TÉCNICA E INOVAÇÕES

2025

Hettich

Dobradiças	New	13 – 326
Sistema de gavetas	New	327 – 732
Sistemas de corrediça	New	733 – 828
Sistemas para portas de correr	New	829 – 1000
Sistemas de portas de fole	New	1001 – 1086
Sistemas de mesa e secretária	New	1087 – 1208
Outros produtos	New	1209 – 1475
Equipamentos de montagem	New	1476 – 1571

O seu contato:

Hettich Marketing- und Vertriebs GmbH & Co. KG

Anton-Hettich-Straße 12-16
32278 Kirchlengern
Alemanha

Tel.: +49 5733 798-0

e-mail: info@hettich.com

Internet: www.hettich.com

NO CORAÇÃO DA INDÚSTRIA DO MOBILIÁRIO DA ALEMANHA.

DE CORPO E ALMA - COM PÉS E CABEÇA

Mais de 8600 colaboradoras e colaboradores dão o seu melhor, dia após dia, para lhe oferecer a solução certa para os seus móveis. Para ferragens funcionais com mais-valias para Homem e móvel: técnica inteligente, alta funcionalidade e design exuberante.

A NOSSA PROMESSA PARA O SEU FUTURO

Espírito inovador, elevado padrão de qualidade, diálogo permanente com os nossos clientes e fiabilidade: são estes os valores que nos impulsionam, e é movido por eles que raciocinamos e agimos, para conseguirmos não apenas satisfazer, como também exceder as suas expectativas e as dos seus clientes.

RESPONSABILIDADE AMBIENTAL E SOCIAL

Nós levamos a nossa responsabilidade empresarial a sério: o nosso sucesso económico não pode comprometer a nossa responsabilidade para com o ambiente e a sociedade. Saiba mais sobre a grande diversidade do nosso empenho:

SEDEADA EM KIRCHLENGERN – PRESENTE EM CASAS NO MUNDO INTEIRO

8600
trabalhadores no mundo inteiro

170 milhões
de euros foram investidos em 2023

74
por cento de exportações

1,5 mil milhões
de volume de negócios em 2023

3600
trabalhadores na Alemanha

4.ª geração da família

AGIMOS HOJE A PENSAR NO AMANHÃ.

Enquanto empresa familiar, podemos pensar e agir livremente, com sustentabilidade e ética. E é precisamente isso que fazemos. Com toda a convicção. As nossas estratégias não visam o sucesso rápido; o objetivo é sempre assegurar o bem-estar da empresa e de todos os trabalhadores a longo prazo.

A ecologia e a responsabilidade social sempre tiveram grande importância para a Hettich. Isso fica evidenciado pelo nosso empenho muito forte e diversificado a nível social. E pelo nosso grande investimento em tecnologias que respeitem o ambiente e poupem recursos. Estamos convencidos de que o comportamento social, ecológico e cumpridor da lei não impede o sucesso económico de uma empresa, antes o promove e consolida a longo prazo.

CUIDAMOS DE NÓS

Os nossos objetivos:

- Promovemos a diversidade e a igualdade de oportunidades
- Promovemos a responsabilidade pessoal

CUIDAMOS DOS NOSSOS SEMELHANTES

Os nossos objetivos:

- Contribuímos para a construção de uma sociedade justa e bem formada
- Empenhamo-nos através de projetos sociais locais

CUIDAMOS DO AMBIENTE

Os nossos objetivos:

- Vamos alcançar a neutralidade climática nas nossas localizações até 2030 (Scope 1 e 2)
- Poupamos os recursos e continuamos a aumentar sistematicamente a nossa eficiência energética
- Evitamos emissões prejudiciais para o clima e reduzimos continuadamente as restantes emissões

IT'S ALL IN HETTICH

PERSONALIZAÇÃO

URBANIZAÇÃO

SILVER SOCIETY

NEW WORK

SUSTENTABILIDADE

As megatendências da individualização, urbanidade, New Work, digitalização e sustentabilidade estão a modificar as áreas dedicadas à habitação, ao lazer e ao trabalho a uma velocidade e com uma intensidade nunca antes vistas. Projetar espaços e móveis que cumpram estes novos requisitos é o desafio que se coloca ao ramo do mobiliário e uma grande oportunidade para todos nós.

Estamos convictos de que só conseguiremos alcançar esta mudança juntos. Por isso, é-nos intrínseca esta partilha franca das nossas qualidades e do nosso saber com os nossos clientes.

"It's all in Hettich" significa poder receber tudo isso de nós e contar com o indispensável para dar forma a conceitos habitacionais inovadores e vanguardistas.

INSPIRAÇÕES PARA O MUNDO DOS MÓVEIS ATUAIS E FUTUROS.

Com os nossos sistemas, criamos soluções fascinantes para habitats e fornecemos tudo o que é necessário para criar conceitos de habitação inovadores e vanguardistas.

Hettich website

web.hettich.com

roominspirations

hettich.com/short/8dkav46

Hettich eShop

shop.hettich.com

Hettich Technical Assistant

hta.hettich.com

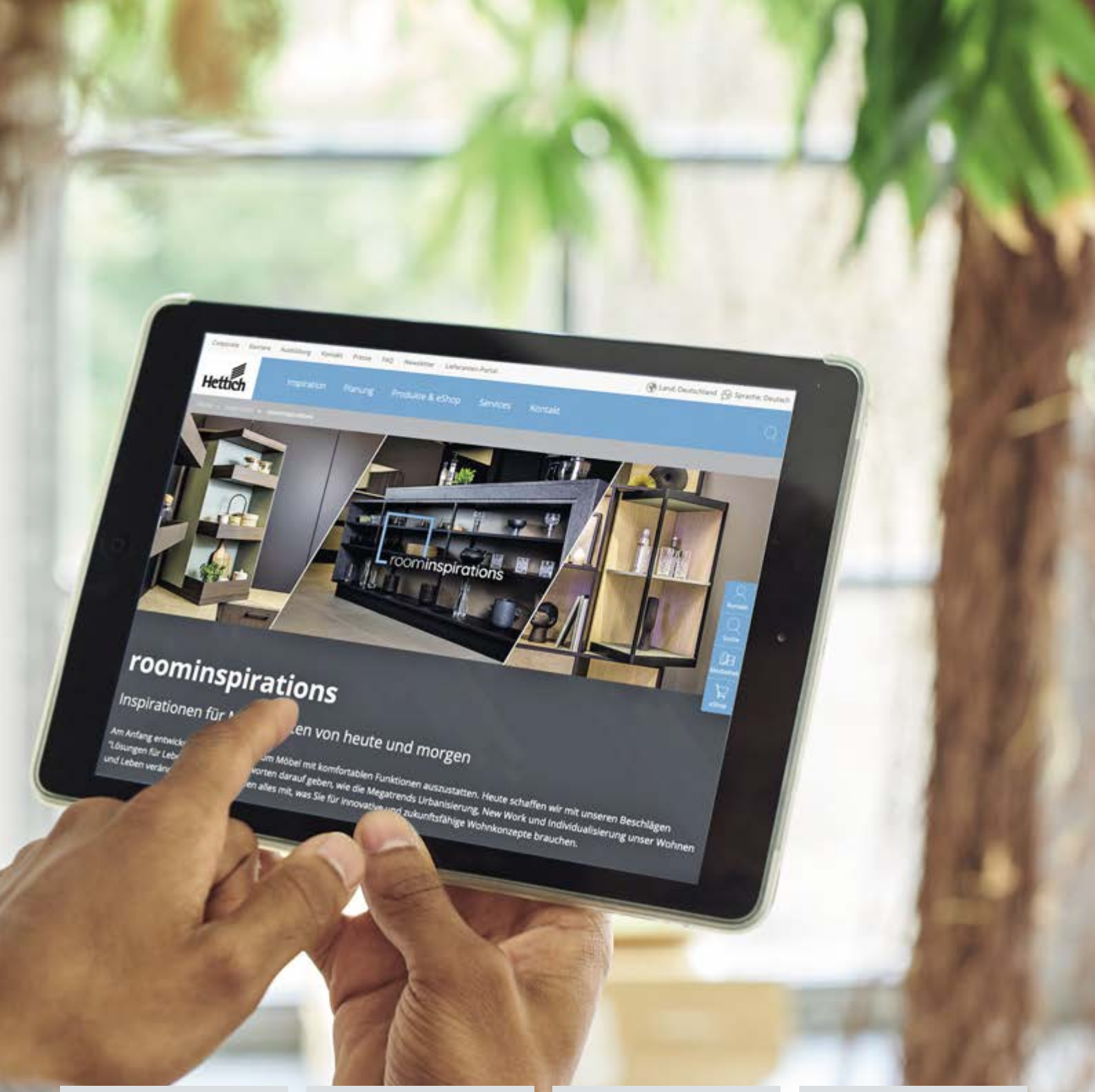

Hettich CAD
Hettich Plan

hettich.com/short/21c785

Hettich App

hettich.com/short/214fc8

Hettich Services

hettich.com/short/p5ub1vg

Social media

hettich.com/short/pmb6aqe

IT'S ALL IN HETTICH

PRODUTOS FORTES – ACONSELHAMENTO PROFISSIONAL

Nas nossas próprias oficinas, fora das nossas instalações ou nas instalações do cliente? Onde quer que esteja: a equipa Hettich estará consigo! Estamos à sua disposição para responder pessoalmente às suas perguntas e prestar aconselhamento.

Para o efeito, poderá aceder na internet a todas as informações e eServices da Hettich, de forma fácil e à hora que quiser.

CONTACTO PARA CARPINTEIROS, EMPRESAS FORNECEDORAS E INSTALADORAS DE MOBILIÁRIO E CONCESSIONÁRIOS ESPECIALIZADOS

Somos o parceiro do comércio retalhista e do setor de bricolage.
Escolha o seu contacto pessoal.

JUNTOS RUMO AO SUCESSO: A NOSSA NEWSLETTER COM VALOR ACRESCENTADO

É para nós um prazer podermos partilhar trimestralmente informações atuais do mundo Hettich através da nossa newsletter:

- Tendência e inovações do ramo
- Produtos novos e destaques
- Feiras e eventos de clientes
- Visões exclusivas e novidades empresariais

O nosso objetivo é apoiar as suas ambições e concretizar as suas visões. Enquanto intensificador do seu sucesso, estamos ao seu lado para juntos criarmos soluções exclusivas para habitats.

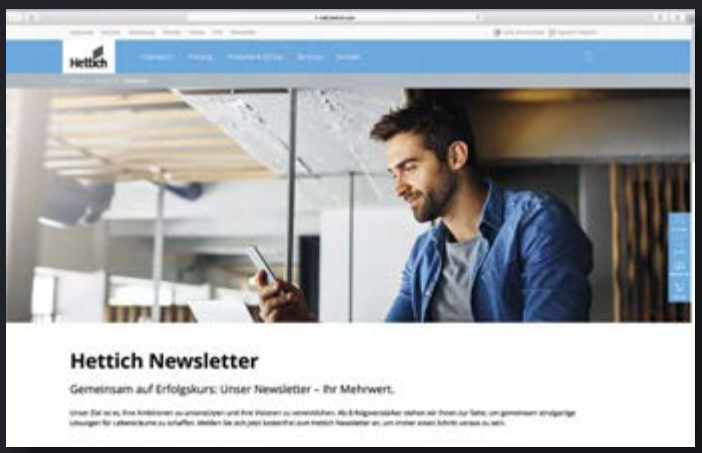

Dobradiças de copo
Sumário da gama / Comparação técnica 14 – 15

Dobradiças especiais
Sumário 276

Veosys
Dobradiça com maior resistência à corrosão 225

Sistema de abertura para frentes de móveis sem puxador
Push to open Silent para portas de batente 300
Push to open para dobradiças
Resumo 304 – 305

Sistema de abertura para frentes de móveis sem puxador
Sistema de abertura eletromecânico para frentes de mobiliário sem puxadores
Easys 324

Resumo da gama / comparação técnica

	Sensys	Sensys em Obsidian Black	Sensys para aplicações em vidro
Lateral	18 - 19 EN 15570 - nível 3*	20 - 21 EN 15570 - nível 3*	110 - 111 EN 15570 - nível 3*
Fixação do copo da dobradiça	▸ para parafusar ▸ para embutir ▸ montagem rápida Fix ▸ com buchas expansíveis	▸ para parafusar ▸ com buchas expansíveis	▸ para colar
Material da porta / moldura da porta	Madeira / Alumínio	Madeira / Alumínio	Vidro
Montagem	Tecnologia de encaixe clip	Tecnologia de encaixe clip	Tecnologia de encaixe clip
Sistema de fecho	▸ Com função de fecho automático ▸ sem função de fecho automático	▸ Com função de fecho automático ▸ sem função de fecho automático	▸ Com função de fecho automático
Amortecedor	▸ amortecimento integrado ▸ sem amortecimento	▸ amortecimento integrado ▸ sem amortecimento	▸ amortecimento integrado
Ângulo de abertura	95° - 110° 165°	95° - 110° 165°	110° - 165°
Dobradiça de entrada zero	165° (Amortecimento de abertura opcional)	165° (Amortecimento de abertura opcional)	165° (Amortecimento de abertura opcional)
Afinação da porta	tridimensional	tridimensional	tridimensional
Sistema de calços de montagem	Para Sensys com furo oval para afinação direta vertical	Para Sensys com furo oval para afinação direta vertical	Para Sensys com furo oval para afinação direta vertical
Equipamento opcional	▸ Sistemas de abertura Push to open / Push to open Silent ▸ Acessórios	▸ Sistemas de abertura Push to open / Push to open Silent ▸ Acessórios	▸ Acessórios

* relacionado com a dobradiça de aplicação principal

Resumo da gama / comparação técnica

Novisys	Intermat	Veosys	Selekta Pro 2000
136 EN 15570 - nível 2*	152 - 153 EN 15570 - nível 3*	225 EN 15570 - nível 2*	237 EN 15570 - nível 3*
▸ para parafusar ▸ para embutir ▸ com buchas expansíveis	▸ para parafusar ▸ para embutir ▸ com buchas expansíveis	▸ para parafusar	▸ para parafusar ▸ para embutir
Madeira	Madeira, vidro / madeira, alumínio	Madeira / Alumínio	Madeira, vidro / madeira
Tecnologia de encaixe clip	Tecnologia de encaixe clip	Tecnologia de encaixe clip	Tecnologia de encaixe clip
▸ Com função de fecho automático ▸ sem função de fecho automático	▸ Com função de fecho automático ▸ sem função de fecho automático	▸ Com função de fecho automático	
▸ amortecimento integrado ▸ sem amortecimento	▸ Possibilidade montagem posterior	▸ amortecimento integrado	▸ Possibilidade de montagem posterior
95° - 105°	95° - 110° 165° 125°	100° 105°	180° - 270°
	165° (Amortecimento de abertura opcional)		
tridimensional	tridimensional	tridimensional	bidimensional
Com furo oval para afinação	Para Sensys e Intermat com furo oval para afinação direta vertical	Com furo oval para afinação	
▸ Sistemas de abertura Push to open / Push to open Silent ▸ Acessórios	▸ Amortecimento Silent System ▸ Sistemas de abertura Push to open / Push to open Silent ▸ Acessórios	▸ Amortecimento Silent System	▸ Amortecimento Silent System ▸ Tampa decorativa da porta de vidro ▸ Tampa decorativa

Dobradiça de montagem rápida

Sensys com amortecimento integrado

New

Divina. Divinamente silenciosa

As dobradiças Sensys da Hettich são o coração das portas de qualidade. Oferecem soluções imbatíveis para todas as linhas de mobiliário. Espelham funcionamento perfeito, durabilidade assegurada e qualidade elevada. Proporcionam montagem e afinação tecnologicamente avançados.

Sensys dobradiça com amortecimento integrado para melhor funcionamento no fecho das portas. O ângulo de fecho automático de 35° proporcionado unicamente pela Sensys quase que fecha a porta por si só. Inovador, elegante e silencioso.

Adequado na perfeição a mobiliário com design:
Sensys em preto obsidiano potencia o design de mobiliário escuro.

Silent System - Excelência e Eficiência:
Desempenho superior a qualquer um - poupando uma dobradiça em muitos casos!

Beneficie de estabilidade térmica:
Em ambientes com temperaturas baixas ou elevadas - Silent System nunca falha.

hettich.com/short/4d1ca4

Saiba mais:
Pode obter inspiração e mais detalhes do produto no nosso site.

Sensys
Sumário da gama **18 – 19**

Sensys em preto obsidiano
Sumário da gama **20 – 21**

Sensys para aplicações em vidro
Sumário da gama **110 – 111**

Calços de montagem
Para Sensys, Novisys e Intermat **90 – 101**

Acessórios **102 – 107**

Instruções de colocação **129 – 132**

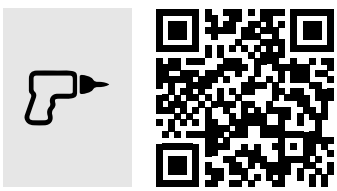

hettich.com/short/3117cb

Hettich Technical Assistant
- **Montagem**
- **Ajuste**
- **Serviço**
- **Exemplos de aplicação e desenhos com batentes**

Produtos suplementares
- **Sistema de abertura eletromecânica Easys – Resumo** **324 – 325**
- **Push to Open Silent / Push to Open** **300 – 323**
- **Sistema de fecho – Resumo** **1239**
- **Equipamentos de montagem – Sumário** **1477**

Dobradiça Sensys 110°
- Ângulo de abertura 110°

22 - 27

Dobradiça Sensys para portas com espessura elevada
- Para folgas estreitas em portas com espessura elevada
- Ângulo de abertura 95°

28 - 34

Dobradiça Sensys para portas com espessura reduzida
- Para portas de espessura reduzida a partir de 10 mm
- Ângulo de abertura 110°

36 - 40

Dobradiça Sensys de grande ângulo
- Com protrusão zero
- Ângulo de abertura 165°

42 - 47

Dobradiça de ângulo Sensys W20
- Para batentes angulares de 20°
- ângulo de abertura 95°

48 - 51

Dobradiça Sensys de ângulo W30
- Para batentes angulares de 30°
- ângulo de abertura 95°

52 - 56

Dobradiça Sensys de ãngulo 45
- Para batentes angulares de 45°
- ângulo de abertura 95°

58 - 64

Dobradiça de ângulo Sensys W90
- Para batentes angulares de 90°
- ângulo de abertura 95°

66 - 71

Dobradiça de ângulo Sensys W90
- Para aplicações de ilharga de cobrimento total
- Ângulo de abertura 95°

72 - 75

Dobradiça Sensys para armação de alumínio
- Para portas emolduradas em alumínio
- Ângulo de abertura de 95°

76 - 78

Dobradiça Sensys para armação de alumínio
- Para folgas estreitas em portas com espessura elevada
- Ângulo de abertura 95°

80 - 83

Dobradiça para portas de fole de armário de canto
- Para armários de canto com portas de fole
- Ângulo de abertura 50° / 65°

84 - 89

Calços de dobradiças
- Para Sensys, Novisys e Intermat

90 - 101

Acessórios
- Para Sensys

102 - 107

Informações técnicas

129 - 133

Dobradiça de montagem rápida

- **Sensys em preto obsidiano**
- **Vista geral da gama**

Dobradiça Sensys 110°

- Ângulo de abertura 110°

22 - 27

Dobradiça Sensys para portas com espessura elevada

- Para folgas estreitas em portas com espessura elevada
- Ângulo de abertura 95°

28 - 34

Dobradiça Sensys para portas com espessura reduzida

- Para portas de espessura reduzida a partir de 10 mm
- Ângulo de abertura 110°

36 - 40

Dobradiça Sensys de grande ângulo

- Com protrusão zero
- Ângulo de abertura 165°

42 - 47

Dobradiça Sensys de ângulo W30

- Para batentes angulares de 30°
- ângulo de abertura 95°

52 - 56

Dobradiça Sensys de ãngulo 45

- Para batentes angulares de 45°
- ângulo de abertura 95°

58 - 64

Dobradiça de ângulo Sensys W90

- Para batentes angulares de 90°
- ângulo de abertura 95°

66 - 71

Dobradiça Sensys para armação de alumínio

- Para portas emolduradas em alumínio
- Ângulo de abertura de 95°

76 - 78

Dobradiça Sensys para armação de alumínio

- Para folgas estreitas em portas com espessura elevada
- Ângulo de abertura 95°

80 - 83

Dobradiça para portas de fole de armário de canto

- Para armários de canto com portas de fole
- Ângulo de abertura 50° / 65°

84 - 89

Calços de dobradiças

- Para Sensys

98 - 99

Acessórios

- Para Sensys

102 - 107

Informações técnicas

129 - 133

Dobradiça de montagem rápida

- **Dobradiça Sensys 110°**
- **Ângulo de abertura 110°, padrão de furação TH 52 x 5,5 mm**

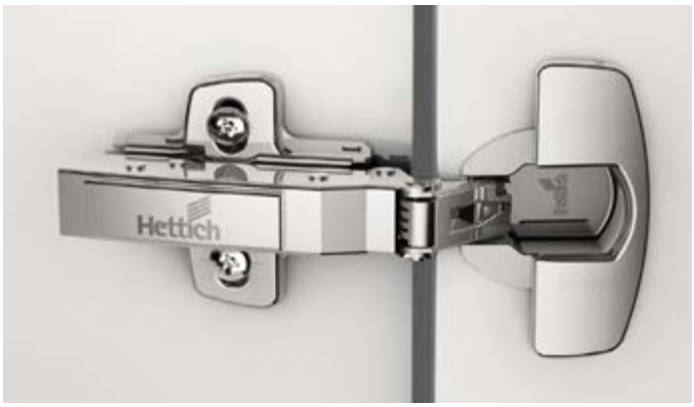

- Classificação de qualidade segundo a norma EN 15570, nível 3
- Para portas com espressura de 15 - 24 mm
- Profundidade do copo 12,8 mm
- Afinação do cobrimento integrado +2 mm / -2 mm
- Afinação de profundidade integrado +3 mm / -2 mm
- Regulação da altura através do calço de montagem
- Aço niquelado

Esquema de furação

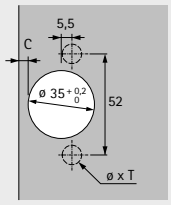

com cobrimento total
(Base B 12,5 mm)

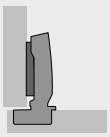

a cobrir 1/2 ilharga
(Base B 3 mm)

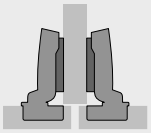

a trabalhar por dentro
(Base B -4 mm)

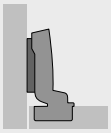

Com amortecimento integrado, com função de auto-fechamento (Sensys 8645i)

Montagem do copo	Furo de montagem ø x T mm	com cobrimento total		a cobrir 1/2 ilharga		a trabalhar por dentro	
		50 unid.	200 unid.	50 unid.	200 unid.	50 unid.	200 unid.
com parafuso	-	**9 073 605**	**9 071 205**	**9 073 606**	**9 071 206**	**9 073 607**	**9 071 207**
para inserir à pressão	ø 10 x 11	**9 073 608**	**9 071 208**	**9 073 609**	**9 071 209**	**9 073 610**	**9 071 210**
Montagem rápida Fix	ø 10 x 6	**9 073 614**		**9 073 615**		**9 073 616**	
com buchas de expansão	ø 10 x 11	**9 073 686**	**9 073 567**	**9 073 687**	**9 073 568**	**9 073 688**	

Sem amortecimento, com função de fecho automático (Sensys 8645))

Montagem do copo	Furo de montagem ø x T mm	com cobrimento total		a cobrir 1/2 ilharga		a trabalhar por dentro	
		50 unid.	200 unid.	50 unid.	200 unid.	50 unid.	200 unid.
com parafuso	-	**9 073 638**	**9 071 259**	**9 073 639**		**9 073 640**	
para inserir à pressão	ø 10 x 11	**9 073 641**	**9 071 262**	**9 073 642**		**9 073 643**	
Montagem rápida Fix	ø 10 x 6	**9 073 644**		**9 073 645**		**9 073 646**	
com buchas de expansão	ø 10 x 11	**9 073 695**		**9 073 696**		**9 073 697**	

Sem amortecimento, sem função de fecho automático, para aplicações sem puxadores (Sensys 8675))

Montagem do copo	Furo de montagem ø x T mm	com cobrimento total		a cobrir 1/2 ilharga		a trabalhar por dentro	
		50 unid.	200 unid.	50 unid.	200 unid.	50 unid.	200 unid.
com parafuso	-	**9 073 662**		**9 073 663**		**9 073 664**	
para inserir à pressão	ø 10 x 11	**9 073 665**		**9 073 666**		**9 073 667**	
Montagem rápida Fix	ø 10 x 6	**9 073 668**		**9 073 669**		**9 073 670**	
com buchas de expansão	ø 10 x 11	**9 073 704**		**9 073 705**		**9 073 706**	

Dobradiça de montagem rápida

- **Dobradiça Sensys 110°**
- **Ângulo de abertura 110°, padrão de furação TH 52 x 5,5 mm**

- Classificação de qualidade segundo a norma EN 15570, nível 3
- Para portas com espressura de 15 - 24 mm
- Profundidade do copo 12,8 mm
- Afinação do cobrimento integrado +2 mm / -2 mm
- Afinação de profundidade integrado +3 mm / -2 mm
- Regulação da altura através do calço de montagem
- Aço em preto obsidiano

Esquema de furação

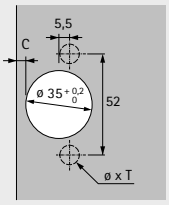

com cobrimento total
(Base B 12,5 mm)

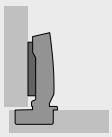

a cobrir 1/2 ilharga
(Base B 3 mm)

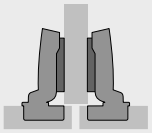

a trabalhar por dentro
(Base B -4 mm)

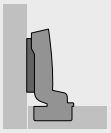

Com amortecimento integrado, com função de auto-fechamento (Sensys 8645i)

Montagem do copo	Furo de montagem ø x T mm	com cobrimento total		a cobrir 1/2 ilharga		a trabalhar por dentro	
		50 unid.	200 unid.	50 unid.	200 unid.	50 unid.	200 unid.
com parafuso	-	**9 091 738**	**9 117 734**	**9 091 739**	**9 117 736**	**9 091 740**	**9 117 737**
com buchas de expansão	ø 10 x 11	**9 091 771**	**9 117 735**	**9 091 772**		**9 091 773**	

Sem amortecimento, sem função de fecho automático, para aplicações sem puxadores (Sensys 8675))

Montagem do copo	Furo de montagem ø x T mm	com cobrimento total	a cobrir 1/2 ilharga	a trabalhar por dentro
		50 unid.	50 unid.	50 unid.
com parafuso	-	**9 091 741**	**9 091 742**	**9 091 743**
com buchas de expansão	ø 10 x 11	**9 091 774**	**9 091 775**	**9 091 776**

Dobradiça de montagem rápida

- **Dobradiça Sensys 110°**
- **Ângulo de abertura 110°, padrão de furação TB 45 x 9,5 mm**

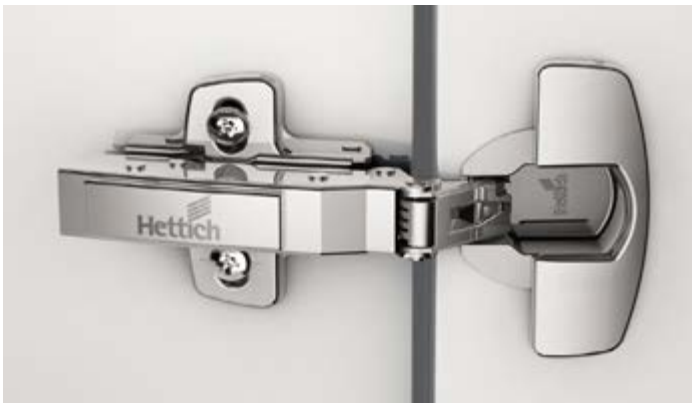

- Classificação de qualidade segundo a norma EN 15570, nível 3
- Para portas com espressura de 15 - 24 mm
- Profundidade do copo 12,8 mm
- Afinação do cobrimento integrado +2 mm / -2 mm
- Afinação de profundidade integrado +3 mm / -2 mm
- Regulação da altura através do calço de montagem
- Aço niquelado

Esquema de furação

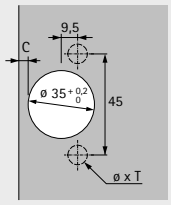

com cobrimento total
(Base B 12,5 mm)

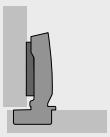

a cobrir 1/2 ilharga
(Base B 3 mm)

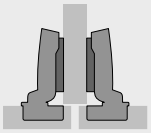

a trabalhar por dentro
(Base B -4 mm)

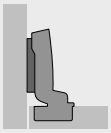

Com amortecimento integrado, com função de auto-fechamento (Sensys 8645i)

Montagem do copo	Furo de montagem ø x T mm	com cobrimento total		a cobrir 1/2 ilharga		a trabalhar por dentro	
		50 unid.	200 unid.	50 unid.	200 unid.	50 unid.	200 unid.
com parafuso	-	**9 073 617**	**9 071 223**	**9 073 618**		**9 073 619**	
para inserir à pressão	ø 8 x 11	**9 073 620**	**9 071 226**	**9 073 621**		**9 073 622**	
Montagem rápida Fix	ø 8 x 6	**9 073 626**		**9 073 627**		**9 073 628**	
com buchas de expansão	ø 8 x 11	**9 073 689**	**9 073 570**	**9 073 690**		**9 073 691**	

Sem amortecimento, com função de fecho automático (Sensys 8645))

Montagem do copo	Furo de montagem ø x T mm	com cobrimento total		a cobrir 1/2 ilharga		a trabalhar por dentro	
		50 unid.	200 unid.	50 unid.	200 unid.	50 unid.	200 unid.
com parafuso	-	**9 073 647**		**9 073 648**		**9 073 649**	
para inserir à pressão	ø 8 x 11	**9 073 650**		**9 073 651**		**9 073 652**	
Montagem rápida Fix	ø 8 x 6	**9 073 653**		**9 073 654**		**9 073 655**	

Sem amortecimento, sem função de fecho automático, para aplicações sem puxadores (Sensys 8675))

Montagem do copo	Furo de montagem ø x T mm	com cobrimento total		a cobrir 1/2 ilharga		a trabalhar por dentro	
		50 unid.	200 unid.	50 unid.	200 unid.	50 unid.	200 unid.
com parafuso	-	**9 073 671**		**9 073 672**		**9 073 673**	
para inserir à pressão	ø 8 x 11	**9 073 674**		**9 073 675**		**9 073 676**	
Montagem rápida Fix	ø 8 x 6	**9 073 677**		**9 073 678**		**9 073 679**	

Dobradiça de montagem rápida

- **Dobradiça Sensys 110°**
- **Ângulo de abertura 110°, esquema de furação TB 45 x 9,5 mm**

New

- Classificação de qualidade segundo a norma EN 15570, nível 3
- Para portas com espressura de 15 - 24 mm
- Profundidade do copo 12,8 mm
- Afinação do cobrimento integrado +2 mm / -2 mm
- Afinação de profundidade integrado +3 mm / -2 mm
- Regulação da altura através do calço de montagem
- Aço em preto obsidiano

Esquema de furação

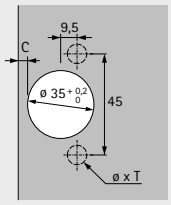

com cobrimento total
(Base B 12,5 mm)

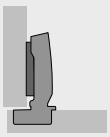

a cobrir 1/2 ilharga
(Base B 3 mm)

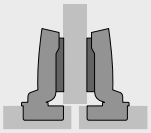

a trabalhar por dentro
(Base B -4 mm)

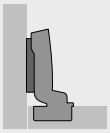

Com amortecimento integrado, com função de auto-fechamento (Sensys 8645i)

Montagem do copo	Furo de montagem ø x T mm	com cobrimento total		a cobrir 1/2 ilharga		a trabalhar por dentro	
		50 unid.	200 unid.	50 unid.	200 unid.	50 unid.	200 unid.
com parafuso	-	9 117 002	9 116 978	9 117 039		9 117 049	
com buchas de expansão	ø 8 x 11	9 117 003	9 116 979	9 117 040		9 117 050	

Sem amortecimento, sem função de fecho automático, para aplicações sem puxadores (Sensys 8675))

Montagem do copo	Furo de montagem ø x T mm	com cobrimento total	a cobrir 1/2 ilharga	a trabalhar por dentro
		50 unid.	50 unid.	50 unid.
com parafuso	-	9 117 136	9 117 146	9 117 182
com buchas de expansão	ø 8 x 11	9 117 137	9 117 147	9 117 185

Dobradiça de montagem rápida

- **Dobradiça Sensys 110°**
- **Ângulo de abertura 110°, esquema de furação TS 48 x 6 mm**

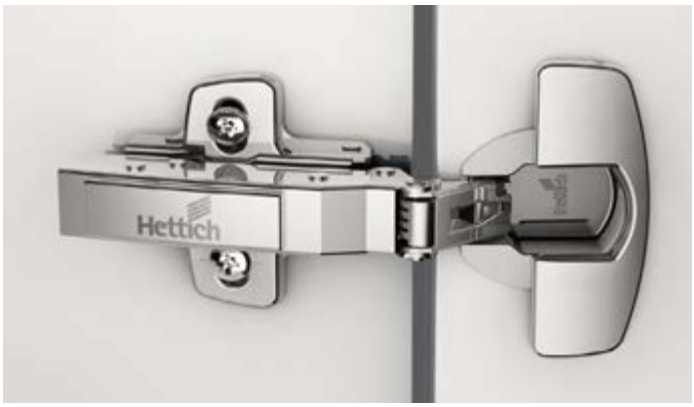

- Classificação de qualidade segundo a norma EN 15570, nível 3
- Para portas com espressura de 15 - 24 mm
- Profundidade do copo 12,8 mm
- Afinação do cobrimento integrado +2 mm / -2 mm
- Afinação de profundidade integrado +3 mm / -2 mm
- Regulação da altura através do calço de montagem
- Aço niquelado

Esquema de furação

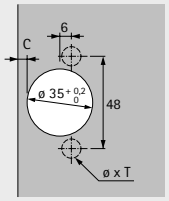

com cobrimento total
(Base B 12,5 mm)

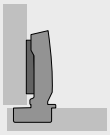

a cobrir 1/2 ilharga
(Base B 3 mm)

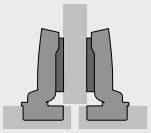

a trabalhar por dentro
(Base B -4 mm)

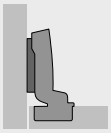

Com amortecimento integrado, com função de auto-fechamento (Sensys 8645i)

Montagem do copo	Furo de montagem ø x T mm	com cobrimento total		a cobrir 1/2 ilharga		a trabalhar por dentro	
		50 unid.	200 unid.	50 unid.	200 unid.	50 unid.	200 unid.
com parafuso	-	**9 073 629**	**9 071 241**	**9 073 630**		**9 073 631**	
para inserir à pressão	ø 10 x 11	**9 073 632**	**9 071 244**	**9 073 633**		**9 073 634**	
Montagem rápida Fix	ø 10 x 6	**9 073 614**		**9 073 615**		**9 073 616**	
com buchas de expansão	ø 10 x 11	**9 073 692**	**9 073 573**	**9 073 693**		**9 073 694**	

Sem amortecimento, com função de fecho automático (Sensys 8645))

Montagem do copo	Furo de montagem ø x T mm	com cobrimento total		a cobrir 1/2 ilharga		a trabalhar por dentro	
		50 unid.	200 unid.	50 unid.	200 unid.	50 unid.	200 unid.
com parafuso	-	**9 073 656**		**9 073 657**		**9 073 658**	
para inserir à pressão	ø 10 x 11	**9 073 659**		**9 073 660**		**9 073 661**	
Montagem rápida Fix	ø 10 x 6	**9 073 644**		**9 073 645**		**9 073 646**	

Sem amortecimento, sem função de fecho automático, para aplicações sem puxadores (Sensys 8675))

Montagem do copo	Furo de montagem ø x T mm	com cobrimento total		a cobrir 1/2 ilharga		a trabalhar por dentro	
		50 unid.	200 unid.	50 unid.	200 unid.	50 unid.	200 unid.
com parafuso	-	**9 073 680**		**9 073 681**		**9 073 682**	
para inserir à pressão	ø 10 x 11	**9 073 683**		**9 073 684**		**9 073 685**	
Montagem rápida Fix	ø 10 x 6	**9 073 668**		**9 073 669**		**9 073 670**	

Dobradiça de montagem rápida

- **Dobradiça Sensys 110°**
- **Ângulo de abertura 110°**

Folga mínima por porta

Espessura de porta mm	Distância C mm					
	3,0	4,0	4,5	5,0	6,0	7,0
15	0,2	0,2	0,2	0,2	0,2	0,2
16	0,3	0,3	0,3	0,3	0,3	0,3
17	0,4	0,4	0,4	0,4	0,4	0,4
18	0,6	0,6	0,6	0,6	0,6	0,5
19	0,8	0,8	0,8	0,8	0,7	0,7
20	1,1	1,0	1,0	1,0	1,0	0,9
21	1,4	1,3	1,3	1,3	1,2	1,2
22	2,2	1,8	1,7	1,6	1,6	1,5
23	3,0	2,6	2,4	2,2	2,0	1,9
24	3,9	3,4	3,2	3,0	2,6	2,4

Por favor note:

As entradas da tabela referem-se a portas com um raio de aresta de 1 mm.

Nas portas com outros raios, as alterações mínimas são as seguintes:

Raio 0 mm:
Valores indicados no quadro + 0,4 mm

Raio 3 mm:
Valores indicados no quadro - 0,6 mm

Saliências / profundidade de montagem

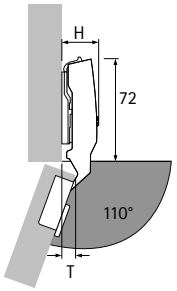

Protrusão da dobradiça H / protrusão da porta T para distância D = 0 mm e distância do copo C = 3 mm

Opção de montagem	H mm	T mm
com cobrimento total	25,0	8,5
a cobrir 1/2 ilharga	31,0	18,0
a trabalhar por dentro	38,0	25,0

com cobrimento total

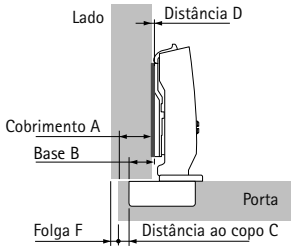

Distância D = C + B - A
= distância ao copo C + 12,5 mm - cobrimento A

Cobrimento mm	Distância C mm					
	Distância D mm					
10	5,5	6,5	7,0	7,5	8,5	9,5
11	4,5	5,5	6,0	6,5	7,5	8,5
12	3,5	4,5	5,0	5,5	6,5	7,5
13	2,5	3,5	4,0	4,5	5,5	6,5
14	1,5	2,5	3,0	3,5	4,5	5,5
15	0,5	1,5	2,0	2,5	3,5	4,5
16		0,5	1,0	1,5	2,5	3,5
17			0,0	0,5	1,5	2,5
18					0,5	1,5
19						0,5

a cobrir 1/2 ilharga

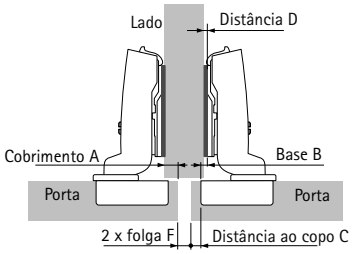

Distância D = C + B - A
= distância ao copo C + 3 mm - cobrimento A

Cobrimento mm	Distância C mm					
	Distância D mm					
0,5	5,5	6,5	7,0	7,5	8,5	9,5
1,5	4,5	5,5	6,0	6,5	7,5	8,5
2,5	3,5	4,5	5,0	5,5	6,5	7,5
3,5	2,5	3,5	4,0	4,5	5,5	6,5
4,5	1,5	2,5	3,0	3,5	4,5	5,5
5,5	0,5	1,5	2,0	2,5	3,5	4,5
6,5		0,5	1,0	1,5	2,5	3,5
7,5			0,0	0,5	1,5	2,5
8,5					0,5	1,5
9,5						0,5

a trabalhar por dentro

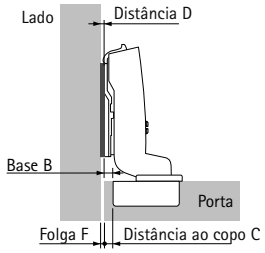

Distância D = C + B + F
= distância ao copo C - 4 mm + Folga F

Espessura de porta mm	Distância C mm					
	3,0	4,0	4,5	5,0	6,0	7,0
	Distância D mm					
15		0,2	0,7	1,2	2,2	3,2
16		0,3	0,8	1,3	2,3	3,3
17		0,4	0,9	1,4	2,4	3,4
18		0,6	1,1	1,6	2,6	3,5
19		0,8	1,3	1,8	2,7	3,7
20	0,1	1,0	1,5	2,0	3,0	3,9
21	0,4	1,3	1,8	2,3	3,2	4,2
22	1,2	1,8	2,2	2,6	3,6	4,5
23	2,0	2,6	2,9	3,2	4,0	4,9
24	2,9	3,4	3,7	4,0	4,6	5,4

Indicações

- Calços de montagem 90 - 101
- Acessórios 102 - 107
- Informações técnicas 129 - 132

hettich.com/short/2b9840

Dobradiça de montagem rápida

- **Dobradiça Sensys para portas de espessura até 32 mm**
- **Ângulo de abertura 95°, padrão de furação TH 52 x 5,5 mm**

- Classificação de qualidade segundo a norma EN 15570, nível 2
- Para portas com espressura de 15 - 32 mm
- Profundidade do copo 12,8 mm
- Afinação do cobrimento integrado +2 mm / -2 mm
- Afinação de profundidade integrado +3 mm / -2 mm
- Regulação da altura através do calço de montagem
- Aço niquelado

Esquema de furação

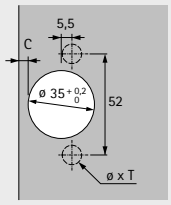

com cobrimento total
(Base B 12,5 mm)

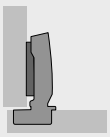

a cobrir 1/2 ilharga
(Base B 3 mm)

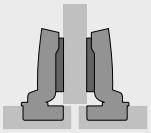

a trabalhar por dentro
(Base B -4 mm)

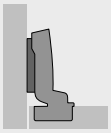

Com amortecimento integrado, com função de auto-fechamento (Sensys 8631i)

Montagem do copo	Furo de montagem ø x T mm	com cobrimento total		a cobrir 1/2 ilharga		a trabalhar por dentro	
		50 unid.	200 unid.	50 unid.	200 unid.	50 unid.	200 unid.
com parafuso	-	**9 091 400**	**9 090 260**	**9 091 410**	**9 090 270**	**9 091 420**	**9 090 280**
para inserir à pressão	ø 10 x 11	**9 091 401**	**9 090 261**	**9 091 411**		**9 091 421**	
com buchas de expansão	ø 10 x 11	**9 091 406**		**9 091 416**		**9 091 426**	

Sem amortecimento, com função de fecho automático (Sensys 8631))

Montagem do copo	Furo de montagem ø x T mm	com cobrimento total		a cobrir 1/2 ilharga		a trabalhar por dentro	
		50 unid.	200 unid.	50 unid.	200 unid.	50 unid.	200 unid.
com parafuso	-	**9 091 490**		**9 091 500**		**9 091 510**	
para inserir à pressão	ø 10 x 11	**9 091 491**		**9 091 501**		**9 091 511**	

Sem amortecimento, sem função de fecho automático, para aplicações sem puxadores (Sensys 8661))

Montagem do copo	Furo de montagem ø x T mm	com cobrimento total		a cobrir 1/2 ilharga		a trabalhar por dentro	
		50 unid.	200 unid.	50 unid.	200 unid.	50 unid.	200 unid.
com parafuso	-	**9 091 580**		**9 091 590**		**9 091 600**	
para inserir à pressão	ø 10 x 11	**9 091 581**		**9 091 591**		**9 091 601**	

Dobradiça de montagem rápida

- **Dobradiça Sensys para portas de espessura até 32 mm**
- **Ângulo de abertura 95°, padrão de furação TH 52 x 5,5 mm**

- Classificação de qualidade segundo a norma EN 15570, nível 2
- Para portas com espressura de 15 - 32 mm
- Profundidade do copo 12,8 mm
- Afinação do cobrimento integrado +2 mm / -2 mm
- Afinação de profundidade integrado +3 mm / -2 mm
- Regulação da altura através do calço de montagem
- Aço em preto obsidiano

Esquema de furação

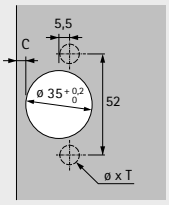

com cobrimento total
(Base B 12,5 mm)

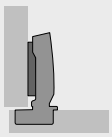

a cobrir 1/2 ilharga
(Base B 3 mm)

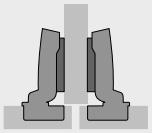

a trabalhar por dentro
(Base B -4 mm)

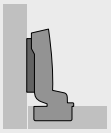

Com amortecimento integrado, com função de auto-fechamento (Sensys 8631i)

Montagem do copo	Furo de montagem ø x T mm	com cobrimento total 50 unid.	com cobrimento total 200 unid.	a cobrir 1/2 ilharga 50 unid.	a trabalhar por dentro 50 unid.
com parafuso	-	**9 091 753**	**9 090 967**	**9 091 755**	**9 091 756**
com buchas de expansão	ø 10 x 11	**9 091 754**		**9 091 785**	**9 091 757**

Sem amortecimento, sem função de fecho automático, para aplicações sem puxadores (Sensys 8661))

Montagem do copo	Furo de montagem ø x T mm	com cobrimento total 50 unid.	a cobrir 1/2 ilharga 50 unid.	a trabalhar por dentro 50 unid.
com parafuso	-	**9 091 758**	**9 091 759**	**9 091 760**
com buchas de expansão	ø 10 x 11	**9 091 786**	**9 091 787**	**9 091 788**

Dobradiça de montagem rápida

- **Dobradiça Sensys para portas de espessura até 32 mm**
- **Ângulo de abertura 95°, padrão de furação TB 45 x 9,5 mm**

- Classificação de qualidade segundo a norma EN 15570, nível 2
- Para portas com espressura de 15 - 32 mm
- Profundidade do copo 12,8 mm
- Afinação do cobrimento integrado +2 mm / -2 mm
- Afinação de profundidade integrado +3 mm / -2 mm
- Regulação da altura através do calço de montagem
- Aço niquelado

Esquema de furação

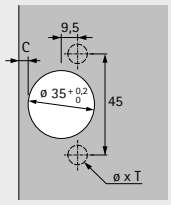

com cobrimento total
(Base B 12,5 mm)

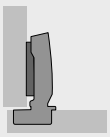

a cobrir 1/2 ilharga
(Base B 3 mm)

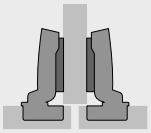

a trabalhar por dentro
(Base B -4 mm)

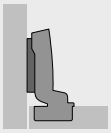

Com amortecimento integrado, com função de auto-fechamento (Sensys 8631i)

Montagem do copo	Furo de montagem ø x T mm	com cobrimento total		a cobrir 1/2 ilharga		a trabalhar por dentro	
		50 unid.	200 unid.	50 unid.	200 unid.	50 unid.	200 unid.
com parafuso	-	**9 091 430**	**9 090 290**	**9 091 440**	**9 090 300**	**9 091 450**	**9 090 310**
para inserir à pressão	ø 8 x 11	**9 091 431**	**9 090 291**	**9 091 441**		**9 091 451**	
com buchas de expansão	ø 8 x 11	**9 091 436**		**9 091 446**		**9 091 456**	

Sem amortecimento, com função de fecho automático (Sensys 8631))

Montagem do copo	Furo de montagem ø x T mm	com cobrimento total		a cobrir 1/2 ilharga		a trabalhar por dentro	
		50 unid.	200 unid.	50 unid.	200 unid.	50 unid.	200 unid.
com parafuso	-	**9 091 520**		**9 091 530**		**9 091 540**	
para inserir à pressão	ø 8 x 11	**9 091 521**		**9 091 531**		**9 091 541**	

Sem amortecimento, sem função de fecho automático, para aplicações sem puxadores (Sensys 8661))

Montagem do copo	Furo de montagem ø x T mm	com cobrimento total		a cobrir 1/2 ilharga		a trabalhar por dentro	
		50 unid.	200 unid.	50 unid.	200 unid.	50 unid.	200 unid.
com parafuso	-	**9 091 610**		**9 091 620**		**9 091 630**	
para inserir à pressão	ø 8 x 11	**9 091 611**		**9 091 621**		**9 091 631**	

Dobradiça de montagem rápida

- **Dobradiça Sensys para portas de espessura até 32 mm**
- **Ângulo de abertura 95°, esquema de furação TB 45 x 9,5 mm**

New

- Classificação de qualidade segundo a norma EN 15570, nível 2
- Para portas com espressura de 15 - 32 mm
- Profundidade do copo 12,8 mm
- Afinação do cobrimento integrado +2 mm / -2 mm
- Afinação de profundidade integrado +3 mm / -2 mm
- Regulação da altura através do calço de montagem
- Aço em preto obsidiano

Esquema de furação

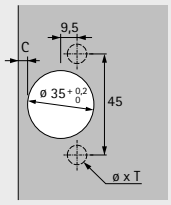

com cobrimento total
(Base B 12,5 mm)

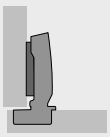

a cobrir 1/2 ilharga
(Base B 3 mm)

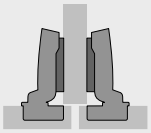

a trabalhar por dentro
(Base B -4 mm)

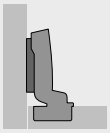

Com amortecimento integrado, com função de auto-fechamento (Sensys 8631i)

Montagem do copo	Furo de montagem ø x T mm	**com cobrimento total** **50 unid.**	**a cobrir 1/2 ilharga** **50 unid.**	**a trabalhar por dentro** **50 unid.**
com parafuso	-	**9 091 883**	**9 091 885**	**9 091 887**
com buchas de expansão	ø 8 x 11	**9 091 884**	**9 091 886**	**9 091 888**

Dobradiça de montagem rápida

- **Dobradiça Sensys para portas de espessura até 32 mm**
- **Ângulo de abertura 95°, esquema de furação TS 48 x 6 mm**

- Classificação de qualidade segundo a norma EN 15570, nível 2
- Para portas com espressura de 15 - 32 mm
- Profundidade do copo 12,8 mm
- Afinação do cobrimento integrado +2 mm / -2 mm
- Afinação de profundidade integrado +3 mm / -2 mm
- Regulação da altura através do calço de montagem
- Aço niquelado

Esquema de furação

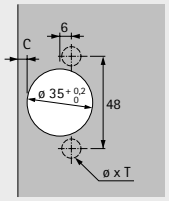

com cobrimento total
(Base B 12,5 mm)

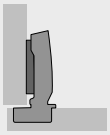

a cobrir 1/2 ilharga
(Base B 3 mm)

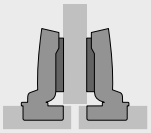

a trabalhar por dentro
(Base B -4 mm)

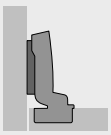

Com amortecimento integrado, com função de auto-fechamento (Sensys 8631i)

Montagem do copo	Furo de montagem ø x T mm	com cobrimento total		a cobrir 1/2 ilharga		a trabalhar por dentro	
		50 unid.	200 unid.	50 unid.	200 unid.	50 unid.	200 unid.
com parafuso	-	**9 091 460**	**9 090 320**	**9 091 470**	**9 090 330**	**9 091 480**	
para inserir à pressão	ø 10 x 11	**9 091 461**	**9 090 321**	**9 091 471**		**9 091 481**	
com buchas de expansão	ø 10 x 11	**9 091 466**		**9 091 476**		**9 091 486**	

Sem amortecimento, com função de fecho automático (Sensys 8631))

Montagem do copo	Furo de montagem ø x T mm	com cobrimento total		a cobrir 1/2 ilharga		a trabalhar por dentro	
		50 unid.	200 unid.	50 unid.	200 unid.	50 unid.	200 unid.
com parafuso	-	**9 091 550**		**9 091 560**		**9 091 570**	
para inserir à pressão	ø 10 x 11	**9 091 551**		**9 091 561**		**9 091 571**	

Sem amortecimento, sem função de fecho automático, para aplicações sem puxadores (Sensys 8661))

Montagem do copo	Furo de montagem ø x T mm	com cobrimento total		a cobrir 1/2 ilharga		a trabalhar por dentro	
		50 unid.	200 unid.	50 unid.	200 unid.	50 unid.	200 unid.
com parafuso	-	**9 091 640**		**9 091 650**		**9 091 660**	
para inserir à pressão	ø 10 x 11	**9 091 641**		**9 091 651**		**9 091 661**	

Dobradiça de montagem rápida

- **Dobradiça Sensys para portas de espessura até 32 mm**
- **Ângulo de abertura 95°**

Folga mínima por porta

Espessura de porta mm	Distância C mm						
	3,0	4,0	4,5	5,0	6,0	7,0	8,0
15	0,1	0,1	0,1	0,1	0,1	0,1	0,1
16	0,1	0,1	0,1	0,1	0,1	0,1	0,1
17	0,2	0,2	0,2	0,2	0,2	0,2	0,2
18	0,2	0,2	0,2	0,2	0,2	0,2	0,2
19	0,3	0,3	0,3	0,3	0,3	0,3	0,3
20	0,4	0,4	0,4	0,4	0,4	0,4	0,4
21	0,6	0,6	0,6	0,6	0,6	0,6	0,6
22	0,7	0,7	0,7	0,7	0,7	0,7	0,7
23	0,9	0,9	0,9	0,9	0,9	0,9	0,9
24	1,1	1,0	1,0	1,0	1,0	1,0	1,0
25	1,3	1,2	1,2	1,2	1,2	1,2	1,2
26	1,5	1,5	1,4	1,4	1,4	1,4	1,4
27	1,7	1,7	1,7	1,7	1,6	1,6	1,6
28	2,0	2,0	1,9	1,9	1,9	1,8	1,8
29	2,9	2,3	2,2	2,2	2,2	2,1	2,1
30	3,8	3,2	3,0	2,7	2,5	2,4	2,4
31	4,8	4,1	3,8	3,6	3,1	2,7	2,7
32	5,7	5,1	4,8	4,5	3,9	3,4	3,0

Por favor note:

As entradas da tabela referem-se a portas com um raio de aresta de 1 mm.

Nas portas com outros raios, as alterações mínimas são as seguintes:

Raio 0 mm:
Valores indicados no quadro + 0,4 mm

Saliências / profundidade de montagem

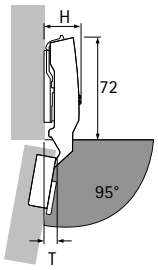

Protrusão da dobradiça H / protrusão da porta T para distância D = 0 mm e distância do copo C = 3 mm

Opção de montagem	H mm	T mm
com cobrimento total	24,0	12,5
a cobrir 1/2 ilharga	28,3	22,0
a trabalhar por dentro	35,3	29,0

com cobrimento total

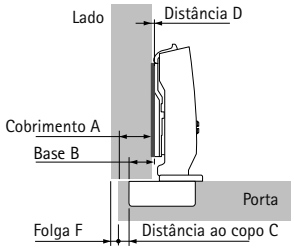

Distância D = C + B - A
= distância ao copo C + 12,5 mm - cobrimento A

Cobrimento mm	Distância C mm						
	3,0	4,0	4,5	5,0	6,0	7,0	8,0
	Distância D mm						
10	5,5	6,5	7,0	7,5	8,5	9,5	10,5
11	4,5	5,5	6,0	6,5	7,5	8,5	9,5
12	3,5	4,5	5,0	5,5	6,5	7,5	8,5
13	2,5	3,5	4,0	4,5	5,5	6,5	7,5
14	1,5	2,5	3,0	3,5	4,5	5,5	6,5
15	0,5	1,5	2,0	2,5	3,5	4,5	5,5
16		0,5	1,0	1,5	2,5	3,5	4,5
17			0,0	0,5	1,5	2,5	3,5
18					0,5	1,5	2,5
19						0,5	1,5
20							0,5

a cobrir 1/2 ilharga

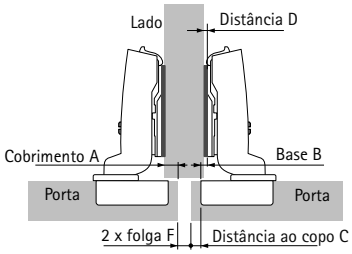

Distância D = C + B - A
= distância ao copo C + 3 mm - cobrimento A

Cobrimento mm	Distância C mm						
	3,0	4,0	4,5	5,0	6,0	7,0	8,0
	Distância D mm						
0,5	5,5	6,5	7,0	7,5	8,5	9,5	10,5
1,5	4,5	5,5	6,0	6,5	7,5	8,5	9,5
2,5	3,5	4,5	5,0	5,5	6,5	7,5	8,5
3,5	2,5	3,5	4,0	4,5	5,5	6,5	7,5
4,5	1,5	2,5	3,0	3,5	4,5	5,5	6,5
5,5	0,5	1,5	2,0	2,5	3,5	4,5	5,5
6,5		0,5	1,0	1,5	2,5	3,5	4,5
7,5			0,0	0,5	1,5	2,5	3,5
8,5					0,5	1,5	2,5
9,5						0,5	1,5
10,5							0,5

a trabalhar por dentro

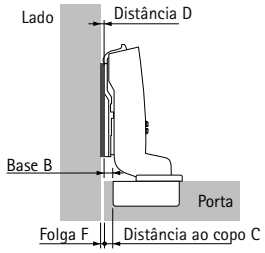

Distância D = C + B + F
= distância ao copo C - 4 mm + Folga F

Espessura de porta mm	Distância C mm						
	3,0	4,0	4,5	5,0	6,0	7,0	8,0
	Distância D mm						
15		0,1	0,6	1,1	2,1	3,1	4,1
16		0,1	0,6	1,1	2,1	3,1	4,1
17		0,2	0,7	1,2	2,2	3,2	4,2
18		0,2	0,7	1,2	2,2	3,2	4,2
19		0,3	0,8	1,3	2,3	3,3	4,3
20		0,4	0,9	1,4	2,4	3,4	4,4
21		0,6	1,1	1,6	2,6	3,6	4,6
22		0,7	1,2	1,7	2,7	3,7	4,7
23		0,9	1,4	1,9	2,9	3,9	4,9
24	0,1	1,0	1,5	2,0	3,0	4,0	5,0
25	0,3	1,2	1,7	2,2	3,2	4,2	5,2
26	0,5	1,5	1,9	2,4	3,4	4,4	5,4
27	0,7	1,7	2,2	2,7	3,6	4,6	5,6
28	1,0	2,0	2,4	2,9	3,9	4,8	5,8
29	1,9	2,3	2,7	3,2	4,2	5,1	6,1
30	2,8	3,2	3,5	3,7	4,5	5,4	6,4
31	3,8	4,1	4,3	4,6	5,1	5,7	6,7
32	4,7	5,1	5,3	5,5	5,9	6,4	7,0

Indicações

- Calços de montagem 90 - 101
- Acessórios 102 - 107
- Informações técnicas 129 - 132

hettich.com/short/b53a1b

Dobradiça de montagem rápida

- **Dobradiça Sensys para portas de espessura até 32 mm**
- **Ângulo de abertura 95°**

Contorno da porta com fixação de folga mínima - escala de 1:1

Os valores indicados no quadro "Minimum reveal" referem-se a um raio de aresta de 1 mm. Os valores revelados mais pequenos aplicam-se se as folgas das portas forem mais arredondadas.
Para obter uma aplicação de folga mínima, o contorno da porta escolhido deve situar-se dentro do modelo abaixo ilustrado. Todos os contornos salientes para além do gabarito aumentarão a folga em conformidade.

Exemplo de fixação de folga mínima

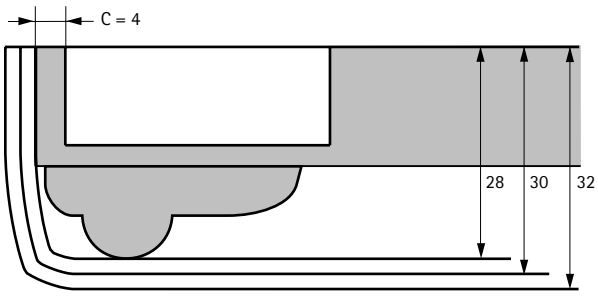

Exemplo de fixação de folga mínima	
Espessura de porta	16 mm
Espessura do perfil	12 mm
Espessura total	28 mm
Distância C	4 mm

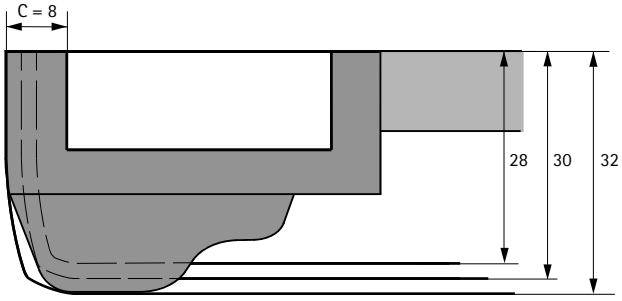

Exemplo de fixação de folga mínima	
Espessura de porta	19 mm
Espessura do perfil	13 mm
Espessura total	32 mm
Distância C	8 mm

Dobradiça de montagem rápida

- **Dobradiça Sensys para portas com espessura reduzida a partir de 10 mm**
- **Ângulo de abertura 110°, padrão de furação TH 52 x 5,5 mm**

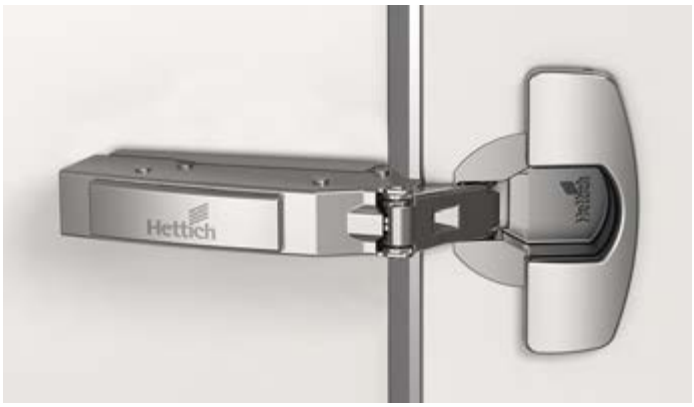

- Classificação de qualidade segundo a norma EN 15570, nível 3
- Para portas com espressura de 10 - 19 mm
- Profundidade do copo 7,8 mm
- Afinação do cobrimento integrado +2 mm / -2 mm
- Afinação de profundidade integrado +3 mm / -2 mm
- Regulação da altura através do calço de montagem
- Aço niquelado

Esquema de furação	com cobrimento total (Base B 12,5 mm)	a cobrir 1/2 ilharga (Base B 3 mm)	a trabalhar por dentro (Base B -4 mm)
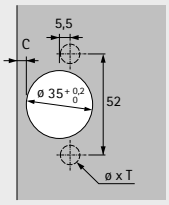	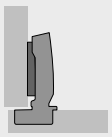	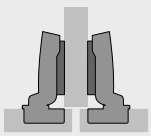	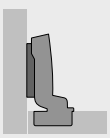

Com amortecimento integrado, com função de auto-fechamento (Sensys 8646i)

Montagem do copo	Furo de montagem ø x T mm	**com cobrimento total** **50 unid.**	**a cobrir 1/2 ilharga** **50 unid.**	**a trabalhar por dentro** **50 unid.**
com parafuso	-	**9 094 270**	**9 094 280**	**9 094 290**
para inserir à pressão	ø 10 x 8	**9 094 271**	**9 094 281**	**9 094 291**
com buchas de expansão	ø 10 x 8	**9 094 276**	**9 094 286**	**9 094 296**

Sem amortecimento, com função de fecho automático (Sensys 8646))

Montagem do copo	Furo de montagem ø x T mm	**com cobrimento total** **50 unid.**	**a cobrir 1/2 ilharga** **50 unid.**	**a trabalhar por dentro** **50 unid.**
com parafuso	-	**9 094 360**	**9 094 370**	**9 094 380**
para inserir à pressão	ø 10 x 8	**9 094 361**	**9 094 371**	**9 094 381**
com buchas de expansão	ø 10 x 8	**9 094 366**	**9 094 376**	**9 094 386**

Sem amortecimento, sem função de fecho automático, para aplicações sem puxadores (Sensys 8676))

Montagem do copo	Furo de montagem ø x T mm	**com cobrimento total** **50 unid.**	**a cobrir 1/2 ilharga** **50 unid.**	**a trabalhar por dentro** **50 unid.**
com parafuso	-	**9 094 450**	**9 094 460**	**9 094 470**
para inserir à pressão	ø 10 x 8	**9 094 451**	**9 094 461**	**9 094 471**
com buchas de expansão	ø 10 x 8	**9 094 456**	**9 094 466**	**9 094 476**

Dobradiça de montagem rápida

- **Dobradiça Sensys para portas com espessura reduzida a partir de 10 mm**
- **Ângulo de abertura 110°, padrão de furação TH 52 x 5,5 mm**

- Classificação de qualidade segundo a norma EN 15570, nível 3
- Para portas com espessura de 10 - 19 mm
- Profundidade do copo 7,8 mm
- Afinação do cobrimento integrado +2 mm / -2 mm
- Afinação de profundidade integrado +3 mm / -2 mm
- Regulação da altura através do calço de montagem
- Aço em preto obsidiano

Esquema de furação

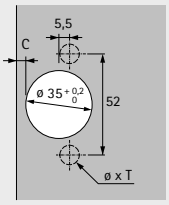

com cobrimento total
(Base B 12,5 mm)

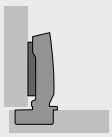

a cobrir 1/2 ilharga
(Base B 3 mm)

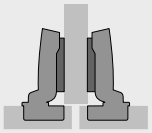

a trabalhar por dentro
(Base B -4 mm)

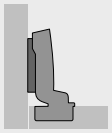

Com amortecimento integrado, com função de auto-fechamento (Sensys 8646i)

Montagem do copo	Furo de montagem ø x T mm	**com cobrimento total** **50 unid.**	**a cobrir 1/2 ilharga** **50 unid.**	**a trabalhar por dentro** **50 unid.**
com parafuso	-	**9 091 761**	**9 091 762**	**9 091 763**
com buchas de expansão	ø 10 x 8	**9 091 793**	**9 091 794**	**9 091 795**

Sem amortecimento, sem função de fecho automático, para aplicações sem puxadores (Sensys 8676))

Montagem do copo	Furo de montagem ø x T mm	**com cobrimento total** **50 unid.**	**a cobrir 1/2 ilharga** **50 unid.**	**a trabalhar por dentro** **50 unid.**
com parafuso	-	**9 091 764**	**9 091 765**	**9 091 766**
com buchas de expansão	ø 10 x 8	**9 091 796**	**9 091 797**	**9 091 798**

Dobradiça de montagem rápida

- **Dobradiça Sensys para portas com espessura reduzida a partir de 10 mm**
- **Ângulo de abertura 110°, padrão de furação TB 45 x 9,5 mm**

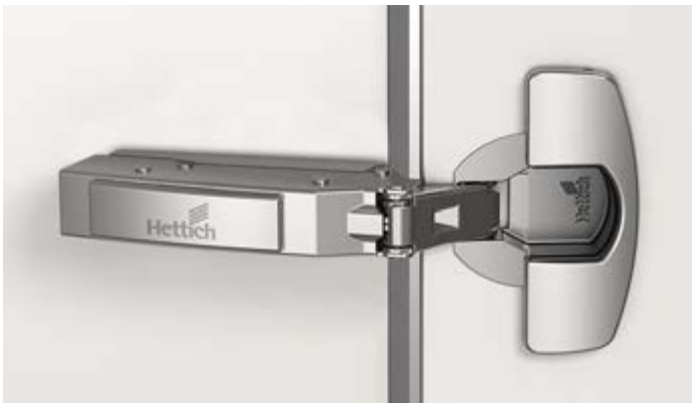

- Classificação de qualidade segundo a norma EN 15570, nível 3
- Para portas com espressura de 10 - 19 mm
- Profundidade do copo 7,8 mm
- Afinação do cobrimento integrado +2 mm / -2 mm
- Afinação de profundidade integrado +3 mm / -2 mm
- Regulação da altura através do calço de montagem
- Aço niquelado

Esquema de furação	com cobrimento total (Base B 12,5 mm)	a cobrir 1/2 ilharga (Base B 3 mm)	a trabalhar por dentro (Base B -4 mm)
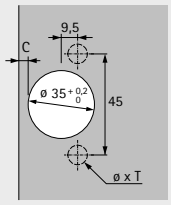	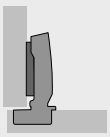	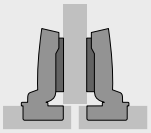	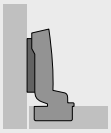

Com amortecimento integrado, com função de auto-fechamento (Sensys 8646i)

Montagem do copo	Furo de montagem ø x T mm	**com cobrimento total** **50 unid.**	**a cobrir 1/2 ilharga** **50 unid.**	**a trabalhar por dentro** **50 unid.**
com parafuso	-	**9 094 300**	**9 094 310**	**9 094 320**
para inserir à pressão	ø 8 x 8	**9 094 301**	**9 094 311**	**9 094 321**
com buchas de expansão	ø 8 x 8	**9 094 306**	**9 094 316**	**9 094 326**

Sem amortecimento, com função de fecho automático (Sensys 8646))

Montagem do copo	Furo de montagem ø x T mm	**com cobrimento total** **50 unid.**	**a cobrir 1/2 ilharga** **50 unid.**	**a trabalhar por dentro** **50 unid.**
com parafuso	-	**9 094 390**	**9 094 400**	**9 094 410**
para inserir à pressão	ø 8 x 8	**9 094 391**	**9 094 401**	**9 094 411**
com buchas de expansão	ø 8 x 8	**9 094 396**	**9 094 406**	**9 094 416**

Sem amortecimento, sem função de fecho automático, para aplicações sem puxadores (Sensys 8676))

Montagem do copo	Furo de montagem ø x T mm	**com cobrimento total** **50 unid.**	**a cobrir 1/2 ilharga** **50 unid.**	**a trabalhar por dentro** **50 unid.**
com parafuso	-	**9 094 480**	**9 094 490**	**9 094 500**
para inserir à pressão	ø 8 x 8	**9 094 481**	**9 094 491**	**9 094 501**
com buchas de expansão	ø 8 x 8	**9 094 486**	**9 094 496**	**9 094 506**

Dobradiça de montagem rápida

- **Dobradiça Sensys para portas com espessura reduzida a partir de 10 mm**
- **Ângulo de abertura 110°, esquema de furação TS 48 x 6 mm**

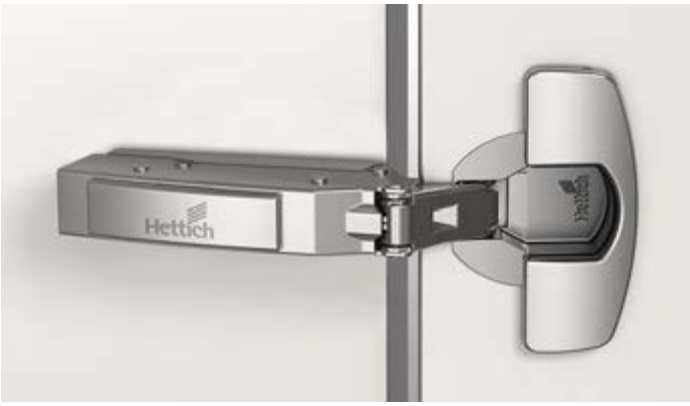

- Classificação de qualidade segundo a norma EN 15570, nível 3
- Para portas com espressura de 10 - 19 mm
- Profundidade do copo 7,8 mm
- Afinação do cobrimento integrado +2 mm / -2 mm
- Afinação de profundidade integrado +3 mm / -2 mm
- Regulação da altura através do calço de montagem
- Aço niquelado

Esquema de furação	com cobrimento total (Base B 12,5 mm)	a cobrir 1/2 ilharga (Base B 3 mm)	a trabalhar por dentro (Base B -4 mm)
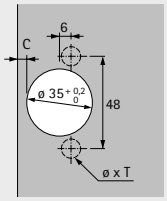	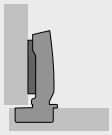	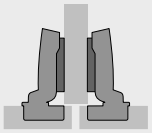	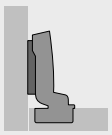

Com amortecimento integrado, com função de auto-fechamento (Sensys 8646i)

Montagem do copo	Furo de montagem ø x T mm	**com cobrimento total** **50 unid.**	**a cobrir 1/2 ilharga** **50 unid.**	**a trabalhar por dentro** **50 unid.**
com parafuso	-	**9 094 330**	**9 094 340**	**9 094 350**
para inserir à pressão	ø 10 x 8	**9 094 331**	**9 094 341**	**9 094 351**
com buchas de expansão	ø 10 x 8	**9 094 336**	**9 094 346**	**9 094 356**

Sem amortecimento, com função de fecho automático (Sensys 8646))

Montagem do copo	Furo de montagem ø x T mm	**com cobrimento total** **50 unid.**	**a cobrir 1/2 ilharga** **50 unid.**	**a trabalhar por dentro** **50 unid.**
com parafuso	-	**9 094 420**	**9 094 430**	**9 094 440**
para inserir à pressão	ø 10 x 8	**9 094 421**	**9 094 431**	**9 094 441**
com buchas de expansão	ø 10 x 8	**9 094 426**	**9 094 436**	**9 094 446**

Sem amortecimento, sem função de fecho automático, para aplicações sem puxadores (Sensys 8676))

Montagem do copo	Furo de montagem ø x T mm	**com cobrimento total** **50 unid.**	**a cobrir 1/2 ilharga** **50 unid.**	**a trabalhar por dentro** **50 unid.**
com parafuso	-	**9 094 510**	**9 094 520**	**9 094 530**
para inserir à pressão	ø 10 x 8	**9 094 511**	**9 094 521**	**9 094 531**
com buchas de expansão	ø 10 x 8	**9 094 516**	**9 094 526**	**9 094 536**

Dobradiça de montagem rápida

- **Dobradiça Sensys para portas com espessura reduzida a partir de 10 mm**
- **Ângulo de abertura 110°**

Folga mínima por porta

Espessura de porta mm	Distância C mm					
	3,0	4,0	4,5	5,0	6,0	7,0
10	0,1	0,1	0,1	0,1	0,1	0,1
11	0,2	0,2	0,2	0,2	0,2	0,2
12	0,4	0,4	0,4	0,4	0,4	0,4
13	0,6	0,6	0,5	0,5	0,5	0,5
14	0,8	0,8	0,7	0,7	0,7	0,7
15	1,0	1,0	1,0	1,0	0,9	0,9
16	1,3	1,3	1,3	1,2	1,2	1,2
17	1,4	1,5	1,5	1,6	1,6	1,7
18	1,8	1,8	1,9	1,9	2,0	2,0
19	2,1	2,2	2,3	2,3	2,3	2,4

Por favor note:

As entradas da tabela referem-se a portas com um raio de aresta de 1 mm.

Nas portas com outros raios, as alterações mínimas são as seguintes:

Raio 0 mm:
Valores indicados no quadro + 0,3 mm

Saliências / profundidade de montagem

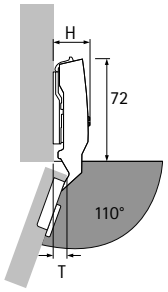

Protrusão da dobradiça H / protrusão da porta T para distância D = 0 mm e distância do copo C = 3 mm

Opção de montagem	H mm	T mm
com cobrimento total	25,0	8,5
a cobrir 1/2 ilharga	31,0	18,0
a trabalhar por dentro	38,0	25,0

com cobrimento total

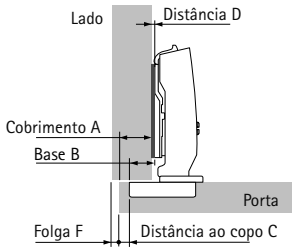

Distância D = C + B - A
= distância ao copo C + 12,5 mm - cobrimento A

Cobrimento mm	Distância C mm					
	3,0	4,0	4,5	5,0	6,0	7,0
	Distância D mm					
10	5,5	6,5	7,0	7,5	8,5	9,5
11	4,5	5,5	6,0	6,5	7,5	8,5
12	3,5	4,5	5,0	5,5	6,5	7,5
13	2,5	3,5	4,0	4,5	5,5	6,5
14	1,5	2,5	3,0	3,5	4,5	5,5
15	0,5	1,5	2,0	2,5	3,5	4,5
16		0,5	1,0	1,5	2,5	3,5
17			0,0	0,5	1,5	2,5
18					0,5	1,5
19						0,5

a cobrir 1/2 ilharga

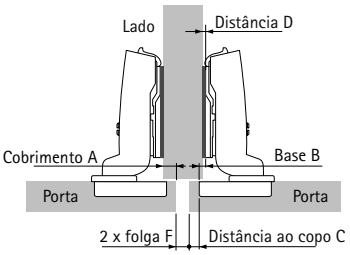

Distância D = C + B - A
= distância ao copo C + 3 mm - cobrimento A

Cobrimento mm	Distância C mm					
	3,0	4,0	4,5	5,0	6,0	7,0
	Distância D mm					
0,5	5,5	6,5	7,0	7,5	8,5	9,5
1,5	4,5	5,5	6,0	6,5	7,5	8,5
2,5	3,5	4,5	5,0	5,5	6,5	7,5
3,5	2,5	3,5	4,0	4,5	5,5	6,5
4,5	1,5	2,5	3,0	3,5	4,5	5,5
5,5	0,5	1,5	2,0	2,5	3,5	4,5
6,5		0,5	1,0	1,5	2,5	3,5
7,5			0,0	0,5	1,5	2,5
8,5					0,5	1,5
9,5						0,5

a trabalhar por dentro

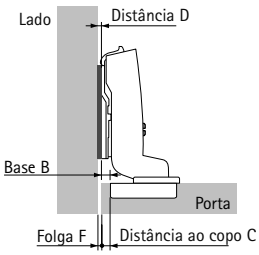

Distância D = C + B + F
= distância ao copo C - 4 mm + Folga F

Espessura de porta mm	Distância C mm					
	3,0	4,0	4,5	5,0	6,0	7,0
	Distância D mm					
10		0,1	0,6	1,1	2,1	3,1
11		0,2	0,7	1,2	2,2	3,2
12		0,4	0,9	1,4	2,4	3,3
13		0,6	1,0	1,5	2,5	3,5
14		0,8	1,2	1,7	2,7	3,7
15	0,0	1,0	1,5	2,0	2,9	3,9
16	0,3	1,3	1,8	2,2	3,2	4,2
17	0,4	1,5	2,0	2,6	3,6	4,7
18	0,8	1,8	2,4	2,9	4,0	5,0
19	1,1	2,2	2,7	3,3	4,3	5,4

Indicações

- Calços de montagem 90 - 101
- Acessórios 102 - 107
- Informações técnicas 129 - 132
- Instruções de colocação para materiais finos 131

hettich.com/short/5480ec

Dobradiça de montagem rápida

- **Sensys dobradiça de grande ângulo, com deslocamento zero**
- **Ângulo de abertura 165°, padrão de furação TH 52 x 5,5 mm**

- Classificação de qualidade segundo a norma EN 15570, nível 3
- Para portas com espressura de 15 - 32 mm
- Profundidade do copo 11,6 mm
- Afinação do cobrimento integrado +2 mm / -2 mm
- Afinação de profundidade integrado +3 mm / -2 mm
- Regulação da altura através do calço de montagem
- Aço/*zinco fundido sob pressão niquelado

Esquema de furação

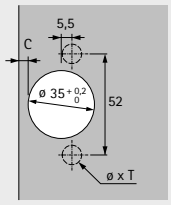

com cobrimento total
(Base B 12,5 mm)

a cobrir 1/2 ilharga
(Base B 3 mm)

Com amortecimento integrado, com função de auto-fechamento (Sensys 8657i)

Montagem do copo	Furo de montagem ø x T mm	**com cobrimento total 50 unid.**	**a cobrir 1/2 ilharga 50 unid.**
com parafuso	-	**9 099 540**	**9 099 550**
para inserir à pressão	ø 10 x 11	**9 099 541**	**9 099 551**
Montagem rápida Fix	ø 10 x 6	**9 099 543**	**9 099 553**
com buchas de expansão	ø 10 x 11	**9 099 546**	**9 099 556**

Sem amortecimento, com função de fecho automático (Sensys 8657))

Montagem do copo	Furo de montagem ø x T mm	**com cobrimento total 50 unid.**	**a cobrir 1/2 ilharga 50 unid.**
com parafuso	-	**9 099 600**	**9 099 610**
para inserir à pressão	ø 10 x 11	**9 099 601**	**9 099 611**
Montagem rápida Fix	ø 10 x 6	**9 099 603**	**9 099 613**
com buchas de expansão	ø 10 x 11	**9 099 606**	

Sem amortecimento, sem função de fecho automático, para aplicações sem puxadores (Sensys 8687))

Montagem do copo	Furo de montagem ø x T mm	**com cobrimento total 50 unid.**	**a cobrir 1/2 ilharga 50 unid.**
com parafuso	-	**9 099 660**	**9 099 670**
para inserir à pressão	ø 10 x 11	**9 099 661**	
Montagem rápida Fix	ø 10 x 6	**9 099 663**	**9 099 673**
com buchas de expansão	ø 10 x 11	**9 099 666**	

Dobradiça de montagem rápida

- **Sensys dobradiça de grande ângulo, com deslocamento zero**
- **Ângulo de abertura 165°, padrão de furação TH 52 x 5,5 mm**

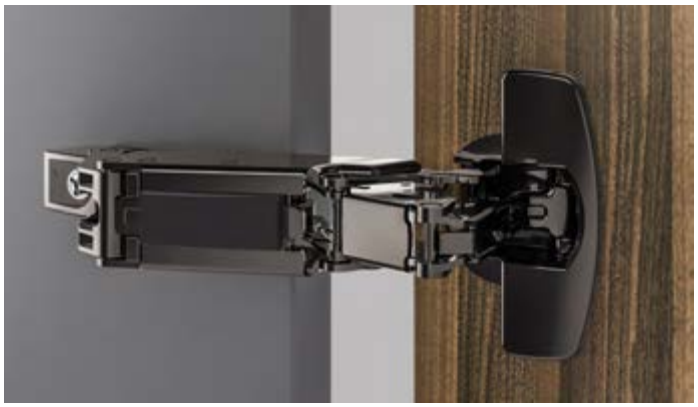

- Classificação de qualidade segundo a norma EN 15570, nível 3
- Para portas com espressura de 15 - 32 mm
- Profundidade do copo 11,6 mm
- Afinação do cobrimento integrado +2 mm / -2 mm
- Afinação de profundidade integrado +3 mm / -2 mm
- Regulação da altura através do calço de montagem
- Aço em preto obsidiano

Esquema de furação

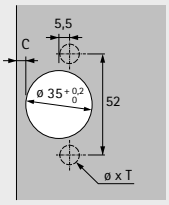

com cobrimento total
(Base B 12,5 mm)

a cobrir 1/2 ilharga
(Base B 3 mm)

Com amortecimento integrado, com função de auto-fechamento (Sensys 8657i)

Montagem do copo	Furo de montagem ø x T mm	**com cobrimento total** **50 unid.**	**a cobrir 1/2 ilharga** **50 unid.**
com parafuso	-	**9 091 767**	**9 091 768**
com buchas de expansão	ø 10 x 11	**9 091 789**	**9 091 790**

Sem amortecimento, sem função de fecho automático, para aplicações sem puxadores (Sensys 8687))

Montagem do copo	Furo de montagem ø x T mm	**com cobrimento total** **50 unid.**	**a cobrir 1/2 ilharga** **50 unid.**
com parafuso	-	**9 091 769**	**9 091 770**
com buchas de expansão	ø 10 x 11	**9 091 791**	**9 091 792**

Dobradiça de montagem rápida

- **Sensys dobradiça de grande ângulo, com deslocamento zero**
- **Ângulo de abertura 165°, padrão de furação TB 45 x 9,5 mm**

- Classificação de qualidade segundo a norma EN 15570, nível 3
- Para portas com espressura de 15 - 32 mm
- Profundidade do copo 11,6 mm
- Afinação do cobrimento integrado +2 mm / -2 mm
- Afinação de profundidade integrado +3 mm / -2 mm
- Regulação da altura através do calço de montagem
- Aço/*zinco fundido sob pressão niquelado

Esquema de furação

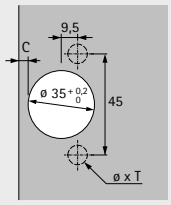

com cobrimento total
(Base B 12,5 mm)

a cobrir 1/2 ilharga
(Base B 3 mm)

Com amortecimento integrado, com função de auto-fechamento (Sensys 8657i)

Montagem do copo	Furo de montagem ø x T mm	**com cobrimento total 50 unid.**	**a cobrir 1/2 ilharga 50 unid.**
com parafuso	-	**9 099 560**	**9 099 570**
para inserir à pressão	ø 8 x 11	**9 099 561**	**9 099 571**
Montagem rápida Fix	ø 8 x 6	**9 099 563**	**9 099 573**
com buchas de expansão	ø 8 x 11	**9 099 566**	**9 099 576**

Sem amortecimento, com função de fecho automático (Sensys 8657))

Montagem do copo	Furo de montagem ø x T mm	**com cobrimento total 50 unid.**	**a cobrir 1/2 ilharga 50 unid.**
com parafuso	-	**9 099 620**	
para inserir à pressão	ø 8 x 11	**9 099 621**	
Montagem rápida Fix	ø 8 x 6	**9 099 623**	**9 099 633**
com buchas de expansão	ø 8 x 11	**9 099 626**	

Sem amortecimento, sem função de fecho automático, para aplicações sem puxadores (Sensys 8687))

Montagem do copo	Furo de montagem ø x T mm	**com cobrimento total 50 unid.**	**a cobrir 1/2 ilharga 50 unid.**
com parafuso	-	**9 099 680**	
Montagem rápida Fix	ø 8 x 6	**9 099 683**	**9 099 693**

Dobradiça de montagem rápida

- **Sensys dobradiça de grande ângulo, com deslocamento zero**
- **Ângulo de abertura 165°, esquema de furação TB 45 x 9,5 mm**

New

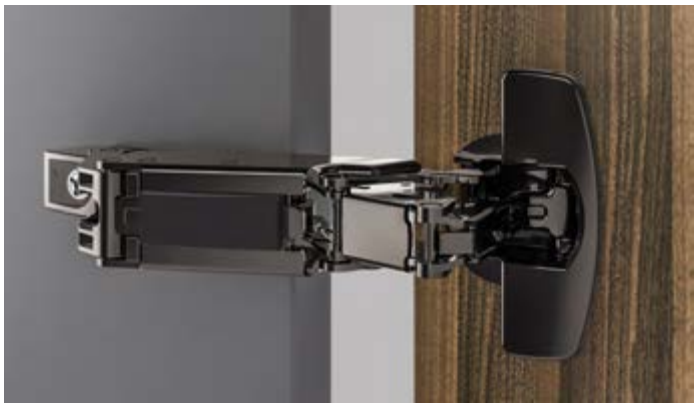

- Classificação de qualidade segundo a norma EN 15570, nível 3
- Para portas com espressura de 15 - 32 mm
- Profundidade do copo 11,6 mm
- Afinação do cobrimento integrado +2 mm / -2 mm
- Afinação de profundidade integrado +3 mm / -2 mm
- Regulação da altura através do calço de montagem
- Aço em preto obsidiano

Esquema de furação

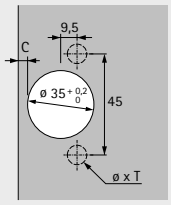

com cobrimento total
(Base B 12,5 mm)

a cobrir 1/2 ilharga
(Base B 3 mm)

Com amortecimento integrado, com função de auto-fechamento (Sensys 8657i)

Montagem do copo	Furo de montagem ø x T mm	**com cobrimento total** **50 unid.**	**a cobrir 1/2 ilharga** **50 unid.**
com parafuso	-	**9 099 567**	**9 099 577**
com buchas de expansão	ø 8 x 11	**9 099 568**	**9 099 578**

Dobradiça de montagem rápida

- **Sensys dobradiça de grande ângulo, com deslocamento zero**
- **Ângulo de abertura 165°, esquema de furação TS 48 x 6 mm**

- Classificação de qualidade segundo a norma EN 15570, nível 3
- Para portas com espressura de 15 - 32 mm
- Profundidade do copo 11,6 mm
- Afinação do cobrimento integrado +2 mm / -2 mm
- Afinação de profundidade integrado +3 mm / -2 mm
- Regulação da altura através do calço de montagem
- Aço/*zinco fundido sob pressão niquelado

Esquema de furação

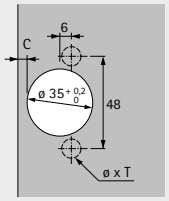

com cobrimento total
(Base B 12,5 mm)

a cobrir 1/2 ilharga
(Base B 3 mm)

Com amortecimento integrado, com função de auto-fechamento (Sensys 8657i)

Montagem do copo	Furo de montagem ø x T mm	**com cobrimento total 50 unid.**	**a cobrir 1/2 ilharga 50 unid.**
com parafuso	-	**9 099 580**	**9 099 590**
para inserir à pressão	ø 10 x 11	**9 099 581**	**9 099 591**
Montagem rápida Fix	ø 10 x 6	**9 099 543**	**9 099 553**
com buchas de expansão	ø 10 x 11	**9 099 586**	**9 099 596**

Sem amortecimento, com função de fecho automático (Sensys 8657))

Montagem do copo	Furo de montagem ø x T mm	**com cobrimento total 50 unid.**	**a cobrir 1/2 ilharga 50 unid.**
com parafuso	-	**9 099 640**	
para inserir à pressão	ø 10 x 11	**9 099 641**	
Montagem rápida Fix	ø 10 x 6	**9 099 603**	**9 099 613**
com buchas de expansão	ø 10 x 11	**9 099 646**	

Sem amortecimento, sem função de fecho automático, para aplicações sem puxadores (Sensys 8687))

Montagem do copo	Furo de montagem ø x T mm	**com cobrimento total 50 unid.**	**a cobrir 1/2 ilharga 50 unid.**
com parafuso	-	**9 099 700**	
Montagem rápida Fix	ø 10 x 6	**9 099 663**	**9 099 673**

Dobradiça de montagem rápida

- **Sensys dobradiça de grande ângulo, com deslocamento zero**
- **Ângulo de abertura 165°**

Folga mínima por porta

Espessura de porta mm	Distância C mm					
	3,0	4,0	4,5	5,0	6,0	7,0
15	0,0	0,0	0,0	0,0	0,0	0,0
16	0,0	0,0	0,0	0,0	0,0	0,0
17	0,0	0,0	0,0	0,0	0,0	0,0
18	0,0	0,0	0,0	0,0	0,0	0,0
19	0,0	0,0	0,0	0,0	0,0	0,0
20	0,0	0,0	0,0	0,0	0,0	0,0
21	0,0	0,0	0,0	0,0	0,0	0,0
22	0,0	0,0	0,0	0,0	0,0	0,0
23	0,0	0,0	0,0	0,0	0,0	0,0
24	0,0	0,0	0,0	0,0	0,0	0,0
25	0,0	0,0	0,0	0,0	0,0	0,0
26	0,1	0,1	0,1	0,1	0,1	0,1
27	0,1	0,1	0,1	0,1	0,1	0,1
28	0,2	0,2	0,2	0,2	0,2	0,3
29*	0,4	0,4	0,4	0,4	0,5	0,6
30**	0,7	0,7	0,8	0,8	1,0	1,1
31**	1,1	1,2	1,3	1,4	1,6	
32**	1,7	1,9	2,0	2,2		

*quando se utiliza a limitação do ângulo de abertura a 120°
** quando se utiliza a limitação do ângulo de abertura a 105°

Saliências / profundidade de montagem

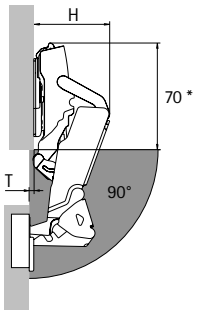

Sem saliência de porta T até à distância D = 3, interiores desobstruídos para gavetões.
*Dobradiça fechada: 80 mm

Opção de montagem	H mm (max. a 30°)	T mm (90°, D0)
com cobrimento total	66	-3
a cobrir 1/2 ilharga	75,5	6,5

com cobrimento total

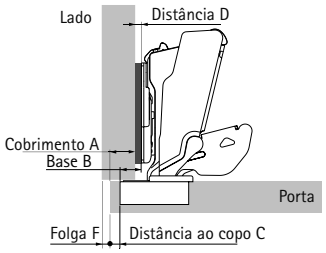

Distância D = C + B - A
= distância ao copo C + 12,5 mm - cobrimento A

Cobrimento mm	Distância C mm					
	3,0	4,0	4,5	5,0	6,0	7,0
	Distância D mm					
10	5,5	6,5	7,0	7,5	8,5	9,5
11	4,5	5,5	6,0	6,5	7,5	8,5
12	3,5	4,5	5,0	5,5	6,5	7,5
13	2,5	3,5	4,0	4,5	5,5	6,5
14	1,5	2,5	3,0	3,5	4,5	5,5
15	0,5	1,5	2,0	2,5	3,5	4,5
16		0,5	1,0	1,5	2,5	3,5
17			0,0	0,5	1,5	2,5
18					0,5	1,5
19						0,5

a cobrir 1/2 ilharga

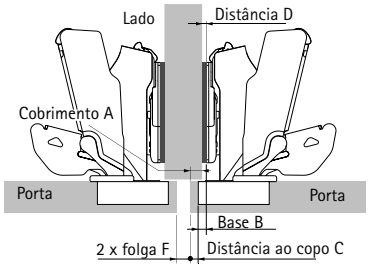

Distância D = C + B - A
= distância ao copo C + 3 mm - cobrimento A

Cobrimento mm	Distância C mm					
	3,0	4,0	4,5	5,0	6,0	7,0
	Distância D mm					
- 2	8,0	9,0	9,5	10,0	11,0	12.0
- 1	7,0	8,0	8,5	9,0	10,0	11,0
0	6,0	7,0	7,5	8,0	9,0	10,0
1	5,0	6,0	6,5	7,0	8,0	9,0
2	4,0	5,0	5,5	6,0	7,0	8,0
3	3,0	4,0	4,5	5,0	6,0	7,0
4	2,0	3,0	3,5	4,0	5,0	6,0
5	1,0	2,0	2,5	3,0	4,0	5,0
6	0,0	1,0	1,5	2,0	3,0	4,0
7		0,0	0,5	1,0	2,0	3,0
8				0,0	1,0	2,0
9					0,0	1,0
10						0,0

Indicações

- Calços de montagem 90 - 101
- Acessórios 102 - 107
- Informações técnicas 129 - 132

hettich.com/short/bbfb70

Dobradiça de montagem rápida

- **Dobradiça Sensys de ângulo 20**
- **Ângulo de abertura 95°, esquema de furação TH 52 x 5,5 mm**

New

- Classificação de qualidade segundo a norma EN 15570, nível 3
- Para portas com espressura de 15 - 28 mm
- Profundidade do copo 12,8 mm
- Afinação do cobrimento integrado +2 mm / -2 mm
- Afinação de profundidade integrado +3 mm / -2 mm
- Regulação da altura através do calço de montagem
- Aço niquelado

Esquema de furação

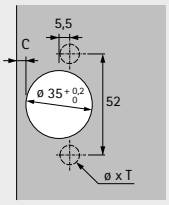

cobrimento total
(Base B 6,5 mm)

Com amortecimento integrado, com função de auto-fechamento (Sensys 8639i W20)

Montagem do copo	Furo de montagem ø x T mm	**cobrimento total** **50 unid.**
com parafuso	-	**9 087 528**
para inserir à pressão	ø 10 x 11	**9 087 531**
Montagem rápida Fix	ø 10 x 6	**9 087 534**
com buchas de expansão	ø 10 x 11	**9 087 538**

Sem amortecimento, com função de fecho automático (Sensys 8639 W20)

Montagem do copo	Furo de montagem ø x T mm	**cobrimento total** **50 unid.**
com parafuso	-	**9 087 554**
Montagem rápida Fix	ø 10 x 6	**9 087 560**

Sem amortecimento, sem função de fecho automático, para aplicações sem puxadores (Sensys 8669 W20)

Montagem do copo	Furo de montagem ø x T mm	**cobrimento total** **50 unid.**
com parafuso	-	**9 087 568**
Montagem rápida Fix	ø 10 x 6	**9 087 574**

Dobradiça de montagem rápida

- **Dobradiça Sensys de ângulo 20**
- **Ângulo de abertura 95°, esquema de furação TB 45 x 9,5 mm**

New

- Classificação de qualidade segundo a norma EN 15570, nível 3
- Para portas com espressura de 15 - 28 mm
- Profundidade do copo 12,8 mm
- Afinação do cobrimento integrado +2 mm / -2 mm
- Afinação de profundidade integrado +3 mm / -2 mm
- Regulação da altura através do calço de montagem
- Aço niquelado

Esquema de furação

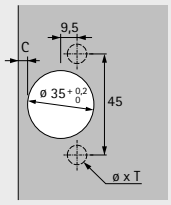

cobrimento total
(Base B 6,5 mm)

Com amortecimento integrado, com função de auto-fechamento (Sensys 8639i W20)

Montagem do copo	Furo de montagem ø x T mm	**cobrimento total 50 unid.**
com parafuso	-	**9 087 541**
para inserir à pressão	ø 8 x 11	**9 087 544**
Montagem rápida Fix	ø 8 x 6	**9 087 548**

Sem amortecimento, com função de fecho automático (Sensys 8639 W20)

Montagem do copo	Furo de montagem ø x T mm	**cobrimento total 50 unid.**
Montagem rápida Fix	ø 8 x 6	**9 087 566**

Sem amortecimento, sem função de fecho automático, para aplicações sem puxadores (Sensys 8669 W20)

Montagem do copo	Furo de montagem ø x T mm	**cobrimento total 50 unid.**
Montagem rápida Fix	ø 8 x 6	**9 087 580**

Dobradiça de montagem rápida

- **Dobradiça Sensys de ângulo 20**
- **Ângulo de abertura 95°, esquema de furação TS 48 x 6 mm**

New

- Classificação de qualidade segundo a norma EN 15570, nível 3
- Para portas com espressura de 15 - 28 mm
- Profundidade do copo 12,8 mm
- Afinação do cobrimento integrado +2 mm / -2 mm
- Afinação de profundidade integrado +3 mm / -2 mm
- Regulação da altura através do calço de montagem
- Aço niquelado

Esquema de furação

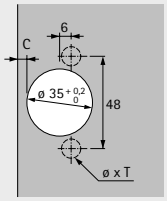

cobrimento total
(Base B 6,5 mm)

Com amortecimento integrado, com função de auto-fechamento (Sensys 8639i W20)

Montagem do copo	Furo de montagem ø x T mm	**cobrimento total 50 unid.**
com parafuso	-	**9 087 586**
para inserir à pressão	ø 10 x 11	**9 087 587**
Montagem rápida Fix	ø 10 x 6	**9 087 534**

Sem amortecimento, com função de fecho automático (Sensys 8639 W20)

Montagem do copo	Furo de montagem ø x T mm	**cobrimento total 50 unid.**
Montagem rápida Fix	ø 10 x 6	**9 087 560**

Sem amortecimento, sem função de fecho automático, para aplicações sem puxadores (Sensys 8669 W20)

Montagem do copo	Furo de montagem ø x T mm	**cobrimento total 50 unid.**
Montagem rápida Fix	ø 10 x 6	**9 087 574**

Dobradiça de montagem rápida

- **Dobradiça Sensys de ângulo 20**
- **Ângulo de abertura 95°**

Folga mínima por porta

Espessura de porta mm	Distância C mm						
	3,0	4,0	4,5	5,0	6,0	7,0	8,0
15	0,2	0,2	0,2	0,2	0,2	0,2	0,2
16	0,3	0,3	0,3	0,3	0,3	0,3	0,3
17	0,4	0,4	0,4	0,4	0,4	0,4	0,4
18	0,6	0,6	0,6	0,6	0,6	0,5	0,5
19	0,8	0,8	0,8	0,8	0,7	0,7	0,7
20	1,1	1,0	1,0	1,0	1,0	0,9	0,9
21	1,4	1,3	1,3	1,3	1,2	1,2	1,2
22	2,2	1,8	1,7	1,6	1,6	1,5	1,4
23	3,0	2,6	2,4	2,2	2,0	1,9	1,8
24	3,9	3,4	3,2	3,0	2,6	2,4	2,2
25	4,8	4,2	4,0	3,8	3,4	3,0	2,8
26	5,7	5,1	4,8	4,6	4,2	3,8	3,4
27	6,6	6,0	5,7	5,5	5,0	4,5	4,2
28	7,5	6,9	6,6	6,3	5,8	5,3	4,9

Por favor note:

As entradas da tabela referem-se a portas com um raio de aresta de 1 mm.

Nas portas com outros raios, as alterações mínimas são as seguintes:

Raio 0 mm:
Valores indicados no quadro + 0,4 mm

Raio 3 mm:
Valores indicados no quadro - 0,6 mm

Nota

Nos desenhos abaixo apresentados, as dobradiças são representadas em conjunto com as distâncias dos calços de montagem na escala de 1:1. Admitindo que C, distância entre o copo e a aresta da ilharga, varia entre 3 e 8 mm conforme a montagem necessária, a distância entre o topo da ilharga e a linha de furos dos calços (standard 37) deve ser determinada mediante ensaio na porta e no painel lateral.

cobrimento total (B 6,5 mm) - escala 1:1

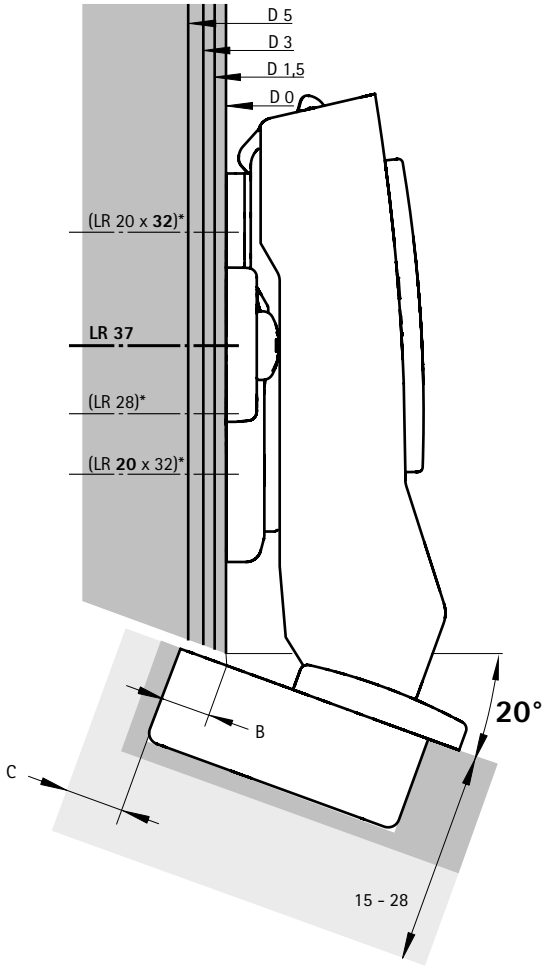

Indicações

- Calços de montagem 90 - 101
- Acessórios 102 - 107
- Informações técnicas 129 - 132

hettich.com/short/ck3rfxh

Dobradiça de montagem rápida

- **Dobradiça Sensys de ângulo W30**
- **Ângulo de abertura 95°, padrão de furação TH 52 x 5,5 mm**

- Classificação de qualidade segundo a norma EN 15570, nível 3
- Para portas com espressura de 15 - 28 mm
- Profundidade do copo 12,8 mm
- Afinação do cobrimento integrado +2 mm / -2 mm
- Afinação de profundidade integrado +3 mm / -2 mm
- Regulação da altura através do calço de montagem
- Aço/*zinco fundido sob pressão niquelado

Esquema de furação

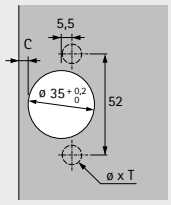

cobrimento total
(Base B 2 mm)

a trabalhar por dentro
(Base B -16 mm)

Com amortecimento integrado, com função de auto-fechamento (Sensys 8639i W30)

Montagem do copo	Furo de montagem ø x T mm	**cobrimento total 50 unid.**	**a trabalhar por dentro 50 unid.**
com parafuso	-	**9 088 016**	**9 088 017**
para inserir à pressão	ø 10 x 11	**9 088 034**	
Montagem rápida Fix	ø 10 x 6	**9 088 070**	
com buchas de expansão	ø 10 x 11	**9 088 082**	

Sem amortecimento, com função de fecho automático (Sensys 8639 W30)

Montagem do copo	Furo de montagem ø x T mm	**cobrimento total 50 unid.**	**a trabalhar por dentro 50 unid.**
com parafuso	-	**9 088 100**	**9 088 101**
Montagem rápida Fix	ø 10 x 6	**9 088 136**	

Sem amortecimento, sem função de fecho automático, para aplicações sem puxadores (Sensys 8669 W30)

Montagem do copo	Furo de montagem ø x T mm	**cobrimento total 50 unid.**	**a trabalhar por dentro 50 unid.**
com parafuso	-	**9 088 176**	**9 088 177**
Montagem rápida Fix	ø 10 x 6	**9 088 212**	

Dobradiça de montagem rápida

- **Dobradiça Sensys de ângulo W30**
- **Ângulo de abertura 95°, padrão de furação TH 52 x 5,5 mm**

- Classificação de qualidade segundo a norma EN 15570, nível 3
- Para portas com espressura de 15 - 28 mm
- Profundidade do copo 12,8 mm
- Afinação do cobrimento integrado +2 mm / -2 mm
- Afinação de profundidade integrado +3 mm / -2 mm
- Regulação da altura através do calço de montagem
- Aço em preto obsidiano

Esquema de furação

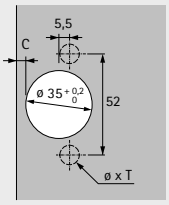

cobrimento total
(Base B 2 mm)

Com amortecimento integrado, com função de auto-fechamento (Sensys 8639i W30)

Montagem do copo	Furo de montagem ø x T mm	**cobrimento total 50 unid.**
com parafuso	-	**9 091 745**
com buchas de expansão	ø 10 x 11	**9 091 777**

Sem amortecimento, sem função de fecho automático, para aplicações sem puxadores (Sensys 8669 W30)

Montagem do copo	Furo de montagem ø x T mm	**cobrimento total 50 unid.**
com parafuso	-	**9 091 749**
com buchas de expansão	ø 10 x 11	**9 091 781**

Dobradiça de montagem rápida

- **Dobradiça Sensys de ângulo W30**
- **Ângulo de abertura 95°, padrão de furação TB 45 x 9,5 mm**

- Classificação de qualidade segundo a norma EN 15570, nível 3
- Para portas com espressura de 15 - 28 mm
- Profundidade do copo 12,8 mm
- Afinação do cobrimento integrado +2 mm / -2 mm
- Afinação de profundidade integrado +3 mm / -2 mm
- Regulação da altura através do calço de montagem
- Aço/*zinco fundido sob pressão niquelado

Esquema de furação

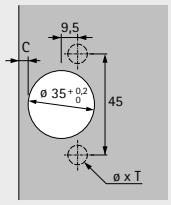

cobrimento total
(Base B 2 mm)

a trabalhar por dentro
(Base B -16 mm)

Com amortecimento integrado, com função de auto-fechamento (Sensys 8639i W30)

Montagem do copo	Furo de montagem ø x T mm	**cobrimento total** **50 unid.**	**a trabalhar por dentro** **50 unid.**
com parafuso	-	**9 088 022**	**9 088 023**
para inserir à pressão	ø 8 x 11	**9 088 040**	
Montagem rápida Fix	ø 8 x 6	**9 088 076**	

Sem amortecimento, com função de fecho automático (Sensys 8639 W30)

Montagem do copo	Furo de montagem ø x T mm	**cobrimento total** **50 unid.**
Montagem rápida Fix	ø 8 x 6	**9 088 142**

Sem amortecimento, sem função de fecho automático, para aplicações sem puxadores (Sensys 8669 W30)

Montagem do copo	Furo de montagem ø x T mm	**cobrimento total** **50 unid.**
Montagem rápida Fix	ø 8 x 6	**9 088 218**

Dobradiça de montagem rápida

- **Dobradiça Sensys de ângulo W30**
- **Ângulo de abertura 95°, esquema de furação TS 48 x 6 mm**

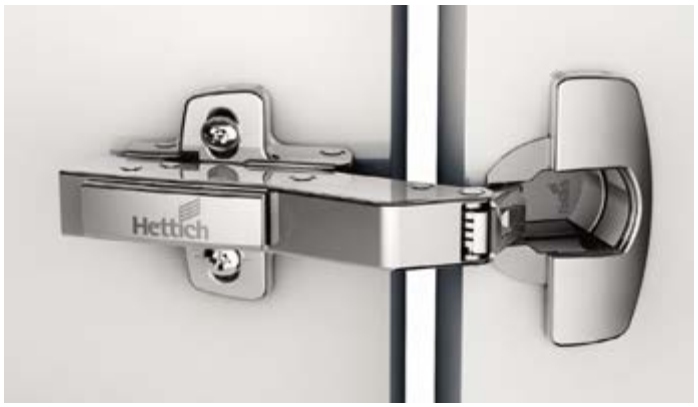

- Classificação de qualidade segundo a norma EN 15570, nível 3
- Para portas com espressura de 15 - 28 mm
- Profundidade do copo 12,8 mm
- Afinação do cobrimento integrado +2 mm / -2 mm
- Afinação de profundidade integrado +3 mm / -2 mm
- Regulação da altura através do calço de montagem
- Aço/*zinco fundido sob pressão niquelado

Esquema de furação

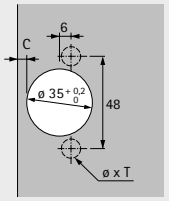

cobrimento total
(Base B 2 mm)

a trabalhar por dentro
(Base B -16 mm)

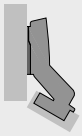

Com amortecimento integrado, com função de auto-fechamento (Sensys 8639i W30)

Montagem do copo	Furo de montagem ø x T mm	**cobrimento total** **50 unid.**	**a trabalhar por dentro** **50 unid.**
com parafuso	-	**9 088 028**	**9 088 029**
para inserir à pressão	ø 10 x 11	**9 088 046**	
Montagem rápida Fix	ø 10 x 6	**9 088 070**	

Sem amortecimento, com função de fecho automático (Sensys 8639 W30)

Montagem do copo	Furo de montagem ø x T mm	**cobrimento total** **50 unid.**
Montagem rápida Fix	ø 10 x 6	**9 088 136**

Sem amortecimento, sem função de fecho automático, para aplicações sem puxadores (Sensys 8669 W30)

Montagem do copo	Furo de montagem ø x T mm	**cobrimento total** **50 unid.**
Montagem rápida Fix	ø 10 x 6	**9 088 212**

Dobradiça de montagem rápida

- **Dobradiça Sensys de ângulo W30**
- **Ângulo de abertura 95°**

Folga mínima por porta

Espessura de porta mm	Distância C mm						
	3,0	4,0	4,5	5,0	6,0	7,0	8,0
15	0,2	0,2	0,2	0,2	0,2	0,2	0,2
16	0,3	0,3	0,3	0,3	0,3	0,3	0,3
17	0,4	0,4	0,4	0,4	0,4	0,4	0,4
18	0,6	0,6	0,6	0,6	0,6	0,5	0,5
19	0,8	0,8	0,8	0,8	0,7	0,7	0,7
20	1,1	1,0	1,0	1,0	1,0	0,9	0,9
21	1,4	1,3	1,3	1,3	1,2	1,2	1,2
22	2,2	1,8	1,7	1,6	1,6	1,5	1,4
23	3,0	2,6	2,4	2,2	2,0	1,9	1,8
24	3,9	3,4	3,2	3,0	2,6	2,4	2,2
25	4,8	4,2	4,0	3,8	3,4	3,0	2,8
26	5,7	5,1	4,8	4,6	4,2	3,8	3,4
27	6,6	6,0	5,7	5,5	5,0	4,5	4,2
28	7,5	6,9	6,6	6,3	5,8	5,3	4,9

Por favor note:

As entradas da tabela referem-se a portas com um raio de aresta de 1 mm.

Nas portas com outros raios, as alterações mínimas são as seguintes:

Raio 0 mm:
Valores indicados no quadro + 0,4 mm

Raio 3 mm:
Valores indicados no quadro - 0,6 mm

Nota

Nos desenhos abaixo apresentados, as dobradiças são representadas em conjunto com as distâncias dos calços de montagem na escala de 1:1. Admitindo que C, distância entre o copo e a aresta da ilharga, varia entre 3 e 8 mm conforme a montagem necessária, a distância entre o topo da ilharga e a linha de furos dos calços (standard 37) deve ser determinada mediante ensaio na porta e no painel lateral.

Encontrará mais informações sobre a configuração de no configurador de dobradiças na internet catálogo ou no nosso canal Hettich em YouTube.

com cobrimento total (B 2 mm) - escala 1:1

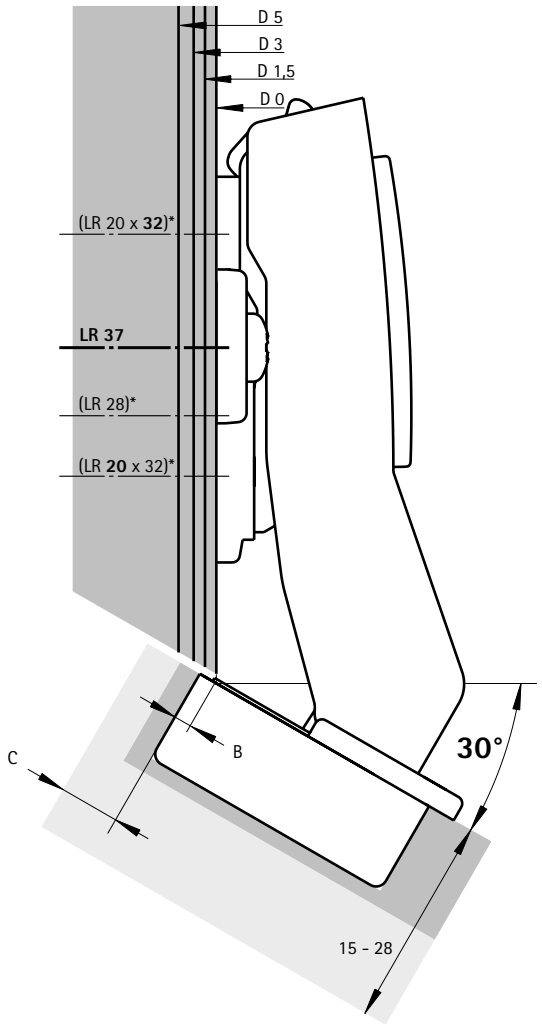

a trabalhar por dentro (B-16 mm) - escala 1:1

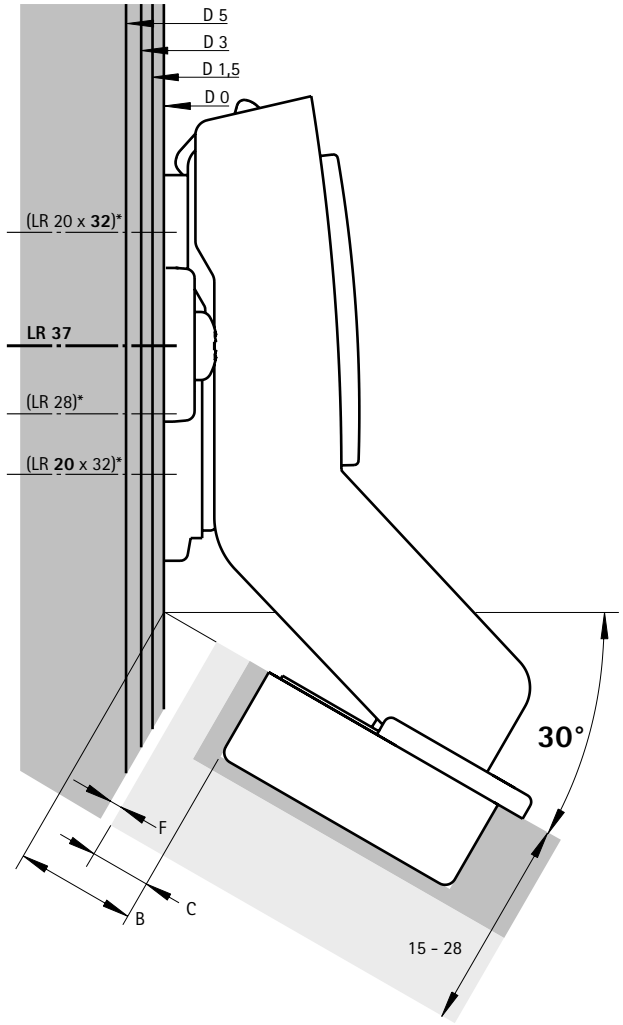

Indicações

- Calços de montagem 90 - 101
- Acessórios 102 - 107
- Informações técnicas 129 - 132

hettich.com/short/61b351

Dobradiça de montagem rápida

- **Dobradiça Sensys de ângulo 45**
- **Ângulo de abertura 95°, padrão de furação TH 52 x 5,5 mm**

- Classificação de qualidade segundo a norma EN 15570, nível 3
- Para portas com espressura de 15 - 28 mm
- Profundidade do copo 12,8 mm
- Afinação do cobrimento integrado +2 mm / -2 mm
- Afinação de profundidade integrado +3 mm / -2 mm
- Regulação da altura através do calço de montagem
- Aço/*zinco fundido sob pressão niquelado

Esquema de furação

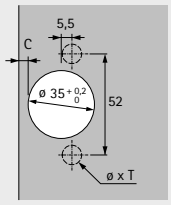

cobrimento total
(Base B 9 mm)

cobrimento total
(Base B -2 mm)

a trabalhar por dentro
(Base B -25 mm)

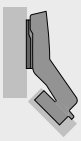

Com amortecimento integrado, com função de auto-fechamento (Sensys 8639i W45)

Montagem do copo	Furo de montagem ø x T mm	**cobrimento total** Base B 9 mm 50 unid.	Base B -2 mm 50 unid.	**a trabalhar por dentro** Base B -25 mm 50 unid.
com parafuso	-	**9 088 018**	**9 088 019**	**9 088 020**
para inserir à pressão	ø 10 x 11	**9 088 036**	**9 088 037**	
Montagem rápida Fix	ø 10 x 6	**9 088 072**	**9 088 073**	
com buchas de expansão	ø 10 x 11	**9 088 084**	**9 088 085**	

Sem amortecimento, com função de fecho automático (Sensys 8639 W45)

Montagem do copo	Furo de montagem ø x T mm	**cobrimento total** Base B 9 mm 50 unid.	Base B -2 mm 50 unid.	**a trabalhar por dentro** Base B -25 mm 50 unid.
com parafuso	-	**9 088 102**	**9 088 103**	**9 088 104**
Montagem rápida Fix	ø 10 x 6	**9 088 138**	**9 088 139**	

Sem amortecimento, sem função de fecho automático, para aplicações sem puxadores (Sensys 8669 W45)

Montagem do copo	Furo de montagem ø x T mm	**cobrimento total** Base B 9 mm 50 unid.	Base B -2 mm 50 unid.	**a trabalhar por dentro** Base B -25 mm 50 unid.
com parafuso	-	**9 088 178**	**9 088 179**	**9 088 180**
Montagem rápida Fix	ø 10 x 6	**9 088 214**	**9 088 215**	

Dobradiça de montagem rápida

- **Dobradiça Sensys de ângulo 45**
- **Ângulo de abertura 95°, padrão de furação TH 52 x 5,5 mm**

- Classificação de qualidade segundo a norma EN 15570, nível 3
- Para portas com espressura de 15 - 28 mm
- Profundidade do copo 12,8 mm
- Afinação do cobrimento integrado +2 mm / -2 mm
- Afinação de profundidade integrado +3 mm / -2 mm
- Regulação da altura através do calço de montagem
- Aço em preto obsidiano

Esquema de furação

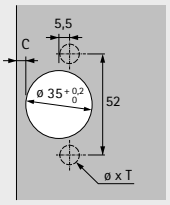

cobrimento total
(Base B 9 mm)

cobrimento total
(Base B -2 mm)

Com amortecimento integrado, com função de auto-fechamento (Sensys 8639i W45)

Montagem do copo	Furo de montagem ø x T mm	**cobrimento total** Base B 9 mm 50 unid.	**cobrimento total** Base B -2 mm 50 unid.
com parafuso	-	**9 091 746**	**9 091 747**
com buchas de expansão	ø 10 x 11	**9 091 778**	**9 091 779**

Sem amortecimento, sem função de fecho automático, para aplicações sem puxadores (Sensys 8669 W45)

Montagem do copo	Furo de montagem ø x T mm	**cobrimento total** Base B 9 mm 50 unid.	**cobrimento total** Base B -2 mm 50 unid.
com parafuso	-	**9 091 750**	**9 091 751**
com buchas de expansão	ø 10 x 11	**9 091 782**	**9 091 783**

Dobradiça de montagem rápida

- **Dobradiça Sensys de ângulo 45**
- **Ângulo de abertura 95°, padrão de furação TB 45 x 9,5 mm**

- Classificação de qualidade segundo a norma EN 15570, nível 3
- Para portas com espressura de 15 - 28 mm
- Profundidade do copo 12,8 mm
- Afinação do cobrimento integrado +2 mm / -2 mm
- Afinação de profundidade integrado +3 mm / -2 mm
- Regulação da altura através do calço de montagem
- Aço/*zinco fundido sob pressão niquelado

Esquema de furação

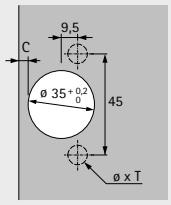

cobrimento total
(Base B 9 mm)

cobrimento total
(Base B -2 mm)

a trabalhar por dentro
(Base B -25 mm)

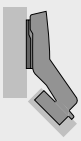

Com amortecimento integrado, com função de auto-fechamento (Sensys 8639i W45)

Montagem do copo	Furo de montagem ø x T mm	**cobrimento total** Base B 9 mm 50 unid.	Base B -2 mm 50 unid.	**a trabalhar por dentro** Base B -25 mm 50 unid.
com parafuso	-	**9 088 024**	**9 088 025**	**9 088 026**
para inserir à pressão	ø 8 x 11	**9 088 042**	**9 088 043**	
Montagem rápida Fix	ø 8 x 6	**9 088 078**	**9 088 079**	

Sem amortecimento, com função de fecho automático (Sensys 8639 W45)

Montagem do copo	Furo de montagem ø x T mm	**cobrimento total** Base B 9 mm 50 unid.	Base B -2 mm 50 unid.
Montagem rápida Fix	ø 8 x 6	**9 088 144**	**9 088 145**

Sem amortecimento, sem função de fecho automático, para aplicações sem puxadores (Sensys 8669 W45)

Montagem do copo	Furo de montagem ø x T mm	**cobrimento total** Base B 9 mm 50 unid.	Base B -2 mm 50 unid.
Montagem rápida Fix	ø 8 x 6	**9 088 220**	**9 088 221**

Dobradiça de montagem rápida

- **Dobradiça Sensys de ângulo 45**
- **Ângulo de abertura 95°, esquema de furação TB 45 x 9,5 mm**

New

- Classificação de qualidade segundo a norma EN 15570, nível 3
- Para portas com espressura de 15 - 28 mm
- Profundidade do copo 12,8 mm
- Afinação do cobrimento integrado +2 mm / -2 mm
- Afinação de profundidade integrado +3 mm / -2 mm
- Regulação da altura através do calço de montagem
- Aço em preto obsidiano

Esquema de furação

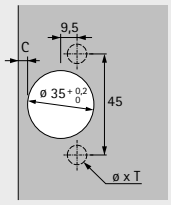

cobrimento total
(Base B -2 mm)

Com amortecimento integrado, com função de auto-fechamento (Sensys 8639i W45)

Montagem do copo	Furo de montagem ø x T mm	**cobrimento total** **50 unid.**
com parafuso	-	**9 091 879**
com buchas de expansão	ø 8 x 11	**9 091 880**

Dobradiça de montagem rápida

- **Dobradiça Sensys de ângulo 45**
- **Ângulo de abertura 95°, esquema de furação TS 48 x 6 mm**

- Classificação de qualidade segundo a norma EN 15570, nível 3
- Para portas com espressura de 15 - 28 mm
- Profundidade do copo 12,8 mm
- Afinação do cobrimento integrado +2 mm / -2 mm
- Afinação de profundidade integrado +3 mm / -2 mm
- Regulação da altura através do calço de montagem
- Aço/*zinco fundido sob pressão niquelado

Esquema de furação	cobrimento total (Base B 9 mm)	cobrimento total (Base B -2 mm)	a trabalhar por dentro (Base B -25 mm)
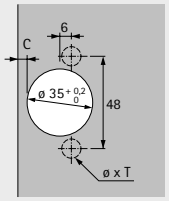			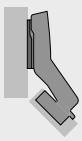

Com amortecimento integrado, com função de auto-fechamento (Sensys 8639i W45)

Montagem do copo	Furo de montagem ø x T mm	**cobrimento total** Base B 9 mm 50 unid.	Base B -2 mm 50 unid.	**a trabalhar por dentro** Base B -25 mm 50 unid.
com parafuso	-	**9 088 030**	**9 088 031**	**9 088 032**
para inserir à pressão	ø 10 x 11	**9 088 048**	**9 088 049**	
Montagem rápida Fix	ø 10 x 6	**9 088 072**	**9 088 073**	

Sem amortecimento, com função de fecho automático (Sensys 8639 W45)

Montagem do copo	Furo de montagem ø x T mm	**cobrimento total** Base B 9 mm 50 unid.	Base B -2 mm 50 unid.
Montagem rápida Fix	ø 10 x 6	**9 088 138**	**9 088 139**

Sem amortecimento, sem função de fecho automático, para aplicações sem puxadores (Sensys 8669 W45)

Montagem do copo	Furo de montagem ø x T mm	**cobrimento total** Base B 9 mm 50 unid.	Base B -2 mm 50 unid.
Montagem rápida Fix	ø 10 x 6	**9 088 214**	**9 088 215**

Dobradiça de montagem rápida

- **Dobradiça Sensys de ângulo 45**
- **Ângulo de abertura 95°**

Folga mínima por porta

Espessura de porta mm	Distância C mm						
	3,0	4,0	4,5	5,0	6,0	7,0	8,0
15	0,2	0,2	0,2	0,2	0,2	0,2	0,2
16	0,3	0,3	0,3	0,3	0,3	0,3	0,3
17	0,4	0,4	0,4	0,4	0,4	0,4	0,4
18	0,6	0,6	0,6	0,6	0,6	0,5	0,5
19	0,8	0,8	0,8	0,8	0,7	0,7	0,7
20	1,1	1,0	1,0	1,0	1,0	0,9	0,9
21	1,4	1,3	1,3	1,3	1,2	1,2	1,2
22	2,2	1,8	1,7	1,6	1,6	1,5	1,4
23	3,0	2,6	2,4	2,2	2,0	1,9	1,8
24	3,9	3,4	3,2	3,0	2,6	2,4	2,2
25	4,8	4,2	4,0	3,8	3,4	3,0	2,8
26	5,7	5,1	4,8	4,6	4,2	3,8	3,4
27	6,6	6,0	5,7	5,5	5,0	4,5	4,2
28	7,5	6,9	6,6	6,3	5,8	5,3	4,9

Por favor note:

As entradas da tabela referem-se a portas com um raio de aresta de 1 mm.

Nas portas com outros raios, as alterações mínimas são as seguintes:

Raio 0 mm:
Valores indicados no quadro + 0,4 mm

Raio 3 mm:
Valores indicados no quadro - 0,6 mm

Nota

Nos desenhos abaixo apresentados, as dobradiças são representadas em conjunto com as distâncias dos calços de montagem na escala de 1:1. Admitindo que C, distância entre o copo e a aresta da ilharga, varia entre 3 e 8 mm conforme a montagem necessária, a distância entre o topo da ilharga e a linha de furos dos calços (standard 37) deve ser determinada mediante ensaio na porta e no painel lateral.

Encontrará mais informações sobre a configuração de no configurador de dobradiças na internet catálogo ou no nosso canal Hettich em YouTube.

Com cobrimento total (B 9 mm) - escala 1:1

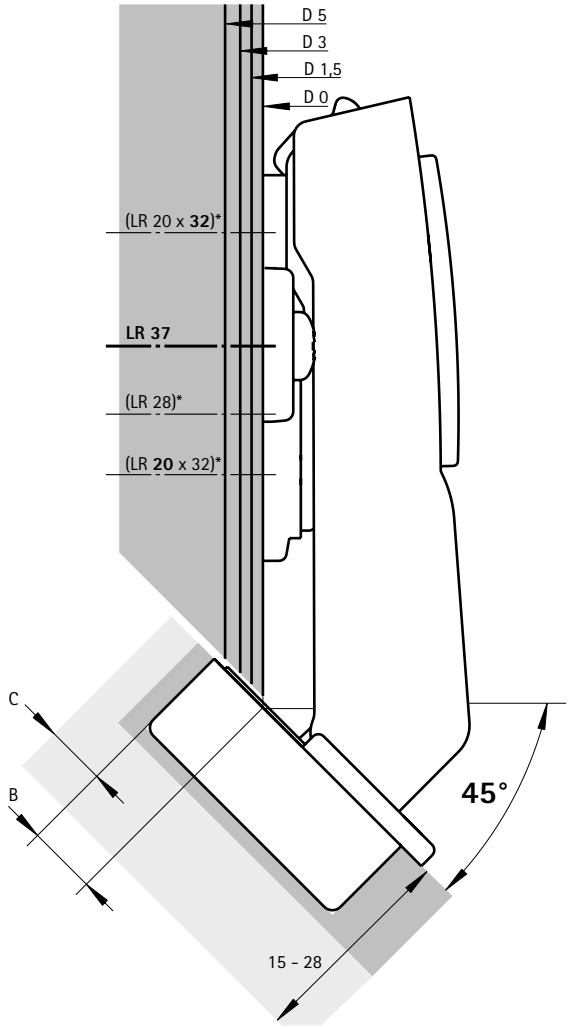

Com cobrimento total (B -2 mm) - escala 1:1

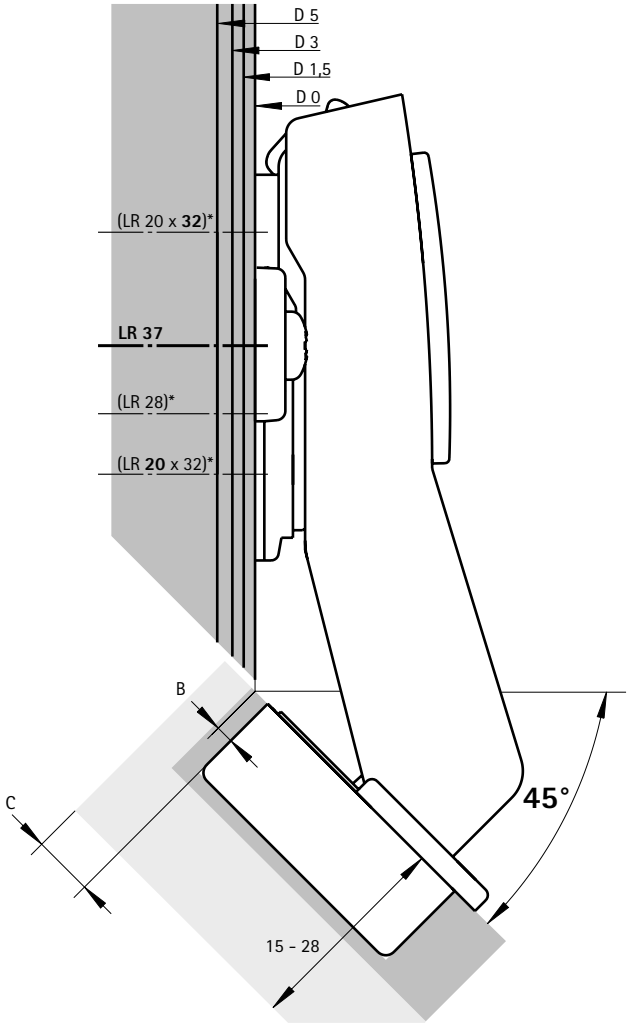

Dobradiça de montagem rápida

- **Dobradiça Sensys de ângulo 45**
- **Ângulo de abertura 95°**

Folga mínima por porta

Espessura de porta mm	Distância C mm						
	3,0	4,0	4,5	5,0	6,0	7,0	8,0
15	0,2	0,2	0,2	0,2	0,2	0,2	0,2
16	0,3	0,3	0,3	0,3	0,3	0,3	0,3
17	0,4	0,4	0,4	0,4	0,4	0,4	0,4
18	0,6	0,6	0,6	0,6	0,6	0,5	0,5
19	0,8	0,8	0,8	0,8	0,7	0,7	0,7
20	1,1	1,0	1,0	1,0	1,0	0,9	0,9
21	1,4	1,3	1,3	1,3	1,2	1,2	1,2
22	2,2	1,8	1,7	1,6	1,6	1,5	1,4
23	3,0	2,6	2,4	2,2	2,0	1,9	1,8
24	3,9	3,4	3,2	3,0	2,6	2,4	2,2
25	4,8	4,2	4,0	3,8	3,4	3,0	2,8
26	5,7	5,1	4,8	4,6	4,2	3,8	3,4
27	6,6	6,0	5,7	5,5	5,0	4,5	4,2
28	7,5	6,9	6,6	6,3	5,8	5,3	4,9

Por favor note:

As entradas da tabela referem-se a portas com um raio de aresta de 1 mm.

Nas portas com outros raios, as alterações mínimas são as seguintes:

Raio 0 mm:
Valores indicados no quadro + 0,4 mm

Raio 3 mm:
Valores indicados no quadro - 0,6 mm

Nota

Nos desenhos abaixo apresentados, as dobradiças são representadas em conjunto com as distâncias dos calços de montagem na escala de 1:1. Admitindo que C, distância entre o copo e a aresta da ilharga, varia entre 3 e 8 mm conforme a montagem necessária, a distância entre o topo da ilharga e a linha de furos dos calços (standard 37) deve ser determinada mediante ensaio na porta e no painel lateral.

Encontrará mais informações sobre a configuração de no configurador de dobradiças na internet catálogo ou no nosso canal Hettich em YouTube.

a trabalhar por dentro (B -25 mm) - escala 1:1

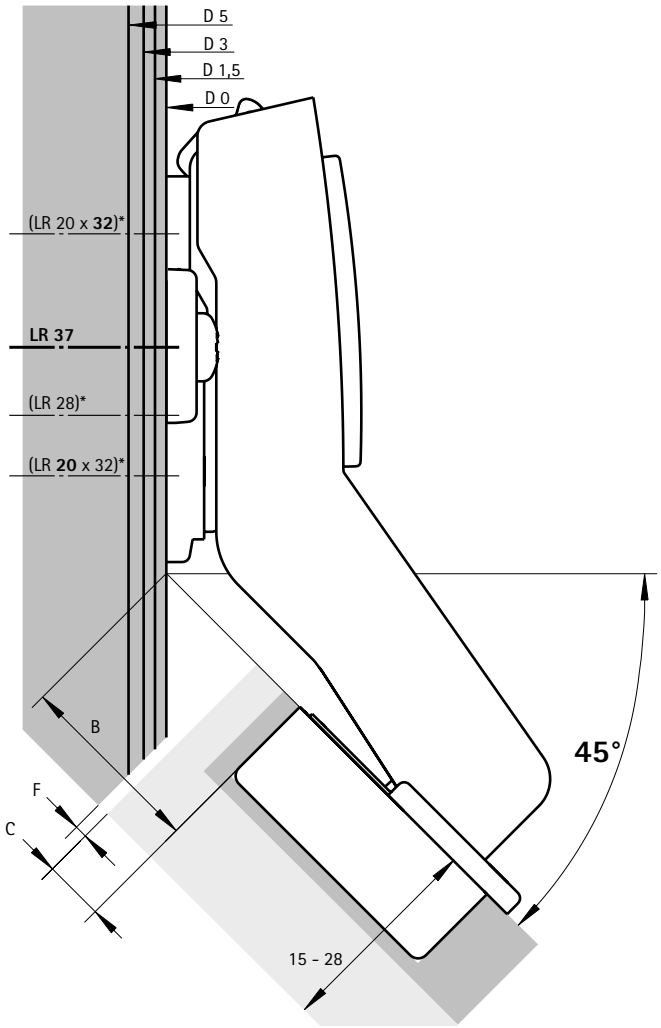

Indicações

- Calços de montagem 90 - 101
- Acessórios 102 - 107
- Informações técnicas 129 - 132

hettich.com/short/44e397

Dobradiça de montagem rápida

- **Dobradiça Sensys de ângulo 90**
- **Ângulo de abertura 95°, padrão de furação TH 52 x 5,5 mm**

- Classificação de qualidade segundo a norma EN 15570, nível 3
- Para portas com espressura de 15 - 28 mm
- Profundidade do copo 12,8 mm
- Afinação integrado para o cobrimento da porta +1 mm / -2 mm
- Afinação integrado das folgas +3 mm / -2 mm
- Regulação da altura através do calço de montagem
- Aço niquelado

Esquema de furação

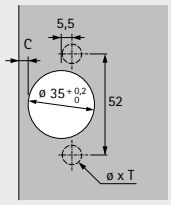

a trabalhar por dentro
(Base B 4 mm)

Com amortecimento integrado, com função de auto-fechamento (Sensys 8639i W90)

Montagem do copo	Furo de montagem ø x T mm	**a trabalhar por dentro 50 unid.**
com parafuso	-	**9 088 021**
para inserir à pressão	ø 10 x 11	**9 088 039**
Montagem rápida Fix	ø 10 x 6	**9 088 075**
com buchas de expansão	ø 10 x 11	**9 088 087**

Sem amortecimento, com função de fecho automático (Sensys 8639 W90)

Montagem do copo	Furo de montagem ø x T mm	**a trabalhar por dentro 50 unid.**
com parafuso	-	**9 088 105**
para inserir à pressão	ø 10 x 11	**9 088 123**
Montagem rápida Fix	ø 10 x 6	**9 088 141**
com buchas de expansão	ø 10 x 11	**9 088 159**

Sem amortecimento, sem função de fecho automático, para aplicações sem puxadores (Sensys 8669 W90)

Montagem do copo	Furo de montagem ø x T mm	**a trabalhar por dentro 50 unid.**
com parafuso	-	**9 088 181**
para inserir à pressão	ø 10 x 11	**9 088 199**
Montagem rápida Fix	ø 10 x 6	**9 088 217**
com buchas de expansão	ø 10 x 11	**9 088 229**

Dobradiça de montagem rápida

- **Dobradiça Sensys de ângulo 90**
- **Ângulo de abertura 95°, padrão de furação TH 52 x 5,5 mm**

- Classificação de qualidade segundo a norma EN 15570, nível 3
- Para portas com espressura de 15 - 28 mm
- Profundidade do copo 12,8 mm
- Afinação integrado para o cobrimento da porta +1 mm / -2 mm
- Afinação integrado das folgas +3 mm / -2 mm
- Regulação da altura através do calço de montagem
- Aço em preto obsidiano

Esquema de furação

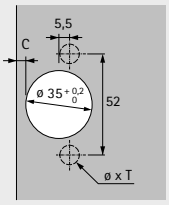

a trabalhar por dentro
(Base B 4 mm)

Com amortecimento integrado, com função de auto-fechamento (Sensys 8639i W90)

Montagem do copo	Furo de montagem ø x T mm	**a trabalhar por dentro** **50 unid.**
com parafuso	-	**9 091 748**
com buchas de expansão	ø 10 x 11	**9 091 780**

Sem amortecimento, sem função de fecho automático, para aplicações sem puxadores (Sensys 8669 W90)

Montagem do copo	Furo de montagem ø x T mm	**a trabalhar por dentro** **50 unid.**
com parafuso	-	**9 091 752**
com buchas de expansão	ø 10 x 11	**9 091 784**

Dobradiça de montagem rápida

- **Dobradiça Sensys de ângulo 90**
- **Ângulo de abertura 95°, padrão de furação TB 45 x 9,5 mm**

- Classificação de qualidade segundo a norma EN 15570, nível 3
- Para portas com espressura de 15 - 28 mm
- Profundidade do copo 12,8 mm
- Afinação integrado para o cobrimento da porta +1 mm / -2 mm
- Afinação integrado das folgas +3 mm / -2 mm
- Regulação da altura através do calço de montagem
- Aço niquelado

Esquema de furação

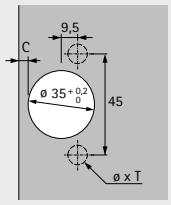

a trabalhar por dentro
(Base B 4 mm)

Com amortecimento integrado, com função de auto-fechamento (Sensys 8639i W90)

Montagem do copo	Furo de montagem ø x T mm	**a trabalhar por dentro** **50 unid.**
com parafuso	-	**9 088 027**
para inserir à pressão	ø 8 x 11	**9 088 045**
Montagem rápida Fix	ø 8 x 6	**9 088 081**
com buchas de expansão	ø 8 x 11	**9 088 093**

Sem amortecimento, com função de fecho automático (Sensys 8639 W90)

Montagem do copo	Furo de montagem ø x T mm	**a trabalhar por dentro** **50 unid.**
Montagem rápida Fix	ø 8 x 6	**9 088 147**

Sem amortecimento, sem função de fecho automático, para aplicações sem puxadores (Sensys 8669 W90)

Montagem do copo	Furo de montagem ø x T mm	**a trabalhar por dentro** **50 unid.**
Montagem rápida Fix	ø 8 x 6	**9 088 223**

Dobradiça de montagem rápida

- **Dobradiça Sensys de ângulo 90**
- **Ângulo de abertura 95°, esquema de furação TB 45 x 9,5 mm**

New

- Classificação de qualidade segundo a norma EN 15570, nível 3
- Para portas com espressura de 15 - 28 mm
- Profundidade do copo 12,8 mm
- Afinação integrado para o cobrimento da porta +1 mm / -2 mm
- Afinação integrado das folgas +3 mm / -2 mm
- Regulação da altura através do calço de montagem
- Aço em preto obsidiano

Esquema de furação

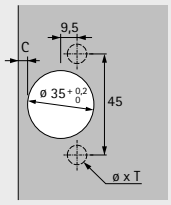

a trabalhar por dentro
(Base B 4 mm)

Com amortecimento integrado, com função de auto-fechamento (Sensys 8639i W90)

Montagem do copo	Furo de montagem ø x T mm	**a trabalhar por dentro** **50 unid.**
com parafuso	-	**9 091 881**
com buchas de expansão	ø 8 x 11	**9 091 882**

Dobradiça de montagem rápida

- **Dobradiça Sensys de ângulo 90**
- **Ângulo de abertura 95°, esquema de furação TS 48 x 6 mm**

- Classificação de qualidade segundo a norma EN 15570, nível 3
- Para portas com espressura de 15 - 28 mm
- Profundidade do copo 12,8 mm
- Afinação integrado para o cobrimento da porta +1 mm / -2 mm
- Afinação integrado das folgas +3 mm / -2 mm
- Regulação da altura através do calço de montagem
- Aço niquelado

Esquema de furação

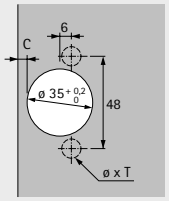

a trabalhar por dentro
(Base B 4 mm)

Com amortecimento integrado, com função de auto-fechamento (Sensys 8639i W90)

Montagem do copo	Furo de montagem ø x T mm	**a trabalhar por dentro** **50 unid.**
com parafuso	-	**9 088 033**
para inserir à pressão	ø 10 x 11	**9 088 051**
Montagem rápida Fix	ø 10 x 6	**9 088 075**
com buchas de expansão	ø 10 x 11	**9 088 099**

Sem amortecimento, com função de fecho automático (Sensys 8639 W90)

Montagem do copo	Furo de montagem ø x T mm	**a trabalhar por dentro** **50 unid.**
Montagem rápida Fix	ø 10 x 6	**9 088 141**

Sem amortecimento, sem função de fecho automático, para aplicações sem puxadores (Sensys 8669 W90)

Montagem do copo	Furo de montagem ø x T mm	**a trabalhar por dentro** **50 unid.**
Montagem rápida Fix	ø 10 x 6	**9 088 217**

Dobradiça de montagem rápida

- **Dobradiça Sensys de ângulo 90**
- **Ângulo de abertura 95°**

Folga mínima por porta

Espessura de porta mm	Distância C mm					
	3,0	4,0	4,5	5,0	6,0	7,0
15	0,2	0,2	0,2	0,2	0,2	0,2
16	0,3	0,3	0,3	0,3	0,3	0,3
17	0,4	0,4	0,4	0,4	0,4	0,4
18	0,6	0,6	0,6	0,6	0,6	0,5
19	0,8	0,8	0,8	0,8	0,7	0,7
20	1,1	1,0	1,0	1,0	1,0	0,9
21	1,4	1,3	1,3	1,3	1,2	1,2
22	2,2	1,8	1,7	1,6	1,6	1,5
23	3,0	2,6	2,4	2,2	2,0	1,9
24	3,9	3,4	3,2	3,0	2,6	2,4
25	4,8	4,2	4,0	3,8	3,4	3,0
26	5,7	5,1	4,8	4,6	4,2	3,8
27	6,6	6,0	5,7	5,5	5,0	4,5
28	7,5	6,9	6,6	6,3	5,8	5,3

Por favor note:

As entradas da tabela referem-se a portas com um raio de aresta de 1 mm.

Nas portas com outros raios, as alterações mínimas são as seguintes:

Raio 0 mm:
Valores indicados no quadro + 0,4 mm

Raio 3 mm:
Valores indicados no quadro - 0,6 mm

Nota

Nos desenhos abaixo apresentados, as dobradiças são representadas em conjunto com as distâncias dos calços de montagem na escala de 1:1. Admitindo também a distância da chávena C (3 - 7 mm) como, no mínimo, revelar, a montagem necessária. A distância da placa e a linha de furos podem ser determinadas por desenho na porta e no painel lateral.

Encontrará mais informações sobre a configuração de no configurador de dobradiças na internet catálogo ou no nosso canal Hettich em YouTube.

Determinação da distância da linha de furos X mm quando se utiliza placa de montagem para linha de furos 37

Folga	Distância C mm							
mm	3,0	3,5	4,0	4,5	5,0	5,5	6,0	7,0
0,5	35,0	34,5	34,0	33,5	33,0	32,5	32,0	31,0
1,5	34,0	33,5	33,0	32,5	32,0	31,5	31,0	30,0
2,5	33,0	32,5	32,0	31,5	31,0	30,5	30,0	29,0
3,5	32,0	31,5	31,0	30,5	30,0	29,5	29,0	28,0
4,5	31,0	30,5	30,0	29,5	29,0	28,5	28,0	27,0
5,5	30,0	29,5	29,0	28,5	28,0	27,5	27,0	26,0
6,5	29,0	28,5	28,0	27,5	27,0	26,5	26,0	25,0
7,5	28,0	27,5	27,0	26,5	26,0	25,5	25,0	24,0

a trabalhar por dentro (B 4 mm) - escala 1:1

Distância D = 4 mm - desvio da porta
(O cobrimento da porta recomendado é de 1 mm)

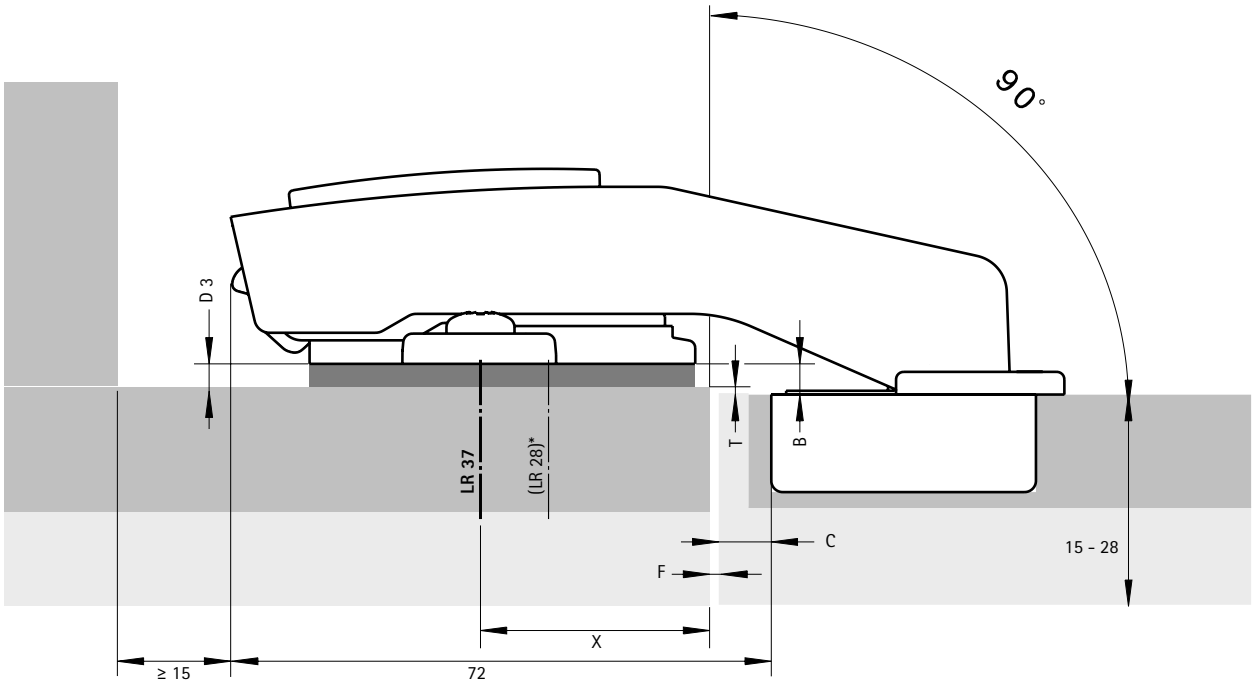

Indicações

- Calços de montagem 90 - 101
- Acessórios 102 - 107
- Informações técnicas 129 - 132

hettich.com/short/260da9

Dobradiça de montagem rápida

- **Dobradiça de ângulo Sensys W90, para aplicações de ilharga de cobrimento total**
- **Ângulo de abertura 95°, esquema de furação TH 52 x 5,5 mm**

New

- Classificação de qualidade segundo a norma EN 15570, nível 3
- Para portas com espressura de 15 - 28 mm
- Profundidade do copo 12,8 mm
- Afinação do cobrimento integrado +2 mm / -3 mm
- Ajuste de profundidade integrado +1,5 mm / -0,5 mm
- Regulação da altura através do calço de montagem
- Aço niquelado

Esquema de furação

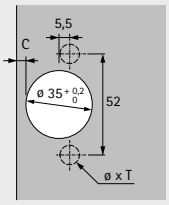

cobrimento total
(Base B 26 mm)

Com amortecimento integrado, com função de auto-fechamento (Sensys 8639i W90)

Montagem do copo	Furo de montagem ø x T mm	**cobrimento total** **50 unid.**
com parafuso	-	**9 087 529**
para inserir à pressão	ø 10 x 11	**9 087 532**
Montagem rápida Fix	ø 10 x 6	**9 087 535**
com buchas de expansão	ø 10 x 11	**9 087 539**

Sem amortecimento, com função de fecho automático (Sensys 8639 W90)

Montagem do copo	Furo de montagem ø x T mm	**cobrimento total** **50 unid.**
com parafuso	-	**9 087 555**
Montagem rápida Fix	ø 10 x 6	**9 087 561**

Sem amortecimento, sem função de fecho automático, para aplicações sem puxadores (Sensys 8669 W90)

Montagem do copo	Furo de montagem ø x T mm	**cobrimento total** **50 unid.**
com parafuso	-	**9 087 569**
Montagem rápida Fix	ø 10 x 6	**9 087 575**

Dobradiça de montagem rápida

- **Dobradiça de ângulo Sensys W90, para aplicações de ilharga de cobrimento total**
- **Ângulo de abertura 95°, esquema de furação TB 45 x 9,5 mm**

New

- Classificação de qualidade segundo a norma EN 15570, nível 3
- Para portas com espressura de 15 - 28 mm
- Profundidade do copo 12,8 mm
- Afinação do cobrimento integrado +2 mm / -3 mm
- Ajuste de profundidade integrado +1,5 mm / -0,5 mm
- Regulação da altura através do calço de montagem
- Aço niquelado

Esquema de furação

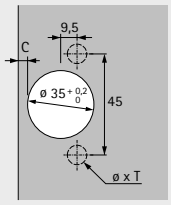

cobrimento total
(Base B 26 mm)

Com amortecimento integrado, com função de auto-fechamento (Sensys 8639i W90)

Montagem do copo	Furo de montagem ø x T mm	**cobrimento total** **50 unid.**
com parafuso	-	**9 087 542**
para inserir à pressão	ø 8 x 11	**9 087 545**
Montagem rápida Fix	ø 8 x 6	**9 087 549**

Sem amortecimento, com função de fecho automático (Sensys 8639 W90)

Montagem do copo	Furo de montagem ø x T mm	**cobrimento total** **50 unid.**
Montagem rápida Fix	ø 8 x 6	**9 087 578**

Sem amortecimento, sem função de fecho automático, para aplicações sem puxadores (Sensys 8669 W90)

Montagem do copo	Furo de montagem ø x T mm	**cobrimento total** **50 unid.**
Montagem rápida Fix	ø 8 x 6	**9 087 582**

Dobradiça de montagem rápida

- **Dobradiça de ângulo Sensys W90, para aplicações de ilharga de cobrimento total**
- **Ângulo de abertura 95°, esquema de furação TS 48 x 6 mm**

New

- Classificação de qualidade segundo a norma EN 15570, nível 3
- Para portas com espressura de 15 - 28 mm
- Profundidade do copo 12,8 mm
- Afinação do cobrimento integrado +2 mm / -3 mm
- Ajuste de profundidade integrado +1,5 mm / -0,5 mm
- Regulação da altura através do calço de montagem
- Aço niquelado

Esquema de furação

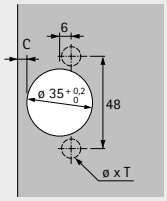

cobrimento total
(Base B 26 mm)

Com amortecimento integrado, com função de auto-fechamento (Sensys 8639i W90)

Montagem do copo	Furo de montagem ø x T mm	**cobrimento total 50 unid.**
com parafuso	-	**9 087 589**
para inserir à pressão	ø 10 x 11	**9 087 590**
Montagem rápida Fix	ø 10 x 6	**9 087 535**

Sem amortecimento, com função de fecho automático (Sensys 8639 W90)

Montagem do copo	Furo de montagem ø x T mm	**cobrimento total 50 unid.**
Montagem rápida Fix	ø 10 x 6	**9 087 561**

Sem amortecimento, sem função de fecho automático, para aplicações sem puxadores (Sensys 8669 W90)

Montagem do copo	Furo de montagem ø x T mm	**cobrimento total 50 unid.**
Montagem rápida Fix	ø 10 x 6	**9 087 575**

Dobradiça de montagem rápida

- **Dobradiça de ângulo Sensys W90, para aplicações de ilharga de cobrimento total**
- **Ângulo de abertura 95°**

Folga mínima por porta

Espessura de porta mm	Distância C mm					
	3,0	4,0	4,5	5,0	6,0	7,0
15	0,2	0,2	0,2	0,2	0,2	0,2
16	0,3	0,3	0,3	0,3	0,3	0,3
17	0,4	0,4	0,4	0,4	0,4	0,4
18	0,6	0,6	0,6	0,6	0,6	0,5
19	0,8	0,8	0,8	0,8	0,7	0,7
20	1,1	1,0	1,0	1,0	1,0	0,9
21	1,4	1,3	1,3	1,3	1,2	1,2
22	2,2	1,8	1,7	1,6	1,6	1,5
23	3,0	2,6	2,4	2,2	2,0	1,9
24	3,9	3,4	3,2	3,0	2,6	2,4
25	4,8	4,2	4,0	3,8	3,4	3,0
26	5,7	5,1	4,8	4,6	4,2	3,8
27	6,6	6,0	5,7	5,5	5,0	4,5
28	7,5	6,9	6,6	6,3	5,8	5,3

Por favor note:

As entradas da tabela referem-se a portas com um raio de aresta de 1 mm.

Nas portas com outros raios, as alterações mínimas são as seguintes:

Raio 0 mm:
Valores indicados no quadro + 0,4 mm

Raio 3 mm:
Valores indicados no quadro - 0,6 mm

Nota

Nos desenhos abaixo apresentados, as dobradiças são representadas em conjunto com as distâncias dos calços de montagem na escala de 1:1. Admitindo também a distância da chávena C (3 - 7 mm) como, no mínimo, revelar, a montagem necessária. A distância da placa e a linha de furos podem ser determinadas por desenho na porta e no painel lateral.

Cobrimento A = Distância C + 9 mm

cobrimento total (B 26 mm) - escala 1:1

Distância D = 24 mm - espessura do perno S
por exemplo, espessura do perno S = 19 mm: distância D = 5 mm

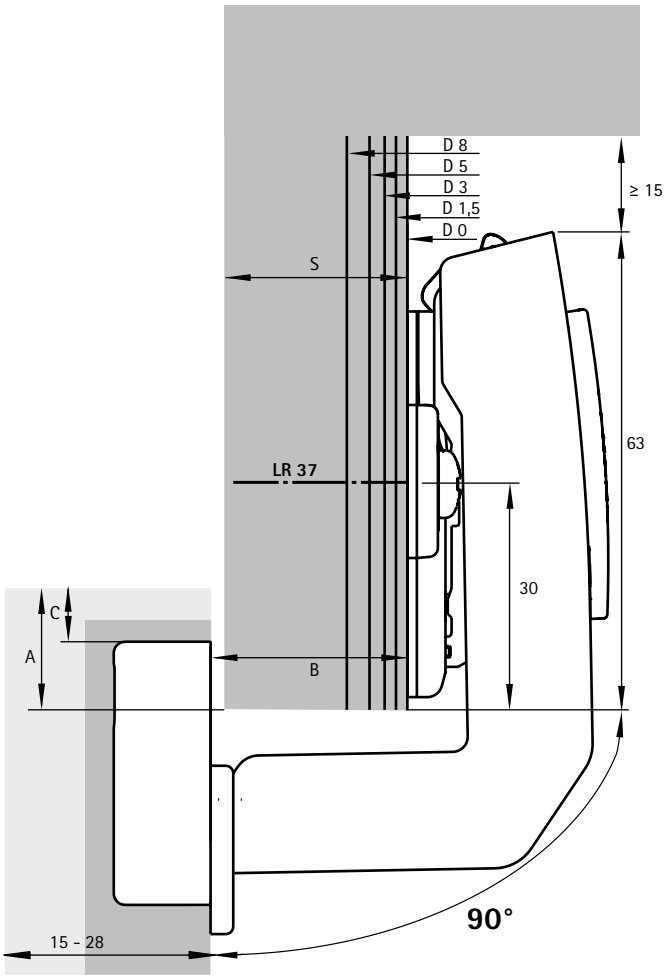

Indicações

- Calços de montagem 90 - 101
- Acessórios 102 - 107
- Informações técnicas 129 - 132

hettich.com/short/p9tobqw

Dobradiça de montagem rápida

- **Dobradiça Sensys para armação de alumínio**
- **Ângulo de abertura 95°**

- Classificação de qualidade segundo a norma EN 15570, nível 3
- Para perfis de alumínio de 19 mm de largura
- Afinação do cobrimento integrado +2 mm / -2 mm
- Afinação de profundidade integrado +3 mm / -2 mm
- Regulação da altura através do calço de montagem
- Aço niquelado
- Inclui 2 parafusos de fixação

	com cobrimento total (Base B 12,5 mm)	a cobrir 1/2 ilharga (Base B 3 mm)	a trabalhar por dentro (Base B -4 mm)
	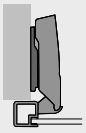	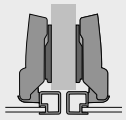	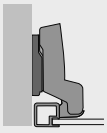

Com amortecimento integrado, com função de auto-fechamento (Sensys 8638i)

Montagem do copo	Furo de montagem ø x T mm	**com cobrimento total** **50 unid.**	**a cobrir 1/2 ilharga** **50 unid.**	**a trabalhar por dentro** **50 unid.**
com parafuso	-	**9 072 524**	**9 072 525**	**9 072 526**

Sem amortecimento, com função de fecho automático (Sensys 8638))

Montagem do copo	Furo de montagem ø x T mm	**com cobrimento total** **50 unid.**	**a cobrir 1/2 ilharga** **50 unid.**	**a trabalhar por dentro** **50 unid.**
com parafuso	-	**9 072 527**	**9 072 528**	**9 072 529**

Sem amortecimento, sem função de fecho automático, para aplicações sem puxadores (Sensys 8668))

Montagem do copo	Furo de montagem ø x T mm	**com cobrimento total** **50 unid.**	**a cobrir 1/2 ilharga** **50 unid.**	**a trabalhar por dentro** **50 unid.**
com parafuso	-	**9 072 530**	**9 072 531**	**9 072 532**

Dobradiça de montagem rápida

- **Dobradiça Sensys para armação de alumínio**
- **Ângulo de abertura 95°**

- Classificação de qualidade segundo a norma EN 15570, nível 3
- Para perfis de alumínio de 19 mm de largura
- Afinação do cobrimento integrado +2 mm / -2 mm
- Afinação de profundidade integrado +3 mm / -2 mm
- Regulação da altura através do calço de montagem
- Aço em preto obsidiano
- Inclui 2 parafusos de fixação

	com cobrimento total (Base B 12,5 mm)
	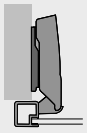

Com amortecimento integrado, com função de auto-fechamento (Sensys 8638i)

Montagem do copo	Furo de montagem ø x T mm	**com cobrimento total**	
		50 unid.	**200 unid.**
com parafuso	-	**9 091 744**	**9 091 991**

Dobradiça de montagem rápida

- **Dobradiça Sensys para armação de alumínio**
- **Ângulo de abertura 95°**

Montagem

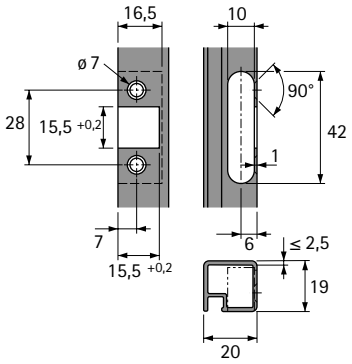

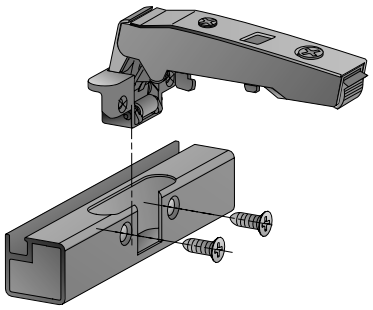

Saliências / profundidade de montagem

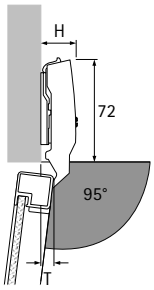

Saliência da dobradiça H / saliência da porta T com distância D = 0

Opção de montagem	H mm	T mm
com cobrimento total	25,0	8,0
a cobrir 1/2 ilharga	31,0	17,5
a trabalhar por dentro	38,0	24,5

com cobrimento total

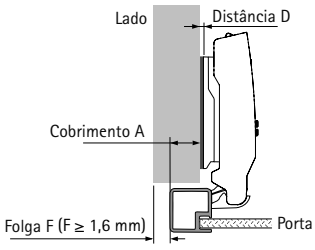

Distância D = 4,5 mm + B - A
= 4,5 mm + 12,5 mm - cobrimento A

Cobrimento mm	Distância D mm
12	5,0
13	4,0
14	3,0
15	2,0
16	1,0
17	0,0

a cobrir 1/2 ilharga

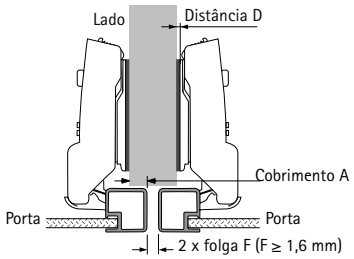

Distância D = 4,5 mm + B - A
= 4,5 mm + 3 mm - cobrimento A

Cobrimento mm	Distância D mm
0	7,5
1	6,5
2	5,5
2,5	5,0
3	4,5
4	3,5
4,5	3,0
5	2,5
6	1,5
7	0,5
7,5	0,0

a trabalhar por dentro

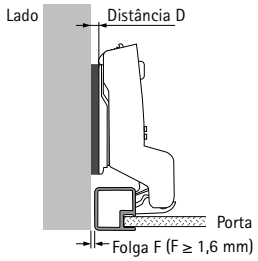

Distância D = 4,5 mm + B + F
= 4,5 mm - 4 mm + Folga

Folga mm	Distância D mm
1,6	2,1
2	2,5
3	3,5
4	4,5
5	5,5

Indicações

- Calços de montagem 90 - 101
- Acessórios 102 - 107
- Informações técnicas 129 - 132

hettich.com/short/5e30fd

Dobradiça de montagem rápida

- **Dobradiça Sensys para armação de alumínio, espessura de porta até 32 mm**
- **Ângulo de abertura 95°**

- Classificação de qualidade segundo a norma EN 15570, nível 2
- Para perfis de alumínio até 23,5 mm de largura
- Para portas com espessura até 32 mm
- Afinação do cobrimento integrado +2 mm / -2 mm
- Afinação de profundidade integrado +3 mm / -2 mm
- Regulação da altura através do calço de montagem
- Aço/*zinco fundido sob pressão niquelado
- Inclui 2 parafusos de fixação

	com cobrimento total (Base B 12,5 mm)	a cobrir 1/2 ilharga (Base B 3 mm)	a trabalhar por dentro (Base B -4 mm)
	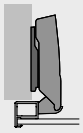	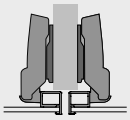	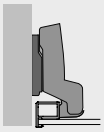

Com amortecimento integrado, com mola (Sensys 8631i Alu)

Montagem do copo	Furo de montagem ø x T mm	**com cobrimento total** **200 unid.**	**a cobrir 1/2 ilharga** **200 unid.**	**a trabalhar por dentro** **200 unid.**
com parafuso	-	**9 091 215**	**9 091 216**	**9 091 217**

Sem amortecimento, com mola (Sensys 8631 Alu)

Montagem do copo	Furo de montagem ø x T mm	**com cobrimento total** **200 unid.**	**a cobrir 1/2 ilharga** **200 unid.**	**a trabalhar por dentro** **200 unid.**
com parafuso	-	**9 091 218**	**9 091 219**	**9 091 220**

Sem amortecimento, sem mola, para aplicações sem puxadores (Sensys 8661 Alu)

Montagem do copo	Furo de montagem ø x T mm	**com cobrimento total** **200 unid.**	**a cobrir 1/2 ilharga** **200 unid.**	**a trabalhar por dentro** **200 unid.**
com parafuso	-	**9 091 221**	**9 091 222**	**9 091 223**

Dobradiça de montagem rápida

- **Dobradiça Sensys para armação de alumínio, espessura de porta até 32 mm**
- **Ângulo de abertura 95°**

- Classificação de qualidade segundo a norma EN 15570, nível 2
- Para perfis de alumínio até 23,5 mm de largura
- Para portas com espessura até 32 mm
- Afinação do cobrimento integrado +2 mm / -2 mm
- Afinação de profundidade integrado +3 mm / -2 mm
- Regulação da altura através do calço de montagem
- Aço em preto obsidiano
- Inclui 2 parafusos de fixação

	com cobrimento total (Base B 12,5 mm)	a cobrir 1/2 ilharga (Base B 3 mm)	a trabalhar por dentro (Base B -4 mm)
	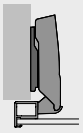	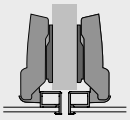	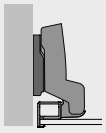

Com amortecimento integrado, com mola (Sensys 8631i Alu)

Montagem do copo	Furo de montagem ø x T mm	**com cobrimento total** **200 unid.**	**a cobrir 1/2 ilharga** **200 unid.**	**a trabalhar por dentro** **200 unid.**
com parafuso	-	**9 091 224**	**9 091 225**	**9 091 226**

Sem amortecimento, sem mola, para aplicações sem puxadores (Sensys 8661 Alu)

Montagem do copo	Furo de montagem ø x T mm	**com cobrimento total** **200 unid.**	**a cobrir 1/2 ilharga** **200 unid.**	**a trabalhar por dentro** **200 unid.**
com parafuso	-	**9 091 230**	**9 091 231**	**9 091 232**

Dobradiça de montagem rápida

Dobradiça Sensys para armação de alumínio, espessura de porta até 32 mm

Folga mínima por porta

Espessura de porta mm	Largura do perfil mm						
	17	18	19	20	21	22	23
19	0,3	0,3	0,3	0,3	0,3	0,3	0,3
20	0,5	0,5	0,4	0,4	0,4	0,4	0,4
21	0,6	0,6	0,6	0,6	0,6	0,5	0,5
22	0,7	0,7	0,7	0,7	0,7	0,7	0,7
23	0,9	0,9	0,9	0,9	0,9	0,8	0,8
24	1,1	1,1	1,1	1,1	1,0	1,0	1,0
25	1,3	1,3	1,3	1,3	1,2	1,2	1,2
26	1,6	1,5	1,5	1,5	1,4	1,4	1,4
27	2,0	1,8	1,7	1,7	1,7	1,7	1,6
28	3,0	2,3	2,0	2,0	1,9	1,9	1,9
29	3,9	3,3	2,7	2,3	2,2	2,2	2,1
30	4,9	4,2	3,6	3,0	2,5	2,5	2,4
31	5,9	5,2	4,5	3,9	3,4	2,9	2,8
32	6,8	6,1	5,4	4,8	4,3	3,7	3,3

Por favor note:

As entradas da tabela referem-se a portas com um raio de aresta de 1 mm.

Nas portas com outros raios, as alterações mínimas são as seguintes:

Raio 0 mm:
Valores indicados no quadro + 0,4 mm

Saliências / profundidade de montagem

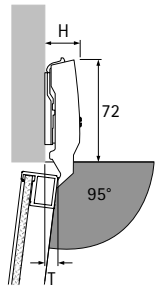

Saliência da dobradiça H / Saliência T da porta com distância D = 0 mm e largura de perfil = 20 mm

Opção de montagem	H mm	T mm
com cobrimento total	24,0	12,7
a cobrir 1/2 ilharga	28,3	22,2
a trabalhar por dentro	35,3	29,2

com cobrimento total

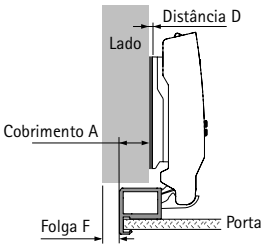

Distância D =
= Largura do perfil - 3 mm - Cobrimento A

Cobrimento mm	Largura do perfil mm						
	17	18	19	20	21	22	23
	Distância D mm						
10	4,0	5,0	6,0	7,0	8,0	9,0	10,0
11	3,0	4,0	5,0	6,0	7,0	8,0	9,0
12	2,0	3,0	4,0	5,0	6,0	7,0	8,0
13	1,0	2,0	3,0	4,0	5,0	6,0	7,0
14	0,0	1,0	2,0	3,0	4,0	5,0	6,0
15		0,0	1,0	2,0	3,0	4,0	5,0
16			0,0	1,0	2,0	3,0	4,0
17				0,0	1,0	2,0	3,0
18					0,0	1,0	2,0
19						0,0	1,0
20							0,0

a cobrir 1/2 ilharga

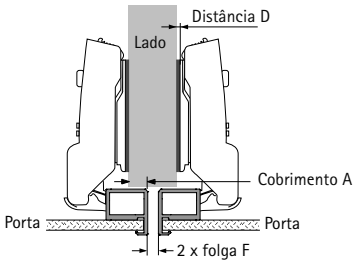

Distância D =
= Largura do perfil - 12,5 mm - Cobrimento A

Cobrimento mm	Largura do perfil mm						
	17	18	19	20	21	22	23
	Distância D mm						
0,5	4,0	5,0	6,0	7,0	8,0	9,0	10,0
1,5	3,0	4,0	5,0	6,0	7,0	8,0	9,0
2,5	2,0	3,0	4,0	5,0	6,0	7,0	8,0
3,5	1,0	2,0	3,0	4,0	5,0	6,0	7,0
4,5	0,0	1,0	2,0	3,0	4,0	5,0	6,0
5,5		0,0	1,0	2,0	3,0	4,0	5,0
6,5			0,0	1,0	2,0	3,0	4,0
7,5				0,0	1,0	2,0	3,0
8,5					0,0	1,0	2,0
9,5						0,0	1,0
10,5							0,0

a trabalhar por dentro

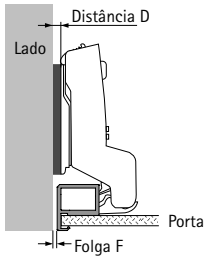

Distância D =
= Largura do perfil - 19,5 mm + Folga F

Espessura de porta mm	Largura do perfil mm						
	17	18	19	20	21	22	23
	Distância D mm						
19				0,8	1,8	2,8	3,8
20				0,9	1,9	2,9	3,9
21			0,1	1,1	2,1	3,0	4,0
22			0,2	1,2	2,2	3,2	4,2
23			0,4	1,4	2,4	3,3	4,3
24			0,6	1,6	2,5	3,5	4,5
25			0,8	1,8	2,7	3,7	4,7
26		0,0	1,0	2,0	2,9	3,9	4,9
27		0,3	1,2	2,2	3,2	4,2	5,1
28	0,5	0,8	1,5	2,5	3,4	4,4	5,4
29	1,4	1,8	2,2	2,8	3,7	4,7	5,6
30	2,4	2,7	3,1	3,5	4,0	5,0	5,9
31	3,4	3,7	4,0	4,4	4,9	5,4	6,3
32	4,3	4,6	4,9	5,3	5,8	6,2	6,8

Indicações

- Calços de montagem 90 - 101
- Acessórios 102 - 107
- Informações técnicas 129 - 132

Dobradiça Sensys para armação de alumínio, espessura de porta até 32 mm

Geometria do perfil

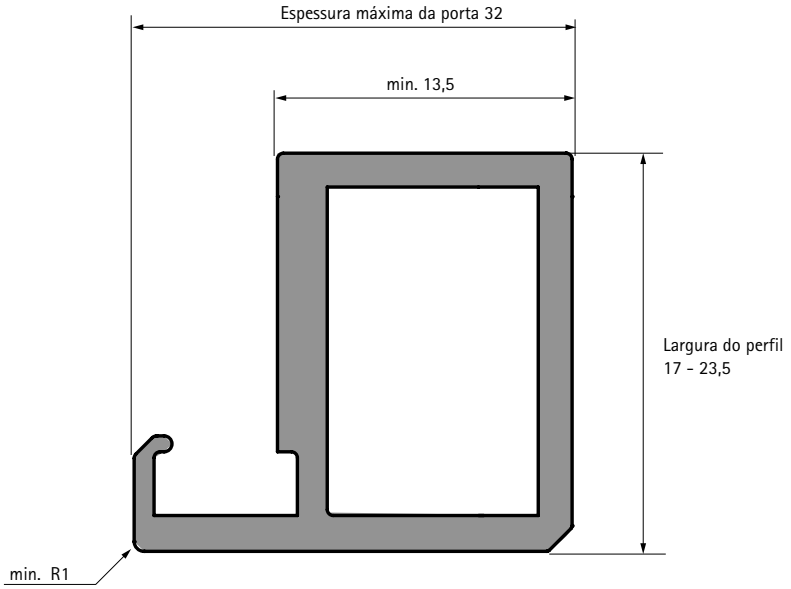

Esquema de fresagem

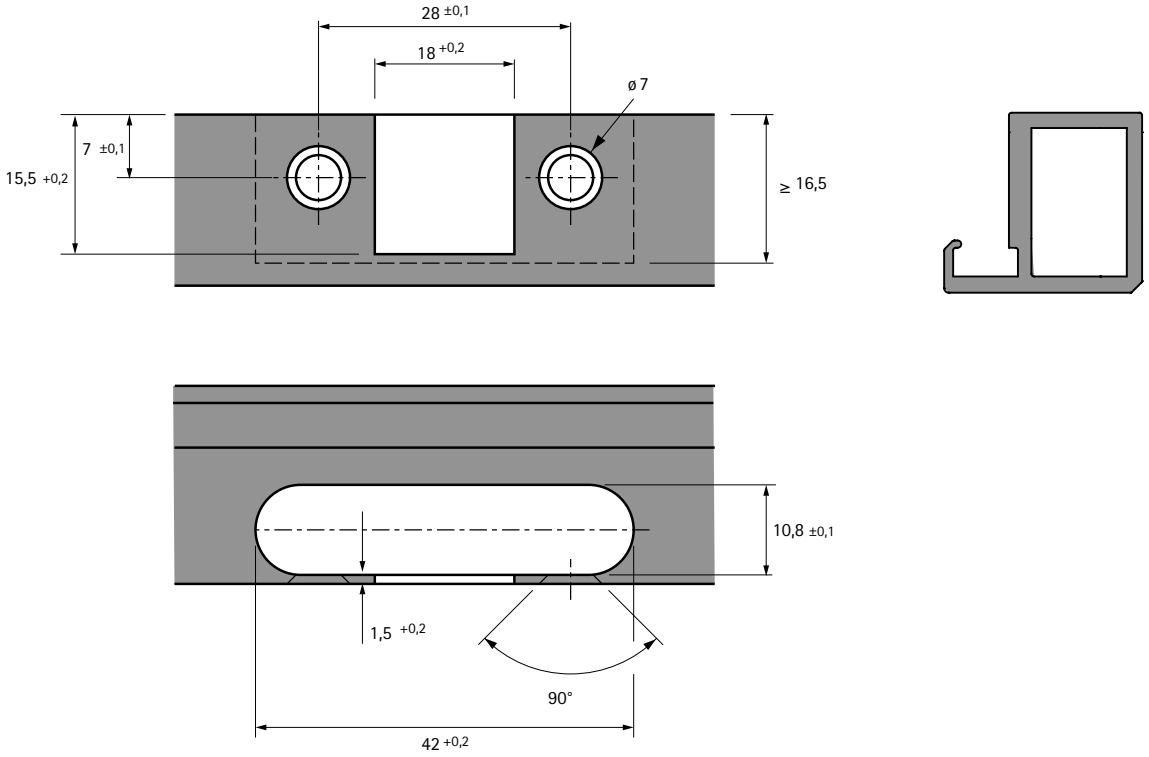

Dobradiça de montagem rápida

- **Dobradiça para portas de fole de armário de canto**
- **Ângulo de abertura 50° / 65°, padrão de furação TH 52 x 5,5 mm**

- Classificação de qualidade segundo a norma EN 15570, nível 2
- Para portas com espressura de 15 - 21 mm
- Profundidade do copo 12,8 mm
- Afinação na diagonal +9,5 mm / -9,5 mm
- Afinação do cobrimento integrado, ver desenho
- Afinação de profundidade integrado, ver desenho
- Regulação da altura através do calço de montagem
- Aço/*zinco fundido sob pressão niquelado

Esquema de furação

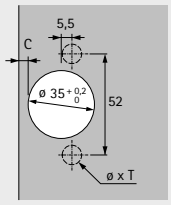

cobrimento total
(Base B 24 mm)

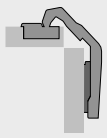

Sem função de fecho automático (Intermat 9930)

Montagem do copo	Furo de montagem ø x T mm	**cobrimento total** **50 unid.**
com parafuso	-	**9 090 109**
para inserir à pressão	ø 10 x 11	**9 090 110**
Montagem rápida Fix	ø 10 x 6	**9 090 113**
com buchas de expansão	ø 10 x 11	**9 090 107**

Dobradiça de montagem rápida

- **Dobradiça para portas de fole de armário de canto**
- **Ângulo de abertura 50° / 65°, padrão de furação TH 52 x 5,5 mm**

- Classificação de qualidade segundo a norma EN 15570, nível 2
- Para portas com espressura de 15 - 21 mm
- Profundidade do copo 12,8 mm
- Afinação na diagonal +9,5 mm / -9,5 mm
- Afinação do cobrimento integrado, ver desenho
- Afinação de profundidade integrado, ver desenho
- Regulação da altura através do calço de montagem
- Aço em preto obsidiano

Esquema de furação

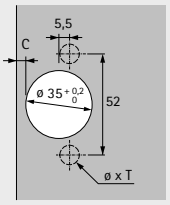

cobrimento total
(Base B 24 mm)

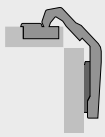

Sem função de fecho automático (Intermat 9930)

Montagem do copo	Furo de montagem ø x T mm	**cobrimento total** **50 unid.**
com parafuso	-	**9 116 394**
com buchas de expansão	ø 10 x 11	**9 116 398**

Dobradiça de montagem rápida

- **Dobradiça para portas de fole de armário de canto**
- **Ângulo de abertura 50° / 65°, padrão de furação TB 45 x 9,5 mm**

- Classificação de qualidade segundo a norma EN 15570, nível 2
- Para portas com espressura de 15 - 21 mm
- Profundidade do copo 12,8 mm
- Afinação na diagonal +9,5 mm / -9,5 mm
- Afinação do cobrimento integrado, ver desenho
- Afinação de profundidade integrado, ver desenho
- Regulação da altura através do calço de montagem
- Aço/*zinco fundido sob pressão niquelado

Esquema de furação

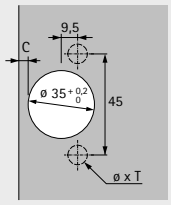

cobrimento total
(Base B 24 mm)

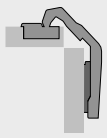

Sem função de fecho automático (Intermat 9930)

Montagem do copo	Furo de montagem ø x T mm	**cobrimento total** **50 unid.**
com parafuso	-	**9 090 115**
para inserir à pressão	ø 8 x 11	**9 090 116**
Montagem rápida Fix	ø 8 x 6	**9 090 119**
com buchas de expansão	ø 8 x 11	**9 090 108**

Dobradiça de montagem rápida

- **Dobradiça para portas de fole de armário de canto**
- **Ângulo de abertura 50° / 65°, esquema de furação TB 45 x 9,5 mm**

New

- Classificação de qualidade segundo a norma EN 15570, nível 2
- Para portas com espressura de 15 - 21 mm
- Profundidade do copo 12,8 mm
- Afinação na diagonal +9,5 mm / -9,5 mm
- Afinação do cobrimento integrado, ver desenho
- Afinação de profundidade integrado, ver desenho
- Regulação da altura através do calço de montagem
- Aço em preto obsidiano

Esquema de furação

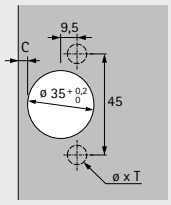

cobrimento total
(Base B 24 mm)

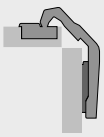

Sem função de fecho automático (Intermat 9930)

Montagem do copo	Furo de montagem ø x T mm	**cobrimento total** **50 unid.**
com parafuso	-	**9 116 917**
com buchas de expansão	ø 8 x 11	**9 116 927**

Dobradiça de montagem rápida

- **Dobradiça para portas de fole de armário de canto**
- **Ângulo de abertura 50° / 65°, esquema de furação TS 48 x 6 mm**

- Classificação de qualidade segundo a norma EN 15570, nível 2
- Para portas com espressura de 15 - 21 mm
- Profundidade do copo 12,8 mm
- Afinação na diagonal +9,5 mm / -9,5 mm
- Afinação do cobrimento integrado, ver desenho
- Afinação de profundidade integrado, ver desenho
- Regulação da altura através do calço de montagem
- Aço/*zinco fundido sob pressão niquelado

Esquema de furação

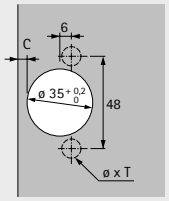

cobrimento total
(Base B 24 mm)

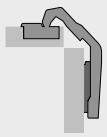

Sem função de fecho automático (Intermat 9930)

Montagem do copo	Furo de montagem ø x T mm	**cobrimento total** **50 unid.**
com parafuso	-	**9 090 118**
para inserir à pressão	ø 10 x 11	**9 090 120**
Montagem rápida Fix	ø 10 x 6	**9 090 113**
com buchas de expansão	ø 10 x 11	**9 090 123**

Dobradiça de montagem rápida

- **Dobradiça para portas de fole de armário de canto**
- **Ângulo de abertura 50° / 65°**

Variante A - Furos do caneco em uma porta

- Todos as furações para dobradiças apenas em uma porta
- É possível uma folga mínima entre as portas
- Furação standard
- As larguras das portas são iguais
- Adapta-se a variações de espessuras de portas através do ajuste diagonal
- Distância dos furos idêntica em ambos os lados da porta fixada ao móvel
- A linha de furação para o calço é de 37 mm na porta livre
- Para portas com espessuras de 15 - 21 mm
- Distância ao copo C de 3 - 6 mm

Variante B - Furos do copo em duas portas

- As portas são idênticas
- Furação standard
- Adapta-se a variações de espessuras de portas através do ajuste diagonal
- Distância do furo de 41 mm na porta montada no corpo do armário
- Para portas com espessuras de 15 - 21 mm
- Distância ao copo C de 3 - 6 mm

Variante A - Determinação da largura da porta

Largura da porta = largura do móvel - folga F - espessura da porta

Variante B - Determinação da largura da porta

Largura da porta = largura do móvel - folga F - espessura da porta - 5 mm

Variante A - Determinação da distância dos calços de montagem

Para a distância do copo C = 4,5 mm: Distância D = 0 mm
Para a distância do copo C = 3,0 mm: Distância D = 1,5 mm

As diferentes distâncias do copo podem ser niveladas pela profundidade e ajuste diagonal.

Variante B - Determinação da distância dos calços de montagem

Para a distância do copo C = 4,5 mm: Distância D = 0 mm
Para a distância do copo C = 3,0 mm: Distância D = 1,5 mm

As diferentes distâncias do copo podem ser niveladas pela profundidade e ajuste diagonal.

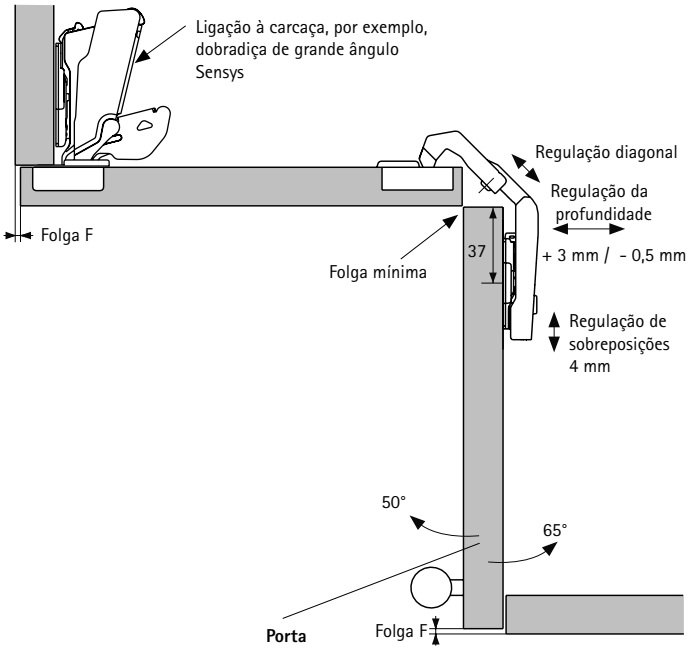

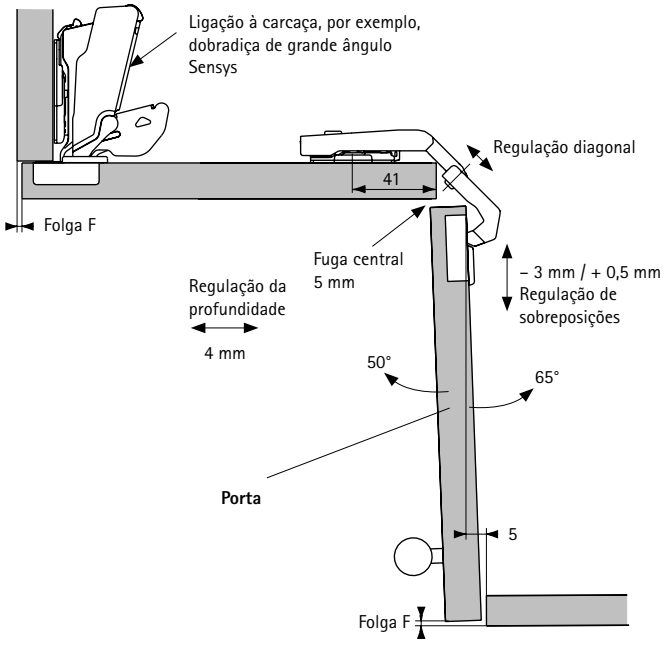

Indicações

- Calços de montagem 90 - 101
- Acessórios 102 - 107
- Informações técnicas 129 - 132

hettich.com/short/eb1de4

Dobradiça de montagem rápida

- **Calços de montagem com afinação de altura através de furo oblongo**
- **Para Novisys, Sensys e Intermat**

Placa de montagem em cruz para parafusar

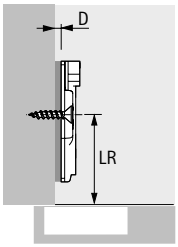

- Parafusos de cabeça de embeber ø 4,5 x 16 mm
- Classificação de qualidade segundo a norma EN 15570, nível 3
- Distância entre furos 32 mm
- Afinação vertical através de furo oblongo ± 3 mm
- Aço niquelado

Distância entre linhas de furos LR mm	N.º de encomenda / Distância D mm					Emb.
	0,0	1,5	3,0	5,0	8,0	
28	**9 071 570**	**9 071 571**	**9 071 572**	**9 071 573**		200 unid.
37	**9 075 005**	**9 075 006**	**9 075 007**	**9 075 008**	**9 075 009**	50 unid.
37	**9 071 575**	**9 071 576**	**9 071 577**	**9 071 578**	**9 071 579**	200 unid.

Calço de dobradiça em cruz para inserir à pressão

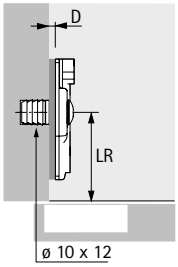

- Para furos de ø 10 x 12 mm
- Classificação de qualidade segundo a norma EN 15570, nível 3
- Distância entre furos 32 mm
- Afinação vertical através de furo oblongo ± 2 mm
- Aço niquelado

Distância entre linhas de furos LR mm	N.º de encomenda / Distância D mm				Emb.
	0,0	1,5	3,0	5,0	
37	**9 071 615**	**9 071 616**	**9 071 617**	**9 071 618**	200 unid.

Calço de montagem em cruz com buchas expansíveis e parafusos especiais

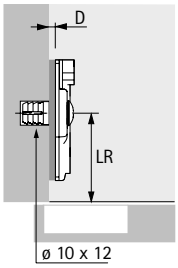

- Para furos de ø 10 x 12 mm
- Classificação de qualidade segundo a norma EN 15570, nível 3
- Distância entre furos 32 mm
- Afinação vertical através de furo oblongo ± 2 mm
- Aço niquelado

Distância entre linhas de furos LR mm	N.º de encomenda / Distância D mm					Emb.
	0,0	1,5	3,0	5,0	8,0	
28	**9 071 600**	**9 071 601**	**9 071 602**	**9 071 603**		200 unid.
37	**9 071 605**	**9 071 606**	**9 071 607**	**9 071 608**	**9 071 609**	200 unid.

Dobradiça de montagem rápida

- **Calços de montagem com afinação de altura através de furo oblongo**
- **Para Novisys, Sensys e Intermat**

Calço de montagem em cruz com buchas expansíveis e parafusos especiais

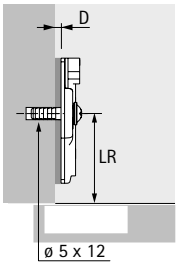

- Para furos de ø 5 x 12 mm
- Classificação de qualidade segundo a norma EN 15570, nível 3
- Distância entre furos 32 mm
- Ajuste vertical através de furo oblongo ± 2 mm
- Aço niquelado

Distância entre linhas de furos LR mm	N.º de encomenda / Distância D mm				Emb.
	0,0	1,5	3,0	5,0	
37	**9 071 595**	**9 071 596**	**9 071 597**	**9 071 598**	200 unid.

Calço de montagem em cruz com parafusos EURO pré-montados

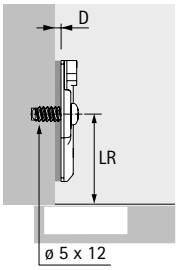

- Para furos de ø 5 x 12 mm
- Classificação de qualidade segundo a norma EN 15570, nível 3
- Distância entre furos 32 mm
- Afinação vertical através de furo oblongo ± 3 mm
- Aço niquelado

Distância entre linhas de furos LR mm	N.º de encomenda / Distância D mm					Emb.
	0,0	1,5	3,0	5,0	8,0	
28	**9 071 620**	**9 071 621**	**9 071 622**	**9 071 623**		200 unid.
37	**9 075 055**	**9 075 056**	**9 075 057**	**9 075 058**	**9 075 059**	50 unid.
37	**9 071 625**	**9 071 626**	**9 071 627**	**9 071 628**	**9 071 629**	200 unid.

Calço de montagem em cruz "Hettich Direkt" com buchas pré-montadas e parafusos especiais

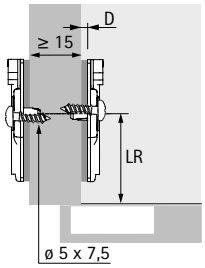

- Para furos de ø 5 x 7,5 mm
- Classificação de qualidade segundo a norma EN 15570, nível 2
- Distância entre furos 32 mm
- Porta com cobrimento parcial a partir de uma espessura lateral de 15 mm
- Ajuste vertical através de furo oblongo ± 2 mm
- Aço niquelado

Distância entre linhas de furos LR mm	N.º de encomenda / Distância D mm				Emb.
	0,0	1,5	3,0	5,0	
37	**9 071 585**	**9 071 586**	**9 071 587**	**9 071 588**	200 unid.

Dobradiça de montagem rápida

- **Calços de montagem com afinação de altura através de furo oblongo**
- **Para Novisys, Sensys e Intermat**

Calço de montagem em cruz com buchas pré-montadas e parafusos especiais

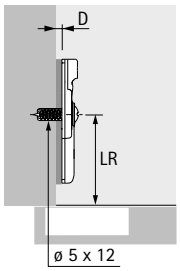

- Para furos de ø 5 x 12 mm
- Classificação de qualidade segundo a norma EN 15570, nível 2
- Distância entre furos 25 mm
- Ajuste vertical através de furo oblongo ± 2 mm
- Aço niquelado

Distância entre linhas de furos LR mm	N.º de encomenda / Distância D mm			Emb.
	0,0	1,5	3,0	
37	**9 106 980**	**9 106 981**	**9 106 982**	200 unid.

Calço de montagem linear para parafusar

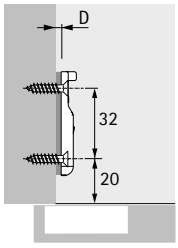

- Parafusos de cabeça de embeber ø 3,5 x 16 mm
- Classificação de qualidade segundo a norma EN 15570, nível 3
- Afinação vertical através de furo oblongo ± 1,6 mm
- Zamak niquelado

Distância entre linhas de furos LR mm	N.º de encomenda / Distância D mm		Emb.
	0,5	3,0	
20	**9 088 244**	**9 088 245**	50 unid.

Calço de dobradiça linear para inserir à pressão

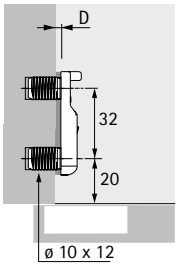

- Para furo ø 10 x 12 mm
- Classificação de qualidade segundo a norma EN 15570, nível 3
- Afinação vertical através de furo oblongo ± 1,6 mm
- Zamak niquelado

Distância entre linhas de furos LR mm	N.º de encomenda / Distância D mm		Emb.
	0,5	3,0	
20	**9 088 242**	**9 088 243**	50 unid.

Dobradiça de montagem rápida

- **Calços de montagem com afinação de altura através de furo oblongo**
- **Para Sensys**

Calço de montagem para aparafusar no topo de ilharga

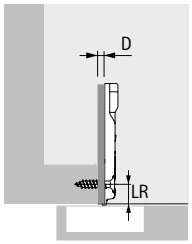

- Parafusos de cabeça de embeber ø 4 x 20 mm
- Classificação de qualidade segundo a norma EN 15570, nível 3
- Distância entre furos 40 mm
- Ajuste vertical através de furo oblongo ± 2 mm
- Somente pode ser usado com dobradiças Sensys
- Zamak niquelado

Distância entre linhas de furos LR mm	**N.º de encomenda / Distância D mm**		Emb.
	0,0	**4,5**	
9,5	**9 088 246**	**9 088 248**	50 unid.
9,5	**9 084 930**	**9 084 931**	200 unid.

Calço de dobradiça em cruz para inserir à pressão

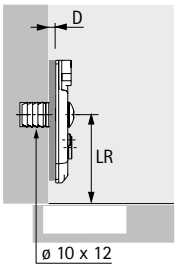

- Para furos de ø 10 x 12 mm
- Classificação de qualidade segundo a norma EN 15570, nível 3
- Distância entre furos 32 mm
- Regulação da altura Direkt ± 2 mm
- Aço niquelado

Distância entre linhas de furos LR mm	N.º de encomenda / Distância D mm				Emb.
	0,0	1,5	3,0	5,0	
37	**9 071 680**	**9 071 681**	**9 071 682**	**9 071 683**	200 unid.

Calço de montagem em cruz com buchas expansíveis e parafusos especiais

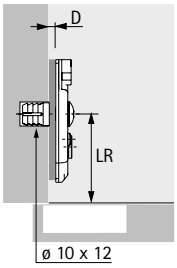

- Para furos de ø 10 x 12 mm
- Classificação de qualidade segundo a norma EN 15570, nível 3
- Distância entre furos 32 mm
- Regulação da altura Direkt ± 2 mm
- Aço niquelado

Distância entre linhas de furos LR mm	N.º de encomenda / Distância D mm				Emb.
	0,0	1,5	3,0	5,0	
37	**9 071 660**	**9 071 661**	**9 071 662**	**9 071 663**	200 unid.

Calço de montagem em cruz com buchas expansíveis e parafusos especiais

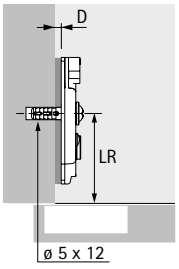

- Para furos de ø 5 x 12 mm
- Classificação de qualidade segundo a norma EN 15570, nível 3
- Distância entre furos 32 mm
- Regulação da altura Direkt ± 2 mm
- Aço niquelado

Distância entre linhas de furos LR mm	N.º de encomenda / Distância D mm				Emb.
	0,0	1,5	3,0	5,0	
37	**9 075 070**	**9 075 071**	**9 075 072**	**9 075 073**	50 unid.
37	**9 071 655**	**9 071 656**	**9 071 657**	**9 071 658**	200 unid.

Dobradiça de montagem rápida

- **Calços de montagem com afinação de altura Direkt**
- **Para Novisys, Sensys e Intermat**

Calço de montagem em cruz com parafusos auto roscantes pré-montados

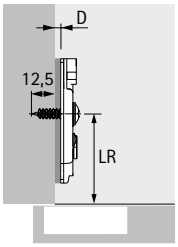

- Para furos máx. ø 2,5 mm
- Classificação de qualidade segundo a norma EN 15570, nível 3
- Distância entre furos 32 mm
- Regulação da altura Direkt ± 2 mm
- Aço niquelado

Distância entre linhas de furos LR mm	N.º de encomenda / Distância D mm				Emb.
	0,0	1,5	3,0	5,0	
37	**9 075 085**	**9 075 086**	**9 075 087**	**9 075 088**	50 unid.
37	**9 071 670**	**9 071 671**	**9 071 672**	**9 071 673**	200 unid.

Calço de montagem em cruz com parafusos EURO pré-montados

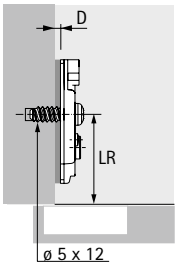

- Para furos de ø 5 x 12 mm
- Classificação de qualidade segundo a norma EN 15570, nível 3
- Distância entre furos 32 mm
- Regulação da altura Direkt ± 2 mm
- Aço niquelado

Distância entre linhas de furos LR mm	N.º de encomenda / Distância D mm				Emb.
	0,0	1,5	3,0	5,0	
37	**9 075 080**	**9 075 081**	**9 075 082**	**9 075 083**	50 unid.
37	**9 071 665**	**9 071 666**	**9 071 667**	**9 071 668**	200 unid.

Calço de montagem em cruz com parafusos EURO pré-montados

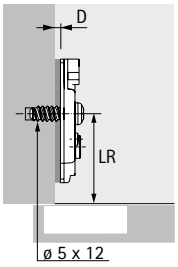

- Para furos de ø 5 x 12 mm
- Classificação de qualidade segundo a norma EN 15570, nível 3*
- Distância entre furos 32 mm
- Porta com cobrimento parcial a partir de uma espessura lateral de 16 mm
- Regulação da altura Direkt ± 2 mm
- Aço niquelado

* quando utilizado juntamente com dobradiças de ângulo 165°: classificação de qualidade segundo a norma EN 15570, nível 2

Distância entre linhas de furos LR mm	N.º de encomenda / Distância D mm				Emb.
	0,0	1,5	3,0	5,0	
37	**9 075 060**	**9 075 061**	**9 075 062**	**9 075 063**	50 unid.
37	**9 071 645**	**9 071 646**	**9 071 647**	**9 071 648**	200 unid.

Dobradiça de montagem rápida

- **Calços de montagem com afinação de altura Direkt**
- **Para Novisys, Sensys e Intermat**

Calço de montagem em cruz "Hettich Direkt" com buchas pré-montadas e parafusos especiais

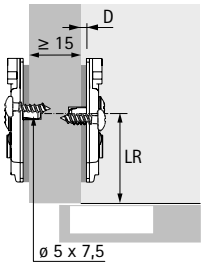

- Para furos de ø 5 x 7,5 mm
- Classificação de qualidade segundo a norma EN 15570, nível 2
- Distância entre furos 32 mm
- Porta com cobrimento parcial a partir de uma espessura lateral de 15 mm
- Regulação da altura Direkt ± 2 mm
- Aço niquelado

Distância entre linhas de furos LR mm	N.º de encomenda / Distância D mm				Emb.
	0,0	1,5	3,0	5,0	
37	**9 075 065**	**9 075 066**	**9 075 067**	**9 075 068**	50 unid.
37	**9 071 650**	**9 071 651**	**9 071 652**	**9 071 653**	200 unid.

Calço de montagem linear para parafusar

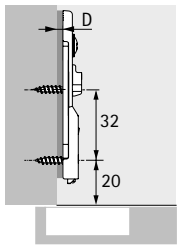

- Parafusos de cabeça de embeber ø 3,5 x 16 mm
- Classificação de qualidade segundo a norma EN 15570, nível 3
- Regulação da altura Direkt ± 2 mm
- Aço niquelado

Distância entre linhas de furos LR mm	N.º de encomenda / Distância D mm		Emb.
	1,5	3,0	
20	**9 117 341**	**9 117 342**	50 unid.
20	**9 308 078**	**9 308 079**	200 unid.

Calço de dobradiça linear para inserir à pressão

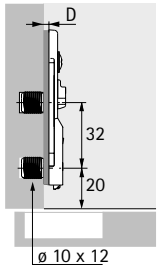

- Para furos de ø 10 x 12 mm
- Classificação de qualidade segundo a norma EN 15570, nível 3
- Regulação da altura Direkt ± 2 mm
- Aço niquelado

Distância entre linhas de furos LR mm	N.º de encomenda / Distância D mm		Emb.
	1,5	3,0	
20	**9 117 344**	**9 117 388**	50 unid.
20	**9 308 080**		200 unid.

Calço de montagem Linear com parafusos EURO pré-montados

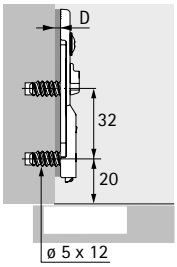

- Para furos de ø 5 x 12 mm
- Classificação de qualidade segundo a norma EN 15570, nível 3
- Regulação da altura Direkt ± 2 mm
- Aço niquelado

Distância entre linhas de furos LR mm	N.º de encomenda / Distância D mm 1,5	3,0	Emb.
20	**9 133 874**	**9 133 875**	50 unid.

Calço de montagem para aparafusar no topo de ilharga

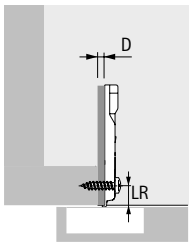

- Para parafusos de cabeça rebaixada ø 4 x 20 mm
- Classificação de qualidade segundo a norma EN 15570, nível 3
- Distância entre furos 40 mm
- Regulação da altura Direkt ± 2 mm
- Aço niquelado

Distância entre linhas de furos LR mm	N.º de encomenda / Distância D mm 0,0	4,5	Emb.
9,5	**9 090 882**	**9 090 884**	50 unid.

Dobradiça de montagem rápida

- **Calços de montagem com afinação de altura através de furo oblongo**
- **Para Sensys em preto obsidiano**

Calço de montagem em cruz com parafusos EURO pré-montados

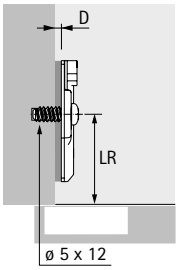

- Para furos de ø 5 x 12 mm
- Classificação de qualidade segundo a norma EN 15570, nível 3
- Distância entre furos 32 mm
- Afinação vertical através de furo oblongo ± 3 mm
- Aço em preto obsidiano

Distância entre linhas de furos LR mm	N.º de encomenda / Distância D mm				Emb.
	0,0	1,5	3,0	5,0	
37	**9 091 799**	**9 091 800**	**9 091 801**	**9 091 802**	50 unid.
37	**9 307 977**	**9 307 978**	**9 307 979**		200 unid.

Calço de montagem em cruz "Hettich Direkt" com buchas pré-montadas e parafusos especiais

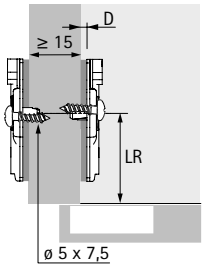

- Para furos de ø 5 x 7,5 mm
- Classificação de qualidade segundo a norma EN 15570, nível 2
- Distância entre furos 32 mm
- Porta com cobrimento parcial a partir de uma espessura lateral de 15 mm
- Ajuste vertical através de furo oblongo ± 2 mm
- Aço em preto obsidiano

Distância entre linhas de furos LR mm	N.º de encomenda / Distância D mm				Emb.
	0,0	1,5	3,0	5,0	
37	**9 091 807**	**9 091 808**	**9 091 809**	**9 091 810**	50 unid.

Calço de montagem linear para parafusar

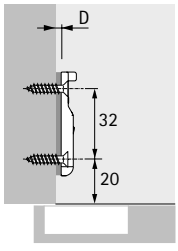

- Parafusos de cabeça de embeber ø 3,5 x 16 mm
- Classificação de qualidade segundo a norma EN 15570, nível 3
- Afinação vertical através de furo oblongo ± 1,6 mm
- Zamak em preto obsidiano

Distância entre linhas de furos LR mm	N.º de encomenda / Distância D mm		Emb.
	0,5	3,0	
20	**9 091 815**	**9 091 816**	50 unid.
20	**9 308 038**		200 unid.

Dobradiça de montagem rápida

- **Calços de montagem com afinação de altura Direkt**
- **Para Sensys em preto obsidiano**

Calço de montagem em cruz com parafusos EURO pré-montados

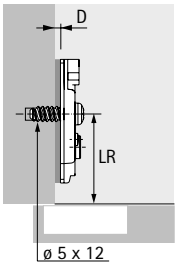

- Para furos de ø 5 x 12 mm
- Classificação de qualidade segundo a norma EN 15570, nível 3
- Distância entre furos 32 mm
- Regulação da altura Direkt ± 2 mm
- Aço em preto obsidiano

Distância entre linhas de furos LR mm	N.º de encomenda / Distância D mm				Emb.
	0,0	1,5	3,0	5,0	
37	**9 091 803**	**9 091 804**	**9 091 805**	**9 091 806**	50 unid.
37	**9 308 021**	**9 308 022**	**9 308 023**		200 unid.

Calço de montagem em cruz "Hettich Direkt" com buchas pré-montadas e parafusos especiais

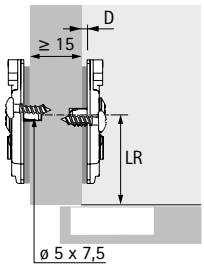

- Para furos de ø 5 x 7,5 mm
- Classificação de qualidade segundo a norma EN 15570, nível 2
- Distância entre furos 32 mm
- Porta com cobrimento parcial a partir de uma espessura lateral de 15 mm
- Regulação da altura Direkt ± 2 mm
- Aço em preto obsidiano

Distância entre linhas de furos LR mm	N.º de encomenda / Distância D mm				Emb.
	0,0	1,5	3,0	5,0	
37	**9 091 811**	**9 091 812**	**9 091 813**	**9 091 814**	50 unid.
37	**9 308 024**	**9 308 035**	**9 308 036**		200 unid.

Calço de montagem linear para parafusar

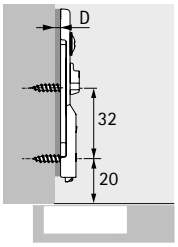

- Parafusos de cabeça de embeber ø 3,5 x 16 mm
- Classificação de qualidade segundo a norma EN 15570, nível 3
- Regulação da altura Direkt ± 2 mm
- Aço em preto obsidiano

Distância entre linhas de furos LR mm	N.º de encomenda / Distância D mm		Emb.
	1,5	3,0	
20	**9 117 471**	**9 117 472**	50 unid.
20	**9 308 077**		200 unid.

Dobradiça de montagem rápida

- **Calços de montagem com afinação de altura através de furo oblongo**
- **Para Novisys, Sensys e Intermat**

Placa de montagem em cruz para parafusar

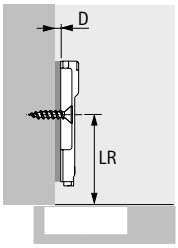

- Parafusos de cabeça de embeber ø 4,5 x 16 mm
- Classificação de qualidade segundo a norma EN 15570, nível 3
- Distância entre furos 32 mm
- Afinação vertical através de furo oblongo ± 3 mm
- Aço niquelado

Distância entre linhas de furos LR mm	N.º de encomenda / Distância D mm				Emb.
	0,0	1,5	3,0	5,0	
37	**9 313 860**	**9 313 873**	**9 313 885**	**9 313 897**	200 unid.

Calço de dobradiça em cruz para inserir à pressão

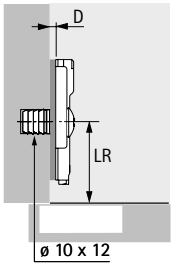

- Para furos de ø 10 x 12 mm
- Classificação de qualidade segundo a norma EN 15570, nível 3
- Distância entre furos 32 mm
- Ajuste vertical através de furo oblongo ± 2 mm
- Aço niquelado

Distância entre linhas de furos LR mm	N.º de encomenda / Distância D mm				Emb.
	0,0	1,5	3,0	5,0	
37	**9 313 863**	**9 313 876**	**9 313 888**	**9 313 900**	200 unid.

Calço de montagem em cruz com buchas expansíveis e parafusos especiais

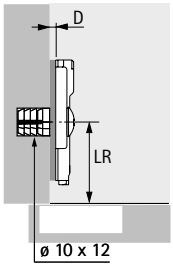

- Para furos de ø 10 x 12 mm
- Classificação de qualidade segundo a norma EN 15570, nível 3
- Distância entre furos 32 mm
- Ajuste vertical através de furo oblongo ± 2 mm
- Aço niquelado

Distância entre linhas de furos LR mm	N.º de encomenda / Distância D mm				Emb.
	0,0	1,5	3,0	5,0	
37	**9 313 864**	**9 313 877**	**9 313 889**	**9 313 901**	200 unid.

Dobradiça de montagem rápida

- **Calços de montagem com afinação de altura através de furo oblongo**
- **Para Novisys, Sensys e Intermat**

Calço de montagem em cruz com buchas expansíveis e parafusos especiais

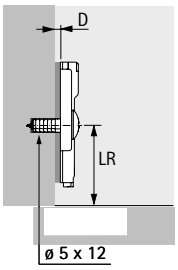

- Para furos de ø 5 x 12 mm
- Classificação de qualidade segundo a norma EN 15570, nível 3
- Distância entre furos 32 mm
- Ajuste vertical através de furo oblongo ± 2,5 mm
- Aço niquelado

Distância entre linhas de furos LR mm	N.º de encomenda / Distância D mm				Emb.
	0,0	1,5	3,0	5,0	
37	**9 313 865**	**9 313 878**	**9 313 890**	**9 313 902**	200 unid.

Calço de montagem em cruz com parafusos EURO pré-montados

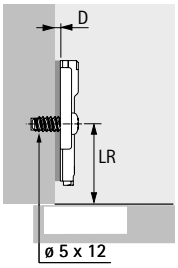

- Para furos de ø 5 x 12 mm
- Classificação de qualidade segundo a norma EN 15570, nível 3
- Distância entre furos 32 mm
- Afinação vertical através de furo oblongo ± 3 mm
- Aço niquelado

Distância entre linhas de furos LR mm	N.º de encomenda / Distância D mm				Emb.
	0,0	1,5	3,0	5,0	
37	**9 313 861**	**9 313 874**	**9 313 886**	**9 313 898**	200 unid.

Calço de montagem em cruz "Hettich Direkt" com buchas pré-montadas e parafusos especiais

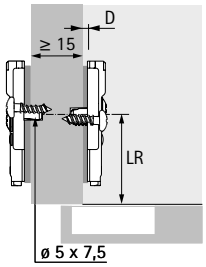

- Para furos de ø 5 x 7,5 mm
- Classificação de qualidade segundo a norma EN 15570, nível 2
- Distância entre furos 32 mm
- Portas com cobrimento parcial a partir de uma espessura lateral de 15 mm
- Ajuste vertical através de furo oblongo ± 2,5 mm
- Aço niquelado

Distância entre linhas de furos LR mm	N.º de encomenda / Distância D mm				Emb.
	0,0	1,5	3,0	5,0	
37	**9 313 862**	**9 313 875**	**9 313 887**	**9 313 899**	200 unid.

Placa adaptadora para adaptador paralelo

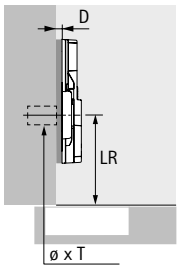

- Para ligar adaptadores paralelos
- Classificação de qualidade segundo a norma EN 15570, nível 3
- Para utilização em linha de perfuração (LR) 28 ou 37 mm
- Utilização apenas possível com adaptador aparafusado
- Distância entre furos 32 mm
- Afinação da altura dos furos oblongos ± 3 mm (versões aparafusadas / com parafusos Euro)
- Afinação de altura através de furo oblongo ± 2 mm (Variante com buchas expansíveis)
- Zamak niquelado

Opção de montagem	Furo de montagem ø x T mm	N.º de encomenda / Distância D mm			Emb.
		0,0	1,5	3,0	
para aparafusar com parafusos de cabeça rebaixada ø 4,5 x 16 mm	-	**9 106 989**	**9 106 990**	**9 106 991**	50 unid.
com buchas de expansão	ø 10 x 12	**9 106 983**	**9 106 984**	**9 106 985**	50 unid.
com parafusos EURO pré-montados	ø 5 x 12	**9 106 986**	**9 106 987**	**9 106 988**	50 unid.

Adaptador paralelo

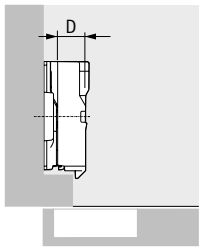

- Para aparafusar na placa adaptadora
- Em combinação com a placa adaptadora, podem ser alcançadas distâncias até 25 mm
- Incluindo o parafuso de fixação
- Recomendamos que seja feito um teste de instalação
- Zamak niquelado

Distância D mm	Código	Emb.
8,0	**9 072 537**	50 unid.
12,0	**9 072 538**	50 unid.
22,0	**9 072 539**	50 unid.

Adaptador angular para calços de montagem cruzados

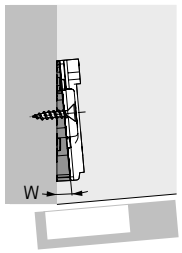

- Para obter batentes angulares
- Recomendamos que seja feito um teste de instalação
- Plástico antracite

Ângulo W°	Código	Emb.
-5	**9 237 120**	50 unid.

Somente pode ser usado com calços de montagem em cruz LR37 parafusáveis, comprimento do parafuso dependente da estrutura individual

Adaptador angular para calços de montagem cruzados

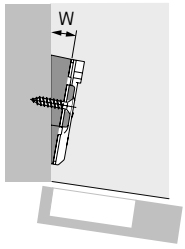

- Para obter batentes angulares
- O adaptador angular de 5 pode ser montado sobre outros adaptadores angulares
- Recomendamos que seja feito um teste de instalação
- Zamak niquelado

Ângulo W°	Código	Emb.
5	**9 072 533**	50 unid.
10	**9 072 534**	50 unid.
15	**9 072 535**	50 unid.
20	**9 072 536**	50 unid.

Somente pode ser usado com calços de montagem em cruz LR37 parafusáveis, comprimento do parafuso dependente da estrutura individual

Processamento de informações adaptador angular

Adaptador angular utilizável apenas com calços de montagem em cruz LR37 parafusáveis

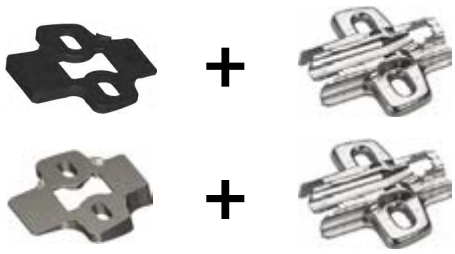

Comprimento do parafuso dependente da estrutura individual

Adaptador angular W°	Comprimento dos parafusos L mm
-15	25
-10	22
-5	20
5	20
10	22
15	25
20	30
25	35

Adaptador para portas a trabalhar por dentro no topo da ilharga

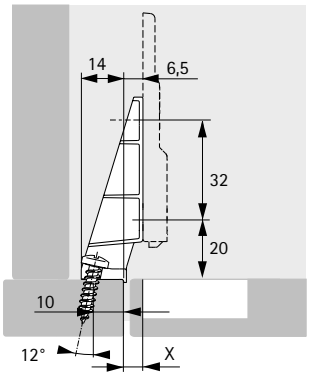

- Para fixação de portas a trabalhar no topo da ilharga
- Classificação de qualidade segundo a norma EN 15570, nível 3
- Para combinação com placa de montagem linear para parafusar e dobradiça para portas semi-cobertas
- Fixação à armação frontal por parafusos de cabeça cilíndrica ø 4 x 20 mm
- A placa de montagem é fixada ao adaptador com ø 4 x 12 mm de parafusos especiais auto-roscantes (n.º de encomenda 9 076 418 / 100 unid.)
- Zamak niquelado

Calço de dobradiças Distância mm	Dobradiça Base mm	Dimensão X mm
0,5	3	4
1,5	3	5
3	3	6,5

Código	Emb.
9 227 315	50 unid.

Tampa para braço da dobradiça Sensys

- Pode ser utilizado com as dobradiças Sensys para além de 8657i / 8657 / 8687
- Possibilidade de fornecimento de tampas decorativa com inscrição personalizada mediante pedido
- Aço niquelado

Versão	Código. / UE		
	50 unid.	200 unid.	2000 unid.
neutro	**9 088 249**	**9 082 612**	**9 089 666**
gravado com o logótipo Hettich	**9 088 250**	**9 082 774**	**9 089 667**

Tampa para braço da dobradiça Sensys

- Pode ser utilizado com as dobradiças Sensys para além de 8657i / 8657 / 8687
- Possibilidade de fornecimento de tampas decorativa com inscrição personalizada mediante pedido
- Aço em preto obsidiano

Versão	Código. / UE	
	50 unid.	200 unid.
neutro	**9 091 820**	**9 308 181**
gravado com o logótipo Hettich	**9 091 821**	**9 308 182**

Tampa de cobertura para o braço da dobradiça Sensys (dobradiça de grande ângulo)

- Pode ser utilizado com todas as dobradiças Sensys de grande ângulo
- Possibilidade de fornecimento de tampas de cobertura com inscrição personalizada mediante pedido
- Plástico antracite

Versão	**Código**	Emb.
neutro	**9 099 870**	50 unid.
impresso com o logótipo Hettich	**9 099 871**	50 unid.

Tampa para caneco da dobradiça

- Adequado para dobradiças com copo com design Sensys
- Aço niquelado

Versão	**Código. / UE**		
	50 unid.	**200 unid.**	**1000 unid.**
para esquema de furação TH / TS	**9 088 251**	**9 082 614**	**9 089 664**
para esquema de furação TB	**9 088 252**	**9 084 924**	**9 089 665**

Tampa para caneco da dobradiça

- Adequado para dobradiças com copo com design Sensys
- Aço em preto obsidiano

Versão	**Código. / UE**	
	50 unid.	**200 unid.**
para esquema de furação TH / TS	**9 091 822**	**9 308 183**
para esquema de furação TB	**9 117 130**	**9 117 132**

Amortecimento de abertura para a dobradiça de grande ângulo Sensys

- Pode ser utilizado com dobradiças Sensys de grande ângulo com amortecimento integrado
- Não pode ser combinado com um limitador de ângulo de abertura
- Plástico antracite

Opção de montagem	**Código**	Emb.
com cobrimento total	**9 100 037**	50 unid.
a cobrir 1/2 ilharga	**9 100 116**	50 unid.

Adaptador para reduzir a profundidade de furação

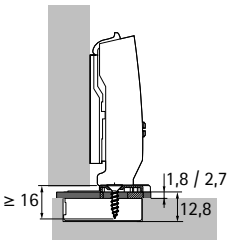

- Para redução da profundidade necessária do furo do caneco em portas finas ou muito suavizadas
- Pode ser usado com copo da dobradiça para parafusar
- A folga entre o corpo do móvel e a porta aumenta no correspondente à espessura do adaptador
- Parafusos de cabeça de embeber de ø 4 x 16 mm
- Plástico transparente

Versão	Código / Espessura mm		Código / Espessura mm	
	1,8 50 unid.	2,7 50 unid.	1,8 200 unid.	1,8 2000 unid.
para esquema de furação TH , TS	9 073 595	9 073 596	9 072 980	9 071 440
para esquema de furação TB	9 073 597	9 073 598		

Limitador do ângulo de abertura para Sensys de 110°

- Limitação de 110° a 85
- Para reduzir o ângulo de abertura das portas com elementos contíguos
- Evita danos no painel frontal
- Plástico branco

Código. / UE	
50 unid.	200 unid.
9 072 540	9 071 468

Limitador do ângulo de abertura para Sensys de 110°

- Limitação de 110° a 90
- Para reduzir o ângulo de abertura das portas com elementos contíguos
- Evita danos no painel frontal
- Plástico cinza

Código	Emb.
9 072 354	50 unid.

Limitador de ângulo de abertura para dobradiças Sensys para portas com espessura elevada

- Limitação de 95° a 85
- Para reduzir o ângulo de abertura das portas com elementos contíguos
- Evita danos no painel frontal
- Aço

Código. / UE	
50 unid.	200 unid.
9 103 006	9 100 039

Limitador de ângulo de abertura para dobradiças Sensys para portas com espessura reduzida

- Limitação de 110° a 85
- Para reduzir o ângulo de abertura das portas com elementos contíguos
- Evita danos no painel frontal
- Plástico antracite

Código	Emb.
9 076 440	50 unid.

Limitador de ângulo de abertura para dobradiças Sensys de grande ângulo

- Limitação de 165° a 105° ou 120°
- Para reduzir o ângulo de abertura das portas com elementos contíguos
- Evita danos no painel frontal
- Plástico antracite

Código	Emb.
9 090 756	50 unid.

Limitador de ângulo de abertura para dobradiças Sensys de grande ângulo

- Limitação de 165° a 90° ou 135°
- Para reduzir o ângulo de abertura das portas com elementos contíguos
- Evita danos no painel frontal
- Plástico antracite

Código	Emb.
9 090 864	50 unid.

Limitador de ângulo de abertura para dobradiças Sensys de ângulo

- Limitação de 95° a 85
- Para reduzir o ângulo de abertura das portas com elementos contíguos
- Evita danos no painel frontal
- Plástico preto

Código	Emb.
9 072 541	50 unid.

Limitador de ângulo de abertura para dobradiças Sensys para armação de alumínio

- Limitação de 95° a 85
- Para reduzir o ângulo de abertura das portas com elementos contíguos
- Evita danos no painel frontal
- Plástico preto

Código	Emb.
9 072 542	50 unid.

Auxiliar de montagem do limitador de ângulo de abertura

- Pode ser utilizado com os seguintes limitadores de ângulo de abertura
  - N.º de encomenda 9 072 540 para dobradiças Sensys de 110°
  - N.º de encomenda 9 072 354 para dobradiças Sensys de 110°
  - N.º de encomenda 9 072 541 para dobradiças de ângulo Sensys

Código	Emb.
9 081 657	100 unid.

Parafuso

- Parafuso auto-roscante de cabeça chata
- Para utilização com dobradiças e placas de montagem de aparafusar em combinação com materiais duros, tais como material de superfície sólida ou placa de núcleo sólido
- Não adequado para utilização em materiais à base de madeira
- Aço niquelado

Versão	**Código**	Emb.
Para furo ø 3,6 x 8 mm	**9 217 435**	100 unid.
Para furo ø 5 x 8 mm	**9 238 321**	100 unid.

Parafuso

- Parafuso auto-roscante de cabeça chata ø 4 x 12 mm
- Para aparafusar os acessórios, por exemplo, dobradiça a adaptador para montagem adesiva ou placa de montagem a adaptador para portas de encaixe em molduras frontais
- Não adequado para utilização em materiais à base de madeira
- Aço niquelado

Item	**Código**	Emb.
Parafuso	**9 076 418**	100 unid.

Criar uma transparência perfeita

Móveis com elementos de vidro trazem um sopro de elegância a qualquer sala de estar. Com a sua estreita ligação de vidro, a dobradiça Sensys para aplicações em vidro cria uma look purista perfeito. Quer sejam vitrinas de vidro de classe ou uma combinação de materiais modernos de madeira e vidro - a dobradiça integra-se discretamente no design global do mobiliário. A aplicação com cola confere-lhe uma vantagem adicional e notória.

Escusado será dizer que, a Sensys para vidro foi ensaiada e testada para fácil aplicação, dentro do quadro de excelência do funcionamento Sensys.

Vidro em movimento com estilo e segurança:
O amortecimento integrado faz com que as sensíveis portas de vidro se fechem com suavidade e em segurança.

Criação de combinações atractivas de materiais:
Pode muito facilmente combinar Sensys para aplicações em vidro com outros produtos Sensys.

Instalação com precisão:
O auxiliar de posicionamento garante que calço e copo tenham uma instalação perfeita.

hettich.com/short/59c98b

Saiba mais:
Pode obter inspiração e mais detalhes do produto no nosso site.

Sensys com amortecimento integrado para aplicações em vidro
Visão geral da gama / aplicação **110 – 111**

Aplicações com porta e lateral do móvel em vidro
- **Porta a trabalhar por fora** **115 – 116**
- **Porta a trabalhar por dentro** **117**

Aplicações com porta em vidro
- **Porta a trabalhar por fora** **118 – 121**
- **Porta a trabalhar por dentro** **122 – 126**

Aplicações com o lateral do móvel em vidro
- **Porta a trabalhar por fora** **127**
- **Porta a trabalhar por dentro** **128**

- **Calços de montagem** **90 – 101**
- **Acessórios** **102 – 107**

Informações técnicas
- **Instruções de colocação** **129 – 132**
- **Critérios de qualidade** **133**

Hettich Technical Assistant – eTools
- **Montagem**
- **Definições**
- **Serviço**

hettich.com/short/300486

- **Equipamentos de montagem – Sumário** **114**

Ferragens para montagem por colagem

112 - 114

Porta e lateral do móvel em vidro

- Porta a trabalhar por fora
- Ângulo de abertura 135°

115

Porta e lateral do móvel em vidro

- Porta a trabalhar por fora
- Ângulo de abertura 110°

116

Porta e lateral do móvel em vidro

- Porta a trabalhar por dentro
- Ângulo de abertura 110°

117

Porta em vidro

- Porta a trabalhar por fora
- Ângulo de abertura 135°

118

Porta em vidro

- Porta a trabalhar por fora
- Ângulo de abertura 135°

119

Porta em vidro

- Porta a trabalhar por fora com projeção
- Ângulo de abertura 95° / 110°

120

Porta em vidro

- Porta a trabalhar por fora, aplicação em ângulo
- Ângulo de abertura 135°

121

Porta em vidro

- Porta a trabalhar por dentro
- Ângulo de abertura 165°

122

Porta em vidro

- Porta a trabalhar por dentro
- Ângulo de abertura 165°

123

Porta em vidro

- Porta a trabalhar por dentro
- Ângulo de abertura 110°

124

Porta em vidro

- Porta a trabalhar por dentro
- Ângulo de abertura 110°

125

Dobradiça de montagem rápida

- **Sensys para aplicações em vidro**
- **Vista geral da gama**

Porta em vidro

- Porta a trabalhar por dentro, aplicação em ângulo
- Ângulo de abertura 95°

126

Lateral do móvel em vidro

- Porta a trabalhar por fora
- Ângulo de abertura 95° / 110°

127

Lateral do móvel em vidro

- Porta a trabalhar por dentro
- Ângulo de abertura 95° / 110°

128

Calços de dobradiças

- Para Sensys

90 - 101

Acessórios

- Para Sensys

102 - 107

Informações técnicas

129 - 133

Sensys para aplicações em vidro, ângulo de abertura 110°

- Dobradiça Sensys com amortecimento integrado, dobradiça automática para fixação de clip
- Classificação de qualidade segundo a norma EN 15570, nível 3
- Para portas com espressura de 4 - 8 mm
- Para combinação com a caixa para montagem de cola (deve ser encomendada separadamente)
- Incluindo o parafuso de fixação
- Afinação do cobrimento integrado + 2 mm / - 2 mm
- Afinação de profundidade integrado + 3 mm / - 2 mm
- Aço/*zinco fundido sob pressão niquelado

Código	Emb.
9 135 141	2 unid.
9 134 990	50 unid.

Sensys para aplicações em vidro, ângulo de abertura 165°

- Dobradiça Sensys com amortecimento integrado, dobradiça automática para fixação de clip
- Classificação de qualidade segundo a norma EN 15570, nível 3
- Para portas com espressura de 4 - 8 mm
- Para combinação com a caixa para montagem de cola (deve ser encomendada separadamente)
- Incluindo o parafuso de fixação
- Afinação do cobrimento integrado + 2 mm / - 2 mm
- Afinação de profundidade integrado + 3 mm / - 2 mm
- Aço/*zinco fundido sob pressão niquelado

Código	Emb.
9 135 140	2 unid.
9 134 989	50 unid.

Caixa para montagem de cola

- Para combinar com dobradiças Sensys para aplicações em vidro
- Superfície de colagem 28 x 59 mm
- Zamak niquelado

Código	Emb.
9 116 092	2 unid.
9 116 339	50 unid.

Adaptadores para montagem por colagem

- Para combinação com dobradiças Sensys de aparafusar da gama standard
- UE2, incluindo parafusos de fixação / por favor encomende parafusos de fixação para UE50 separadamente
- Zamak niquelado

Item	Código	Emb.
Adaptadores para montagem por colagem	**9 081 923**	2 unid.
Adaptadores para montagem por colagem	**9 076 738**	50 unid.
Parafuso	**9 076 418**	100 unid.

Calço de dobradiças para montagem de cola

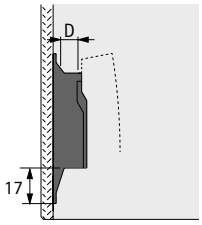

- Classificação de qualidade segundo a norma EN 15570, nível 3
- A placa de montagem pode ser combinada com todas as dobradiças Sensys
- Superfície de colagem 28 x 74 mm
- Regulação da altura Direkt + 3 mm / - 3 mm
- Zamak niquelado

Distância D mm	Código	Emb.
10,0	**9 133 536**	2 unid.
10,0	**9 133 540**	50 unid.

Calço de dobradiças para montagem de cola

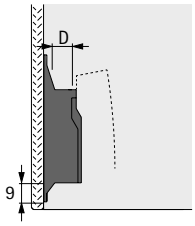

- Classificação de qualidade segundo a norma EN 15570, nível 3
- A placa de montagem pode ser combinada com todas as dobradiças Sensys
- Superfície de colagem 28 x 74 mm
- Regulação da altura Direkt + 3 mm / - 3 mm
- Zamak niquelado

Distância D mm	Código	Emb.
10,0	**9 133 534**	2 unid.
10,0	**9 133 538**	50 unid.

Indicações

- Resumo da aplicação 109
- Conselhos sobre a instalação de acessórios para montagem por colagem 132
- Informações técnicas 129 - 133

hettich.com/short/098580

Ajuda para posicionaro calço de dobradiças para montagem de cola

- Ajuda para posicionar o calço de dobradiças para montagem de cola
- Afinação preciso ao milímetro graças à função de fecho
- Afinação simples da dimensão de colagem desejada K
- Faixa de ajuste: 2 - 80 mm
- Plástico antracite

Código	Emb.
9 227 397	1 unid.

Ajuda para posicionar a caixa para montagem de cola

- Ajuda para posicionar a caixa para montagem de cola
- Afinação preciso ao milímetro graças à função de fecho
- Afinação simples da dimensão de colagem desejada K
- Faixa de ajuste: 2 - 30 mm
- Plástico antracite

Código	Emb.
9 134 988	1 unid.

Ajuda para posicionar o adaptador para montagem de cola

- Ajuda para posicionar o adaptador para montagem de cola
- Afinação preciso ao milímetro graças à função de fecho
- Afinação simples da dimensão de colagem desejada K
- Faixa de ajuste: 2 - 23 mm
- Plástico antracite

Código	Emb.
9 227 396	1 unid.

Indicações

- Resumo da aplicação 109
- Conselhos sobre a instalação de acessórios para montagem por colagem 132
- Informações técnicas 129 - 133

hettich.com/short/658681

Dobradiça de montagem rápida

- **Sensys para aplicações em vidro**
- **Aplicações com porta e lateral do móvel em vidro**

Resumo

- Porta a trabalhar por fora
- Espessura da porta 4 - 8 mm
- Ângulo de abertura 135°

Montagem da porta - Corte com medidas

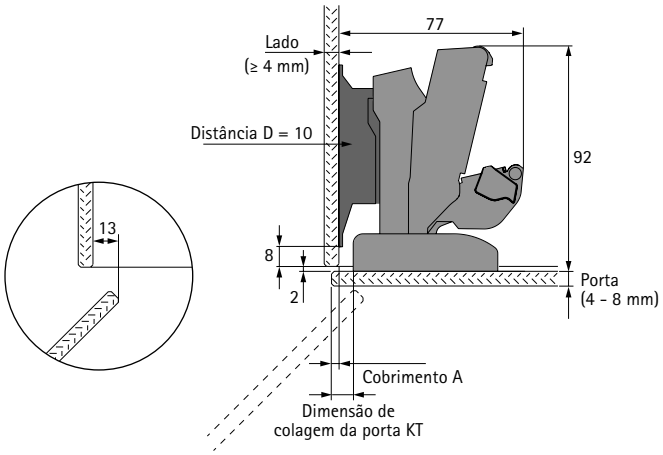

Cálculo da dimensão de colagem da porta KT

- KT = Cobrimento A + 6 mm
- KT min. = 2 mm
- KT max. = 23 mm

Seleção do sistema

Item	Código. / UE	
	2 unid.	50 unid.
Sensys para aplicações em vidro	**9 135 140**	**9 134 989**
Copo	**9 116 092**	**9 116 339**
Calço de dobradiças D10	**9 133 536**	**9 133 540**
Limitador do ângulo de abertura 135°		**9 090 864**
Tampa para braço da dobradiça		**9 099 871**

Dobradiça de montagem rápida

- **Sensys para aplicações em vidro**
- **Aplicações com porta e lateral do móvel em vidro**

Resumo

- Porta a trabalhar por fora
- Espessura da porta 4 - 8 mm
- Ângulo de abertura 110°

Montagem da porta - Corte com medidas

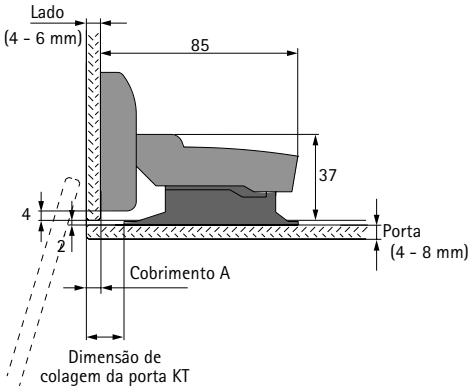

Por favor note:

- Ao abrir, a porta move-se ao pé da estrutura do armário, por favor deixe espaço livre adequado!
- A placa de montagem é montada na porta, dobradiça no lateral do móvel

Cálculo da dimensão de colagem da porta KT

- KT = Cobrimento A + 10 mm
- KT min. = 2 mm
- KT max. = 16 mm

Seleção do sistema

Item	Código. / UE	
	2 unid.	50 unid.
Sensys para aplicações em vidro	**9 135 141**	**9 134 990**
Copo	**9 116 092**	**9 116 339**
Calço de dobradiças D10	**9 133 536**	**9 133 540**
Tampa para braço da dobradiça		**9 088 250**

Dobradiça de montagem rápida

- **Sensys para aplicações em vidro**
- **Aplicações com porta e lateral do móvel em vidro**

Resumo

- Porta a trabalhar por dentro
- Espessura da porta 4 - 6 mm
- Ângulo de abertura 110°

Montagem da porta - Corte com medidas

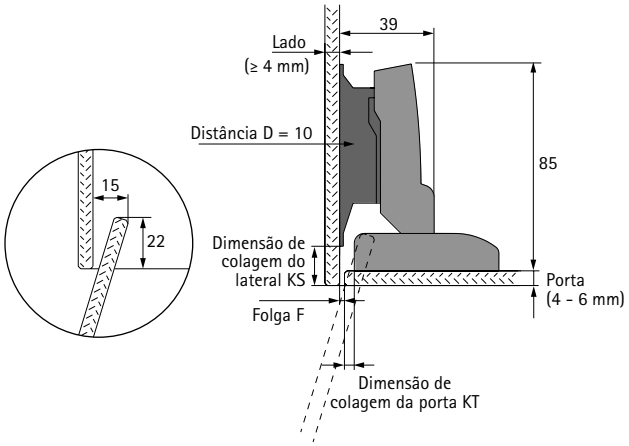

Cálculo da dimensão de colagem da porta KT

- KT = 6 mm – Folga F
- KT min. = 2 mm
- KT max. = 4 mm
- F min. = 2 mm

Dimensão de colagem de cálculo do lateral KS

- KS = Espessura da porta + 10 mm
- KS min. = 2 mm
- KS max. = 16 mm

Seleção do sistema

Item	Código. / UE	
	2 unid.	50 unid.
Sensys para aplicações em vidro	**9 135 141**	**9 134 990**
Copo	**9 116 092**	**9 116 339**
Calço de dobradiças D10	**9 133 536**	**9 133 540**
Tampa para braço da dobradiça		**9 088 250**

Dobradiça de montagem rápida

- **Sensys para aplicações em vidro**
- **Aplicações com porta em vidro**

Resumo

- Porta a trabalhar por fora
- Espessura da porta 4 - 8 mm
- Ângulo de abertura 135°

Montagem da porta - Corte com medidas

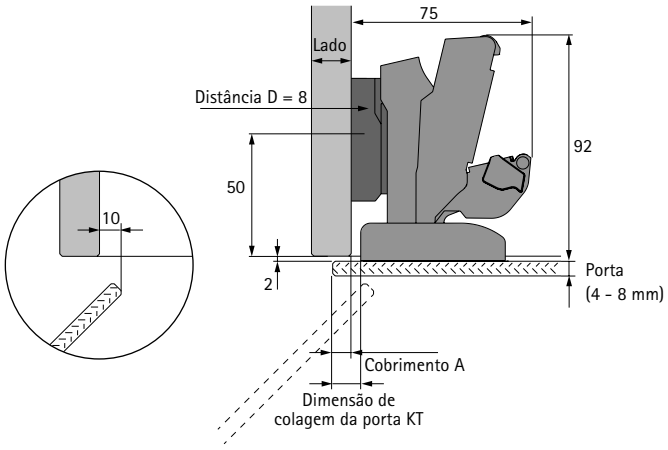

Cálculo da dimensão de colagem da porta KT

- KT = Cobrimento A + 4 mm
- KT min. = 2 mm
- KT max. = 21 mm

Seleção do sistema

Item	Código. / UE	
	2 unid.	50 unid.
Sensys para aplicações em vidro	**9 135 140**	**9 134 989**
Copo	**9 116 092**	**9 116 339**
Calço de dobradiças D8*		**9 075 009**
Limitador do ângulo de abertura 135°		**9 090 864**
Tampa para braço da dobradiça		**9 099 871**

Por favor note:
* Parafuso na placa de montagem com ajuste de altura de furo oblongo para linha de furo de 37 mm (opção de exemplo, cada placa de montagem Sensys com a distância especificada pode ser utilizada)

Dobradiça de montagem rápida

- **Sensys para aplicações em vidro**
- **Aplicações com porta em vidro**

Resumo

- Porta a trabalhar por fora
- Espessura da porta 4 - 8 mm
- Ângulo de abertura 135°

Montagem da porta - Corte com medidas

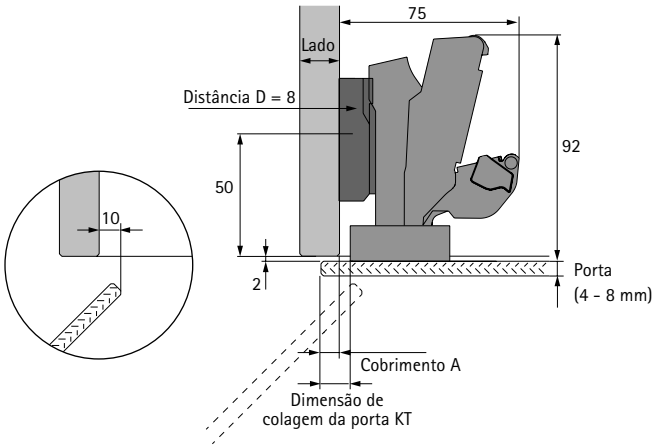

Cálculo da dimensão de colagem da porta KT

- KT = Cobrimento A + 4 mm
- KT min. = 2 mm
- KT max. = 21 mm

Seleção do sistema

Item	Código. / UE	
	2 unid.	50 unid.
Dobradiça de grande ângulo Sensys		9 099 550
adaptador*	9 081 923	9 076 738
Calço de dobradiças D8*		9 075 009
Limitador do ângulo de abertura 135°		9 090 864
Tampa para braço da dobradiça		9 099 871
Tampa para caneco da dobradiça		9 088 251

Por favor note:
* Dobradiças Sensys de grande ângulo com amortecimento integrada, para portas semi-cobertas, padrão de perfuração 52 x 5,5, para montagem com parafuso
* Adaptador UE2 incluindo parafusos de fixação, por favor encomende parafusos de fixação para UE50 separadamente (nº de encomenda 9 076 418)
* Parafuso na placa de montagem com ajuste da altura do furo oblongo para linha de furos de 37 mm (opção de exemplo, cada placa de montagem Sensys com a distância especificada pode ser utilizada)

Dobradiça de montagem rápida

- **Sensys para aplicações em vidro**
- **Aplicações com porta em vidro**

Resumo

- Porta a trabalhar por fora
- Espessura da porta 4 - 8 mm
- Ângulo de abertura 95° / 110°

Montagem da porta - Corte com medidas

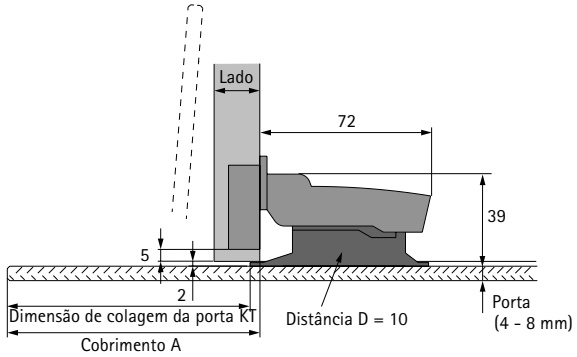

Por favor note:

- Ao abrir, a porta move-se ao pé da estrutura do armário, por favor deixe espaço livre adequado!
- A placa de montagem é montada na porta, dobradiça no lateral do móvel

Cálculo da dimensão de colagem da porta KT

- KT = Cobrimento A - 4 mm
- KT min. = 2 mm
- para máximo KT, ver quadro

Espessura da lateral do móvel mm	Cobrimento máx. mm	KT max. mm	Ângulo de abertura	Dobradiça
19	105	101	95°	Dobradiça de porta grossa
19	26	22	110°	Dobradiça 110°
16	135	131	95°	Dobradiça de porta grossa
16	35	31	110°	Dobradiça 110°
13	44	40	110°	Dobradiça de porta fina
10	44	40	110°	Dobradiça de porta fina

Seleção do sistema

Item	Código. / UE	
	2 unid.	50 unid.
Dobradiça Sensys 110°		**9 073 606**
Dobradiça Sensys para portas com espessura elevada		**9 091 410**
Dobradiças Sensys para portas com espessura reduzida		**9 094 280**
Calço de dobradiças D10	**9 133 536**	**9 133 540**
Tampa para braço da dobradiça		**9 088 250**
Tampa para caneco da dobradiça		**9 088 251**

Hinweise:
* Dobradiça com amortecimento integrado, para portas semi-cobertas, padrão de furo 52 x 5,5, para aparafusar; (opção de exemplo, cada dobradiça Sensys mostrada para portas semi-cobertas pode ser usada)

Dobradiça de montagem rápida

- **Sensys para aplicações em vidro**
- **Aplicações angulares com porta de vidro**

Resumo

- Porta a trabalhar por fora
- Espessura da porta 4 - 8 mm
- Ângulo de abertura 135°

* Calço de montagem com furo oblongo para regulação da altura para linha de furos de 37 mm, para aparafusar

Ângulo do corpo 85°

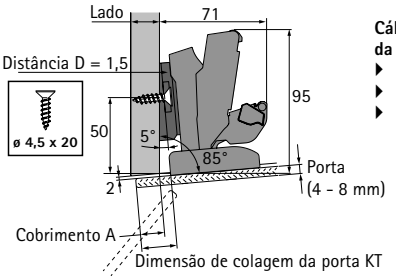

Cálculo da dimensão de colagem da porta KT
- KT = Cobrimento A + 7 mm
- KT min. = 2 mm
- KT max. = 23 mm

Item	Código. / UE	
	2 unid.	50 unid.
Sensys para aplicações em vidro	9 135 140	9 134 989
Copo	9 116 092	9 116 339
Calço de dobradiças D1,5*		9 075 006
Adaptador angular -5°		9 237 120
Limitador do ângulo de abertura 135°		9 090 864
Tampa para braço da dobradiça		9 099 871

Ângulo do corpo 95°

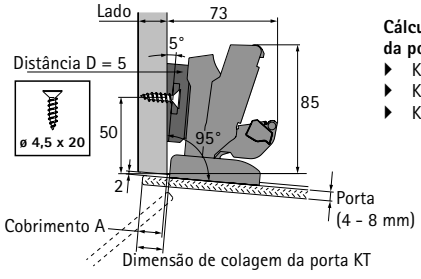

Cálculo da dimensão de colagem da porta KT
- KT = Cobrimento A + 2 mm
- KT min. = 2 mm
- KT max. = 23 mm

Item	Código. / UE	
	2 unid.	50 unid.
Sensys para aplicações em vidro	9 135 140	9 134 989
Copo	9 116 092	9 116 339
Calço de dobradiças D5*		9 075 008
Adaptador angular 5°		9 072 533
Limitador do ângulo de abertura 135°		9 090 864
Tampa para braço da dobradiça		9 099 871

Ângulo do corpo 100°

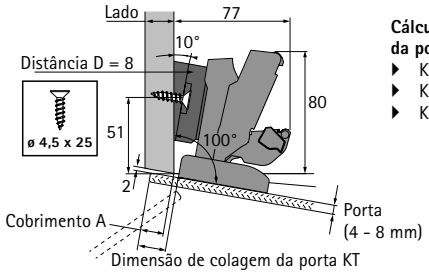

Cálculo da dimensão de colagem da porta KT
- KT = Cobrimento A + 3 mm
- KT min. = 2 mm
- KT max. = 23 mm

Item	Código. / UE	
	2 unid.	50 unid.
Sensys para aplicações em vidro	9 135 140	9 134 989
Copo	9 116 092	9 116 339
Calço de dobradiças D8*		9 075 009
Adaptador angular 10°		9 072 534
Limitador do ângulo de abertura 135°		9 090 864
Tampa para braço da dobradiça		9 099 871

Ângulo do corpo 105°

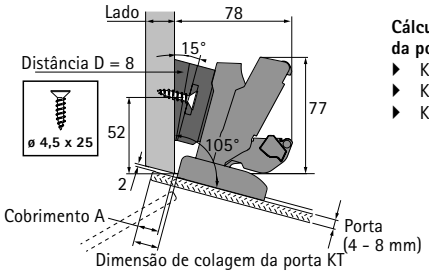

Cálculo da dimensão de colagem da porta KT
- KT = Cobrimento A + 2 mm
- KT min. = 2 mm
- KT max. = 23 mm

Item	Código. / UE	
	2 unid.	50 unid.
Sensys para aplicações em vidro	9 135 140	9 134 989
Copo	9 116 092	9 116 339
Calço de dobradiças D8*		9 075 009
Adaptador angular 5°		9 072 533
Adaptador angular 10°		9 072 534
Limitador do ângulo de abertura 135°		9 090 864
Tampa para braço da dobradiça		9 099 871

Dobradiça de montagem rápida

- **Sensys para aplicações em vidro**
- **Aplicações com porta em vidro**

Resumo

- Porta a trabalhar por dentro
- Espessura da porta 4 - 8 mm
- Ângulo de abertura 165°

Montagem da porta - Corte com medidas

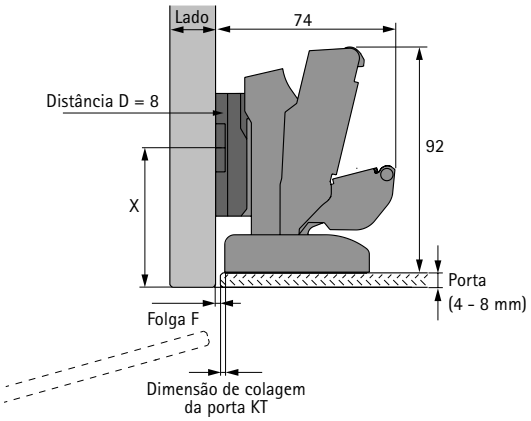

Cálculo da dimensão de colagem da porta KT

- KT = 2 mm
- KT min. = 2 mm
- KT max. = 2 mm
- F min. = 2 mm

Posição para aparafusar na placa de montagem X

- Placa de montagem em cruz LR 37: X = 52 mm + espessura da porta

Seleção do sistema

Item	Código. / UE	
	2 unid.	50 unid.
Sensys para aplicações em vidro	9 135 140	9 134 989
Copo	9 116 092	9 116 339
Calço de dobradiças D8*		9 075 009
Tampa para braço da dobradiça		9 099 871

Por favor note:
* Parafuso na placa de montagem com ajuste de altura de furo oblongo para linha de furo de 37 mm (opção de exemplo, cada placa de montagem Sensys com a distância especificada pode ser utilizada)

Dobradiça de montagem rápida

- **Sensys para aplicações em vidro**
- **Aplicações com porta em vidro**

Resumo

- Porta a trabalhar por dentro
- Espessura da porta 4 - 8 mm
- Ângulo de abertura 165°

Montagem da porta - Corte com medidas

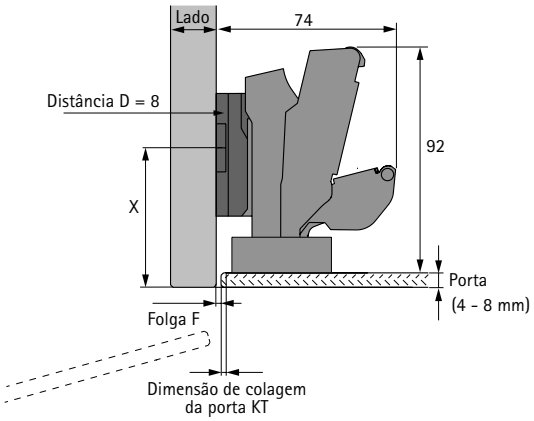

Cálculo da dimensão de colagem da porta KT

- KT = 2 mm
- KT min. = 2 mm
- KT max. = 2 mm
- F min. = 2 mm

Posição para aparafusar na placa de montagem X

- Placa de montagem em cruz LR 37:
  X = 52 mm + espessura da porta

Seleção do sistema

Item	Código. / UE	
	2 unid.	50 unid.
Dobradiça de grande ângulo Sensys		9 099 550
adaptador*	9 081 923	9 076 738
Calço de dobradiças D8*		9 075 009
Tampa para braço da dobradiça		9 099 871
Tampa para caneco da dobradiça		9 088 251

Por favor note:
* Dobradiças Sensys de grande ângulo com amortecimento integrada, para portas semi-cobertas, padrão de perfuração 52 x 5,5, para montagem com parafuso
* Adaptador UE2 incluindo parafusos de fixação, por favor encomende parafusos de fixação para UE50 separadamente (nº de encomenda 9 076 418)
* Parafuso na placa de montagem com ajuste da altura do furo oblongo para linha de furos de 37 mm (opção de exemplo, cada placa de montagem Sensys com a distância especificada pode ser utilizada)

Dobradiça de montagem rápida

- **Sensys para aplicações em vidro**
- **Aplicações com porta em vidro**

Resumo

- Porta a trabalhar por dentro
- Espessura da porta 4 - 6 mm
- Ângulo de abertura 110°

Montagem da porta - Corte com medidas

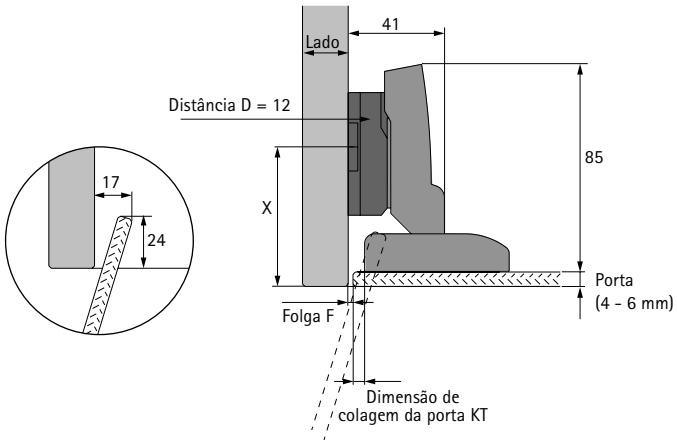

Cálculo da dimensão de colagem da porta KT

- KT = 8 – Folga F
- KT min. = 2 mm
- KT max. = 6 mm
- F min. = 2 mm

Posição para aparafusar na placa de montagem X

- Placa de montagem em cruz LR 37:
  X = 52 mm + espessura da porta

Seleção do sistema

Item	Código. / UE	
	2 unid.	50 unid.
Sensys para aplicações em vidro	**9 135 141**	**9 134 990**
Copo	**9 116 092**	**9 116 339**
Chapa de adaptação D0*		**9 106 989**
Adaptador paralelo D12		**9 072 538**
Tampa para braço da dobradiça		**9 088 250**

Por favor note:
* Placa adaptadora de aparafusar (selecção de exemplo, pode ser utilizada qualquer placa adaptadora com a distância especificada)

Dobradiça de montagem rápida

- **Sensys para aplicações em vidro**
- **Aplicações com porta em vidro**

Resumo

- Porta a trabalhar por dentro
- Espessura da porta 4 - 8 mm
- Ângulo de abertura 95° / 110°

Montagem da porta - Corte com medidas

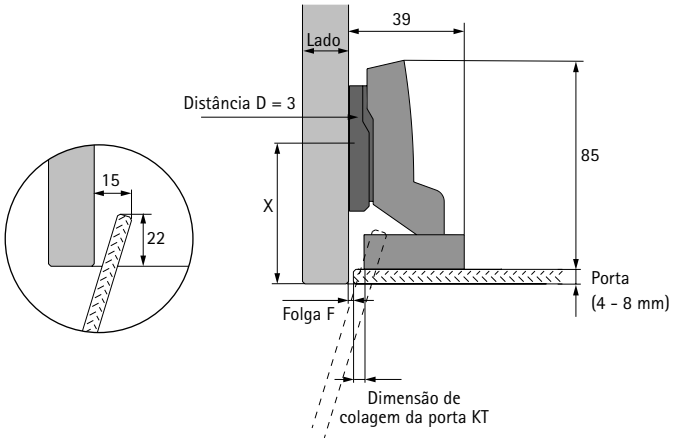

Cálculo da dimensão de colagem da porta KT

- KT = 6 – Folga F
- KT min. = 2 mm
- KT max. = 4 mm
- F min. = 2 mm

Posição para aparafusar na placa de montagem X

- Placa de montagem linear LR 20:
  X = 35 mm + espessura da porta
- Placa de montagem em cruz LR 37:
  X = 52 mm + espessura da porta

Selecção da dobradiça

Espessura da porta mm	Ângulo de abertura	Dobradiça
4 - 6	110°	Dobradiça 110°
4 - 8	95°	Dobradiça de porta grossa

Seleção do sistema

Item	Código. / UE	
	2 unid.	50 unid.
Dobradiça Sensys 110°		**9 073 607**
Dobradiça Sensys para portas com espessura elevada		**9 091 420**
adaptador*	**9 081 923**	**9 076 738**
Calço de dobradiças D3*		**9 075 007**
Tampa para braço da dobradiça		**9 088 250**
Tampa para caneco da dobradiça		**9 088 251**

Por favor note::
* Dobradiças com amortecimento integrado, para portas a trabalhar por dentro, padrão de perfuração 52 x 5,5, para montagem com parafuso
* Adaptador UE2 incluindo parafusos de fixação, por favor encomende parafusos de fixação para UE50 separadamente (nº de encomenda 9 076 418)* Parafuso na placa de montagem com ajuste da altura do furo oblongo para linha de furos de
* Calço para dobradiças com ajuste da altura do furo oblongo para linha de furos de 37 mm (opção de exemplo, cada placa de montagem Sensys com a distância especificada pode ser utilizada)

Dobradiça de montagem rápida

- **Sensys para aplicações em vidro**
- **Aplicações angulares com porta de vidro**

Resumo

- Porta a trabalhar por dentro
- Espessura da porta 4 - 8 mm
- Ângulo de abertura 95°

* Dobradiças com amortecimento integrado, para portas a trabalhar por dentro, esquema de furação 52 x 5,5 para montagem com parafuso
* Adaptador UE2 incluindo parafusos de fixação, encomende parafusos de fixação para UE50 separadamente (código 9 076 418)
* Calço de montagem com furo oblongo para regulação da altura para linha de furos de 37 mm, para montagem com parafuso (opção de exemplo, pode ser usado qualquer calço de montagem Sensys com a distância especificada)

Ângulo do corpo 120°

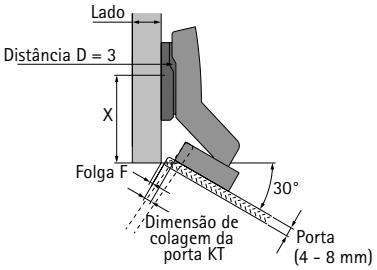

Cálculo da dimensão de colagem da porta KT
- KT = 7 – Folga F
- KT min. = 2 mm
- KT max. = 5 mm
- F min. = 2 mm

Posição para aparafusar na placa de montagem X
- Placa de montagem linear LR 20: X = 33 mm + 1,16 x espessura da porta
- Placa de montagem em cruz LR 37: X = 50 mm + 1,16 x espessura da porta

Item	Código. / UE	
	2 unid.	50 unid.
Dobradiça Sensys W30		**9 088 017**
adaptador*	**9 081 923**	**9 076 738**
Calço de dobradiças D3*		**9 075 007**
Tampa para braço da dobradiça		**9 088 250**
Tampa para caneco da dobradiça		**9 088 251**

Ângulo do corpo 135°

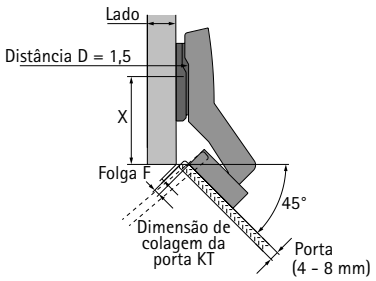

Cálculo da dimensão de colagem da porta KT
- KT = 6 – Folga F
- KT min. = 2 mm
- KT max. = 4 mm
- F min. = 2 mm

Posição para aparafusar na placa de montagem X
- Placa de montagem linear LR 20: X = 32 mm + 1,41 x espessura da porta
- Placa de montagem em cruz LR 37: X = 50 mm + 1,41 x espessura da porta

Item	Código. / UE	
	2 unid.	50 unid.
Dobradiça Sensys W45		**9 088 020**
adaptador*	**9 081 923**	**9 076 738**
Calço de dobradiças D1,5*		**9 075 006**
Tampa para braço da dobradiça		**9 088 250**
Tampa para caneco da dobradiça		**9 088 251**

Ângulo do corpo 180°

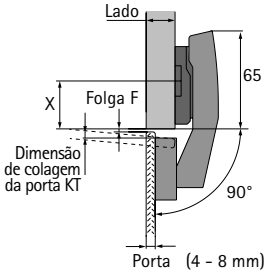

Cálculo da dimensão de colagem da porta KT
- KT = 6 – Folga F
- KT min. = 2 mm
- KT max. = 4 mm
- F min. = 2 mm

Cálculo da distância do calço
- D = 18 mm - espessura da lateral do móvel + espessura da porta

Posição para aparafusar na placa de montagem X
- Placa de montagem em cruz LR 37: X = 31,5 mm

Item	Código. / UE	
	2 unid.	50 unid.
Dobradiça Sensys W90		**9 088 021**
adaptador*	**9 081 923**	**9 076 738**
Tampa para braço da dobradiça		**9 088 250**
Tampa para caneco da dobradiça		**9 088 251**

Dobradiça de montagem rápida

- **Sensys para aplicações em vidro**
- **Aplicações com o lateral do móvel em vidro**

Resumo

- Porta a trabalhar por fora
- Espessura da porta 10 - 32 mm
- Ângulo de abertura 95° / 110°

Montagem da porta - Corte com medidas

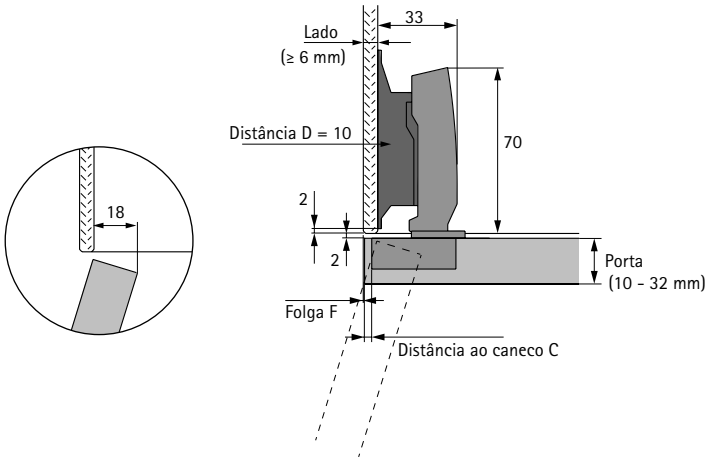

Cálculo da distância do copo C

- Distância ao copo C = Espessura da lateral do móvel – Folga – 2,5 mm
- Espessura da lateral do móvel min. = 6 mm
- Distância ao copo min. = 3 mm

Selecção da dobradiça

Espessura da porta mm	Ângulo de abertura	Dobradiça
10 - 16	110°	Dobradiça de porta fina
15 - 19	110°	Dobradiça 110°
15 - 32	95°	Dobradiça de porta grossa

Seleção do sistema

Item	Código. / UE	
	2 unid.	50 unid.
Dobradiça Sensys 110°		**9 073 605**
Dobradiça Sensys para portas com espessura elevada		**9 091 400**
Dobradiças Sensys para portas com espessura reduzida		**9 094 270**
Calço de dobradiças D10	**9 133 534**	**9 133 538**
Tampa para braço da dobradiça		**9 088 250**
Tampa para caneco da dobradiça		**9 088 251**

Por favor note:
* Dobradiça com amortecimento integrado, para portas de cubrimento total, padrão de furo 52 x 5,5, para aparafusar; (opção de exemplo, cada dobradiça Sensys mostrada para portas semi-cobertas pode ser usada)

Dobradiça de montagem rápida

- **Sensys para aplicações em vidro**
- **Aplicações com o lateral do móvel em vidro**

Resumo

- Porta a trabalhar por dentro
- Espessura da porta 10 - 19 mm
- Ângulo de abertura 95° / 110°

Montagem da porta - Corte com medidas

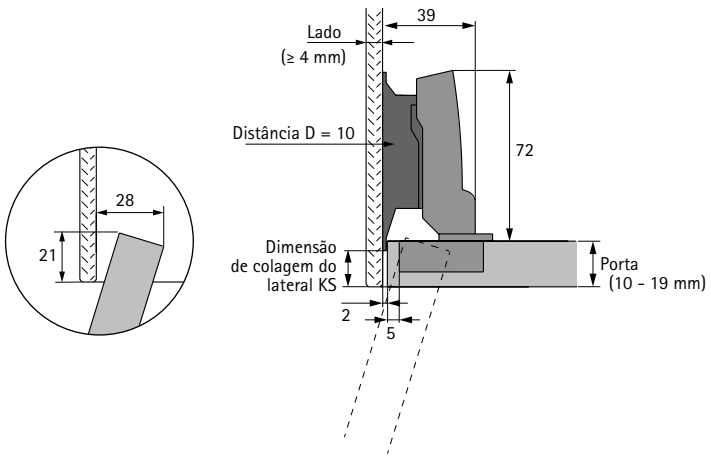

Dimensão de colagem de cálculo do lateral KS

- KS = Espessura da porta – 4 mm
- KS min. = 2 mm
- para máximo KS, ver quadro

Selecção da dobradiça

Espessura da porta mm	Dimensão de colagem do lateral KS max.	Ângulo de abertura	Dobradiça
19	101	95°	Dobradiça de porta grossa
19	22	110°	Dobradiça 110°
16	131	95°	Dobradiça de porta grossa
16	31	110°	Dobradiça 110°
13	40	110°	Dobradiça de porta fina
10	40	110°	Dobradiça de porta fina

Seleção do sistema

Item	Código. / UE	
	2 unid.	50 unid.
Dobradiça Sensys 110°		**9 073 606**
Dobradiça Sensys para portas com espessura elevada		**9 091 410**
Dobradiças Sensys para portas com espessura reduzida		**9 094 280**
Calço de dobradiças D10	**9 133 536**	**9 133 540**
Tampa para braço da dobradiça		**9 088 250**
Tampa para caneco da dobradiça		**9 088 251**

Por favor note:
* Dobradiça com amortecimento integrado, para portas semi-cobertas, padrão de furo 52 x 5,5, para aparafusar; (opção de exemplo, cada dobradiça Sensys mostrada para portas semi-cobertas pode ser usada)

Porta com cobrimento total

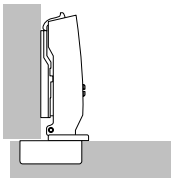

A porta encontra-se em frente do painel lateral do móvel, ficando de lado apenas uma folga que representa o espaço livre disponível para a abertura segura da porta. Como alternativa, também pode ser obtido um cobrimento total da porta. Nesse caso, tem de ser considerado de fábrica o espaço lateral da folga mínima necessária. São usadas dobradiças retas.

Porta com cobrimento parcial

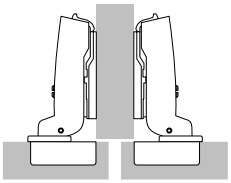

Aqui são visíveis duas portas à frente de um painel central do corpo do móvel. Entre eles está a folga total exigida (pelo menos 2 x folga mínima). O cobrimento correspondente da porta é, assim, reduzido, sendo usadas dobradiças curvas.

Porta a trabalhar por dentro

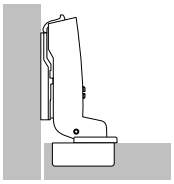

Também aqui, _x0007_é necessária uma folga que permita uma abertura segura da porta. São usadas, neste caso, dobradiças com uma curvatura acentuada. São usadas dobradiças com uma curvatura acentuada Para uma porta a trabalhar por dentro, o calço da dobradiça deve ser recuado pela espessura da porta + 1 mm e por qualquer desvio da porta desejado.

Folga mínima

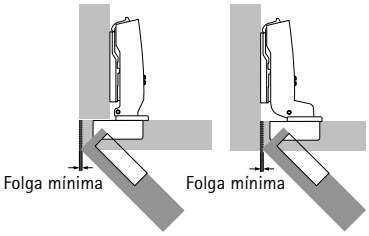

Para portas com cobrimento total e a trabalhar por dentro
A folga mínima (também designada por deflexão da porta) corresponde ao espaço necessário lateralmente para a abertura de uma porta. A folga depende da distância C do copo, da espessura da porta e do tipo de dobradiça. Portas com arestas arredondadas reduzem a folga exigida. A folga mínima deve ser consultada na tabela atribuída ao tipo de dobradiça correspondente.

Folga mínima

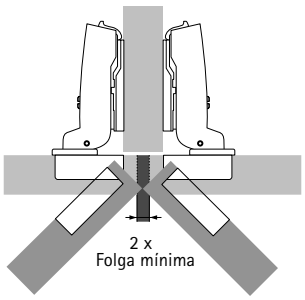

Portas de meio cobertura
folga total entre as portas deve ser selecionada de modo a que corresponda, pelo menos, ao dobro da deflexão da porta. Ambas as portas podem ser abertas simultaneamente.

Distância C

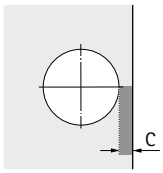

A distância C é a medida (em mm) entre a aresta da porta e a tangente do orifício do copo. Quanto maior a distância C, menor a folga exigida.

Cobrimento / base

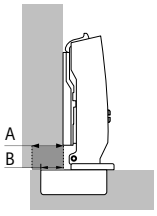

A = Cobrimento
B = Base

O cobrimento da porta é a cobertura da porta sobre a lateral do móvel. A base representa a projeção do caneco diante do painel lateral do móvel com uma distância do calço da dobradiça de 0mm.

Número de dobradiças por porta

A largura, a altura e o peso da porta, assim como a qualidade do material da porta, são factores decisivos para o número de dobradiças a utilizar.

Os factores que efectivamente contam variam muito de caso para caso. Por isso, as quantidades indicadas no gráfico deverão ser entendidas como meros valores de referência._x0007_Em caso de dúvida, é aconselhável fazer um teste de montagem para experimentar, ou então optar por aplicar mais dobradiças. Em caso de dúvida, é recomendável levar a cabo um teste de instalação e, se necessário, adaptar o número de dobradiças. A porta fica diante do lado do corpo do móvel, deixando lateralmente uma folga mínima, apenas suficiente para garantir a abertura da porta em segurança. A distância X deve ser de, pelo menos, 280 mm.

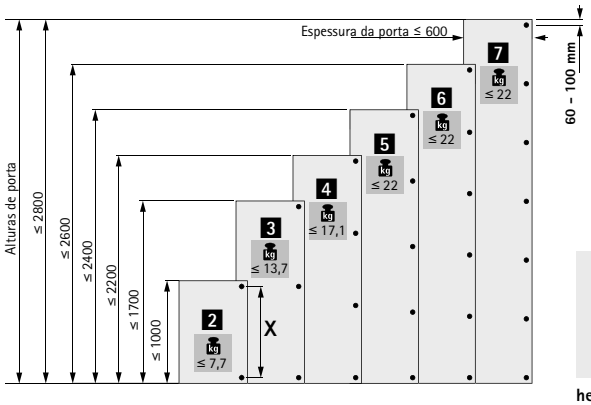

hettich.com/short/c6aabf

Cálculo geral da altura

Os calços de montagem estão disponíveis em várias distâncias. A distância D define a altura efetiva do calço de montagem. O calço de montagem tem a distancia D gravada na parte de cima Uma distância D maior diminui o cobrimento em portas com cobrimento total e cobrimento parcial. Nas portas a trabalhar por dentro, uma altura D maior faz aumentar a folga da porta.

Antes de começar a determinação da distância necessária, é necessário verificar se a folga desejada é maior ou igual à folga mínima necessária. Se a folga desejada for menor que a folga mínima necessária, essa pode ser reduzida aumentando a distância ao caneco C ou colocando raios nas bordas da porta.

Cálculo geral da distância

Em portas a trabalhar por fora com cobrimento total ou parcial da espessura da ilharga do móvel
Depois de testada a folga mínima, é possível determinar a distância D necessária. O cobrimento da porta e a medida C deverão ser escolhidos de maneira a ser determinada uma altura D correspondente à de um calço de montagem para fazer altura.

Exemplo: Cálculo da distância utilizando a tabela
cobertura = 14 mm e distancia C = 4,5 mm resultam numa distância de 3,0 mm.

Exemplo: Cálculo da distância através de fórmula de cálculo
Dobradiça para porta com cobertura total, base B = 12,5 mm
distância D = distância C + base B - cobertura A
distância D = 4,5 mm + 12,5 mm - 14 mm = 3,0 mm

Os valores intermédios que não estão disponíveis como distância do calço da dobradiça são realizados ajustando a folga da dobradiça.

Cobrimento	Distância ao copo C mm					
mm	3,0	4,0	4,5	5,0	6,0	7,0
	Distância D mm					
10	5,5	6,5	7,0	7,5	8,5	9,5
11	4,5	5,5	6,0	6,5	7,5	8,5
12	3,5	4,5	5,0	5,5	6,5	7,5
13	2,5	3,5	4,0	4,5	5,5	6,5
14	1,5	2,5	3,0	3,5	4,5	5,5
15	0,5	1,5	2,0	2,5	3,5	4,5
16		0,5	1,0	1,5	2,5	3,5
17			0,0	0,5	1,5	2,5
18					0,5	1,5
19						0,5

Cálculo geral da distância

Em portas a trabalhar por dentro
Ao determinar a distância entre os calços da dobradiça com a ajuda da tabela para a fixação para trabalhar por dentro, a folga, identificada como folga mínima de acordo com a distância ao caneco C e a espessura da porta na tabela de folgas mínimas, é logo acomodada automaticamente.. Se, em vez dessa folga mínima, for necessário obter uma folga visível maior, é, em conformidade, escolhida uma distância entre calços da dobradiça mais ampla

Exemplo: Cálculo da distância utilizando a tabela
Espessura da porta = 20 mm, Distancia C = 4,5 mm , de acordo com a tabela, em uma distância dos calços de montagem de 1,5 mm. Nesse caso, a folga mínima necessária é de, por ex., 1 mm.Se, em vez disso, for desejada uma folga visível de 2,5 mm, tem de ser escolhida uma distância dos calços de montagem 1,5 mm maior. Neste exemplo, a distância é de 3 mm em vez de 1,5 mm.

Exemplo: Cálculo da distância através de fórmula de cálculo
Dobradiça para porta a trabalhar por dentro, base B = - 4 mm
Distância D = distância C + Base B + Folga F
Distância D = 4,5 mm - 4 mm + 1 mm = 1,5 mm

Os valores intermédios que não estão disponíveis como distância do calço da dobradiça são realizados ajustando a folga da dobradiça..

Espessura da porta	Distância ao copo C mm					
mm	3,0	4,0	4,5	5,0	6,0	7,0
	Distância D mm					
15		0,2	0,7	1,2	2,2	3,2
16		0,3	0,8	1,3	2,3	3,3
17		0,4	0,9	1,4	2,4	3,4
18		0,6	1,1	1,6	2,6	3,5
19		0,8	1,3	1,8	2,7	3,7
20	0,1	1,0	1,5	2,0	3,0	3,9
21	0,4	1,3	1,8	2,3	3,2	4,2
22	1,2	1,8	2,2	2,6	3,6	4,5

Opções de montagem para materiais de portas finas a partir de 10 mm de espessura

Material da porta	Montagem do copo	Furo de montagem ø x T mm	Parafuso de fixação
Placas de aglomerado, MDF	para inserir à pressão	TH-Padrão de furação 52 x 5,5 mm: ø 10 x 8 TB-Padrão de furação 45 x 9,5 mm: ø 8 x 8 TS-Padrão de furação 48 x 6 mm: ø 10 x 8	-
	com buchas expansíveis		
Alumínio, HPL, material de superfície sólida	para aparafusar	ø 3,6 x 8 ø 5 x 8	**9 217 435** **9 238 321**

Observação:
O método escolhido para a fixação da dobradiça deve ser adequado ao tipo e qualidade do material da porta e testado para um encaixe seguro.

Opções de montagem para materiais de armários com espessura reduzida da ilharga (a partir de 10 mm)

Material do armário	Placa de montagem	Padrão de furação	Parafuso de fixação
Placas de aglomerado, MDF	Placa de montagem em cruz com ajuste directo em altura com parafusos Euro curtos pré-montados	Placa de montagem em cruz 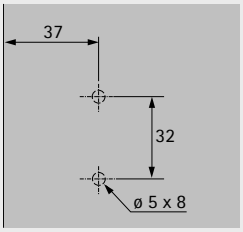	**pré-montado na placa de montagem em cruz**
Alumínio, HPL, material de superfície sólida	Placa de montagem linear ou em cruz para aparafusar	Placa de montagem linear 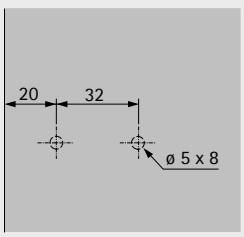	**9 238 321**

Observação:
O método escolhido para a fixação da dobradiça deve ser adequado ao tipo e qualidade do material da porta e testado para um encaixe seguro.

Complexidade de uma colagem

A criação de uma ligação adesiva duradoura e, portanto, segura entre uma ferragem e uma frente de mobiliário depende de numerosos factores sobre os quais a Hettich não tem qualquer influência. Por conseguinte, os factores a seguir enumerados como exemplos devem ser tidos em conta pelo fabricante.

Variedade de materiais e superfícies para frentes de mobiliário
O vidro, por exemplo, é um dos materiais que é colado na construção de mobiliário. No entanto, os diversos tipos de vidro podem ter propriedades muito diferentes. Por exemplo, há vidro coberto com folha (por vezes também com folha espelhada), vidro laminado (possivelmente com folha embutida que não permite a passagem da luz UV), vidro temperado (ESG) ou vidro float colorido. Além disso, a natureza da superfície também influencia a escolha do adesivo e do método de colagem. As superfícies estruturadas, escovadas (acetinadas) ou lacadas podem ser mencionadas como exemplos.

Definição da cola
A escolha do adesivo depende do material seleccionado. A colagem ao vidro, por exemplo, é frequentemente realizada com adesivos UV que endurecem quando irradiados com uma fonte de luz UV. No entanto, nem sempre é possível utilizar este tipo de cola, por exemplo, devido à transmissão limitada da luz de alguns vidros. Nesses casos, devem ser utilizados outras colas adequadas, por exemplo, colas bicomponentes.

Métodos de colagem
Consoante a cola seleccionada, deve ser efectuado correctamente um processo de colagem adequado. Por exemplo, na colagem com adesivos de endurecimento por UV, devem ser tidas em conta não só a limpeza das superfícies de colagem, mas também a distância e a gama de radiação da fonte de luz UV, o tempo de exposição e a temperatura dos materiais a colar e o ambiente.

Estabilidade a longo prazo da ligação
Factores influenciadores como a temperatura, humidade, stress estático ou dinâmico excessivo (por exemplo, devido a portas demasiado pesadas) podem reduzir a estabilidade de uma ligação a longo prazo. O risco residual de falha de ligação resultante deve, portanto, ser previamente estimado pelo fabricante. Devem ser evitadas as construções de limites.

Adequação da superficie de colagem
As superfícies de colagem dos acessórios são adequadas para colagem tanto com processos de cura por UV como com adesivos/colagem de dois componentes. Os testes correspondentes foram aprovados em combinação com diferentes materiais de portas. As colas/métodos de colagem utilizados nestes testes são enumerados a seguir.

Testes aprovados:
- Teste de resistência, teste horizontal / vertical, teste de segurança de acordo com a norma DIN EN 15570 Nível 3
- Teste de névoa salina (NSS) de acordo com a DIN EN ISO 9227-2012, 2 x 24h
- Teste de desgaste em clima alternado (40°C/90% h.r./5°C)

Atenção: Dos resultados aqui apresentados, não é possível tirar conclusões quanto à adequação geral do referido adesivo e dos métodos de colagem para outras aplicações/materiais.

Conclusão
Devido aos factores de influência acima mencionados, não é possível fornecer uma especificação geralmente vinculativa para as colas e processos de colagem para as várias aplicações. Em caso de dúvida, o fabricante deve efectuar os seus próprios testes. Recomenda-se que a colagem dos acessórios, incluindo a selecção da cola e do método de colagem adequados, seja efectuada por um instalador especializado.

Material da porta	Cola		
	Fabricante	Designação	Métodos de colagem
ESG, transparente, sem revestimento separado	Delo	PB437	cura por UV
Alumínio anodizado (por exemplo, Kohlstädt GmbH)	Delo	PUR 9694	bicomponente
Egger, placa compacta (HPL) W1000 ST9	Delo	PUR 9694	bicomponente
Cerâmica, Neolith	Delo	PUR 9694	bicomponente
Vidro Scholl, ESG com superfície laca de uma face Laca de Vidro Hydro-PUR HDB 5710	Delo	PUR 9694	bicomponente
Vidro Scholl, ESG transparente, optiwhite	Delo	PUR 9694	bicomponente

Qualidade de acordo com os requisitos

Qualidade de acordo com os requisitos
A qualidade das dobradiças é constantemente monitorizada. São atendidos os diferentes requisitos de qualidade dos mercados e setores. As figuras abaixo representam,em princípio, alguns exemplos de processosde teste..

Âmbito de aplicação
As dobradiças Hettich são adequadas para utilização em mobiliário de sala, cozinha, casa de banho e escritório.

Resiliência
Os níveis de qualidade indicados nos produtos cumprem os requisitos da norma EN 15570 e satisfazem os ensaios de sobrecarga de acordo com o nível mencionado. Por favor não hesite em contactar-nos para mais informações.

Testes de corrosão
As dobradiças Hettich cumprem os requisitos de corrosão da norma DIN EN ISO 9227-2012, de acordo com o ensaio de 48 horas de pulverização de sal neutro (NSS) e DIN EN ISO 6270-2-2012, de acordo com o clima de água de condensação alternada de 96 horas com alterações na humidade e temperatura do ar (AHT).

Garantia de qualidade
Os processos de garantia de qualidade das dobradiças Hettich são certificados de acordo com a norma EN ISO 9001, certificação n.º DE8000209.

Teste de resistência

A porta é sujeita a um número determinado de operações de abertura e fechamento.

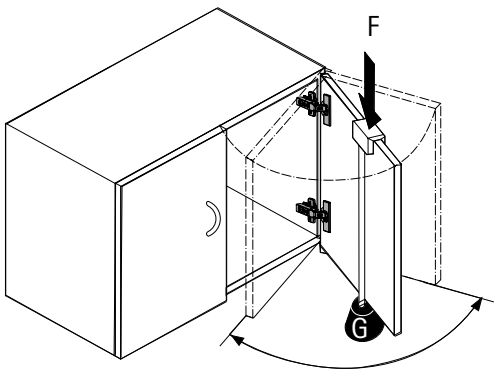

Ensaio de fechamento violento da porta

A porta é aberta 30° e, partindo dessa posição, fechada depois com força pela ação da queda de um peso mediante uma polia de desvio.

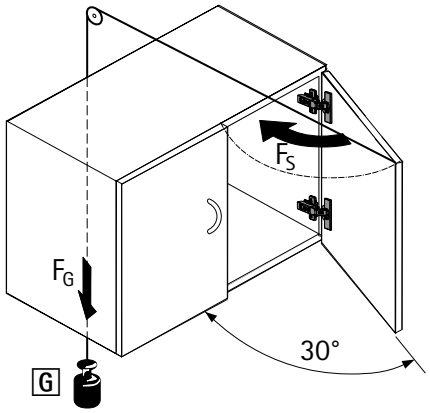

Teste horizontal

A porta é aberta demais com uma força de ensaio F definida. (Este teste se aplica somente para as dobradiças com um ângulo de abertura < 135°.)

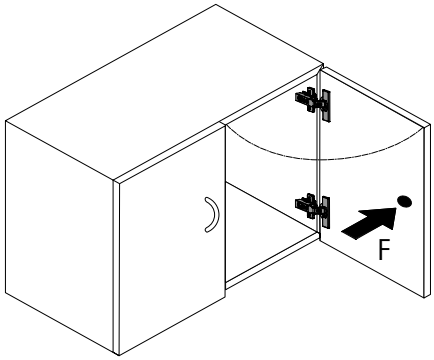

Teste vertical

A porta é sujeita a uma carga suplementar G definida e submetida a um número determinado de operações de abertura e fechamento.

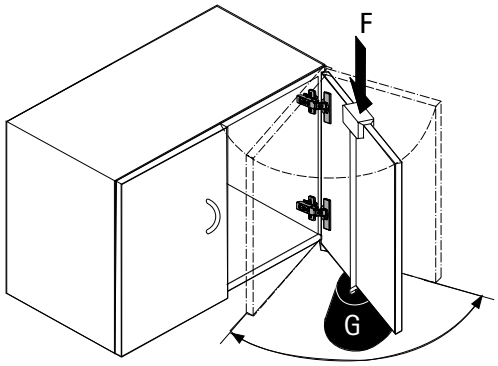

New

As expectativas aumentam: o conforto do amortecimento para todos

Mesmo os compradores de móveis com carteira menos recheada procuram cada vez mais conforto. Com o sistema Novisys, o conforto do amortecimento integrado torna-se um padrão para todos. O nosso produto de qualidade «made by Hettich» convence pela sua performance de amortecimento fiável. Sendo um sistema moderno e sustentável, Novisys também convence pela sua eficiência na utilização dos recursos, excelente funcionalidade e longa duração. Os fabricantes têm duas vantagens numa: gamas de móveis modernos com mais-valias e alta rentabilidade.

Otimizar os processos:
Graças ao princípio de plataforma única, o Novisys facilmente se deixa combinar com outros sistemas de dobradiças da Hettich.

Aproveitar a relação custo / qualidade:
O sistema Novisys oferece um conforto de amortecimento de baixo preço com alta qualidade Hettich.

Produzir com mais sustentabilidade:
A inovadora dobradiça reúne em si a eficiência de utilização dos recursos, excelente função de amortecimento e longa duração.

hettich.com/short/8f46c3

Saiba mais:
Pode obter inspiração e mais detalhes do produto no nosso site.

Novisys
Sumário da gama **136**

Calços de montagem
Para Novisys, Sensys e Intermat **90 – 101**

Acessórios **146**

Hettich Technical Assistant
- **Montagem**
- **Ajuste**
- **Serviço**

hettich.com/short/0eea1a

Dobradiça de montagem rápida

- **Novisys**
- **Vista geral da gama**

Dobradiça Novisys 105°
- Ângulo de abertura 105°

138 - 141

Dobradiça Novisys 95°
- Ângulo de abertura 95°

142 - 145

Calços de montagem
- Para Novisys, Sensys e Intermat

90 - 101

Acessórios

146

Informações técnicas

147 - 149

Dobradiça de montagem rápida

- **Dobradiça Novisys 105°**
- **Ângulo de abertura 105°, esquema de furação TH 52 x 5,5 mm**

- Classificação de qualidade segundo a norma EN 15570, nível 2
- Para portas com espressura de 14 - 24 mm
- Profundidade do copo 11,8 mm
- Afinação do cobrimento integrado +2 mm / -2 mm
- Ajuste de profundidade integrado +2,8 mm / -1,2 mm
- Regulação da altura através do calço de montagem
- Aço niquelado

Esquema de furação

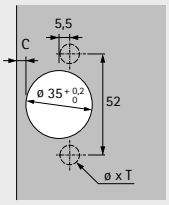

com cobrimento total
(Base B 12,5 mm)

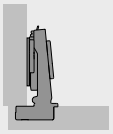

a cobrir 1/2 ilharga
(Base B 3 mm)

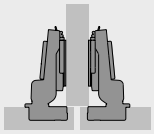

a trabalhar por dentro
(Base B -4 mm)

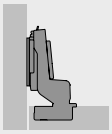

Com amortecimento integrado, com sistema de mola automático (Novisys 8848i)

Montagem do copo	Furo de montagem ø x T mm	**com cobrimento total** **200 unid.**	**a cobrir 1/2 ilharga** **200 unid.**	**a trabalhar por dentro** **200 unid.**
com parafuso	-	**9 313 100**	**9 313 110**	**9 313 120**
para inserir à pressão	ø 10 x 11	**9 313 101**	**9 313 111**	**9 313 121**
com parafusos EURO	ø 5 x 11	**9 313 104**	**9 313 114**	**9 313 124**
com buchas de expansão	ø 10 x 11	**9 313 106**	**9 313 116**	**9 313 126**

Sem amortecimento, com função de fecho automático (Novisys 8848)

Montagem do copo	Furo de montagem ø x T mm	**com cobrimento total** **200 unid.**	**a cobrir 1/2 ilharga** **200 unid.**	**a trabalhar por dentro** **200 unid.**
com parafuso	-	**9 313 130**	**9 313 140**	**9 313 150**
para inserir à pressão	ø 10 x 11	**9 313 131**	**9 313 141**	**9 313 151**
com parafusos EURO	ø 5 x 11	**9 313 134**	**9 313 144**	**9 313 154**
com buchas de expansão	ø 10 x 11	**9 313 136**	**9 313 146**	**9 313 156**

Sem amortecimento, sem função de fecho automático, para aplicações sem puxadores (Novisys 8878)

Montagem do copo	Furo de montagem ø x T mm	**com cobrimento total** **200 unid.**	**a cobrir 1/2 ilharga** **200 unid.**	**a trabalhar por dentro** **200 unid.**
com parafuso	-	**9 313 160**	**9 313 170**	**9 313 180**
para inserir à pressão	ø 10 x 11	**9 313 161**	**9 313 171**	**9 313 181**
com parafusos EURO	ø 5 x 11	**9 313 164**	**9 313 174**	**9 313 184**
com buchas de expansão	ø 10 x 11	**9 313 166**	**9 313 176**	**9 313 186**

Dobradiça de montagem rápida

- **Dobradiça Novisys 105°**
- **Ângulo de abertura 105°, esquema de furação TB 45 x 9,5 mm**

- Classificação de qualidade segundo a norma EN 15570, nível 2
- Para portas com espressura de 14 - 24 mm
- Profundidade do copo 11,8 mm
- Afinação do cobrimento integrado +2 mm / -2 mm
- Ajuste de profundidade integrado +2,8 mm / -1,2 mm
- Regulação da altura através do calço de montagem
- Aço niquelado

Esquema de furação

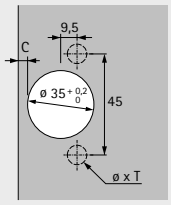

com cobrimento total
(Base B 12,5 mm)

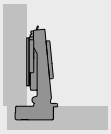

a cobrir 1/2 ilharga
(Base B 3 mm)

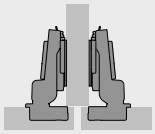

a trabalhar por dentro
(Base B -4 mm)

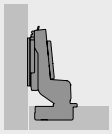

Com amortecimento integrado, com sistema de mola automático (Novisys 8848i)

Montagem do copo	Furo de montagem ø x T mm	**com cobrimento total** **200 unid.**	**a cobrir 1/2 ilharga** **200 unid.**	**a trabalhar por dentro** **200 unid.**
com parafuso	-	**9 313 190**	**9 313 200**	**9 313 210**
para inserir à pressão	ø 8 x 11	**9 313 191**	**9 313 201**	**9 313 211**
com parafusos EURO	ø 5 x 11	**9 313 194**	**9 313 204**	**9 313 214**
com buchas de expansão	ø 8 x 11	**9 313 196**	**9 313 206**	**9 313 216**

Sem amortecimento, com função de fecho automático (Novisys 8848)

Montagem do copo	Furo de montagem ø x T mm	**com cobrimento total** **200 unid.**	**a cobrir 1/2 ilharga** **200 unid.**	**a trabalhar por dentro** **200 unid.**
com parafuso	-	**9 313 220**	**9 313 230**	**9 313 240**
para inserir à pressão	ø 8 x 11	**9 313 221**	**9 313 231**	**9 313 241**
com parafusos EURO	ø 5 x 11	**9 313 224**	**9 313 234**	**9 313 244**
com buchas de expansão	ø 8 x 11	**9 313 226**	**9 313 236**	**9 313 246**

Sem amortecimento, sem função de fecho automático, para aplicações sem puxadores (Novisys 8878)

Montagem do copo	Furo de montagem ø x T mm	**com cobrimento total** **200 unid.**	**a cobrir 1/2 ilharga** **200 unid.**	**a trabalhar por dentro** **200 unid.**
com parafuso	-	**9 313 250**	**9 313 260**	**9 313 270**
para inserir à pressão	ø 8 x 11	**9 313 251**	**9 313 261**	**9 313 271**
com parafusos EURO	ø 5 x 11	**9 313 254**	**9 313 264**	**9 313 274**
com buchas de expansão	ø 8 x 11	**9 313 256**	**9 313 266**	**9 313 276**

Dobradiça de montagem rápida

- **Dobradiça Novisys 105°**
- **Ângulo de abertura 105°, esquema de furação TS 48 x 6 mm**

- Classificação de qualidade segundo a norma EN 15570, nível 2
- Para portas com espressura de 14 - 24 mm
- Profundidade do copo 11,8 mm
- Afinação do cobrimento integrado +2 mm / -2 mm
- Ajuste de profundidade integrado +2,8 mm / -1,2 mm
- Regulação da altura através do calço de montagem
- Aço niquelado

Esquema de furação	com cobrimento total (Base B 12,5 mm)	a cobrir 1/2 ilharga (Base B 3 mm)	a trabalhar por dentro (Base B -4 mm)
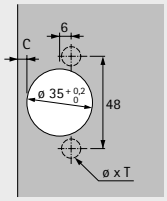	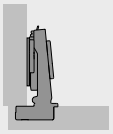	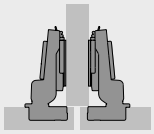	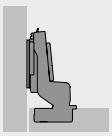

Com amortecimento integrado, com sistema de mola automático (Novisys 8848i)

Montagem do copo	Furo de montagem ø x T mm	**com cobrimento total** **200 unid.**	**a cobrir 1/2 ilharga** **200 unid.**	**a trabalhar por dentro** **200 unid.**
com parafuso	-	**9 313 280**	**9 313 290**	**9 313 300**
para inserir à pressão	ø 10 x 11	**9 313 281**	**9 313 291**	**9 313 301**
com parafusos EURO	ø 5 x 11	**9 313 284**	**9 313 294**	**9 313 304**
com buchas de expansão	ø 10 x 11	**9 313 286**	**9 313 296**	**9 313 306**

Sem amortecimento, com função de fecho automático (Novisys 8848)

Montagem do copo	Furo de montagem ø x T mm	**com cobrimento total** **200 unid.**	**a cobrir 1/2 ilharga** **200 unid.**	**a trabalhar por dentro** **200 unid.**
com parafuso	-	**9 313 310**	**9 313 320**	**9 313 330**
para inserir à pressão	ø 10 x 11	**9 313 311**	**9 313 321**	**9 313 331**
com parafusos EURO	ø 5 x 11	**9 313 314**	**9 313 324**	**9 313 334**
com buchas de expansão	ø 10 x 11	**9 313 316**	**9 313 326**	**9 313 336**

Sem amortecimento, sem função de fecho automático, para aplicações sem puxadores (Novisys 8878)

Montagem do copo	Furo de montagem ø x T mm	**com cobrimento total** **200 unid.**	**a cobrir 1/2 ilharga** **200 unid.**	**a trabalhar por dentro** **200 unid.**
com parafuso	-	**9 313 340**	**9 313 350**	**9 313 360**
para inserir à pressão	ø 10 x 11	**9 313 341**	**9 313 351**	**9 313 361**
com parafusos EURO	ø 5 x 11	**9 313 344**	**9 313 354**	**9 313 364**
com buchas de expansão	ø 10 x 11	**9 313 346**	**9 313 356**	**9 313 366**

Dobradiça de montagem rápida

- **Dobradiça Novisys 105°**
- **Ângulo de abertura 105°**

Folga mínima por porta

Espessura de porta mm	Distância C mm				
	3,0	4,0	4,5	5,0	6,0
14	0,1	0,1	0,1	0,1	0,1
15	0,2	0,2	0,2	0,2	0,2
16	0,3	0,3	0,3	0,3	0,3
17	0,4	0,4	0,4	0,4	0,4
18	0,6	0,6	0,6	0,6	0,6
19	0,8	0,8	0,8	0,8	0,7
20	1,1	1,0	1,0	1,0	1,0
21	1,4	1,3	1,3	1,3	1,2
22	2,2	1,8	1,7	1,6	1,6
23	3,0	2,6	2,4	2,2	2,0
24	3,9	3,4	3,2	3,0	2,6

Por favor note:

As entradas da tabela referem-se a portas com um raio de aresta de 1 mm.

Nas portas com outros raios, as alterações mínimas são as seguintes:

Raio 0 mm:
Valores indicados no quadro + 0,4 mm

Raio 3 mm:
Valores indicados no quadro - 0,6 mm

Saliências / profundidade de montagem

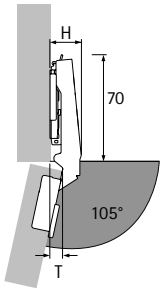

Protrusão da dobradiça H / protrusão da porta T para distância D = 0 mm e distância do copo C = 3 mm

Opção de montagem	H mm	T mm
com cobrimento total	20,0	7,5
a cobrir 1/2 ilharga	29,5	17,0
a trabalhar por dentro	36,5	24,0

com cobrimento total

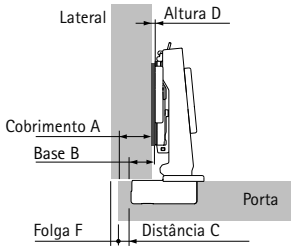

Distância D = C + B - A
= distância ao copo C + 12,5 mm - cobrimento A

Cobrimento mm	Distância C mm				
	3,0	4,0	4,5	5,0	6,0
	Distância D mm				
10	5,5	6,5	7,0	7,5	8,5
11	4,5	5,5	6,0	6,5	7,5
12	3,5	4,5	5,0	5,5	6,5
13	2,5	3,5	4,0	4,5	5,5
14	1,5	2,5	3,0	3,5	4,5
15	0,5	1,5	2,0	2,5	3,5
16		0,5	1,0	1,5	2,5
17			0,0	0,5	1,5
18					0,5

a cobrir 1/2 ilharga

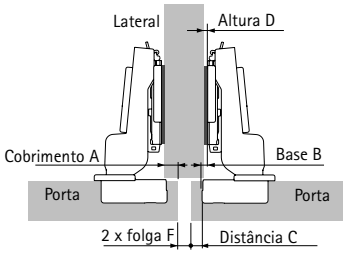

Distância D = C + B - A
= distância ao copo C + 3 mm - cobrimento A

Cobrimento mm	Distância C mm				
	3,0	4,0	4,5	5,0	6,0
	Distância D mm				
0,5	5,5	6,5	7,0	7,5	8,5
1,5	4,5	5,5	6,0	6,5	7,5
2,5	3,5	4,5	5,0	5,5	6,5
3,5	2,5	3,5	4,0	4,5	5,5
4,5	1,5	2,5	3,0	3,5	4,5
5,5	0,5	1,5	2,0	2,5	3,5
6,5		0,5	1,0	1,5	2,5
7,5			0,0	0,5	1,5
8,5					0,5

a trabalhar por dentro

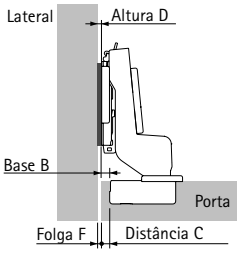

Distância D = C + B + F
= distância ao copo C - 4 mm + Folga F

Espessura de porta mm	Distância C mm				
	3,0	4,0	4,5	5,0	6,0
	Distância D mm				
15		0,2	0,7	1,2	2,2
16		0,3	0,8	1,3	2,3
17		0,4	0,9	1,4	2,4
18		0,6	1,1	1,6	2,6
19		0,8	1,3	1,8	2,7
20	0,1	1,0	1,5	2,0	3,0
21	0,4	1,3	1,8	2,3	3,2
22	1,2	1,8	2,2	2,6	3,6
23	2,0	2,6	2,9	3,2	4,0
24	2,9	3,4	3,7	4,0	4,6

Indicações

- Calços de montagem 90 – 101
- Acessórios 146
- Informações técnicas 147 – 149

hettich.com/short/861da0

Dobradiça de montagem rápida

- **Dobradiça Novisys 95°**
- **Ângulo de abertura 95°, esquema de furação TH 52 x 5,5 mm**

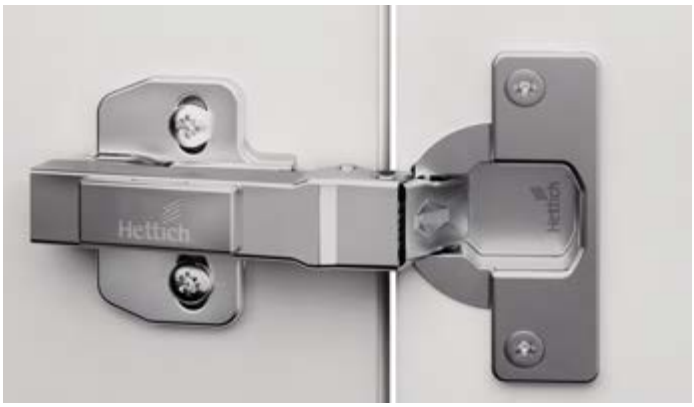

- Classificação de qualidade segundo a norma EN 15570, nível 2
- Para portas com espressura de 14 - 28 mm
- Profundidade do copo 11,8 mm
- Afinação do cobrimento integrado +2 mm / -2 mm
- Ajuste de profundidade integrado +2,8 mm / -1,2 mm
- Regulação da altura através do calço de montagem
- Aço niquelado

Esquema de furação

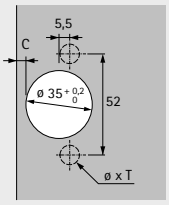

com cobrimento total
(Base B 12,5 mm)

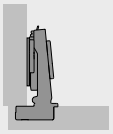

a cobrir 1/2 ilharga
(Base B 3 mm)

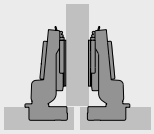

a trabalhar por dentro
(Base B -4 mm)

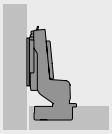

Com amortecimento integrado, com sistema de mola automático (Novisys 8832i)

Montagem do copo	Furo de montagem ø x T mm	**com cobrimento total** **200 unid.**	**a cobrir 1/2 ilharga** **200 unid.**	**a trabalhar por dentro** **200 unid.**
com parafuso	-	**9 313 580**	**9 313 590**	**9 313 600**
para inserir à pressão	ø 10 x 11	**9 313 581**	**9 313 591**	**9 313 601**
com parafusos EURO	ø 5 x 11	**9 313 584**	**9 313 594**	**9 313 604**
com buchas de expansão	ø 10 x 11	**9 313 586**	**9 313 596**	**9 313 606**

Sem amortecimento, com função de fecho automático (Novisys 8832)

Montagem do copo	Furo de montagem ø x T mm	**com cobrimento total** **200 unid.**	**a cobrir 1/2 ilharga** **200 unid.**	**a trabalhar por dentro** **200 unid.**
com parafuso	-	**9 313 610**	**9 313 620**	**9 313 630**
para inserir à pressão	ø 10 x 11	**9 313 611**	**9 313 621**	**9 313 631**
com parafusos EURO	ø 5 x 11	**9 313 614**	**9 313 624**	**9 313 634**
com buchas de expansão	ø 10 x 11	**9 313 616**	**9 313 626**	**9 313 636**

Sem amortecimento, sem função de fecho automático, para aplicações sem puxadores (Novisys 8862)

Montagem do copo	Furo de montagem ø x T mm	**com cobrimento total** **200 unid.**	**a cobrir 1/2 ilharga** **200 unid.**	**a trabalhar por dentro** **200 unid.**
com parafuso	-	**9 313 640**	**9 313 650**	**9 313 660**
para inserir à pressão	ø 10 x 11	**9 313 641**	**9 313 651**	**9 313 661**
com parafusos EURO	ø 5 x 11	**9 313 644**	**9 313 654**	**9 313 664**
com buchas de expansão	ø 10 x 11	**9 313 646**	**9 313 656**	**9 313 666**

Dobradiça de montagem rápida

- **Dobradiça Novisys 95°**
- **Ângulo de abertura 95°, esquema de furação TB 45 x 9,5 mm**

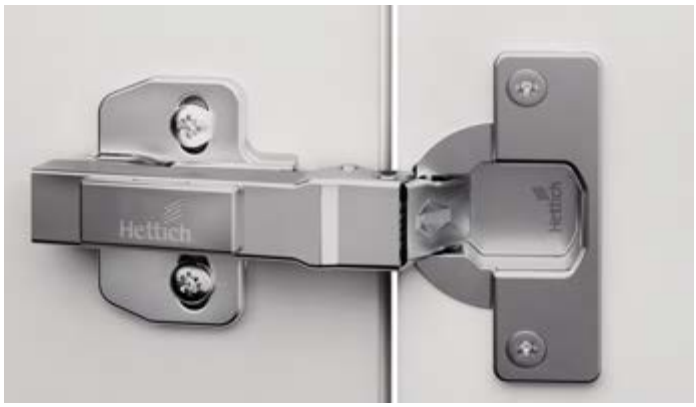

- Classificação de qualidade segundo a norma EN 15570, nível 2
- Para portas com espressura de 14 - 28 mm
- Profundidade do copo 11,8 mm
- Afinação do cobrimento integrado +2 mm / -2 mm
- Ajuste de profundidade integrado +2,8 mm / -1,2 mm
- Regulação da altura através do calço de montagem
- Aço niquelado

Esquema de furação

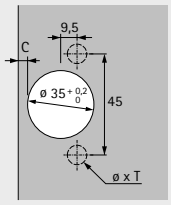

com cobrimento total
(Base B 12,5 mm)

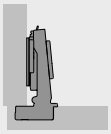

a cobrir 1/2 ilharga
(Base B 3 mm)

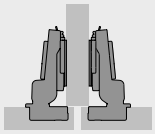

a trabalhar por dentro
(Base B -4 mm)

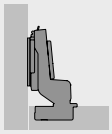

Com amortecimento integrado, com sistema de mola automático (Novisys 8832i)

Montagem do copo	Furo de montagem ø x T mm	**com cobrimento total** **200 unid.**	**a cobrir 1/2 ilharga** **200 unid.**	**a trabalhar por dentro** **200 unid.**
com parafuso	-	**9 313 670**	**9 313 680**	**9 313 690**
para inserir à pressão	ø 8 x 11	**9 313 671**	**9 313 681**	**9 313 691**
com parafusos EURO	ø 5 x 11	**9 313 674**	**9 313 684**	**9 313 694**
com buchas de expansão	ø 8 x 11	**9 313 676**	**9 313 686**	**9 313 696**

Sem amortecimento, com função de fecho automático (Novisys 8832)

Montagem do copo	Furo de montagem ø x T mm	**com cobrimento total** **200 unid.**	**a cobrir 1/2 ilharga** **200 unid.**	**a trabalhar por dentro** **200 unid.**
com parafuso	-	**9 313 700**	**9 313 710**	**9 313 720**
para inserir à pressão	ø 8 x 11	**9 313 701**	**9 313 711**	**9 313 721**
com parafusos EURO	ø 5 x 11	**9 313 704**	**9 313 714**	**9 313 724**
com buchas de expansão	ø 8 x 11	**9 313 706**	**9 313 716**	**9 313 726**

Sem amortecimento, sem função de fecho automático, para aplicações sem puxadores (Novisys 8862)

Montagem do copo	Furo de montagem ø x T mm	**com cobrimento total** **200 unid.**	**a cobrir 1/2 ilharga** **200 unid.**	**a trabalhar por dentro** **200 unid.**
com parafuso	-	**9 313 730**	**9 313 740**	**9 313 750**
para inserir à pressão	ø 8 x 11	**9 313 731**	**9 313 741**	**9 313 751**
com parafusos EURO	ø 5 x 11	**9 313 734**	**9 313 744**	**9 313 754**
com buchas de expansão	ø 8 x 11	**9 313 736**	**9 313 746**	**9 313 756**

Dobradiça de montagem rápida

- **Dobradiça Novisys 95°**
- **Ângulo de abertura 95°, esquema de furação TS 48 x 6 mm**

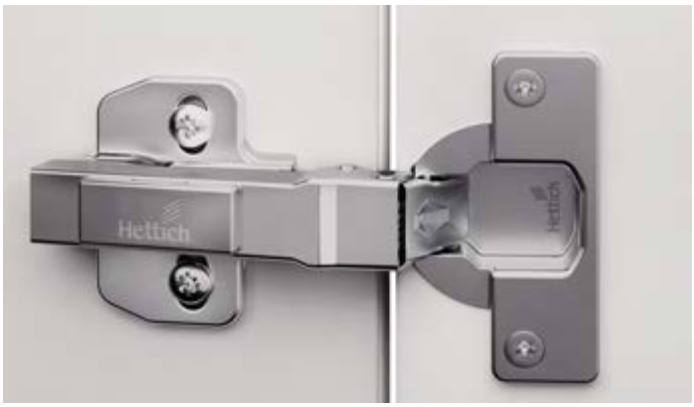

- Classificação de qualidade segundo a norma EN 15570, nível 2
- Para portas com espressura de 14 - 28 mm
- Profundidade do copo 11,8 mm
- Afinação do cobrimento integrado +2 mm / -2 mm
- Ajuste de profundidade integrado +2,8 mm / -1,2 mm
- Regulação da altura através do calço de montagem
- Aço niquelado

Esquema de furação

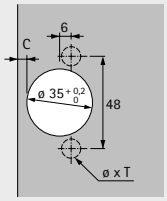

com cobrimento total
(Base B 12,5 mm)

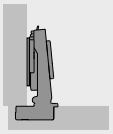

a cobrir 1/2 ilharga
(Base B 3 mm)

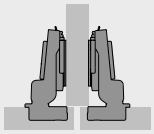

a trabalhar por dentro
(Base B -4 mm)

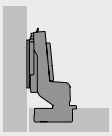

Com amortecimento integrado, com sistema de mola automático (Novisys 8832i)

Montagem do copo	Furo de montagem ø x T mm	**com cobrimento total** **200 unid.**	**a cobrir 1/2 ilharga** **200 unid.**	**a trabalhar por dentro** **200 unid.**
com parafuso	-	**9 313 760**	**9 313 770**	**9 313 780**
para inserir à pressão	ø 10 x 11	**9 313 761**	**9 313 771**	**9 313 781**
com parafusos EURO	ø 5 x 11	**9 313 764**	**9 313 774**	**9 313 784**
com buchas de expansão	ø 10 x 11	**9 313 766**	**9 313 776**	**9 313 786**

Sem amortecimento, com função de fecho automático (Novisys 8832)

Montagem do copo	Furo de montagem ø x T mm	**com cobrimento total** **200 unid.**	**a cobrir 1/2 ilharga** **200 unid.**	**a trabalhar por dentro** **200 unid.**
com parafuso	-	**9 313 790**	**9 313 800**	**9 313 810**
para inserir à pressão	ø 10 x 11	**9 313 791**	**9 313 801**	**9 313 811**
com parafusos EURO	ø 5 x 11	**9 313 794**	**9 313 804**	**9 313 814**
com buchas de expansão	ø 10 x 11	**9 313 796**	**9 313 806**	**9 313 816**

Sem amortecimento, sem função de fecho automático, para aplicações sem puxadores (Novisys 8862)

Montagem do copo	Furo de montagem ø x T mm	**com cobrimento total** **200 unid.**	**a cobrir 1/2 ilharga** **200 unid.**	**a trabalhar por dentro** **200 unid.**
com parafuso	-	**9 313 820**	**9 313 830**	**9 313 840**
para inserir à pressão	ø 10 x 11	**9 313 821**	**9 313 831**	**9 313 841**
com parafusos EURO	ø 5 x 11	**9 313 824**	**9 313 834**	**9 313 844**
com buchas de expansão	ø 10 x 11	**9 313 826**	**9 313 836**	**9 313 846**

Dobradiça de montagem rápida

- **Dobradiça Novisys 95°**
- **Ângulo de abertura 95°**

Folga mínima por porta

Espessura de porta mm	Distância C mm				
	3,0	4,0	4,5	5,0	6,0
15	0,2	0,2	0,2	0,2	0,2
16	0,3	0,3	0,3	0,3	0,3
17	0,4	0,4	0,4	0,4	0,4
18	0,6	0,6	0,6	0,6	0,6
19	0,8	0,8	0,8	0,8	0,7
20	1,1	1,0	1,0	1,0	1,0
21	1,4	1,3	1,3	1,3	1,2
22	2,2	1,8	1,7	1,6	1,6
23	3,0	2,6	2,4	2,2	2,0
24	3,9	3,4	3,2	3,0	2,6
25	4,8	4,2	4,0	3,8	3,4
26	5,7	5,1	4,8	4,6	4,2
27	6,6	6,0	5,7	5,5	5,0
28	7,5	6,9	6,6	6,3	5,8

Por favor note:

As entradas da tabela referem-se a portas com um raio de aresta de 1 mm.

Nas portas com outros raios, as alterações mínimas são as seguintes:

Raio 0 mm:
Valores indicados no quadro + 0,4 mm

Raio 3 mm:
Valores indicados no quadro - 0,6 mm

Saliências / profundidade de montagem

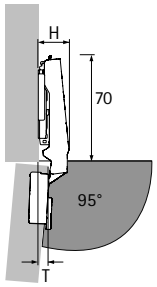

Protrusão da dobradiça H / protrusão da porta T para distância D = 0 mm e distância do copo C = 3 mm

Opção de montagem	H mm	T mm
com cobrimento total	20,0	7,5
a cobrir 1/2 ilharga	29,5	17,0
a trabalhar por dentro	36,5	24,0

com cobrimento total

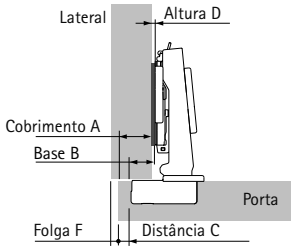

Distância D = C + B - A
= distância ao copo C + 12,5 mm - cobrimento A

Cobrimento mm	Distância C mm				
	3,0	4,0	4,5	5,0	6,0
	Distância D mm				
10	5,5	6,5	7,0	7,5	8,5
11	4,5	5,5	6,0	6,5	7,5
12	3,5	4,5	5,0	5,5	6,5
13	2,5	3,5	4,0	4,5	5,5
14	1,5	2,5	3,0	3,5	4,5
15	0,5	1,5	2,0	2,5	3,5
16		0,5	1,0	1,5	2,5
17			0,0	0,5	1,5
18					0,5

a cobrir 1/2 ilharga

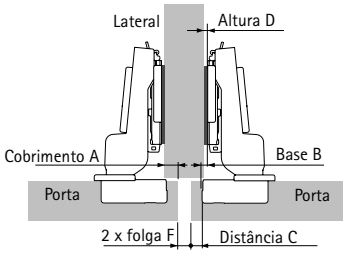

Distância D = C + B - A
= distância ao copo C + 3 mm - cobrimento A

Cobrimento mm	Distância C mm				
	3,0	4,0	4,5	5,0	6,0
	Distância D mm				
0,5	5,5	6,5	7,0	7,5	8,5
1,5	4,5	5,5	6,0	6,5	7,5
2,5	3,5	4,5	5,0	5,5	6,5
3,5	2,5	3,5	4,0	4,5	5,5
4,5	1,5	2,5	3,0	3,5	4,5
5,5	0,5	1,5	2,0	2,5	3,5
6,5		0,5	1,0	1,5	2,5
7,5			0,0	0,5	1,5
8,5					0,5

a trabalhar por dentro

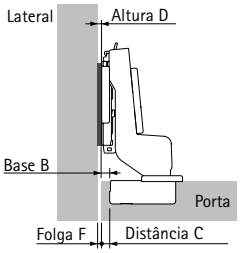

Distância D = C + B + F
= distância ao copo C - 4 mm + Folga F

Espessura de porta mm	Distância C mm				
	3,0	4,0	4,5	5,0	6,0
	Distância D mm				
14		0,1	0,6	1,1	2,1
15		0,2	0,7	1,2	2,2
16		0,3	0,8	1,3	2,3
17		0,4	0,9	1,4	2,4
18		0,6	1,1	1,6	2,6
19		0,8	1,3	1,8	2,7
20	0,1	1,0	1,5	2,0	3,0
21	0,4	1,3	1,8	2,3	3,2
22	1,2	1,8	2,2	2,6	3,6
23	2,0	2,6	2,9	3,2	4,0
24	2,9	3,4	3,7	4,0	4,6
25	3,8	4,2	4,5	4,8	5,4
26	4,7	5,1	5,3	5,6	6,2
27	5,6	6,0	6,2	6,5	7,0
28	6,5	6,9	7,1	7,3	7,8

Indicações

- Calços de montagem 90 – 101
- Acessórios 146
- Informações técnicas 147 – 149

hettich.com/short/q6pc4p0

Adaptador angular para calços de montagem cruzados

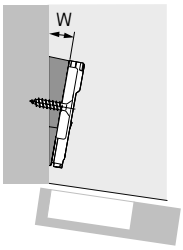

- Para obter batentes angulares
- O adaptador angular de 5° pode ser montado sobre o adaptador angular de 10°
- Recomendamos que seja feito um teste de instalação
- Plástico antracite

Distância entre linhas de furos LR mm	Ângulo W°	Código	Emb.
37	5	**9 336 010**	50 unid.
37	10	**9 336 021**	50 unid.

Informações sobre o processamento de adaptadores angulares

Adaptador angular utilizável apenas com calços de montagem em cruz LR37 parafusáveis

Comprimento do parafuso dependente da estrutura individual

Adaptador angular W°	Comprimento dos parafusos L mm
5	20
10	22
15	25

Tampa para braço da dobradiça Novisys

- Indicado para braço da dobradiça Novisys
- Possibilidade de fornecimento de tampas decorativa com inscrição personalizada mediante pedido
- Aço niquelado

Versão	Código	Emb.
gravado com o logótipo Hettich	**9 313 091**	200 unid.
neutro	**9 313 092**	200 unid.

Limitador do ângulo de abertura para dobradiça Novisys

- Limitação de 105° ou 95° para 85°
- Para reduzir o ângulo de abertura das portas com elementos contíguos
- Evita danos no painel frontal
- Plástico antracite

Código	Emb.
9 313 093	50 unid.

Porta com cobrimento total

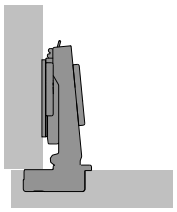

A porta encontra-se em frente do painel lateral do móvel, ficando de lado apenas uma folga que representa o espaço livre disponível para a abertura segura da porta. Como alternativa, também pode ser obtido um cobrimento total da porta. Nesse caso, tem de ser considerado de fábrica o espaço lateral da folga mínima necessária. São usadas dobradiças retas.

Porta com cobrimento parcial

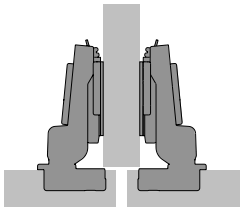

Aqui são visíveis duas portas à frente de um painel central do corpo do móvel. Entre eles está a folga total exigida (pelo menos 2 x folga mínima). O cobrimento correspondente da porta é, assim, reduzido. São usadas dobradiças com curvatura.

Porta a trabalhar por dentro

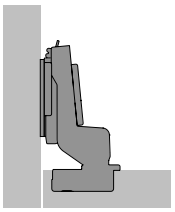

Também aqui, é necessária uma folga que permita uma abertura segura da porta. São usadas, neste caso, dobradiças com uma curvatura acentuada. São usadas dobradiças com uma curvatura acentuada Para uma porta a trabalhar por dentro, o calço da dobradiça deve ser recuado pela espessura da porta + 1 mm e por qualquer desvio da porta desejado.

Folga mínima

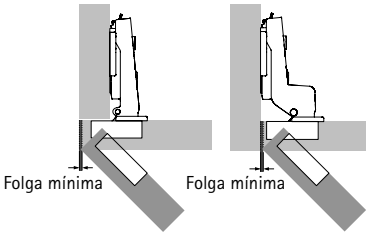

Para portas com cubrimento total e a trabalhar por dentro
A folga mínima (também designada por deflexão da porta) corresponde ao espaço necessário lateralmente para a abertura de uma porta. A folga depende da distância C do copo, da espessura da porta e do tipo de dobradiça. Portas com arestas arredondadas reduzem a folga exigida. A folga mínima deve ser consultada na tabela atribuída ao tipo de dobradiça correspondente.

Folga mínima

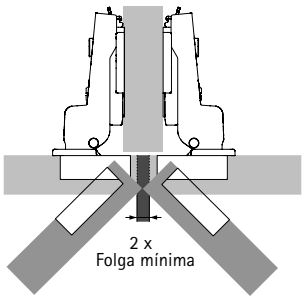

Portas de meio cobrimento
A folga total entre as portas deve ser escolhida de modo que seja, pelo menos, o dobro da folga mínima. Ambas as portas podem ser abertas simultaneamente.

Distância C

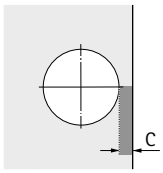

A distância C é a medida (em mm) entre a aresta da porta e a tangente do orifício do copo. Quanto maior a distância C, menor a folga exigida.

Cobrimento / base

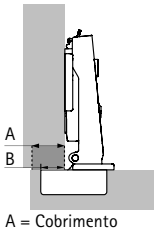

O cobrimento da porta é a cobertura da porta sobre a lateral do móvel. A base representa a projeção do caneco diante do painel lateral do móvel com uma distância do calço da dobradiça de 0 mm.

Número de dobradiças por porta

A largura, a altura e o peso da porta, assim como a qualidade do material da porta, são factores decisivos para o número de dobradiças a utilizar.

Os factores que efectivamente contam variam muito de caso para caso. Por isso, as quantidades indicadas no gráfico deverão ser entendidas como meros valores de referência. Em caso de dúvida, é aconselhável fazer um teste de montagem para experimentar, ou então optar por aplicar mais dobradiças. Em caso de dúvida, é recomendável levar a cabo um teste de instalação e, se necessário, adaptar o número de dobradiças. A porta fica diante do lado do corpo do móvel, deixando lateralmente uma folga mínima, apenas suficiente para garantir a abertura da porta em segurança. A distância X deve ser de, pelo menos, 280 mm.

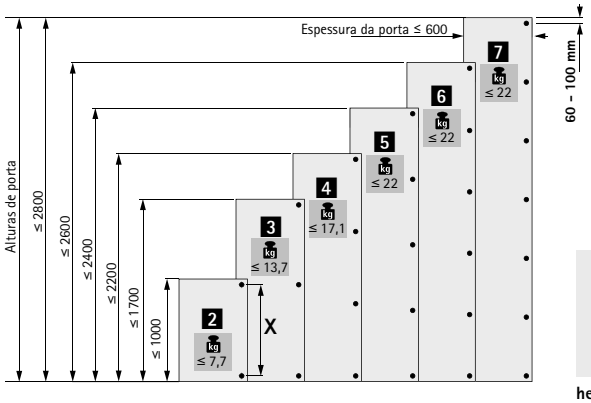

hettich.com/short/c6aabf

Cálculo geral da altura

Os calços de montagem estão disponíveis em várias distâncias. A distância D define a altura efetiva do calço de montagem. O calço de montagem tem a distancia D gravada na parte de cima Uma distância D maior diminui o cobrimento em portas com cobrimento total e cobrimento parcial. Nas portas a trabalhar por dentro, uma altura D maior faz aumentar a folga da porta. Antes de começar a determinação da distância necessária, é necessário verificar se a folga desejada é maior ou igual à folga mínima necessária. Se a folga desejada for menor que a folga mínima necessária, essa pode ser reduzida aumentando a distância ao caneco C ou colocando raios nas bordas da porta.

Cálculo geral da distância

Em portas a trabalhar por fora com cobrimento total ou parcial da espessura da ilharga do móvel
Depois de testada a folga mínima, é possível determinar a distância D necessária. O cobrimento da porta e a medida C deverão ser escolhidos de maneira a ser determinada uma altura D correspondente à de um calço de montagem para fazer altura.

Exemplo: Cálculo da distância utilizando a tabela
cobertura = 14 mm e distancia C = 4,5 mm resultam numa distância de 3,0 mm.

Exemplo: Cálculo da distância através de fórmula de cálculo
Dobradiça para porta com cobertura total, base B = 12,5 mm
distância D = distância C + base B - cobertura A
distância D = 4,5 mm + 12,5 mm - 14 mm = 3,0 mm

Os valores intermédios que não estão disponíveis como distância do calço da dobradiça são realizados ajustando a folga da dobradiça.

Cobrimento	Distância ao copo C mm					
mm	3,0	4,0	4,5	5,0	6,0	7,0
	Distância D mm					
10	5,5	6,5	7,0	7,5	8,5	9,5
11	4,5	5,5	6,0	6,5	7,5	8,5
12	3,5	4,5	5,0	5,5	6,5	7,5
13	2,5	3,5	4,0	4,5	5,5	6,5
14	1,5	2,5	3,0	3,5	4,5	5,5
15	0,5	1,5	2,0	2,5	3,5	4,5
16		0,5	1,0	1,5	2,5	3,5
17			0,0	0,5	1,5	2,5
18					0,5	1,5
19						0,5

Cálculo geral da distância

Em portas a trabalhar por dentro
Ao determinar a distância entre os calços da dobradiça com a ajuda da tabela para a fixação para trabalhar por dentro, a folga, identificada como folga mínima de acordo com a distância ao caneco C e a espessura da porta na tabela de folgas mínimas, é logo acomodada automaticamente.. Se, em vez dessa folga mínima, for necessário obter uma folga visível maior, é, em conformidade, escolhida uma distância entre calços da dobradiça mais ampla

Exemplo: Cálculo da distância utilizando a tabela
Espessura da porta = 20 mm, Distancia C = 4,5 mm , de acordo com a tabela, em uma distância dos calços de montagem de 1,5 mm. Nesse caso, a folga mínima necessária é de, por ex., 1 mm.Se, em vez disso, for desejada uma folga visível de 2,5 mm, tem de ser escolhida uma distância dos calços de montagem 1,5 mm maior. Neste exemplo, a distância é de 3 mm em vez de 1,5 mm.

Exemplo: Cálculo da distância através de fórmula de cálculo
Dobradiça para porta a trabalhar por dentro, base B = - 4 mm
Distância D = distância C + Base B + Folga F
Distância D = 4,5 mm - 4 mm + 1 mm = 1,5 mm

Os valores intermédios que não estão disponíveis como distância do calço da dobradiça são realizados ajustando a folga da dobradiça.

Espessura da porta	Distância ao copo C mm					
mm	3,0	4,0	4,5	5,0	6,0	7,0
	Distância D mm					
15		0,2	0,7	1,2	2,2	3,2
16		0,3	0,8	1,3	2,3	3,3
17		0,4	0,9	1,4	2,4	3,4
18		0,6	1,1	1,6	2,6	3,5
19		0,8	1,3	1,8	2,7	3,7
20	0,1	1,0	1,5	2,0	3,0	3,9
21	0,4	1,3	1,8	2,3	3,2	4,2
22	1,2	1,8	2,2	2,6	3,6	4,5

Qualidade de acordo com os requisitos

Qualidade de acordo com os requisitos
A qualidade das dobradiças é constantemente monitorizada. São atendidos os diferentes requisitos de qualidade dos mercados e setores. As figuras abaixo representam,em princípio, alguns exemplos de processosde teste..

Area de aplicação
As dobradiças Hettich são adequadas para utilização na sala de estar, cozinha, casa de banho e mobiliário de escritório, tanto no sector privado como comercial.

Resiliência
Os níveis de qualidade indicados nos produtos cumprem os requisitos da norma EN 15570 e satisfazem os ensaios de sobrecarga de acordo com o nível mencionado. Por favor não hesite em contactar-nos para mais informações.

Testes de corrosão
As dobradiças Hettich cumprem os requisitos de corrosão da norma DIN EN ISO 9227-2012, de acordo com o ensaio de 48 horas de pulverização de sal neutro (NSS) e DIN EN ISO 6270-2-2012, de acordo com o clima de água de condensação alternada de 96 horas com alterações na humidade e temperatura do ar (AHT).

Garantia de qualidade
Os processos de garantia de qualidade das dobradiças Hettich são certificados de acordo com a norma EN ISO 9001, certificação n.º DE8000209.

Teste de resistência

A porta é sujeita a um número determinado de operações de abertura e fechamento.

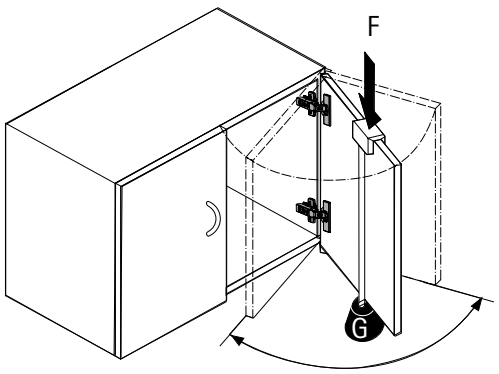

Ensaio de fechamento violento da porta

A porta é aberta 30° e, partindo dessa posição, fechada depois com força pela ação da queda de um peso mediante uma polia de desvio.

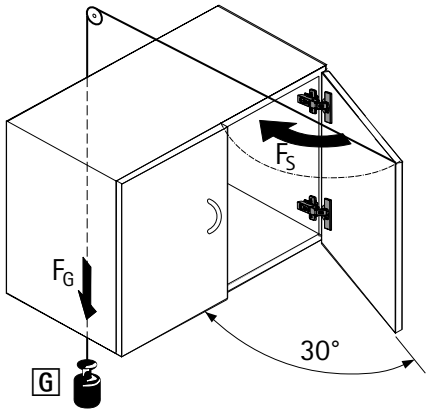

Teste horizontal

A porta é aberta demais com uma força de ensaio F definida. (Este teste se aplica somente para as dobradiças com um ângulo de abertura < 135°.)

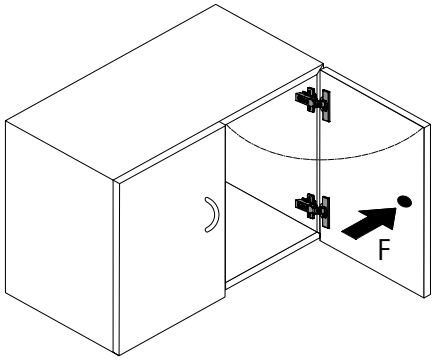

Teste vertical

A porta é sujeita a uma carga suplementar G definida e submetida a um número determinado de operações de abertura e fechamento.

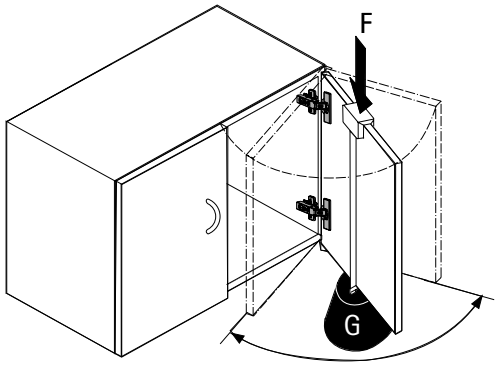

Testado e comprovado milhões de vezes

Quem optar por dobradiças Intermat, também tirará proveito das muitas vantagens que a parceria com a Hettich traz. Décadas de experiência, aperfeiçoamento contínuo de produtos, elevada fiabilidade no fornecimento bem como rápida entrega dos produtos Hettich no mundo inteiro.

Impressionar com a variedade de dobradiças:
O programa Intermat oferece-lhe numerosas opções de montagem para quase todas as aplicações.

Melhorar com a opção amortecimento:
Diferenciar gamas de mobiliário de forma simples, com dobradiças com diversas funcionalidades e acessórios opcionais.

Simplesmente encaixar sem ferramentas:
A tecnologia ergonómica, sem ferramentas, facilita a montagem.

hettich.com/short/2d7912

Saiba mais:
Pode obter inspiração e mais detalhes do produto no nosso site.

Intermat
Sumário da gama **152 - 153**

Calços de montagem
Para Sensys e Intermat **90 - 101**

Acessórios **208 - 211**

Amortecimento opcional Silent System
Sumário **212**

Instruções de colocação **220 - 221**

Hettich Technical Assistant
- Montagem
- Ajuste
- Serviço

hettich.com/short/3117cb

Produtos suplementares
- **Sistema de abertura eletromecânica Easys - Resumo** **324 - 325**
- **Push to Open Silent / Push to Open** **300 - 322**
- **Sistema de fecho - Sumário** **1240 - 1241**
- **Equipamentos de montagem - Sumário** **1476 - 1477**

Dobradiça Intermat 110°
- Ângulo de abertura 110°

154 - 156

Dobradiça Intermat para portas com espessura elevada
- Para portas grossas até 32 mm
- Ângulo de abertura 95°

158 - 161

Dobradiça Intermat para portas grossas Especial
- Para portas grossas até 43 mm
- Ângulo de abertura 95°

162 - 164

Dobradiça Intermat 125°
- Para melhor acesso ao espaço de arrumação
- Ângulo de abertura de 125°

166 - 168

Dobradiça Sensys de grande ângulo
- Com protrusão zero
- Ângulo de abertura 165°

170 - 172

Dobradiça de ângulo Intermat W20
- Para batentes angulares de 20°
- ângulo de abertura 95°

174 - 176

Dobradiça de ângulo Intermat W30
- Para batentes angulares de 30°
- ângulo de abertura 95°

178 - 180

Dobradiça de ângulo Intermat W45
- Para batentes angulares de 45°
- ângulo de abertura 95°

182 - 185

Dobradiça Intermat de ângulo W90
- Para batentes angulares de 90°
- ângulo de abertura 95°

186 - 188

Dobradiça de ângulo Intermat W-30
- Para batentes angulares de -30°
- ângulo de abertura 125°

190 - 192

Dobradiça de ângulo Intermat W-45
- Para batentes angulares de -45°
- ângulo de abertura 125°

194 - 196

Dobradiça da porta em estrutura de madeira Intermat
- Para portas com moldura em madeira
- Ângulo de abertura 95°

198 - 199

Dobradiça para porta de vidro Intermat
- Para portas de vidro
- Ângulo de abertura 95°

200 - 201

Dobradiça Intermat para armação de alumínio
- Para portas emolduradas em alumínio
- Ângulo de abertura de 95°

202 - 203

Dobradiça Intermat para porta de armário de canto
- Para armários de canto com portas de fole
- Ângulo de abertura 50° / 65°

204 - 206

Calços de dobradiças
- Para Sensys e Intermat

90 - 101

Acessórios
- Para Intermat

208 - 211

Sistema Silent System
- Amortecimento opcional para Intermat

213 - 219

Informações técnicas

220 - 221

Dobradiça de montagem rápida

- **Dobradiça Intermat 110°**
- **Ângulo de abertura 110°, padrão de furação TH 52 x 5,5 mm**

- Classificação de qualidade segundo a norma EN 15570, nível 3
- Para portas com espressura de 15 - 25 mm
- Profundidade do copo 11,6 mm
- Afinação do cobrimento integrado +2 mm / -2 mm
- Ajuste de profundidade integrado +2,5 mm / -1,5 mm
- Regulação da altura através do calço de montagem
- Aço niquelado

Esquema de furação

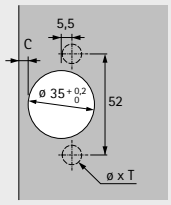

com cobrimento total
(Base B 12,5 mm)

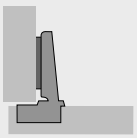

a cobrir 1/2 ilharga
(Base B 3 mm)

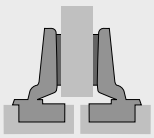

a trabalhar por dentro
(Base B -3,5 mm)

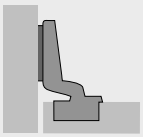

Com função de fecho automático (Intermat 9943)

Montagem do copo	Furo de montagem ø x T mm	com cobrimento total		a cobrir 1/2 ilharga		a trabalhar por dentro	
		50 unid.	200 unid.	50 unid.	200 unid.	50 unid.	200 unid.
com parafuso	-	**0 048 049**	**1 029 518**	**0 048 051**	**1 030 620**	**0 048 052**	**1 030 922**
para inserir à pressão	ø 10 x 11	**0 048 053**	**1 029 520**	**0 048 054**	**1 030 622**	**0 048 055**	**1 030 924**
com buchas de expansão	ø 10 x 11	**9 043 358**	**9 043 640**	**9 043 359**	**9 043 641**	**9 043 360**	**9 043 642**

Sem função de fecho automático, para aplicações sem puxadores (Intermat 9973)

Montagem do copo	Furo de montagem ø x T mm	com cobrimento total		a cobrir 1/2 ilharga		a trabalhar por dentro	
		50 unid.	200 unid.	50 unid.	200 unid.	50 unid.	200 unid.
com parafuso	-	**9 043 361**	**9 005 604**	**9 043 362**	**9 042 637**	**9 043 363**	**9 042 878**
para inserir à pressão	ø 10 x 11	**9 072 563**	**9 042 420**	**9 072 564**	**9 072 561**	**9 072 565**	**9 072 562**
com buchas de expansão	ø 10 x 11	**9 072 569**	**9 044 957**	**9 072 570**	**9 044 958**	**9 072 571**	**9 044 959**

Dobradiça de montagem rápida

- **Dobradiça Intermat 110°**
- **Ângulo de abertura 110°, padrão de furação TB 45 x 9,5 mm**

- Classificação de qualidade segundo a norma EN 15570, nível 3
- Para portas com espressura de 15 - 25 mm
- Profundidade do copo 11,6 mm
- Afinação do cobrimento integrado +2 mm / -2 mm
- Ajuste de profundidade integrado +2,5 mm / -1,5 mm
- Regulação da altura através do calço de montagem
- Aço niquelado

Esquema de furação

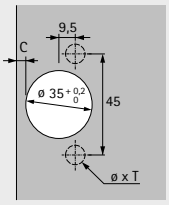

com cobrimento total
(Base B 12,5 mm)

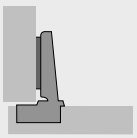

a cobrir 1/2 ilharga
(Base B 3 mm)

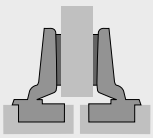

a trabalhar por dentro
(Base B -3,5 mm)

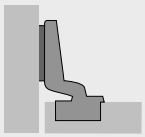

Com função de fecho automático (Intermat 9943)

Montagem do copo	Furo de montagem ø x T mm	com cobrimento total		a cobrir 1/2 ilharga		a trabalhar por dentro	
		50 unid.	200 unid.	50 unid.	200 unid.	50 unid.	200 unid.
com parafuso	-	**9 072 555**	**1 073 711**	**9 072 556**	**9 046 806**	**9 072 557**	**9 046 807**
para inserir à pressão	ø 8 x 11	**0 048 056**	**1 029 522**	**0 048 057**	**1 030 921**	**0 048 058**	**1 030 925**
com buchas de expansão	ø 8 x 11	**9 072 558**	**9 043 643**	**9 072 559**	**9 043 644**	**9 072 560**	**9 043 645**

Sem função de fecho automático, para aplicações sem puxadores (Intermat 9973)

Montagem do copo	Furo de montagem ø x T mm	com cobrimento total		a cobrir 1/2 ilharga		a trabalhar por dentro	
		50 unid.	200 unid.	50 unid.	200 unid.	50 unid.	200 unid.
com parafuso	-	**9 072 575**	**9 072 340**	**9 072 576**	**9 072 572**	**9 072 577**	**9 072 342**
para inserir à pressão	ø 8 x 11	**9 072 578**	**9 072 355**	**9 072 579**	**9 072 573**	**9 072 580**	**9 072 574**
com buchas de expansão	ø 8 x 11	**9 072 581**	**9 044 960**	**9 072 582**	**9 044 961**	**9 072 583**	**9 044 962**

Dobradiça de montagem rápida

- **Dobradiça Intermat 110°**
- **Ângulo de abertura 110°**

Folga mínima por porta

Espessura de porta mm	Distância C mm				
	3,0	4,0	4,5	5,0	6,0
15	0,4	0,4	0,4	0,4	0,4
16	0,6	0,5	0,5	0,5	0,5
17	0,8	0,7	0,7	0,7	0,7
18	1,0	1,0	1,0	1,0	0,9
19	1,4	1,3	1,3	1,2	1,2
20	1,7	1,7	1,6	1,6	1,5
21	2,2	2,1	2,0	2,0	1,9
22	2,9	2,6	2,5	2,4	2,3
23	3,7	3,3	3,2	3,0	2,8
24	4,5	4,1	3,9	3,7	3,4
25	5,4	4,9	4,7	4,5	4,1

Por favor note:

As entradas da tabela referem-se a portas com um raio de aresta de 1 mm.

Nas portas com outros raios, as alterações mínimas são as seguintes:

Raio 0 mm:
Valores indicados no quadro + 0,4 mm

Raio 3 mm:
Valores indicados no quadro - 0,8 mm

Saliências / profundidade de montagem

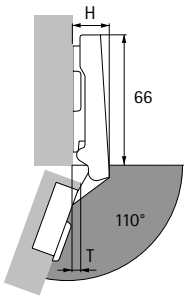

Protrusão da dobradiça H / protrusão da porta T para distância D = 0 mm e distância do copo C = 3 mm

Opção de montagem	H mm	T mm
com cobrimento total	19,5	7,5
a cobrir 1/2 ilharga	29,0	17,0
a trabalhar por dentro	35,5	23,5

com cobrimento total

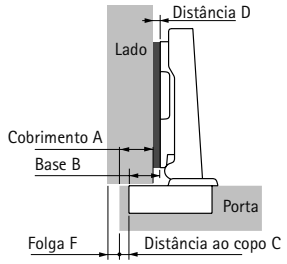

Distância D = C + B - A
= distância ao copo C + 12,5 mm - cobrimento A

Cobrimento mm	Distância C mm				
	3,0	4,0	4,5	5,0	6,0
	Distância D mm				
10	5,5	6,5	7,0	7,5	8,5
11	4,5	5,5	6,0	6,5	7,5
12	3,5	4,5	5,0	5,5	6,5
13	2,5	3,5	4,0	4,5	5,5
14	1,5	2,5	3,0	3,5	4,5
15	0,5	1,5	2,0	2,5	3,5
16		0,5	1,0	1,5	2,5
17			0,0	0,5	1,5
18					0,5

a cobrir 1/2 ilharga

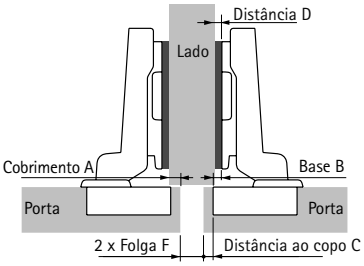

Distância D = C + B - A
= distância ao copo C + 3 mm - cobrimento A

Cobrimento mm	Distância C mm				
	3,0	4,0	4,5	5,0	6,0
	Distância D mm				
0,5	5,5	6,5	7,0	7,5	8,5
1,5	4,5	5,5	6,0	6,5	7,5
2,5	3,5	4,5	5,0	5,5	6,5
3,5	2,5	3,5	4,0	4,5	5,5
4,5	1,5	2,5	3,0	3,5	4,5
5,5	0,5	1,5	2,0	2,5	3,5
6,5		0,5	1,0	1,5	2,5
7,5			0,0	0,5	1,5
8,5					0,5

a trabalhar por dentro

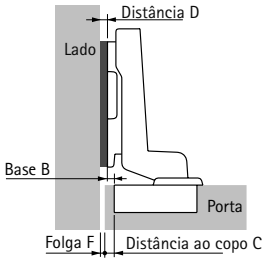

Distância D = C + B + F
= distância ao copo C - 3,5 mm + Folga F

Espessura de porta mm	Distância C mm				
	3,0	4,0	4,5	5,0	6,0
	Distância D mm				
15		0,9	1,4	1,9	2,9
16	0,1	1,0	1,5	2,0	3,0
17	0,3	1,2	1,7	2,2	3,2
18	0,5	1,5	2,0	2,5	3,4
19	0,9	1,8	2,3	2,7	3,7
20	1,2	2,2	2,6	3,1	4,0
21	1,7	2,6	3,0	3,5	4,3
22	2,4	3,1	3,5	3,9	4,8
23	3,2	3,8	4,2	4,5	5,3
24	4,0	4,6	4,9	5,2	5,9
25	4,9	5,4	5,7	6,0	6,6

Indicações

- Calços de montagem 90 - 101
- Acessórios 208 - 211
- Informações técnicas 220 - 221

hettich.com/short/8c1e2a

Dobradiça de montagem rápida

- **Dobradiça Intermat para portas de espessura até 32 mm**
- **Ângulo de abertura 95°, padrão de furação TH 52 x 5,5 mm**

- Classificação de qualidade segundo a norma EN 15570, nível 2
- Para portas com espressura de 14 - 32 mm
- Profundidade do copo 10,5 mm
- Afinação do cobrimento integrado +2 mm / -2 mm
- Ajuste de profundidade integrado +2,5 mm / -1,5 mm
- Regulação da altura através do calço de montagem
- Aço niquelado

Esquema de furação

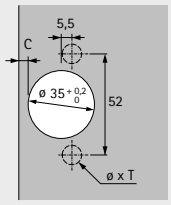

com cobrimento total
(Base B 12,5 mm)

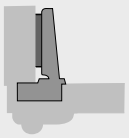

a cobrir 1/2 ilharga
(Base B 3 mm)

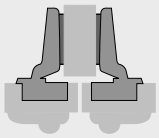

a trabalhar por dentro
(Base B -3,5 mm)

Com função de fecho automático (Intermat 9936)

Montagem do copo	Furo de montagem ø x T mm	com cobrimento total		a cobrir 1/2 ilharga		a trabalhar por dentro	
		50 unid.	200 unid.	50 unid.	200 unid.	50 unid.	200 unid.
com parafuso	-	**0 073 913**	**1 058 365**	**0 073 917**	**1 058 366**	**0 073 921**	**1 058 367**
para inserir à pressão	ø 10 x 11	**0 073 914**	**1 058 371**	**0 073 918**	**1 058 372**	**0 073 922**	**1 058 373**
com buchas de expansão	ø 10 x 11	**9 043 586**	**9 043 629**	**9 043 587**	**9 043 630**	**9 043 588**	**9 043 631**

Sem função de fecho automático, para aplicações sem puxadores (Intermat 9966)

Montagem do copo	Furo de montagem ø x T mm	com cobrimento total		a cobrir 1/2 ilharga		a trabalhar por dentro	
		50 unid.	200 unid.	50 unid.	200 unid.	50 unid.	200 unid.
com parafuso	-	**9 044 858**	**9 044 850**	**9 044 868**	**9 044 860**	**9 044 878**	**9 044 870**
para inserir à pressão	ø 10 x 11	**9 043 564**	**9 042 574**	**9 043 565**	**9 044 861**	**9 043 566**	**9 044 871**
com buchas de expansão	ø 10 x 11	**9 043 567**	**9 044 857**	**9 043 568**	**9 044 867**	**9 043 569**	**9 044 877**

Dobradiça de montagem rápida

- **Dobradiça Intermat para portas de espessura até 32 mm**
- **Ângulo de abertura 95°, padrão de furação TB 45 x 9,5 mm**

- Classificação de qualidade segundo a norma EN 15570, nível 2
- Para portas com espressura de 14 - 32 mm
- Profundidade do copo 10,5 mm
- Afinação do cobrimento integrado +2 mm / -2 mm
- Ajuste de profundidade integrado +2,5 mm / -1,5 mm
- Regulação da altura através do calço de montagem
- Aço niquelado

Esquema de furação

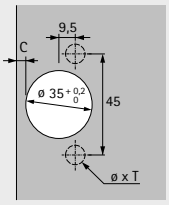

com cobrimento total
(Base B 12,5 mm)

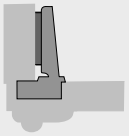

a cobrir 1/2 ilharga
(Base B 3 mm)

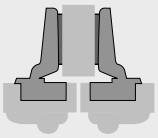

a trabalhar por dentro
(Base B -3,5 mm)

Com função de fecho automático (Intermat 9936)

Montagem do copo	Furo de montagem ø x T mm	com cobrimento total		a cobrir 1/2 ilharga		a trabalhar por dentro	
		50 unid.	200 unid.	50 unid.	200 unid.	50 unid.	200 unid.
com parafuso	-	**9 043 570**	**9 015 624**	**9 043 571**	**9 046 810**	**9 043 572**	**9 046 811**
para inserir à pressão	ø 8 x 11	**0 073 915**	**1 058 445**	**0 073 919**	**1 058 446**	**0 073 923**	**1 058 447**
com buchas de expansão	ø 8 x 11	**9 043 576**	**9 043 632**	**9 043 577**	**9 043 633**	**9 043 578**	**9 043 634**

Sem função de fecho automático, para aplicações sem puxadores (Intermat 9966)

Montagem do copo	Furo de montagem ø x T mm	com cobrimento total		a cobrir 1/2 ilharga		a trabalhar por dentro	
		50 unid.	200 unid.	50 unid.	200 unid.	50 unid.	200 unid.
com parafuso	-	**9 044 888**	**9 044 880**	**9 044 898**	**9 044 890**	**9 044 908**	**9 044 900**
para inserir à pressão	ø 8 x 11	**9 044 918**	**9 044 881**	**9 044 928**	**9 044 891**	**9 044 938**	**9 044 901**
com buchas de expansão	ø 8 x 11	**9 044 919**	**9 044 887**	**9 044 929**	**9 044 897**	**9 044 939**	**9 044 907**

Dobradiça de montagem rápida

- **Dobradiça Intermat para portas de espessura até 32 mm**
- **Ângulo de abertura 95°**

Folga mínima por porta

Espessura de porta mm	Distância C mm						
	3,0	4,0	4,5	5,0	6,0	7,0	8,0
14	0,2	0,2	0,2	0,2	0,2	0,2	0,2
15	0,3	0,2	0,2	0,2	0,2	0,2	0,2
16	0,4	0,4	0,4	0,4	0,4	0,4	0,4
17	0,5	0,5	0,5	0,5	0,5	0,5	0,5
18	0,7	0,7	0,7	0,7	0,6	0,6	0,6
19	0,9	0,9	0,9	0,8	0,8	0,8	0,8
20	1,1	1,1	1,1	1,1	1,0	1,0	1,0
21	1,4	1,3	1,3	1,3	1,3	1,2	1,2
22	1,7	1,6	1,6	1,6	1,5	1,5	1,5
23	2,0	1,9	1,9	1,9	1,8	1,8	1,7
24	2,3	2,3	2,2	2,2	2,1	2,1	2,0
25	2,8	2,7	2,6	2,6	2,5	2,4	2,4
26	3,3	3,1	3,1	3,0	2,9	2,8	2,7
27	4,2	3,7	3,6	3,5	3,3	3,2	3,1
28	5,0	4,5	4,3	4,1	3,9	3,7	3,6
29	5,9	5,4	5,2	4,9	4,6	4,3	4,1
30	6,8	6,3	6,0	5,8	5,3	5,0	4,7
31	7,8	7,2	6,9	6,6	6,1	5,7	5,4
32	8,7	8,1	7,8	7,5	7,0	6,5	6,1

Por favor note:

As entradas da tabela referem-se a portas com um raio de aresta de 1 mm.

Nas portas com outros raios, as alterações mínimas são as seguintes:

Raio 0 mm:
Valores indicados no quadro + 0,4 mm

Raio 3 mm:
Valores indicados no quadro - 0,8 mm

Saliências / profundidade de montagem

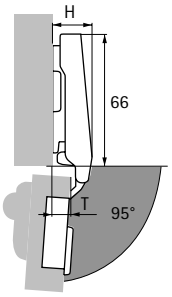

Protrusão da dobradiça H / protrusão da porta T para distância D = 0 mm e distância do copo C = 3 mm

Opção de montagem	H mm	T mm
com cobrimento total	19,5	10,0
a cobrir 1/2 ilharga	29,0	19,5
a trabalhar por dentro	35,5	26,0

com cobrimento total

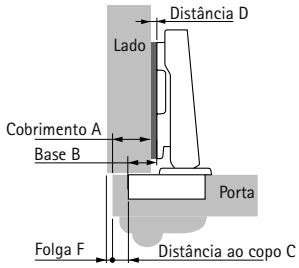

Distância D = C + B - A
= distância ao copo C + 12,5 mm - cobrimento A

Cobrimento mm	Distância C mm						
	3,0	4,0	4,5	5,0	6,0	7,0	8,0
	Distância D mm						
10	5,5	6,5	7,0	7,5	8,5	9,5	10,5
11	4,5	5,5	6,0	6,5	7,5	8,5	9,5
12	3,5	4,5	5,0	5,5	6,5	7,5	8,5
13	2,5	3,5	4,0	4,5	5,5	6,5	7,5
14	1,5	2,5	3,0	3,5	4,5	5,5	6,5
15	0,5	1,5	2,0	2,5	3,5	4,5	5,5
16		0,5	1,0	1,5	2,5	3,5	4,5
17			0,0	0,5	1,5	2,5	3,5
18					0,5	1,5	2,5
19						0,5	1,5
20							0,5

a cobrir 1/2 ilharga

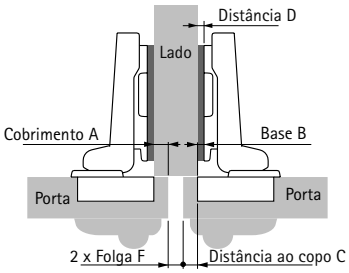

Distância D = C + B - A
= distância ao copo C + 3 mm - cobrimento A

Cobrimento mm	Distância C mm						
	3,0	4,0	4,5	5,0	6,0	7,0	8,0
	Distância D mm						
0	6,0	7,0	7,5	8,0	9,0	10,0	11,0
1	5,0	6,0	6,5	7,0	8,0	9,0	10,0
2	4,0	5,0	5,5	6,0	7,0	8,0	9,0
3	3,0	4,0	4,5	5,0	6,0	7,0	8,0
4	2,0	3,0	3,5	4,0	5,0	6,0	7,0
5	1,0	2,0	2,5	3,0	4,0	5,0	6,0
6	0,0	1,0	1,5	2,0	3,0	4,0	5,0
7		0,0	0,5	1,0	2,0	3,0	4,0
8				0,0	1,0	2,0	3,0
9					0,0	1,0	2,0
10						0,0	1,0
11							0,0

a trabalhar por dentro

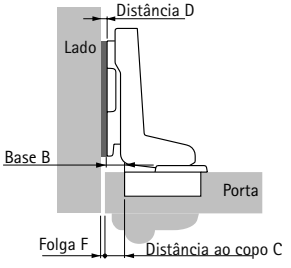

Distância D = C + B + F
= distância ao copo C - 3,5 mm + Folga F

Espessura de porta mm	Distância C mm						
	3,0	4,0	4,5	5,0	6,0	7,0	8,0
	Distância D mm						
14		0,7	1,2	1,7	2,7	3,7	4,7
15		0,7	1,2	1,7	2,7	3,7	4,7
16		0,9	1,4	1,9	2,9	3,9	4,9
17	0,0	1,0	1,5	2,0	3,0	4,0	5,0
18	0,2	1,2	1,7	2,2	3,1	4,1	5,1
19	0,4	1,4	1,9	2,3	3,3	4,3	5,3
20	0,6	1,6	2,1	2,6	3,5	4,5	5,5
21	0,9	1,8	2,3	2,8	3,8	4,7	5,7
22	1,2	2,1	2,6	3,1	4,0	5,0	6,0
23	1,5	2,4	2,9	3,4	4,3	5,3	6,2
24	1,8	2,8	3,2	3,7	4,6	5,6	6,5
25	2,3	3,2	3,6	4,1	5,0	5,9	6,9
26	2,8	3,6	4,1	4,5	5,4	6,3	7,2
27	3,7	4,2	4,6	5,0	5,8	6,7	7,6
28	4,5	5,0	5,3	5,6	6,4	7,2	8,1
29	5,4	5,9	6,2	6,4	7,1	7,8	8,6
30	6,3	6,8	7,0	7,3	7,8	8,5	9,2
31	7,3	7,7	7,9	8,1	8,6	9,2	9,9
32	8,2	8,6	8,8	9,0	9,5	10,0	10,6

Indicações

- Calços de montagem 90 - 101
- Acessórios 208 - 211
- Informações técnicas 220 - 221

hettich.com/short/6f4480

Dobradiça de montagem rápida

- **Dobradiça Intermat para portas de espessura até 32 mm**
- **Ângulo de abertura 95°**

Contorno da porta com fixação de folga mínima - escala de 1:1

Os valores indicados na tabela de folgas mínimas referem-se a bordas de porta angulares.
Os valores das folgas são mais favoráveis se as bordas das portas forem arredondadas.
Para obter uma fixação de folga mínima, o contorno da porta desejado tem de se encontrar no espaço do gabarito. Todos os contornos salientes para além do gabarito aumentarão a folga em conformidade.

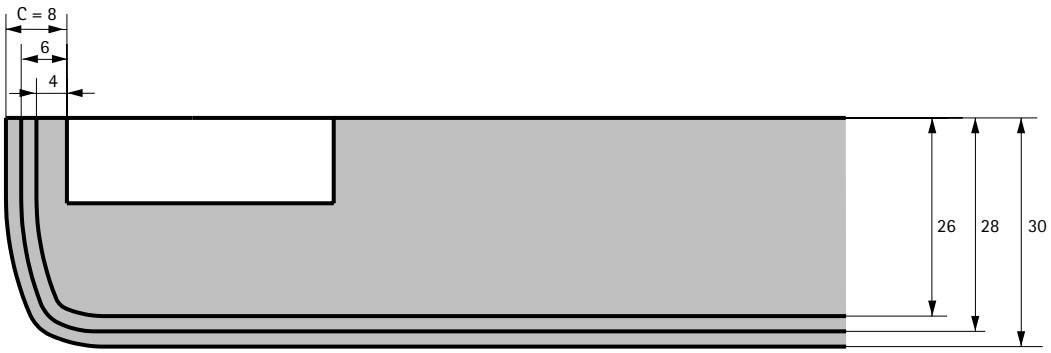

Exemplo de fixação de folga mínima

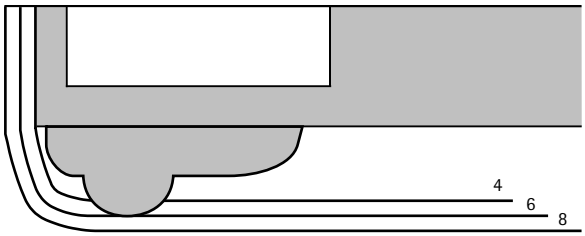

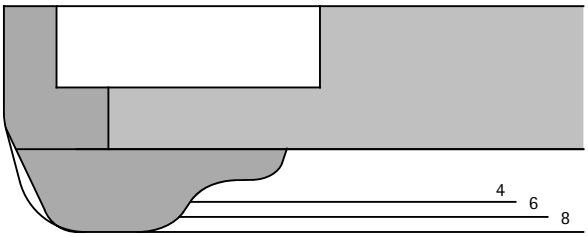

Exemplo de fixação de folga mínima	
Espessura de porta	16 mm
Espessura do perfil	12 mm
Espessura total	28 mm
Distância C	6 mm

Exemplo de fixação de folga mínima	
Espessura de porta	19 mm
Espessura do perfil	11 mm
Espessura total	30 mm
Distância C	8 mm

Dobradiça de montagem rápida

- **Dobradiça Intermat para portas com espessura até 43 mm**
- **Ângulo de abertura 95°, padrão de furação TH 52 x 5,5 mm**

- Classificação de qualidade segundo a norma EN 15570, nível 2
- Para portas com espressura de 26 - 43 mm
- Diâmetro do copo 40 mm
- Profundidade do copo 13,7 mm
- Afinação do cobrimento integrado +2 mm / -2 mm
- Ajuste de profundidade integrado +2,5 mm / -1,5 mm
- Regulação da altura através do calço de montagem
- Zamak niquelado

Esquema de furação

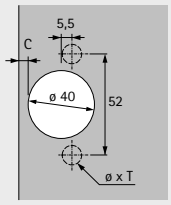

com cobrimento total
(Base B 18 mm)

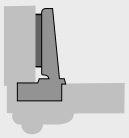

a cobrir 1/2 ilharga
(Base B 8 mm)

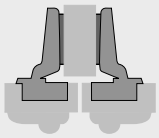

a trabalhar por dentro
(Base B -3 mm)

Com função de fecho automático (Intermat 9935)

Montagem do copo	Furo de montagem ø x T mm	**com cobrimento total** **50 unid.**	**a cobrir 1/2 ilharga** **50 unid.**	**a trabalhar por dentro** **50 unid.**
com parafuso	-	**9 155 241**	**9 155 242**	**9 155 243**

Dobradiça de montagem rápida

- **Dobradiça Intermat para portas com espessura até 43 mm**
- **Ângulo de abertura 95°**

Folga mínima por porta

Espessura de porta mm	Distância C mm									
	3,0	4,0	4,5	5,0	6,0	7,0	8,0	9,0	10,0	11,0
26	0,9	0,9	0,9	0,9	0,9	0,9	0,9	0,9	0,9	0,8
27	1,1	1,1	1,1	1,1	1,1	1,1	1,0	1,0	1,0	1,0
28	1,3	1,3	1,3	1,3	1,3	1,2	1,2	1,2	1,2	1,2
29	1,5	1,5	1,5	1,5	1,5	1,4	1,4	1,4	1,4	1,4
30	1,7	1,7	1,7	1,7	1,7	1,6	1,6	1,6	1,6	1,6
31	2,0	2,0	1,9	1,9	1,9	1,9	1,8	1,8	1,8	1,8
32	2,3	2,2	2,2	2,2	2,1	2,1	2,1	2,1	2,0	2,0
33	3,1	2,5	2,5	2,5	2,4	2,4	2,3	2,3	2,3	2,2
34	4,1	3,4	3,0	2,7	2,7	2,7	2,6	2,6	2,5	2,5
35	5,0	4,3	4,0	3,7	3,0	3,0	2,9	2,9	2,8	2,8
36	6,0	5,3	4,9	4,6	4,0	3,4	3,2	3,2	3,1	3,1
37	7,0	6,2	5,9	5,5	4,9	4,3	3,7	3,5	3,4	3,4
38	7,9	7,2	6,8	6,5	5,8	5,2	4,6	4,1	3,8	3,7
39	8,9	8,1	7,8	7,4	6,7	6,1	5,5	5,0	4,5	4,1
40	9,9	9,1	8,7	8,4	7,7	7,0	6,4	5,8	5,3	4,8
41	10,9	10,1	9,7	9,3	8,6	8,0	7,3	6,7	6,2	5,7
42	11,9	11,1	10,7	10,3	9,6	8,9	8,3	7,7	7,1	6,6
43	12,8	12,0	11,7	11,3	10,5	9,8	9,2	8,6	8,0	7,4

Por favor note:

As entradas da tabela referem-se a portas com um raio de aresta de 1 mm.

Nas portas com outros raios, as alterações mínimas são as seguintes:

Raio 0 mm:
Valores indicados no quadro + 0,4 mm

Raio 3 mm:
Valores indicados no quadro - 0,8 mm

Saliências / profundidade de montagem

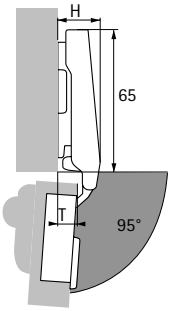

Protrusão da dobradiça H / protrusão da porta T para distância D = 0 mm e distância do copo C = 3 mm

Opção de montagem	H mm	T mm
com cobrimento total	20,0	10,5
a cobrir 1/2 ilharga	30,0	20,5
a trabalhar por dentro	41,0	31,5

com cobrimento total

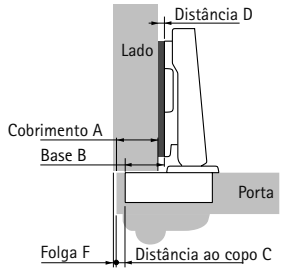

Distância D = C + B - A
= distância ao copo C + 18 mm - cobrimento A

Cobrimento mm	Distância C mm									
	3,0	4,0	4,5	5,0	6,0	7,0	8,0	9,0	10,0	11,0
	Distância D mm									
12	9,0	10,0	10,5	11,0	12,0	13,0	14,0	15,0	16,0	17,0
13	8,0	9,0	9,5	10,0	11,0	12,0	13,0	14,0	15,0	16,0
14	7,0	8,0	8,5	9,0	10,0	11,0	12,0	13,0	14,0	15,0
15	6,0	7,0	7,5	8,0	9,0	10,0	11,0	12,0	13,0	14,0
16	5,0	6,0	6,5	7,0	8,0	9,0	10,0	11,0	12,0	13,0
17	4,0	5,0	5,5	6,0	7,0	8,0	9,0	10,0	11,0	12,0
18	3,0	4,0	4,5	5,0	6,0	7,0	8,0	9,0	10,0	11,0
19	2,0	3,0	3,5	4,0	5,0	6,0	7,0	8,0	9,0	10,0
20	1,0	2,0	2,5	3,0	4,0	5,0	6,0	7,0	8,0	9,0
21	0,0	1,0	1,5	2,0	3,0	4,0	5,0	6,0	7,0	8,0
22		0,0	0,5	1,0	2,0	3,0	4,0	5,0	6,0	7,0
23				0,0	1,0	2,0	3,0	4,0	5,0	6,0
24					0,0	1,0	2,0	3,0	4,0	5,0
25						0,0	1,0	2,0	3,0	4,0
26							0,0	1,0	2,0	3,0
27								0,0	1,0	2,0
28									0,0	1,0
29										0,0

a cobrir 1/2 ilharga

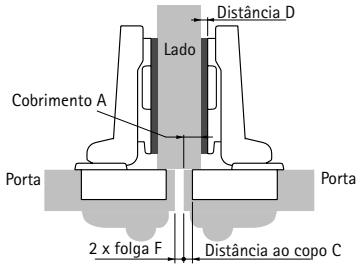

Distância D = C + B - A
= distância ao copo C + 8 mm - cobrimento A

Cobrimento mm	Distância C mm									
	3,0	4,0	4,5	5,0	6,0	7,0	8,0	9,0	10,0	11,0
	Distância D mm									
2	9,0	10,0	10,5	11,0	12,0	13,0	14,0	15,0	16,0	17,0
3	8,0	9,0	9,5	10,0	11,0	12,0	13,0	14,0	15,0	16,0
4	7,0	8,0	8,5	9,0	10,0	11,0	12,0	13,0	14,0	15,0
5	6,0	7,0	7,5	8,0	9,0	10,0	11,0	12,0	13,0	14,0
6	5,0	6,0	6,5	7,0	8,0	9,0	10,0	11,0	12,0	13,0
7	4,0	5,0	5,5	6,0	7,0	8,0	9,0	10,0	11,0	12,0
8	3,0	4,0	4,5	5,0	6,0	7,0	8,0	9,0	10,0	11,0
9	2,0	3,0	3,5	4,0	5,0	6,0	7,0	8,0	9,0	10,0
10	1,0	2,0	2,5	3,0	4,0	5,0	6,0	7,0	8,0	9,0
11	0,0	1,0	1,5	2,0	3,0	4,0	5,0	6,0	7,0	8,0
12		0,0	0,5	1,0	2,0	3,0	4,0	5,0	6,0	7,0
13				0,0	1,0	2,0	3,0	4,0	5,0	6,0
14					0,0	1,0	2,0	3,0	4,0	5,0
15						0,0	1,0	2,0	3,0	4,0
16							0,0	1,0	2,0	3,0
17								0,0	1,0	2,0
18									0,0	1,0
19										0,0

a trabalhar por dentro

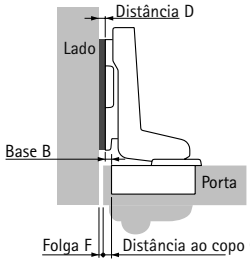

Distância D = C + B + F
= distância ao copo C - 3 mm + Folga F

Espessura de porta mm	Distância C mm									
	3,0	4,0	4,5	5,0	6,0	7,0	8,0	9,0	10,0	11,0
	Distância D mm									
26	0,9	1,9	2,4	2,9	3,9	4,9	5,9	6,9	7,9	8,8
27	1,1	2,1	2,6	3,1	4,1	5,1	6,0	7,0	8,0	9,0
28	1,3	2,3	2,8	3,3	4,3	5,2	6,2	7,2	8,2	9,2
29	1,5	2,5	3,0	3,5	4,5	5,4	6,4	7,4	8,4	9,4
30	1,7	2,7	3,2	3,7	4,7	5,6	6,6	7,6	8,6	9,6
31	2,0	3,0	3,4	3,9	4,9	5,9	6,8	7,8	8,8	9,8
32	2,3	3,2	3,7	4,2	5,1	6,1	7,1	8,1	9,0	10,0
33	3,1	3,5	4,0	4,5	5,4	6,4	7,3	8,3	9,3	10,2
34	4,1	4,4	4,5	4,7	5,7	6,7	7,6	8,6	9,5	10,5
35	5,0	5,3	5,5	5,7	6,0	7,0	7,9	8,9	9,8	10,8
36	6,0	6,3	6,4	6,6	7,0	7,4	8,2	9,2	10,1	11,1
37	7,0	7,2	7,4	7,5	7,9	8,3	8,7	9,5	10,4	11,4
38	7,9	8,2	8,3	8,5	8,8	9,2	9,6	10,1	10,8	11,7
39	8,9	9,1	9,3	9,4	9,7	10,1	10,5	11,0	11,5	12,1
40	9,9	10,1	10,2	10,4	10,7	11,0	11,4	11,8	12,3	12,8
41	10,9	11,1	11,2	11,3	11,6	12,0	12,3	12,7	13,2	13,7
42	11,9	12,1	12,2	12,3	12,6	12,9	13,3	13,7	14,1	14,6
43	12,8	13,0	13,2	13,3	13,5	13,8	14,2	14,6	15,0	15,4

Indicações

- Calços de montagem 90 - 101
- Acessórios 208 - 211
- Informações técnicas 220 - 221

hettich.com/short/4649cc

Dobradiça de montagem rápida

- **Dobradiça Intermat para portas com espessura até 43 mm**
- **Ângulo de abertura 95°**

Contorno da porta com fixação de folga mínima - escala de 1:1

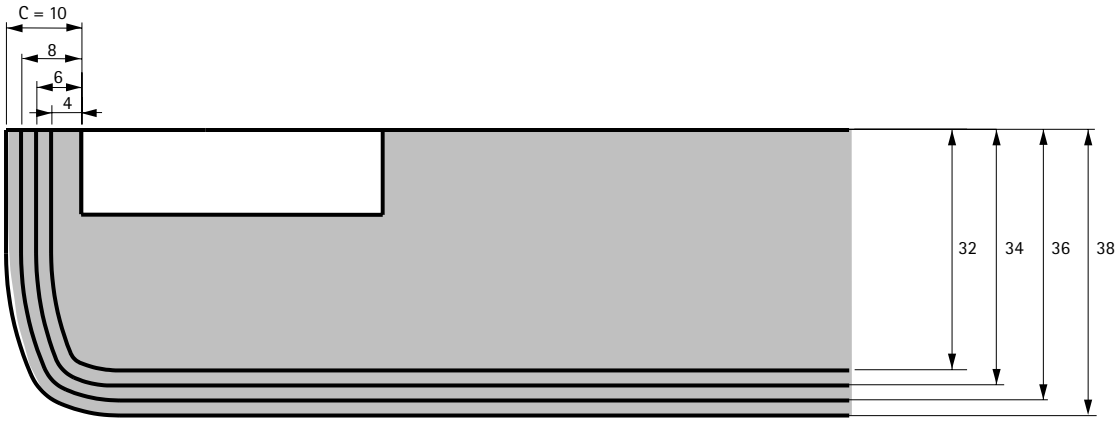

Exemplo de fixação de folga mínima

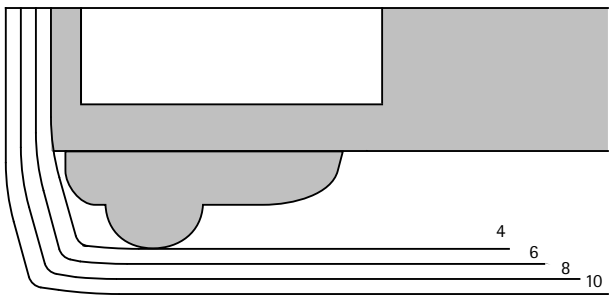

Exemplo de fixação de folga mínima	
Espessura de porta	19 mm
Espessura do perfil	13 mm
Espessura total	32 mm
Distância C	4 mm

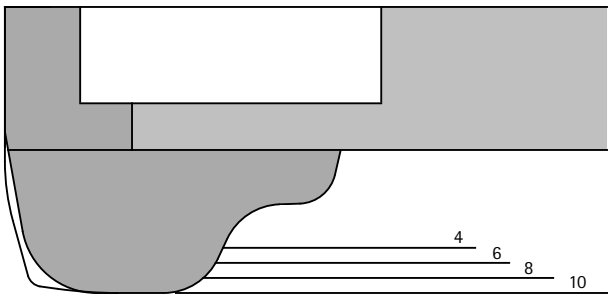

Exemplo de fixação de folga mínima	
Espessura de porta	19 mm
Espessura do perfil	19 mm
Espessura total	38 mm
Distância C	10 mm

Dobradiça de montagem rápida

- **Dobradiça Intermat 125°**
- **Ângulo de abertura 125°, padrão de furação TH 52 x 5,5 mm**

- Classificação de qualidade segundo a norma EN 15570, nível 2
- Para portas com espressura de 15 - 28 mm
- Profundidade do copo 12,7 mm
- Afinação do cobrimento integrado +2 mm / -2 mm
- Afinação de profundidade integrado +2 mm / -1,5 mm
- Regulação da altura através do calço de montagem
- Aço niquelado

Esquema de furação

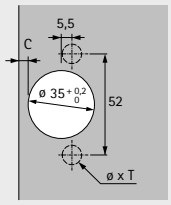

com cobrimento total
(Base B 12,5 mm)

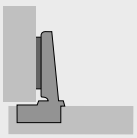

a cobrir 1/2 ilharga
(Base B 3 mm)

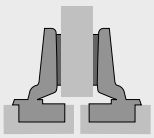

Com função de fecho automático (Intermat 9944)

Montagem do copo	Furo de montagem ø x T mm	**com cobrimento total**		**a cobrir 1/2 ilharga**	
		50 unid.	**200 unid.**	**50 unid.**	**200 unid.**
com parafuso	-	**0 073 905**	**1 058 545**	**0 073 909**	**1 058 546**
para inserir à pressão	ø 10 x 11	**0 073 906**	**1 058 547**	**0 073 910**	**1 058 548**
com buchas de expansão	ø 10 x 11	**9 043 370**	**9 044 966**	**9 043 371**	**9 044 967**

Dobradiça de montagem rápida

- **Dobradiça Intermat 125°**
- **Ângulo de abertura 125°, padrão de furação TB 45 x 9,5 mm**

- Classificação de qualidade segundo a norma EN 15570, nível 2
- Para portas com espressura de 15 - 28 mm
- Profundidade do copo 12,7 mm
- Afinação do cobrimento integrado +2 mm / -2 mm
- Afinação de profundidade integrado +2 mm / -1,5 mm
- Regulação da altura através do calço de montagem
- Aço niquelado

Esquema de furação

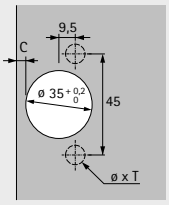

com cobrimento total
(Base B 12,5 mm)

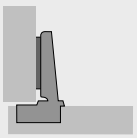

a cobrir 1/2 ilharga
(Base B 3 mm)

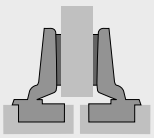

Com função de fecho automático (Intermat 9944)

Montagem do copo	Furo de montagem ø x T mm	com cobrimento total		a cobrir 1/2 ilharga	
		50 unid.	**200 unid.**	**50 unid.**	**200 unid.**
com parafuso	-	**9 043 379**	**1 070 715**	**9 043 380**	**9 046 809**
para inserir à pressão	ø 8 x 11	**0 073 907**	**1 058 549**	**0 073 911**	**1 058 550**
com buchas de expansão	ø 8 x 11	**9 043 381**	**9 044 970**	**9 043 382**	**9 044 971**

Dobradiça de montagem rápida

- **Dobradiça Intermat 125°**
- **Ângulo de abertura 125°**

Folga mínima por porta

Espessura de porta mm	Distância C mm					
	3,0	4,0	4,5	5,0	5,5	6,0
15	0,6	0,6	0,6	0,6	0,6	0,6
16	0,9	0,8	0,8	0,8	0,8	0,8
17	1,1	1,1	1,1	1,0	1,0	1,0
18	1,4	1,4	1,3	1,3	1,3	1,3
19	1,8	1,7	1,7	1,6	1,6	1,6
20	2,1	2,1	2,0	2,0	1,9	1,9
21	2,6	2,5	2,4	2,4	2,3	2,3
22	3,2	3,0	2,9	2,8	2,8	2,7
23	3,8	3,6	3,5	3,4	3,3	3,2
24	4,6	4,2	4,1	4,0	3,9	3,8
25	5,4	5,0	4,8	4,6	4,5	4,4
26	6,3	5,8	5,6	5,4	5,2	5,1
27	7,1	6,6	6,4	6,2	6,0	5,8
28	8,0	7,5	7,2	7,0	6,8	6,6

Por favor note:

As entradas da tabela referem-se a portas com um raio de aresta de 1 mm.

Nas portas com outros raios, as alterações mínimas são as seguintes:

Raio 0 mm:
Valores indicados no quadro + 0,4 mm

Raio 3 mm:
Valores indicados no quadro - 0,8 mm

Saliências / profundidade de montagem

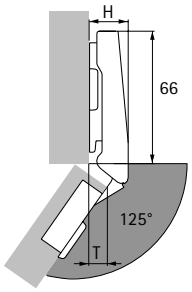

Protrusão da dobradiça H / protrusão da porta T para distância D = 0 mm e distância do copo C = 3 mm

Opção de montagem	H mm	T mm
com cobrimento total	19,5	8,5
a cobrir 1/2 ilharga	29,0	18,0

com cobrimento total

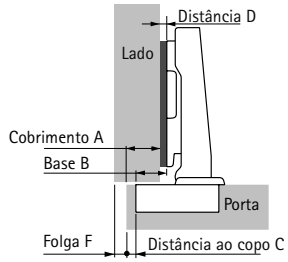

Distância D = C + B - A
= distância ao copo C + 12,5 mm - cobrimento A

Cobrimento mm	Distância C mm					
	3,0	4,0	4,5	5,0	5,5	6,0
	Distância D mm					
10	5,5	6,5	7,0	7,5	8,0	8,5
11	4,5	5,5	6,0	6,5	7,0	7,5
12	3,5	4,5	5,0	5,5	6,0	6,5
13	2,5	3,5	4,0	4,5	5,0	5,5
14	1,5	2,5	3,0	3,5	4,0	4,5
15	0,5	1,5	2,0	2,5	3,0	3,5
16		0,5	1,0	1,5	2,0	2,5
17			0,0	0,5	1,0	1,5
18					0,0	0,5

a cobrir 1/2 ilharga

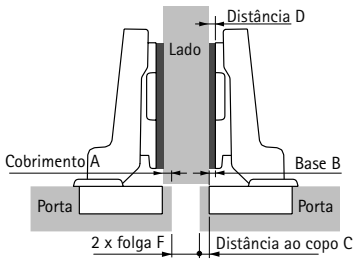

Distância D = C + B - A
= distância ao copo C + 3 mm - cobrimento A

Cobrimento mm	Distância C mm					
	3,0	4,0	4,5	5,0	5,5	6,0
	Distância D mm					
- 2	8,0	9,0	9,5	10,0	10,5	11,0
- 1	7,0	8,0	8,5	9,0	9,5	10,0
0	6,0	7,0	7,5	8,0	8,5	9,0
1	5,0	6,0	6,5	7,0	7,5	8,0
2	4,0	5,0	5,5	6,0	6,5	7,0
3	3,0	4,0	4,5	5,0	5,5	6,0
4	2,0	3,0	3,5	4,0	4,5	5,0
5	1,0	2,0	2,5	3,0	3,5	4,0
6	0,0	1,0	1,5	2,0	2,5	3,0
7		0,0	0,5	1,0	1,5	2,0
8				0,0	0,5	1,0
9						0,0

Indicações

- Calços de montagem 90 - 101
- Acessórios 208 - 211
- Informações técnicas 220 - 221

hettich.com/short/172775

Dobradiça de montagem rápida

- **Sensys dobradiça de grande ângulo, com deslocamento zero**
- **Ângulo de abertura 165°, padrão de furação TH 52 x 5,5 mm**

- Classificação de qualidade segundo a norma EN 15570, nível 3
- Para portas com espressura de 15 - 24 mm
- Profundidade do copo 11,6 mm
- Afinação do cobrimento integrado +2 mm / -2 mm
- Afinação de profundidade integrado +3 mm / -2 mm
- Regulação da altura através do calço de montagem
- Aço / *zinco fundido sob pressão niquelado

Esquema de furação

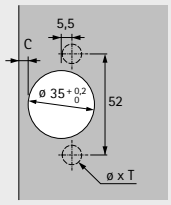

com cobrimento total
(Base B 12,5 mm)

a cobrir 1/2 ilharga
(Base B 3 mm)

Com função de fecho automático (Sensys 8657)

Montagem do copo	Furo de montagem ø x T mm	**com cobrimento total** **50 unid.**	**a cobrir 1/2 ilharga** **50 unid.**
com parafuso	-	**9 099 750**	**9 099 760**
para inserir à pressão	ø 10 x 11	**9 099 751**	**9 099 761**
com buchas de expansão	ø 10 x 11	**9 099 756**	**9 099 766**

Sem função de fecho automático, para aplicações sem puxador (Sensys 8687)

Montagem do copo	Furo de montagem ø x T mm	**com cobrimento total** **50 unid.**	**a cobrir 1/2 ilharga** **50 unid.**
com parafuso	-	**9 099 810**	**9 099 820**
para inserir à pressão	ø 10 x 11	**9 099 811**	**9 099 821**
com buchas de expansão	ø 10 x 11	**9 099 816**	**9 099 826**

Dobradiça de montagem rápida

- **Sensys dobradiça de grande ângulo, com deslocamento zero**
- **Ângulo de abertura 165°, padrão de furação TB 45 x 9,5 mm**

- Classificação de qualidade segundo a norma EN 15570, nível 3
- Para portas com espressura de 15 - 24 mm
- Profundidade do copo 11,6 mm
- Afinação do cobrimento integrado +2 mm / -2 mm
- Afinação de profundidade integrado +3 mm / -2 mm
- Regulação da altura através do calço de montagem
- Aço / *zinco fundido sob pressão niquelado

Esquema de furação

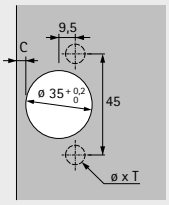

com cobrimento total
(Base B 12,5 mm)

a cobrir 1/2 ilharga
(Base B 3 mm)

Com função de fecho automático (Sensys 8657)

Montagem do copo	Furo de montagem ø x T mm	**com cobrimento total 50 unid.**	**a cobrir 1/2 ilharga 50 unid.**
com parafuso	-	**9 099 770**	**9 099 780**
para inserir à pressão	ø 8 x 11	**9 099 771**	**9 099 781**
com buchas de expansão	ø 8 x 11	**9 099 776**	**9 099 786**

Sem função de fecho automático, para aplicações sem puxador (Sensys 8687)

Montagem do copo	Furo de montagem ø x T mm	**com cobrimento total 50 unid.**	**a cobrir 1/2 ilharga 50 unid.**
com parafuso	-	**9 099 830**	**9 099 840**
para inserir à pressão	ø 8 x 11	**9 099 831**	**9 099 841**
com buchas de expansão	ø 8 x 11	**9 099 836**	**9 099 846**

Dobradiça de montagem rápida

- **Sensys dobradiça de grande ângulo, com deslocamento zero**
- **Ângulo de abertura 165°**

Folga mínima por porta

Espessura de porta mm	Distância C mm					
	3,0	4,0	4,5	5,0	6,0	7,0
15	0,0	0,0	0,0	0,0	0,0	0,0
16	0,0	0,0	0,0	0,0	0,0	0,0
17	0,0	0,0	0,0	0,0	0,0	0,0
18	0,0	0,0	0,0	0,0	0,0	0,0
19	0,0	0,0	0,0	0,0	0,0	0,0
20	0,0	0,0	0,0	0,0	0,0	0,0
21	0,0	0,0	0,0	0,0	0,0	0,0
22	0,0	0,0	0,0	0,0	0,0	0,0
23	0,0	0,0	0,0	0,0	0,0	0,0
24	0,0	0,0	0,0	0,0	0,0	0,0
25	0,0	0,0	0,0	0,0	0,0	0,0
26	0,1	0,1	0,1	0,1	0,1	0,1
27	0,1	0,1	0,1	0,1	0,1	0,1
28	0,2	0,2	0,2	0,2	0,2	0,3
29*	0,4	0,4	0,4	0,4	0,5	0,6
30**	0,7	0,7	0,8	0,8	1,0	1,1
31**	1,1	1,2	1,3	1,4	1,6	
32**	1,7	1,9	2,0	2,2		

*quando se utiliza a limitação do ângulo de abertura a 120°
** quando se utiliza a limitação do ângulo de abertura a 105°

Saliências / profundidade de montagem

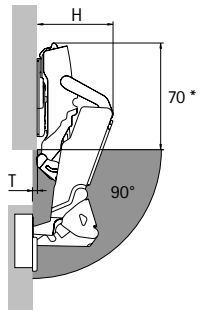

Sem saliência de porta T até à distância D = 3, interiores desobstruídos para gavetões.
*Dobradiça fechada: 80 mm

Opção de montagem	H mm (max. a 30°)	T mm (90°, D0)
com cobrimento total	66	-3
a cobrir 1/2 ilharga	75,5	6,5

com cobrimento total

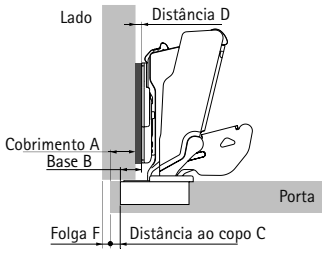

Distância D = C + B - A
= distância ao copo C + 12,5 mm -cobrimento A

Cobrimento mm	Distância C mm					
	3,0	4,0	4,5	5,0	6,0	7,0
	Distância D mm					
10	5,5	6,5	7,0	7,5	8,5	9,5
11	4,5	5,5	6,0	6,5	7,5	8,5
12	3,5	4,5	5,0	5,5	6,5	7,5
13	2,5	3,5	4,0	4,5	5,5	6,5
14	1,5	2,5	3,0	3,5	4,5	5,5
15	0,5	1,5	2,0	2,5	3,5	4,5
16		0,5	1,0	1,5	2,5	3,5
17			0,0	0,5	1,5	2,5
18					0,5	1,5
19						0,5

a cobrir 1/2 ilharga

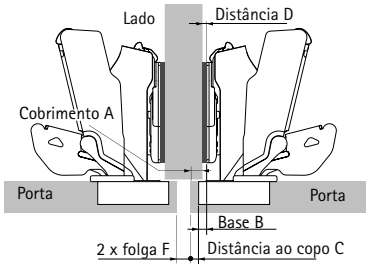

Distância D = C + B - A
= distância ao copo C + 3 mm - cobrimento A

Cobrimento mm	Distância C mm					
	3,0	4,0	4,5	5,0	6,0	7,0
	Distância D mm					
- 2	8,0	9,0	9,5	10,0	11,0	12.0
- 1	7,0	8,0	8,5	9,0	10,0	11,0
0	6,0	7,0	7,5	8,0	9,0	10,0
1	5,0	6,0	6,5	7,0	8,0	9,0
2	4,0	5,0	5,5	6,0	7,0	8,0
3	3,0	4,0	4,5	5,0	6,0	7,0
4	2,0	3,0	3,5	4,0	5,0	6,0
5	1,0	2,0	2,5	3,0	4,0	5,0
6	0,0	1,0	1,5	2,0	3,0	4,0
7		0,0	0,5	1,0	2,0	3,0
8				0,0	1,0	2,0
9					0,0	1,0
10						0,0

Indicações

- Calços de montagem 90 - 101
- Acessórios 208 - 211
- Informações técnicas 220 - 221

hettich.com/short/b5168f

Dobradiça de montagem rápida

- **Dobradiça de ângulo Intermat W20**
- **Ângulo de abertura 95°, padrão de furação TH 52 x 5,5 mm**

- Classificação de qualidade segundo a norma EN 15570, nível 2
- Para portas com espressura de 14 - 32 mm
- Profundidade do copo 10,5 mm
- Afinação do cobrimento integrado +2 mm / -2 mm
- Afinação de profundidade integrado +2 mm / -2 mm
- Regulação da altura através do calço de montagem
- Aço / *zinco fundido sob pressão niquelado

Esquema de furação

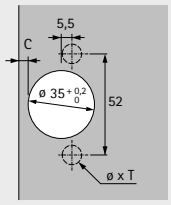

cobrimento total
(Base B 7 mm)

a trabalhar por dentro
(Base B -9 mm)

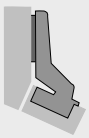

Com função de fecho automático (Intermat 9936 W20)

Montagem do copo	Furo de montagem ø x T mm	**cobrimento total** **50 unid.**	**a trabalhar por dentro** **50 unid.**
com parafuso	-	**0 077 644**	**0 077 645**
para inserir à pressão	ø 10 x 11	**0 077 680**	**0 077 682**
com buchas de expansão	ø 10 x 11	**9 043 664**	**9 043 665**

Dobradiça de montagem rápida

- **Dobradiça de ângulo Intermat W20**
- **Ângulo de abertura 95°, padrão de furação TB 45 x 9,5 mm**

- Classificação de qualidade segundo a norma EN 15570, nível 2
- Para portas com espressura de 14 - 32 mm
- Profundidade do copo 10,5 mm
- Afinação do cobrimento integrado +2 mm / -2 mm
- Afinação de profundidade integrado +2 mm / -2 mm
- Regulação da altura através do calço de montagem
- Aço / *zinco fundido sob pressão niquelado

Esquema de furação

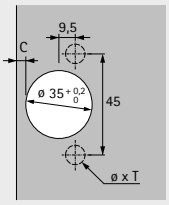

cobrimento total
(Base B 7 mm)

a trabalhar por dentro
(Base B -9 mm)

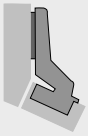

Com função de fecho automático (Intermat 9936 W20)

Montagem do copo	Furo de montagem ø x T mm	**cobrimento total** **50 unid.**	**a trabalhar por dentro** **50 unid.**
com parafuso	-	**9 043 583**	**9 043 584**
para inserir à pressão	ø 8 x 11	**0 077 681**	**0 077 683**
com buchas de expansão	ø 8 x 11	**9 043 674**	**9 043 675**

Dobradiça de montagem rápida

- **Dobradiça de ângulo Intermat W20**
- **Ângulo de abertura 95°**

Folga mínima por porta

Espessura de porta mm	Distância C mm						
	3,0	4,0	4,5	5,0	6,0	7,0	8,0
14	0,2	0,2	0,2	0,2	0,2	0,2	0,2
15	0,3	0,2	0,2	0,2	0,2	0,2	0,2
16	0,4	0,4	0,4	0,4	0,4	0,4	0,4
17	0,5	0,5	0,5	0,5	0,5	0,5	0,5
18	0,7	0,7	0,7	0,7	0,6	0,6	0,6
19	0,9	0,9	0,9	0,8	0,8	0,8	0,8
20	1,1	1,1	1,1	1,1	1,0	1,0	1,0
21	1,4	1,3	1,3	1,3	1,3	1,2	1,2
22	1,7	1,6	1,6	1,6	1,5	1,5	1,5
23	2,0	1,9	1,9	1,9	1,8	1,8	1,7
24	2,3	2,3	2,2	2,2	2,1	2,1	2,0
25	2,8	2,7	2,6	2,6	2,5	2,4	2,4
26	3,3	3,1	3,1	3,0	2,9	2,8	2,7
27	4,2	3,7	3,6	3,5	3,3	3,2	3,1
28	5,0	4,5	4,3	4,1	3,9	3,7	3,6
29	5,9	5,4	5,2	4,9	4,6	4,3	4,1
30	6,8	6,3	6,0	5,8	5,3	5,0	4,7
31	7,8	7,2	6,9	6,6	6,1	5,7	5,4
32	8,7	8,1	7,8	7,5	7,0	6,5	6,1

Por favor note:

As entradas da tabela referem-se a portas com um raio de aresta de 1 mm.

Nas portas com outros raios, as alterações mínimas são as seguintes:

Raio 0 mm:
Valores indicados no quadro + 0,4 mm

Raio 3 mm:
Valores indicados no quadro - 0,8 mm

Nota

Nos desenhos abaixo apresentados, as dobradiças são representadas em conjunto com as distâncias dos calços de montagem na escala de 1:1. Admitindo que C, distância entre o copo e a aresta da ilharga, varia entre 3 e 8 mm conforme a montagem necessária, a distância entre o topo da ilharga e a linha de furos dos calços (standard 37) deve ser determinada mediante ensaio na porta e no painel lateral.

Encontrará mais informações sobre a configuração de no configurador de dobradiças na internet catálogo ou no nosso canal Hettich em YouTube.

Com cobrimento total (B 7 mm) - escala 1:1

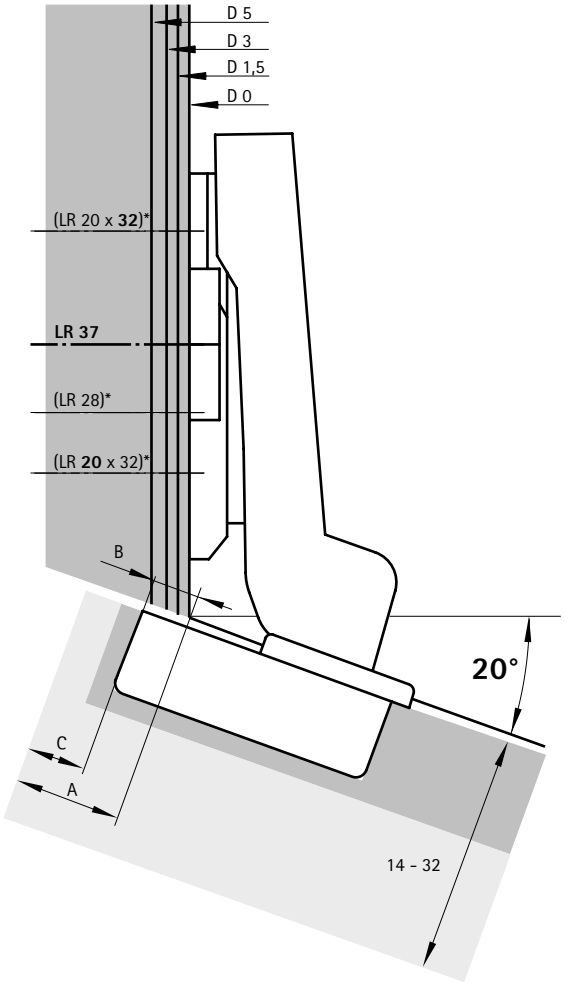

a trabalhar por dentro (B -9 mm) - escala 1:1

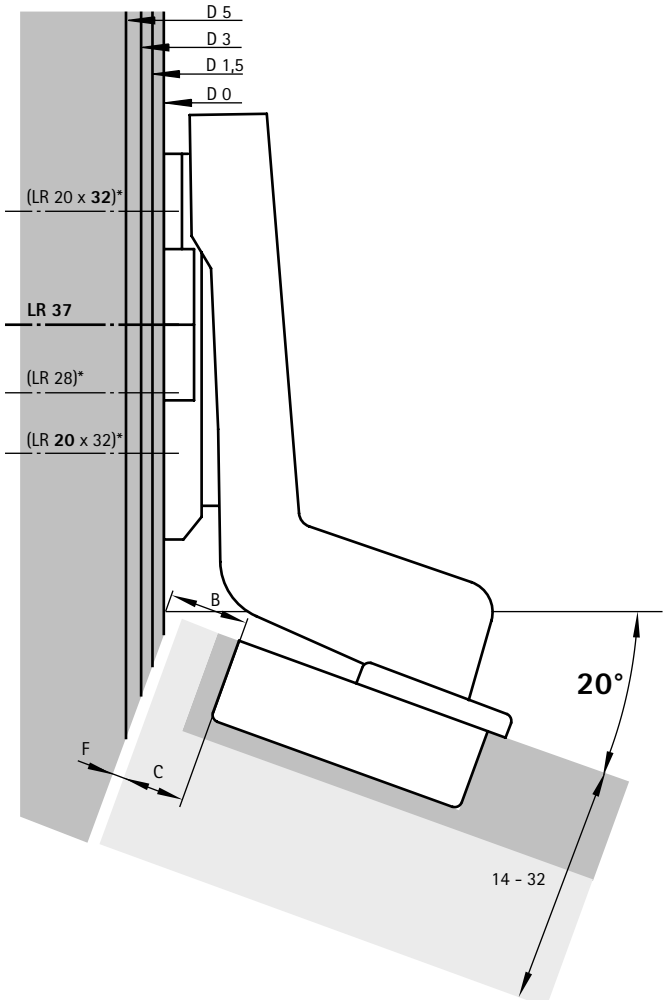

Indicações

- Calços de montagem 90 - 101
- Acessórios 208 - 211
- Informações técnicas 220 - 221

hettich.com/short/532d42

Dobradiça de montagem rápida

- **Dobradiça de ângulo Intermat W30**
- **Ângulo de abertura 95°, padrão de furação TH 52 x 5,5 mm**

- Classificação de qualidade segundo a norma EN 15570, nível 2
- Para portas com espressura de 14 - 32 mm
- Profundidade do copo 10,5 mm
- Afinação do cobrimento integrado +2 mm / -2 mm
- Afinação de profundidade integrado +2 mm / -2 mm
- Regulação da altura através do calço de montagem
- Aço / *zinco fundido sob pressão niquelado

Esquema de furação

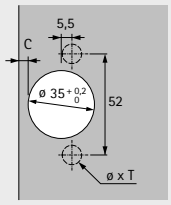

cobrimento total
(Base B 7 mm)

a trabalhar por dentro
(Base B -10 mm)

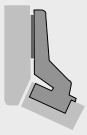

Com função de fecho automático (Intermat 9936 W30)

Montagem do copo	Furo de montagem ø x T mm	**cobrimento total** **50 unid.**	**a trabalhar por dentro** **50 unid.**
com parafuso	-	**0 077 690**	**0 073 928**
para inserir à pressão	ø 10 x 11	**0 077 691**	**0 073 929**
com buchas de expansão	ø 10 x 11	**9 043 666**	**9 043 667**

Sem função de fecho automático, para aplicações sem puxadores (Intermat 9966 W30)

Montagem do copo	Furo de montagem ø x T mm	**cobrimento total** **50 unid.**	**a trabalhar por dentro** **50 unid.**
com parafuso	-	**9 044 826**	**9 044 829**
para inserir à pressão	ø 10 x 11	**9 043 383**	**9 043 390**
com buchas de expansão	ø 10 x 11	**9 043 758**	**9 043 759**

Dobradiça de montagem rápida

- **Dobradiça de ângulo Intermat W30**
- **Ângulo de abertura 95°, padrão de furação TB 45 x 9,5 mm**

- Classificação de qualidade segundo a norma EN 15570, nível 2
- Para portas com espressura de 14 - 32 mm
- Profundidade do copo 10,5 mm
- Afinação do cobrimento integrado +2 mm / -2 mm
- Afinação de profundidade integrado +2 mm / -2 mm
- Regulação da altura através do calço de montagem
- Aço / *zinco fundido sob pressão niquelado

Esquema de furação

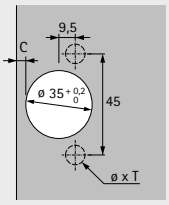

cobrimento total
(Base B 7 mm)

a trabalhar por dentro
(Base B -10 mm)

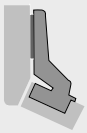

Com função de fecho automático (Intermat 9936 W30)

Montagem do copo	Furo de montagem ø x T mm	**cobrimento total** **50 unid.**	**a trabalhar por dentro** **50 unid.**
com parafuso	-	**9 043 754**	**9 043 585**
para inserir à pressão	ø 8 x 11	**0 077 692**	**0 073 930**
com buchas de expansão	ø 8 x 11	**9 043 676**	**9 043 677**

Sem função de fecho automático, para aplicações sem puxadores (Intermat 9966 W30)

Montagem do copo	Furo de montagem ø x T mm	**cobrimento total** **50 unid.**	**a trabalhar por dentro** **50 unid.**
com parafuso	-	**9 043 387**	**9 043 391**
para inserir à pressão	ø 8 x 11	**9 043 388**	**9 043 392**
com buchas de expansão	ø 8 x 11	**9 043 389**	**9 043 393**

Dobradiça de montagem rápida

- **Dobradiça de ângulo Intermat W30**
- **Ângulo de abertura 95°**

Folga mínima por porta

Espessura de porta mm	Distância C mm						
	3,0	4,0	4,5	5,0	6,0	7,0	8,0
14	0,2	0,2	0,2	0,2	0,2	0,2	0,2
15	0,3	0,2	0,2	0,2	0,2	0,2	0,2
16	0,4	0,4	0,4	0,4	0,4	0,4	0,4
17	0,5	0,5	0,5	0,5	0,5	0,5	0,5
18	0,7	0,7	0,7	0,7	0,6	0,6	0,6
19	0,9	0,9	0,9	0,8	0,8	0,8	0,8
20	1,1	1,1	1,1	1,1	1,0	1,0	1,0
21	1,4	1,3	1,3	1,3	1,3	1,2	1,2
22	1,7	1,6	1,6	1,6	1,5	1,5	1,5
23	2,0	1,9	1,9	1,9	1,8	1,8	1,7
24	2,3	2,3	2,2	2,2	2,1	2,1	2,0
25	2,8	2,7	2,6	2,6	2,5	2,4	2,4
26	3,3	3,1	3,1	3,0	2,9	2,8	2,7
27	4,2	3,7	3,6	3,5	3,3	3,2	3,1
28	5,0	4,5	4,3	4,1	3,9	3,7	3,6
29	5,9	5,4	5,2	4,9	4,6	4,3	4,1
30	6,8	6,3	6,0	5,8	5,3	5,0	4,7
31	7,8	7,2	6,9	6,6	6,1	5,7	5,4
32	8,7	8,1	7,8	7,5	7,0	6,5	6,1

Por favor note:

As entradas da tabela referem-se a portas com um raio de aresta de 1 mm.

Nas portas com outros raios, as alterações mínimas são as seguintes:

Raio 0 mm:
Valores indicados no quadro + 0,4 mm

Raio 3 mm:
Valores indicados no quadro - 0,8 mm

Nota

Nos desenhos abaixo apresentados, as dobradiças são representadas em conjunto com as distâncias dos calços de montagem na escala de 1:1. Admitindo que C, distância entre o copo e a aresta da ilharga, varia entre 3 e 8 mm conforme a montagem necessária, a distância entre o topo da ilharga e a linha de furos dos calços (standard 37) deve ser determinada mediante ensaio na porta e no painel lateral.

Encontrará mais informações sobre a configuração de no configurador de dobradiças na internet catálogo ou no nosso canal Hettich em YouTube.

Com cobrimento total (B 7 mm) - escala 1:1

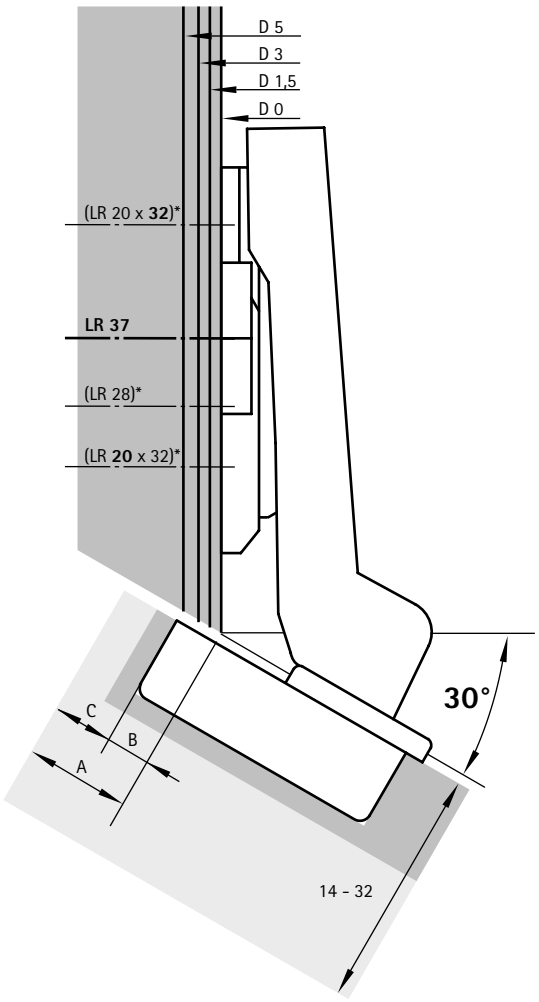

a trabalhar por dentro (B -10 mm) - escala 1:1

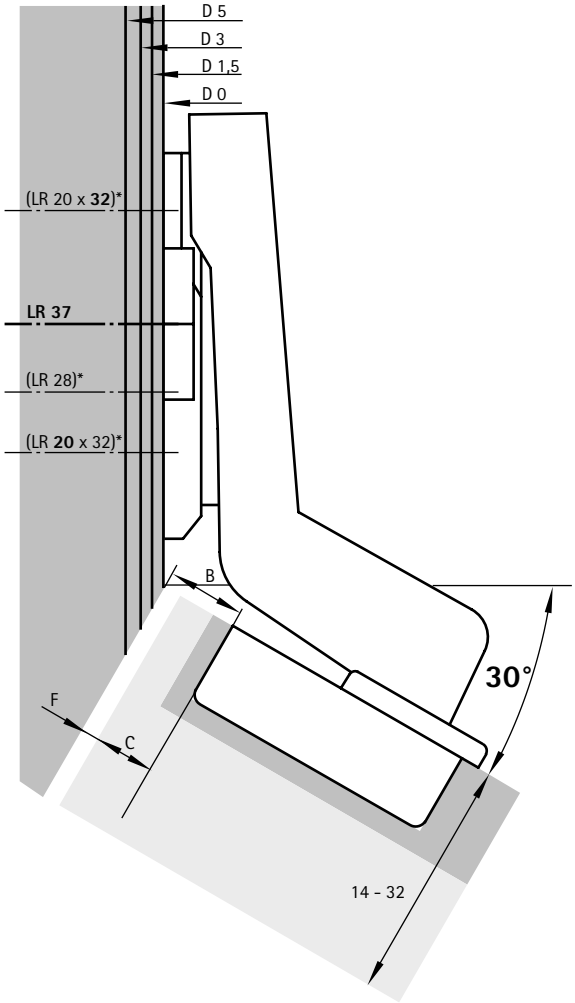

Indicações

- Calços de montagem 90 - 101
- Acessórios 208 - 211
- Informações técnicas 220 - 221

hettich.com/short/de353d

Dobradiça de montagem rápida

- **Dobradiça de ângulo Intermat W45**
- **Ângulo de abertura 95°, padrão de furação TH 52 x 5,5 mm**

- Classificação de qualidade segundo a norma EN 15570, nível 2
- Para portas com espressura de 14 - 32 mm
- Profundidade do copo 10,5 mm
- Afinação do cobrimento integrado +2 mm / -2 mm
- Afinação de profundidade integrado +2 mm / -2 mm
- Regulação da altura através do calço de montagem
- Aço / *zinco fundido sob pressão niquelado

Esquema de furação	cobrimento total (Base B 6 mm)	cobrimento total (Base B 0 mm)	a trabalhar por dentro (Base B -17 mm)
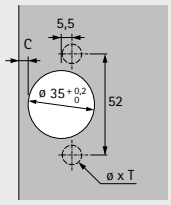			

Com função de fecho automático (Intermat 9936 W45)

Montagem do copo	Furo de montagem ø x T mm	cobrimento total Base B 6 mm 50 unid.	cobrimento total Base B 0 mm 50 unid.	a trabalhar por dentro Base B -17 mm 50 unid.
com parafuso	-	**0 077 699**	**0 048 096**	**0 073 932**
para inserir à pressão	ø 10 x 11	**0 077 700**	**0 048 097**	**0 073 933**
com buchas de expansão	ø 10 x 11	**9 043 669**	**9 043 668**	**9 043 671**

Sem função de fecho automático, para aplicações sem puxadores (Intermat 9966 W45)

Montagem do copo	Furo de montagem ø x T mm	cobrimento total Base B 6 mm 50 unid.	cobrimento total Base B 0 mm 50 unid.	a trabalhar por dentro Base B -17 mm 50 unid.
com parafuso	-	**9 044 835**	**9 044 832**	**9 044 838**
para inserir à pressão	ø 10 x 11	**9 043 398**	**9 043 394**	**9 043 402**
com buchas de expansão	ø 10 x 11	**9 043 761**	**9 043 760**	**9 043 762**

Dobradiça de montagem rápida

- **Dobradiça de ângulo Intermat W45**
- **Ângulo de abertura 95°, padrão de furação TB 45 x 9,5 mm**

- Classificação de qualidade segundo a norma EN 15570, nível 2
- Para portas com espressura de 14 - 32 mm
- Profundidade do copo 10,5 mm
- Afinação do cobrimento integrado +2 mm / -2 mm
- Afinação de profundidade integrado +2 mm / -2 mm
- Regulação da altura através do calço de montagem
- Aço / *zinco fundido sob pressão niquelado

Esquema de furação	cobrimento total (Base B 6 mm)	cobrimento total (Base B 0 mm)	a trabalhar por dentro (Base B -17 mm)
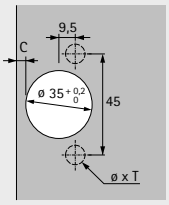			

Com função de fecho automático (Intermat 9936 W45)

Montagem do copo	Furo de montagem ø x T mm	cobrimento total Base B 6 mm 50 unid.	cobrimento total Base B 0 mm 50 unid.	a trabalhar por dentro Base B -17 mm 50 unid.
com parafuso	-	**9 043 694**	**9 043 693**	**9 043 695**
para inserir à pressão	ø 8 x 11	**0 077 701**	**0 048 098**	**0 073 934**
com buchas de expansão	ø 8 x 11	**9 043 679**	**9 043 678**	**9 043 681**

Sem função de fecho automático, para aplicações sem puxadores (Intermat 9966 W45)

Montagem do copo	Furo de montagem ø x T mm	cobrimento total Base B 6 mm 50 unid.	cobrimento total Base B 0 mm 50 unid.	a trabalhar por dentro Base B -17 mm 50 unid.
com parafuso	-	**9 043 399**	**9 043 395**	**9 043 403**
para inserir à pressão	ø 8 x 11	**9 043 400**	**9 043 396**	**9 043 404**
com buchas de expansão	ø 8 x 11	**9 043 401**	**9 043 397**	**9 043 405**

Dobradiça de montagem rápida

- **Dobradiça de ângulo Intermat W45**
- **Ângulo de abertura 95°**

Folga mínima por porta

Espessura de porta mm	Distância C mm						
	3,0	4,0	4,5	5,0	6,0	7,0	8,0
14	0,2	0,2	0,2	0,2	0,2	0,2	0,2
15	0,3	0,2	0,2	0,2	0,2	0,2	0,2
16	0,4	0,4	0,4	0,4	0,4	0,4	0,4
17	0,5	0,5	0,5	0,5	0,5	0,5	0,5
18	0,7	0,7	0,7	0,7	0,6	0,6	0,6
19	0,9	0,9	0,9	0,8	0,8	0,8	0,8
20	1,1	1,1	1,1	1,1	1,0	1,0	1,0
21	1,4	1,3	1,3	1,3	1,3	1,2	1,2
22	1,7	1,6	1,6	1,6	1,5	1,5	1,5
23	2,0	1,9	1,9	1,9	1,8	1,8	1,7
24	2,3	2,3	2,2	2,2	2,1	2,1	2,0
25	2,8	2,7	2,6	2,6	2,5	2,4	2,4
26	3,3	3,1	3,1	3,0	2,9	2,8	2,7
27	4,2	3,7	3,6	3,5	3,3	3,2	3,1
28	5,0	4,5	4,3	4,1	3,9	3,7	3,6
29	5,9	5,4	5,2	4,9	4,6	4,3	4,1
30	6,8	6,3	6,0	5,8	5,3	5,0	4,7
31	7,8	7,2	6,9	6,6	6,1	5,7	5,4
32	8,7	8,1	7,8	7,5	7,0	6,5	6,1

Por favor note:

As entradas da tabela referem-se a portas com um raio de aresta de 1 mm.

Nas portas com outros raios, as alterações mínimas são as seguintes:

Raio 0 mm:
Valores indicados no quadro + 0,4 mm

Raio 3 mm:
Valores indicados no quadro - 0,8 mm

Nota

Nos desenhos abaixo apresentados, as dobradiças são representadas em conjunto com as distâncias dos calços de montagem na escala de 1:1. Admitindo que C, distância entre o copo e a aresta da ilharga, varia entre 3 e 8 mm conforme a montagem necessária, a distância entre o topo da ilharga e a linha de furos dos calços (standard 37) deve ser determinada mediante ensaio na porta e no painel lateral.

Encontrará mais informações sobre a configuração de no configurador de dobradiças na internet catálogo ou no nosso canal Hettich em YouTube.

Com cobrimento total (B 6 mm) - escala 1:1

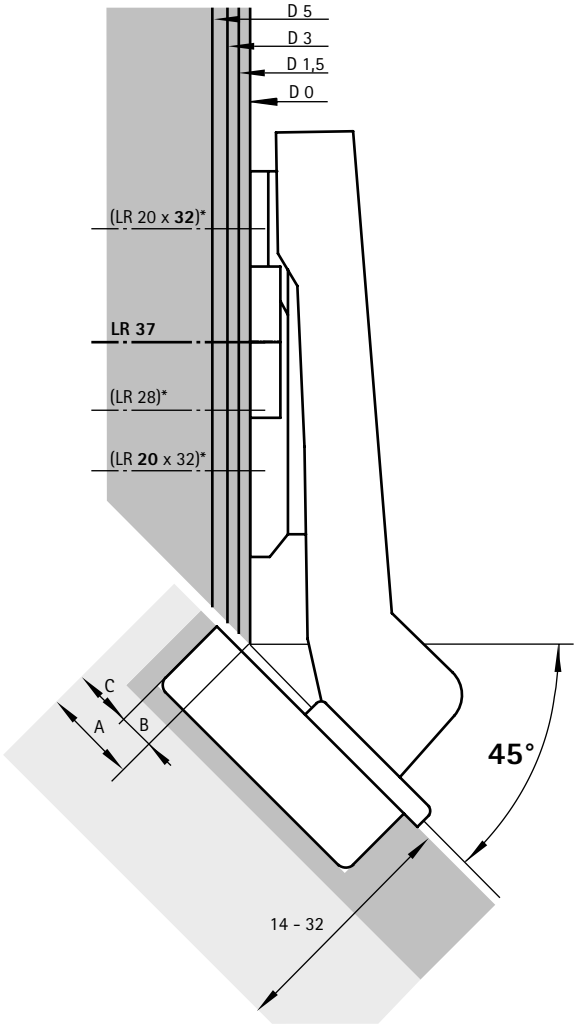

Com cobrimento total (B 0 mm) - escala 1:1

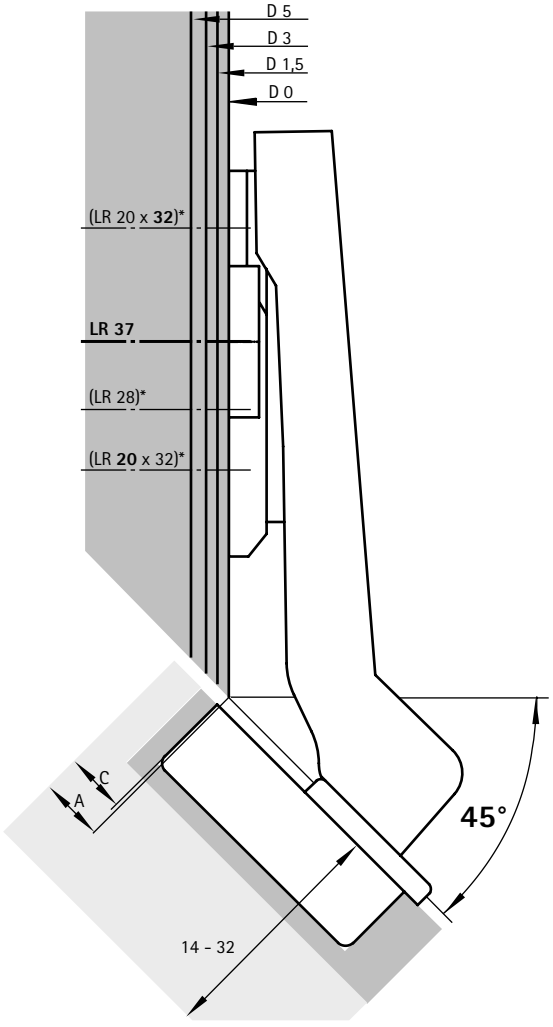

Dobradiça de montagem rápida

- **Dobradiça de ângulo Intermat W45**
- **Ângulo de abertura 95°**

Folga mínima por porta

Espessura de porta mm	Distância C mm						
	3,0	4,0	4,5	5,0	6,0	7,0	8,0
14	0,2	0,2	0,2	0,2	0,2	0,2	0,2
15	0,3	0,2	0,2	0,2	0,2	0,2	0,2
16	0,4	0,4	0,4	0,4	0,4	0,4	0,4
17	0,5	0,5	0,5	0,5	0,5	0,5	0,5
18	0,7	0,7	0,7	0,7	0,6	0,6	0,6
19	0,9	0,9	0,9	0,8	0,8	0,8	0,8
20	1,1	1,1	1,1	1,1	1,0	1,0	1,0
21	1,4	1,3	1,3	1,3	1,3	1,2	1,2
22	1,7	1,6	1,6	1,6	1,5	1,5	1,5
23	2,0	1,9	1,9	1,9	1,8	1,8	1,7
24	2,3	2,3	2,2	2,2	2,1	2,1	2,0
25	2,8	2,7	2,6	2,6	2,5	2,4	2,4
26	3,3	3,1	3,1	3,0	2,9	2,8	2,7
27	4,2	3,7	3,6	3,5	3,3	3,2	3,1
28	5,0	4,5	4,3	4,1	3,9	3,7	3,6
29	5,9	5,4	5,2	4,9	4,6	4,3	4,1
30	6,8	6,3	6,0	5,8	5,3	5,0	4,7
31	7,8	7,2	6,9	6,6	6,1	5,7	5,4
32	8,7	8,1	7,8	7,5	7,0	6,5	6,1

Por favor note:

As entradas da tabela referem-se a portas com um raio de aresta de 1 mm.

Nas portas com outros raios, as alterações mínimas são as seguintes:

Raio 0 mm:
Valores indicados no quadro + 0,4 mm

Raio 3 mm:
Valores indicados no quadro - 0,8 mm

Nota

Nos desenhos abaixo apresentados, as dobradiças são representadas em conjunto com as distâncias dos calços de montagem na escala de 1:1. Admitindo que C, distância entre o copo e a aresta da ilharga, varia entre 3 e 8 mm conforme a montagem necessária, a distância entre o topo da ilharga e a linha de furos dos calços (standard 37) deve ser determinada mediante ensaio na porta e no painel lateral.

Encontrará mais informações sobre a configuração de no configurador de dobradiças na internet catálogo ou no nosso canal Hettich em YouTube.

a trabalhar por dentro (B -17 mm) - escala 1:1

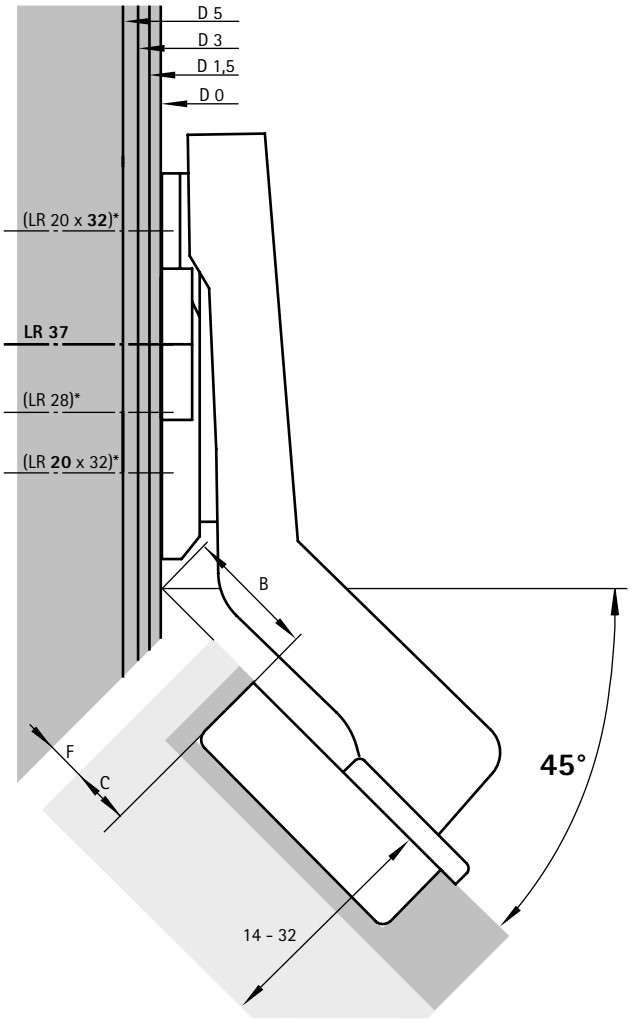

Indicações

- Calços de montagem 90 - 101
- Acessórios 208 - 211
- Informações técnicas 220 - 221

hettich.com/short/e840b2

Dobradiça de montagem rápida

- **Dobradiça de ângulo Intermat W90**
- **Ângulo de abertura 95°, padrão de furação TH 52 x 5,5 mm**

- Classificação de qualidade segundo a norma EN 15570, nível 2
- Para portas com espressura de 14 - 28 mm
- Profundidade do copo 10,5 mm
- Afinação do cobrimento integrado +2 mm / -2 mm
- Afinação de profundidade integrado +2 mm / -2 mm
- Regulação da altura através do calço de montagem
- Aço / *zinco fundido sob pressão niquelado

Esquema de furação

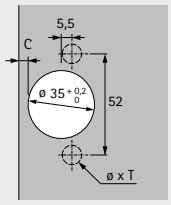

cobrimento total
(Base B 22 mm)

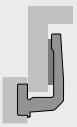

a trabalhar por dentro
(Base B 5 mm)

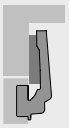

Com função de fecho automático (Intermat 9936 W90)

Montagem do copo	Furo de montagem ø x T mm	**cobrimento total** **50 unid.**	**a trabalhar por dentro** **50 unid.**
com parafuso	-	**9 044 844**	**0 077 708**
para inserir à pressão	ø 10 x 11	**9 044 845**	**0 077 709**
com buchas de expansão	ø 10 x 11	**9 043 756**	**9 043 672**

Sem função de fecho automático, para aplicações sem puxadores (Intermat 9966 W90)

Montagem do copo	Furo de montagem ø x T mm	**cobrimento total** **50 unid.**	**a trabalhar por dentro** **50 unid.**
com parafuso	-	**9 043 556**	**9 044 841**
para inserir à pressão	ø 10 x 11	**9 043 557**	**9 044 821**
com buchas de expansão	ø 10 x 11	**9 043 559**	**9 043 763**

Dobradiça de montagem rápida

- **Dobradiça de ângulo Intermat W90**
- **Ângulo de abertura 95°, padrão de furação TB 45 x 9,5 mm**

- Classificação de qualidade segundo a norma EN 15570, nível 2
- Para portas com espressura de 14 - 28 mm
- Profundidade do copo 10,5 mm
- Afinação do cobrimento integrado +2 mm / -2 mm
- Afinação de profundidade integrado +2 mm / -2 mm
- Regulação da altura através do calço de montagem
- Aço / *zinco fundido sob pressão niquelado

Esquema de furação

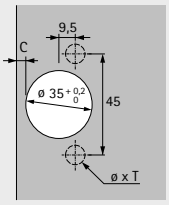

cobrimento total
(Base B 22 mm)

a trabalhar por dentro
(Base B 5 mm)

Com função de fecho automático (Intermat 9936 W90)

Montagem do copo	Furo de montagem ø x T mm	**cobrimento total** **50 unid.**	**a trabalhar por dentro** **50 unid.**
com parafuso	-	**9 043 751**	**9 043 750**
para inserir à pressão	ø 8 x 11	**9 043 753**	**0 077 710**
com buchas de expansão	ø 8 x 11	**9 043 757**	**9 043 682**

Sem função de fecho automático, para aplicações sem puxadores (Intermat 9966 W90)

Montagem do copo	Furo de montagem ø x T mm	**cobrimento total** **50 unid.**	**a trabalhar por dentro** **50 unid.**
com parafuso	-	**9 043 560**	**9 043 553**
para inserir à pressão	ø 8 x 11	**9 043 561**	**9 043 554**
com buchas de expansão	ø 8 x 11	**9 043 563**	**9 043 555**

Dobradiça de montagem rápida

- **Dobradiça de ângulo Intermat W90**
- **Ângulo de abertura 95°**

Folga mínima por porta

Espessura de porta mm	Distância C mm					
	3,0	4,0	4,5	5,0	6,0	7,0
14	0,2	0,2	0,2	0,2	0,2	0,2
15	0,3	0,2	0,2	0,2	0,2	0,2
16	0,4	0,4	0,4	0,4	0,4	0,4
17	0,5	0,5	0,5	0,5	0,5	0,5
18	0,7	0,7	0,7	0,7	0,6	0,6
19	0,9	0,9	0,9	0,8	0,8	0,8
20	1,1	1,1	1,1	1,1	1,0	1,0
21	1,4	1,3	1,3	1,3	1,3	
22	1,7	1,6	1,6	1,6	1,5	
23	2,0	1,9	1,9	1,9	1,8	
24	2,3	2,3	2,2	2,2	2,1	
25	2,8	2,7	2,6	2,6		
26	3,3	3,1	3,1			
27	4,2	3,7	3,6			
28	5,0					

Por favor note:

As entradas da tabela referem-se a portas com um raio de aresta de 1 mm.

Nas portas com outros raios, as alterações mínimas são as seguintes:

Raio 0 mm:
Valores indicados no quadro + 0,4 mm

Raio 3 mm:
Valores indicados no quadro - 0,8 mm

Nota

Nos desenhos abaixo apresentados, as dobradiças são representadas em conjunto com as distâncias dos calços de montagem na escala de 1:1.

Aplicação com cobrimento total
- Folga A = distancia C + 8,5 mm
- Distância da linha de furo X
  - para calços de dobradiça LR37 = 37 mm
  - X > 20 mm

Aplicação a trabalhar por dentro
- Distância da linha de furo X
  - para calços de dobradiça LR37 = 28 mm - C - F
  - X > 20 mm

Com cobrimento total (B 22 mm) - escala 1:1

Distância D = 22 mm - espessura do perno S
por exemplo, espessura do perno S = 19 mm: distância D = 3 mm

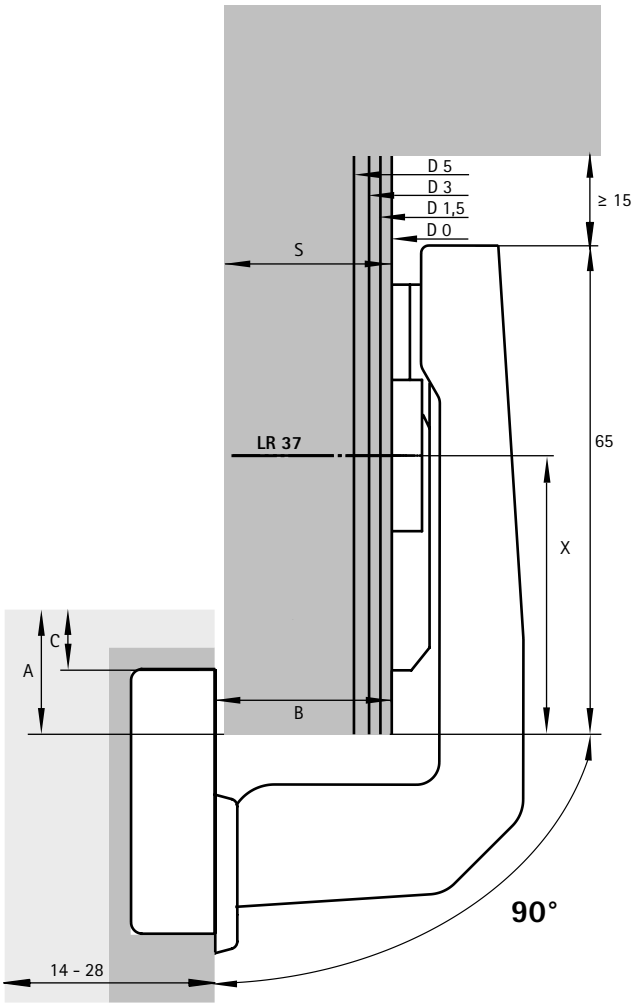

a trabalhar por dentro (B 5 mm) - escala 1:1

Distância D = 5 mm - desvio da porta
por exemplo, desvio da porta 0 mm: distância D = 5 mm

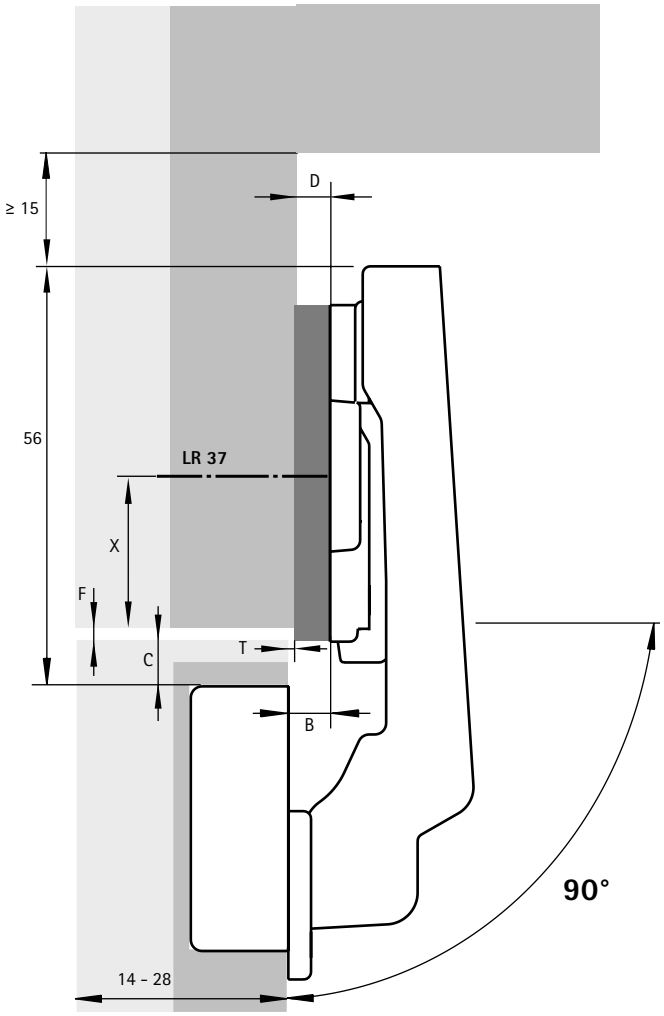

Indicações

- Calços de montagem 90 - 101
- Acessórios 208 - 211
- Informações técnicas 220 - 221

hettich.com/short/a5a9b0

Dobradiça de montagem rápida

- **Dobradiça de ângulo Intermat W-30**
- **Ângulo de abertura 125°, padrão de furação TH 52 x 5,5 mm**

- Classificação de qualidade segundo a norma EN 15570, nível 2
- Para portas com espressura de 15 - 28 mm
- Profundidade do copo 12,7 mm
- Afinação do cobrimento integrado +2 mm / -2 mm
- Afinação de profundidade integrado +2 mm / -2 mm
- Regulação da altura através do calço de montagem
- Aço / *zinco fundido sob pressão niquelado

Esquema de furação

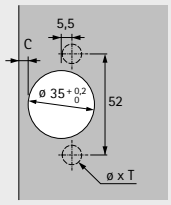

cobrimento total
(Base B 12 mm)

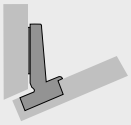

Com função de fecho automático (Intermat 9944 W-30)

Montagem do copo	Furo de montagem ø x T mm	**cobrimento total** **50 unid.**
com parafuso	-	**0 073 936**
para inserir à pressão	ø 10 x 11	**0 073 937**
com buchas de expansão	ø 10 x 11	**9 044 976**

Dobradiça de montagem rápida

- **Dobradiça de ângulo Intermat W-30**
- **Ângulo de abertura 125°, padrão de furação TB 45 x 9,5 mm**

- Classificação de qualidade segundo a norma EN 15570, nível 2
- Para portas com espressura de 15 - 28 mm
- Profundidade do copo 12,7 mm
- Afinação do cobrimento integrado +2 mm / -2 mm
- Afinação de profundidade integrado +2 mm / -2 mm
- Regulação da altura através do calço de montagem
- Aço / *zinco fundido sob pressão niquelado

Esquema de furação

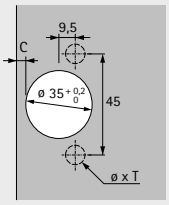

cobrimento total
(Base B 12 mm)

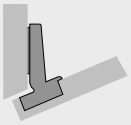

Com função de fecho automático (Intermat 9944 W-30)

Montagem do copo	Furo de montagem ø x T mm	**cobrimento total** **50 unid.**
com parafuso	-	**9 043 310**
para inserir à pressão	ø 8 x 11	**0 073 938**
com buchas de expansão	ø 8 x 11	**9 044 979**

Dobradiça de montagem rápida

- **Dobradiça de ângulo Intermat W-30**
- **Ângulo de abertura 125°**

Folga mínima por porta

Espessura de porta mm	Distância C mm				
	3,0	4,0	4,5	5,0	5,5
15	0,6	0,6	0,6	0,6	0,6
16	0,9	0,8	0,8	0,8	0,8
17	1,1	1,1	1,1	1,0	1,0
18	1,4	1,4	1,3	1,3	1,3
19	1,8	1,7	1,7	1,6	1,6
20	2,1	2,1	2,0	2,0	1,9
21	2,6	2,5	2,4	2,4	2,3
22	3,2	3,0	2,9	2,8	2,8
23	3,8	3,6	3,5	3,4	3,3
24	4,6	4,2	4,1	4,0	3,9
25	5,4	5,0	4,8	4,6	4,5
26	6,3	5,8	5,6	5,4	5,2
27	7,1	6,6	6,4	6,2	6,0
28	8,0	7,5	7,2	7,0	6,8

Por favor note:

As entradas da tabela referem-se a portas com um raio de aresta de 1 mm.

Nas portas com outros raios, as alterações mínimas são as seguintes:

Raio 0 mm:
Valores indicados no quadro + 0,4 mm

Raio 3 mm:
Valores indicados no quadro - 0,8 mm

Nota

Nos desenhos abaixo apresentados, as dobradiças são representadas em conjunto com as distâncias dos calços de montagem na escala de 1:1. Admitindo também a distância da chávena C (3 - 5,5 mm) como, no mínimo, revelar, a montagem necessária. A distância da placa e a linha de furos podem ser determinadas por desenho na porta e no painel lateral.

Encontrará mais informações sobre a configuração de no configurador de dobradiças na internet catálogo ou no nosso canal Hettich em YouTube.

Com cobrimento total (B 12 mm) - escala 1:1

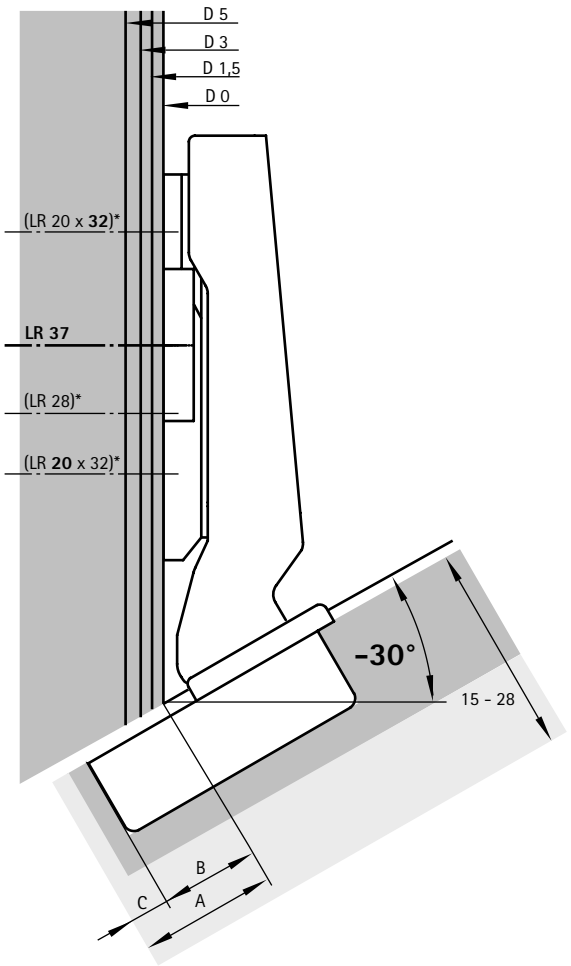

Indicações

- Calços de montagem 90 - 101
- Acessórios 208 - 211
- Informações técnicas 220 - 221

hettich.com/short/ff8514

Dobradiça de montagem rápida

- **Dobradiça de ângulo Intermat W-45**
- **Ângulo de abertura 125°, padrão de furação TH 52 x 5,5 mm**

- Classificação de qualidade segundo a norma EN 15570, nível 2
- Para portas com espressura de 15 - 28 mm
- Profundidade do copo 12,7 mm
- Afinação do cobrimento integrado +2 mm / -2 mm
- Afinação de profundidade integrado +2 mm / -2 mm
- Regulação da altura através do calço de montagem
- Aço / *zinco fundido sob pressão niquelado

Esquema de furação

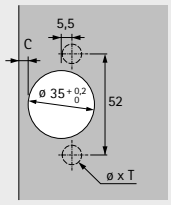

cobrimento total
(Base B 10 mm)

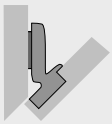

Com função de fecho automático (Intermat 9944 W-45)

Montagem do copo	Furo de montagem ø x T mm	**cobrimento total** **50 unid.**
com parafuso	-	**0 077 643**
para inserir à pressão	ø 10 x 11	**0 077 720**
com buchas de expansão	ø 10 x 11	**9 044 978**

Dobradiça de montagem rápida

- **Dobradiça de ângulo Intermat W-45**
- **Ângulo de abertura 125°, padrão de furação TB 45 x 9,5 mm**

- Classificação de qualidade segundo a norma EN 15570, nível 2
- Para portas com espressura de 15 - 28 mm
- Profundidade do copo 12,7 mm
- Afinação do cobrimento integrado +2 mm / -2 mm
- Afinação de profundidade integrado +2 mm / -2 mm
- Regulação da altura através do calço de montagem
- Aço / *zinco fundido sob pressão niquelado

Esquema de furação

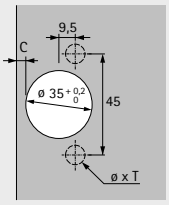

cobrimento total
(Base B 10 mm)

Com função de fecho automático (Intermat 9944 W-45)

Montagem do copo	Furo de montagem ø x T mm	**cobrimento total** **50 unid.**
com parafuso	-	**9 043 312**
para inserir à pressão	ø 8 x 11	**0 077 721**
com buchas de expansão	ø 8 x 11	**9 044 981**

Dobradiça de montagem rápida

- **Dobradiça de ângulo Intermat W-45**
- **Ângulo de abertura 125°**

Folga mínima por porta

Espessura de porta mm	Distância C mm				
	3,0	4,0	4,5	5,0	5,5
15	0,6	0,6	0,6	0,6	0,6
16	0,9	0,8	0,8	0,8	0,8
17	1,1	1,1	1,1	1,0	1,0
18	1,4	1,4	1,3	1,3	1,3
19	1,8	1,7	1,7	1,6	1,6
20	2,1	2,1	2,0	2,0	1,9
21	2,6	2,5	2,4	2,4	2,3
22	3,2	3,0	2,9	2,8	2,8
23	3,8	3,6	3,5	3,4	3,3
24	4,6	4,2	4,1	4,0	3,9
25	5,4	5,0	4,8	4,6	4,5
26	6,3	5,8	5,6	5,4	5,2
27	7,1	6,6	6,4	6,2	6,0
28	8,0	7,5	7,2	7,0	6,8

Por favor note:

As entradas da tabela referem-se a portas com um raio de aresta de 1 mm.

Nas portas com outros raios, as alterações mínimas são as seguintes:

Raio 0 mm:
Valores indicados no quadro + 0,4 mm

Raio 3 mm:
Valores indicados no quadro - 0,8 mm

Nota

Nos desenhos abaixo apresentados, as dobradiças são representadas em conjunto com as distâncias dos calços de montagem na escala de 1:1. Admitindo também a distância da chávena C (3 - 5,5 mm) como, no mínimo, revelar, a montagem necessária. A distância da placa e a linha de furos podem ser determinadas por desenho na porta e no painel lateral.

Encontrará mais informações sobre a configuração de no configurador de dobradiças na internet catálogo ou no nosso canal Hettich em YouTube.

Com cobrimento total (B 10 mm) - escala 1:1

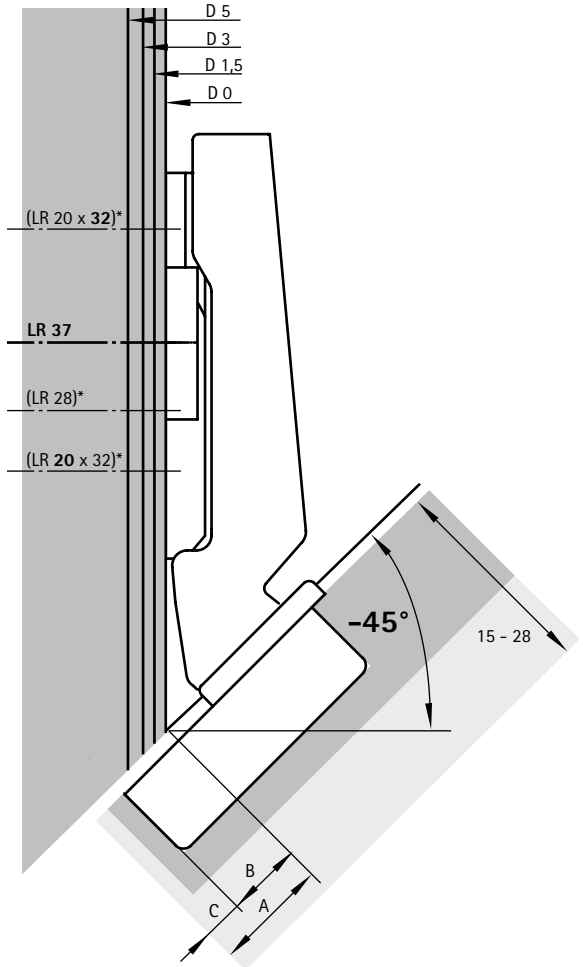

Indicações

- Calços de montagem 90 - 101
- Acessórios 208 - 211
- Informações técnicas 220 - 221

hettich.com/short/965401

Dobradiça de montagem rápida

- **Dobradiça da porta em estrutura de madeira Intermat**
- **Ângulo de abertura 95°, padrão de furação TH 38 x 8 mm**

- Classificação de qualidade segundo a norma EN 15570, nível 2
- Para portas com espressura de 15 - 25 mm
- Diâmetro do copo 26 mm
- Profundidade do copo 11,9 mm
- Afinação do cobrimento integrado +2 mm / -2 mm
- Ajuste de profundidade integrado +2,5 mm / -1,5 mm
- Regulação da altura através do calço de montagem
- Aço / *zinco fundido sob pressão niquelado

Esquema de furação	com cobrimento total (Base B 11 mm)	a cobrir 1/2 ilharga (Base B 2,5 mm)	a trabalhar por dentro (Base B -4 mm)
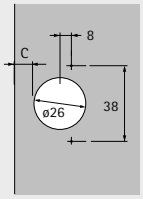	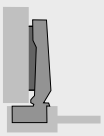	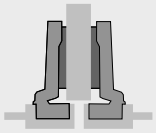	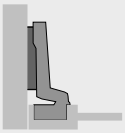

Com função de fecho automático (Intermat 9924)

Montagem do copo	Furo de montagem ø x T mm	**com cobrimento total** **50 unid.**	**a cobrir 1/2 ilharga** **50 unid.**	**a trabalhar por dentro** **50 unid.**
com parafuso	-	**0 072 959**	**0 072 965**	**0 072 966**

Dobradiça de montagem rápida

- **Dobradiça da porta em estrutura de madeira Intermat**
- **Ângulo de abertura 95°**

Folga mínima por porta

Espessura de porta mm	Distância C mm				
	3,0	4,0	4,5	5,0	5,5
15	0,4	0,4	0,4	0,4	0,4
16	0,6	0,6	0,6	0,6	0,6
17	0,9	0,9	0,9	0,8	0,8
18	1,6	1,2	1,2	1,1	1,1
19	2,4	2,0	1,8	1,6	1,5
20	3,3	2,7	2,5	2,3	2,1
21	4,2	3,6	3,4	3,2	3,0
22	5,1	4,5	4,2	4,0	3,8
23	6,0	5,4	5,1	4,9	4,6
24	7,0	6,3	6,0	5,8	5,5
25	7,9	7,2	6,9	6,6	6,4

Por favor note:

As entradas da tabela referem-se a portas com um raio de aresta de 1 mm.

Nas portas com outros raios, as alterações mínimas são as seguintes:

Raio 0 mm:
Valores indicados no quadro + 0,4 mm

Raio 3 mm:
Valores indicados no quadro - 0,8 mm

Saliências / profundidade de montagem

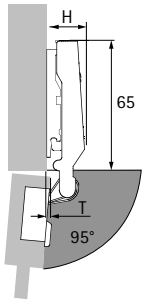

Protrusão da dobradiça H / protrusão da porta T para distância D = 0 mm e distância do copo C = 3 mm

Opção de montagem	H mm	T mm
com cobrimento total	19,0	4,2
a cobrir 1/2 ilharga	23,0	12,7
a trabalhar por dentro	29,5	19,2

com cobrimento total

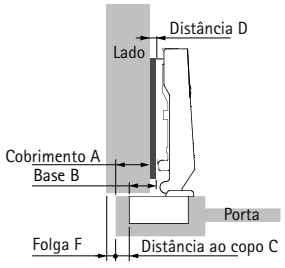

Distância D = C + B - A
= distância ao copo C + 11 mm - cobrimento A

Cobrimento mm	Distância C mm				
	3,0	4,0	4,5	5,0	5,5
	Distância D mm				
8	6,0	7,0	7,5	8,0	8,5
9	5,0	6,0	6,5	7,0	7,5
10	4,0	5,0	5,5	6,0	6,5
11	3,0	4,0	4,5	5,0	5,5
12	2,0	3,0	3,5	4,0	4,5
13	1,0	2,0	2,5	3,0	3,5
14	0,0	1,0	1,5	2,0	2,5
15		0,0	0,5	1,0	1,5
16				0,0	0,5
16,5					0,0

a cobrir 1/2 ilharga

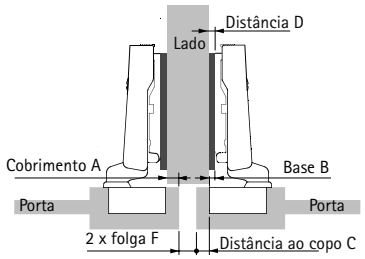

Distância D = C + B - A
= distância ao copo C + 2,5 mm - cobrimento A

Cobrimento mm	Distância C mm				
	3,0	4,0	4,5	5,0	5,5
	Distância D mm				
0	5,5	6,5	7,0	7,5	8,0
1	4,5	5,5	6,0	6,5	7,0
2	3,5	4,5	5,0	5,5	6,0
3	2,5	3,5	4,0	4,5	5,0
4	1,5	2,5	3,0	3,5	4,0
5	0,5	1,5	2,0	2,5	3,0
6		0,5	1,0	1,5	2,0
7			0,0	0,5	1,0
7,5				0,0	0,5
8					0,0

a trabalhar por dentro

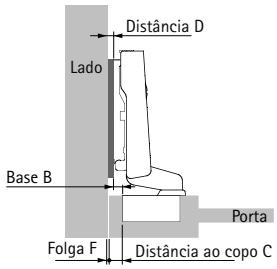

Distância D = C + B + F
= distância ao copo C - 4 mm + Folga F

Espessura de porta mm	Distância C mm				
	3,0	4,0	4,5	5,0	5,5
	Distância D mm				
15		0,4	0,9	1,4	1,9
16		0,6	1,1	1,6	2,1
17		0,9	1,4	1,8	2,3
18	0,6	1,2	1,7	2,1	2,6
19	1,4	2,0	2,3	2,6	3,0
20	2,3	2,8	3,1	3,4	3,7
21	3,2	3,6	3,9	4,2	4,5
22	4,1	4,5	4,7	5,0	5,3
23	5,0	5,4	5,6	5,9	6,1
24	6,0	6,3	6,5	6,8	7,0
25	6,9	7,2	7,4	7,6	7,9

Indicações

- Calços de montagem 90 - 101
- Acessórios 208 - 211
- Informações técnicas 220 - 221

hettich.com/short/577636

Dobradiça de montagem rápida

- **Dobradiça para porta de vidro Intermat**
- **Ângulo de abertura 95°**

- Classificação de qualidade segundo a norma EN 15570, nível 2
- Para portas com espressura de 4 - 6,5 mm
- Diâmetro do copo 26 mm
- Afinação do cobrimento integrado +2 mm / -2 mm
- Ajuste de profundidade integrado +2,5 mm / -1,5 mm
- Regulação da altura através do calço de montagem
- Zamak / plástico preto

Esquema de furação	com cobrimento total (Base B 11 mm)	a cobrir 1/2 ilharga (Base B 2,5 mm)	a trabalhar por dentro (Base B -4 mm)
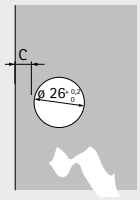	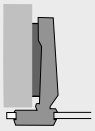	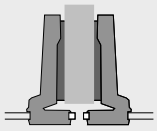	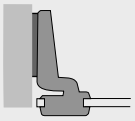

Com função de fecho automático (Intermat 9904)

Montagem do copo	Furo de montagem ø x T mm	**com cobrimento total** **50 unid.**	**a cobrir 1/2 ilharga** **50 unid.**	**a trabalhar por dentro** **50 unid.**
com parafuso	-	**0 072 960**	**0 072 967**	**0 072 968**

Espelhos tipo A

Acabamento	**Código**	Emb.
1 cromado de alto brilho	**0 040 341**	50 conj.
2 niquelado mate	**0 070 712**	50 conj.
3 Dourado de alto brilho	**0 040 340**	50 conj.
4 preto	**0 070 051**	50 conj.

Conjunto incl. suporte da tampa e parafusos de fixação. Para espessuras de vidro de 5,5 - 6,5 mm, encomendar parafusos de montagem separados 9 082 429.

Espelhos tipo B

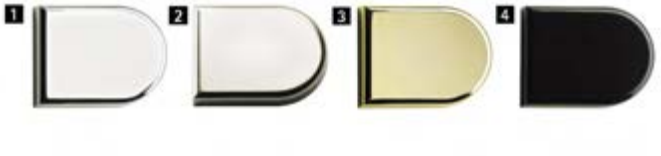

Acabamento	**Código**	Emb.
1 cromado de alto brilho	**0 040 495**	50 conj.
2 niquelado mate	**0 070 713**	50 conj.
3 Dourado de alto brilho	**0 040 494**	50 conj.
4 preto	**0 070 052**	50 conj.

Conjunto incl. suporte da tampa e parafusos de fixação. Para espessuras de vidro de 5,5 - 6,5 mm, encomendar parafusos de montagem separados 9 082 429.

Dobradiça de montagem rápida

- **Dobradiça para porta de vidro Intermat**
- **Ângulo de abertura 95°**

Folga mínima por porta

Espessura de porta mm	Distância C mm	
	5,5	6,0
4,0	0,0	0,0
5,0	0,0	0,0
5,5	0,0	0,0
6,0	0,0	0,0
6,5	0,0	0,0

Saliências / profundidade de montagem

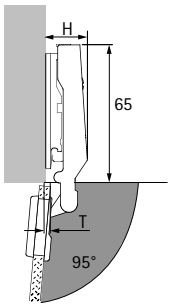

Protrusão da dobradiça H / protrusão da porta T para distância D = 0 mm e distância do copo C = 5,5 mm

Opção de montagem	H mm	T mm
com cobrimento total	19,0	4,0
a cobrir 1/2 ilharga	23,0	12,5
a trabalhar por dentro	29,5	19,0

com cobrimento total

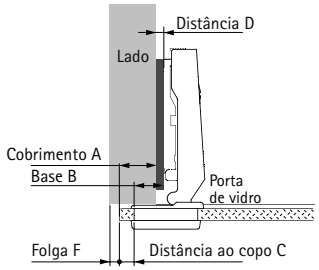

Distância D = C + B - A
= distância ao copo C + 11 mm - cobrimento A

Cobrimento mm	Distância C mm	
	5,5	6,0
	Distância D mm	
9	7,5	8,0
10	6,5	7,0
11	5,5	6,0
12	4,5	5,0
13	3,5	4,0
14	2,5	3,0
15	1,5	2,0
16	0,5	1,0
16,5	0,0	0,5

a cobrir 1/2 ilharga

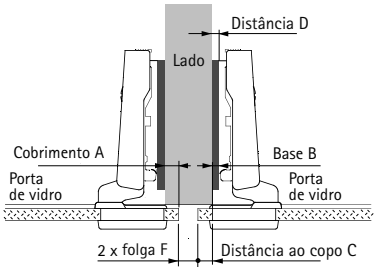

Distância D = C + B - A
= distância ao copo C + 2,5 mm - cobrimento A

Cobrimento mm	Distância C mm	
	5,5	6,0
	Distância D mm	
0	8,0	8,5
1	7,0	7,5
2	6,0	6,5
3	5,0	5,5
4	4,0	4,5
5	3,0	3,5
6	2,0	2,5
7	1,0	1,5
7,5	0,5	1,0
8	0,0	0,5

a trabalhar por dentro

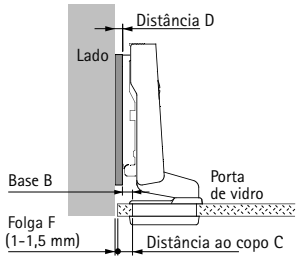

Distância D = C + B + F
= distância ao copo C - 4 mm + Folga F

Folga mm	Distância C mm	
	5,5	6,0
	Distância D mm	
1,0	2,5	3,0
1,5	3,0	3,5

Indicações

- Calços de montagem 90 - 101
- Acessórios 208 - 211
- Informações técnicas 220 - 221

hettich.com/short/728e48

Dobradiça de montagem rápida

- **Dobradiça Intermat para armação de alumínio**
- **Ângulo de abertura 95°**

- Classificação de qualidade segundo a norma EN 15570, nível 2
- Para perfis de alumínio de 19 mm de largura
- Afinação do cobrimento integrado +2 mm / -2 mm
- Ajuste de profundidade integrado +2,5 mm / -1,5 mm
- Regulação da altura através do calço de montagem
- Aço / *zinco fundido sob pressão niquelado
- Inclui 2 parafusos de fixação

	com cobrimento total (Base B 13,5 mm)	a cobrir 1/2 ilharga (Base B 4 mm)	a trabalhar por dentro (Base B -2,5 mm)
		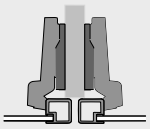	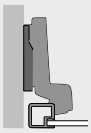

Com função de fecho automático (Intermat 9936 Alu)

	com cobrimento total	**a cobrir 1/2 ilharga**	**a trabalhar por dentro**
Montagem do copo	**50 unid.**	**50 unid.**	**50 unid.**
com parafuso	**9 155 233**	**9 155 234**	**9 155 235**

Dobradiça de montagem rápida

- **Dobradiça Intermat para armação de alumínio**
- **Ângulo de abertura 95°**

Montagem

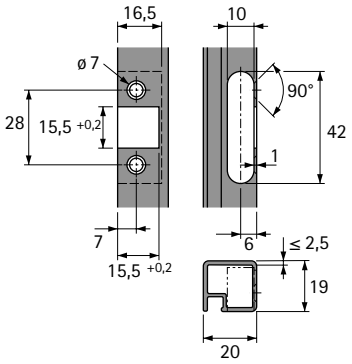

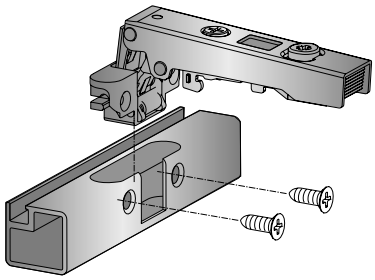

Saliências / profundidade de montagem

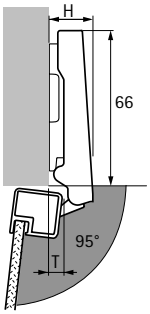

Protrusão da dobradiça H / protrusão da porta T para distância D = 0 mm e distância do copo C = 3 mm

Opção de montagem	H mm	T mm
com cobrimento total	19,0	10,0
a cobrir 1/2 ilharga	29,0	19,0
a trabalhar por dentro	35,5	26,0

com cobrimento total

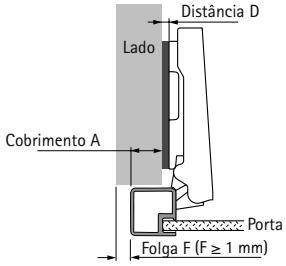

Distância D = 16 mm - cobrimento A

Cobrimento mm	Distância D mm
5	11,0
6	10,0
7	9,0
8	8,0
9	7,0
10	6,0
11	5,0
12	4,0
13	3,0
14	2,0
15	1,0
16	0,0

a cobrir 1/2 ilharga

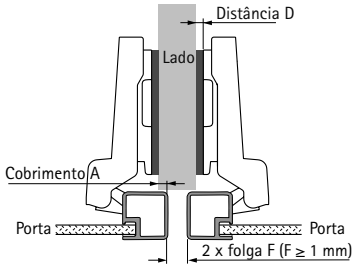

Distância D = 6,5 mm - cobrimento A

Cobrimento mm	Distância D mm
0	6,5
1	5,5
2	4,5
3	3,5
4	2,5
5	1,5
6	0,5
6,5	0,0

a trabalhar por dentro

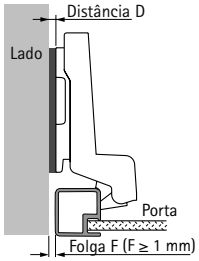

Distância D = folga F

Folga mm	Distância D mm
1	1,0
2	2,0
3	3,0
4	4,0
5	5,0

Indicações

- Calços de montagem 90 - 101
- Acessórios 208 - 211
- Informações técnicas 220 - 221

hettich.com/short/7c6c33

Dobradiça de montagem rápida

- **Dobradiça Intermat para portas de armário de canto**
- **Ângulo de abertura 50° / 65°, padrão de furação TH 52 x 5,5 mm**

- Classificação de qualidade segundo a norma EN 15570, nível 2
- Para portas com espressura de 15 - 21 mm
- Profundidade do copo 10,5 mm
- Afinação na diagonal +9,5 mm / -9,5 mm
- Afinação do cobrimento integrado, ver desenho
- Afinação de profundidade integrado, ver desenho
- Regulação da altura através do calço de montagem
- Aço / *zinco fundido sob pressão niquelado

Esquema de furação

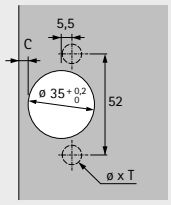

cobrimento total
(Base B 24 mm)

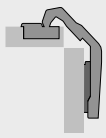

Sem função de fecho automático (Intermat 9930)

Montagem do copo	Furo de montagem ø x T mm	**cobrimento total** **50 unid.**
com parafuso	-	**0 045 036**
para inserir à pressão	ø 10 x 11	**0 045 037**
com buchas de expansão	ø 10 x 11	**9 044 823**

Dobradiça de montagem rápida

- **Dobradiça Intermat para portas de armário de canto**
- **Ângulo de abertura 50° / 65°, padrão de furação TB 45 x 9,5 mm**

- Classificação de qualidade segundo a norma EN 15570, nível 2
- Para portas com espressura de 15 - 21 mm
- Profundidade do copo 10,5 mm
- Afinação na diagonal +9,5 mm / -9,5 mm
- Afinação do cobrimento integrado, ver desenho
- Afinação de profundidade integrado, ver desenho
- Regulação da altura através do calço de montagem
- Aço / *zinco fundido sob pressão niquelado

Esquema de furação

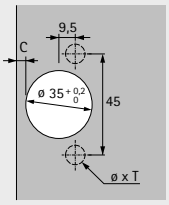

cobrimento total
(Base B 24 mm)

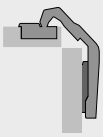

Sem função de fecho automático (Intermat 9930)

Montagem do copo	Furo de montagem ø x T mm	**cobrimento total** **50 unid.**
com parafuso	-	**9 044 820**
para inserir à pressão	ø 8 x 11	**0 045 038**
com buchas de expansão	ø 8 x 11	**9 044 825**

Dobradiça de montagem rápida

- **Dobradiça Intermat para portas de armário de canto**
- **Ângulo de abertura 50° / 65°**

Variante A - Furos do caneco em uma porta

- Todos as furações para dobradiças apenas em uma porta
- É possível uma folga mínima entre as portas
- Furação standard
- As larguras das portas são iguais
- Adapta-se a variações de espessuras de portas através do ajuste diagonal
- Distância dos furos idêntica em ambos os lados da porta fixada ao móvel
- A linha de furação para o calço é de 37 mm na porta livre
- Para portas com espessuras de 15 - 21 mm
- Distância ao copo C de 3 - 6 mm

Variante B - Furos do copo em duas portas

- As portas são idênticas
- Furação standard
- Adapta-se a variações de espessuras de portas através do ajuste diagonal
- Distância do furo de 41 mm na porta montada no corpo do armário
- Para portas com espessuras de 15 - 21 mm
- Distância ao copo C de 3 - 6 mm

Variante A - Determinação da largura da porta

Largura da porta = largura do móvel - folga F - espessura da porta

Variante B - Determinação da largura da porta

Largura da porta = largura do móvel - folga F - espessura da porta - 5 mm

Variante A - Determinação da distância dos calços de montagem

Para a distância do copo C = 4,5 mm: Distância D = 0 mm
Para a distância do copo C = 3,0 mm: Distância D = 1,5 mm

As diferentes distâncias do copo podem ser niveladas pela profundidade e ajuste diagonal.

Variante B - Determinação da distância dos calços de montagem

Para a distância do copo C = 4,5 mm: Distância D = 0 mm
Para a distância do copo C = 3,0 mm: Distância D = 1,5 mm

As diferentes distâncias do copo podem ser niveladas pela profundidade e ajuste diagonal.

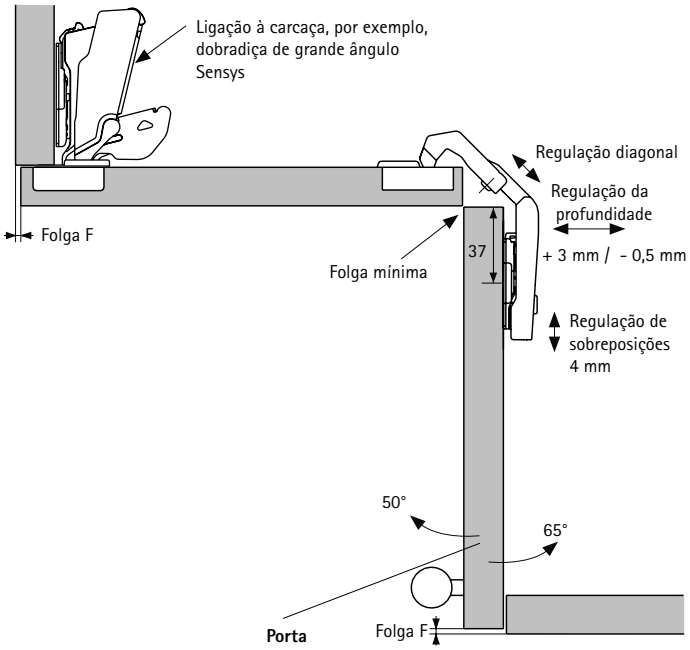

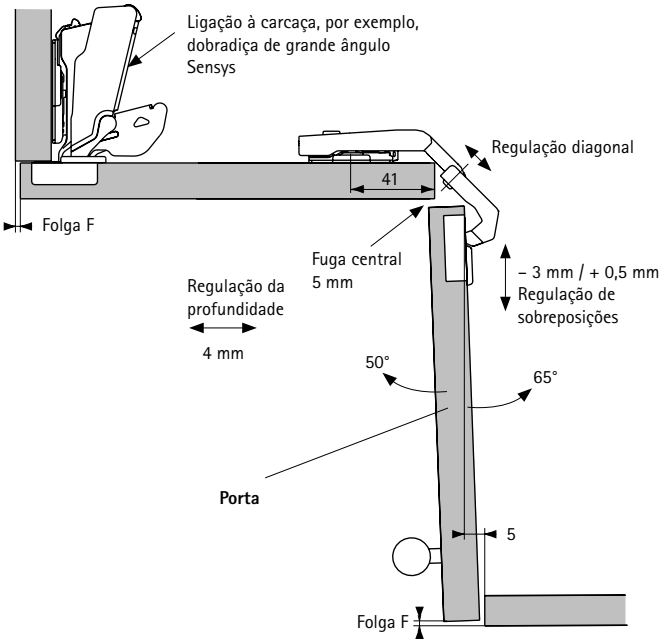

Indicações

- Calços de montagem 90 - 101
- Acessórios 208 - 211
- Informações técnicas 220 - 221

hettich.com/short/7e03bd

Placa adaptadora para adaptador paralelo

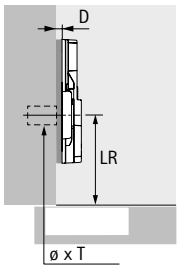

- Para ligar adaptadores paralelos
- Classificação de qualidade segundo a norma EN 15570, nível 3
- Para utilização em linha de perfuração (LR) 28 ou 37 mm
- Utilização apenas possível com adaptador aparafusado
- Distância entre furos 32 mm
- Afinação da altura dos furos oblongos ± 3 mm (versões aparafusadas / com parafusos Euro)
- Afinação de altura através de furo oblongo ± 2 mm (Variante com buchas expansíveis)
- Zamak niquelado

Opção de montagem	Furo de montagem ø x T mm	N.º de encomenda / Distância D mm			Emb.
		0,0	1,5	3,0	
para aparafusar com parafusos de cabeça rebaixada ø 4,5 x 16 mm	-	**9 106 989**	**9 106 990**	**9 106 991**	50 unid.
com buchas de expansão	ø 10 x 12	**9 106 983**	**9 106 984**	**9 106 985**	50 unid.
com parafusos EURO pré-montados	ø 5 x 12	**9 106 986**	**9 106 987**	**9 106 988**	50 unid.

Adaptador paralelo

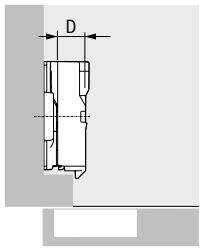

- Para aparafusar na placa adaptadora
- Em combinação com a placa adaptadora, podem ser alcançadas distâncias até 25 mm
- Incluindo o parafuso de fixação
- Recomendamos que seja feito um teste de instalação
- Zamak niquelado

Distância D mm	Código	Emb.
8,0	**9 072 537**	50 unid.
12,0	**9 072 538**	50 unid.
22,0	**9 072 539**	50 unid.

Adaptador angular para calços de montagem cruzados

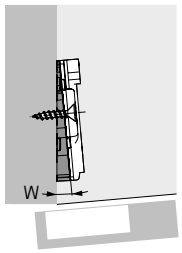

- Para obter batentes angulares
- Recomendamos que seja feito um teste de instalação
- Plástico antracite

Ângulo W°	Código	Emb.
-5	**9 237 120**	50 unid.

Somente pode ser usado com calços de montagem em cruz LR37 parafusáveis, comprimento do parafuso dependente da estrutura individual

Adaptador angular para calços de montagem cruzados

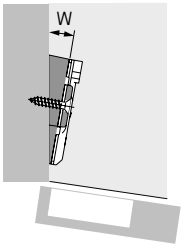

- Para obter batentes angulares
- O adaptador angular de 5 pode ser montado sobre outros adaptadores angulares
- Recomendamos que seja feito um teste de instalação
- Zamak niquelado

Ângulo W°	Código	Emb.
5	**9 072 533**	50 unid.
10	**9 072 534**	50 unid.
15	**9 072 535**	50 unid.
20	**9 072 536**	50 unid.

Somente pode ser usado com calços de montagem em cruz LR37 parafusáveis, comprimento do parafuso dependente da estrutura individual

Processamento de informações adaptador angular

Adaptador angular utilizável apenas com calços de montagem em cruz LR37 parafusáveis

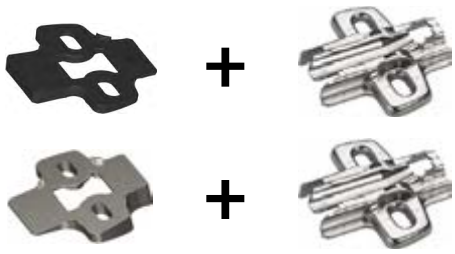

Comprimento do parafuso dependente da estrutura individual

Adaptador angular W°	Comprimento dos parafusos L mm
-15	25
-10	22
-5	20
5	20
10	22
15	25
20	30
25	35

Adaptador para portas a trabalhar por dentro no topo da ilharga

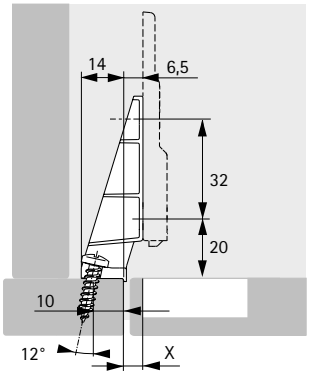

- Para fixação de portas a trabalhar no topo da ilharga
- Classificação de qualidade segundo a norma EN 15570, nível 3
- Para combinação com placa de montagem linear para parafusar e dobradiça para portas semi-cobertas
- Fixação à armação frontal por parafusos de cabeça cilíndrica ø 4 x 20 mm
- A placa de montagem é fixada ao adaptador com ø 4 x 12 mm de parafusos especiais auto-roscantes (n.º de encomenda 9 076 418 / 100 unid.)
- Zamak niquelado

Calço de dobradiças Distância mm	Dobradiça Base mm	Dimensão X mm
0,5	3	4
1,5	3	5
3	3	6,5

Código	Emb.
9 227 315	50 unid.

Tampa para braço da dobradiça Intermat

- Pode ser usado com dobradiças Intermat
- Possibilidade de fornecimento de tampas decorativa com inscrição personalizada mediante pedido
- Aço niquelado

Versão	Código	Emb.
neutro	**9 101 552**	50 unid.
gravado com o logótipo Hettich	**9 102 082**	50 unid.

Tampa para braço da dobradiça Intermat

- Pode ser usado com dobradiças Intermat
- Possibilidade de fornecimento de tampas de cobertura com inscrição personalizada mediante pedido
- Plástico cinzento grafite

Versão	Código	Emb.
neutro	**9 114 769**	50 unid.
impresso com o logótipo Hettich	**9 114 860**	50 unid.

Tampa de cobertura para o braço da dobradiça Sensys (dobradiça de grande ângulo)

- Pode ser utilizado com todas as dobradiças Sensys de grande ângulo
- Possibilidade de fornecimento de tampas de cobertura com inscrição personalizada mediante pedido
- Plástico antracite

Versão	Código	Emb.
neutro	**9 099 870**	50 unid.
impresso com o logótipo Hettich	**9 099 871**	50 unid.

Limitador do ângulo de abertura para Intermat 9943

- Para reduzir o ângulo de abertura das portas com elementos contíguos
- Evita danos no painel frontal
- Também pode ser utilizado para dobradiças sem função de fecho automático
- Plástico natural
- Montagem ver "Informação Técnica"

Código	Emb.
9 088 253	50 unid.
9 040 835	200 unid.

Limitador do ângulo de abertura para Intermat 9936 / 9936 W

- Para reduzir o ângulo de abertura, para evitar a colisão da porta com componentes adjacentes
- Evita danos no painel frontal
- Também pode ser utilizado para dobradiças sem função de fecho automático
- Aço
- Montagem ver "Informação Técnica"

Código	Emb.
9 088 254	50 unid.

Limitador de ângulo de abertura para dobradiças Sensys de grande ângulo

- Limitação de 165° a 105° ou 120°
- Para reduzir o ângulo de abertura das portas com elementos contíguos
- Evita danos no painel frontal
- Plástico antracite

Código	Emb.
9 090 756	50 unid.

Limitador de ângulo de abertura para dobradiças Sensys de grande ângulo

- Limitação de 165° a 90° ou 135°
- Para reduzir o ângulo de abertura das portas com elementos contíguos
- Evita danos no painel frontal
- Plástico antracite

Código	Emb.
9 090 864	50 unid.

Parafuso e bucha

- Casquilho de inserção e parafuso a condizer
- Utilizar, por exemplo, como substituto das dobradiças com montagem do copo a pressão
- ø 10 x 11 mm
- Plástico natural / aço niquelado

Código	Emb.
0 045 169	200 conj.

Parafuso de fixação para dobradiças em estruturas de alumínio

- Parafuso cabeça chata
- Fenda em cruz PZ
- ø 3,5 x 9,5 mm
- Aço niquelado

Código	Emb.
0 041 296	200 unid.

Parafuso de fixação para dobradiças de portas de vidro

- Para espessuras de vidro 5,5 - 6,5 mm
- Aço niquelado

Código	Emb.
9 082 429	200 unid.

Tampa decorativa ø 35 mm

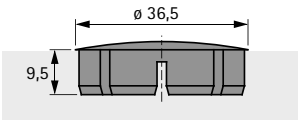

- Para furo ø 35 x 9,5 mm
- Plástico

Cor	Código	Emb.
branco	**0 025 204**	100 unid.
castanho	**0 025 205**	100 unid.

Amortecimento opcional Silent System

Para dobradiças

Um valor acrescentado mensurável para cada utilizador de mobiliário
O fecho de portas do mobiliário cria um ruído perturbador na habitação. Intermat com Silent System fecha portas de forma controlada, suave e silenciosa. A tranquilidade e a paz regressam imediatamente aumentando o conforto em todas as situações. Tudo isto com um só amortecedor por porta standard.

Elevado benefício para o cliente:
O amortecimento pode ser perfeitamente adaptado ao tamanho e peso da porta por meio de uma roda de ajuste.

A elegante para o copo da dobradiça:
Este amortecimento opticamente particularmente apelativo pode ser utilizado com batentes padrão.

Conveniente de fixar:
O amortecedor é simplesmente encaixado no braço da dobradiça e permite assim uma instalação prática e sem ferramentas.

hettich.com/short/2d7912

Saiba mais:
Pode obter inspiração e mais detalhes do produto no nosso site.

Amortecimento opcional Silent System

- **Para dobradiças**
- **Resumo**

Amortecimento opcional Silent System para utilização em dobradiças do modelo Intermat **214 – 216**

Amortecimento opcional Silent System – Universal para utilização em dobradiças do modelo Intermat e SlideOn **217 – 219**

Amortecimento opcional Silent System

- **Para dobradiças**
- **Para Intermat**

Amortecedor de dobradiça de copo Silent System

- Para aparafusar no copo da dobradiça
- Amortecimento regulável através de roda de ajuste
- Utilizar dois amortecedores a partir de frente com peso superior a 13,5 kgs
- Possibilidade montagem posterior
- Utilizável para dobradiças com montagem da base com parafusos, por embutimento ou com buchas de expansão
- Zamak niquelado

Para dobradiça	Para esquema de furação	Opção de montagem	**Código**	Emb.
Intermat 9943 / 9944	TH 52 x 5,5 mm	com cobrimento total	**0 060 581**	50 unid.
Intermat 9943 / 9944	TB 45 x 9,5 mm	com cobrimento total	**9 072 587**	50 unid.
Intermat 9936	TH 52 x 5,5 mm	com cobrimento total, a cobrir meia espessura da ilharga, a trabalhar por dentro	**9 146 514**	50 unid.
Intermat 9936	TB 45 x 9,5 mm	com cobrimento total, a cobrir meia espessura da ilharga, a trabalhar por dentro	**9 072 588**	50 unid.

Montagem

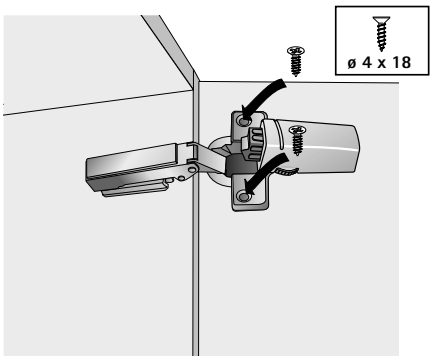

Amortecimento opcional Silent System

- **Para dobradiças**
- **Para Intermat**

Amortecedor de encaixe Silent System

- Para encaixar no braço da dobradiça
- Amortecimento regulável através de roda de ajuste
- Montagem e desmontagem sem uso de ferramentas
- Utilizar dois amortecedores a partir de frente com peso superior a 13,5 kgs
- Facilidade aplicação posterior
- Zamak niquelado

Para dobradiça	Opção de montagem	Utilização com	**Código**	Emb.
Intermat 9943 / 9936 / 9944	com cobrimento total	todas as distâncias dos calços da dobradiça	**0 060 576**	50 unid.
Intermat 9943 / 9936 / 9944	com cobrimento total	Distância dos calços de montagem D≥3 mm e gavetões interiores	**9 072 589**	50 unid.
Intermat 9943 / 9936	a cobrir 1/2 ilharga	todas as distâncias dos calços da dobradiça	**0 060 577**	50 unid.
Intermat 9943 / 9936	a trabalhar por dentro	todas as distâncias dos calços da dobradiça	**0 060 578**	50 unid.

Montagem

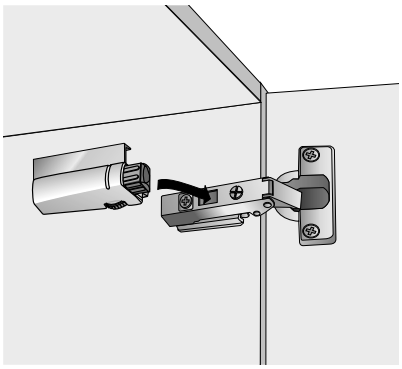

Desmontagem

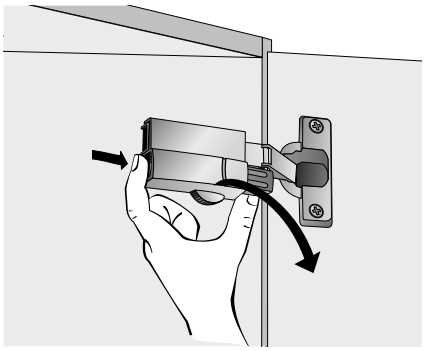

Amortecimento opcional Silent System

- **Para dobradiças**
- **Para Intermat**

Amortecedor aparafusável Silent System

- Para aparafusar ao painel superior ou inferior do corpo do móvel
- Amortecimento regulável através do parafuso de ajuste
- Montagem no lado das dobradiças
- Utilizar dois amortecedores a partir de frente com peso superior a 13,5 kgs
- Possibilidade montagem posterior
- Zamak niquelado

Opção de montagem	Código	Emb.
com cobrimento total, a cobrir meia espessura da ilharga	**0 060 579**	50 unid.
a trabalhar por dentro	**0 060 580**	50 unid.

Desenho de montagem

Intermat 9943
Intermat 9936
Intermat 9944

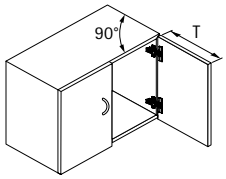

T	X
< 300	1
< 450	9
< 600	15

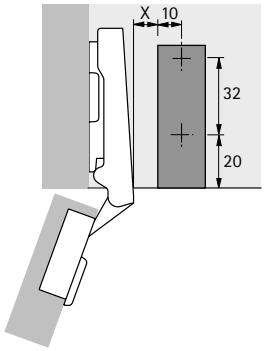

Montagem

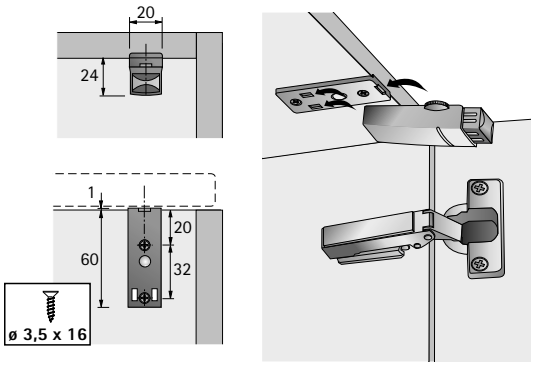

Desenho de montagem

Intermat 9936 W20
Intermat 9936 W30
Intermat 9936 W45

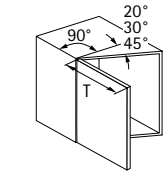

T	X
< 300	1
< 450	9
< 600	15

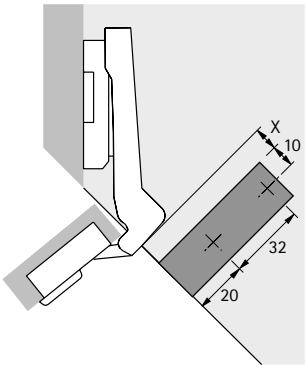

Desenho de montagem

Intermat 9936 W90

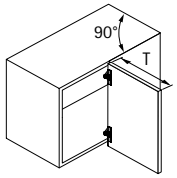

T	X
< 300	1
< 450	9
< 600	15

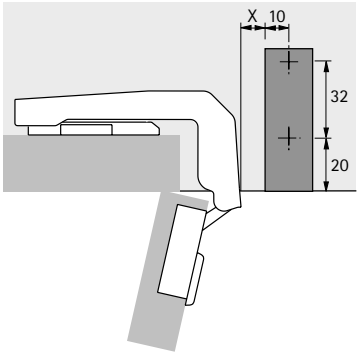

Amortecimento opcional Silent System

- **Para dobradiças**
- **Para Intermat e SlideOn**

Amortecedor de furação universal Silent System

- Para furar no painel superior ou inferior do corpo do móvel
- Pode ser usado com dobradiças Intermat e SlideOn
- Utilizar dois amortecedores a partir de frente com peso superior a 7,5 kgs
- Possibilidade montagem posterior
- Plástico cinza

Opção de montagem	**Código**	Emb.
com cobrimento total, a cobrir meia espessura da ilharga	**0 060 685**	50 unid.

Desenho de montagem

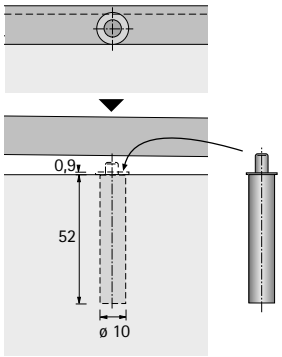

Montagem

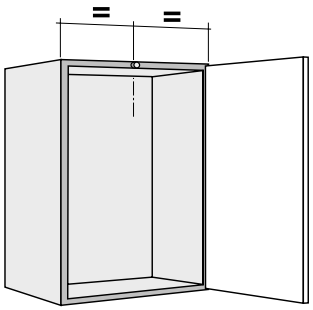

Amortecimento opcional Silent System

- **Para dobradiças**
- **Para Intermat e SlideOn**

Amortecedor aparafusável universal Silent System

- Para aparafusar ao painel superior ou inferior do corpo do móvel
- Pode ser usado com dobradiças Intermat e SlideOn
- Utilizar dois amortecedores a partir de frente com peso superior a 7,5 kgs
- Possibilidade montagem posterior
- Plástico cinza

Opção de montagem	**Código**	Emb.
com cobrimento total, a cobrir meia espessura da ilharga	**0 060 687**	50 unid.

Desenho de montagem

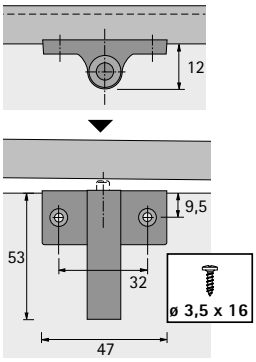

Montagem

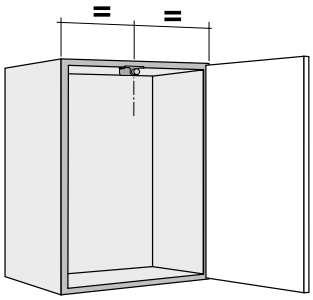

Amortecimento opcional Silent System

- **Para dobradiças**
- **Para Intermat e SlideOn**

Amortecedor aparafusável linear universal Silent System

- Para aparafusar ao painel superior ou inferior do corpo do móvel
- Pode ser usado com dobradiças Intermat e SlideOn
- Utilizar dois amortecedores a partir de frente com peso superior a 7,5 kgs
- Possibilidade montagem posterior
- Plástico cinza

Opção de montagem	**Código**	Emb.
com cobrimento total, a cobrir meia espessura da ilharga	**0 060 686**	50 unid.
a trabalhar por dentro	**0 069 846**	50 unid.

Desenho de montagem

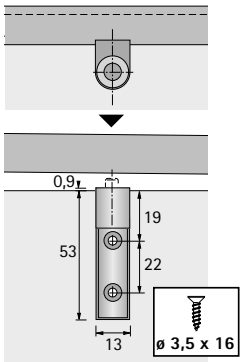

Montagem

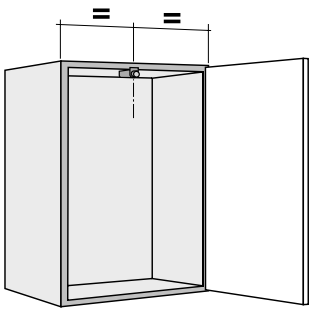

Porta com cobrimento total

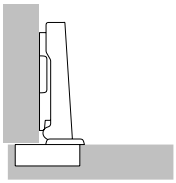

A porta encontra-se em frente do painel lateral do móvel, ficando de lado apenas uma folga que representa o espaço livre disponível para a abertura segura da porta. Como alternativa, também pode ser realizado um cobrimento total da porta. Nesse caso, tem de ser considerado de fábrica o espaço lateral da folga mínima necessária. São usadas dobradiças retas.

Porta com cobrimento parcial

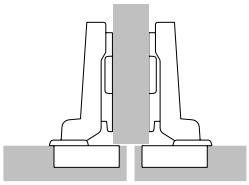

Aqui são visíveis duas portas à frente de um painel central do corpo do móvel. Entre eles está a folga total exigida (pelo menos 2 x folga mínima). O cobrimento correspondente da porta é, assim, reduzido, sendo usadas dobradiças curvas.

Porta a trabalhar por dentro

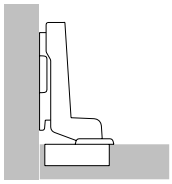

Também aqui, _x0007_é necessária uma folga que permita uma abertura segura da porta. São usadas, neste caso, dobradiças com uma curvatura acentuada. São usadas dobradiças com uma curvatura acentuada Para uma porta a trabalhar por dentro, o calço da dobradiça deve ser recuado pela espessura da porta + 1 mm e por qualquer desvio da porta desejado.

Folga mínima

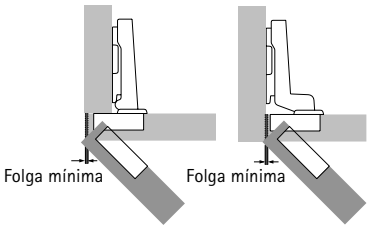

Para portas com cubrimento total e a trabalhar por dentro
A folga mínima (também designada por deflexão da porta) corresponde ao espaço necessário lateralmente para a abertura de uma porta. A folga depende da distância C do copo, da espessura da porta e do tipo de dobradiça. Os raios nos rebordos das portas reduzem a deflexão da porta a folga mínima deve ser consultada na tabela atribuída ao tipo de dobradiça correspondente

Folga mínima

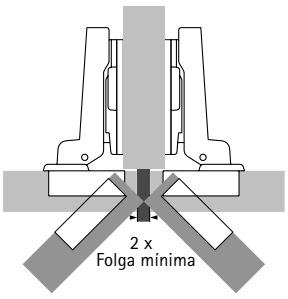

Portas de meio cobertura
folga total entre as portas deve ser selecionada de modo a que corresponda, pelo menos, ao dobro da deflexão da porta. Ambas as portas podem ser abertas simultaneamente.

Distância C

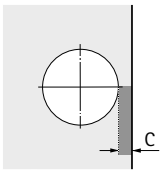

A distância C é a medida (em mm) entre a aresta da porta e a tangente do orifício do copo. Quanto maior a distância C, menor a folga exigida.

Cobrimento / base

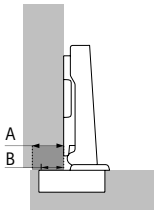

O cobrimento da porta é a cobertura da porta sobre a lateral do móvel. A base representa a projeção do caneco diante do painel lateral do móvel com uma distância do calço da dobradiça de 0mm.

Número de dobradiças por porta

A largura, a altura e o peso da porta, assim como a qualidade do material da porta, são factores decisivos para o número de dobradiças a utilizar.

Os factores que efectivamente contam variam muito de caso para caso. Por isso, as quantidades indicadas no gráfico deverão ser entendidas como meros valores de referência._x0007_Em caso de dúvida, é aconselhável fazer um teste de montagem para experimentar, ou então optar por aplicar mais dobradiças. Em caso de dúvida, é recomendável levar a cabo um teste de instalação e, se necessário, adaptar o número de dobradiças. A porta fica diante do lado do corpo do móvel, deixando lateralmente uma folga mínima, apenas suficiente para garantir a abertura da porta em segurança. A distância X deve ser de, pelo menos, 280 mm.

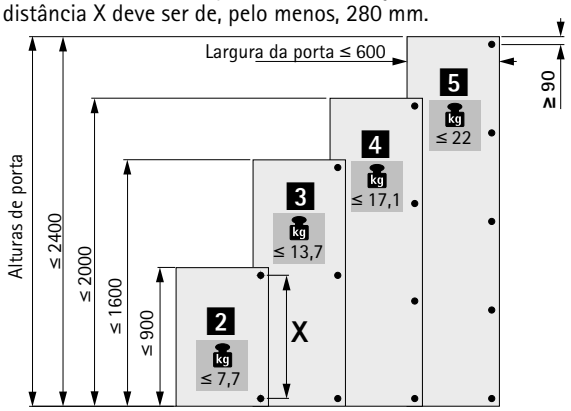

Cálculo geral da altura

Os calços de montagem estão disponíveis em várias distâncias. A distância D define a altura efetiva do calço de montagem. O calço de montagem tem a distancia D gravada na parte de cima Uma distância D maior diminui o cobrimento em portas com cobrimento total e cobrimento parcial. Nas portas a trabalhar por dentro, uma altura D maior faz aumentar a folga da porta. Antes de começar a determinação da distância necessária, é necessário verificar se a folga desejada é maior ou igual à folga mínima necessária. Se a folga desejada for menor que a folga mínima necessária, essa pode ser reduzida aumentando a distância ao caneco C ou colocando raios nas bordas da porta.

Cálculo geral da distância

Em portas a trabalhar por fora com cobrimento total ou parcial da espessura da ilharga do móvel
Depois de testada a folga mínima, é possível determinar a distância D necessária. O cobrimento da porta e a medida C deverão ser escolhidos de maneira a ser determinada uma altura D correspondente à de um calço de montagem para fazer altura.

Exemplo: cálculo da distância utilizando a tabela
Cobrimento = 14 mm e distância C = 4,5 mm resultam numa distância de 3,0 mm.

Exemplo: cálculo da distância através de fórmula de cálculo
Dobradiça para porta com cobertura total, base B = 12,5 mm
Distância D = distância C + base B - cobrimento A
Distância D = 4,5 mm + 12,5 mm - 14 mm = 3,0 mm

Os valores intermédios que não estão disponíveis como altura do calço de montagem são realizados afinando o ajuste do cobrimento da dobradiça.

Cobrimento	Distância ao copo C mm					
mm	3,0	4,0	4,5	5,0	6,0	7,0
	Distância D mm					
10	5,5	6,5	7,0	7,5	8,5	9,5
11	4,5	5,5	6,0	6,5	7,5	8,5
12	3,5	4,5	5,0	5,5	6,5	7,5
13	2,5	3,5	4,0	4,5	5,5	6,5
14	1,5	2,5	3,0	3,5	4,5	5,5
15	0,5	1,5	2,0	2,5	3,5	4,5
16		0,5	1,0	1,5	2,5	3,5
17			0,0	0,5	1,5	2,5
18					0,5	1,5
19						0,5

Cálculo geral da distância

Em portas a trabalhar por dentro
Ao determinar a distância entre os calços da dobradiça com a ajuda da tabela para a fixação para trabalhar por dentro, a folga, identificada como folga mínima de acordo com a distância ao caneco C e a espessura da porta na tabela de folgas mínimas, é logo acomodada automaticamente.. Se, em vez dessa folga mínima, for necessário obter uma folga visível maior, é, em conformidade, escolhida uma distância entre calços da dobradiça mais ampla.

Exemplo: Cálculo da distância utilizando a tabela
Espessura da porta = 20 mm, Distancia C = 4,5 mm , de acordo com a tabela, em uma distância dos calços de montagem de 1,5 mm. Nesse caso, a folga mínima necessária é de, por ex., 1 mm.Se, em vez disso, for desejada uma folga visível de 2,5 mm, tem de ser escolhida uma distância dos calços de montagem 1,5 mm maior. Neste exemplo, a distância é de 3 mm em vez de 1,5 mm.

Exemplo: Cálculo da distância através de fórmula de cálculo
Dobradiça para porta a trabalhar por dentro, base B = - 4 mm
Distância D = distância C + Base B + Folga F
Distância D = 4,5 mm - 4 mm + 1 mm = 1,5 mm

Os valores intermédios que não estão disponíveis como distância do calço da dobradiça são realizados ajustando a folga da dobradiça.

Espessura da porta	Distância ao copo C mm					
mm	3,0	4,0	4,5	5,0	6,0	7,0
	Distância D mm					
15		0,2	0,7	1,2	2,2	3,2
16		0,3	0,8	1,3	2,3	3,3
17		0,4	0,9	1,4	2,4	3,4
18		0,6	1,1	1,6	2,6	3,5
19		0,8	1,3	1,8	2,7	3,7
20	0,1	1,0	1,5	2,0	3,0	3,9
21	0,4	1,3	1,8	2,3	3,2	4,2
22	1,2	1,8	2,2	2,6	3,6	4,5

Qualidade de acordo com os requisitos

Qualidade de acordo com os requisitos
A qualidade das dobradiças é constantemente monitorizada. São atendidos os diferentes requisitos de qualidade dos mercados e setores. As figuras abaixo representam,em princípio, alguns exemplos de processosde teste.

Area de aplicação
As dobradiças Hettich são adequadas para utilização na sala de estar, cozinha, casa de banho e mobiliário de escritório, tanto no sector privado como comercial.

Resiliência
Os níveis de qualidade indicados nos produtos cumprem os requisitos da norma EN 15570 e satisfazem os ensaios de sobrecarga de acordo com o nível mencionado. Por favor não hesite em contactar-nos para mais informações.

Testes de corrosão
As dobradiças Hettich cumprem os requisitos de corrosão da norma DIN EN ISO 9227-2012, de acordo com o ensaio de 48 horas de pulverização de sal neutro (NSS) e DIN EN ISO 6270-2-2012, de acordo com o clima de água de condensação alternada de 96 horas com alterações na humidade e temperatura do ar (AHT).

Garantia de qualidade
Os processos de garantia de qualidade das dobradiças Hettich são certificados de acordo com a norma EN ISO 9001, certificação n.º DE8000209.

Teste de resistência

A porta é sujeita a um número determinado de operações de abertura e fechamento.

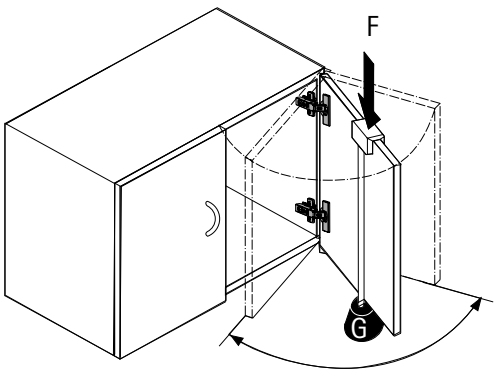

Ensaio de fechamento violento da porta

A porta é aberta 30° e, partindo dessa posição, fechada depois com força pela ação da queda de um peso mediante uma polia de desvio.

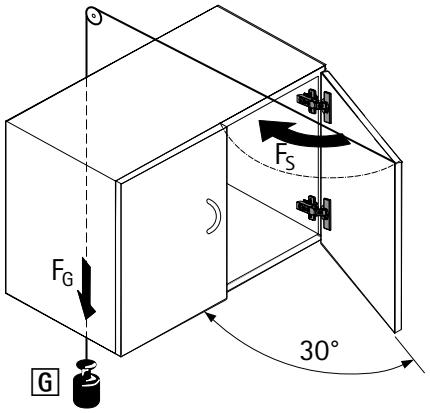

Teste horizontal

A porta é aberta demais com uma força de ensaio F definida. (Este teste se aplica somente para as dobradiças com um ângulo de abertura < 135°.)

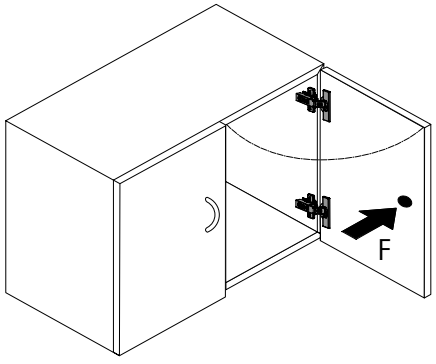

Teste vertical

A porta é sujeita a uma carga suplementar G definida e submetida a um número determinado de operações de abertura e fechamento.

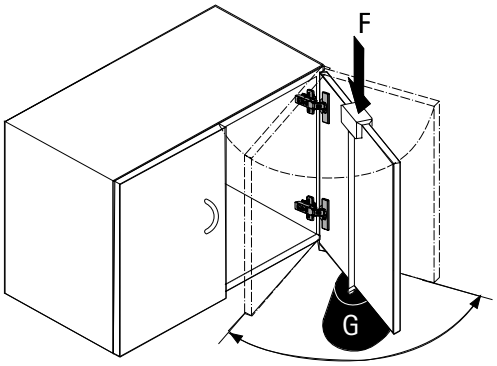

Dobradiça de montagem rápida

Veosys com amortecimento integrado

New

O "allrounder" resistente à corrosão é perfeito para o interior e o exterior

A versão de aço inoxidável torna a dobradiça Veosys da Hettich num verdadeiro allrounder extremamente resistente. Dado que as oscilações de temperatura e a humidade não lhe conseguem causar danos, é ideal para as mais diversas aplicações. Seja nas áreas outdoor, centros wellness, ginásios ou laboratórios e hospitais – a dobradiça Veosys oferece resistência anticorrosiva comprovada. O amortecimento integrado é fiável, tanto em temperaturas baixas como elevadas. Graças ao ângulo de fecho automático inigualavelmente grande de 35°, o sistema Veosys quase se fecha sozinho.

Resiste a humidade, frio ou calor:
A dobradiça de aço inoxidável Veosys oferece elevada resistência anticorrosiva.

Beneficie de estabilidade térmica:
Seja de inverno ou no calor do verão - o amortecimento integrado nunca falha.

Montagem mais eficaz:
Não requer afinação: portas pequenas e grandes fecham-se sempre com suavidade e de forma fiável.

hettich.com/short/885769

Saiba mais:
Pode obter inspiração e mais detalhes do produto no nosso site.

Dobradiça Veosys 105°
Ângulo de abertura 105° **226 - 227**

Dobradiça de aço inoxidável Veosys para portas finas
Ângulo de abertura 100° **228 - 229**

Calços de montagem **230**

Acessórios **231**

Hettich Technical Assistant
- **Montagem**
- **Ajuste**
- **Serviço**

hettich.com/short/6adea5

Produtos suplementares
- **Equipamentos de montagem – Sumário** **1477**

Dobradiça de montagem rápida

- **Veosys 105° – Dobradiça de aço inoxidável**
- **Ângulo de abertura 105°, padrão de furação TH 52 x 5,5 mm**

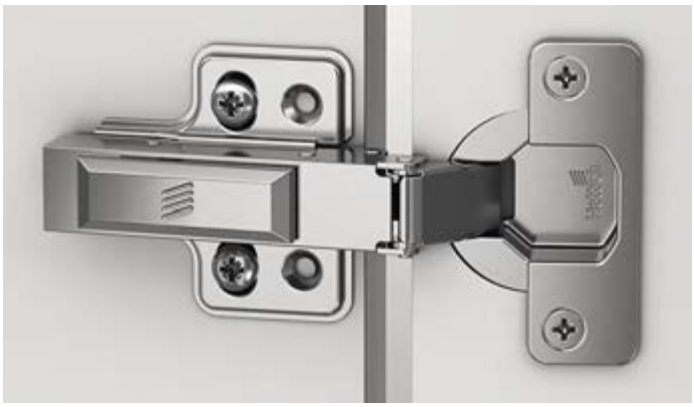

- Dobradiça automática CLIP e amortecimento integrado
- Classificação de qualidade segundo a norma EN 15570, nível 2
- Resistente à corrosão 120 h NSS segundo a norma DIN EN ISO 9227
- Para portas com espressura de 14 - 22 mm
- Diâmetro do copo 35 mm
- Profundidade do copo 11,5 mm
- Ajuste do cobrimento integrado + 2,5 mm / - 2,5 mm
- Ajuste de profundidade integrado + 2 mm / - 1,5 mm
- Regulação da altura através do calço de montagem
- Aço inoxidável

Esquema de furação

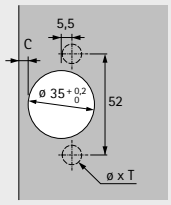

com cobrimento total
(Base B 11,5 mm)

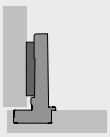

a cobrir 1/2 ilharga
(Base B 3 mm)

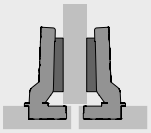

a trabalhar por dentro
(Base B -6,5 mm)

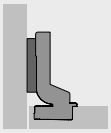

Com amortecimento integrado, com sistema de mola automático

Montagem do copo	Furo de montagem ø x T mm	**com cobrimento total** **200 unid.**	**a cobrir 1/2 ilharga** **200 unid.**	**a trabalhar por dentro** **200 unid.**
com parafuso	-	**9 289 590**	**9 289 592**	**9 289 595**

Dobradiça de montagem rápida

- **Veosys 105° – Dobradiça de aço inoxidável**
- **Ângulo de abertura 105°**

Folga mínima por porta

Espessura de porta mm	Distância C mm				
	3,0	4,0	5,0	6,0	7,0
14	0,3	0,3	0,2	0,2	0,2
15	0,5	0,5	0,4	0,4	0,4
16	0,7	0,7	0,6	0,6	0,5
17	0,9	0,9	0,9	0,8	0,8
18	1,2	1,1	1,1	1,1	1,0
19	1,5	1,4	1,4	1,3	1,3
20	1,8	1,8	1,7	1,6	1,6
21	2,2	2,1	2,0	2,0	1,9
22	2,6	2,5	2,4	2,4	2,3

Por favor note:

As entradas da tabela referem-se a portas com um raio de aresta de 1 mm.

Nas portas com outros raios, as alterações mínimas são as seguintes:

Raio 0 mm:
Valores indicados no quadro + 0,4 mm

Raio 3 mm:
Valores indicados no quadro - 0,6 mm

Saliências / profundidade de montagem

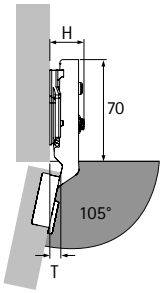

Protrusão da dobradiça H / protrusão da porta T para distância D = 0 mm e distância do copo C = 3 mm

Opção de montagem	H mm	T mm
com cobrimento total	20,0	7,5
a cobrir 1/2 ilharga	30,0	17,0
a trabalhar por dentro	37,0	24,0

com cobrimento total

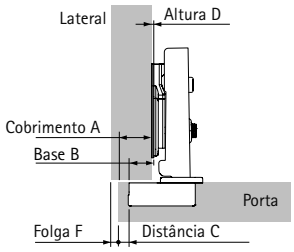

Distância D = C + B - A
= distância ao copo C + 11,5 mm - cobrimento A

Cobrimento mm	Distância C mm				
	3,0	4,0	5,0	6,0	7,0
	Distância D mm				
10	4,5	5,5	6,5	7,5	8,5
11	3,5	4,5	5,5	6,5	7,5
12	2,5	3,5	4,5	5,5	6,5
13	1,5	2,5	3,5	4,5	5,5
14	0,5	1,5	2,5	3,5	4,5
15		0,5	1,5	2,5	3,5
16			0,5	1,5	2,5
17				0,5	1,5
18					0,5

a cobrir 1/2 ilharga

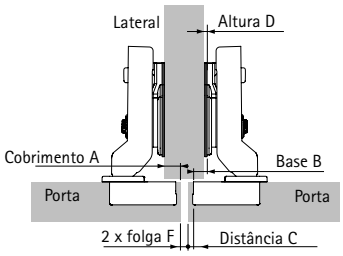

Distância D = C + B - A
= distância ao copo C + 3 mm - cobrimento A

Cobrimento mm	Distância C mm				
	3,0	4,0	5,0	6,0	7,0
	Distância D mm				
0,5	5,5	6,5	7,5	8,5	9,5
1,5	4,5	5,5	6,5	7,5	8,5
2,5	3,5	4,5	5,5	6,5	7,5
3,5	2,5	3,5	4,5	5,5	6,5
4,5	1,5	2,5	3,5	4,5	5,5
5,5	0,5	1,5	2,5	3,5	4,5
6,5		0,5	1,5	2,5	3,5
7,5			0,5	1,5	2,5
8,5				0,5	1,5
9,5					0,5

a trabalhar por dentro

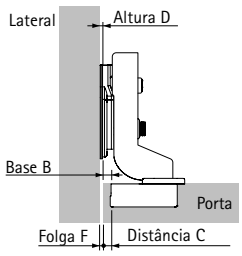

Distância D = C + B + F
= distância ao copo C - 6,5 mm + Folga F

Espessura de porta mm	Distância C mm				
	3,0	4,0	5,0	6,0	7,0
	Distância D mm				
14					0,7
15					0,9
16				0,1	1,0
17				0,3	1,3
18				0,6	1,5
19				0,8	1,8
20			0,2	1,1	2,1
21			0,5	1,5	2,4
22		0,0	0,9	1,9	2,8

Indicações

- Calços de dobradiças e acessórios, ver a página 230 - 231
- Exemplos de aplicação, instruções de colocação, instruções de montagem e critérios de qualidade, ver páginas 232 - 234

hettich.com/short/897c49

Dobradiça de montagem rápida

- **Dobradiça de aço inoxidável Veosys para portas finas**
- **Ângulo de abertura 100°, esquema de furação TH 52 x 5,5 mm**

New

- Dobradiça automática CLIP e amortecimento integrado
- Classificação de qualidade segundo a norma EN 15570, nível 2
- Resistente à corrosão 120h NSS segundo a norma DIN EN 1670
- Para portas com espressura de 12 - 22 mm
- Diâmetro do copo 35 mm
- Profundidade do copo 10 mm
- Ajuste do cobrimento integrado + 2,5 mm / - 2,5 mm
- Ajuste de profundidade integrado + 2 mm / - 1,5 mm
- Regulação da altura através do calço de montagem
- Aço inoxidável

Esquema de furação

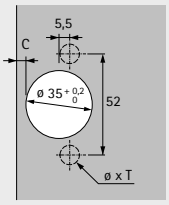

com cobrimento total
(Base B 11,5 mm)

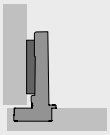

a cobrir 1/2 ilharga
(Base B 3 mm)

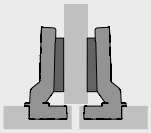

a trabalhar por dentro
(Base B -6,5 mm)

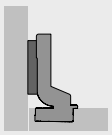

Com amortecimento integrado, com sistema de mola automático

Montagem do copo	Furo de montagem ø x T mm	**com cobrimento total** **200 unid.**	**a cobrir 1/2 ilharga** **200 unid.**	**a trabalhar por dentro** **200 unid.**
com parafuso	-	**9 325 749**	**9 325 750**	**9 325 781**

Dobradiça de montagem rápida

- **Dobradiça de aço inoxidável Veosys para portas finas**
- **Ângulo de abertura 100°**

Folga mínima por porta

Espessura de porta mm	Distância C mm				
	3,0	4,0	5,0	6,0	7,0
12	0,7	0,7	0,6	0,6	0,6
13	0,7	0,7	0,6	0,6	0,6
14	0,7	0,7	0,6	0,6	0,6
15	0,9	0,9	0,8	0,8	0,8
16	1,1	1,1	1,0	1,0	0,9
17	1,3	1,3	1,2	1,2	1,2
18	1,7	1,5	1,5	1,5	1,4
19	1,9	1,8	1,8	1,7	1,7
20	2,2	2,1	2,1	2,0	2,0
21	2,6	2,5	2,4	2,4	2,3
22	3,0	2,9	2,8	2,8	2,7

Por favor note:

As entradas da tabela referem-se a portas com um raio de aresta de 1 mm.

Nas portas com outros raios, as alterações mínimas são as seguintes:

Raio 0 mm:
Valores indicados no quadro + 0,4 mm

Raio 3 mm:
Valores indicados no quadro - 0,6 mm

Saliências / profundidade de montagem

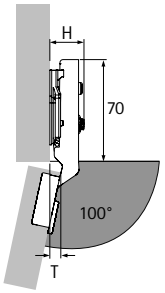

Protrusão da dobradiça H / protrusão da porta T para distância D = 0 mm e distância do copo C = 3 mm

Opção de montagem	H mm	T mm
com cobrimento total	20,0	7,5
a cobrir 1/2 ilharga	30,0	17,0
a trabalhar por dentro	37,0	24,0

com cobrimento total

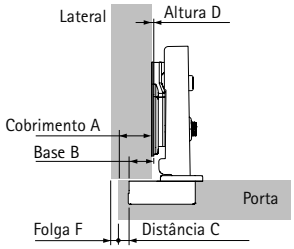

Distância D = C + B - A
= distância ao copo C + 11,5 mm - cobrimento A

Cobrimento mm	Distância C mm				
	3,0	4,0	5,0	6,0	7,0
	Distância D mm				
10	4,5	5,5	6,5	7,5	8,5
11	3,5	4,5	5,5	6,5	7,5
12	2,5	3,5	4,5	5,5	6,5
13	1,5	2,5	3,5	4,5	5,5
14	0,5	1,5	2,5	3,5	4,5
15		0,5	1,5	2,5	3,5
16			0,5	1,5	2,5
17				0,5	1,5
18					0,5

a cobrir 1/2 ilharga

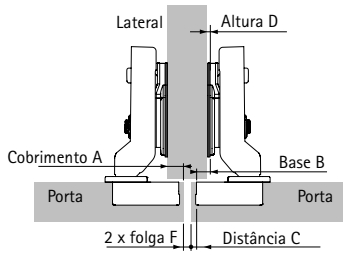

Distância D = C + B - A
= distância ao copo C + 3 mm - cobrimento A

Cobrimento mm	Distância C mm				
	3,0	4,0	5,0	6,0	7,0
	Distância D mm				
0,5	5,5	6,5	7,5	8,5	9,5
1,5	4,5	5,5	6,5	7,5	8,5
2,5	3,5	4,5	5,5	6,5	7,5
3,5	2,5	3,5	4,5	5,5	6,5
4,5	1,5	2,5	3,5	4,5	5,5
5,5	0,5	1,5	2,5	3,5	4,5
6,5		0,5	1,5	2,5	3,5
7,5			0,5	1,5	2,5
8,5				0,5	1,5
9,5					0,5

a trabalhar por dentro

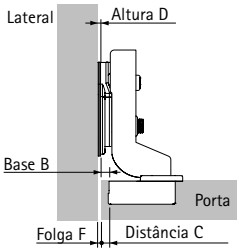

Distância D = C + B + F
= distância ao copo C - 6,5 mm + Folga F

Espessura de porta mm	Distância C mm				
	3,0	4,0	5,0	6,0	7,0
	Distância D mm				
12				0,1	1,1
13				0,1	1,1
14				0,1	1,1
15				0,3	1,3
16				0,5	1,4
17				0,7	1,7
18				1,0	1,9
19			0,3	1,2	2,2
20			0,6	1,5	2,5
21			0,9	1,9	2,8
22		0,4	1,3	2,3	3,2

Indicações

- Calços de dobradiças e acessórios, ver página 230 – 231
- Exemplos de aplicação, Instruções de colocação, instruções de montagem e critérios de qualidade, ver página 232 – 234

hettich.com/short/897c49

Dobradiça de montagem rápida

- **Calços de montagem de aço inoxidável com furo oval para afinação da altura**
- **Para Veosys**

Placa de montagem em cruz para parafusar

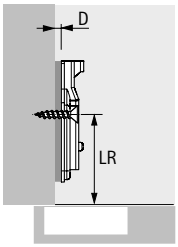

- Parafusos de cabeça de embeber ø 4,5 x 16 mm
- Classificação de qualidade segundo a norma EN 15570, nível 2
- Distância entre furos 32 mm
- Afinação vertical através de furo oblongo ± 3 mm
- Aço inoxidável

Distância entre linhas de furos LR mm	N.º de encomenda / Distância D mm		Emb.
	0,0	2,0	
37	**9 289 598**	**9 289 609**	200 unid.

Tampa para braço da dobradiça Veosys

- Utilizável com Veosys
- Aço inoxidável

Versão	Código	Emb.
gravado com o logótipo Hettich	**9 289 610**	200 unid.
neutro	**9 289 611**	200 unid.

Adaptador para reduzir a profundidade de perfuração

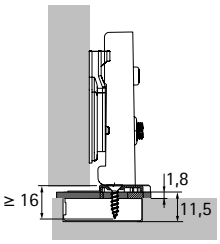

- Para reduzir a profundidade necessária do orifício do copo para portas finas ou muito amolecidas.
- Pode ser usado com copo com dobradiça aparafusada
- O espaço entre a carcaça e a porta aumenta com a espessura do adaptador
- Fixação com parafusos de embeber ø 4 x 16 mm
- Plástico transparente

Versão	Espessura mm	Código	Emb.
para padrão de perfuração TH	1,8	**9 306 263**	50 unid.

Adaptador paralelo para placas de montagem cruzada

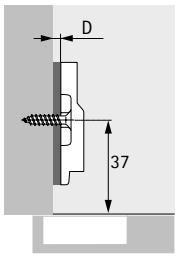

- Para aumentar a distância da placa de montagem
- Empilhável
- Recomenda-se uma paragem experimental
- Plástico cinzento

Distância D mm	Código	Emb.
3,0	**9 289 695**	50 unid.

Pode ser utilizado com placas de montagem transversal aparafusadas Veosys; o comprimento dos parafusos depende da estrutura individual

Porta com cobrimento total

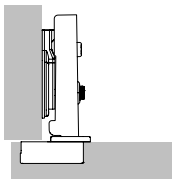

A porta encontra-se em frente do painel lateral do móvel, ficando de lado apenas uma folga que representa o espaço livre disponível para a abertura segura da porta. Como alternativa, também pode ser obtido um cobrimento total da porta. Nesse caso, tem de ser considerado de fábrica o espaço lateral da folga mínima necessária. São usadas dobradiças retas.

Porta com cobrimento parcial

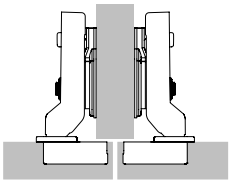

Aqui são visíveis duas portas à frente de um painel central do corpo do móvel. Entre eles está a folga total exigida (pelo menos 2 x folga mínima). O cobrimento correspondente da porta é, assim, reduzido, sendo usadas dobradiças curvas.

Porta a trabalhar por dentro

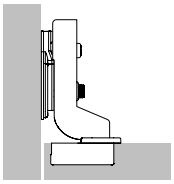

Também aqui, _x0007_é necessária uma folga que permita uma abertura segura da porta. São usadas, neste caso, dobradiças com uma curvatura acentuada. São usadas dobradiças com uma curvatura acentuada Para uma porta a trabalhar por dentro, o calço da dobradiça deve ser recuado pela espessura da porta + 1 mm e por qualquer desvio da porta desejado.

Folga mínima

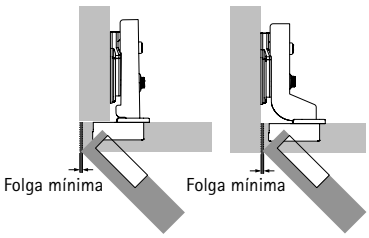

Para portas com cubrimento total e a trabalhar por dentro
A folga mínima (também designada por deflexão da porta) corresponde ao espaço necessário lateralmente para a abertura de uma porta. A folga depende da distância C do copo, da espessura da porta e do tipo de dobradiça. Portas com arestas arredondadas reduzem a folga exigida. A folga mínima deve ser consultada na tabela atribuída ao tipo de dobradiça correspondente.

Folga mínima

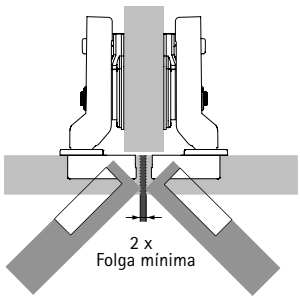

Portas de meio cobertura
folga total entre as portas deve ser selecionada de modo a que corresponda, pelo menos, ao dobro da deflexão da porta. Ambas as portas podem ser abertas simultaneamente.

Distância C

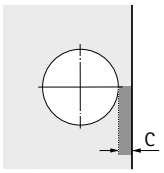

A distância C é a medida (em mm) entre a aresta da porta e a tangente do orifício do copo. Quanto maior a distância C, menor a folga exigida.

Cobrimento / base

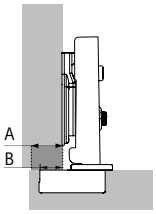

A = Cobrimento
B = Base

O cobrimento da porta é a cobertura da porta sobre a lateral do móvel. A base representa a projeção do caneco diante do painel lateral do móvel com uma distância do calço da dobradiça de 0mm.

Número de dobradiças por porta

A largura, a altura e o peso da porta, assim como a qualidade do material da porta, são factores decisivos para o número de dobradiças a utilizar.

Os factores que efectivamente contam variam muito de caso para caso. Por isso, as quantidades indicadas no gráfico deverão ser entendidas como meros valores de referência._x0007_Em caso de dúvida, é aconselhável fazer um teste de montagem para experimentar, ou então optar por aplicar mais dobradiças. Em caso de dúvida, é recomendável levar a cabo um teste de instalação e, se necessário, adaptar o número de dobradiças. A porta fica diante do lado do corpo do móvel, deixando lateralmente uma folga mínima, apenas suficiente para garantir a abertura da porta em segurança. A distância X deve ser de, pelo menos, 280 mm.

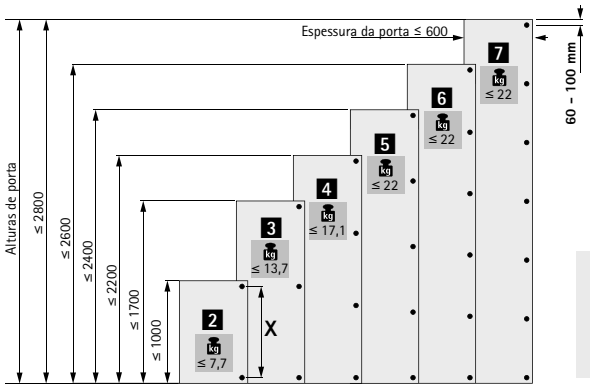

hettich.com/short/c6aabf

Cálculo geral da altura

Os calços de montagem estão disponíveis em várias distâncias. A distância D define a altura efetiva do calço de montagem. O calço de montagem tem a distancia D gravada na parte de cima Uma distância D maior diminui o cobrimento em portas com cobrimento total e cobrimento parcial. Nas portas a trabalhar por dentro, uma altura D maior faz aumentar a folga da porta. Antes de começar a determinação da distância necessária, é necessário verificar se a folga desejada é maior ou igual à folga mínima necessária. Se a folga desejada for menor que a folga mínima necessária, essa pode ser reduzida aumentando a distância ao caneco C ou colocando raios nas bordas da porta.

Cálculo geral da distância

Em portas a trabalhar por fora com cobrimento total ou parcial da espessura da ilharga do móvel
Depois de testada a folga mínima, é possível determinar a distância D necessária. O cobrimento da porta e a medida C deverão ser escolhidos de maneira a ser determinada uma altura D correspondente à de um calço de montagem para fazer altura.

Exemplo: Cálculo da distância utilizando a tabela
cobertura = 14 mm e distancia C = 4,5 mm resultam numa distância de 3,0 mm.

Exemplo: Cálculo da distância através de fórmula de cálculo
Dobradiça para porta com cobertura total, base B = 12,5 mm
distância D = distância C + base B - cobertura A
distância D = 4,5 mm + 12,5 mm - 14 mm = 3,0 mm

Os valores intermédios que não estão disponíveis como distância do calço da dobradiça são realizados ajustando a folga da dobradiça.

Cobrimento	Distância ao copo C mm					
mm	3,0	4,0	4,5	5,0	6,0	7,0
	Distância D mm					
10	5,5	6,5	7,0	7,5	8,5	9,5
11	4,5	5,5	6,0	6,5	7,5	8,5
12	3,5	4,5	5,0	5,5	6,5	7,5
13	2,5	3,5	4,0	4,5	5,5	6,5
14	1,5	2,5	3,0	3,5	4,5	5,5
15	0,5	1,5	2,0	2,5	3,5	4,5
16		0,5	1,0	1,5	2,5	3,5
17			0,0	0,5	1,5	2,5
18					0,5	1,5
19						0,5

Cálculo geral da distância

Em portas a trabalhar por dentro
Ao determinar a distância entre os calços da dobradiça com a ajuda da tabela para a fixação para trabalhar por dentro, a folga, identificada como folga mínima de acordo com a distância ao caneco C e a espessura da porta na tabela de folgas mínimas, é logo acomodada automaticamente.. Se, em vez dessa folga mínima, for necessário obter uma folga visível maior, é, em conformidade, escolhida uma distância entre calços da dobradiça mais ampla

Exemplo: Cálculo da distância utilizando a tabela
Espessura da porta = 20 mm, Distancia C = 4,5 mm , de acordo com a tabela, em uma distância dos calços de montagem de 1,5 mm. Nesse caso, a folga mínima necessária é de, por ex., 1 mm.Se, em vez disso, for desejada uma folga visível de 2,5 mm, tem de ser escolhida uma distância dos calços de montagem 1,5 mm maior. Neste exemplo, a distância é de 3 mm em vez de 1,5 mm.

Exemplo: Cálculo da distância através de fórmula de cálculo
Dobradiça para porta a trabalhar por dentro, base B = - 4 mm
Distância D = distância C + Base B + Folga F
Distância D = 4,5 mm - 4 mm + 1 mm = 1,5 mm

Os valores intermédios que não estão disponíveis como distância do calço da dobradiça são realizados ajustando a folga da dobradiça..

Espessura da porta	Distância ao copo C mm					
mm	3,0	4,0	4,5	5,0	6,0	7,0
	Distância D mm					
15		0,2	0,7	1,2	2,2	3,2
16		0,3	0,8	1,3	2,3	3,3
17		0,4	0,9	1,4	2,4	3,4
18		0,6	1,1	1,6	2,6	3,5
19		0,8	1,3	1,8	2,7	3,7
20	0,1	1,0	1,5	2,0	3,0	3,9
21	0,4	1,3	1,8	2,3	3,2	4,2
22	1,2	1,8	2,2	2,6	3,6	4,5

Qualidade de acordo com os requisitos

Qualidade de acordo com os requisitos
A qualidade das dobradiças é constantemente monitorizada. São atendidos os diferentes requisitos de qualidade dos mercados e setores. As figuras abaixo representam,em princípio, alguns exemplos de processosde teste..

Âmbito de aplicação
As dobradiças Hettich são adequadas para utilização em mobiliário de sala, cozinha, casa de banho e escritório.

Resiliência
Os níveis de qualidade indicados nos produtos cumprem os requisitos da norma EN 15570 e satisfazem os ensaios de sobrecarga de acordo com o nível mencionado. Por favor não hesite em contactar-nos para mais informações.

Testes de corrosão
As dobradiças Hettich cumprem os requisitos de corrosão da norma DIN EN ISO 9227-2012, de acordo com o ensaio de 120 horas de pulverização de sal neutro (NSS) e DIN EN ISO 6270-2-2012, de acordo com o clima de água de condensação alternada de 120 horas com alterações na humidade e temperatura do ar (AHT).

Garantia de qualidade
Os processos de garantia de qualidade das dobradiças Hettich são certificados de acordo com a norma EN ISO 9001, certificação n.º DE8000209.

Teste de resistência

A porta é sujeita a um número determinado de operações de abertura e fechamento.

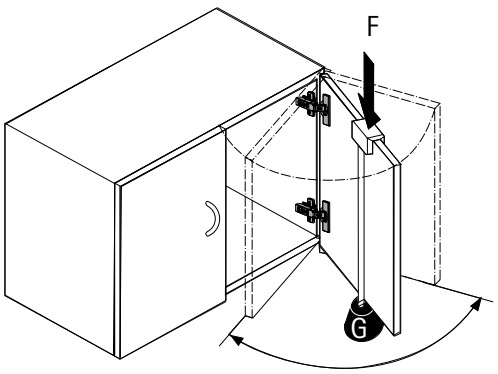

Ensaio de fechamento violento da porta

A porta é aberta 30° e, partindo dessa posição, fechada depois com força pela ação da queda de um peso mediante uma polia de desvio.

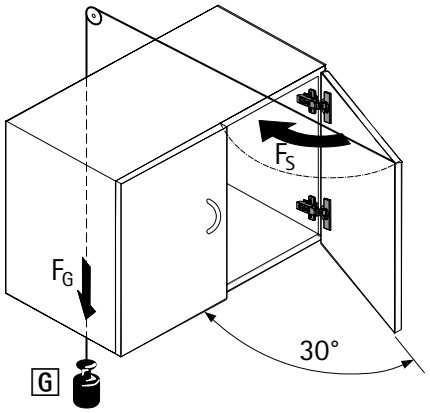

Teste horizontal

A porta é aberta demais com uma força de ensaio F definida. (Este teste se aplica somente para as dobradiças com um ângulo de abertura < 135°.)

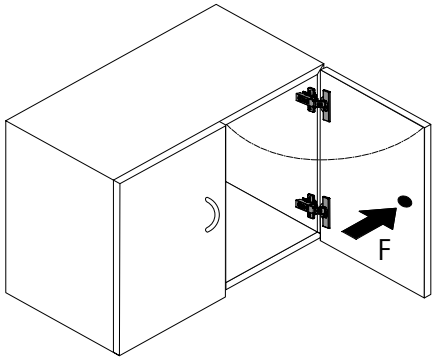

Teste vertical

A porta é sujeita a uma carga suplementar G definida e submetida a um número determinado de operações de abertura e fechamento.

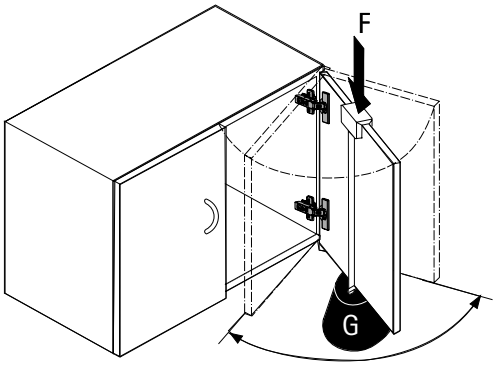

Dobradiça de caneco de montagem rápida com eixo simples e rolo visível

Selekta Pro 2000

Um caminho livre no local de trabalho

Conhece a Selekta como uma dobradiça em mobiliário de escritório que já deu provas um milhão de vezes. Mas a Selekta pode fazer muito mais: oferece as melhores c ondições de utilização em hospitais, consultórios médicos, escolas, etc.

A Selekta oferece soluções de excelência para quase todas as situações de fixação de portas. Seja para peças únicas ou móveis de série. Uma vasta gama de dobradiças e artigos acessórios bem pensados, como por ex., uma forma de ligação da porta de vidro, tornam a Selekta tão versátil.

Encontrar tudo de forma rápida:
Visibilidade desimpedida de todo o interior do armário.

Trabalhar em paz:
O sistema opcional de soft close faz com que as portas do mobiliário sussurrem silenciosamente.

Personalização:
Para destacar a sua apresentação profissional, também imprimimos o seu logótipo no espelho.

Montagem mais eficiente:
Graças à tecnologia de montagem rápida sem uso de ferramentas.

Permanente satisfação do cliente:
Terceiro parafuso no furo oval para estabilidade máxima, já de fábrica.

Para folhas perfeitas:
Afinação direta e cómoda.

Se necessitar de maior proteção anticorrosão:
Selekta com revestimento adicional da superfície.

hettich.com/short/73499d

Saiba mais:
Pode obter inspiração e mais detalhes do produto no nosso site.

Selekta Pro 2000

Descrição do sistema 238 – 239
Sumário da gama / comparação técnica 240 – 241
Resumo rápido 242 – 243

Acessórios 266 – 269

Informações técnicas

- Instruções de colocação 270
- Instruções de montagem 271 – 273
- Critérios de qualidade 273

Hettich Technical Assistant

- Montagem
- Ajuste
- Serviço

hettich.com/short/809294

Produtos suplementares

- Sistema de fecho – Sumário 1239
- Equipamentos de montagem – Sumário 1477

Dobradiça de caneco de montagem rápida com eixo simples e rolo

▸ Descrição do sistema

Selekta Pro 2000

- Produto principal com vasta gama para diferentes situações de fixação de porta
- Montagem instantânea da dobradiça e do copo sem uso de ferramentas
- Ajuste cómodo da altura e do cobrimento por excêntrico
- Além disso, as variantes dos produtos mais comuns também estão disponíveis com uma superfície apelativa em preto: utilizável em áreas com exigências elevadas em termos de proteção anticorrosão, por ex., na área de equipamento de laboratórios.

Selekta Pro 2035

- Solução exclusiva com orientação para o design com rolo oculto: oferece as vantagens de uma dobradiça de eixo simples mas fica praticamente invisível do lado de fora
- Montagem instantânea da dobradiça e do copo sem uso de ferramentas
- Ajuste vertical cómodo através de excêntrico

Poupe dinheiro minimizando a gestão do armazém!

Dobradiça = copo + dobradiça básica

Graças ao sistema Selekta bem pensado, necessita apenas de poucos componentes diferentes, pois podem ser combinados uns com os outros. Isso não só simplifica os ciclos de trabalho como também reduz o número de componentes em stock. Mesmo assim, continua a poder satisfazer os desejos de personalização dos seus clientes com grande flexibilidade.

Selekta tem sistema: sempre a dobradiça certa!

Já nas dobradiças básicas, a gama Selekta oferece um grande número de variantes. Para as espessuras de material, princípios de design e tipos de fixação de porta mais comuns, encontrará sempre a solução certa no sistema Selekta. Diferentes tipos de fixação ou distâncias entre furos ... terá sempre a dobradiça certa para o seu processo.

Copos Selekta: adaptam-se sempre!

Sem complicações no fabrico e de fácil gestão no armazém: apesar das batentes diferentes, pode ser utilizado sempre o mesmo copo!
E tal como as dobradiças básicas, também os copos se adaptam ao seu método de produção, pois disponibilizam-lhe vários esquemas de furação e tipos de fixação e permitem um grande número de combinações diferentes com as diversas versões das dobradiças básicas.

Princípio do design do corpo unitário

Dobradiças de canto para ilhargas de espessuras diferentes com rolo em alinhamento com a aresta do corpo do móvel					
Ilharga grossa do móvel	16 mm	18 mm	19 mm	19 mm	19 mm
Folga	4 mm	4 mm	8 mm *	4 mm	3 mm
Dobradiça para cobrimento	12 mm	14 mm	11 mm	15 mm	16 mm
Rolo	curvado ø 5,4 mm	curvado ø 5,4 mm	reto ø 7 mm	curvado ø 5,4 mm	curvado ø 5,4 mm
Desenho	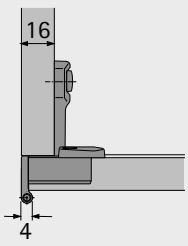	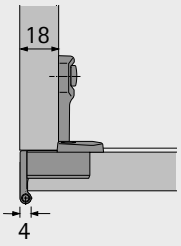	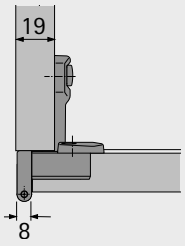	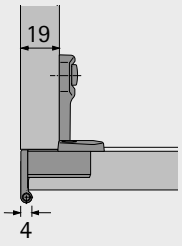	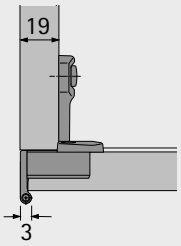

* a condizer esteticamente com a dobradiça de canto e a dobradiça dupla para cobrimento de 5,5 mm (ver abaixo)

Princípio do design de corpo não unitário

Dobradiça de canto e dobradiça dupla com rolo centrado à frente da ilharga do móvel				
Ilharga grossa do móvel	19 mm	19 mm	19 mm	19 mm
Folga	8 mm	8 mm	6 mm	6 mm
Dobradiça para cobrimento	5,5 mm	5,5 mm dupla	6,5 mm	6,5 mm dupla
Rolo	reto ø 7 mm	reto ø 7 mm	reto ø 5,4 mm	reto ø 5,4 mm
Desenho	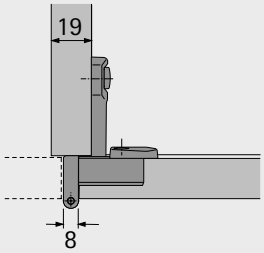	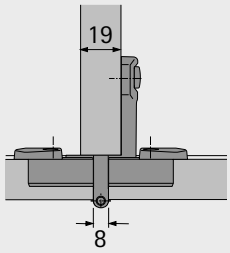	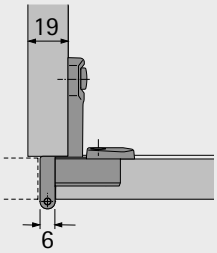	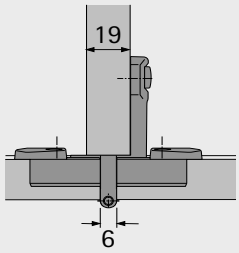

Dobradiça de caneco de montagem rápida com eixo simples e rolo

- **Selekta**
- **Resumo da gama / comparação técnica**

	Selekta Pro 2000	Selekta Pro 2000 dupla	Selekta Pro 2000 E
Lateral	244 - 255	256 - 259	260 - 263
Descrição	▸ Dobradiça de canto para portas com cobrimento total e cobrimento parcial ▸ Com eixo à vista ▸ Com / sem mola	▸ Dobradiça dupla para portas com cobrimento parcial ▸ Com eixo à vista ▸ Com / sem mola	▸ Dobradiça de canto para portas para trabalhar por dentro ▸ Com eixo à vista ▸ Com / sem mola
Montagem	Tecnologia de encaixe clip	Tecnologia de encaixe clip	Tecnologia de encaixe clip
Ângulo de abertura	Até 270°	Até 180°	Até 180°
Cobrimento da porta	5,5 mm / 6,5 mm / 11 mm / 12 mm / 14 mm / 15 mm / 16 mm	5,5 mm / 6,5 mm	Folga de 3,2 mm
Distançia a perfuração de linhas de furos	32 mm	32 mm	32 mm
Cor	▸ niquelado ▸ Preto	▸ niquelado	▸ niquelado
BFixação dobradiça básica	▸ Com buchas de expansão pré-montadas e parafusos de fixação ▸ Para aparafusar com parafusos EURO	▸ Com buchas de expansão pré-montadas e parafusos de fixação ▸ Para aparafusar com parafusos EURO	▸ Com buchas de expansão pré-montadas e parafusos de fixação ▸ Para aparafusar com parafusos EURO
Fixação do copo da dobradiça	▸ para parafusar ▸ Para embutir	▸ para parafusar ▸ Para embutir	▸ para parafusar ▸ Para embutir
Ajuste da porta	2-dimensional	2-dimensional	2-dimensional
Equipamento opcional	▸ Amortecimento Silent System ▸ Tampa decorativa para Conexão a porta de vidro ▸ Limitação do ângulo de abertura ▸ Proteção contra entalamento de vestuário ▸ Proteção contra entalamento de dedos ▸ Tampa decorativa	▸ Amortecimento Silent System ▸ Tampa decorativa para Conexão a porta de vidro ▸ Tampa decorativa	▸ Amortecimento Silent System ▸ Tampa decorativa para Conexão a porta de vidro ▸ Limitação do ângulo de abertura ▸ Tampa decorativa

Dobradiça de caneco de montagem rápida com eixo simples e rolo

- **Selekta**
- **Resumo da gama / comparação técnica**

Selekta Pro 2035
264 - 265
▸ Dobradiça de canto para portas para trabalhar por dentro ▸ Com rolo oculto ▸ Com mola
Tecnologia de encaixe clip
Até 115°
15 mm
32 mm
▸ niquelado
▸ Com buchas de expansão pré-montadas e parafusos de fixação ▸ Para aparafusar com parafusos EURO
▸ para parafusar ▸ Para embutir
2-dimensional
▸ Amortecimento Silent System ▸ Tampa decorativa para Conexão a porta de vidro ▸ Tampa decorativa

Dobradiças básicas Selekta Pro 2000

- Fixação com buchas expansíveis e parafusos pré-montados
- Fixação para aparafusar com parafusos EURO

Cobrimento	Distância entre furos	Fixação	Bloqueio	Cor	**Código. Emb. 100 unid. / 200 unid.**	**Código Emb. 50 unid.**	Lateral
A5,5	32	com parafuso	com	niquelado	**9 037 895 / 200 unid.**	**–**	244
A5,5	32	Buchas expansíveis	com	niquelado	**9 037 900 / 200 unid.**	**0 045 066**	244, 246
A5,5	32	Buchas expansíveis	sem	niquelado	**–**	**0 045 058**	246
A5,5 dupla	32	com parafuso	com	niquelado	**9 037 912 / 100 unid.**	**–**	256
A5,5 dupla	32	Buchas expansíveis	com	niquelado	**9 037 915 / 100 unid.**	**0 045 067**	256, 258
A5,5 dupla	32	Buchas expansíveis	sem	niquelado	**–**	**0 045 059**	258
A6,5	32	com parafuso	com	niquelado	**9 037 246 / 200 unid.**	**–**	244
A6,5	32	Buchas expansíveis	com	niquelado	**9 037 248 / 200 unid.**	**0 045 048**	244, 246
A6,5	32	Buchas expansíveis	sem	niquelado	**–**	**0 045 054**	246
A6,5 dupla	32	com parafuso	com	niquelado	**9 037 263 / 100 unid.**	**–**	256
A6,5 dupla	32	Buchas expansíveis	com	niquelado	**9 037 265 / 100 unid.**	**0 045 063**	256, 258
A6,5 dupla	32	Buchas expansíveis	sem	niquelado	**–**	**0 045 055**	258
A11	32	com parafuso	com	niquelado	**9 037 906 / 200 unid.**	**–**	244
A11	32	Buchas expansíveis	com	niquelado	**9 037 909 / 200 unid.**	**0 045 065**	244, 246
A11	32	Buchas expansíveis	sem	niquelado	**–**	**0 045 057**	246
A12 (para porta de 16 mm)	32	com parafuso	com	niquelado	**9 022 298 / 200 unid.**	**–**	256
A12 (para porta de 16 mm)	32	Buchas expansíveis	com	niquelado	**9 022 302 / 200 unid.**	**0 045 046**	256, 258
A12 (para porta de 16 mm)	32	Buchas expansíveis	sem	niquelado	**–**	**0 045 052**	258
A12 (para porta de 19 mm)	32	com parafuso	com	niquelado	**9 022 307 / 200 unid.**	**–**	248
A12 (para porta de 19 mm)	32	Buchas expansíveis	com	niquelado	**9 022 311 / 200 unid.**	**0 045 047**	248, 250
A12 (para porta de 19 mm)	32	Buchas expansíveis	sem	niquelado	**–**	**0 045 053**	250
A14	32	com parafuso	com	niquelado	**9 040 651 / 200 unid.**	**–**	248
A14	32	Buchas expansíveis	com	niquelado	**9 040 636 / 200 unid.**	**–**	248
A15	32	com parafuso	com	niquelado	**9 022 299 / 200 unid.**	**–**	248
A15	32	Buchas expansíveis	com	niquelado	**9 022 308 / 200 unid.**	**0 045 044**	248, 250
A15	32	Buchas expansíveis	sem	niquelado	**–**	**0 045 049**	250
A15	32	com parafuso	com	preto revestido	**9 039 309 / 200 unid.**	**–**	252
A15	32	Buchas expansíveis	com	preto revestido	**9 047 042 / 200 unid.**	**9 072 547**	252

Dobradiça de caneco de montagem rápida com eixo simples e rolo

- **Selekta**
- **Resumo rápido**

Dobradiças básicas Selekta Pro 2000

- Fixação com buchas expansíveis e parafusos pré-montados
- Fixação para aparafusar com parafusos EURO

Cobrimento	Distância entre furos	Fixação	Bloqueio	Cor	**Código Emb. 200 unid.**	**Código Emb. 50 unid.**	Lateral
A16	32	com parafuso	com	niquelado	**9 022 303**	**–**	248
A16	32	Buchas expansíveis	com	niquelado	**9 022 312**	**0 045 045**	248, 250
A16	32	Buchas expansíveis	sem	niquelado	**–**	**0 045 051**	250
a trabalhar por dentro	32	com parafuso	com	niquelado	**9 037 251**	**–**	260
a trabalhar por dentro	32	Buchas expansíveis	com	niquelado	**9 037 256**	**0 045 064**	260, 262
a trabalhar por dentro	32	Buchas expansíveis	sem	niquelado	**–**	**0 045 056**	262

Dobradiças básicas Selekta Pro 2035

- Fixação com buchas expansíveis e parafusos pré-montados
- Fixação para aparafusar com parafusos EURO

Cobrimento	Distância entre furos	Fixação	Bloqueio	Cor	**Código Emb. 200 unid.**	**Código Emb. 50 unid.**	Lateral
A15	32	com parafuso	com	niquelado	**9 037 323**	**–**	264
A15	32	Buchas expansíveis	com	niquelado	**9 037 328**	**–**	264

Copos para Selekta Pro 2000 e Selekta Pro 2035

Esquema de furação	Distância entre furos	Fixação	Cor	**Código Emb. 200 unid.**	**Código Emb. 50 unid.**	Lateral
TH 32	52 x 5,5	com parafuso	niquelado	**1 083 438**	**0 077 734**	-*
TH 33	52 x 5,5	para inserir à pressão	niquelado	**1 080 574**	**0 077 735**	-*
TX 32 / 52 x 9	52 x 9	com parafuso	niquelado	**1 078 866**	**0 077 736**	-*
TX 33 / 52 x 9	52 x 9	para inserir à pressão	niquelado	**1 075 604**	**0 077 887**	-*
TX 32 / 52 x 9	52 x 9	com parafuso	preto revestido	**9 039 609**	**9 072 543**	-*
TX 33 / 52 x 9	52 x 9	para inserir à pressão	preto revestido	**9 039 618**	**9 072 544**	-*
TB 32	45 x 9,5	com parafuso	niquelado	**1 083 439**	**0 010 074**	-*
TB 33	45 x 9,5	para inserir à pressão	niquelado	**1 080 575**	**0 077 942**	-*
TB 32	45 x 9,5	com parafuso	preto revestido	**9 020 471**	**9 072 545**	-*
TB 33	45 x 9,5	para inserir à pressão	preto revestido	**9 040 012**	**9 072 546**	-*

* Os copos que podem ser combinados com cada dobradiça são documentado nas páginas de produto das dobradiças.

Dobradiça de caneco de montagem rápida com eixo simples e rolo visível

- **Selekta Pro 2000 / 200 unid.**
- **Para System 32**

- Dobradiça de eixo simples com eixo à vista e montagem rápida
- Classificações de qualidade de acordo com a norma EN 15570, nível 3
- Para mobiliário de escritório, organização e contrato
- Montagem separada do copo e da dobradiça básica
- Montagem rápida por encaixe
- Comprimento do rolo 39 mm, diâmetro do rolo, veja os desenhos abaixo
- Diâmetro do copo 35 mm
- Profundidade do copo 13 mm
- Ajuste do cobrimento integrado através de excêntrico – 2 mm
- Ajuste de altura integrado através de excêntrico + 2 mm / – 2 mm
- Zamak niquelado

Selekta Pro 2000

Dobradiça = copo + dobradiça básica

Esquema de furação 52 x 5,5 mm

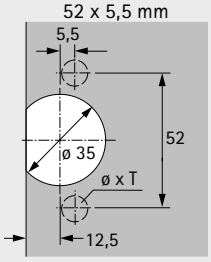

Esquema de furação 52 x 9 mm

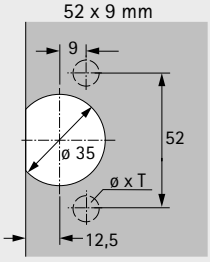

Esquema de furação 45 x 9,5 mm

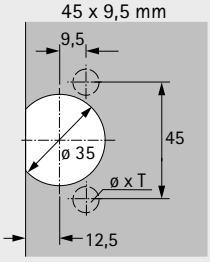

Cobrimento mm	Fixação Perfuração	Mola	Item	para parafusar TH 32 ø x T -	Para embutir TH 33 ø x T ø 10 x 11	para parafusar TX 32 / 52 x 9 ø x T -	Para embutir TX 33 / 52 x 9 ø x T ø 10 x 11	para parafusar TB 32 ø x T -	Para embutir TB 33 ø x T ø 8 x 11	Emb.
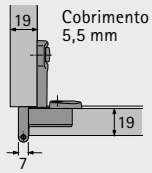 Cobrimento 5,5 mm			Copo	**1 083 438**	**1 080 574**	**1 078 866**	**1 075 604**	**1 083 439**	**1 080 575**	200 unid.
	Buchas expansíveis Furo ø 5 x 11	com	dobradiça básica	**9 037 900**	**9 037 900**	**9 037 900**	**9 037 900**	**9 037 900**	**9 037 900**	200 unid.
			Copo	**1 083 438**	**1 080 574**	**1 078 866**	**1 075 604**	**1 083 439**	**1 080 575**	200 unid.
	para parafusar Furo ø 5 x 11	com	dobradiça básica	**9 037 895**	**9 037 895**	**9 037 895**	**9 037 895**	**9 037 895**	**9 037 895**	200 unid.
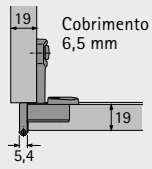 Cobrimento 6,5 mm			Copo	**1 083 438**	**1 080 574**	**1 078 866**	**1 075 604**	**1 083 439**	**1 080 575**	200 unid.
	Buchas expansíveis Furo ø 5 x 11	com	dobradiça básica	**9 037 248**	**9 037 248**	**9 037 248**	**9 037 248**	**9 037 248**	**9 037 248**	200 unid.
			Copo	**1 083 438**	**1 080 574**	**1 078 866**	**1 075 604**	**1 083 439**	**1 080 575**	200 unid.
	para parafusar Furo ø 5 x 11	com	dobradiça básica	**9 037 246**	**9 037 246**	**9 037 246**	**9 037 246**	**9 037 246**	**9 037 246**	200 unid.
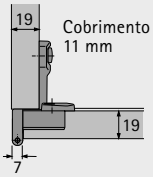 Cobrimento 11 mm			Copo	**1 083 438**	**1 080 574**	**1 078 866**	**1 075 604**	**1 083 439**	**1 080 575**	200 unid.
	Buchas expansíveis Furo ø 5 x 11	com	dobradiça básica	**9 037 909**	**9 037 909**	**9 037 909**	**9 037 909**	**9 037 909**	**9 037 909**	200 unid.
			Copo	**1 083 438**	**1 080 574**	**1 078 866**	**1 075 604**	**1 083 439**	**1 080 575**	200 unid.
	para parafusar Furo ø 5 x 11	com	dobradiça básica	**9 037 906**	**9 037 906**	**9 037 906**	**9 037 906**	**9 037 906**	**9 037 906**	200 unid.
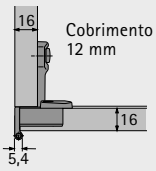 Cobrimento 12 mm			Copo	**1 083 438**	**1 080 574**	**1 078 866**	**1 075 604**	**1 083 439**	**1 080 575**	200 unid.
	Buchas expansíveis Furo ø 5 x 11	com	dobradiça básica	**9 022 302**	**9 022 302**	**9 022 302**	**9 022 302**	**9 022 302**	**9 022 302**	200 unid.
			Copo	**1 083 438**	**1 080 574**	**1 078 866**	**1 075 604**	**1 083 439**	**1 080 575**	200 unid.
	para parafusar Furo ø 5 x 11	com	dobradiça básica	**9 022 298**	**9 022 298**	**9 022 298**	**9 022 298**	**9 022 298**	**9 022 298**	200 unid.

Dobradiça de caneco de montagem rápida com eixo simples e rolo visível

- **Selekta Pro 2000 / 200 unid.**
- **Para System 32**

Avanço da porta e folga mínima com uma abertura de 90°

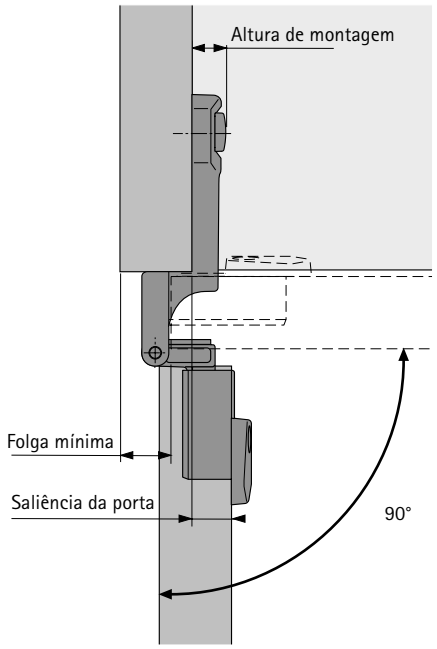

Exemplo de instalação, porta fechada

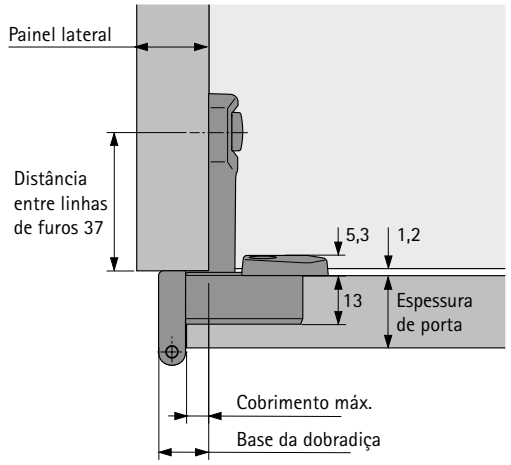

Ângulo de abertura e folga mínima (de acordo com a espessura da porta e das paredes laterais))

Cobrimento mm	Espessura da porta mm	Painel lateral mm 15	16	18	19	22	25	Folga mínima por porta mm (para 90°)
5,5	15	268°	265°	260°	258°	251°	244°	7,5
	16	265°	263°	258°	255°	248°	242°	7,5
	18	245°	245°	245°	245°	244°	238°	7,5
	19	225°	225°	225°	225°	225°	225°	7,5
	22	191°	191°	191°	191°	191°	191°	7,5
	25	185°	185°	185°	185°	185°	185°	9,0

Cobrimento max.: 5,5 mm
Cobrimento min.: 3,5 mm (Ajuste)
Base da dobradiça: 13 mm
Altura de montagem: 10 mm
Deslocamento da porta: 10,5 mm
Ângulo de abertura para saliência da porta de 0 mm: 140°

6,5	15	268°	265°	260°	258°	251°	244°	5,7
	16	265°	263°	258°	255°	248°	242°	5,7
	18	255°	255°	253°	250°	244°	238°	5,7
	19	229°	229°	229°	229°	229°	229°	5,7
	22	187°	187°	187°	187°	187°	187°	5,7
	25	183°	183°	183°	183°	183°	183°	8,0

Cobrimento max.: 6,5 mm
Cobrimento min.: 4,5 mm (Ajuste)
Base da dobradiça: 12,2 mm
Altura de montagem: 10 mm
Deslocamento da porta: 10,5 mm
Ângulo de abertura para saliência da porta de 0 mm: 143°

11	15				270°	264°	257°	7,5
	16				270°	262°	254°	7,5
	18				245°	245°	245°	7,5
	19				225°	225°	225°	7,5
	22				191°	191°	191°	7,5
	25				185°	185°	185°	9,0

Cobrimento max.: 11 mm
Cobrimento min.: 9 mm (Ajuste)
Base da dobradiça: 18,5 mm
Altura de montagem: 10 mm
Deslocamento da porta: 5 mm
Ângulo de abertura para saliência da porta de 0 mm: 121°

12	15		270°	268°	266°	258°	250°	4,0
	16		270°	266°	263°	255°	248°	4,0
	18							
	19							
	22							
	25							

Cobrimento max.: 12 mm
Cobrimento min.: 10 mm (Ajuste)
Base da dobradiça: 16 mm
Altura de montagem: 10 mm
Deslocamento da porta: 6 mm
Ângulo de abertura para saliência da porta de 0 mm: 132°

Indicações

- Acessórios 266 - 269
- Critérios de qualidade, instruções de utilização e instruções de montagem 270 - 273

hettich.com/short/f5a68e

Dobradiça de caneco de montagem rápida com eixo simples e rolo visível

- **Selekta Pro 2000 / 50 unid.**
- **Para System 32**

- Dobradiça de eixo simples com eixo à vista e montagem rápida
- Classificações de qualidade de acordo com a norma EN 15570, nível 3
- Para mobiliário de escritório, organização e contrato
- Montagem separada do copo e da dobradiça básica
- Montagem rápida por encaixe
- Comprimento do rolo 39 mm, diâmetro do rolo, veja os desenhos abaixo
- Diâmetro do copo 35 mm
- Profundidade do copo 13 mm
- Ajuste do cobrimento integrado através de excêntrico – 2 mm
- Ajuste de altura integrado através de excêntrico + 2 mm / – 2 mm
- Zamak niquelado

Selekta Pro 2000

Dobradiça = copo + dobradiça básica

Esquema de furação 52 x 5,5 mm

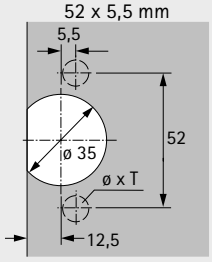

Esquema de furação 52 x 9 mm

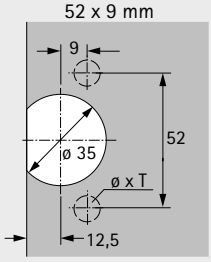

Esquema de furação 45 x 9,5 mm

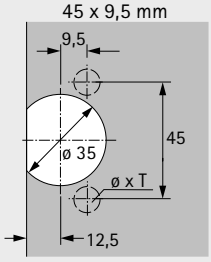

Cobrimento mm	Fixação Perfuração	Mola	Item	para parafusar TH 32 ø x T -	Para embutir TH 33 ø x T ø 10 x 11	para parafusar TX 32 / 52 x 9 ø x T -	Para embutir TX 33 / 52 x 9 ø x T ø 10 x 11	para parafusar TB 32 ø x T -	Para embutir TB 33 ø x T ø 8 x 11	Unidade de embalagem
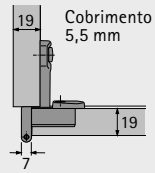 Cobrimento 5,5 mm			Copo	**0 077 734**	**0 077 735**	**0 077 736**	**0 077 887**	**0 010 074**	**0 077 942**	50 unid.
	Buchas expansíveis Furo ø 5 x 11	com	dobradiça básica	**0 045 066**	**0 045 066**	**0 045 066**	**0 045 066**	**0 045 066**	**0 045 066**	50 unid.
			Copo	**0 077 734**	**0 077 735**	**0 077 736**	**0 077 887**	**0 010 074**	**0 077 942**	50 unid.
	Buchas expansíveis Furo ø 5 x 11	sem	dobradiça básica	**0 045 058**	**0 045 058**	**0 045 058**	**0 045 058**	**0 045 058**	**0 045 058**	50 unid.
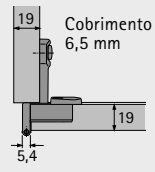 Cobrimento 6,5 mm			Copo	**0 077 734**	**0 077 735**	**0 077 736**	**0 077 887**	**0 010 074**	**0 077 942**	50 unid.
	Buchas expansíveis Furo ø 5 x 11	com	dobradiça básica	**0 045 048**	**0 045 048**	**0 045 048**	**0 045 048**	**0 045 048**	**0 045 048**	50 unid.
			Copo	**0 077 734**	**0 077 735**	**0 077 736**	**0 077 887**	**0 010 074**	**0 077 942**	50 unid.
	Buchas expansíveis Furo ø 5 x 11	sem	dobradiça básica	**0 045 054**	**0 045 054**	**0 045 054**	**0 045 054**	**0 045 054**	**0 045 054**	50 unid.
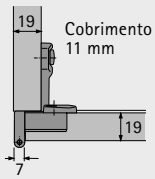 Cobrimento 11 mm			Copo	**0 077 734**	**0 077 735**	**0 077 736**	**0 077 887**	**0 010 074**	**0 077 942**	50 unid.
	Buchas expansíveis Furo ø 5 x 11	com	dobradiça básica	**0 045 065**	**0 045 065**	**0 045 065**	**0 045 065**	**0 045 065**	**0 045 065**	50 unid.
			Copo	**0 077 734**	**0 077 735**	**0 077 736**	**0 077 887**	**0 010 074**	**0 077 942**	50 unid.
	Buchas expansíveis Furo ø 5 x 11	sem	dobradiça básica	**0 045 057**	**0 045 057**	**0 045 057**	**0 045 057**	**0 045 057**	**0 045 057**	50 unid.
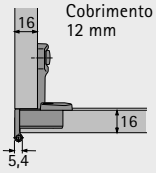 Cobrimento 12 mm			Copo	**0 077 734**	**0 077 735**	**0 077 736**	**0 077 887**	**0 010 074**	**0 077 942**	50 unid.
	Buchas expansíveis Furo ø 5 x 11	com	dobradiça básica	**0 045 046**	**0 045 046**	**0 045 046**	**0 045 046**	**0 045 046**	**0 045 046**	50 unid.
			Copo	**0 077 734**	**0 077 735**	**0 077 736**	**0 077 887**	**0 010 074**	**0 077 942**	50 unid.
	Buchas expansíveis Furo ø 5 x 11	sem	dobradiça básica	**0 045 052**	**0 045 052**	**0 045 052**	**0 045 052**	**0 045 052**	**0 045 052**	50 unid.

Dobradiça de caneco de montagem rápida com eixo simples e rolo visível

- **Selekta Pro 2000 / 50 unid.**
- **Para System 32**

Avanço da porta e folga mínima com uma abertura de 90°

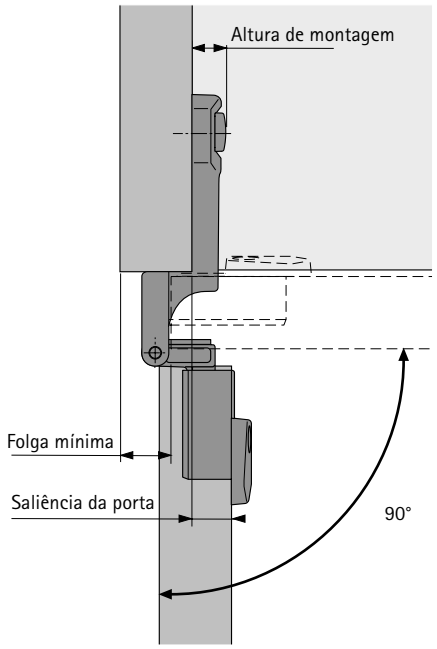

Exemplo de instalação, porta fechada

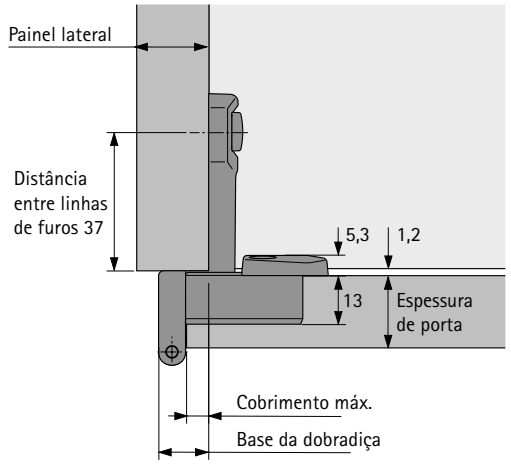

Ângulo de abertura e folga mínima (de acordo com a espessura da porta e das paredes laterais))

Cobrimento mm	Espessura da porta mm	Painel lateral mm 15	16	18	19	22	25	Folga mínima por porta mm (para 90°)
5,5	15	268°	265°	260°	258°	251°	244°	7,5
	16	265°	263°	258°	255°	248°	242°	7,5
	18	245°	245°	245°	245°	244°	238°	7,5
	19	225°	225°	225°	225°	225°	225°	7,5
	22	191°	191°	191°	191°	191°	191°	7,5
	25	185°	185°	185°	185°	185°	185°	9,0

Cobrimento max.: 5,5 mm
Cobrimento min.: 3,5 mm (Ajuste)
Base da dobradiça: 13 mm
Altura de montagem: 10 mm
Deslocamento da porta: 10,5 mm
Ângulo de abertura para saliência da porta de 0 mm: 140°

Cobrimento mm	Espessura da porta mm	Painel lateral mm 15	16	18	19	22	25	Folga mínima por porta mm (para 90°)
6,5	15	268°	265°	260°	258°	251°	244°	5,7
	16	265°	263°	258°	255°	248°	242°	5,7
	18	255°	255°	253°	250°	244°	238°	5,7
	19	229°	229°	229°	229°	229°	229°	5,7
	22	187°	187°	187°	187°	187°	187°	5,7
	25	183°	183°	183°	183°	183°	183°	8,0

Cobrimento max.: 6,5 mm
Cobrimento min.: 4,5 mm (Ajuste)
Base da dobradiça: 12,2 mm
Altura de montagem: 10 mm
Deslocamento da porta: 10,5 mm
Ângulo de abertura para saliência da porta de 0 mm: 143°

Cobrimento mm	Espessura da porta mm	Painel lateral mm 15	16	18	19	22	25	Folga mínima por porta mm (para 90°)
11	15				270°	264°	257°	7,5
	16				270°	262°	254°	7,5
	18				245°	245°	245°	7,5
	19				225°	225°	225°	7,5
	22				191°	191°	191°	7,5
	25				185°	185°	185°	9,0

Cobrimento max.: 11 mm
Cobrimento min.: 9 mm (Ajuste)
Base da dobradiça: 18,5 mm
Altura de montagem: 10 mm
Deslocamento da porta: 5 mm
Ângulo de abertura para saliência da porta de 0 mm: 121°

Cobrimento mm	Espessura da porta mm	Painel lateral mm 15	16	18	19	22	25	Folga mínima por porta mm (para 90°)
12	15		270°	268°	266°	258°	250°	4,0
	16		270°	266°	263°	255°	248°	4,0
	18							
	19							
	22							
	25							

Cobrimento max.: 12 mm
Cobrimento min.: 10 mm (Ajuste)
Base da dobradiça: 16 mm
Altura de montagem: 10 mm
Deslocamento da porta: 6 mm
Ângulo de abertura para saliência da porta de 0 mm: 132°

Indicações

- Acessórios 266 - 269
- Critérios de qualidade, instruções de utilização e instruções de montagem 270 - 273

hettich.com/short/f5a68e

Dobradiça de caneco de montagem rápida com eixo simples e rolo visível

- **Selekta Pro 2000 / 200 unid.**
- **Para System 32**

- Dobradiça de eixo simples com eixo à vista e montagem rápida
- Classificações de qualidade de acordo com a norma EN 15570, nível 3
- Para mobiliário de escritório, organização e contrato
- Montagem separada do copo e da dobradiça básica
- Montagem rápida por encaixe
- Comprimento do rolo 39 mm, diâmetro do rolo, veja os desenhos abaixo
- Diâmetro do copo 35 mm
- Profundidade do copo 13 mm
- Ajuste do cobrimento integrado através de excêntrico – 2 mm
- Ajuste de altura integrado através de excêntrico + 2 mm / – 2 mm
- Zamak niquelado

Selekta Pro 2000

Dobradiça = copo + dobradiça básica

Esquema de furação 52 x 5,5 mm

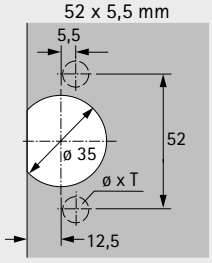

Esquema de furação 52 x 9 mm

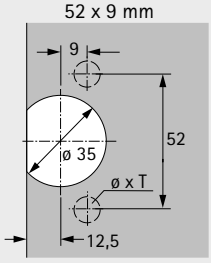

Esquema de furação 45 x 9,5 mm

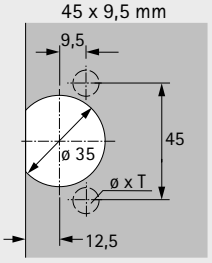

Cobrimento mm	Fixação Perfuração	Mola	Item	para parafusar TH 32 ø x T -	Para embutir TH 33 ø x T ø 10 x 11	para parafusar TX 32 / 52 x 9 ø x T -	Para embutir TX33 / 52 x 9 ø x T ø 10 x 11	para parafusar TB 32 ø x T -	Para embutir TB 33 ø x T ø 8 x 11	Emb.
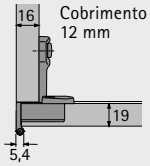 Cobrimento 12 mm			Copo	**1 083 438**	**1 080 574**	**1 078 866**	**1 075 604**	**1 083 439**	**1 080 575**	200 unid.
	Buchas expansíveis Furo ø 5 x 11	com	dobradiça básica	**9 022 311**	**9 022 311**	**9 022 311**	**9 022 311**	**9 022 311**	**9 022 311**	200 unid.
			Copo	**1 083 438**	**1 080 574**	**1 078 866**	**1 075 604**	**1 083 439**	**1 080 575**	200 unid.
	para parafusar Furo ø 5 x 11	com	dobradiça básica	**9 022 307**	**9 022 307**	**9 022 307**	**9 022 307**	**9 022 307**	**9 022 307**	200 unid.
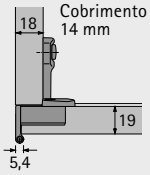 Cobrimento 14 mm			Copo			**1 078 866**	**1 075 604**	**1 083 439**	**1 080 575**	200 unid.
	Buchas expansíveis Furo ø 5 x 11	com	dobradiça básica			**9 040 636**	**9 040 636**	**9 040 636**	**9 040 636**	200 unid.
			Copo			**1 078 866**	**1 075 604**	**1 083 439**	**1 080 575**	200 unid.
	para parafusar Furo ø 5 x 11	com	dobradiça básica			**9 040 651**	**9 040 651**	**9 040 651**	**9 040 651**	200 unid.
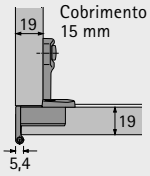 Cobrimento 15 mm			Copo			**1 078 866**	**1 075 604**	**1 083 439**	**1 080 575**	200 unid.
	Buchas expansíveis Furo ø 5 x 11	com	dobradiça básica			**9 022 308**	**9 022 308**	**9 022 308**	**9 022 308**	200 unid.
			Copo			**1 078 866**	**1 075 604**	**1 083 439**	**1 080 575**	200 unid.
	para parafusar Furo ø 5 x 11	com	dobradiça básica			**9 022 299**	**9 022 299**	**9 022 299**	**9 022 299**	200 unid.
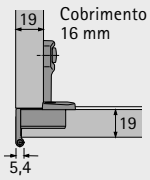 Cobrimento 16 mm			Copo			**1 078 866**	**1 075 604**	**1 083 439**	**1 080 575**	200 unid.
	Buchas expansíveis Furo ø 5 x 11	com	dobradiça básica			**9 022 312**	**9 022 312**	**9 022 312**	**9 022 312**	200 unid.
			Copo			**1 078 866**	**1 075 604**	**1 083 439**	**1 080 575**	200 unid.
	para parafusar Furo ø 5 x 11	com	dobradiça básica			**9 022 303**	**9 022 303**	**9 022 303**	**9 022 303**	200 unid.

Dobradiça de caneco de montagem rápida com eixo simples e rolo visível

- **Selekta Pro 2000 / 200 unid.**
- **Para System 32**

Avanço da porta e folga mínima com uma abertura de 90°

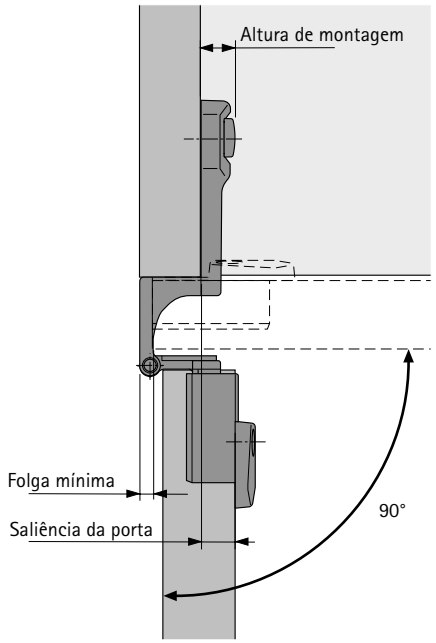

Exemplo de instalação, porta fechada

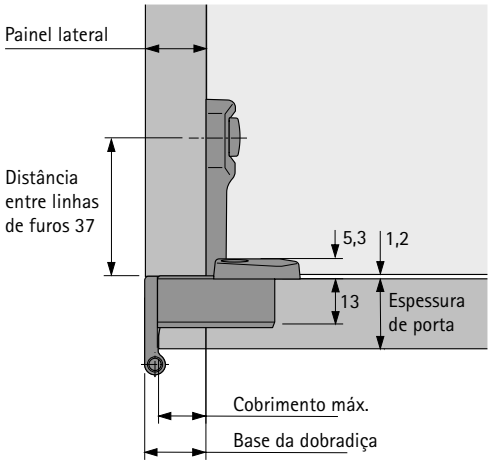

Ângulo de abertura e folga mínima (de acordo com a espessura da porta e das paredes laterais))

Cobrimento mm	Espessura da porta mm	Painel lateral mm 15	16	18	19	22	25	Folga mínima por porta mm (para 90°)
12	15		272°	271°	270°	266°	259°	4,0
	16		272°	270°	270°	264°	257°	4,0
	18		270°	269°	266°	259°	252°	4,0
	19		270°	266°	264°	257°	250°	4,0
	22							
	25							

Cobrimento max.: 12 mm
Cobrimento min.: 10 mm (Ajuste)
Base da dobradiça: 16 mm
Altura de montagem: 10 mm
Saliência da porta: 9 mm
Ângulo de abertura para saliência da porta de 0 mm: 140°

Cobrimento mm	Espessura da porta mm	Painel lateral mm 15	16	18	19	22	25	Folga mínima por porta mm (para 90°)
14	15			272°	272°	270°	264°	4,0
	16			272°	271°	269°	261°	4,0
	18			270°	270°	264°	257°	4,0
	19			270°	269°	261°	255°	4,0
	22							
	25							

Cobrimento max.: 14 mm
Cobrimento min.: 12 mm (ajuste)
Base da dobradiça: 18 mm
Altura de montagem: 10 mm
Saliência da porta: 7 mm
Ângulo de abertura para saliência da porta de 0 mm: 133°

Cobrimento mm	Espessura da porta mm	Painel lateral mm 15	16	18	19	22	25	Folga mínima por porta mm (para 90°)
15	15				272°	270°	265°	4,0
	16				271°	270°	263°	4,0
	18				270°	265°	258°	4,0
	19				270°	263°	256°	4,0
	22							
	25							

Cobrimento max.: 15 mm
Cobrimento min.: 13 mm (Ajuste)
Base da dobradiça: 19 mm
Altura de montagem: 10 mm
Deslocamento da porta: 6 mm
Ângulo de abertura para saliência da porta de 0 mm: 129°

Cobrimento mm	Espessura da porta mm	Painel lateral mm 15	16	18	19	22	25	Folga mínima por porta mm (para 90°)
16	15				272°	270°	266°	3,0
	16				272°	270°	264°	3,0
	18				270°	266°	259°	3,0
	19				270°	264°	257°	3,0
	22							
	25							

Cobrimento max.: 16 mm
Cobrimento min.: 14 mm (Ajuste)
Base da dobradiça: 19 mm
Altura de montagem: 10 mm
Deslocamento da porta: 6 mm
Ângulo de abertura para saliência da porta de 0 mm: 132°

Indicações

- Acessórios 266 - 269
- Critérios de qualidade, instruções de utilização e instruções de montagem 270 - 273

hettich.com/short/f5a68e

Dobradiça de caneco de montagem rápida com eixo simples e rolo visível

- **Selekta Pro 2000 / 50 unid.**
- **Para System 32**

- Dobradiça de eixo simples com eixo à vista e montagem rápida
- Classificações de qualidade de acordo com a norma EN 15570, nível 3
- Para mobiliário de escritório, organização e contrato
- Montagem separada do copo e da dobradiça básica
- Montagem rápida por encaixe
- Comprimento do rolo 39 mm, diâmetro do rolo, veja os desenhos abaixo
- Diâmetro do copo 35 mm
- Profundidade do copo 13 mm
- Ajuste do cobrimento integrado através de excêntrico – 2 mm
- Ajuste de altura integrado através de excêntrico + 2 mm / – 2 mm
- Zamak niquelado

Selekta Pro 2000

Dobradiça = copo + dobradiça básica

Esquema de furação 52 x 5,5 mm

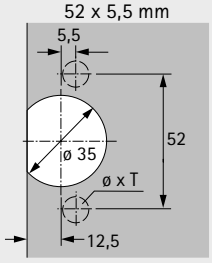

Esquema de furação 52 x 9 mm

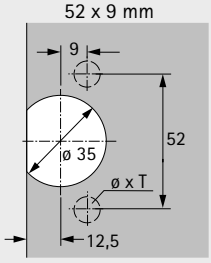

Esquema de furação 45 x 9,5 mm

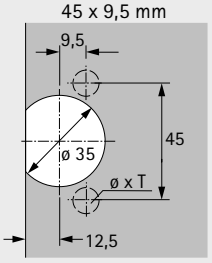

Cobrimento mm	Fixação Perfuração	Mola	Item	para parafusar TH 32 ø x T -	Para embutir TH 33 ø x T ø 10 x 11	para parafusar TX 32 / 52 x 9 ø x T -	Para embutir TX 33 / 52 x 9 ø x T ø 10 x 11	para parafusar TB 32 ø x T -	Para embutir TB 33 ø x T ø 8 x 11	Unidade de embalagem
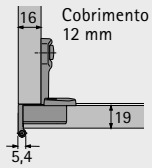 Cobrimento 12 mm			Copo	**0 077 734**	**0 077 735**	**0 077 736**	**0 077 887**	**0 010 074**	**0 077 942**	50 unid.
	Buchas expansíveis Furo ø 5 x 11	com	dobradiça básica	**0 045 047**	**0 045 047**	**0 045 047**	**0 045 047**	**0 045 047**	**0 045 047**	50 unid.
			Copo	**0 077 734**	**0 077 735**	**0 077 736**	**0 077 887**	**0 010 074**	**0 077 942**	50 unid.
	Buchas expansíveis Furo ø 5 x 11	sem	dobradiça básica	**0 045 053**	**0 045 053**	**0 045 053**	**0 045 053**	**0 045 053**	**0 045 053**	50 unid.
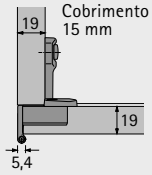 Cobrimento 15 mm			Copo			**0 077 736**	**0 077 887**	**0 010 074**	**0 077 942**	50 unid.
	Buchas expansíveis Furo ø 5 x 11	com	dobradiça básica			**0 045 044**	**0 045 044**	**0 045 044**	**0 045 044**	50 unid.
			Copo			**0 077 736**	**0 077 887**	**0 010 074**	**0 077 942**	50 unid.
	Buchas expansíveis Furo ø 5 x 11	sem	dobradiça básica			**0 045 049**	**0 045 049**	**0 045 049**	**0 045 049**	50 unid.
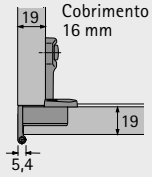 Cobrimento 16 mm			Copo			**0 077 736**	**0 077 887**	**0 010 074**	**0 077 942**	50 unid.
	Buchas expansíveis Furo ø 5 x 11	com	dobradiça básica			**0 045 045**	**0 045 045**	**0 045 045**	**0 045 045**	50 unid.
			Copo			**0 077 736**	**0 077 887**	**0 010 074**	**0 077 942**	50 unid.
	Buchas expansíveis Furo ø 5 x 11	sem	dobradiça básica			**0 045 051**	**0 045 051**	**0 045 051**	**0 045 051**	50 unid.

Dobradiça de caneco de montagem rápida com eixo simples e rolo visível

- **Selekta Pro 2000 / 50 unid.**
- **Para System 32**

Avanço da porta e folga mínima com uma abertura de 90°

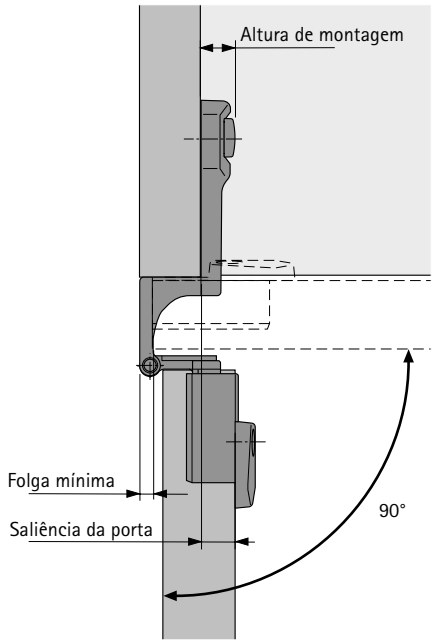

Exemplo de instalação, porta fechada

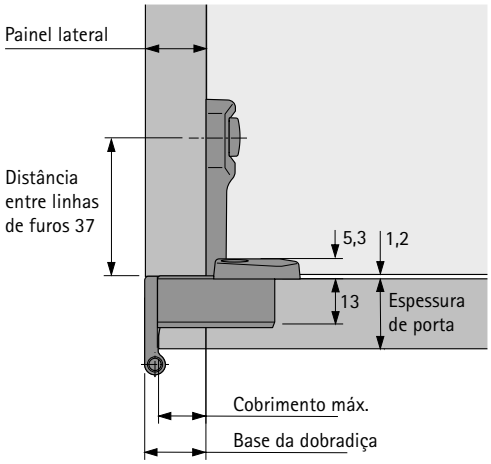

Ângulo de abertura e folga mínima (de acordo com a espessura da porta e das paredes laterais))

Cobrimento mm	Espessura da porta mm	Painel lateral mm 15	16	18	19	22	25	Folga mínima por porta mm (para 90°)
12	15		270°	270°	270°	266°	259°	4,0
	16		270°	270°	270°	264°	257°	4,0
	18		270°	269°	266°	259°	252°	4,0
	19		270°	266°	264°	257°	250°	4,0
	22							
	25							

Cobrimento max.: 12 mm
Cobrimento min.: 10 mm (Ajuste)
Base da dobradiça: 16 mm
Altura de montagem: 10 mm
Saliência da porta: 9 mm
Ângulo de abertura para saliência da porta de 0 mm: 140°

Cobrimento mm	Espessura da porta mm	Painel lateral mm 15	16	18	19	22	25	Folga mínima por porta mm (para 90°)
15	15				270°	270°	265°	4,0
	16				270°	270°	263°	4,0
	18				270°	265°	258°	4,0
	19				270°	263°	256°	4,0
	22							
	25							

Cobrimento max.: 15 mm
Cobrimento min.: 13 mm (Ajuste)
Base da dobradiça: 19 mm
Altura de montagem: 10 mm
Deslocamento da porta: 6 mm
Ângulo de abertura para saliência da porta de 0 mm: 129°

Cobrimento mm	Espessura da porta mm	Painel lateral mm 15	16	18	19	22	25	Folga mínima por porta mm (para 90°)
16	15				270°	270°	266°	3,0
	16				270°	270°	264°	3,0
	18				270°	266°	259°	3,0
	19				270°	264°	257°	3,0
	22							
	25							

Cobrimento max.: 16 mm
Cobrimento min.: 14 mm (Ajuste)
Base da dobradiça: 19 mm
Altura de montagem: 10 mm
Deslocamento da porta: 6 mm
Ângulo de abertura para saliência da porta de 0 mm: 132°

Indicações

- Acessórios 266 - 269
- Critérios de qualidade, instruções de utilização e instruções de montagem 270 - 273

hettich.com/short/f5a68e

Dobradiça de caneco de montagem rápida com eixo simples e rolo visível

- **Selekta Pro 2000 / 200 unid.**
- **Para System 32**

- Dobradiça de eixo simples com eixo à vista e montagem rápida
- Classificações de qualidade de acordo com a norma EN 15570, nível 3
- Para mobiliário de escritório, organização e contrato
- Montagem separada do copo e da dobradiça básica
- Montagem rápida por encaixe
- Comprimento do rolo 39 mm, diâmetro do rolo, veja os desenhos abaixo
- Diâmetro do copo 35 mm
- Profundidade do copo 13 mm
- Ajuste do cobrimento integrado através de excêntrico – 2 mm
- Ajuste de altura integrado através de excêntrico + 2 mm / – 2 mm
- Zamak revestido preto

Selekta Pro 2000

Dobradiça = copo + dobradiça básica

Esquema de furação 52 x 9 mm

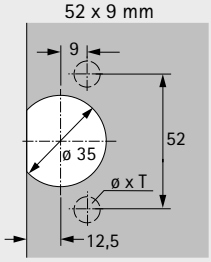

Esquema de furação 45 x 9,5 mm

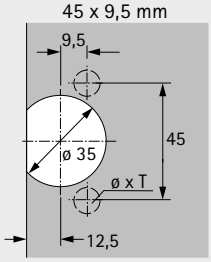

Cobrimento mm	Fixação Perfuração	Bloqueio	Item	para parafusar TX 32 / 52 x 9 ø x T -	Para embutir TX33 / 52 x 9 ø x T ø 10 x 11	para parafusar TB 32 ø x T -	Para embutir TB 33 ø x T ø 8 x 11	Emb.
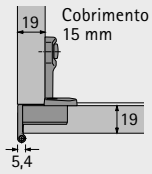			Copo	**9 039 609**	**9 039 618**	**9 020 471**	**9 040 012**	200 unid.
	Buchas expansíveis Furo ø 5 x 11	com	dobradiça básica	**9 047 042**	**9 047 042**	**9 047 042**	**9 047 042**	200 unid.
			Copo	**9 039 609**	**9 039 618**	**9 020 471**	**9 040 012**	200 unid.
	Para aparafusar furo ø 5 x 11	com	dobradiça básica	**9 039 309**	**9 039 309**	**9 039 309**	**9 039 309**	200 unid.

Dobradiça de caneco de montagem rápida com eixo simples e rolo visível

- **Selekta Pro 2000 / 200 unid.**
- **Para System 32**

Avanço da porta e folga mínima com uma abertura de 90°

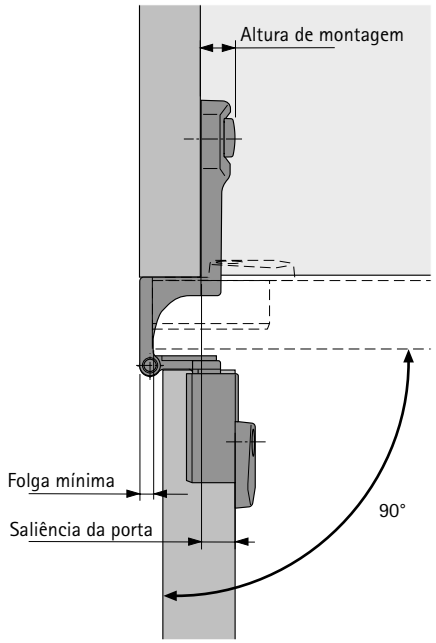

Exemplo de instalação, porta fechada

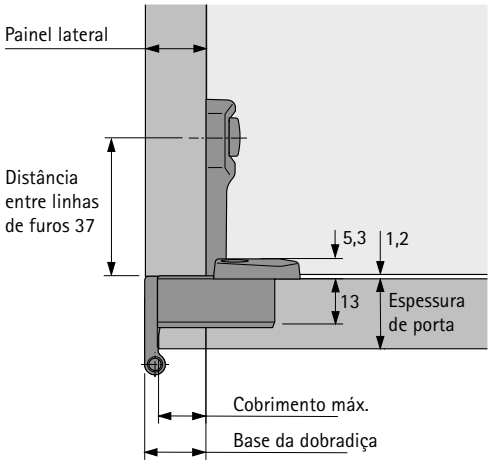

Ângulo de abertura e folga mínima (de acordo com a espessura da porta e das paredes laterais))

Cobrimento mm	Espessura da porta mm	Painel lateral mm						Folga mínima por porta mm (para 90°)
		15	16	18	19	22	25	
15	15				272°	270°	265°	4,0
	16				271°	270°	263°	4,0
	18				270°	265°	258°	4,0
	19				270°	263°	256°	4,0
	22							
	25							

Cobrimento max.:	15 mm
Cobrimento min.:	13 mm (Ajuste)
Base da dobradiça:	19 mm
Altura de montagem:	10 mm
Deslocamento da porta:	6 mm
Ângulo de abertura para saliência da porta de 0 mm:	129°

Indicações

- Acessórios 266 - 269
- Critérios de qualidade, instruções de utilização e instruções de montagem 270 - 273

hettich.com/short/f5a68e

Dobradiça de caneco de montagem rápida com eixo simples e rolo visível

- **Selekta Pro 2000 / 50 unid.**
- **Para System 32**

- Dobradiça de eixo simples com eixo à vista e montagem rápida
- Classificações de qualidade de acordo com a norma EN 15570, nível 3
- Para mobiliário de escritório, organização e contrato
- Montagem separada do copo e da dobradiça básica
- Montagem rápida por encaixe
- Comprimento do rolo 39 mm, diâmetro do rolo, veja os desenhos abaixo
- Diâmetro do copo 35 mm
- Profundidade do copo 13 mm
- Ajuste do cobrimento integrado através de excêntrico – 2 mm
- Ajuste de altura integrado através de excêntrico + 2 mm / – 2 mm
- Zamak revestido preto

Selekta Pro 2000

Dobradiça = copo + dobradiça básica

Esquema de furação 52 x 9 mm

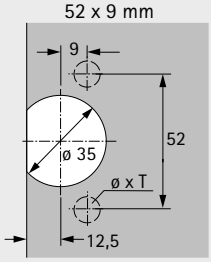

Esquema de furação 45 x 9,5 mm

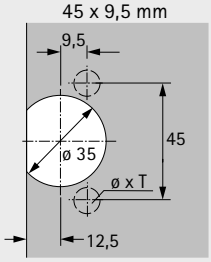

Cobrimento mm	Fixação Perfuração	Bloqueio	Item	para parafusar TX 32 / 52 x 9 ø x T -	Para embutir TX33 / 52 x 9 ø x T ø 10 x 11	para parafusar TB 32 ø x T -	Para embutir TB 33 ø x T ø 8 x 11	Unidade de embalagem
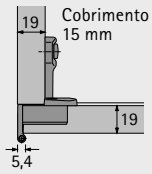			Copo	**9 072 543**	**9 072 544**	**9 072 545**	**9 072 546**	50 unid.
	Buchas expansíveis Furo ø 5 x 11	com	dobradiça básica	**9 072 547**	**9 072 547**	**9 072 547**	**9 072 547**	50 unid.

Dobradiça de caneco de montagem rápida com eixo simples e rolo visível

- **Selekta Pro 2000 / 50 unid.**
- **Para System 32**

Avanço da porta e folga mínima com uma abertura de 90°

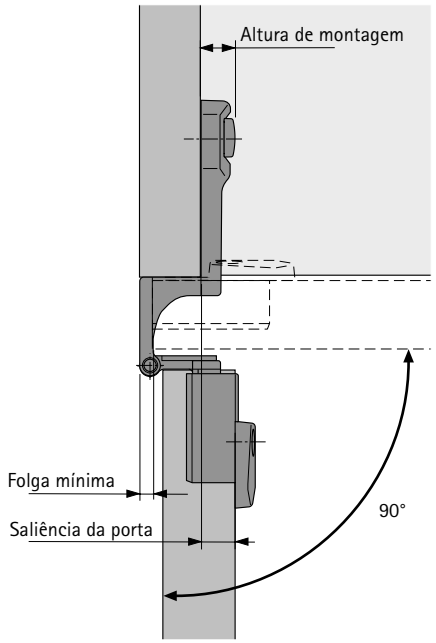

Exemplo de instalação, porta fechada

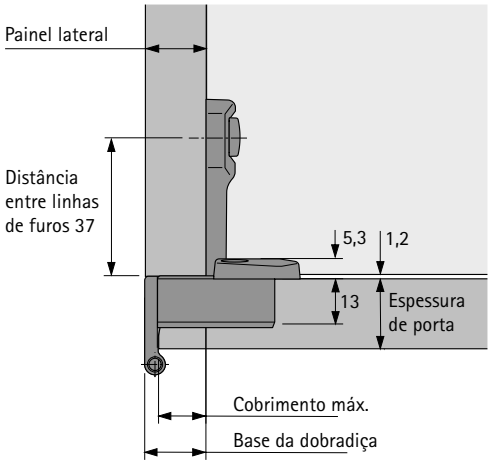

Ângulo de abertura e folga mínima (de acordo com a espessura da porta e das paredes laterais))

Cobrimento mm	Espessura da porta mm	Painel lateral mm						Folga mínima por porta mm (para 90°)
		15	16	18	19	22	25	
15	15				270°	270°	265°	4,0
	16				270°	270°	263°	4,0
	18				270°	265°	258°	4,0
	19				270°	263°	256°	4,0
	22							
	25							

Cobrimento max.:	15 mm
Cobrimento min.:	13 mm (Ajuste)
Base da dobradiça:	19 mm
Altura de montagem:	10 mm
Deslocamento da porta:	6 mm
Ângulo de abertura para saliência da porta de 0 mm:	129°

Indicações

- Acessórios 266 - 269
- Critérios de qualidade, instruções de utilização e instruções de montagem 270 - 273

hettich.com/short/f5a68e

Dobradiça de caneco de montagem rápida com eixo simples e rolo visível

- **Dobradiça dupla Selekta Pro 2000 / 100 e 200 unid.**
- **Para System 32**

- Dobradiça dupla de eixo simples de montagem rápida e com rolo à vista
- Classificações de qualidade de acordo com a norma EN 15570, nível 3
- Para mobiliário de escritório, organização e contrato
- Montagem separada do copo e da dobradiça básica
- Montagem rápida por encaixe
- Comprimento do rolo 39 mm, diâmetro do rolo, veja os desenhos abaixo
- Diâmetro do copo 35 mm
- Profundidade do copo 13 mm
- Ajuste do cobrimento integrado através de excêntrico – 2 mm
- Ajuste de altura integrado através de excêntrico + 2 mm / – 2 mm
- Zamak niquelado

Dobradiça dupla Selekta Pro 2000

Dobradiça = 2 copos + dobradiça básica

Esquema de furação 52 x 5,5 mm

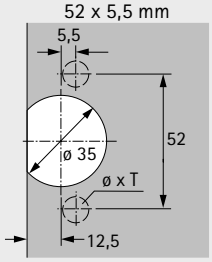

Esquema de furação 52 x 9 mm

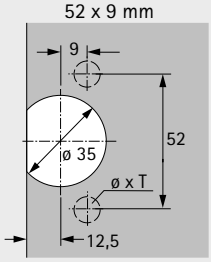

Esquema de furação 45 x 9,5 mm

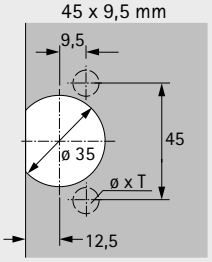

				para parafusar TH 32	Para embutir TH 33	para parafusar TX 32 / 52 x 9	Para embutir TX33 / 52 x 9	para parafusar TB 32	Para embutir TB 33	
Cobrimento mm	Fixação Perfuração	Mola	Item	ø x T -	ø x T ø 10 x 11	ø x T -	ø x T ø 10 x 11	ø x T -	ø x T ø 8 x 11	Emb.
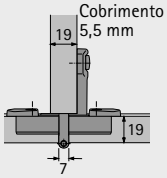			Copo	**1 083 438**	**1 080 574**	**1 078 866**	**1 075 604**	**1 083 439**	**1 080 575**	200 unid.
	Buchas expansíveis Furo ø 5 x 11	com	dobradiça básica	**9 037 915**	**9 037 915**	**9 037 915**	**9 037 915**	**9 037 915**	**9 037 915**	100 unid.
			Copo	**1 083 438**	**1 080 574**	**1 078 866**	**1 075 604**	**1 083 439**	**1 080 575**	200 unid.
	para parafusar Furo ø 5 x 11	com	dobradiça básica	**9 037 912**	**9 037 912**	**9 037 912**	**9 037 912**	**9 037 912**	**9 037 912**	100 unid.
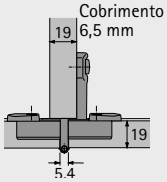			Copo	**1 083 438**	**1 080 574**	**1 078 866**	**1 075 604**	**1 083 439**	**1 080 575**	200 unid.
	Buchas expansíveis Furo ø 5 x 11	com	dobradiça básica	**9 037 265**	**9 037 265**	**9 037 265**	**9 037 265**	**9 037 265**	**9 037 265**	100 unid.
			Copo	**1 083 438**	**1 080 574**	**1 078 866**	**1 075 604**	**1 083 439**	**1 080 575**	200 unid.
	para parafusar Furo ø 5 x 11	com	dobradiça básica	**9 037 263**	**9 037 263**	**9 037 263**	**9 037 263**	**9 037 263**	**9 037 263**	100 unid.

Dobradiça de caneco de montagem rápida com eixo simples e rolo visível

- **Dobradiça dupla Selekta Pro 2000 / 100 e 200 unid.**
- **Para System 32**

Avanço da porta e folga mínima com uma abertura de 90°

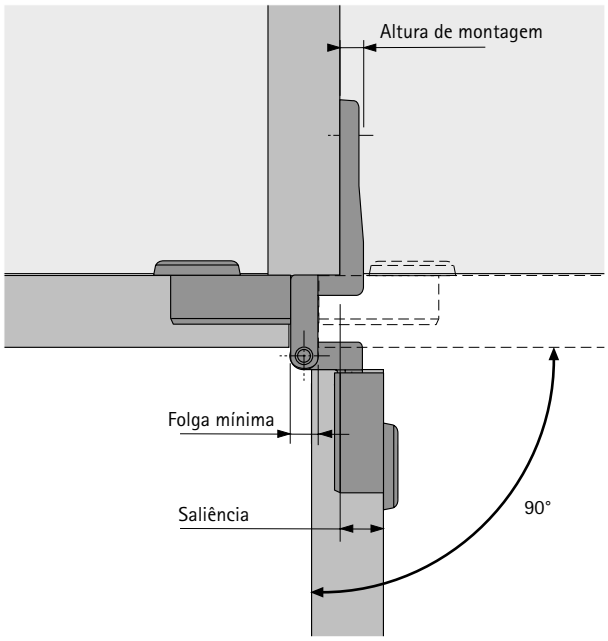

Exemplo de instalação, porta fechada

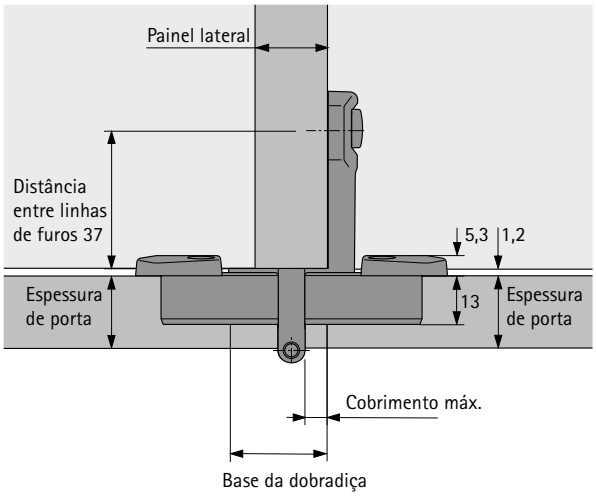

Ângulo de abertura e folga mínima (de acordo com a espessura da porta e das paredes laterais))

Cobrimento mm	Espessura da porta mm	Painel lateral mm 15	16	18	19	22	25	Folga mínima por porta mm (para 90°)
5,5	15	180°	180°	180°	180°	180°	180°	7,5
	16	180°	180°	180°	180°	180°	180°	7,5
	18	180°	180°	180°	180°	180°	180°	7,5
	19	180°	180°	180°	180°	180°	180°	7,5
	22	126°	126°	126°	126°	126°	126°	7,5
	25							

Cobrimento max.: 5,5 mm
Cobrimento min.: 3,5 mm (ajuste)
Base da dobradiça: 26 mm
Altura de montagem: 10 mm
Saliência da porta: 10,5 mm
Ângulo de abertura para saliência da porta de 0 mm: 140°

Cobrimento mm	Espessura da porta mm	Painel lateral mm 15	16	18	19	22	25	Folga mínima por porta mm (para 90°)
6,5	15	180°	180°	180°	180°	180°	180°	5,7
	16	180°	180°	180°	180°	180°	180°	5,7
	18	180°	180°	180°	180°	180°	180°	5,7
	19	180°	180°	180°	180°	180°	180°	5,7
	22	112°	112°	112°	112°	112°	112°	5,7
	25							

Cobrimento max.: 6,5 mm
Cobrimento min.: 4,5 mm (ajuste)
Base da dobradiça: 25 mm
Altura de montagem: 10 mm
Deslocamento da porta: 10,5 mm
Ângulo de abertura para saliência da porta de 0 mm: 143°

Indicações

- Acessórios 266 - 269
- Critérios de qualidade, instruções de utilização e instruções de montagem 270 - 273

hettich.com/short/f5a68e

Dobradiça de caneco de montagem rápida com eixo simples e rolo visível

- **Dobradiça dupla Selekta Pro 2000 / 50 unid.**
- **Para System 32**

- Dobradiça dupla de eixo simples com eixo à vista e montagem rápida
- Classificações de qualidade de acordo com a norma EN 15570, nível 3
- Para mobiliário de escritório, organização e contrato
- Montagem separada do copo e da dobradiça básica
- Montagem rápida por encaixe
- Comprimento do rolo 39 mm, diâmetro do rolo, veja os desenhos abaixo
- Diâmetro do copo 35 mm
- Profundidade do copo 13 mm
- Ajuste do cobrimento integrado através de excêntrico – 2 mm
- Ajuste de altura integrado através de excêntrico + 2 mm / – 2 mm
- Zamak niquelado

Dobradiça dupla Selekta Pro 2000

Dobradiça = 2 copos + dobradiça básica

Esquema de furação 52 x 5,5 mm

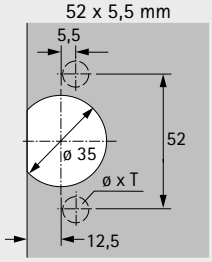

Esquema de furação 52 x 9 mm

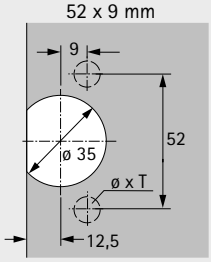

Esquema de furação 45 x 9,5 mm

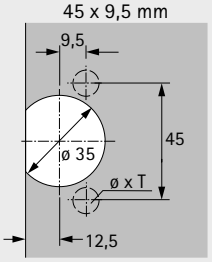

				para parafusar TH 32	Para embutir TH 33	para parafusar TX 32 / 52 x 9	Para embutir TX 33 / 52 x 9	para parafusar TB 32	Para embutir TB 33	
Cobrimento mm	Fixação Perfuração	Mola	Item	ø x T -	ø x T ø 10 x 11	ø x T -	ø x T ø 10 x 11	ø x T -	ø x T ø 8 x 11	Unidade de embalagem
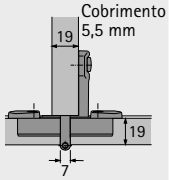			Copo	**0 077 734**	**0 077 735**	**0 077 736**	**0 077 887**	**0 010 074**	**0 077 942**	50 unid.
	Buchas expansíveis Furo ø 5 x 11	com	dobradiça básica	**0 045 067**	**0 045 067**	**0 045 067**	**0 045 067**	**0 045 067**	**0 045 067**	50 unid.
			Copo	**0 077 734**	**0 077 735**	**0 077 736**	**0 077 887**	**0 010 074**	**0 077 942**	50 unid.
	Buchas expansíveis Furo ø 5 x 11	sem	dobradiça básica	**0 045 059**	**0 045 059**	**0 045 059**	**0 045 059**	**0 045 059**	**0 045 059**	50 unid.
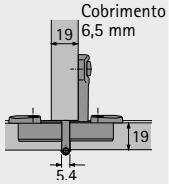			Copo	**0 077 734**	**0 077 735**	**0 077 736**	**0 077 887**	**0 010 074**	**0 077 942**	50 unid.
	Buchas expansíveis Furo ø 5 x 11	com	dobradiça básica	**0 045 063**	**0 045 063**	**0 045 063**	**0 045 063**	**0 045 063**	**0 045 063**	50 unid.
			Copo	**0 077 734**	**0 077 735**	**0 077 736**	**0 077 887**	**0 010 074**	**0 077 942**	50 unid.
	Buchas expansíveis Furo ø 5 x 11	sem	dobradiça básica	**0 045 055**	**0 045 055**	**0 045 055**	**0 045 055**	**0 045 055**	**0 045 055**	50 unid.

Dobradiça de caneco de montagem rápida com eixo simples e rolo visível

- **Dobradiça dupla Selekta Pro 2000 / 50 unid.**
- **Para System 32**

Avanço da porta e folga mínima com uma abertura de 90°

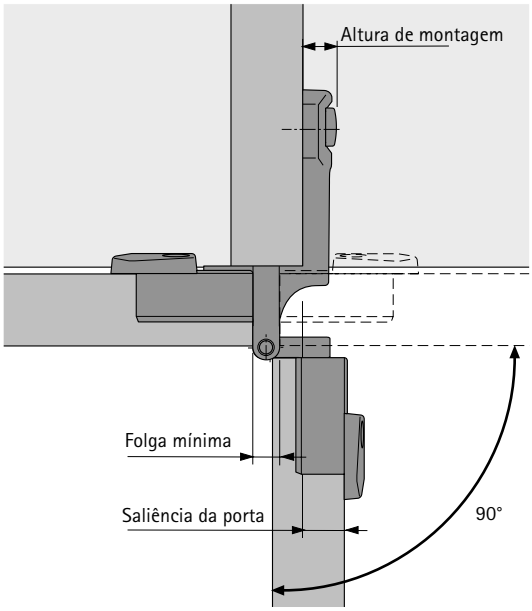

Exemplo de instalação, porta fechada

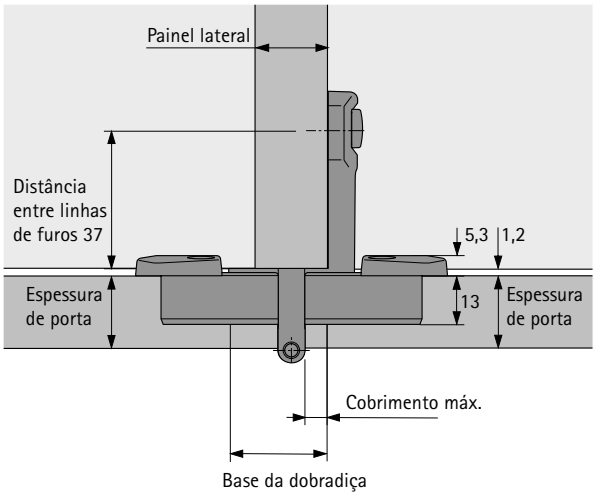

Ângulo de abertura e folga mínima (de acordo com a espessura da porta e das paredes laterais))

Cobrimento mm	Espessura da porta mm	Painel lateral mm 15	16	18	19	22	25	Folga mínima por porta mm (para 90°)
5,5	15	180°	180°	180°	180°	180°	180°	7,5
	16	180°	180°	180°	180°	180°	180°	7,5
	18	180°	180°	180°	180°	180°	180°	7,5
	19	180°	180°	180°	180°	180°	180°	7,5
	22	126°	126°	126°	126°	126°	126°	7,5
	25							

Cobrimento max.: 5,5 mm
Cobrimento min.: 3,5 mm (ajuste)
Base da dobradiça: 26 mm
Altura de montagem: 10 mm
Saliência da porta: 10,5 mm
Ângulo de abertura para saliência da porta de 0 mm: 140°

Cobrimento mm	Espessura da porta mm	Painel lateral mm 15	16	18	19	22	25	Folga mínima por porta mm (para 90°)
6,5	15	180°	180°	180°	180°	180°	180°	5,7
	16	180°	180°	180°	180°	180°	180°	5,7
	18	180°	180°	180°	180°	180°	180°	5,7
	19	180°	180°	180°	180°	180°	180°	5,7
	22	112°	112°	112°	112°	112°	112°	5,7
	25							

Cobrimento max.: 6,5 mm
Cobrimento min.: 4,5 mm (ajuste)
Base da dobradiça: 25 mm
Altura de montagem: 10 mm
Deslocamento da porta: 10,5 mm
Ângulo de abertura para saliência da porta de 0 mm: 143°

Indicações

- Acessórios 266 - 269
- Critérios de qualidade, instruções de utilização e instruções de montagem 270 - 273

hettich.com/short/f5a68e

Dobradiça de caneco de montagem rápida com eixo simples e rolo visível

- **Selekta Pro 2000 E / 200 unid.**
- **Para System 32, para portas para trabalhar por dentro**

- Dobradiça de eixo simples com eixo à vista e montagem rápida
- Classificações de qualidade de acordo com a norma EN 15570, nível 3
- Para mobiliário de escritório, organização e contrato
- Montagem separada do copo e da dobradiça básica
- Montagem rápida por encaixe
- Comprimento do rolo 39 mm, diâmetro do rolo, veja os desenhos abaixo
- Diâmetro do copo 35 mm
- Profundidade do copo 13 mm
- Ajuste das folgas integrado através de excêntrico + 2 mm
- Ajuste de altura integrado através de excêntrico + 2 mm / – 2 mm
- Zamak niquelado

Selekta Pro 2000 E

Dobradiça = copo + dobradiça básica

Esquema de furação 52 x 5,5 mm

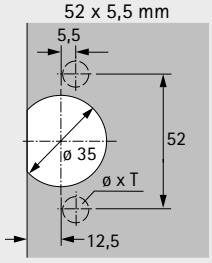

Esquema de furação 52 x 9 mm

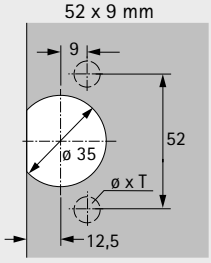

Esquema de furação 45 x 9,5 mm

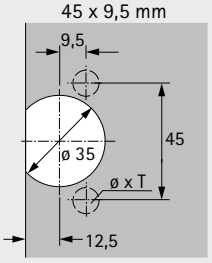

				para parafusar TH 32	Para embutir TH 33	para parafusar TX 32 / 52 x 9	Para embutir TX33 / 52 x 9	para parafusar TB 32	Para embutir TB 33	
Folga mm	Fixação Perfuração	Mola	Item	ø x T -	ø x T ø 10 x 11	ø x T -	ø x T ø 10 x 11	ø x T -	ø x T ø 8 x 11	Emb.
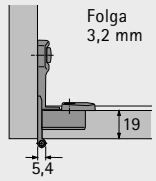			Copo	**1 083 438**	**1 080 574**	**1 078 866**	**1 075 604**	**1 083 439**	**1 080 575**	200 unid.
	Buchas expansíveis Furo ø 5 x 11	com	dobradiça básica	**9 037 256**	**9 037 256**	**9 037 256**	**9 037 256**	**9 037 256**	**9 037 256**	200 unid.
			Copo	**1 083 438**	**1 080 574**	**1 078 866**	**1 075 604**	**1 083 439**	**1 080 575**	200 unid.
	para parafusar Furo ø 5 x 11	com	dobradiça básica	**9 037 251**	**9 037 251**	**9 037 251**	**9 037 251**	**9 037 251**	**9 037 251**	200 unid.

Dobradiça de caneco de montagem rápida com eixo simples e rolo visível

- **Selekta Pro 2000 E / 200 unid.**
- **Para System 32, para portas para trabalhar por dentro**

Avanço da porta e folga mínima com uma abertura de 90°

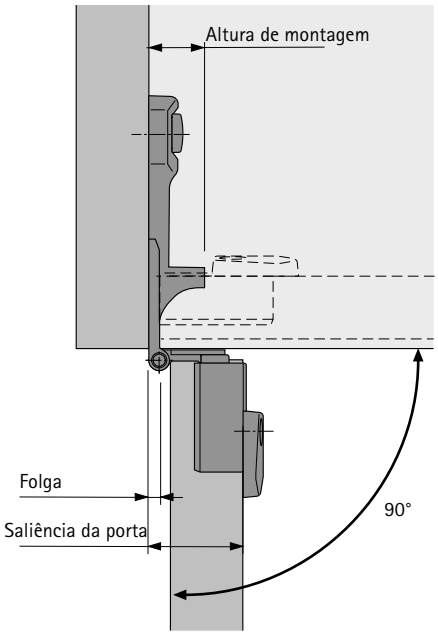

Exemplo de instalação, porta fechada

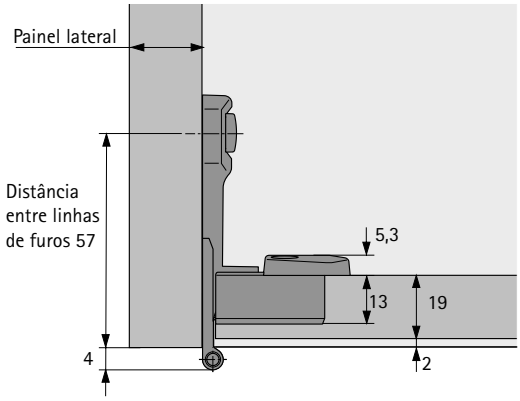

Ângulo de abertura e folga mínima (de acordo com a espessura da porta e das paredes laterais))

Folga mm	Espessura da porta mm	Painel lateral mm 15	16	18	19	22	25	Folga mínima por porta mm (para 90°)
3,2	15	180°	180°	180°	180°	180°	180°	3,2
	16	180°	180°	180°	180°	180°	180°	3,2
	18	180°	180°	180°	180°	180°	180°	3,2
	19	180°	180°	180°	180°	180°	180°	3,2
	22							
	25							

Folga min.:	3,2 mm
Folga max.:	5,2 mm (ajuste)
Base da dobradiça:	0 mm
Altura de montagem:	15 mm
Deslocamento da porta:	25 mm
Ângulo de abertura para saliência da porta de 0 mm:	180°

Indicações

- Acessórios 266 - 269
- Critérios de qualidade, instruções de utilização e instruções de montagem 270 - 273

hettich.com/short/f5a68e

Dobradiça de caneco de montagem rápida com eixo simples e rolo visível

- **Selekta Pro 2000 E / 50 unid.**
- **Para System 32, para portas para trabalhar por dentro**

- Dobradiça de eixo simples com eixo à vista e montagem rápida
- Classificações de qualidade de acordo com a norma EN 15570, nível 3
- Para mobiliário de escritório, organização e contrato
- Montagem separada do copo e da dobradiça básica
- Montagem rápida por encaixe
- Comprimento do rolo 39 mm, diâmetro do rolo, veja os desenhos abaixo
- Diâmetro do copo 35 mm
- Profundidade do copo 13 mm
- Ajuste das folgas integrado através de excêntrico + 2 mm
- Ajuste de altura integrado através de excêntrico + 2 mm / – 2 mm
- Zamak niquelado

Selekta Pro 2000 E

Dobradiça = copo + dobradiça básica

Esquema de furação 52 x 5,5 mm

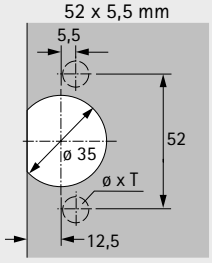

Esquema de furação 52 x 9 mm

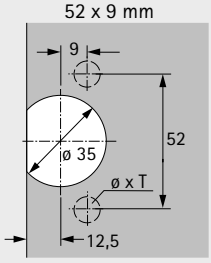

Esquema de furação 45 x 9,5 mm

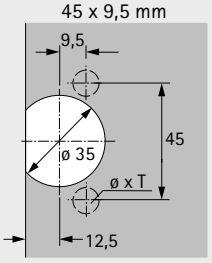

				para parafusar TH 32	Para embutir TH 33	para parafusar TX 32 / 52 x 9	Para embutir TX 33 / 52 x 9	para parafusar TB 32	Para embutir TB 33	
Folga mm	Fixação Perfuração	Mola	Item	ø x T -	ø x T ø 10 x 11	ø x T -	ø x T ø 10 x 11	ø x T -	ø x T ø 8 x 11	Unidade de embalagem
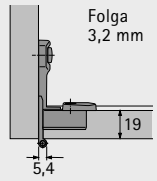			Copo	**0 077 734**	**0 077 735**	**0 077 736**	**0 077 887**	**0 010 074**	**0 077 942**	50 unid.
	Buchas expansíveis Furo ø 5 x 11	com	dobradiça básica	**0 045 064**	**0 045 064**	**0 045 064**	**0 045 064**	**0 045 064**	**0 045 064**	50 unid.
			Copo	**0 077 734**	**0 077 735**	**0 077 736**	**0 077 887**	**0 010 074**	**0 077 942**	50 unid.
	Buchas expansíveis Furo ø 5 x 11	sem	dobradiça básica	**0 045 056**	**0 045 056**	**0 045 056**	**0 045 056**	**0 045 056**	**0 045 056**	50 unid.

Dobradiça de caneco de montagem rápida com eixo simples e rolo visível

- **Selekta Pro 2000 E / 50 unid.**
- **Para System 32, para portas para trabalhar por dentro**

Avanço da porta e folga mínima com uma abertura de 90°

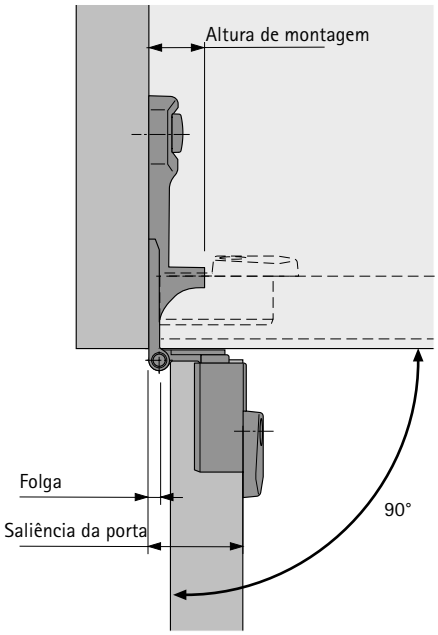

Exemplo de instalação, porta fechada

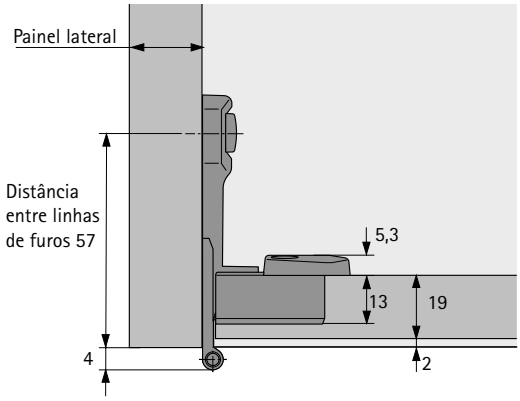

Ângulo de abertura e folga mínima (de acordo com a espessura da porta e das paredes laterais))

Folga mm	Espessura da porta mm	Painel lateral mm 15	16	18	19	22	25	Folga mínima por porta mm (para 90°)
3,2	15	180°	180°	180°	180°	180°	180°	3,2
	16	180°	180°	180°	180°	180°	180°	3,2
	18	180°	180°	180°	180°	180°	180°	3,2
	19	180°	180°	180°	180°	180°	180°	3,2
	22							
	25							

Folga min.:	3,2 mm
Folga max.:	5,2 mm (ajuste)
Base da dobradiça:	0 mm
Altura de montagem:	15 mm
Deslocamento da porta:	25 mm
Ângulo de abertura para saliência da porta de 0 mm:	180°

Indicações

- Acessórios 266 - 269
- Critérios de qualidade, instruções de utilização e instruções de montagem 270 - 273

hettich.com/short/f5a68e

Dobradiça de montagem rápida de eixo simples com rolo oculto

- **Selekta Pro 2035 / 200 unid.**
- **Para System 32**

- Dobradiça de eixo simples com eixo à vista e rolo oculto
- Classificações de qualidade de acordo com a norma EN 15570, nível 2
- Para mobiliário de escritório, organização e contrato
- Montagem separada do copo e da dobradiça básica
- Montagem rápida por encaixe
- Diâmetro do copo 35 mm
- Profundidade do copo 13 mm
- Dobradiça básica inclusive 3.º parafuso de fixação
- Ajuste do cobrimento integrado – 2 mm
- Ajuste de altura integrado através de excêntrico + 2 mm / – 2 mm
- Zamak niquelado

Selekta Pro 2035

Dobradiça = copo + dobradiça básica

Esquema de furação 52 x 9 mm

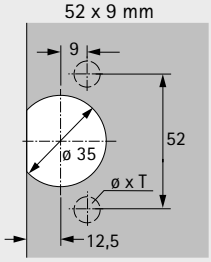

Esquema de furação 45 x 9,5 mm

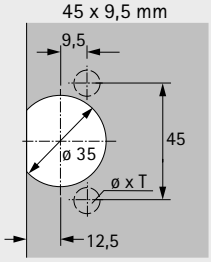

				para parafusar TX 32 / 52 x 9	Para embutir TX33 / 52 x 9	para parafusar TB 32	Para embutir TB 33	
Cobrimento mm	Fixação Perfuração	Bloqueio	Item	ø x T -	ø x T ø 10 x 11	ø x T -	ø x T ø 8 x 11	Emb.
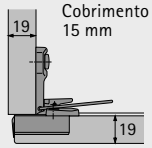			Copo	**1 078 866**	**1 075 604**	**1 083 439**	**1 080 575**	200 unid.
	Buchas expansíveis Furo ø 5 x 11	com	dobradiça básica	**9 037 328**	**9 037 328**	**9 037 328**	**9 037 328**	200 unid.
			Copo	**1 078 866**	**1 075 604**	**1 083 439**	**1 080 575**	200 unid.
	Para aparafusar furo ø 5 x 11	com	dobradiça básica	**9 037 323**	**9 037 323**	**9 037 323**	**9 037 323**	200 unid.

Dobradiça de montagem rápida de eixo simples com rolo oculto

- **Selekta Pro 2035 / 200 unid.**
- **Para System 32**

Avanço da porta e folga mínima com uma abertura de 90°

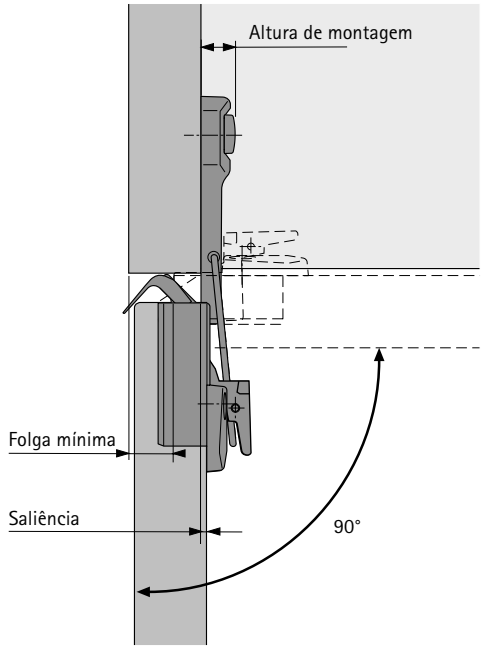

Exemplo de instalação, porta fechada

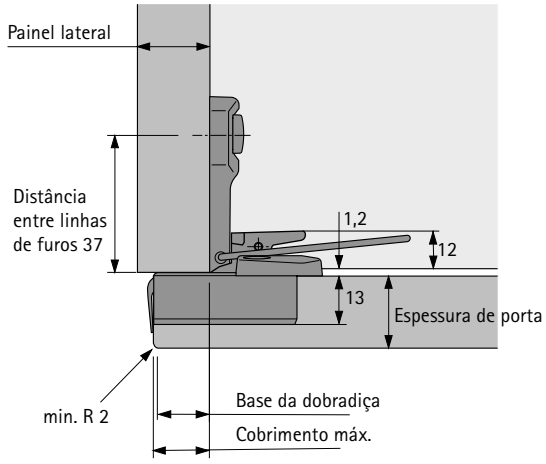

Ângulo de abertura e folga mínima (de acordo com a espessura da porta e das paredes laterais))

Cobrimento mm	Espessura da porta mm	Painel lateral mm						Folga mínima por porta mm (para 90°)
		15	16	18	19	22	25	
15	15			115°	115°	115°	115°	0,9
	16			115°	115°	115°	115°	1,1
	18			115°	115°	115°	115°	5,0
	19			115°	115°	115°	115°	6,4
	22							
	25							

Cobrimento máx.:	15 mm
Cobrimento mín.:	13 mm (afinação)
Base da dobradiça:	14 mm
Altura de montagem:	10 mm
Deslocamento da porta:	0,7 mm

Indicações

- Acessórios 266 - 269
- Critérios de qualidade, instruções de utilização e instruções de montagem 270 - 273

hettich.com/short/f5a68e

Dobradiça de caneco de montagem rápida com eixo simples e rolo

- **Acessórios**
- **Selekta Pro 2000 / Selekta Pro 2035**

- Graças a estes espelhos, as dobradiças Selekta Pro 2000 e Selekta Pro 2035 podem ser utilizadas para portas de vidro
- Cada dobradiça requer um furo para o copo da dobradiça e dois furos para os parafusos de fixação
- As anilhas e buchas em plástico transparente protegem a porta de vidro e garantem uma montagem segura das dobradiças na porta de vidro
- Espessura do vidro 5 - 6 mm
- Inclui 2 parafusos de fixação
- Zamak niquelado

Espelho para portas de vidro

Versão	Código	Unidade de embalagem
Para copo TH 32 (Selekta Pro 2000)	**0 077 943**	50 unid.
Para copo TX 32 / 52 x 9 (Selekta Pro 2000 / Selekta Pro 2035)	**1 081 304**	50 unid.
Para copo TB 32 (Selekta Pro 2000 / Selekta Pro 2035)	**0 010 075**	50 unid.

Exemplos de instalação da Selekta Pro 2000

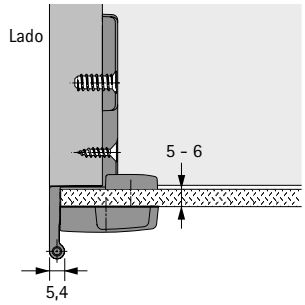

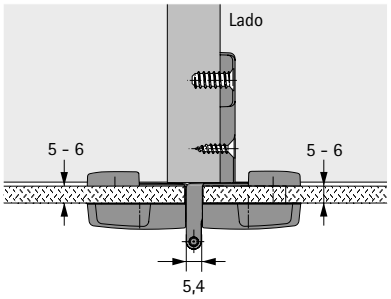

Esquema de furação

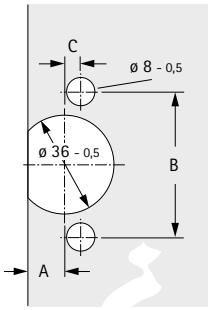

Utilização	Medida A em mm	Medida B em mm	Medida C em mm
Para copo TH 32	12,5	52	5,5
Para copo TX 32 / 52 x 9	12,5	52	9
Para copo TB 32	12,5	45	9,5

Indicações

- Critérios de qualidade, instruções de utilização e instruções de montagem 270 - 273

hettich.com/short/f5a68e

Dobradiça de caneco de montagem rápida com eixo simples e rolo

- **Acessórios**
- **Selekta Pro 2000 / Selekta Pro 2035**

- Pode ser usada com
  - Selekta Pro 2000
  - Selekta Pro 2000 dupla
  - Selekta Pro 2000 E
  - Selekta Pro 2035
- Pode ser usada com portas com cobrimento total, cobrimento parcial e para trabalhar por dentro
- Fixação simples à porta mediante parafusos
- Amortecimento regulável através de roda de ajuste
- Possibilidade montagem posterior
- Zamak niquelado

Amortecedor parafusável Silent System

Código	Unidade de embalagem
0 060 580	50 unid.
9 055 416	200 unid.

Instruções de colocação

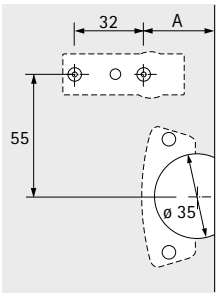

Montagem

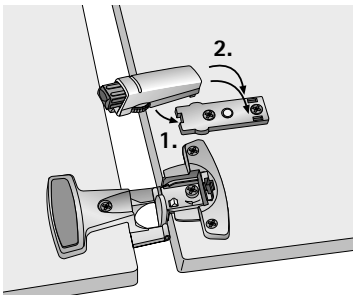

Cobrimento mm	Medida A em mm
15 / 16	37,5
11 / 12	33,8
5,5 / 6,5	28,3
a trabalhar por dentro	21,8

Número de amortecedores

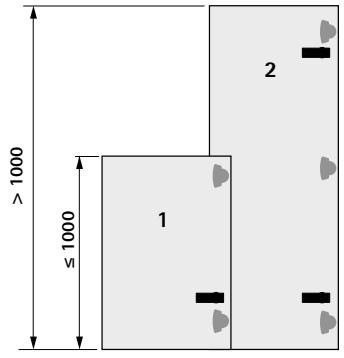

Indicações

- Critérios de qualidade, instruções de utilização e instruções de montagem 270 - 273

hettich.com/short/f5a68e

Tampa decorativa

- Indicado para Selekta Pro 2000 e Selekta Pro 2035
- Possibilidade de fornecimento de tampas de cobertura com inscrição personalizada mediante pedido
- Plástico

Cor	Código	Unidade de embalagem
cinza	**0 010 067**	50 unid.
cinza	**1 082 925**	2000 unid.
Preto	**1 076 200**	2000 unid.

Limitação da abertura 90° / 115°

- Pode ser usada com Selekta Pro 2000
- Inclui parafusos de fixação
- Zamak / aço niquelado

Ângulo de abertura °	Código	Unidade de embalagem
90	**0 043 039**	Conj. de 50
90	**9 020 624**	Conj. de 200
115	**0 043 052**	50 conj.
115	**9 020 627**	Conj. de 200

Proteção contra entalamento de vestuário

- Utilizável com Selekta Pro 2000
- Impede que o vestuário no roupeiro de entrada fique entalado na dobradiça
- Plástico branco

Versão	Código	Unidade de embalagem
Para TX 32 / 52 x 9	**9 076 430**	50 unid.
Para TX 32 / 52 x 9	**1 080 589**	500 unid.
Para TX 33 / 52 x 9 incl. parafusos	**9 076 431**	Conj. de 50
Para TX 33 / 52 x 9 incl. parafusos	**9 072 979**	Conj. de 500

Proteção contra entalamento de dedos

- Pode ser usada com Selekta Pro 2000
- Para colar no braço da dobradiça básica
- Plástico cinza

Versão	Código	Unidade de embalagem
Para cobrimento A12 (Porta / lateral = 16 / 16 mm) / A14 / A15 / A16	**9 091 015**	50 unid.
Para cobrimento A5,5 / A6,5 / A11 / A12 (Porta / lateral = 19 / 16 mm)	**9 091 016**	50 unid.

Batentes

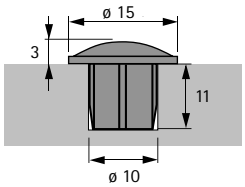

- Para furo ø 10 x 11 mm
- Plástico cinza / transparente

Código	Unidade de embalagem
9 145 687	100 unid.

Parafuso de fixação para dobradiça básica Selekta Pro 2000 / 2035

- Fenda em cruz PZ
- ø 6,3 x 14,5 mm (cabeça redonda)
- Aço niquelado

Código	Unidade de embalagem
9 021 314	500 unid.

Número de dobradiças por porta

A largura, a altura, o peso da porta, assim como a qualidade do material da porta, são fatores decisivos para o número de dobradiças necessárias. Os factores que efectivamente contam variam muito de caso para caso. Por isso, as quantidades indicadas no gráfico deverão ser entendidas como meros valores de referência._x0007_Em caso de dúvida, é aconselhável fazer um teste de montagem para experimentar, ou então optar por aplicar mais dobradiças. Em caso de dúvida, é aconselhável fazer um teste de montagem para experimentar, ou então optar por aplicar mais dobradiças.
A porta fica diante do lado do corpo do móvel, deixando lateralmente uma folga mínima, apenas suficiente para garantir a abertura da porta em segurança. No caso de portas com duas dobradiças, a distância entre elas deve corresponder, no mínimo, à largura da porta. No que se refere a cargas de peso elevado, é recomendável usar uma dobradiça adicional aprox. 100 mm abaixo da dobradiça superior.

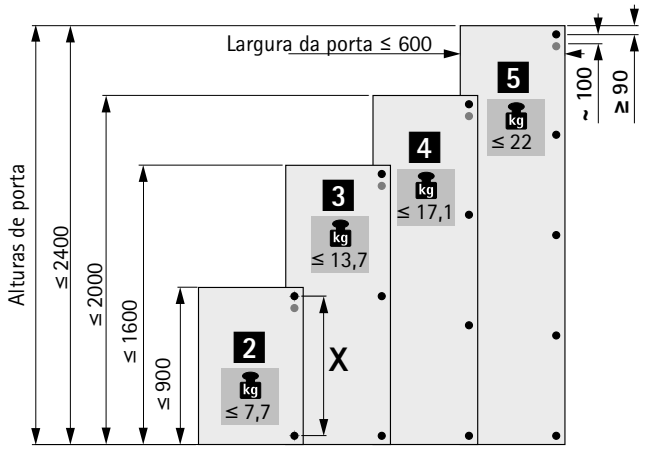

dobradiça básica

Para portas com cobrimento total,
para dobradiças no System 32

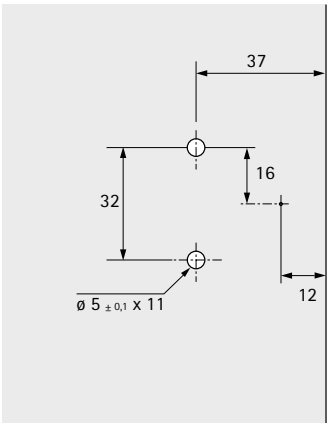

As tolerâncias de acabamento representadas no desenho têm de ser respeitadas.

Para portas a trabalhar por dentro as posições de perfuração devem ser recuadas em 20 mm.

Tolerâncias do copo

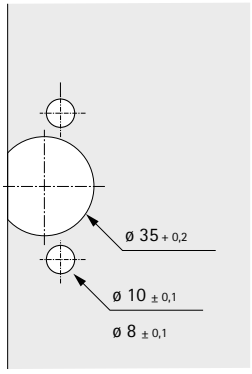

As tolerâncias de acabamento representadas no desenho têm de ser respeitadas.

Dobradiça de caneco de montagem rápida com eixo simples e rolo

- **Selekta**
- **Instruções de montagem Selekta Pro 2000**

Montagem do copo / Montagem da dobradiça básica

Para aparafusar

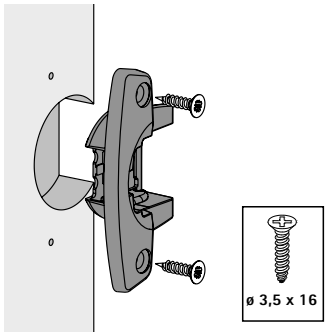

Para embutir

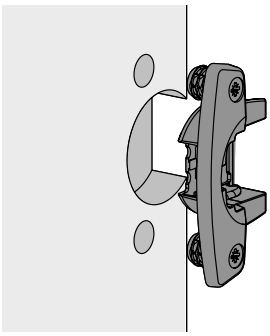

Para aparafusar

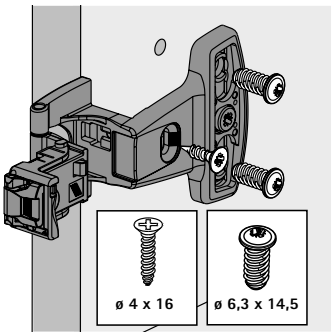

Com buchas de expansão pré-montadas

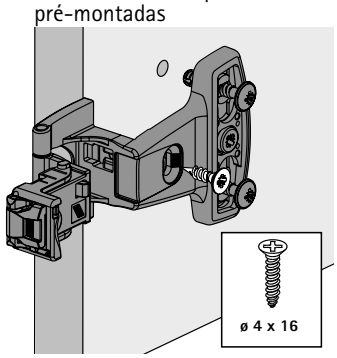

Montagem por encaixe

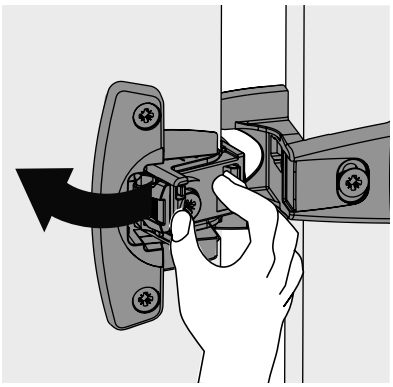

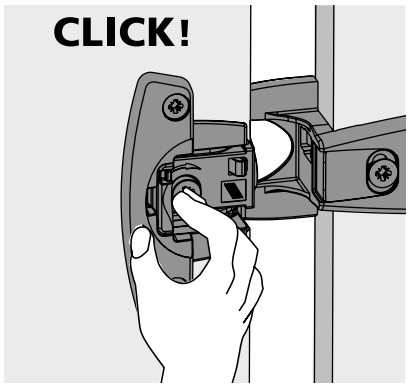

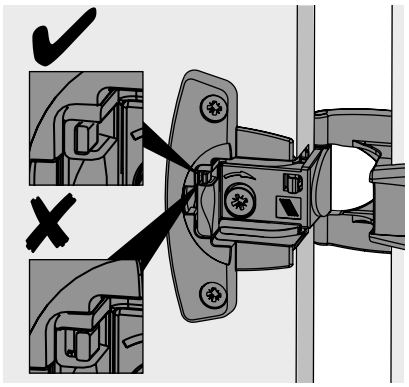

Ajuste do cobrimento / Ajuste da altura

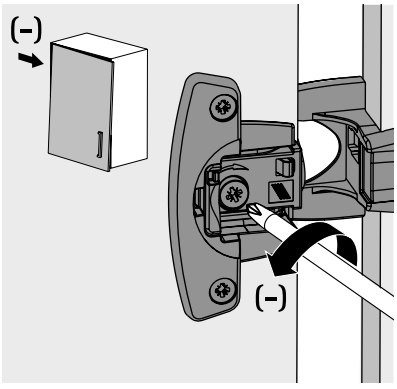

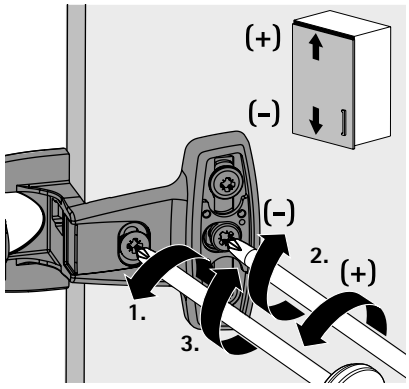

Desmontagem

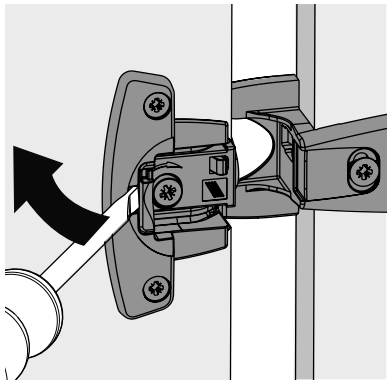

Dobradiça de caneco de montagem rápida com eixo simples e rolo

- **Selekta**
- **Instruções de montagem Selekta Pro 2035**

Montagem do copo / Montagem da dobradiça básica

Para aparafusar

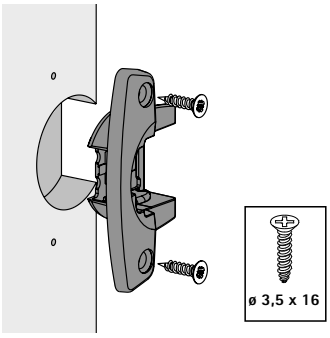

Para embutir

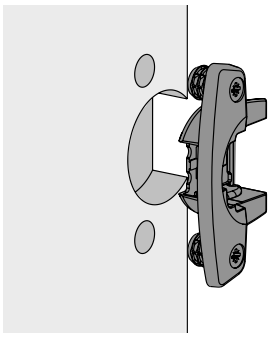

Para aparafusar

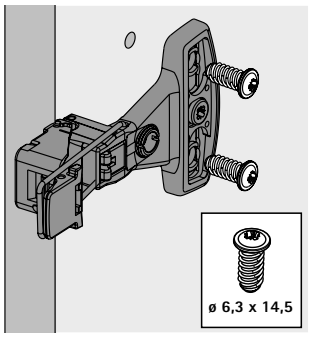

Com buchas de expansão pré-montadas

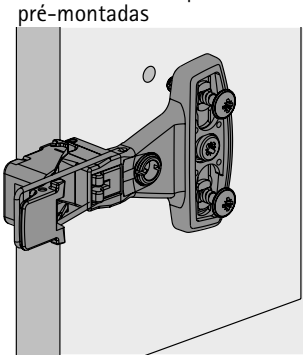

Montagem por encaixe

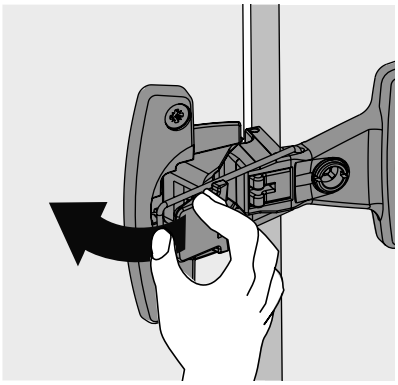

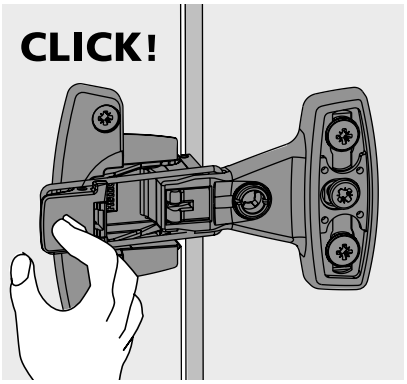

Ajuste do cobrimento / Ajuste da altura

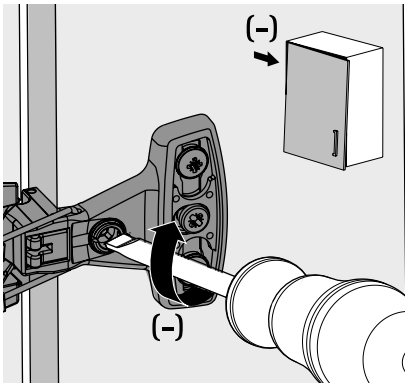

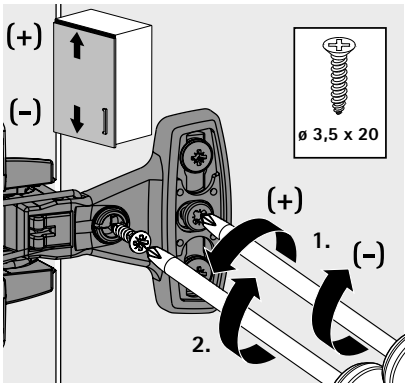

Desmontagem

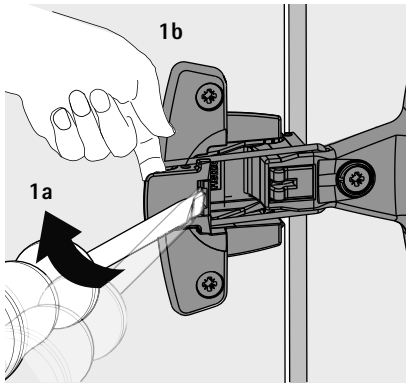

Qualidade de acordo com os requisitos

A qualidade das dobradiças é constantemente monitorada. São atendidos os diferentes requisitos de qualidade dos mercados e setores. As figuras abaixo representam,em princípio, alguns exemplos de processosde teste..

Area de aplicação
As dobradiças Hettich são adequadas para utilização na sala de estar, cozinha, casa de banho e mobiliário de escritório, tanto no sector privado como comercial.

Resistencia
Os níveis de qualidade indicados nos produtos cumprem os requisitos da norma EN 15570 e satisfazem os ensaios de sobrecarga de acordo com o nível mencionado. Por favor não hesite em contactar-nos para mais informações.

Teste de corrosão
As dobradiças Hettich atendem os requisitos de corrosão em conformidade com a norma EN 15570, em um ensaio de exposição à atmosfera úmida saturada durante 72 h, de acordo com a norma EN 6270.

Garantia de qualidade
Os processos de garantia de qualidade das dobradiças Hettich são certificados de acordo com a norma EN ISO 9001, certificação n.º DE8000209.

Teste de resistência

A porta é sujeita a um número determinado de operações de abertura e fechamento.

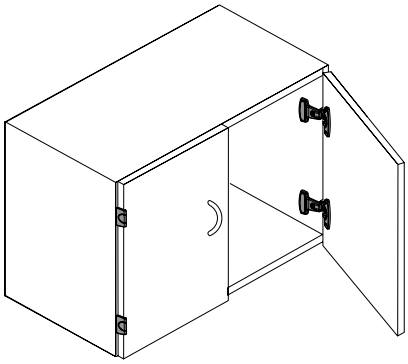

Ensaio de fechamento violento da porta

A porta é aberta 30° e, partindo dessa posição, fechada depois com força pela ação da queda de um peso mediante uma polia de desvio.

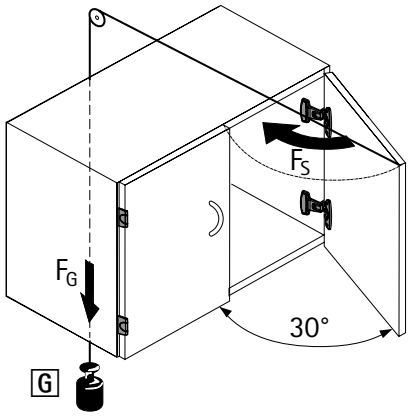

Teste horizontal

A porta é aberta demais com uma força de ensaio F definida.
(Este teste se aplica somente para as dobradiças com um ângulo de abertura < 135°.)

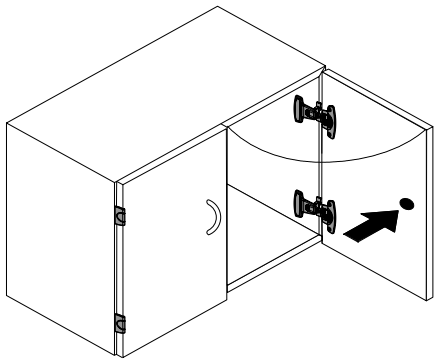

Teste vertical

A porta é sujeita a uma carga suplementar G definida e submetida a um número determinado de operações de abertura e fechamento.

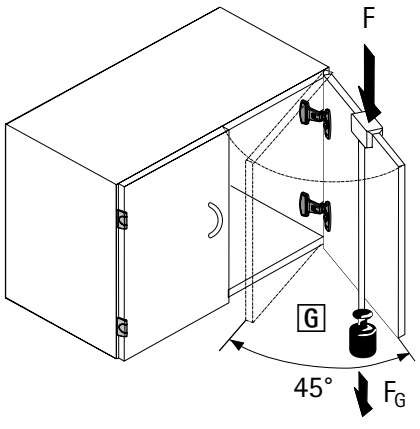

Implementar requisitos especiais do cliente
Para aplicações especiais, tais como portas dobráveis, armários nos quais são instalados frigoríficos ou abas, a gama de dobradiças especiais inclui o encaixe adequado.

Desenhos com materiais finos, construções de estrutura frontal ou caixas especiais sem furos para copos podem ser implementados com a mesma facilidade.

Para materiais finos:
Dobradiças para portas de vidro para portas com cobrimento total ou a trabalhar por dentro.

Para portas de fole:
Dobradiças centrais em vários desenhos.

Para móveis de frigorificos:
Dobradiça com braço liso e encaixe de arrasto para acoplamento de móveis e porta do frigorífico.

Para abas:
Dobradiças Markant para combinação com um suporte de abas.

Dobradiças especiais

Resumo

Vista geral da gama **276**

Hettich Technical Assistant

- **Montagem**
- **Ajuste**
- **Serviço**

hettich.com/short/8cfada

Dobradiças especiais

Vista geral da gama

Dobradiças para portas de vidro

277 - 279

Dobradiças centrais

280 - 282

Evisys, dobradiças-guia Kamat para móveis para frigorífico

284 - 286

ET 582 para móvel para frigorífico

287

Mecanismo de fixação da porta destinado ao móvel para frigorífico

288

Dobradiça para portas abatíveis com sistema de mola

289

Optimat Plus 4 FM, dobradiça automática para moldura frontal

290

Dobradiças para fresar

291

Dobradiça Sepa para fresagem

292

Dobradiças de aparafusar

293 - 294

Dobradiças de pivot

295 - 296

Dobradiças para portas abatíveis

297 - 298

Dobradiça especial

- **Dobradiça para portas de vidro ET 5150 / ET 5150 Z**
- **Para portas para trabalhar por dentro**

- Dobradiça para portas de vidro com mola para portas a trabalhar por dentro
- Ângulo de abertura 170°
- ET 5150 e puxador da porta de vidro: Instalação fácil com parafuso de aperto, não é necessária perfuração em vidro
- Quando se utiliza ET 5150 Z: é necessária uma perfuração em vidro ø 12 mm
- Dobradiça, incluindo protecção antiderrapante para colagem
- Formato da porta:
  - Altura = altura interna do armário - 4,4 mm
  - Com puxador da porta de vidro: Largura = largura interior do armário - 5 mm
  - Com outro puxador: Largura = largura interior do armário - 4 mm
- Zamak niquelado mate

Dobradiça para portas de vidro ET 5150

Item	Código	Emb.
Dobradiça para portas de vidro ET 5150	**0 024 908**	20 Conj.
Dobradiça para portas de vidro ET 5150 Z (necessário adicionalmente para altura da porta > 1000 mm)	**0 069 934**	10 unid.
Puxador para porta de vidro	**0 025 314**	20 unid.

ET 5150 / ET 5150 Z

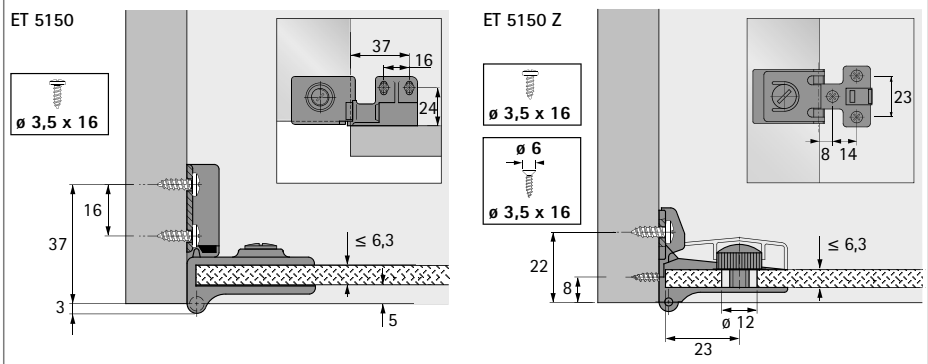

ET 5150 / ET 5150 Z

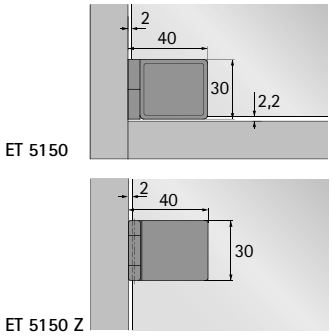

Puxador para porta de vidro

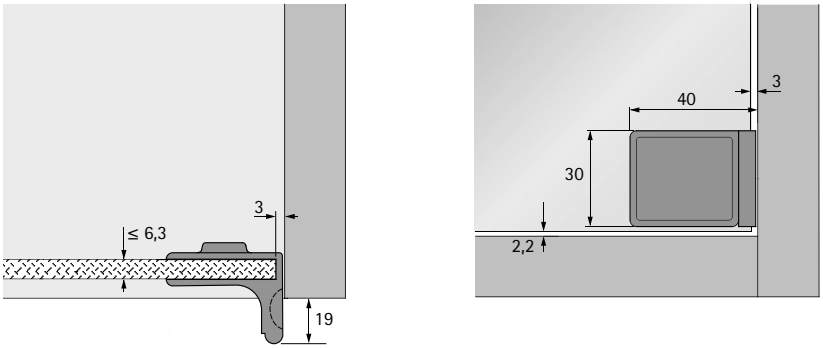

Nota

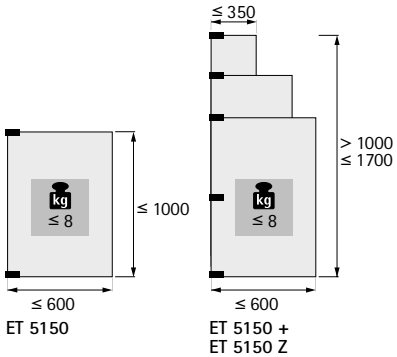

hettich.com/short/7dfc42

Dobradiça especial

- **Dobradiça para portas de vidro ET 5160**
- **Para portas com cobrimento total**

- Dobradiça para portas de vidro com mola para portas com cobrimento total
- Ângulo de abertura 170°
- Instalação fácil com parafuso de aperto, não é necessária perfuração em vidro
- Dobradiça, incluindo protecção antiderrapante para colagem
- Formato da porta:
  - Altura = altura interna do armário + 6,6 mm
  - Largura = Largura interior do armário + 23 mm
- Zamak niquelado mate

Dobradiça para portas de vidro ET 5160

Item	Código	Emb.
Dobradiça para portas de vidro ET 5160	**0 030 866**	20 Conj.
Puxador para porta de vidro	**0 025 314**	20 unid.

ET 5160

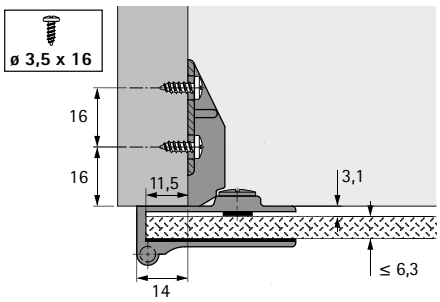

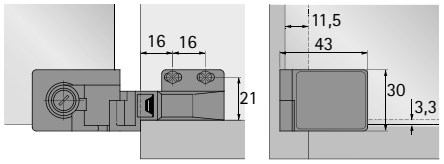

Nota

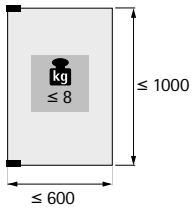

Puxador para porta de vidro

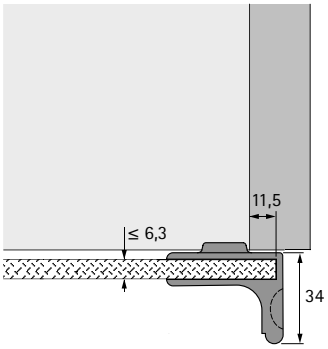

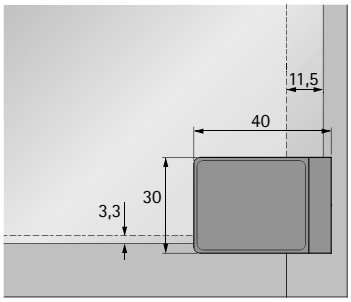

hettich.com/short/e97feb

Dobradiça especial

- **Dobradiça para portas de vidro ET 150**
- **Para portas para trabalhar por dentro**

- Dobradiça para portas de vidro sem mola para portas a trabalhar por dentro
- Ângulo de abertura 105°
- Instalação fácil com parafuso de aperto, não é necessária perfuração em vidro
- Incluindo a protecção antideslizamento pré-montada
- O parafuso de aperto no puxador de pressão pode ser utilizado para uma fechadura magnética da porta, por exemplo, com fecho magnético de pressão D7 / GP9
- Dimensão da porta:
  - Altura = altura interna do armário - 6 mm
  - Largura = Largura interior do armário - 5,6 mm
- Zamak niquelado mate

Dobradiça para portas de vidro ET 150

Item	Código	Emb.
Dobradiça para portas de vidro ET 150	**0 020 870**	20 Conj.
Puxador esquerdo	**0 020 871**	20 unid.
Puxador direito	**0 020 872**	20 unid.

ET 150 / Puxador de pressão

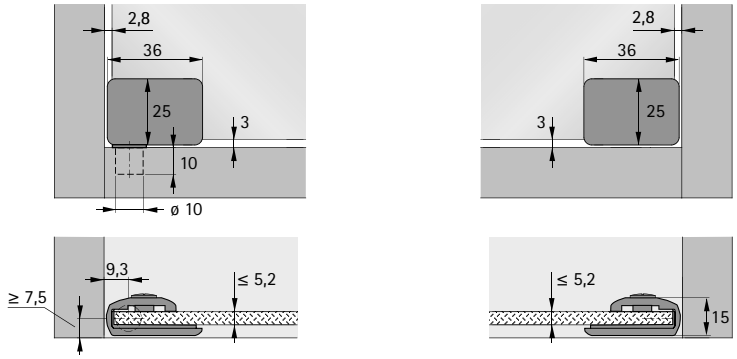

Nota

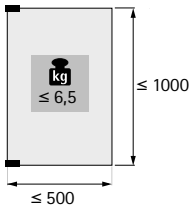

hettich.com/short/459679

Dobradiça especial

- **Dobradiça central**
- **Para portas sanfonadas, ângulo de abertura de 180°**

- Dobradiça central para portas sanfonadas
- Espessuras de porta a partir de 15 mm
- Mesmo esquema de furação para o painel da porta e o painel lateral, os dois painéis são montados em separado
- A folga pode ser continuamente ajustada desde a folga mínima até + 4 mm, o batente está sempre alinhado
- Ajuste gradual do deslocamento do eixo com 0 mm, 3 mm e 6 mm
- Zamak niquelado

Dobradiça central com deslocamento do eixo ajustável

Montagem do copo	Código	Emb.
com parafuso	**0 046 787**	10 unid.
para inserir à pressão	**0 052 095**	10 unid.
com parafuso	**1 004 126**	100 unid.
para inserir à pressão	**1 001 955**	100 unid.

Esquema de furação para montagem de aparafusar / para prensagem

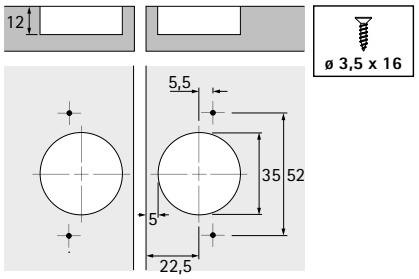

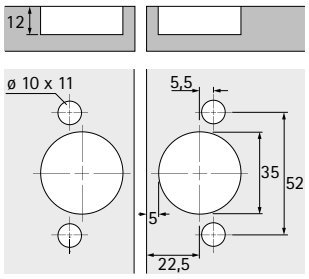

Cobrimento da porta

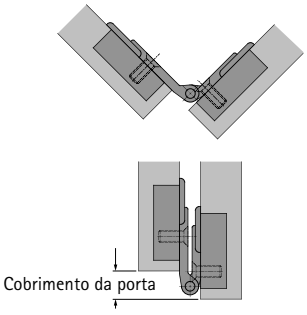

Deslocamento do eixo de rotação

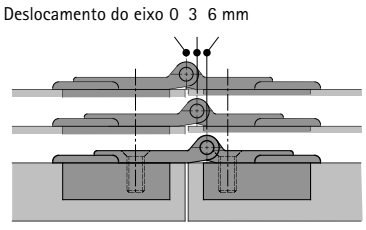

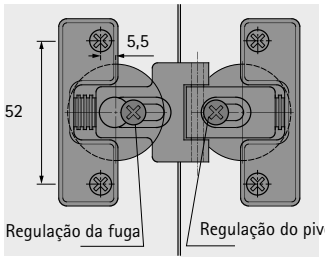

Deslocamento do eixo em mm	Cobrimento da porta em mm
0	0
3	6
6	12
Exemplar para folga = 3 mm	

hettich.com/short/a2c038

Dobradiça especial

- **Dobradiça central para fixar por encaixe**
- **Para portas sanfonadas, ângulo de abertura de 180°**

- Dobradiça central para portas sanfonadas
- Pode ser montado de forma centralizada ou com deslocamento do eixo
- As dobradiças centrais permitem unir rapidamente as folhas da porta, de baixo para cima, graças ao encaixe de correr
- Aço niquelado / plástico preto

Dobradiça central para fixar por encaixe as portas sanfonadas

Código	Emb.
0 079 373	10 unid.

Montagem central

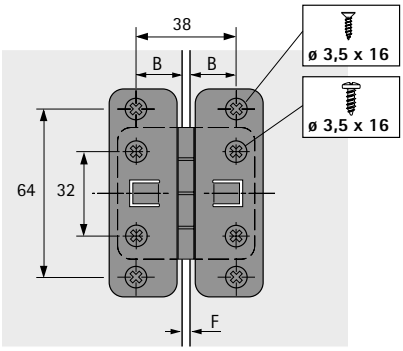

F	B
5	16,5
4	17
3	17,5
2	18
1	18,5

Observação:

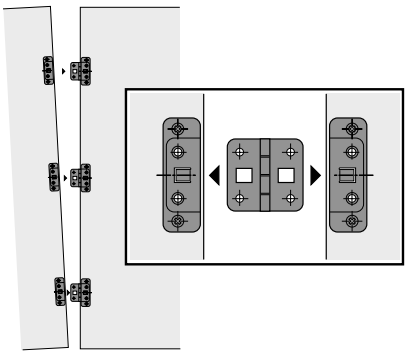

Montagem com deslocamento do eixo

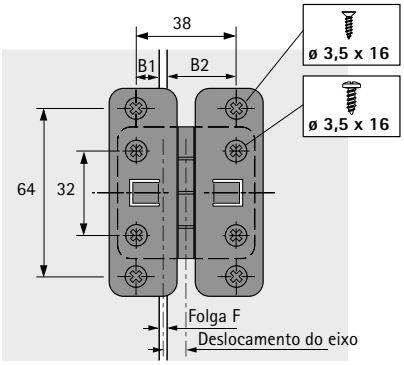

$$B1 = \frac{38 - \text{Folga}}{2} - \text{Deslocamento do eixo}$$

$$B2 = \frac{38 - \text{Folga}}{2} + \text{Deslocamento do eixo}$$

hettich.com/short/c79144

Dobradiça especial

- **Dobradiça central**
- **Para portas sanfonadas, ângulo de abertura de 180°**

- Dobradiça central para portas sanfonadas
- Pode ser montado de forma centralizada ou com deslocamento do eixo
- Movimento suave graças às anilhas com casquilhos
- Com eixo fixo em aço
- Aço niquelado

Dobradiça central 625

Código	Emb.
0 071 648	10 unid.
1 022 834	250 unid.

Montagem central

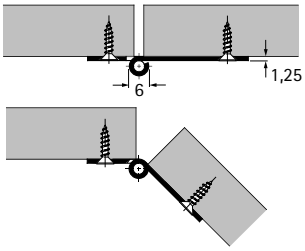

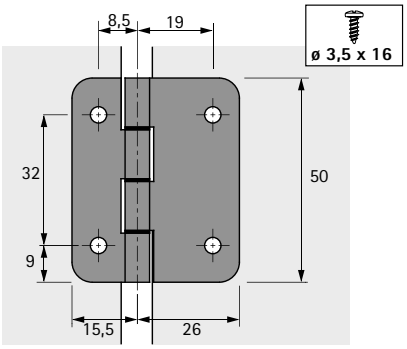

Montagem com deslocamento do eixo

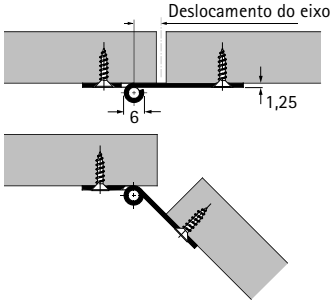

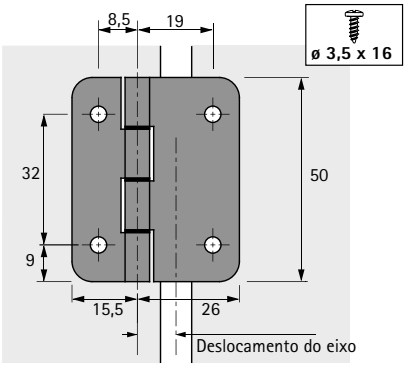

hettich.com/short/7f6bf5

Dobradiça-guia Evisys com grande capacidade de carga

New

Alta performance e resistência para um design de cozinha generoso

Design com grandes superfícies, móveis até ao teto e um padrão de folgas minimalista: esta é a cozinha de sonho de muitas pessoas. Mas quanto mais largas e altas forem as portas de móvel, mais pesadas são. E isso exige uma grande capacidade de carga. Foi por esse motivo que desenvolvemos uma solução de ferragem única, especificamente para portas de móvel extra-altas atrás das quais se instalam frigoríficos encastráveis com ligação fixa da porta: a dobradiça-guia com grande capacidade de carga chama-se Evisys. Esta ferragem inovadora reflete todo o nosso know-how para bem dos utilizadores. Em combinação com as dobradiças de porta fixa da Hettich, passa a ser possível operar com portas até 80 kg de peso – o que são mais 10 kg do que anteriormente. Sendo posicionado na parte superior da porta, o sistema Evisys assegura a estabilidade necessária no movimento rotativo e um padrão de folgas de alta precisão.

Elevada capacidade de carga para maior liberdade de design:
O sistema Evisys permite realizar, sem qualquer problema, soluções deportas de móvel extra-altas para frigoríficos encastráveis com um peso até 80 kg.

Estabilidade de portas de móvel extra-altas:
Evisys assegura a estabilidade necessária no movimento rotativo de portas extra-altas e pesadas de móveis – o que granate um padrão de folgas perfeito.

Amortecimento integrado oferece um aumento de conforto:
O sistema Evisys com amortecimento integrado também traz vantagens para a porta do frigorífico, uma vez que o efeito de amortecimento também assegura um fechamento suave e silencioso.

hettich.com/short/yf4lrkc

Saiba mais:
Pode obter inspiração e mais detalhes do produto no nosso site.

Dobradiça especial

- **Dobradiça-guia Evisys, grande capacidade de carga**
- **Para móveis para frigorificos, ângulo de abertura de 115°**

New

Evisys com e sem amortecimento

- Para frentes de móveis extra-altos
- Para móvel para frigorífico com um padrão de folga preciso
- Com e sem amortecimento
- Só em combinação com dobradiças de frigorífico Hettich
- Para larguras de porta até 750 mm
- Para portas até 80 kg de peso - em combinação com as dobradiças de frigorífico Hettich
- Aumento da capacidade de carga em 10 kg
- para parafusar
- Para carcaças com painéis laterais de 16, 18, 19 mm
- profundidade de instalação 41,5 mm
- Material Aço zincado
- Pode ser utilizado com porta à esquerda ou à direita

O conjunto inclui:

- Dobradiça
- Unidade de afinação
- Capa com sobrecalços para carcaças de 16, 18, 19 mm, antracite
- Sobrecalços, antracite
- Capa da unidade de afinação, antracite
- Parafusos de fixação
- Molde de perfuração
- Instruções de montagem

Item	Código	Emb.
Evisys com amortecimento	9 343 483	1 conj.
Evisys com amortecimento	9 343 486	24 conj.
Evisys sem amortecimento	9 343 488	1 conj.
Evisys sem amortecimento	9 343 512	24 conj.
Capas, branco	9 353 455	24 conj.

Montagem

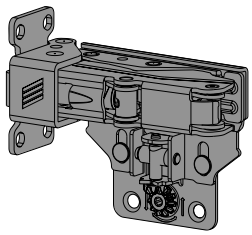

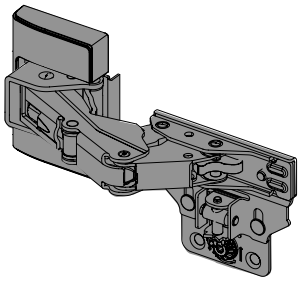

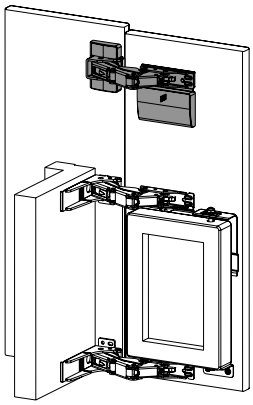

hettich.com/short/3i40evr

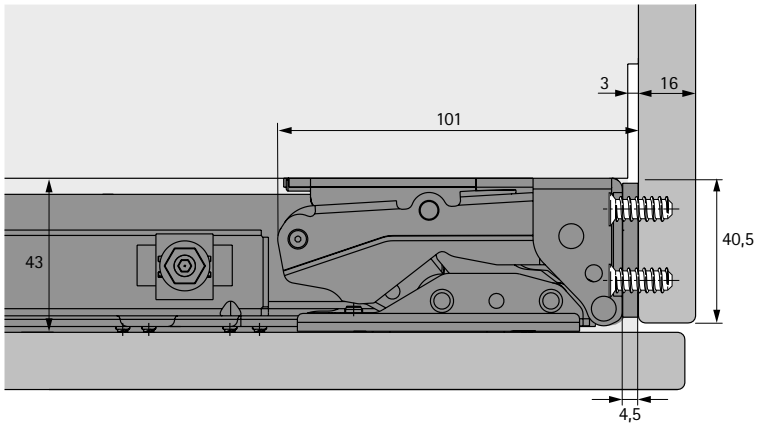

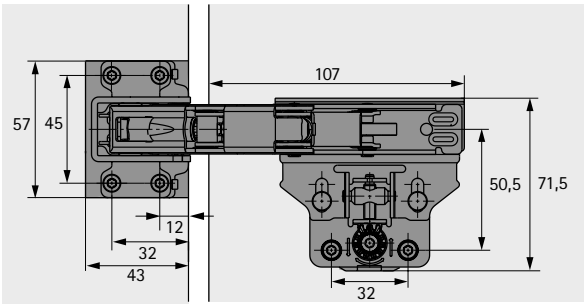

Dobradiça especial

- **Dobradiça de guia Kamat**
- **Para móveis para frigorificos, ângulo de abertura de 115°**

Dobradiça de guia Kamat

- Para frentes de móveis extra-altos
- Para móvel para frigorífico com um padrão de folga preciso
- Dobradiça guia de aparafusar
- Só pode ser utilizado em combinação com dobradiças Hettich K
- Para carcaças com painéis laterais de 19 mm ou 16 mm
- profundidade de instalação 41,5 mm
- Material Aço zincado

O conjunto inclui:

- Dobradiça
- Molde de perfuração
- Espaçador para armário de 16 mm
- Placas distanciadoras
- Tampa branca
- Parafusos de fixação
- Instruções de montagem

Código	Emb.
9 239 784	1 conj.
9 311 762	50 conj.

Capa decorativa Kamat cinza, opcional

Código	Emb.
9 248 766	50 unid.

Exemplo de paragem

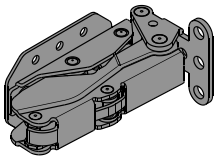

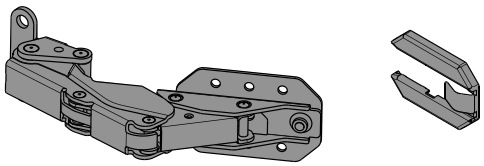

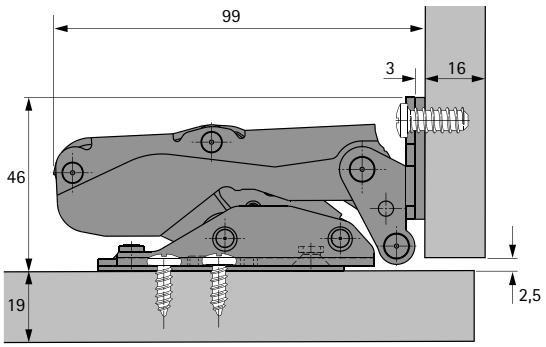

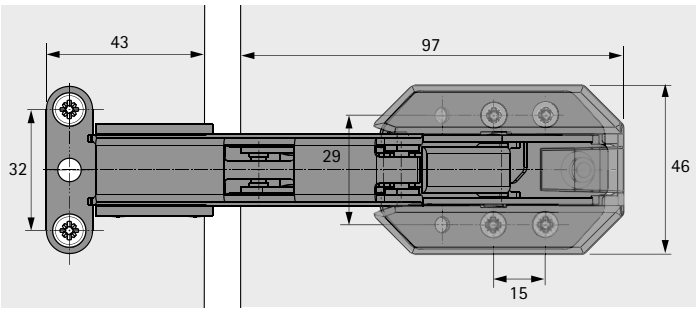

hettich.com/short/684a33

Dobradiça especial

- **ET 582**
- **Para móveis para frigorificos, ângulo de abertura de 95°**

- Dobradiça especial com rebaixo de dobradiça para móveis para frigorífico
- Diâmetro do copo 35 mm
- Profundidade do copo 12,8 mm
- Com mola
- Incl. Calço de montagem com placa de distância (distância = 3 mm) para cobrimento de 13 - 18 mm
- Ajuste do cobrimento integrado + 1 mm / - 1 mm
- Ajuste de profundidade integrado + 3 mm / - 3 mm
- Material do braço da dobradiça aço niquelado
- Material do copo da dobradiça Zamak niquelado
- Material placa distanciadora plástico branco

Dobradiça especial ET 582

Código	Emb.
0 072 134	10 unid.

Medidas de furação

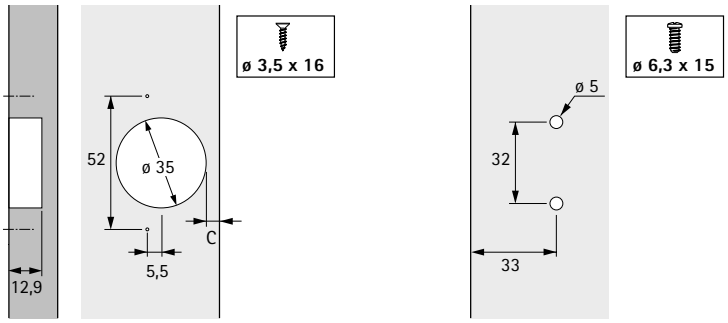

Nota

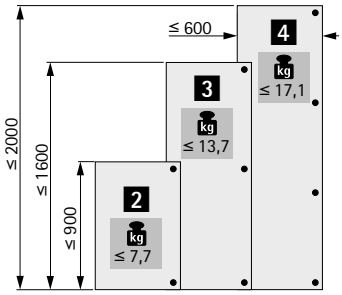

Exemplo de montagem

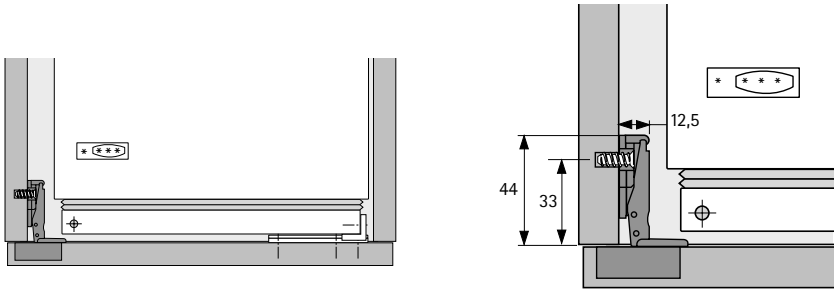

Nota

Para acoplar a porta do móvel à porta do frigorífico, pode ser utilizada uma ferragem de arrasto.

Calço de montagem com placa de distância = distância 3 mm		Calço de montagem sem placa de distância = distância 0 mm	
Medida C em mm	Cobrimento mm	Medida C em mm	Cobrimento mm
3,0	13,0	3,0	16,0
3,5	13,5	3,5	16,5
4,0	14,0	4,0	17,0
4,5	14,5	4,5	17,5
5,0	15,0	5,0	18,0

hettich.com/short/78c96b

Dobradiça especial

- **Mecanismo de fixação da porta destinado ao móvel para frigorífico**
- **Portas de batente convencionais**

- Indicado para frigoríficos de encastrar
- Permite a abertura simultânea da porta do móvel e do frigorífico
- Conjunto completo incluindo perfil de guia, adaptador do frigorífico e tampas
- Plástico branco

O conjunto inclui:
- 1 Perfil de guia
- 1 tampa para o perfil de guia
- 1 adaptador para a porta do frigorifico
- 1 tampa para o adaptador para a porta do frigorifico

Mecanismo de fixação da porta destinado ao móvel para frigorífico

Código	Emb.
9 079 390	1 conj.

Montagem

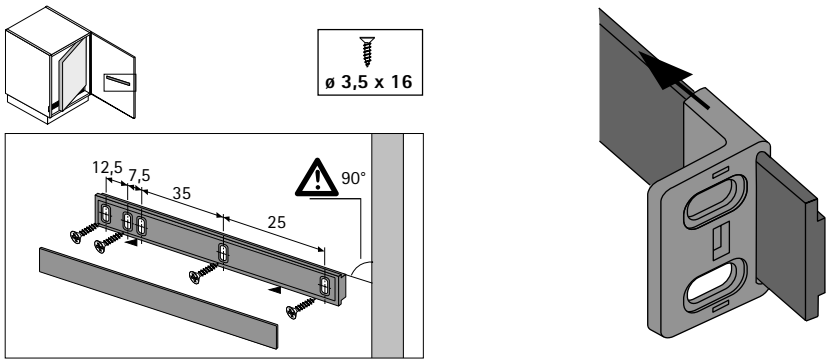

Montagem

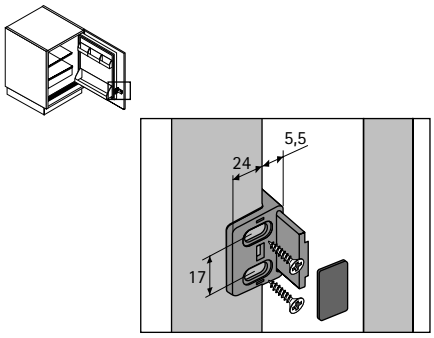

Exemplo de montagem

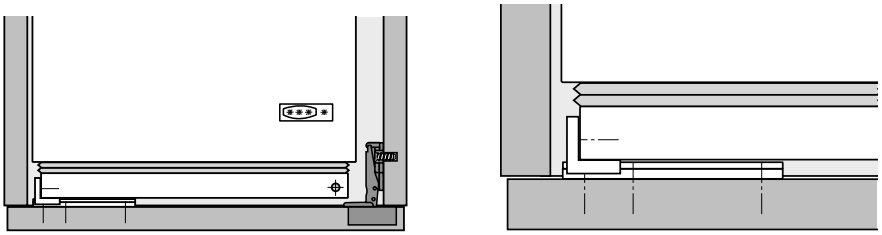

hettich.com/short/b1c2f2

Dobradiça especial

- **Dobradiça para portas abatíveiscom sistema de mola**
- **Para portas abatíveis**

- Para fixar duas secções em portas de marco frontal
- Teste de desgaste na aceção da norma DIN EN 15570 (nível 1)
- Ângulo de abertura 90°
- O sistema integrado de molas assegura tanto o bloqueio da porta na posição fechada como a fixação da tira de pilastro na posição aberta a 90° alinhada com a porta.
- O braço lateral plano é particularmente económico em termos de espaço
- Por exemplo, para utilização com uma ferragem de uma porta oscilo-deslizante KA 5740, ver sistemas de portas de correr
- Profundidade do copo 12,8 mm
- Zamak niquelado

Dobradiça para portas abatíveis

Código	Emb.
0 060 832	10 unid.
1 019 879	200 unid.

Exemplo de montagem

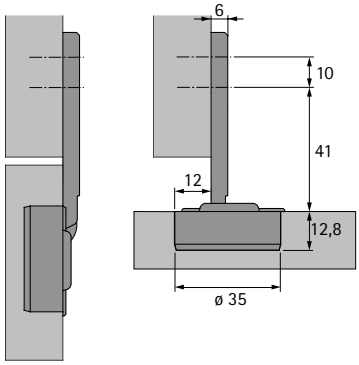

Esquema de furação

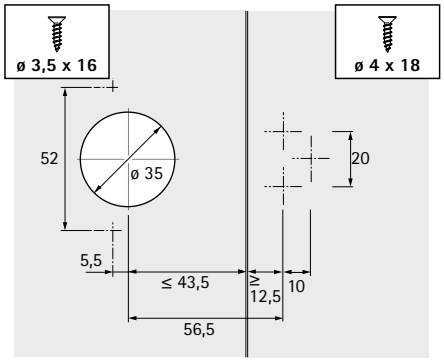

Exemplo de montagem

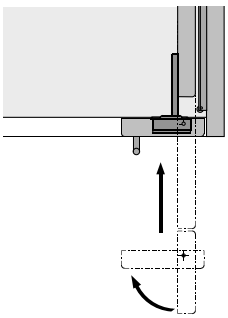

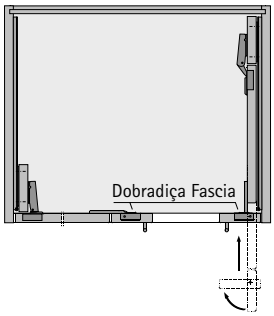

Nota

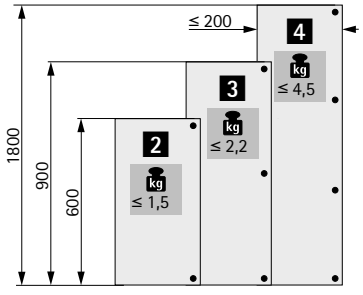

hettich.com/short/f96616

Dobradiça especial

- **Optimat Plus 4 FM**
- **Dobradiça para moldura frontal, ângulo de abertura de 110°**

- Indicado para molduras de todas as larguras
- Classificação de qualidade segundo a norma EN 15570, nível 1
- Espessuras de porta a partir de 13 mm
- Diâmetro do copo 35 mm
- Profundidade do copo 11 mm
- Com função de fecho automático
- Cobrimento da porta mín. 37 mm (braço da dobradiça alinhado com o rebordo da carcaça)
- Distância ao copo de 2,5 mm
- Ajuste do cobrimento + 1,5 mm / - 1,5 mm
- Regulação da altura + 2 mm / - 2 mm
- Aço niquelado

Optimat Plus 4 FM

Código	Emb.
9 072 548	50 unid.

Medidas de furação Porta com moldura

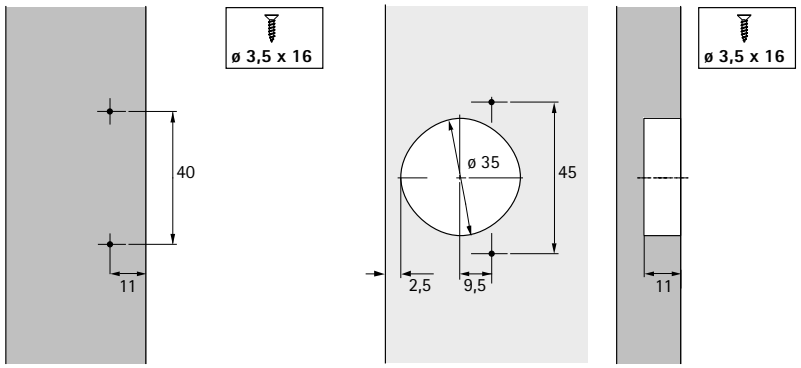

Exemplo de montagem

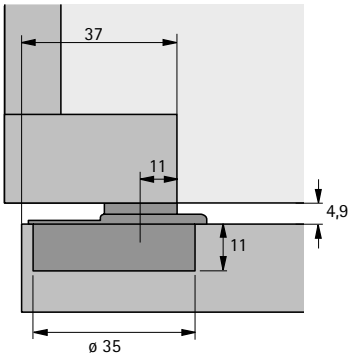

Número de dobradiças por porta

O formato, o peso e a qualidade do material da porta são fatores decisivos para o número necessário de dobradiças. A distância entre as dobradiças superior e inferior deve ser pelo menos tão grande como a largura da porta.

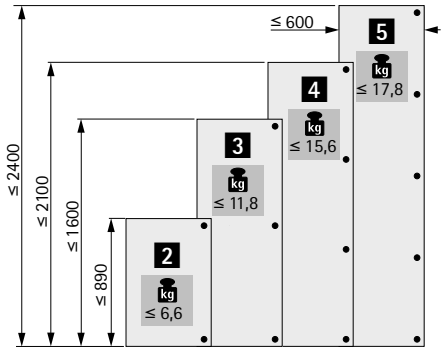

Folga mínima por porta

Espessura da porta mm	Distância C mm 2,5
16	4,2
19	6,7

hettich.com/short/bc9876

Dobradiça especial

- **Dobradiça para fresar**
- **Para uma espessura da placa 18 – 50 mm, Ângulo de abertura 180°**

- Para diversas aplicações (portas giratórias, portas dobráveis, abas, tampas de cofre, etc.)
- Para fresagem
- Ângulo de abertura 180°
- Inclui parafusos de fixação
- Zamak imitação de aço inoxidável escovado

Dobradiça para fresar

Espessura de porta	máx. kg 2 dobradiças	**Código**	Emb.
18 - 25	7	**9 133 178**	2 unid.
22 - 30	10	**9 133 179**	2 unid.
28 - 40	20	**9 133 191**	2 unid.
35 - 50	30	**9 133 192**	2 unid.

Esquema de fresagem

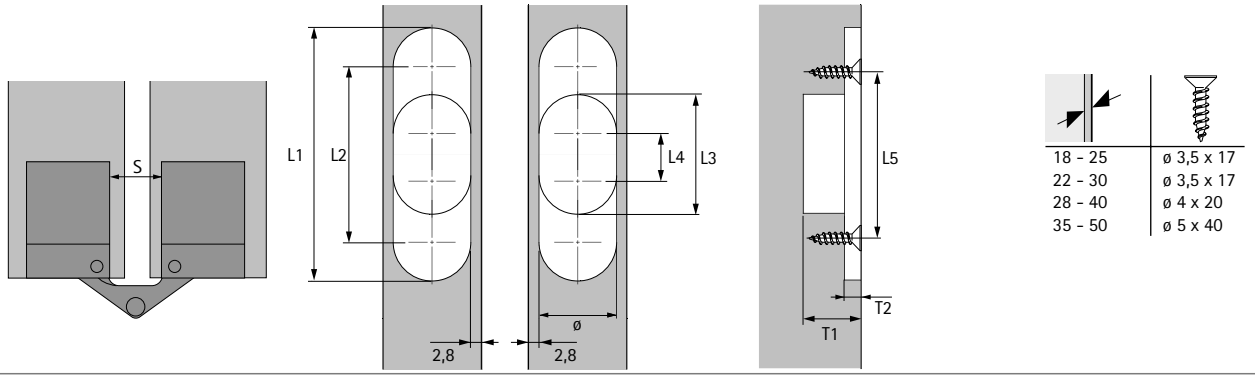

Dimensões de fresagem

Espessura de porta	Dimensões								
mm	ø mm	L1 mm	L2 mm	L3 mm	L4 mm	L5 mm	T1 mm	T2 mm	S mm
18 - 25	13,5	44,5	31	18,8	5,3	31	20	5	8,9
22 - 30	13,5	61,5	48	31,7	18,2	46,5	18,5	6,5	8,5
28 - 40	16	70,1	54,1	34,2	18,2	51,5	24,2	7,2	11,3
35 - 50	18,6	94,3	75,7	54,6	36	73,6	28,5	9,5	13,6

hettich.com/short/ea61f5

Dobradiça especial

- **Dobradiça Sepa**
- **Para fresar, Ângulo de abertura 180°**

- Para diversas aplicações (portas giratórias, portas dobráveis, abas, tampas de cofre, etc.)
- Para fresagem
- Ângulo de abertura 180°
- Latão mate

Dobradiça Sepa

Comprimento mm	máx. kg 2 dobradiças	máx. kg 3 dobradiças	**Código**	Emb.
39	12	18	**0 046 848**	10 unid.

Esquema de fresagem para medida da dobradiça 39 mm

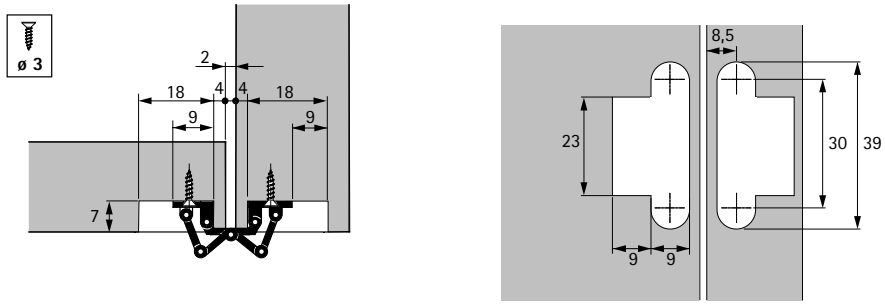

Nota

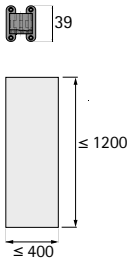

hettich.com/short/fdbeaa

Dobradiça especial

- **Dobradiça de parafusar**
- **Ângulo de abertura 90°**

- Para todos os campos de aplicação onde a furação do copo não for possível
- Portas para trabalhar por dentro / com cobrimento total
- Dobradiça com mola utilizável também como dobradiça para portas eleváveis ou abatíveis de pouco peso sem compasso
- Ângulo de abertura 90°
- Aço niquelado

Sobrecalço de 2 mm

- Para reduzir o cobrimento
- Possibilidade sobreposição
- Atenção: Se forem utilizadas placas distanciadoras, os parafusos de fixação devem ser correspondentemente mais compridos.
- Plástico branco

Dobradiça de parafusar

Item	Código	Emb.
Dobradiça de aparafusar com mola	**0 019 639**	50 unid.
Dobradiça de parafusar sem mola	**0 019 640**	50 unid.
Sobrecalço de 2 mm	**0 019 641**	50 unid.

Esquema de furação para porta com cobrimento total

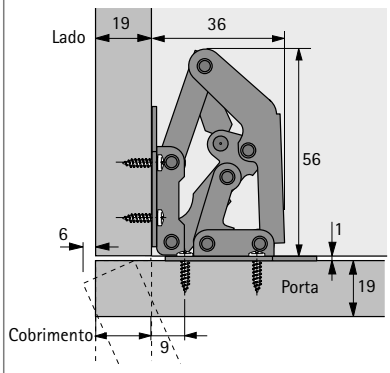

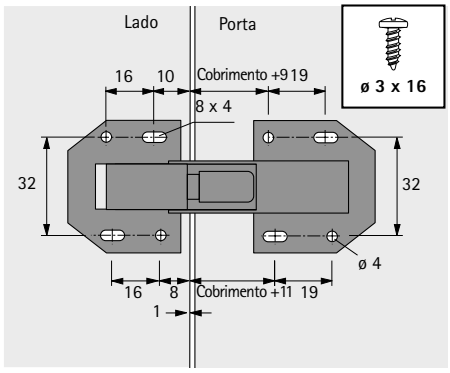

Sequência de montagem

- Aparafusar a dobradiça através dos furos oblongos
- Alinhar a porta
- Colocar parafusos adicionais nos furos redondos

Esquema de furação para porta a trabalhar por dentro

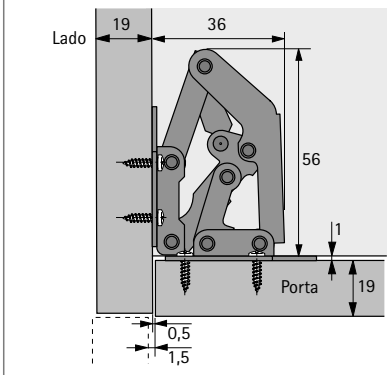

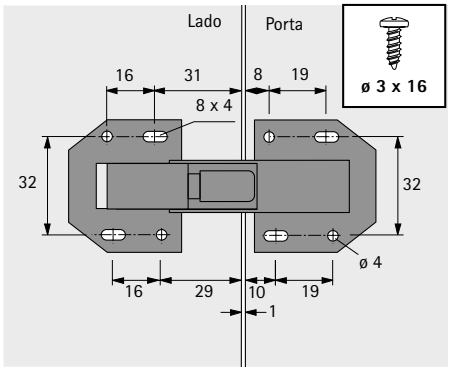

hettich.com/short/ef745a

Dobradiça especial

- **Dobradiça de parafusar Mini**
- **Ângulo de abertura 90°**

- Dobradiça de aparafusar com mola
- Para todos os campos de aplicação onde a furação do copo não for possível
- Para portas com cobrimento
- A dobradiça é utilizada essencialmente em portas pequenas
- Ângulo de abertura 90°
- Aço niquelado

Dobradiça de parafusar Mini

Código	Emb.
0 020 126	50 unid.

Esquema de furação para porta com cobrimento total

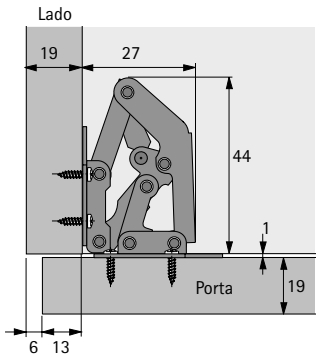

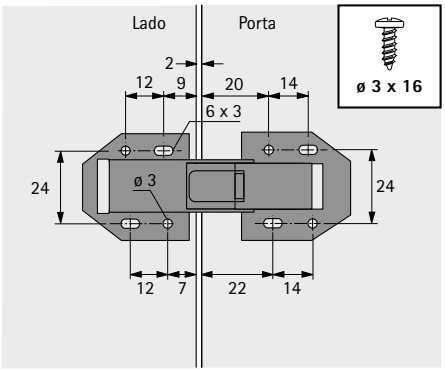

Sequência de montagem

- Aparafusar a dobradiça através dos furos oblongos
- Alinhar a porta
- Colocar parafusos adicionais nos furos redondos

hettich.com/short/01c915

Dobradiça especial

- **Dobradiça de pivot**
- **Para portas para trabalhar por dentro**

- Para portas a trabalhar por dentro
- Ângulo de abertura 140°
- Fácil montagem e ajuste lateral simples das portas
- Para portas com 16 - 20 mm de espressura
- Altura da porta = altura interior do corpo do móvel - 5 mm
- Inclui mancal de plástico preto e branco
- Aço niquelado, zinco cru, plástico branco / preto

Dobradiça de pivot

Código	Emb.
0 069 933	10 unid.

Esquema de furação do corpo do móvel / porta

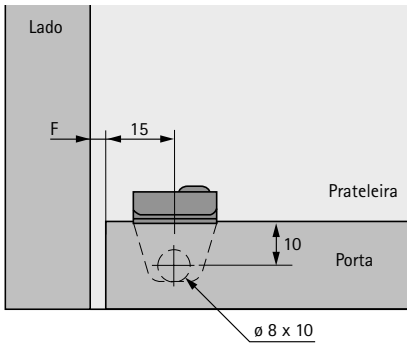

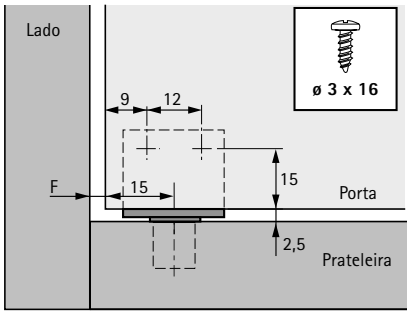

Formato da porta / peso da porta

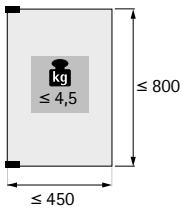

Espessura da porta mm	Folga F em mm
16	1,2
17	1,5
18	2,0
19	2,5
20	3,0

hettich.com/short/4116b7

Dobradiça especial

- **Dobradiça de pivot**
- **Para portas para trabalhar por dentro**

- Dobradiça pivotante para portas para trabalhar por dentro
- Utilizável em portas de 15 - 21 mm de espessura
- Ângulo de abertura 110°
- Altura da porta = altura interior do corpo do móvel - 4 mm
- Fácil instalação: a porta pode ser facilmente pendurada ou desencaixada utilizando pinos de mola de montagem móvel
- Regulação lateral da porta: mover a aba até obter o padrão de junta desejado, depois fixá-la nesta posição.
- Plástico branco

Dobradiça de pivot

Código	Emb.
0 006 731	200 Conj.

Esquema de furação

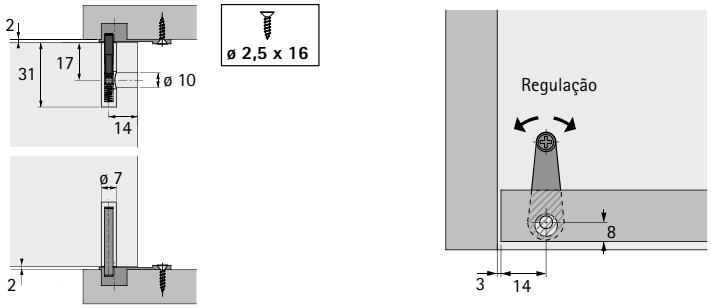

Esquema de furação do corpo do móvel

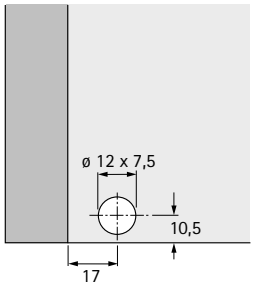

Nota

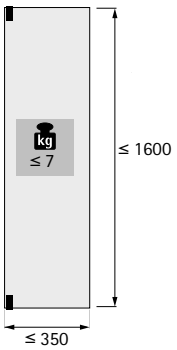

hettich.com/short/9c31d5

Dobradiça especial

- **Dobradiça para porta abatível Markant 7.1**
- **Para abas com cobrimento**

- Dobradiça de aba para abas com cobrimeto
- Classificação de qualidade segundo a norma EN 15828, nível 2
- Formato da porta largura x altura: 600 mm x 450 mm
- Peso da porta 3,5 kg
- Diâmetro do copo 35 mm / Profundidade do copo 11,8 mm
- Montagem separada do calço de montagem e do braço da porta
- Ajuste de profundidade integrado + 2 mm / - 2 mm
- Regulação da altura através do calço de montagem
- Somente pode ser utilizada em conjunto com suportes da porta
- Zamak / aço niquelado
- Os calços de montagem das dobradiças SlideOn devem ser encomendadas separadamente

Dobradiça para porta abatível Markant 7.1

Código	Emb.
0 046 849	1/25 Conj.

Distância entre linhas de furos LR 37 mm	N.º de encomenda / Distância D mm				Emb.
	0,0	**1,5**	**3,0**	**5,0**	
Placa de montagem em cruz para parafusar	**1 079 197**	**1 079 198**	**1 079 199**	**1 079 200**	1/400 unid.

Distância entre linhas de furos LR 37 mm	N.º de encomenda / Distância D mm				Emb.
	0,0	**1,5**	**3,0**	**5,0**	
Calço de montagem em cruz com parafusos EURO pré-montados	**1 079 221**	**1 079 222**	**1 079 223**	**1 079 224**	1/400 unid.

Esquema de furação do corpo do móvel / Aba

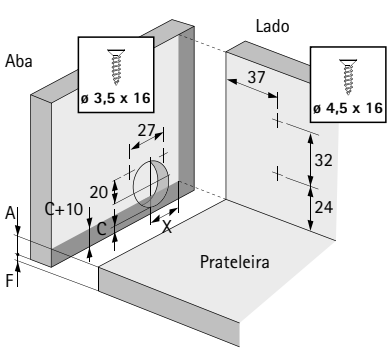

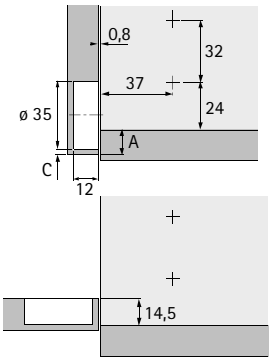

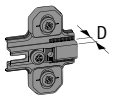

D mm	X mm
0	**23,5**
1,5	**25**
3	**26,5**
5	**28,5**

Folga mínima exigida abaixo da aba

Distança C mm	Cobrimento A mm	Espessura da aba mm											
		16	18	20	22	24	26	28	30	32	34	36	38
3	13	0,4	0,8	1,2	1,8	2,4	3,2	4,3	5,9	7,7	9,6	11,5	13,3
4	14	0,4	0,8	1,2	1,8	2,4	3,2	4,2	5,6	7,2	9,1	10,9	12,7
4,5	14,5	0,4	0,8	1,2	1,8	2,4	3,2	4,2	5,6	7,2	9,1	10,9	12,7
5	15	0,4	0,7	1,1	1,6	2,3	3,1	4,0	5,2	6,7	8,5	10,2	12,0
6	16	0,4	0,7	1,1	1,6	2,3	3,0	3,8	4,9	6,2	7,9	9,5	11,3
7	17	0,4	0,6	1,0	1,5	2,1	2,9	3,6	4,6	5,7	7,3	8,8	10,6

Dobradiça especial

- **Dobradiça para porta abatível Markant 11**
- **Para abas com cobrimento**

- Dobradiça de aba para abas com cobrimeto
- Classificação de qualidade segundo a norma EN 15828, nível 2
- Montagem separada do painel do fundo e do da porta
- Ajuste da aba através do ajuste da altura, lateral e profundidade
- Mesmas dimensões de furação no painel do fundo e no da porta
- Fresamento da madeira de ambas as partes escondido pela borda de cobertura
- Com a porta aberta sem ajuste da altura, o painel e a porta estão alinhados do lado de dentro
- Somente pode ser utilizada em conjunto com suportes da porta
- Zamak niquelado

Dobradiça para porta abatível Markant 11

Código	Emb.
0 040 242	20 unid.
9 046 480	100 unid.

Exemplo de montagem

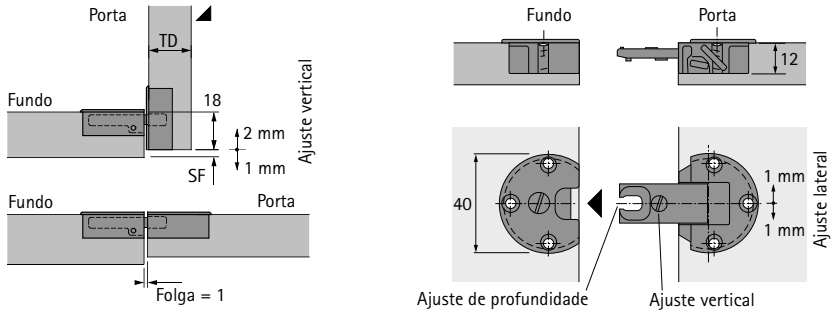

Esquema de furação

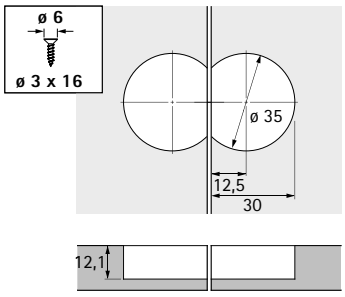

Espessura da porta TD mm	Folga mínima SF mm
16	1,0
17	2,0
18	3,0
19	3,5
20	4,5

Nota

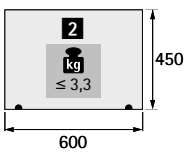

hettich.com/short/22b2da

Push to open Silent para portas de batente

Sem puxador nem esforço

Um design de móveis sem puxadores transmite clareza e leveza. O sistema Push to open Silent para portas de batente oferece conforto que mima o utilizador: abertura fácil e fiável. Fechar com suavidade e amortecimento.

O sistema Push to open Silent pode ser montado posteriormente e com facilidade no corpo e é compatível com todos os tipos de móveis. Prescinde completamente da eletricidade. 100% de conforto, 0% de fios.

Design puristico de mobiliáro:
Design sem puxadores em todas as dimensões de portas e construções de móveis comuns.

Abertura sem puxadores, fecho amortecido:
Graças a uma combinação de push to open e dobradiças amortecidas.

Instalação rápida e fácil:
A caixa pode ser facilmente montada na linha de furos padrão existente.

hettich.com/short/6a155f

Saiba mais:
Pode obter inspiração e mais detalhes do produto no nosso site.

Sistema de abertura para frentes de móveis sem puxadores com função de fecho amortecido

- **Push to open Silent para portas de batente**
- **para parafusar**

- Para utilização com dobradiças automáticas amortecidas
- Para portas com cobrimento total, a cobrir 1/2 ilharga e a trabalhar por dentro
- Para aplicações em cantos
- Grande amplitude de ajuste de + 4 / - 2 mm
- Curso de ativação 1,4 mm
- Curso 45 mm
- c x l x a (mm): 155 x 60 x 32 (22)
- Incl. 4 pilhas AA
- Material: plástico

Push to open Silent para portas de batente

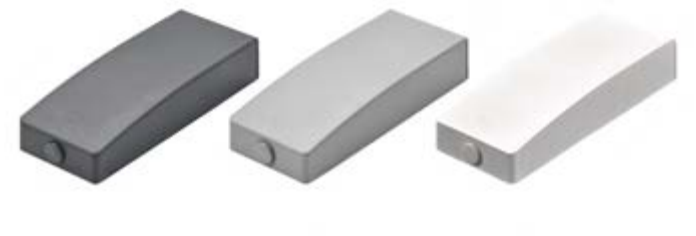

O conjunto inclui:
- 1 unid. Push to open Silent
- 1 saco com acessórios de fixação
- 1 unid. Instruções de montagem

Cor	Código	Emb.
antracite	**9 239 087**	1 conj.
branco	**9 239 088**	1 conj.
cinza	**9 239 099**	1 conj.

Esquemas de furação

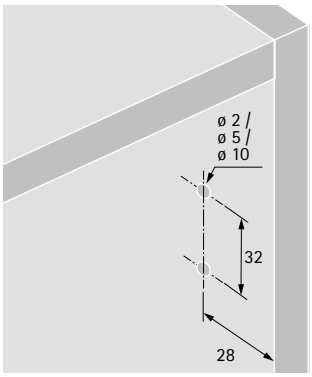

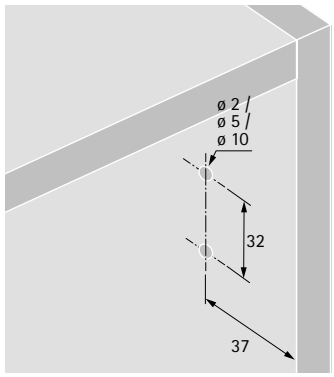

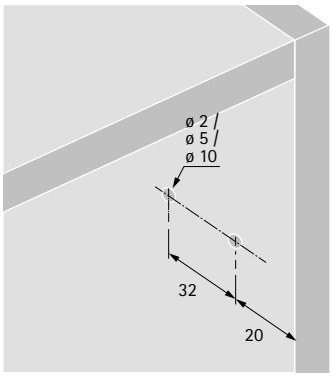

Push to open Silent Quantidade por porta de batente

As dimensões especificadas referem-se à utilização de uma unidade Push to open Silent cada em combinação com dobradiças Sensys.

Os fatores mais importantes a considerar aqui são:

- número de dobradiças utilizadas,
- dimensões da porta
- peso da porta.

Ver gráfico

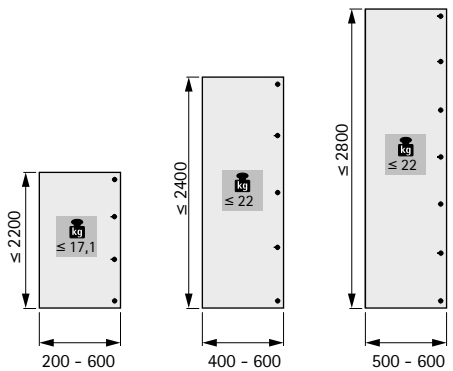

Push to open para dobradiças

Simples e sem puxador é simplesmente bom
Basta exercer uma ligeira pressão na porta para que o sistema Push to open a leve a uma posição adequada para meter os dedos e a abrir. Dependendo da aplicação, a porta fica na posição final do êmbolo de abertura ou abre-se por completo. Para fechar a porta, basta premir de novo a porta.

Implementação inteligente de design de mobiliário sem puxadores:
O que está a dar é não haver puxadores – seja na sala seja na cozinha.

Design flexivel dos formatos das portas:
Push to open para dobradiças oferece a solução certa para cada formato.

Ofercer mais com pouco esforço:
Com processos de produção inalterados e montagem simples.

hettich.com/short/365364

Saiba mais:
Pode obter inspiração e mais detalhes do produto no nosso site.

Sistema de abertura Push to open para frentes de móveis sem puxadores

- **Push to open para dobradiças**
- **Resumo**

Push to open para dobradiças

- **Resumo da gama / comparação técnica** **304 – 305**
- **Áreas de aplicação / Recomendação de utilização** **306 – 307**

Pino Push to open

- **Para aparafusar** **308 – 309**
- **Para furar** **310 – 311**

Pino Push to open forte

- **Para aparafusar** **312 – 313**
- **Para furar** **314 – 315**

Ímã Push to open

- **Para aparafusar** **316 – 317**
- **Para furar** **318 – 319**

Acessórios

- **Push to open Lock para aparafusar / para furar** **320**
- **Adaptador de design para variantes de perfuração push to open** **321**
- **Contra-placas para ímã push to open** **322**

Informações técnicas

- **Montagem** **306 – 307**

Sistema de abertura para frentes de móveis sem puxador

- **Push to open para dobradiças**
- **Resumo da gama / comparação técnica**

	Pino Push to open	Pino Push to open para furar	Pino Push to open forte
Página	308 - 309	310 - 311	312 - 313
Aplicação	▸ Dobradiças automáticas	▸ Dobradiças automáticas	▸ Dobradiças automáticas ▸ Para utilização em combinação com, por exemplo, portas particularmente altas e/ou pesadas
Opção de montagem	▸ com cobrimento total da espessura da ilharga ▸ a cobrir meia espessura da ilharga ▸ a trabalhar por dentro	▸ com cobrimento total da espessura da ilharga	▸ com cobrimento total da espessura da ilharga ▸ a cobrir meia espessura da ilharga ▸ a trabalhar por dentro
Montagem	▸ Para aparafusar	▸ Para furar	▸ Para aparafusar
Material / Cor	Plástico ▸ Anthrazit ▸ cinzento luminoso ▸ Branco	Plástico ▸ Anthrazit ▸ cinzento luminoso ▸ Branco	Plástico ▸ Anthrazit ▸ cinzento luminoso ▸ Branco

Pino Push to open forte	Ímã Push to open	Ímã Push to open	Adaptadores de design
314 - 315	316 - 317	318 - 319	320
▸ Dobradiças automáticas ▸ Para utilização em combinação com, por exemplo, portas particularmente altas e/ou pesadas	▸ Para dobradiças sem mola	▸ Para dobradiças sem mola	▸ Dobradiças automáticas ▸ Dobradiças sem mola
▸ com cobrimento total da espessura da ilharga	▸ com cobrimento total da espessura da ilharga ▸ a cobrir meia espessura da ilharga ▸ a trabalhar por dentro	▸ com cobrimento total da espessura da ilharga	▸ com cobrimento total da espessura da ilharga ▸ a cobrir meia espessura da ilharga ▸ A trabalhar por dentro (metade do comprimento do curso)
▸ Para furar	▸ Para aparafusar	▸ Para furar	▸ Para aparafusar
Plástico ▸ Anthrazit ▸ cinzento luminoso ▸ Branco	Plástico ▸ Anthrazit ▸ cinzento luminoso ▸ Branco	Plástico ▸ Anthrazit ▸ cinzento luminoso ▸ Branco	Zamak ▸ Niquelado ▸ Preto obsidiana

<table>
<tr><th>1 Construção</th><th>2 Utilização da porta</th><th>3 Função de dobradiça</th></tr>
<tr><td rowspan="2">A porta é de livre acesso pela lateral.
Cubrimento total (sem componentes adjuntos)
 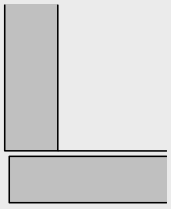 </td><td rowspan="2">Chegar atrás da porta
 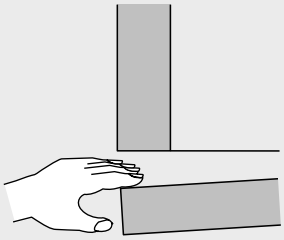 </td><td>Com função de fecho automático</td></tr>
<tr><td>Sem mola</td></tr>
<tr><td rowspan="3">A porta não é de livre acesso pelo lado, porque outro componente está ao lado.
Cubrimento total
(por exemplo, lado adjacente, outro armário)
 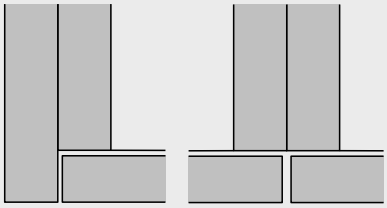 </td><td rowspan="2">Chegar atrás da porta
 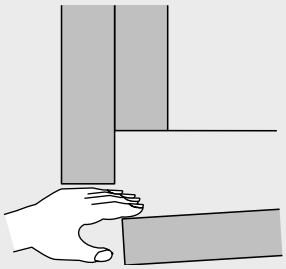 </td><td>Com função de fecho automático</td></tr>
<tr><td>Sem mola</td></tr>
<tr><td rowspan="2">a cobrir meia ilharga a trabalhar por dentro
 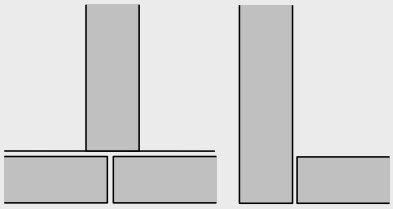 </td><td>Agarrar lateralmente a porta
 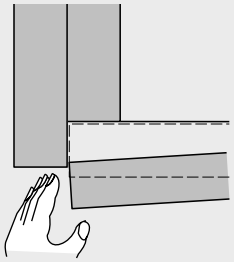 </td><td>Com função de fecho automático</td></tr>
<tr><td></td><td>Sem mola</td></tr>
</table>

4 Espaço de agarrar / superfície de agarrar X		5 Recomendação de produtos
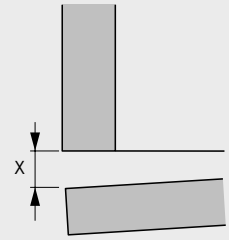	X = ca. 37 mm	Push to open Pino comprido
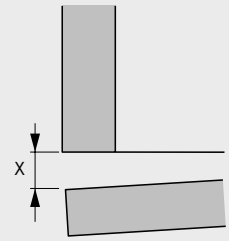	X = min. 14 mm A porta abre-se ainda mais devido às dobradiças utilizadas.	Ímã Push to open Curso curto
	X = min. 37 mm A porta abre-se ainda mais devido às dobradiças utilizadas.	Ímã Push to open Curso longo
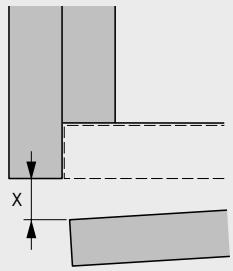	Se o componente adjunto sobressair em frente da porta, o espaço / superfície de preensão é reduzido em conformidade. O espaço de agarrar X é definido pelo comprimento do curso 37 mm menos a espessura da porta.	Push to open Pino comprido
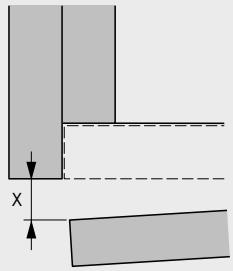	Se o componente adjunto sobressair em frente da porta, o espaço / superfície de preensão é reduzido em conformidade. O espaço de agarrar X é definido pelo comprimento do curso 37 mm menos a espessura da porta. A porta abre-se ainda mais devido às dobradiças utilizadas.	Ímã Push to open Curso longo
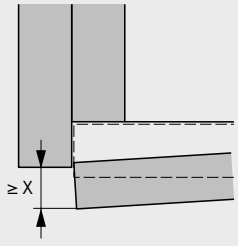	X = min. 14 mm Se o componente adjunto sobressair em frente da porta, o espaço / superfície de preensão é reduzido em conformidade. A porta abre-se ainda mais devido às dobradiças utilizadas.	Ímã Push to open Curso curto

Sistema de abertura Push to open para frentes de móveis sem puxadores

- **Push to open Pin para aparafusar**
- **Para dobradiças com função de fecho automático**

- Para utilização com dobradiças automáticas
- Para portas com cobrimento total, cobrimento parcial e a trabalhar por dentro
- Grande amplitude de ajuste de 6 mm
- Curso de ativação 1,4 mm
- Plástico

Pino Push to open

O conjunto inclui:
- 1 unid. Push to open Pin
- 1 adaptador superior
- 1 adaptador inferior

Versão	Nº de encomenda / Cor			Emb.
	branco	**antracite**	**cinzento luminoso**	
Curso curto	**9 089 586**	**9 089 625**	**9 089 600**	25 conj.
Curso longo	**9 089 587**	**9 089 626**	**9 089 601**	25 conj.

Sistema de abertura Push to open para frentes de móveis sem puxadores

- **Push to open Pin para aparafusar**
- **Para dobradiças com função de fecho automático**

Padrão de perfuração para curso curto, porta com cubrimento total ou a trabalhar por dentro

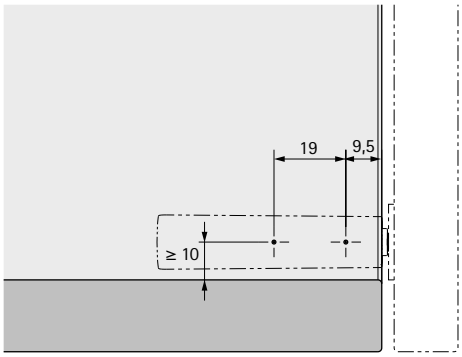

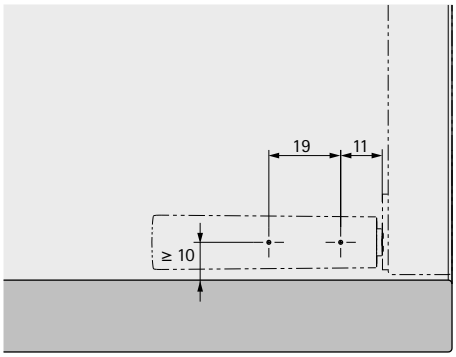

Padrão de perfuração para longo curso, porta com cubrimento total ou a trabalhar por dentro

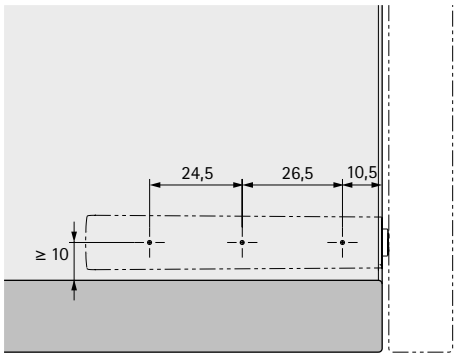

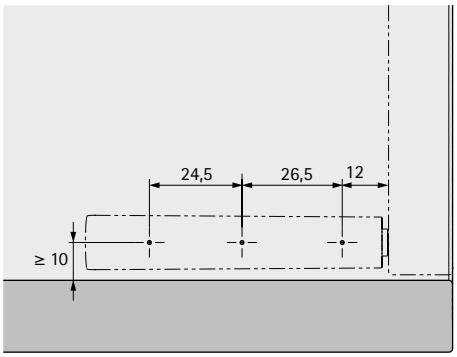

Indicações

- Variantes de aplicação ver "Campos de aplicação / Recomendações de utilização" 306 - 307
- Montagem, ver Informações Técnicas 306 - 307

hettich.com/short/a90639

Sistema de abertura Push to open para frentes de móveis sem puxadores

- **Push to open Pin para furar**
- **Para dobradiças com função de fecho automático**

- Para aplicação com dobradiças automáticas
- Para portas com cobrimento total
- Grande amplitude de ajuste de 6 mm
- Curso de ativação 1,4 mm
- Plástico

Pino Push to open

Versão	Nº de encomenda / Cor			Emb.
	branco	antracite	cinzento luminoso	
Curso curto	**9 089 588**	**9 089 627**	**9 089 602**	25 unid.
Curso longo	**9 089 589**	**9 089 628**	**9 089 603**	25 unid.

Sistema de abertura Push to open para frentes de móveis sem puxadores

- **Push to open Pin para furar**
- **Para dobradiças com função de fecho automático**

Padrão de perfuração para curto curso, porta com cubrimento total

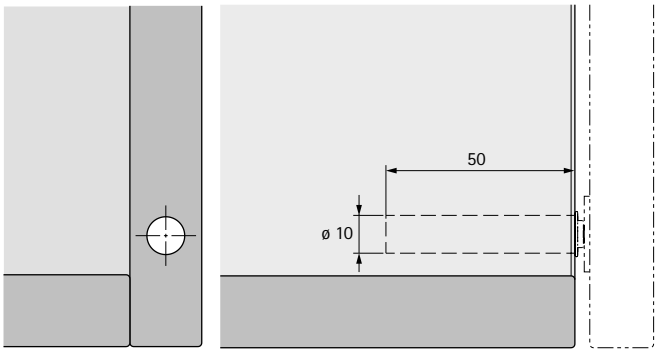

Padrão de perfuração para longo curso, porta com cubrimento total

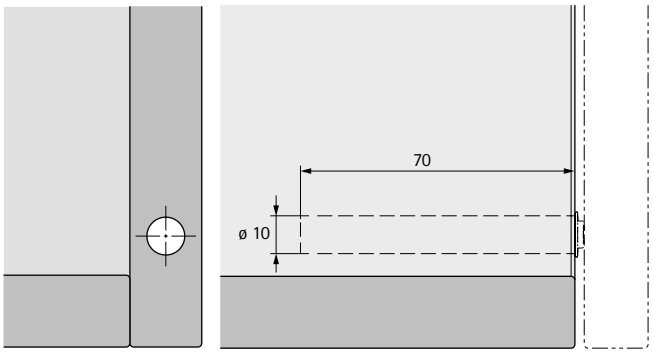

Indicações

- Variantes de aplicação ver "Campos de aplicação / Recomendações de utilização" 306 - 307
- Montagem, ver Informações Técnicas 306 - 307

hettich.com/short/69fd6a

Sistema de abertura Push to open para frentes de móveis sem puxadores

- **Push to open Pin Strong para aparafusar**
- **Para dobradiças com função de fecho automático**

- Para aplicação com dobradiças automáticas
- Para utilização em combinação com, por exemplo, portas particularmente altas e/ou pesadas
- Para portas com cobrimento total, cobrimento parcial e a trabalhar por dentro
- Grande amplitude de ajuste de 6 mm
- Curso de ativação 1,4 mm
- Plástico

Pino Push to open forte

O conjunto inclui:
- 1 unid. Pino Push to open forte
- 1 adaptador superior
- 1 adaptador inferior

Versão	Nº de encomenda / Cor			Emb.
	branco	antracite	cinzento luminoso	
Curso curto	**9 089 596**	**9 089 635**	**9 089 610**	25 conj.
Curso longo	**9 089 597**	**9 089 636**	**9 089 611**	25 conj.

Sistema de abertura Push to open para frentes de móveis sem puxadores

- **Push to open Pin Strong para aparafusar**
- **Para dobradiças com função de fecho automático**

Padrão de perfuração para curso curto, porta com cubrimento total ou a trabalhar por dentro

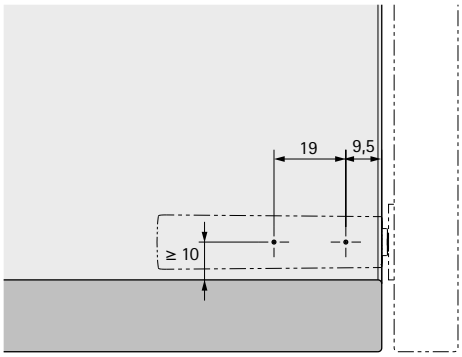

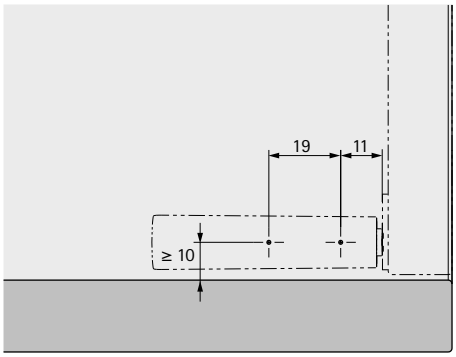

Padrão de perfuração para longo curso, porta com cubrimento total ou a trabalhar por dentro

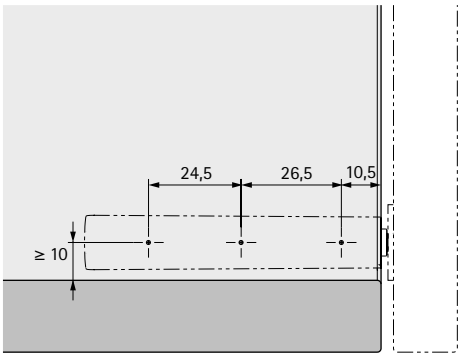

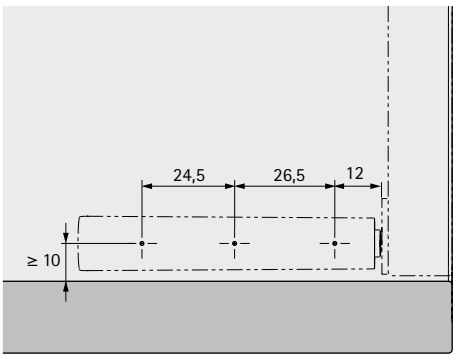

Indicações

- Variantes de aplicação ver "Campos de aplicação / Recomendações de utilização" 306 - 307
- Montagem, ver Informações Técnicas 306 - 307

hettich.com/short/0550e8

Sistema de abertura Push to open para frentes de móveis sem puxadores

- **Push to open Pin Strong para furar**
- **Para dobradiças com função de fecho automático**

- Para aplicação com dobradiças automáticas
- Para utilização em combinação com, por exemplo, portas particularmente altas e/ou pesadas
- Cartucho reconhecível pela tampa vermelha do terminal
- Para portas com cobrimento total
- Grande amplitude de ajuste de 6 mm
- Curso de ativação 1,4 mm
- Plástico

Pino Push to open forte

Versão	Nº de encomenda / Cor			Emb.
	branco	antracite	cinzento luminoso	
Curso curto	**9 089 598**	**9 089 637**	**9 089 612**	25 unid.
Curso longo	**9 089 599**	**9 089 638**	**9 089 613**	25 unid.

Sistema de abertura Push to open para frentes de móveis sem puxadores

- **Push to open Pin Strong para furar**
- **Para dobradiças com função de fecho automático**

Padrão de perfuração para curto curso, porta com cubrimento total

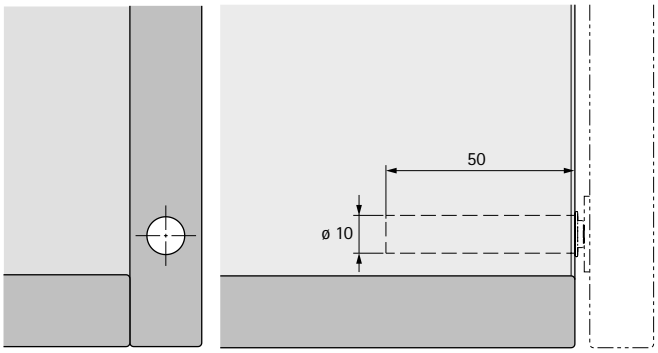

Padrão de perfuração para longo curso, porta com cubrimento total

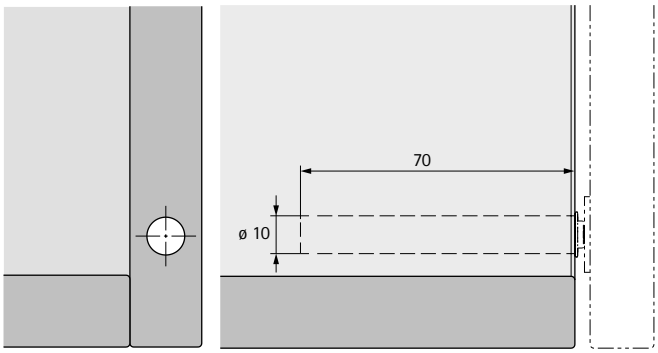

Indicações

- Variantes de aplicação ver "Campos de aplicação / Recomendações de utilização" 306 - 307
- Montagem, ver Informações Técnicas 306 - 307

hettich.com/short/545b59

Sistema de abertura Push to open para frentes de móveis sem puxadores

- **Ímã Push to open para aparafusar**
- **Para dobradiças sem mola**

- Para utilização com dobradiças sem mola
- Para portas com cobrimento total, cobrimento parcial e a trabalhar por dentro
- Grande amplitude de ajuste de 6 mm
- Curso de ativação 1,4 mm
- Plástico

Ímã Push to open

O conjunto inclui:
- 1 ímã Push to open
- 1 adaptador superior
- 1 adaptador inferior
- 1 unid. Contraplaca para colar / aparafusar

Versão	Nº de encomenda / Cor			Emb.
	branco	**antracite**	**cinzento luminoso**	
Curso curto	**9 089 590**	**9 089 629**	**9 089 604**	25 conj.
Curso longo	**9 089 591**	**9 089 630**	**9 089 605**	25 conj.

Sistema de abertura Push to open para frentes de móveis sem puxadores

- **Ímã Push to open para aparafusar**
- **Para dobradiças sem mola**

Padrão de perfuração para curso curto, porta com cubrimento total ou a trabalhar por dentro

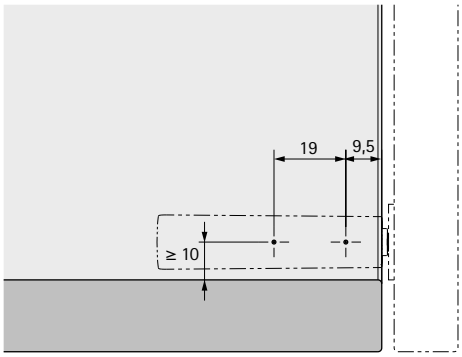

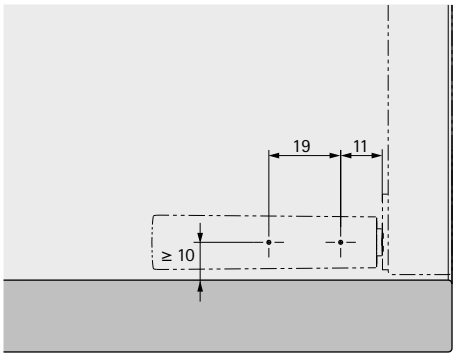

Padrão de perfuração para longo curso, porta com cubrimento total ou a trabalhar por dentro

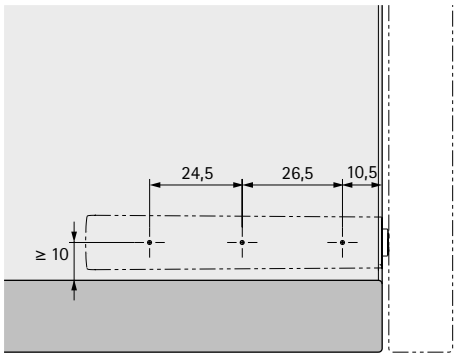

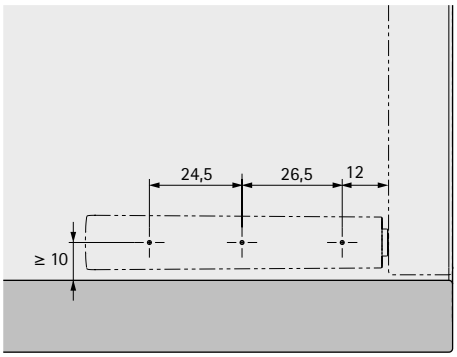

Indicações

- Variantes de aplicação ver "Campos de aplicação / Recomendações de utilização" 306 - 307
- Montagem, ver Informações Técnicas 306 - 307

hettich.com/short/3361c9

Sistema de abertura Push to open para frentes de móveis sem puxadores

- **Ímã Push to open para furar**
- **Para dobradiças sem mola**

- Para utilização com dobradiças sem mola
- Para portas com cobrimento total
- Grande amplitude de ajuste de 6 mm
- Curso de ativação 1,4 mm
- Plástico

Ímã Push to open

O conjunto inclui:
- 1 ímã Push to open
- 1 unid. Contraplaca para colar / aparafusar

Versão	Nº de encomenda / Cor			Emb.
	branco	antracite	cinzento luminoso	
Curso curto	**9 089 592**	**9 089 631**	**9 089 606**	25 conj.
Curso longo	**9 089 593**	**9 089 632**	**9 089 607**	25 conj.

Sistema de abertura Push to open para frentes de móveis sem puxadores

- **Ímã Push to open para furar**
- **Para dobradiças sem mola**

Padrão de perfuração para curto curso, porta com cubrimento total

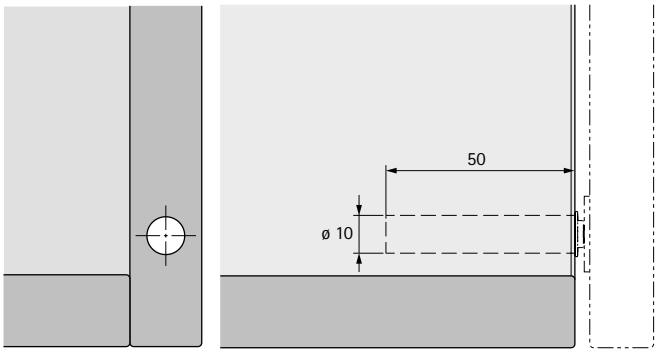

Padrão de perfuração para longo curso, porta com cubrimento total

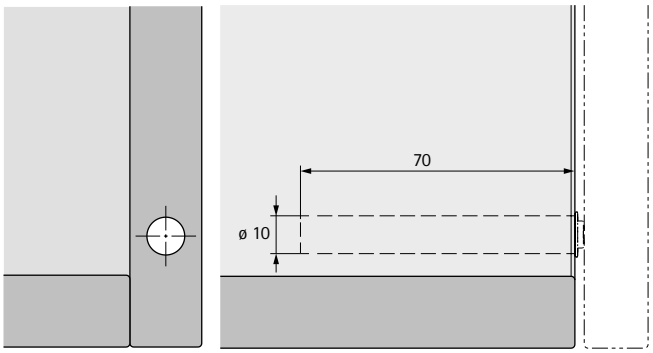

Indicações

- Variantes de aplicação ver "Campos de aplicação / Recomendações de utilização" 306 - 307
- Montagem, ver Informações Técnicas 306 - 307

hettich.com/short/cafcb6

- Fecho de segurança magnético opcional sem função de push
- Para utilização em combinação com, por exemplo, portas particularmente altas e/ou pesadas e ímã Push to open
- Para portas com cobrimento total
- Grande amplitude de ajuste de 5 mm
- Plástico

Push to open Lock

O conjunto inclui:
- 1 unid. Push to open Lock
- 1 unid. Contraplaca para colar / aparafusar

Nº de encomenda / Cor			Emb.
branco	**cinzento luminoso**	**antracite**	
9 089 595	**9 089 609**	**9 089 634**	25 conj.

Padrão de perfuração para Fecho Push to open

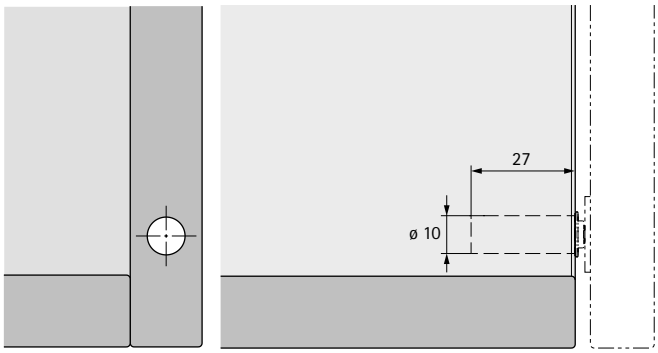

hettich.com/short/6a3e07

Regulação para fecho Push to open

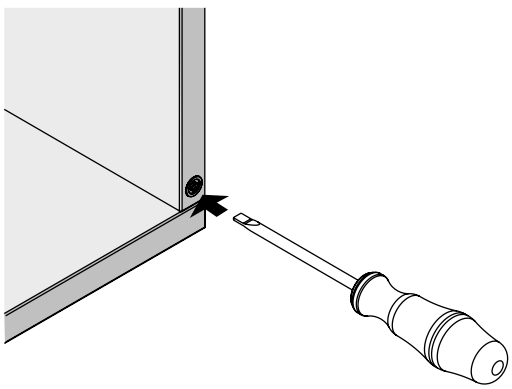

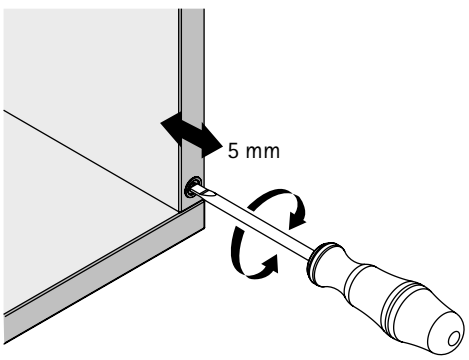

- Adaptador de design de alta qualidade para melhorar a gama de mobiliário
- Para combinação com variantes de perfuração Push to open Pin e ímã Push to open
- O cartucho Push to open de aparafusar tem de ser encomendado separadamente
- Para portas com cobrimento total, cobrimento parcial e a trabalhar por dentro
- Material da caixa de montagem: plástico cor antracite
- Material da carcaça: Zamak

Adaptadores de design

O conjunto inclui:
- 1 caixa de montagem
- 1 unid. Adaptadores de design

Material	Código	Emb.
Preto obsidiano	**9 089 566**	25 conj.
niquelado	**9 089 633**	25 conj.

Padrão de perfuração para curso curto, porta com cubrimento total ou a trabalhar por dentro com pino Push to Open

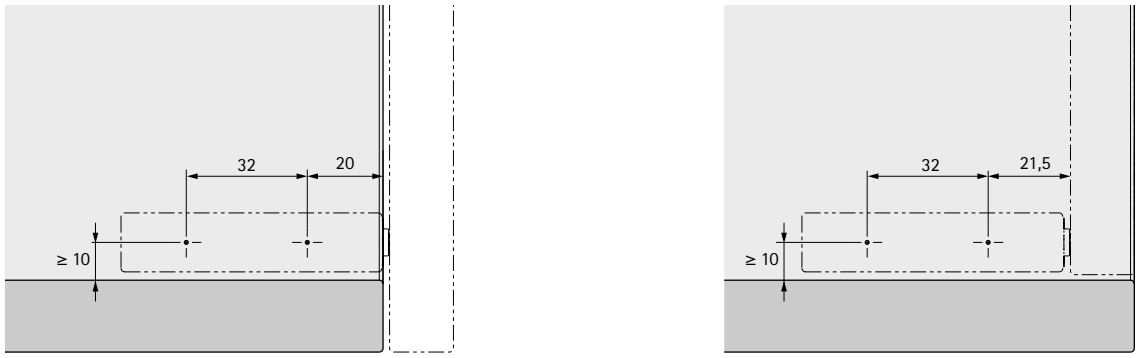

Padrão de perfuração para curso curto, porta com cubrimento total ou a trabalhar por dentro com imã Push to Open

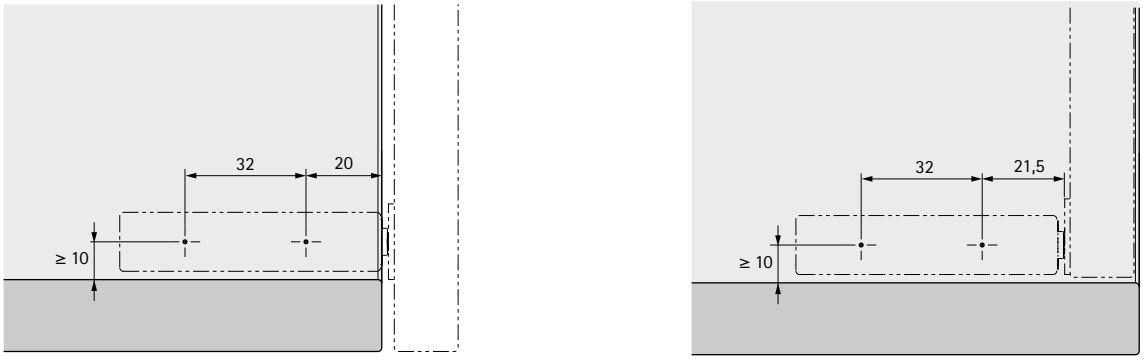

Contraplaca para colar / aparafusar

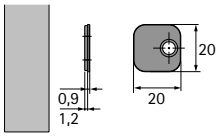

- Versão autocolante
- Furo de montagem para parafuso opcional ø 3 mm
- A chapa está contida no volume de fornecimento de todos os artigos **Push to open Magnet** e **Push to open Lock**
- Aço

Código	Emb.
9 090 869	100 unid.

Contraplaca para aparafusar

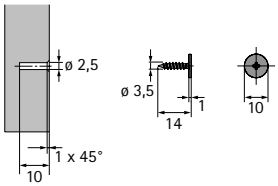

- Para furo ø 2,5 x 10 mm
- Utilizar com chave de fendas PZ 1
- Aço niquelado

Código	Emb.
9 090 845	100 unid.

Contraplaca para embutir

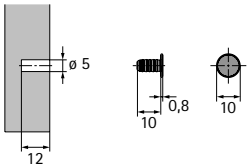

- Para furo ø 5 x 12 mm
- Aço niquelado

Código	Emb.
9 090 846	100 unid.

Parafuso

- Parafuso cabeça chata
- PZ2-Fenda em cruz
- Aço niquelado
- ø 3,5 x 16 mm

Código	Emb.
0 071 925	200 unid.

hettich.com/short/3a2fab

Abrir de luxe

O Easys abre a porta a frentes sem puxadores. Basta uma ligeira pressão na frente para o Easys abrir a porta do aparelho por meios eletromecânicos E volta a fechá-la automaticamente passados 2,5 a 8 segundos. Sem qualquer perigo de entalar os dedos, já que não precisa deles. Extremamente vantajoso: a ferragem só tem uma altura de 22 mm – a mais baixa existente no mercado. Utilize Easys para um design de mobiliário sem puxadores consistente.

Desenho contínuo e sem puxadores:
O design sem puxadores fascina com linhas claras e superfícies generosas.

Integração elegante e esbelta:
Com apenas 22 mm, Easys oferece a menor altura de montagem no mercado.

Abertura e fecho seguros:
O sofisticado sistema de controlo protege contra a abertura involuntária. O encerramento eléctrico não é, por conseguinte, necessário.

hettich.com/short/5c6a5c

Saiba mais:
Pode obter inspiração e mais detalhes do produto no nosso site.

Sistema de abertura eletromecânica Easys

- **Para frigoríficos**
- **para parafusar**

- Sistema de abertura eletromecânico para frigoríficos
- Classificações de qualidade de acordo com a EN 15570, Nível 3
- Para instalação na conversão de frigoríficos (500 - 600 mm de largura)
- Para fixação com parafusos de cabeça chata

Easys para frigoríficos

O conjunto inclui:

- 1 unidade funcional Easys
- 3 distanciador
- 1 fonte de alimentação
- 2 moldes de perfuração
- 1 barra de design
- 2 tomadas de design
- 1 chapa
- 4 peças de pressão
- 7 parafusos de aglomerado ø 3,5 x 30 mm

Versão	**Código**	Emb.
com fonte de alimentação com ficha universal	**9 210 848**	1 conj.

Esquemas de furação

Vídeo:
www.hettich.com/short/13d76d

Padrão de perfuração para porta do frigorífico de dobradiças esquerdas

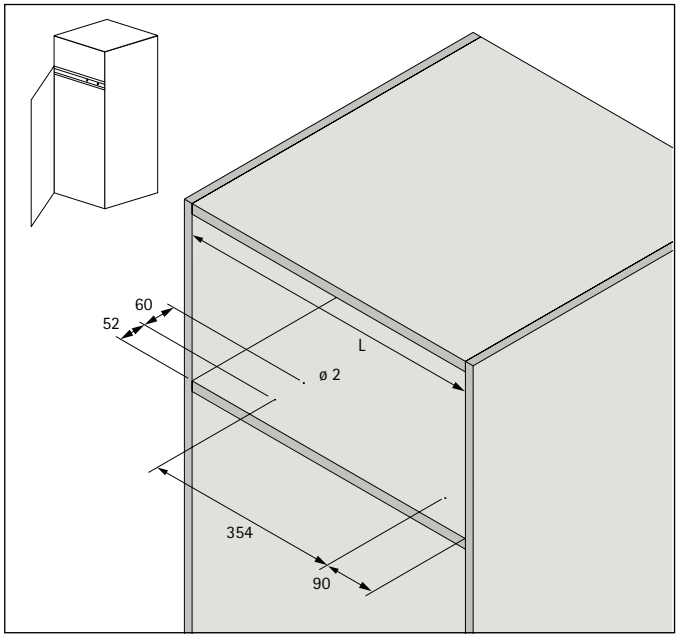

Padrão de perfuração para porta do frigorífico de dobradiças direitas

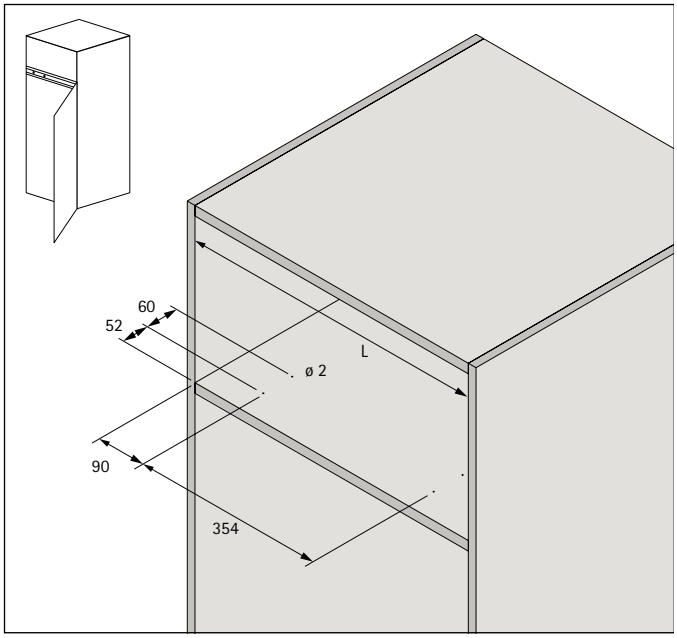

Sistema de gavetas de parede dupla AvanTech YOU
Sumário **330 - 331**

Sistema de gavetas de parede dupla ArciTech
Sumário **396 - 397**

Sistema de gavetas de parede dupla InnoTech Atira
Sumário **486 - 487**

Sistema de gavetas de parede dupla InnoTech Atira - Acessórios com resistência reforçada à corrosão
- **Prateleira de aramado / porta-pratos CargoPlus** **582 - 584**
- **Quadro Compact** **556 - 557**

Sistemas de ferragens para organizador de secretária
Sistemas modulares Systema Top 2000
Sumário **688 - 689**

Resumo da gama / comparação técnica

	AvanTech YOU	ArciTech	InnoTech Atira
Lateral	332 - 395	398 - 485	488 - 585
altura dos perfis de gaveta mm	77 / 101 / 139 / 187 / 251	78 / 94 / 126	54 / 70
Altura do sistema mm	77 / 101 / 139 / 187 / 251	78 / 94 / 126 / 186 / 218 / 250 / 282	54 / 70 / 144 / 176 / Individual
Alturas de gavetas internas / gavetões internos em mm	101 / 139 / 187	94 / 126 / 186 / 218	70 / 144
Comprimento nominal mm	270 / 300 / 350 / 400 / 450 / 500 / 550 / 600 / 650	270 / 300 / 350 / 400 / 450 / 500 / 550 / 650	260 / 300 / 350 / 420 / 470 / 520 / 620
Material	Aço	Aço	Aço
Acabamento	Pintura epóxi de alta resistência	Pintura epóxi de alta resistência	Pintura epóxi de alta resistência
Cores	Prata, branco, antracite	Prata, branco, antracite	Prata, branco, antracite
Opções de personalização	▸ Illumination ▸ Perfil decorativo ▸ DesignCape ▸ Brandingclip ▸ Inlay ▸ Frente designável para gaveta/gavetão interno	▸ Perfil decorativo ▸ DesignSide ▸ Tampa decorativa ▸ Frente designável para gaveta/gavetão interno de materiais individuais	▸ Perfil decorativo ▸ Tampa de cobertura estilizada ▸ DesignSide / TopSide de material personalizado ▸ Ligação para frentes a partir de 10 mm
Ajuste	▸ Altura ▸ Lateral ▸ Inclinação (integrada no perfil) ▸ Profundidade (opcional)	▸ Altura ▸ Lateral ▸ Inclinação (via elemento lateral) ▸ Profundidade (com Push to open Silent)	▸ Altura ▸ Lateral ▸ Inclinação (via elemento lateral) ▸ Profundidade (com Push to open Silent)
Corrediça	Actro YOU Quadro YOU	Actro	Quadro
Níveis de carga	XS / L / XL	XS / L / XL	
Capacidade de carga kg	Até 10 / 30 / 40 / 70	até 10 / 40 / 70	Até 10 / 25 / 30 / 50
Funcionalidades de conforto	▸ Silent System ▸ Push to open ▸ Push to open Silent ▸ Sistema de abertura eletromecânica Easys	▸ Silent System ▸ Push to open Silent ▸ Sistema de abertura eletromecânica Easys	▸ Stop Control ▸ Silent System ▸ Push to open ▸ Push to open Silent ▸ Sistema de abertura eletromecânica Easys

	Móvel inferior Top 2000
Lateral	692 - 715
Larguras de montagem	280 / 292 / 380 / 392
Profundidades de montagem	356 / 400 / 530 / 555 / 730 / 755
Material	▸ Aço
Acabamento	▸ Pintura epóxi de alta resistência
Opções de personalização	▸ Divisória ▸ Estrutura de guias para pastas suspensas ▸ Separador intermédio ▸ Divisor ▸ Caixa de classificação ▸ Gaveta-ficheiro ▸ Divisor para ficheiro ▸ Esteira antiderrapante ▸ Porta-carimbos ▸ Tabuleiros porta-documentos
Sistemas de fecho	▸ Sistema de fecho central: Stop Control Stop Control Plus Sistema com montagem saliente / sem ranhuras Proteção contra arrombamento 45 kg
Ajuste	▸ Altura ▸ Lateral ▸ Inclinação
Corrediças de extração	▸ Corrediça de extração parcial Quadro 12 ▸ Corrediça de extração parcial KA 270 ▸ Corrediça de extração total Quadro Duplex ▸ Corrediça de sobre-extração Quadro Duplex
Capacidade de carga kg	▸ 6 / 25 / 45
Funcionalidades de conforto	▸ Função de fecho automático ▸ Função de fecho automático com amortecimento Silent System ▸ Push to open

New

Tão individual como tu – AvanTech YOU
O sistema de gavetas AvanTech impressiona pela diversidade do design e pela flexibilidade criativa, diferencia-se pela excelência do funcionamento de componentes "invisíveis" e, acima de tudo, pela conceção de produto orientada para a satisfação total do consumidor.

Conceber gavetas inconfundíveis:
A gaveta AvanTech YOU cativa com uma beleza imaculada graças ao seu perfil fino e retilíneo de 13 mm. E com a oportunidade de implementar com sucesso as suas próprias ideias.

Diversidade funcional inteligente:
Uma gaveta, duas corrediças e numerosas funções de conforto. Podem ser combinados de forma flexível entre si através de um padrão uniforme de furos.

Produção mais eficiente e económica:
O conceito de plataforma abrangente, a sofisticada adaptação do produto à produção e ao processo de montagem garantem um produto eficiente e competitivo, oferecendo, em simultâneo, uma ampla linha de produtos.

Variedade do design e liberdade de design:
As diferentes formas, cores e materiais prolongam consistentemente o design do mobiliário no seu interior.

Várias opções de individualização:
Flexibilidade de desenho e forma em detalhe. Acentos atractivos são definidos com perfis de design e DesignCapes.

Design preciso do mobiliário:
AvanTech YOU combina de maneira genial e individualizável tecnologia, funcionalidade e desempenho.

hettich.com/short/a07bc8

Saiba mais:
Pode obter inspiração e mais detalhes do produto no nosso site.

Sistema de gavetas de parede dupla AvanTech YOU

Resumo

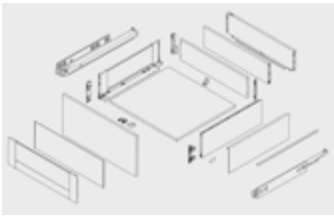

AvanTech YOU
- Vista geral da gama 332 – 333
- Desenho em vista explodida 334
- Sumário dos componentes 335

Gaveta AvanTech YOU
- Altura 77 mm 336 – 339
- Altura 101 mm 340 – 343
- Altura 139 mm 344 – 347

Gavetão AvanTech YOU
- Altura 187 mm 348 – 351
- Altura 251 mm 352 – 355

Gavetão AvanTech YOU Inlay
- Altura 187 mm 356 – 359

Frente interna / Painel traseiro AvanTech YOU
- Opções de frentes para gavetas internas / gavetões internos 360 – 365
- Opções do painel traseiro 366 – 367

AvanTech YOU
- Opções de design 376 – 379
- Illumination 380 – 381
- Synchro Access 382
- Ligação para frentes finas e outros acessórios 383 – 385

Corrediças para AvanTech YOU
- Actro YOU com Silent System 386 – 387
- Push to open Silent para Actro YOU 388 – 389
- Quadro V6 YOU com Silent System / Push to open 390 – 391 / 394 – 395
- Push to open Silent para Quadro V6 YOU 392 – 393

Produtos suplementares para AvanTech YOU
- Organização interior / Sistemas de separação de recicláveis atrás de frentes de gavetas 586 – 653
- Sistema de abertura eletromecânica Easys 670 – 685
- Sistemas de fecho 1324 – 1351
- Equipamentos de montagem 1476 – 1571

Hettich Technical Assistant
- Montagem / Afinação
- Serviço

Critérios de qualidade 686

hettich.com/short/f1d89a

Sistema de gavetas de parede dupla AvanTech YOU

- **Vista geral da gama**
- **Aço pintado electrostaticamente na cor prata / branco / antracite**

Gaveta, altura de 77 mm

336

Gaveta, altura de 101 mm

340

Gaveta, altura de 139 mm

344

Gavetão, altura 187 mm

348

Gavetão, altura 251 mm

352

Gavetão Inlay, altura 187 mm

356

Opções de frentes para gaveta interna / gavetão interno

360

Opções do painel traseiro

366

Gaveta interna

368

Armário inferior estreito

369

Armário alto (coluna)

370

Armário despenseiro

371

Sistema de gavetas de parede dupla AvanTech YOU

- **Vista geral da gama**
- **Aço pintado electrostaticamente na cor prata / branco / antracite**

Gaveta com recorte no fundo

372

Gaveta de rodapé

374

Opções de design

376

Illumination

380

Synchro Access

382

Ligação para frentes finas

383

Outros acessórios

384

Corrediças de extração

386

Push to open Silent

388

Organização interna
Sumário da gama

586

Sistemas de separação de recicláveis atrás de frentes de gavetas / Sumário da gama

622

Desenho em vista explodida / Sumário dos componentes

Desenho

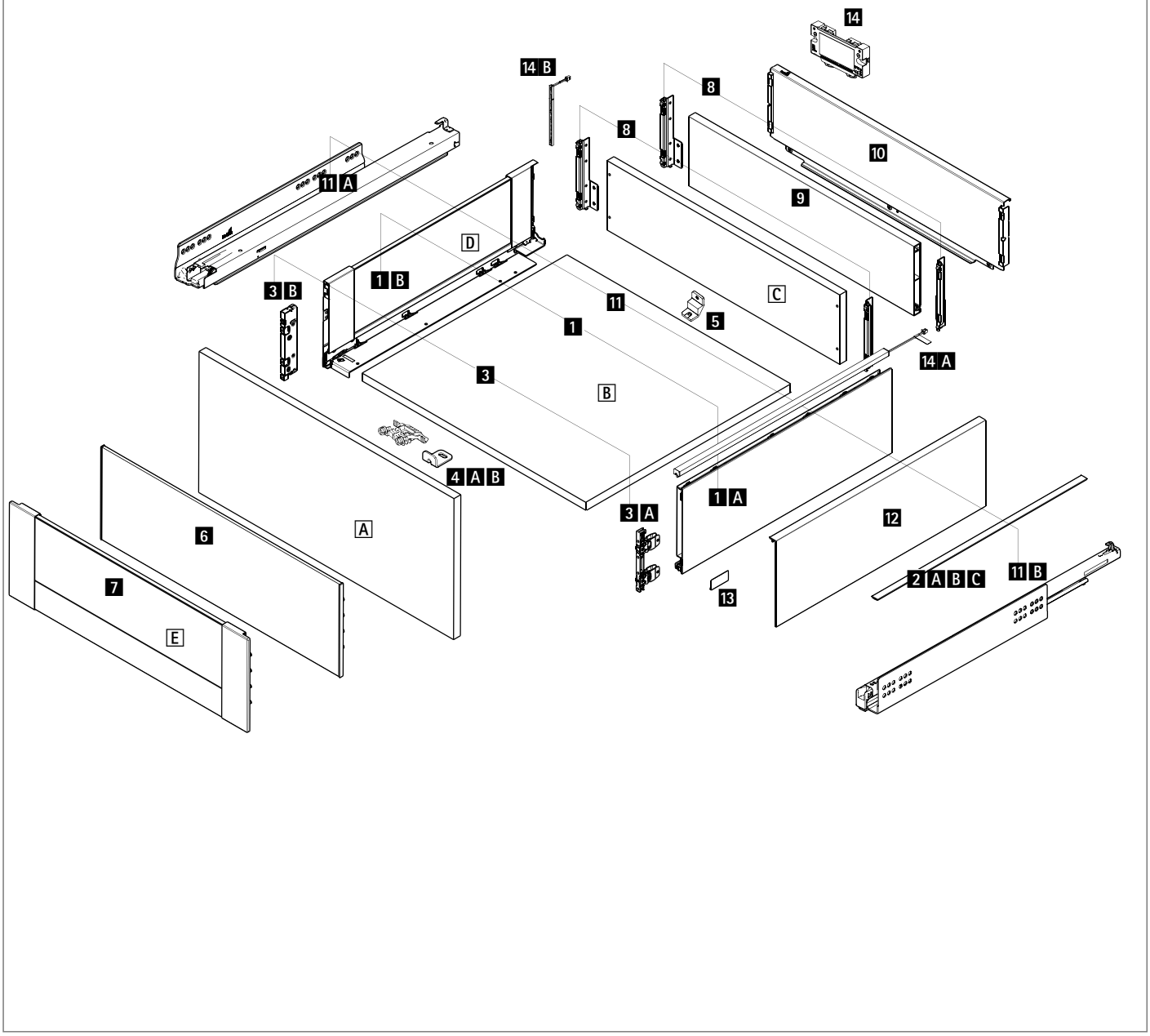

AvanTech YOU Componentes de sistema

Componentes básicos

1 Perfil de gaveta, esquerdo e direito

1 A AvanTech YOU **ou**
1 B AvanTech YOU Inlay

2 Perfil decorativo para lateral AvanTech YOU

A Frente, ver opções frontais

3 Fixadores frontais, esquerda e direita

3 A AvanTech YOU **ou**
3 B AvanTech YOU Inlay

4 A / B Fixador para frente / frente interna

C Painel traseiro, ver opções do painel traseiro

5 Estabilizador para o painel traseiro

Opções frontais

A Frente

6 Frente para gaveta / gavetão interno

7 Frente personalizável para gavetão interno

Opções do painel traseiro

C Painel traseiro em madeira

8 Fixador para painel traseiro, esquerdo e direito

9 Perfil do painel traseiro para cortar à medida

10 Painel traseiro em aço em larguras standard

Opções de design

2 A / B / C Perfil decorativo na cor da lateral / cor de destaque / configurável

12 DesignCape

14 A / B Illumination para perfil de gaveta / lateral Inlay

13 Brandingclip

Corrediças de extração

11 A Corrediça de extração total Actro YOU

11 B Corrediça de extração total Quadro YOU

Cortes de madeira

A Frente

B Fundo

C Painel traseiro em madeira

D AvanTech YOU Inlay - de material individual

E Frente interna personalizável - de material individual

Sistema de gavetas de parede dupla AvanTech YOU

- **Gaveta, altura 77 mm**
- **Aço pintado electrostaticamente na cor prata / branco / antracite**

Dimensões de planeamento / instalação

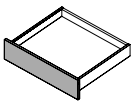

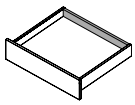

* Todas as dimensões são idênticas para Actro YOU e Quadro V6 YOU

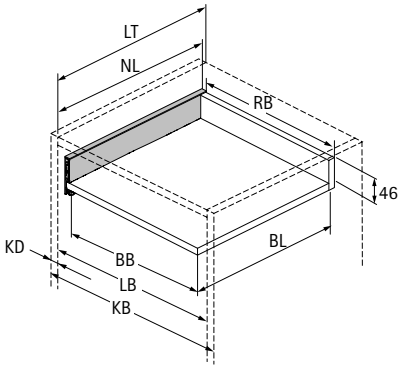

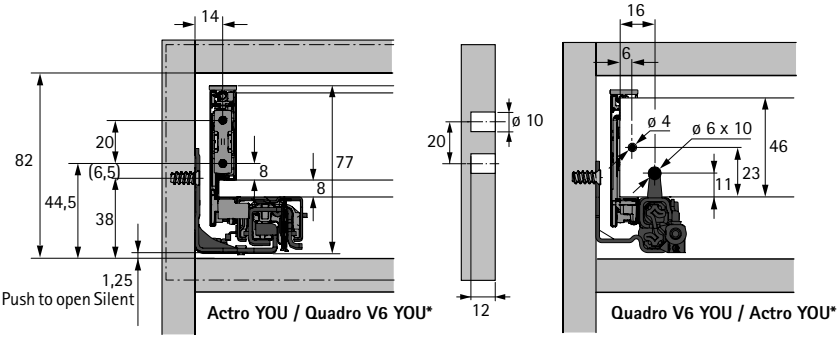

Dimensão	mm
BL	NL - 26
BB	LB - 24
RB	LB - 24
LT	NL + 3

BB Largura do fundo	KB Largura do corpo do móvel	NL Comprimento nominal	LB Largura interna
BL Comprimento do fundo	RB Largura do painel traseiro	KD Espessura da lateral do móvel	LT Profundidade interior

Posições de montagem para corrediça Actro YOU / Quadro V6 YOU

Comprimento nominal mm	Distância entre furos b1 mm	b2 mm**
400	224	
450	256	288
500	256	320
550	256	320

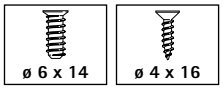

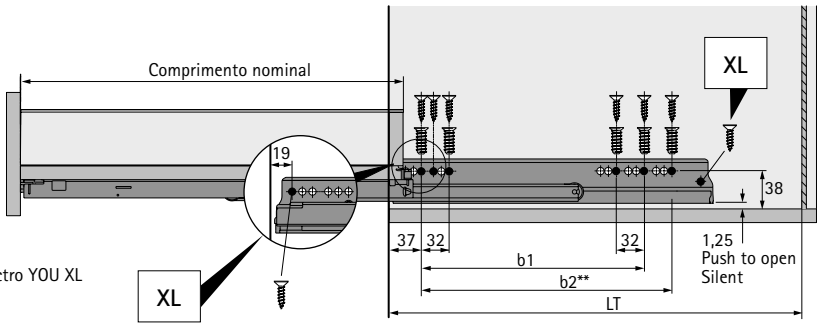

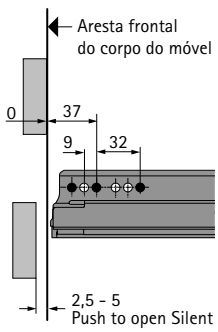

** Distância entre furos b2 so com Actro YOU XL

Sistema de gavetas de parede dupla AvanTech YOU

- **Gaveta, altura 77 mm**
- **Aço pintado electrostaticamente na cor prata / branco / antracite**

New

1 A Conjunto de perfis de gaveta, 77 mm de altura

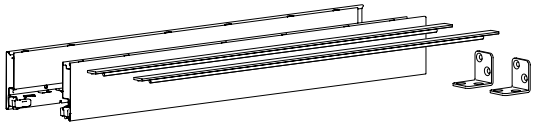

- Afinação da altura e lateral integrada
- Aço pintado por pintura eletrostática

O conjunto inclui:
- 1 perfil de gaveta, esquerda e direita
- 2 perfis decorativos na cor do perfil de gaveta
- 2 fixadores para costas de móvel
- Material de fixação

Nota:
- Fixação de frentes de gaveta 3 A tem de ser encomendada separadamente

Comprimento nominal em mm	Nº de encomenda / Cor			Emb.
	Prata	branco	antracite	
400	9 353 331	9 353 379	9 353 417	1 conj.
450	9 353 332	9 353 380	9 353 418	1 conj.
500	9 353 333	9 353 381	9 353 419	1 conj.
550	9 353 334	9 353 382	9 353 420	1 conj.

1 A Perfil da gaveta, altura 77 mm

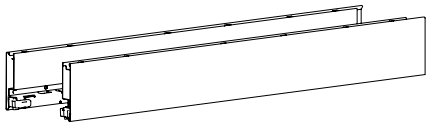

- Afinação da altura e lateral integrada
- Aço pintado por pintura eletrostática

Nota:
- Perfil decorativo 2 A / B / C tem de ser encomendado separadamente
- Fixação de frentes de gaveta 3 A tem de ser encomendada separadamente

Comprimento nominal em mm	Código / Cor / Lado de fixação						Emb.
	Prata		branco		antracite		
	esquerdo	direito	esquerdo	direito	esquerdo	direito	
400	9 255 000	9 255 001	9 255 080	9 255 081	9 255 160	9 255 161	10 unid.
450	9 255 002	9 255 003	9 255 082	9 255 083	9 255 162	9 255 163	10 unid.
500	9 255 004	9 255 005	9 255 084	9 255 085	9 255 164	9 255 165	10 unid.
550	9 255 006	9 255 007	9 255 086	9 255 087	9 255 166	9 255 167	10 unid.

2 A Perfil decorativo Hybrid na cor da lateral

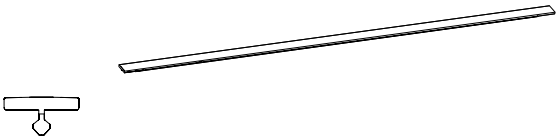

- Acabamento da lateral individual
- Para encaixar
- Plástico reciclado, envolvido em alumínio, anodizado lacado

Comprimento nominal em mm	Nº de encomenda / Cor			Emb.
	Prata	branco	antracite	
400	9 347 505	9 347 514	9 347 523	200 unid.
450	9 347 506	9 347 515	9 347 524	200 unid.
500	9 347 507	9 347 516	9 347 525	200 unid.
550	9 347 508	9 347 517	9 347 526	200 unid.

Indicações

- Opções de design 376 - 379
- Illumination 380 - 381
- Acessórios 382 - 385
- Corrediças Actro YOU / Quadro V6 YOU 386 - 395
- Push to open Silent 388 - 389, 392 - 393
- Critérios de qualidade 686

hettich.com/short/fcf727

- **Gaveta, altura 77 mm**
- **Aço pintado electrostaticamente na cor prata / branco / antracite**

3 A Fixação da frente para perfil de gaveta, altura 77 mm

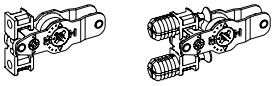

- Para aparafusar ou martelar
- Aço, plástico

Opção de montagem	Código	Emb.
com parafuso	**9 255 832**	100 unid.
para fixar	**9 255 833**	100 unid.

5 Fixador para costas de móvel

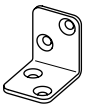

- Para painel traseiro em madeira com altura de sistema 77 mm
- 1 unid. para largura do corpo do móvel < 600 mm; 2 unid. ≥ 600, 3 unid. ≥ 900 mm; 4 unid. = 1200 mm
- aço

Código	Emb.
0 079 665	100 unid.

Indicações

- Opções de design 376 - 379
- Illumination 380 - 381
- Acessórios 382 - 385
- Corrediças Actro YOU / Quadro V6 YOU 386 - 395
- Push to open Silent 388 - 389, 392 - 393
- Critérios de qualidade 686

hettich.com/short/fcf727

Sistema de gavetas de parede dupla AvanTech YOU

- **Gaveta, altura 101 mm**
- **Aço pintado electrostaticamente na cor prata / branco / antracite**

Dimensões de planeamento / instalação

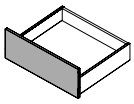

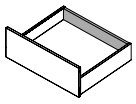

* Todas as dimensões são idênticas para Actro YOU e Quadro V6 YOU

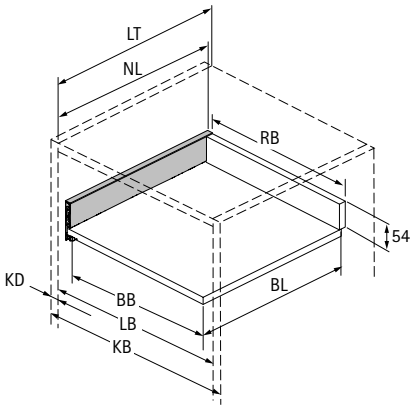

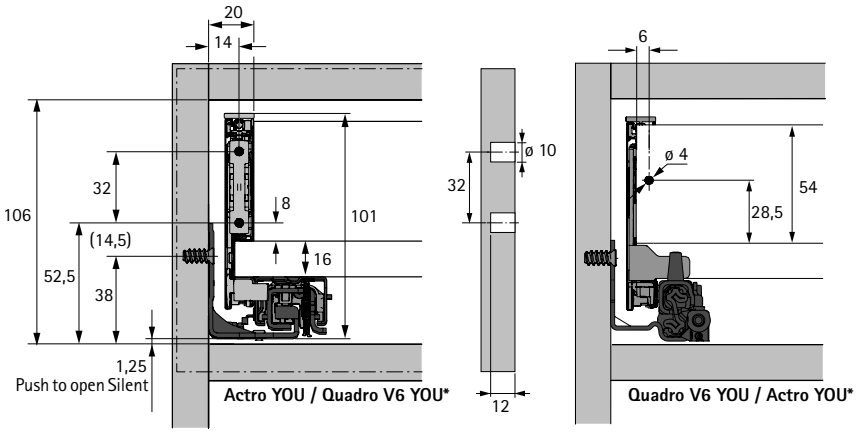

BB Largura do fundo	KB Largura do corpo do móvel	NL Comprimento nominal	LB Largura interna
BL Comprimento do fundo	RB Largura do painel traseiro	KD Espessura da lateral do móvel	LT Profundidade interior

Dimensão		mm
BL		NL - 21
BB		LB - 24
RB		LB - 24
LT		NL + 3
LT	Gaveta / gavetão interior	NL + 12
LT	Gaveta / gavetão interior Push to open Push to open Silent	NL + 21

Posições de montagem para corrediça Actro YOU / Quadro V6 YOU

Comprimento nominal mm	Distância entre furos b1 mm	b2 mm**
270	160	
300	160	
350	224	
400	224	
450	256	288
500	256	320
550	256	320
600	256	320
650*	256	416

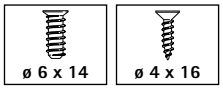

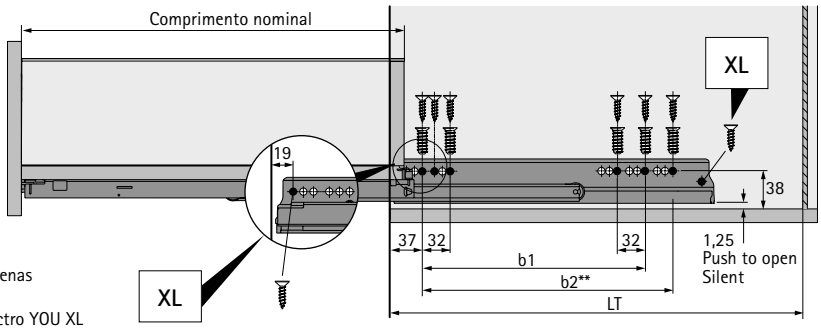

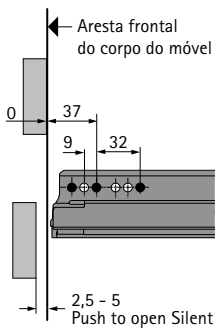

* Comprimento nominal 650 mm apenas com Actro YOU XL

** Distância entre furos b2 so com Actro YOU XL

1 A Conjunto de perfis de gaveta, 101 mm de altura

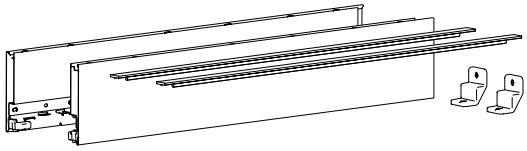

- Afinação integrada de altura, laterais e inclinação
- Aço pintado por pintura eletrostática

O conjunto inclui:
- 1 perfil de gaveta, esquerda e direita
- 2 perfis decorativos na cor do perfil de gaveta
- 2 fixadores para costas de móvel
- Material de fixação

Nota:
- Fixação de frentes de gaveta 3 A tem de ser encomendada separadamente

Comprimento nominal em mm	Nº de encomenda / Cor			Emb.
	Prata	branco	antracite	
270	9 353 335	9 353 383	9 353 421	1 conj.
300	9 353 336	9 353 384	9 353 422	1 conj.
350	9 353 337	9 353 385	9 353 423	1 conj.
400	9 353 338	9 353 386	9 353 424	1 conj.
450	9 353 339	9 353 387	9 353 425	1 conj.
500	9 353 340	9 353 388	9 353 426	1 conj.
550	9 353 341	9 353 389	9 353 427	1 conj.
600	9 353 342	9 353 390	9 353 428	1 conj.
650	9 353 343	9 353 391	9 353 429	1 conj.

1 A Perfil da gaveta, altura 101 mm

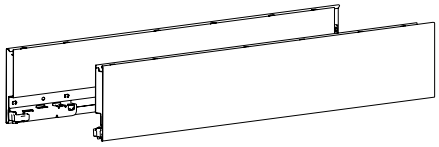

- Afinação integrada de altura, laterais e inclinação
- Aço pintado por pintura eletrostática

Nota:
- Perfil decorativo 2 A / B / C tem de ser encomendado separadamente
- Fixação de frentes de gaveta 3 A tem de ser encomendada separadamente
- 12 DesignCape pode ser encomendado separadamente

Comprimento nominal em mm	Código / Cor / Lado de fixação						Emb.
	Prata		branco		antracite		
	esquerdo	direito	esquerdo	direito	esquerdo	direito	
270	9 255 008	9 255 009	9 255 088	9 255 089	9 255 168	9 255 169	20 unid.
300	9 255 010	9 255 011	9 255 090	9 255 091	9 255 170	9 255 171	20 unid.
350	9 255 012	9 255 013	9 255 092	9 255 093	9 255 172	9 255 173	20 unid.
400	9 255 014	9 255 015	9 255 094	9 255 095	9 255 174	9 255 175	20 unid.
450	9 255 016	9 255 017	9 255 096	9 255 097	9 255 176	9 255 177	20 unid.
500	9 255 018	9 255 019	9 255 098	9 255 099	9 255 178	9 255 179	20 unid.
550	9 255 020	9 255 021	9 255 100	9 255 101	9 255 180	9 255 181	20 unid.
600	9 255 022	9 255 023	9 255 102	9 255 103	9 255 182	9 255 183	20 unid.
650	9 255 024	9 255 025	9 255 104	9 255 105	9 255 184	9 255 185	20 unid.

Indicações

- Opções de frentes 360 - 365
- Opções do painel traseiro 366 - 367
- Opções de design 376 - 379
- Illumination 380 - 381
- Acessórios 382 - 385
- Corrediças Actro YOU / Quadro V6 YOU 386 - 395
- Push to open Silent 388 - 389, 392 - 393
- Critérios de qualidade 686

hettich.com/short/5e5af6

- **Gaveta, altura 101 mm**
- **Aço pintado electrostaticamente na cor prata / branco / antracite**

New

2 A Perfil decorativo Hybrid na cor da lateral

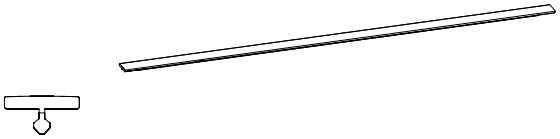

- Acabamento da lateral individual
- Para encaixar
- Plástico reciclado, envolvido em alumínio, anodizado lacado

Comprimento nominal em mm	Nº de encomenda / Cor			Emb.
	Prata	branco	antracite	
270	9 347 502	9 347 511	9 347 520	200 unid.
300	9 347 503	9 347 512	9 347 521	200 unid.
350	9 347 504	9 347 513	9 347 522	200 unid.
400	9 347 505	9 347 514	9 347 523	200 unid.
450	9 347 506	9 347 515	9 347 524	200 unid.
500	9 347 507	9 347 516	9 347 525	200 unid.
550	9 347 508	9 347 517	9 347 526	200 unid.
600	9 347 509	9 347 518	9 347 527	200 unid.
650	9 347 510	9 347 519	9 347 528	200 unid.

3 A Fixação da frente para perfil de gaveta, altura 101 mm

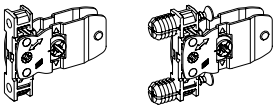

- Para aparafusar ou martelar
- Aço, plástico

Opção de montagem	Código	Emb.
com parafuso	9 255 835	200 unid.
para fixar	9 255 836	200 unid.

5 Estabilizador para o painel traseiro

- Para painéis traseiros em madeira e alumínio
- 1 unid. para largura do corpo do móvel ≥ 600 mm; 2 unid. ≥ 800 mm; 3 unid. = 1200 mm
- plástico

Código	Emb.
9 257 702	200 unid.

Indicações

- Opções de frentes 360 - 365
- Opções do painel traseiro 366 - 367
- Opções de design 376 - 379
- Illumination 380 - 381
- Acessórios 382 - 385
- Corrediças Actro YOU / Quadro V6 YOU 386 - 395
- Push to open Silent 388 - 389, 392 - 393
- Critérios de qualidade 686

hettich.com/short/5e5af6

Sistema de gavetas de parede dupla AvanTech YOU

- **Gaveta, altura 139 mm**
- **Aço pintado electrostaticamente na cor prata / branco / antracite**

Dimensões de planeamento / instalação

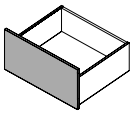

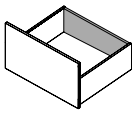

* Todas as dimensões são idênticas para Actro YOU e Quadro V6 YOU

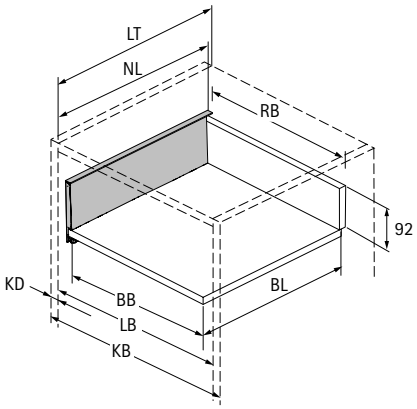

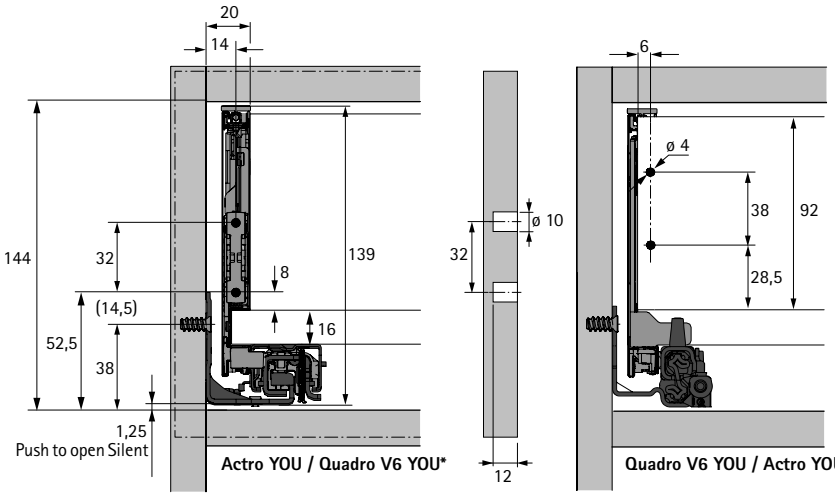

BB Largura do fundo	KB Largura do corpo do móvel	NL Comprimento nominal	LB Largura interna
BL Comprimento do fundo	RB Largura do painel traseiro	KD Espessura da lateral do móvel	LT Profundidade interior

Dimensão		mm
BL		NL - 21
BB		LB - 24
RB		LB - 24
LT		NL + 3
LT	Gaveta / gavetão interior	NL + 12
LT	Gaveta / gavetão interior Push to open Push to open Silent	NL + 21

Posições de montagem para corrediça Actro YOU / Quadro V6 YOU

Comprimento nominal mm	Distância entre furos b1 mm	b2 mm**
270	160	
300	160	
350	224	
400	224	
450	256	288
500	256	320
550	256	320
600	256	320
650*	256	416

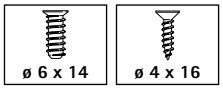

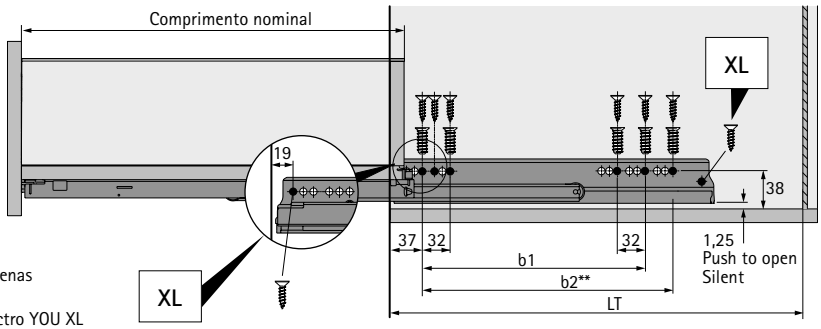

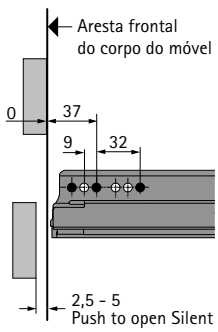

* Comprimento nominal 650 mm apenas com Actro YOU XL

** Distância entre furos b2 so com Actro YOU XL

1 A Conjunto de perfis de gaveta, 139 mm de altura

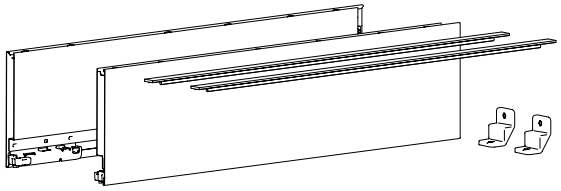

- Afinação integrada de altura, laterais e inclinação
- Aço pintado por pintura eletrostática

O conjunto inclui:
- 1 perfil de gaveta, esquerda e direita
- 2 perfis decorativos na cor do perfil de gaveta
- 2 fixadores para costas de móvel
- Material de fixação

Nota:
- Fixação de frentes de gaveta 3 A tem de ser encomendada separadamente

Comprimento nominal em mm	Nº de encomenda / Cor			Emb.
	Prata	branco	antracite	
270	9 353 344	9 353 392	9 353 430	1 conj.
300	9 353 345	9 353 393	9 353 431	1 conj.
350	9 353 346	9 353 394	9 353 432	1 conj.
400	9 353 347	9 353 395	9 353 433	1 conj.
450	9 353 348	9 353 396	9 353 434	1 conj.
500	9 353 349	9 353 397	9 353 435	1 conj.
550	9 353 350	9 353 398	9 353 436	1 conj.
600	9 353 351	9 353 399	9 353 437	1 conj.
650	9 353 352	9 353 400	9 353 438	1 conj.

1 A Perfil da gaveta, altura 139 mm

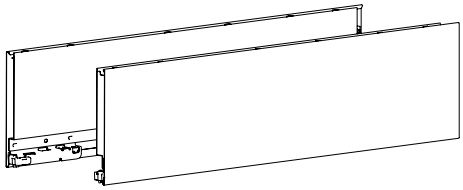

- Afinação integrada de altura, laterais e inclinação
- Aço pintado por pintura eletrostática

Nota:
- Perfil decorativo 2 A / B / C tem de ser encomendado separadamente
- Fixação de frentes de gaveta 3 A tem de ser encomendada separadamente

Comprimento nominal em mm	Código / Cor / Lado de fixação						Emb.
	Prata		branco		antracite		
	esquerdo	direito	esquerdo	direito	esquerdo	direito	
270	9 255 026	9 255 027	9 255 106	9 255 107	9 255 186	9 255 187	20 unid.
300	9 255 028	9 255 029	9 255 108	9 255 109	9 255 188	9 255 189	20 unid.
350	9 255 030	9 255 031	9 255 110	9 255 111	9 255 190	9 255 191	20 unid.
400	9 255 032	9 255 033	9 255 112	9 255 113	9 255 192	9 255 193	20 unid.
450	9 255 034	9 255 035	9 255 114	9 255 115	9 255 194	9 255 195	20 unid.
500	9 255 036	9 255 037	9 255 116	9 255 117	9 255 196	9 255 197	20 unid.
550	9 255 038	9 255 039	9 255 118	9 255 119	9 255 198	9 255 199	20 unid.
600	9 255 040	9 255 041	9 255 120	9 255 121	9 255 200	9 255 201	20 unid.
650	9 255 042	9 255 043	9 255 122	9 255 123	9 255 202	9 255 203	20 unid.

Indicações

- Opções de frentes 360 - 365
- Opções do painel traseiro 366 - 367
- Opções de design 376 - 379
- Illumination 380 - 381
- Acessórios 382 - 385
- Corrediças Actro YOU / Quadro V6 YOU 386 - 395
- Push to open Silent 388 - 389, 392 - 393
- Critérios de qualidade 686

hettich.com/short/614d98

- **Gaveta, altura 139 mm**
- **Aço pintado electrostaticamente na cor prata / branco / antracite**

New

2 A Perfil decorativo Hybrid na cor da lateral

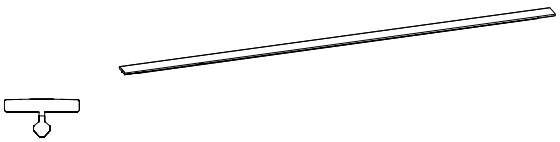

- Acabamento da lateral individual
- Para encaixar
- Plástico reciclado, envolvido em alumínio, anodizado lacado

Comprimento nominal em mm	Nº de encomenda / Cor			Emb.
	Prata	branco	antracite	
270	9 347 502	9 347 511	9 347 520	200 unid.
300	9 347 503	9 347 512	9 347 521	200 unid.
350	9 347 504	9 347 513	9 347 522	200 unid.
400	9 347 505	9 347 514	9 347 523	200 unid.
450	9 347 506	9 347 515	9 347 524	200 unid.
500	9 347 507	9 347 516	9 347 525	200 unid.
550	9 347 508	9 347 517	9 347 526	200 unid.
600	9 347 509	9 347 518	9 347 527	200 unid.
650	9 347 510	9 347 519	9 347 528	200 unid.

3 A Fixação da frente para perfil de gaveta, altura 139 mm

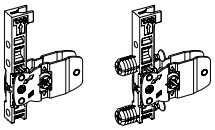

- Para aparafusar ou martelar
- Aço, plástico

Opção de montagem	Código	Emb.
com parafuso	9 257 884	200 unid.
para fixar	9 257 885	200 unid.

5 Estabilizador para o painel traseiro

- Para painéis traseiros em madeira e alumínio
- 1 unid. para largura do corpo do móvel ≥ 600 mm; 2 unid. ≥ 800 mm; 3 unid. = 1200 mm
- plástico

Código	Emb.
9 257 702	200 unid.

Indicações

- Opções de frentes 360 - 365
- Opções do painel traseiro 366 - 367
- Opções de design 376 - 379
- Illumination 380 - 381
- Acessórios 382 - 385
- Corrediças Actro YOU / Quadro V6 YOU 386 - 395
- Push to open Silent 388 - 389, 392 - 393
- Critérios de qualidade 686

hettich.com/short/614d98

Sistema de gavetas de parede dupla AvanTech YOU

- **Gavetão, altura 187 mm**
- **Aço pintado electrostaticamente na cor prata / branco / antracite**

Dimensões de planeamento / instalação

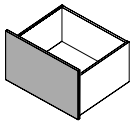

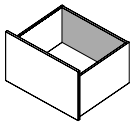

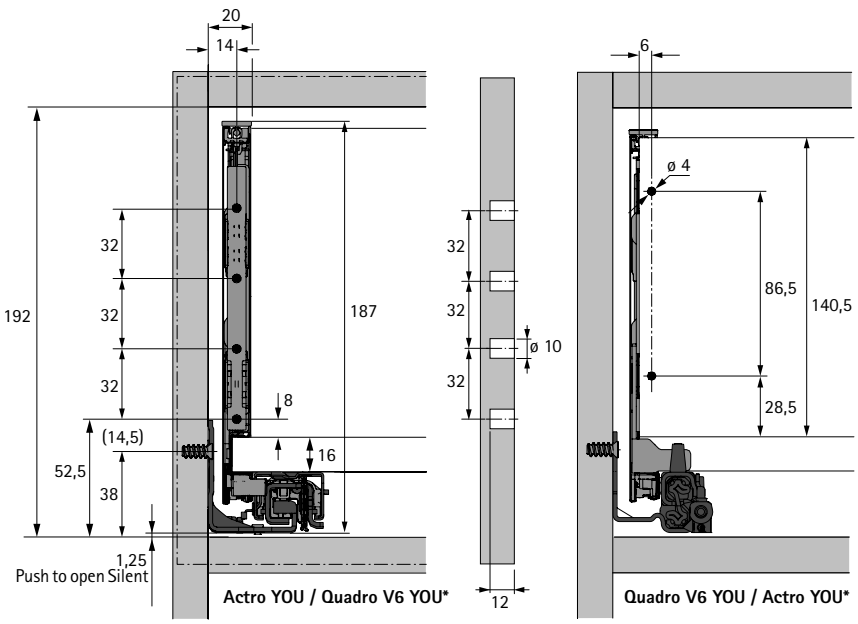

* Todas as dimensões são idênticas para Actro YOU e Quadro V6 YOU

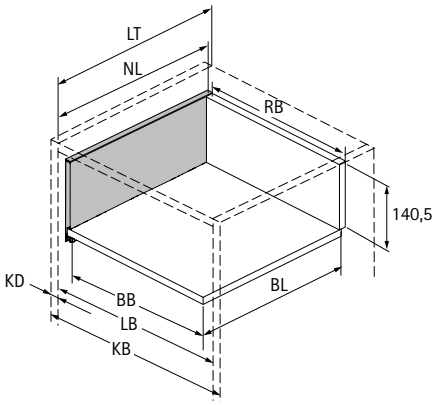

Dimensão		mm
BL		NL - 21
BB		LB - 24
RB		LB - 24
LT		NL + 3
LT	Gaveta / gavetão interior	NL + 12
LT	Gaveta / gavetão interior Push to open Push to open Silent	NL + 21

BB Largura do fundo	KB Largura do corpo do móvel	NL Comprimento nominal	LB Largura interna
BL Comprimento do fundo	RB Largura do painel traseiro	KD Espessura da lateral do móvel	LT Profundidade interior

Posições de montagem para corrediça Actro YOU / Quadro V6 YOU

Comprimento nominal mm	Distância entre furos b1 mm	b2 mm**
270	160	
300	160	
350	224	
400	224	
450	256	288
500	256	320
550	256	320
600	256	320
650*	256	416

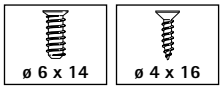

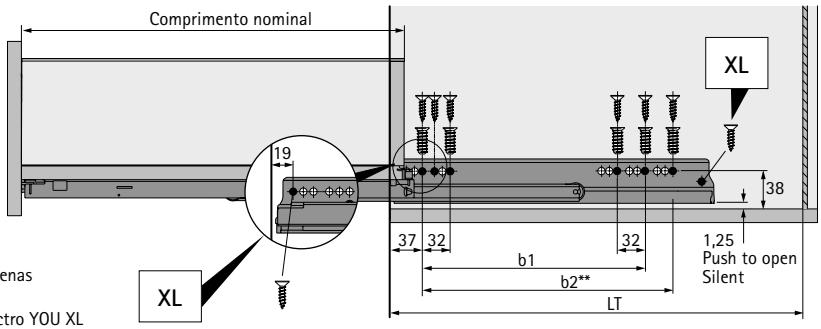

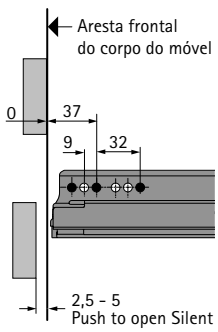

* Comprimento nominal 650 mm apenas com Actro YOU XL

** Distância entre furos b2 so com Actro YOU XL

Sistema de gavetas de parede dupla AvanTech YOU

New

- **Gavetão, altura 187 mm**
- **Aço pintado electrostaticamente na cor prata / branco / antracite**

1 A Conjunto de perfis de gaveta, 187 mm de altura

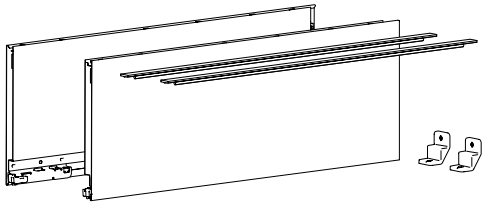

- Afinação integrada de altura, laterais e inclinação
- Aço pintado por pintura eletrostática

O conjunto inclui:
- 1 perfil de gaveta, esquerda e direita
- 2 perfis decorativos na cor do perfil de gaveta
- 2 fixadores para costas de móvel
- Material de fixação

Nota:
- Fixação de frentes de gaveta 3 A tem de ser encomendada separadamente

Comprimento nominal em mm	Nº de encomenda / Cor			Emb.
	Prata	branco	antracite	
270	9 353 353	9 353 401	9 353 439	1 conj.
300	9 353 354	9 353 402	9 353 440	1 conj.
350	9 353 355	9 353 403	9 353 441	1 conj.
400	9 353 356	9 353 404	9 353 442	1 conj.
450	9 353 357	9 353 405	9 353 443	1 conj.
500	9 353 358	9 353 406	9 353 444	1 conj.
550	9 353 359	9 353 407	9 353 445	1 conj.
600	9 353 360	9 353 408	9 353 446	1 conj.
650	9 353 371	9 353 409	9 353 447	1 conj.

1 A Perfil da gaveta, altura 187 mm

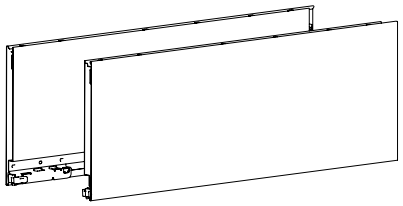

- Afinação integrada de altura, laterais e inclinação
- Aço pintado por pintura eletrostática

Nota:
- Perfil decorativo 2 A / B / C tem de ser encomendado separadamente
- Fixação de frentes de gaveta 3 A tem de ser encomendada separadamente
- 12 DesignCape pode ser encomendado separadamente

Comprimento nominal em mm	Código / Cor / Lado de fixação						Emb.
	Prata		branco		antracite		
	esquerdo	direito	esquerdo	direito	esquerdo	direito	
270	9 255 044	9 255 045	9 255 124	9 255 125	9 255 204	9 255 205	10 unid.
300	9 255 046	9 255 047	9 255 126	9 255 127	9 255 206	9 255 207	10 unid.
350	9 255 048	9 255 049	9 255 128	9 255 129	9 255 208	9 255 209	10 unid.
400	9 255 050	9 255 051	9 255 130	9 255 131	9 255 210	9 255 211	10 unid.
450	9 255 052	9 255 053	9 255 132	9 255 133	9 255 212	9 255 213	10 unid.
500	9 255 054	9 255 055	9 255 134	9 255 135	9 255 214	9 255 215	10 unid.
550	9 255 056	9 255 057	9 255 136	9 255 137	9 255 216	9 255 217	10 unid.
600	9 255 058	9 255 059	9 255 138	9 255 139	9 255 218	9 255 219	10 unid.
650	9 255 060	9 255 061	9 255 140	9 255 141	9 255 220	9 255 221	10 unid.

Indicações

- Opções de frentes 360 - 365
- Opções do painel traseiro 366 - 367
- Opções de design 376 - 379
- Illumination 380 - 381
- Acessórios 382 - 385
- Corrediças Actro YOU / Quadro V6 YOU 386 - 395
- Push to open Silent 388 - 389, 392 - 393
- Critérios de qualidade 686

hettich.com/short/da22c2

2 A Perfil decorativo Hybrid na cor da lateral

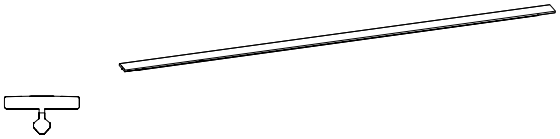

- Acabamento da lateral individual
- Para encaixar
- Plástico reciclado, envolvido em alumínio, anodizado lacado

Comprimento nominal em mm	Nº de encomenda / Cor			Emb.
	Prata	branco	antracite	
270	9 347 502	9 347 511	9 347 520	200 unid.
300	9 347 503	9 347 512	9 347 521	200 unid.
350	9 347 504	9 347 513	9 347 522	200 unid.
400	9 347 505	9 347 514	9 347 523	200 unid.
450	9 347 506	9 347 515	9 347 524	200 unid.
500	9 347 507	9 347 516	9 347 525	200 unid.
550	9 347 508	9 347 517	9 347 526	200 unid.
600	9 347 509	9 347 518	9 347 527	200 unid.
650	9 347 510	9 347 519	9 347 528	200 unid.

3 A Fixação da frente para perfil de gaveta, altura 187 / 251 mm

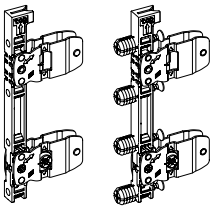

- Para aparafusar ou martelar
- Aço, plástico

Opção de montagem	Código	Emb.
com parafuso	9 255 838	200 unid.
para fixar	9 255 839	200 unid.

5 Estabilizador para o painel traseiro

- Para painéis traseiros em madeira e alumínio
- 1 unid. para largura do corpo do móvel ≥ 600 mm; 2 unid. ≥ 800 mm; 3 unid. = 1200 mm
- plástico

Código	Emb.
9 257 702	200 unid.

Indicações

- Opções de frentes 360 - 365
- Opções do painel traseiro 366 - 367
- Opções de design 376 - 379
- Illumination 380 - 381
- Acessórios 382 - 385
- Corrediças Actro YOU / Quadro V6 YOU 386 - 395
- Push to open Silent 388 - 389, 392 - 393
- Critérios de qualidade 686

hettich.com/short/da22c2

Sistema de gavetas de parede dupla AvanTech YOU

- **Gavetão, altura 251 mm**
- **Aço pintado electrostaticamente na cor prata / branco / antracite**

Dimensões de planeamento / instalação

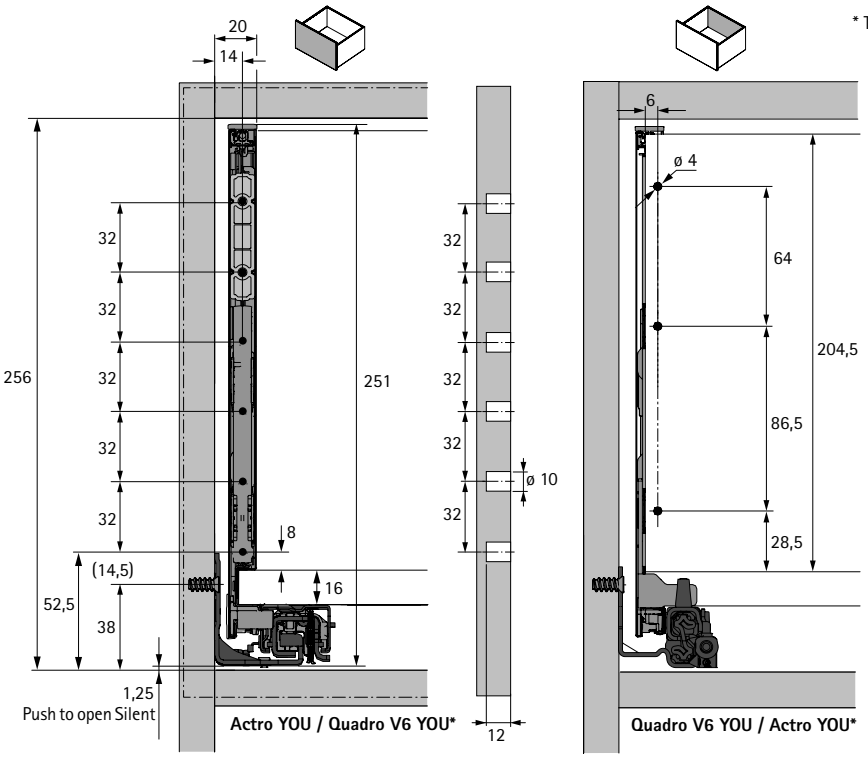

* Todas as dimensões são idênticas para Actro YOU e Quadro V6 YOU

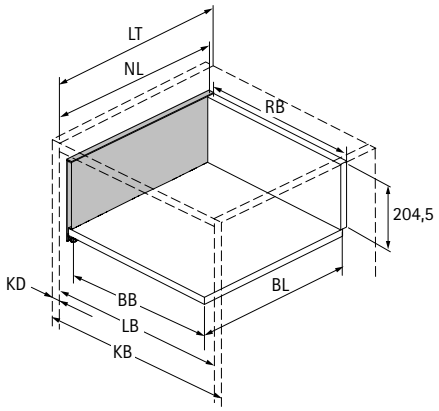

BB Largura do fundo	KB Largura do corpo do móvel	NL Comprimento nominal	LB Largura interna
BL Comprimento do fundo	RB Largura do painel traseiro	KD Espessura da lateral do móvel	LT Profundidade interior

Dimensão	mm
BL	NL - 21
BB	LB - 24
RB	LB - 24
LT	NL + 3

Posições de montagem para corrediça Actro YOU / Quadro V6 YOU

Comprimento nominal mm	Distância entre furos b1 mm	b2 mm**
350	224	
400	224	
450	256	288
500	256	320
550	256	320
600	256	320
650*	256	416

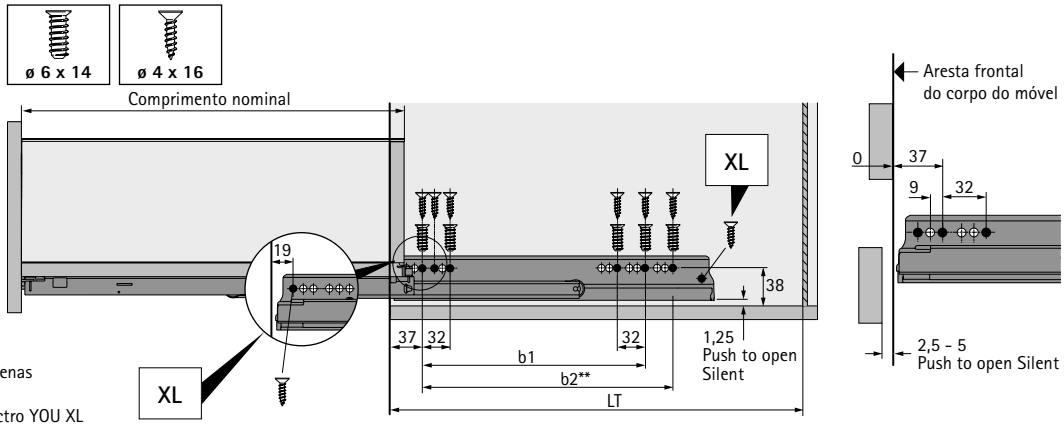

* Comprimento nominal 650 mm apenas com Actro YOU XL

** Distância entre furos b2 so com Actro YOU XL

1 A Conjunto de perfis de gaveta, 251 mm de altura

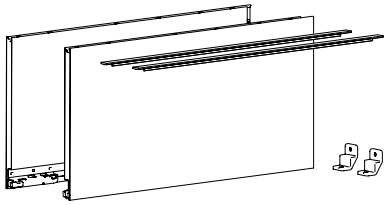

- Afinação integrada de altura, laterais e inclinação
- Aço pintado por pintura eletrostática

O conjunto inclui:
- 1 perfil de gaveta, esquerda e direita
- 2 perfis decorativos na cor do perfil de gaveta
- 2 fixadores para costas de móvel
- Material de fixação

Nota:
- Fixação de frentes de gaveta 3 A tem de ser encomendada separadamente
- 3 C Fixador para altura de 251 mm tem de ser encomendado separadamente

Comprimento nominal em mm	Nº de encomenda / Cor			Emb.
	Prata	branco	antracite	
350	9 353 372	9 353 410	9 353 448	1 conj.
400	9 353 373	9 353 411	9 353 449	1 conj.
450	9 353 374	9 353 412	9 353 450	1 conj.
500	9 353 375	9 353 413	9 353 451	1 conj.
550	9 353 376	9 353 414	9 353 452	1 conj.
600	9 353 377	9 353 415	9 353 453	1 conj.
650	9 353 378	9 353 416	9 353 454	1 conj.

1 A Perfil da gaveta, altura 251 mm

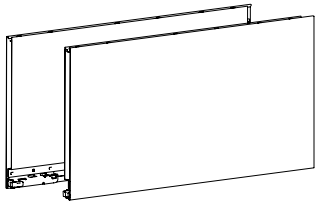

- Afinação integrada de altura, laterais e inclinação
- Aço pintado por pintura eletrostática

Nota:
- Perfil decorativo 2 A / B / C tem de ser encomendado separadamente
- Fixação de frentes de gaveta 3 A tem de ser encomendada separadamente
- 3 C Fixador para altura de 251 mm tem de ser encomendado separadamente

Comprimento nominal em mm	Código / Cor / Lado de fixação						Emb.
	Prata		branco		antracite		
	esquerdo	direito	esquerdo	direito	esquerdo	direito	
350	9 255 066	9 255 067	9 255 146	9 255 147	9 255 226	9 255 227	10 unid.
400	9 255 068	9 255 069	9 255 148	9 255 149	9 255 228	9 255 229	10 unid.
450	9 255 070	9 255 071	9 255 150	9 255 151	9 255 230	9 255 231	10 unid.
500	9 255 072	9 255 073	9 255 152	9 255 153	9 255 232	9 255 233	10 unid.
550	9 255 074	9 255 075	9 255 154	9 255 155	9 255 234	9 255 235	10 unid.
600	9 255 076	9 255 077	9 255 156	9 255 157	9 255 236	9 255 237	10 unid.
650	9 255 078	9 255 079	9 255 158	9 255 159	9 255 238	9 255 239	10 unid.

Indicações

- Opções do painel traseiro 366 - 367
- Opções de design 376 - 379
- Illumination 380 - 381
- Acessórios 382 - 385
- Corrediças Actro YOU / Quadro V6 YOU 386 - 395
- Push to open Silent 388 - 389 / 392 - 393
- Critérios de qualidade 686

hettich.com/short/9874cb

2 A Perfil decorativo Hybrid na cor da lateral

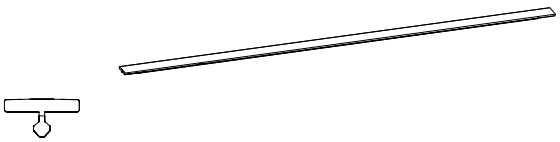

- Acabamento da lateral individual
- Para encaixar
- Plástico reciclado, envolvido em alumínio, anodizado lacado

Comprimento nominal em mm	Nº de encomenda / Cor			Emb.
	Prata	branco	antracite	
350	9 347 504	9 347 513	9 347 522	200 unid.
400	9 347 505	9 347 514	9 347 523	200 unid.
450	9 347 506	9 347 515	9 347 524	200 unid.
500	9 347 507	9 347 516	9 347 525	200 unid.
550	9 347 508	9 347 517	9 347 526	200 unid.
600	9 347 509	9 347 518	9 347 527	200 unid.
650	9 347 510	9 347 519	9 347 528	200 unid.

3 A Conjunto de fixação de frentes e fixador para perfis de gavetas, altura 251 mm

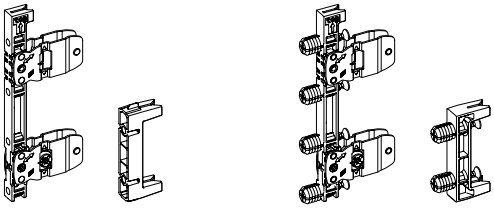

- Para aparafusar ou martelar
- Aço, plástico

O conjunto inclui:
- 2 fixadores de frentes de gaveta
- 2 fixadores
- Material de fixação

Opção de montagem	Código	Emb.
com parafuso	9 359 507	1 conj.
para fixar	9 359 508	1 conj.

3 A Fixação da frente para perfil de gaveta, altura 187 / 251 mm

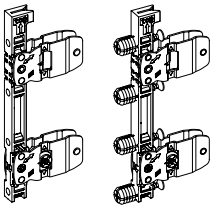

- Para aparafusar ou martelar
- Aço, plástico

Opção de montagem	Código	Emb.
com parafuso	9 255 838	200 unid.
para fixar	9 255 839	200 unid.

3 C Estabilizador para fixação de frentes de gavetas, altura 251 mm

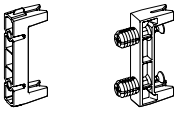

- Para aparafusar ou martelar
- Aço, plástico

Opção de montagem	Código	Emb.
com parafuso	9 257 887	200 unid.
para fixar	9 257 888	200 unid.

Indicações

- Opções do painel traseiro 366 - 367
- Opções de design 376 - 379
- Illumination 380 - 381
- Acessórios 382 - 385
- Corrediças Actro YOU / Quadro V6 YOU 386 - 395
- Push to open Silent 388 - 389 / 392 - 393
- Critérios de qualidade 686

hettich.com/short/9874cb

5 Estabilizador para o painel traseiro

- Para painéis traseiros em madeira e alumínio
- 1 unid. para largura do corpo do móvel ≥ 600 mm; 2 unid. ≥ 800 mm; 3 unid. = 1200 mm
- plástico

Código	Emb.
9 257 702	200 unid.

Indicações

- Opções do painel traseiro 366 - 367
- Opções de design 376 - 379
- Illumination 380 - 381
- Acessórios 382 - 385
- Corrediças Actro YOU / Quadro V6 YOU 386 - 395
- Push to open Silent 388 - 389 / 392 - 393
- Critérios de qualidade 686

hettich.com/short/9874cb

Sistema de gavetas de parede dupla AvanTech YOU

- **Gavetão Inlay, altura 187 mm**
- **Aço pintado electrostaticamente na cor prata / branco / antracite**

- Para combinar com vidro lateral ou material individual
- Para a utilização de materiais de 10 mm de espessura (materiais de 8 mm de espessura: ver adaptadores adicionais)
- Afinação integrada de altura, laterais e inclinação
- Aço pintado por pintura electrostática

Dimensões de planeamento / instalação

* Todas as dimensões são idênticas para Actro YOU e Quadro V6 YOU

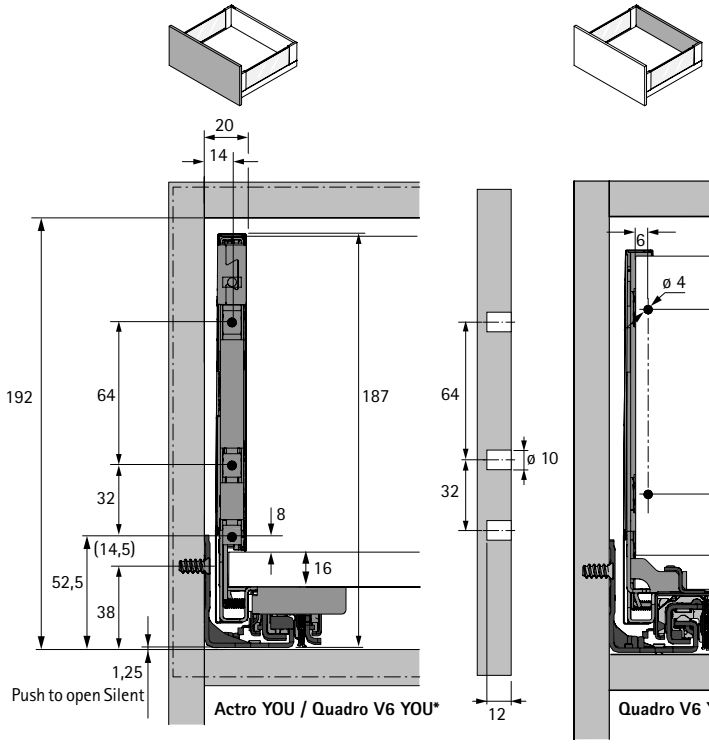

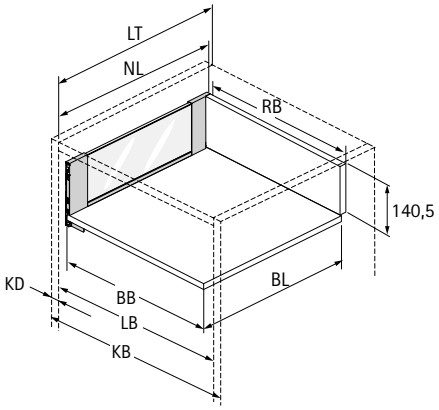

Dimensão		mm
BL		NL - 21
BB		LB - 24
RB		LB - 24
LT		NL + 3
LT	Gaveta / gavetão interior	NL + 12
LT	Gaveta / gavetão interior Push to open Push to open Silent	NL + 21

BB Largura do fundo	KB Largura do corpo do móvel	NL Comprimento nominal	LB Largura interna
BL Comprimento do fundo	RB Largura do painel traseiro	KD Espessura da lateral do móvel	LT Profundidade interior

Posições de montagem para corrediça Actro YOU / Quadro V6 YOU

Comprimento nominal mm	Distância entre furos b1 mm	b2 mm**
350	224	
400	224	
450	256	288
500	256	320
550	256	320
600	256	320
650*	256	416

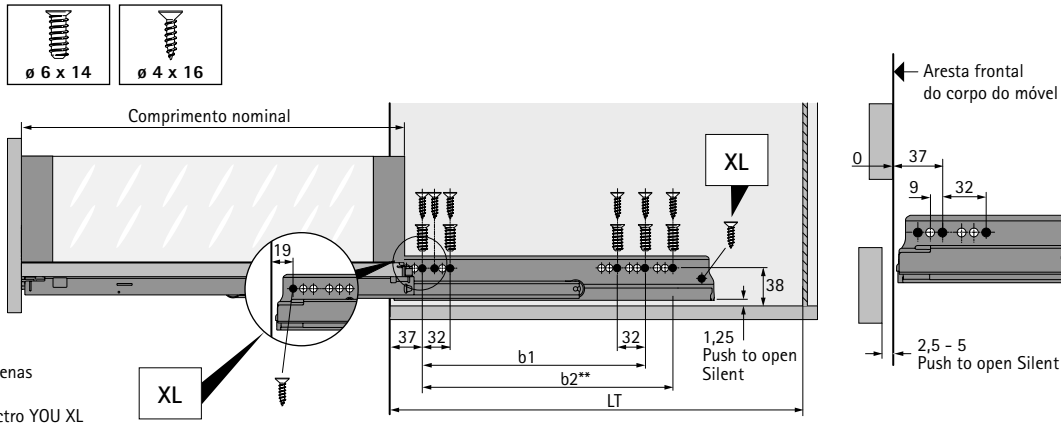

* Comprimento nominal 650 mm apenas com Actro YOU XL

** Distância entre furos b2 so com Actro YOU XL

- **Gavetão Inlay, altura 187 mm**
- **Aço pintado electrostaticamente na cor prata / branco / antracite**

New

1 A Conjunto de lateral Inlay, altura 187 mm

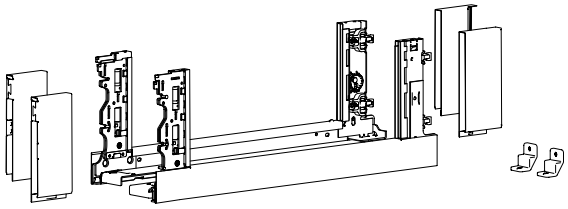

- Para combinar com vidro lateral ou material individual
- Para a utilização de materiais de 10 mm de espessura (materiais de 8 mm de espessura: ver adaptadores adicionais)
- Afinação integrada de altura, laterais e inclinação
- Aço pintado por pintura eletrostática

O conjunto inclui:
- 1 lateral Inlay, esquerda e direita
- 1 capa dianteira, esquerda e direita
- 1 capa traseira, esquerda e direita
- 2 fixadores para costas de móvel
- Material de fixação

Nota:
- Fixação de frentes de gaveta 3 A tem de ser encomendada separadamente
- Elementos de vidro ou similares têm de ser encomendados separadamente

Comprimento nominal em mm	Nº de encomenda / Cor			Emb.
	Prata	branco	antracite	
350	9 353 283	9 353 290	9 353 297	1 conj.
400	9 353 284	9 353 291	9 353 298	1 conj.
450	9 353 285	9 353 292	9 353 299	1 conj.
500	9 353 286	9 353 293	9 353 300	1 conj.
550	9 353 287	9 353 294	9 353 301	1 conj.
600	9 353 288	9 353 295	9 353 302	1 conj.
650	9 353 289	9 353 296	9 353 303	1 conj.

1 B Lateral Inlay, altura 187 mm

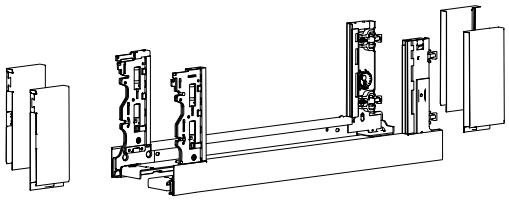

- Para combinar com vidro lateral ou material individual
- Para a utilização de materiais de 10 mm de espessura (materiais de 8 mm de espessura: ver adaptadores adicionais)
- Afinação integrada de altura, laterais e inclinação
- Aço pintado por pintura eletrostática

Nota:
- Contém tampas de cobertura para lateral Inlay
- Fixação de frentes de gaveta 3 B tem de ser encomendada separadamente
- Elementos de vidro ou similares têm de ser encomendados separadamente

Comprimento nominal em mm	Código / Cor / Lado de fixação						Emb.
	Prata		branco		antracite		
	esquerdo	direito	esquerdo	direito	esquerdo	direito	
350	9 257 131	9 257 132	9 257 145	9 257 146	9 257 159	9 257 160	10 unid.
400	9 257 133	9 257 134	9 257 147	9 257 148	9 257 161	9 257 162	10 unid.
450	9 257 135	9 257 136	9 257 149	9 257 150	9 257 163	9 257 164	10 unid.
500	9 257 137	9 257 138	9 257 151	9 257 152	9 257 165	9 257 166	10 unid.
550	9 257 139	9 257 140	9 257 153	9 257 154	9 257 167	9 257 168	10 unid.
600	9 257 141	9 257 142	9 257 155	9 257 156	9 257 169	9 257 170	10 unid.
650	9 257 143	9 257 144	9 257 157	9 257 158	9 257 171	9 257 172	10 unid.

Indicações

- Opções do painel traseiro 366 - 367
- Opções de frente interior 360 - 365
- Opções de design 376 - 379
- Illumination 380 - 381
- Acessórios técnicos 382 - 385
- Corrediças Actro YOU / Quadro V6 YOU 386 - 395
- Push to open Silent 388 - 389 / 392 - 393
- Critérios de qualidade 686

hettich.com/short/0e02a7

3 B Fixação de frentes de gavetas para lateral Inlay, altura 187 mm

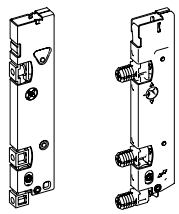

- Para aparafusar ou martelar
- Aço, plástico

Opção de montagem	Código	Emb.
com parafuso	**9 257 257**	100 unid.
para fixar	**9 257 258**	100 unid.

5 Estabilizador para o painel traseiro

- Para painéis traseiros em madeira e alumínio
- 1 unid. para largura do corpo do móvel ≥ 600 mm; 2 unid. ≥ 800 mm; 3 unid. = 1200 mm
- plástico

Código	Emb.
9 257 702	200 unid.

Adaptador lateral Inlay para material de 8 mm

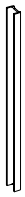

- Para a utilização de materiais com 8 mm de espessura
- São necessárias 2 peças por lateral
- plástico transparente

Código	Emb.
9 268 677	100 unid.

Dimensões de planeamento / instalação

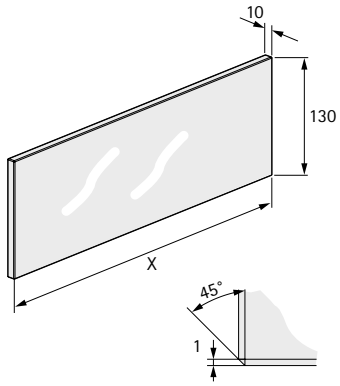

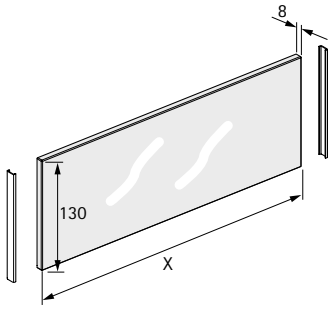

	10 mm	8 mm
NL mm	X mm	X mm
350	227	225
400	277	275
450	327	325
500	377	375
550	427	425
600	477	475
650	527	525

Indicações

- Opções do painel traseiro 366 - 367
- Opções de frente interior 360 - 365
- Opções de design 376 - 379
- Illumination 380 - 381
- Acessórios técnicos 382 - 385
- Corrediças Actro YOU / Quadro V6 YOU 386 - 395
- Push to open Silent 388 - 389 / 392 - 393
- Critérios de qualidade 686

hettich.com/short/0e02a7

New

6 A Perfil de frente de gaveta interna para cortar à medida

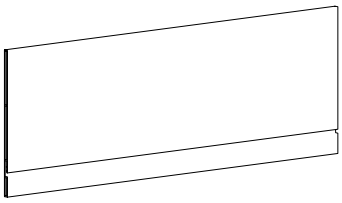

- Para armários de largura variável e padrão
- Comprimento 2000 mm
- Espessura do material 6 mm
- Alumínio com pintura eletrostática

Nota:
- No caso da utilização com perfil decorativo Illumination, é necessário utilizar componentes com altura adaptada
- O conjunto de fixadores 6 B ou 6 C tem de ser encomendado separadamente

Altura nominal mm	Nº de encomenda / Cor						Emb.
	Para perfil de gaveta sem Illumination			Para perfil de gaveta com Illumination			
	Prata	branco	antracite	Prata	branco	antracite	
101	9 257 269	9 257 273	9 257 277	9 327 202	9 327 205	9 327 208	1 unid.
139	9 257 270	9 257 274	9 257 278	9 327 203	9 327 206	9 327 209	1 unid.
187	9 257 271	9 257 275	9 257 279	9 327 204	9 327 207	9 327 210	1 unid.

6 B Conjunto de fixadores para frente interna para cortar à medida, utilização com perfil da gaveta

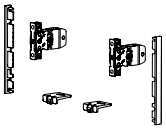

- Para integração e ligação dos perfis de gaveta
- Aço, plástico

O conjunto inclui:
- 2 fixadores frontasi para laterais
- 2 tampas finais
- 2 fixadores para frente interior
- Material de fixação

Nota:
- No caso da utilização com perfil decorativo Illumination, é necessário utilizar componentes com altura adaptada
- Para combinar com frente interna 6 A para cortar à medida

Altura nominal mm	Nº de encomenda / Cor						Emb.
	Para perfil de gaveta sem Illumination			Para perfil de gaveta com Illumination			
	Prata	branco	antracite	Prata	branco	antracite	
101	9 257 611	9 257 615	9 257 619	9 327 211	9 327 214	9 327 217	1 conj.
139	9 257 612	9 257 616	9 257 620	9 327 212	9 327 215	9 327 218	1 conj.
187	9 257 613	9 257 617	9 257 621	9 327 213	9 327 216	9 327 219	1 conj.

Indicações

- Gaveta AvanTech YOU 336 - 347
- Gavetão AvanTech YOU 348 - 355
- Gavetão AvanTech YOU Inlay 356 - 359
- Opções do painel traseiro 366 - 367
- Opções de design / Illumination / Acessórios 376 - 385
- Corrediças Actro YOU / Quadro V6 YOU 386 - 395
- Push to open Silent 388 - 389 / 392 - 393
- Critérios de qualidade 686

hettich.com/short/9c1fe2

New

6 C Conjunto de fixadores para frente interna para cortar à medida, utilização com lateral Inlay

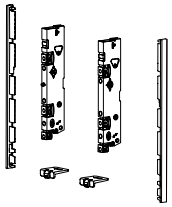

- Para integração e ligação dos perfis de gaveta
- Aço, plástico

O conjunto inclui:
- 2 fixadores de frentes de gavetas para lateral Inlay
- 2 tampas finais
- 2 fixadores para frente interior
- Material de fixação

Nota:
- Para combinar com frente interna 6 A para cortar à medida

Altura nominal mm	Nº de encomenda / Cor			Emb.
	Prata	branco	antracite	
187	**9 257 623**	**9 257 625**	**9 257 627**	1 conj.

3 A Fixação da frente para perfil de gaveta, altura 101 mm

- para parafusar
- Aço, plástico

Opção de montagem	Código	Emb.
com parafuso	**9 255 835**	200 unid.

3 A Fixação da frente para perfil de gaveta, altura 139 mm

- para parafusar
- Aço, plástico

Opção de montagem	Código	Emb.
com parafuso	**9 257 884**	200 unid.

3 A Fixação da frente para perfil de gaveta, altura 187 / 251 mm

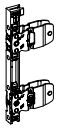

- para parafusar
- Aço, plástico

Opção de montagem	Código	Emb.
com parafuso	**9 255 838**	200 unid.

3 B Fixação de frentes de gavetas para lateral Inlay, altura 187 mm

- para parafusar
- Aço, plástico

Opção de montagem	Código	Emb.
com parafuso	**9 257 257**	100 unid.

Tampas finais

- Acabamento lateral para perfil frontal interior
- plástico

Nota:
- No caso da utilização com perfil decorativo Illumination, é necessário utilizar componentes com altura adaptada

Altura nominal mm	Nº de encomenda / Cor						Emb.
	Para perfil de gaveta sem Illumination			Para perfil de gaveta com Illumination			
	Prata	branco	antracite	Prata	branco	antracite	
101	**9 257 629**	**9 257 633**	**9 257 637**	**9 327 223**	**9 327 226**	**9 327 229**	200 unid.
139	**9 257 630**	**9 257 634**	**9 257 638**	**9 327 224**	**9 327 227**	**9 327 230**	200 unid.
187	**9 257 631**	**9 257 635**	**9 257 639**	**9 327 225**	**9 327 228**	**9 327 231**	200 unid.

Gancho para frente interna

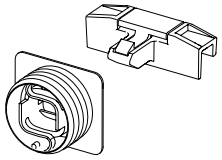

- Para embutir / encaixar
- plástico

O conjunto inclui:
- 1 guia
- 1 caixa da guia
- Material de fixação

Nº de encomenda / Cor			Emb.
Prata	branco	antracite	
9 257 734	9 257 735	9 257 736	1 conj.

4 B Estabilizador para frente interna

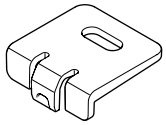

- Para estabilização de frentes internas largas
- Recomendado para largura do móvel > 600 mm
- plástico

Código	Emb.
9 257 641	100 unid.

Dimensões de planeamento / instalação

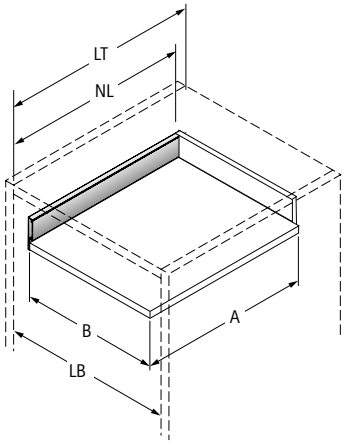

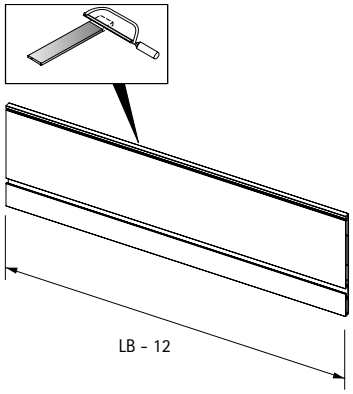

Indicações

- Gaveta AvanTech YOU 336 - 347
- Gavetão AvanTech YOU 348 - 355
- Gavetão AvanTech YOU Inlay 356 - 359
- Opções do painel traseiro 366 - 367
- Opções de design / Illumination / Acessórios 376 - 385
- Corrediças Actro YOU / Quadro V6 YOU 386 - 395
- Push to open Silent 388 - 389 / 392 - 393
- Critérios de qualidade 686

hettich.com/short/9c1fe2

6 D Frente para gaveta interna

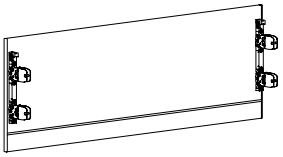

- **Disponível mediante pedido**

- Pré-montadas para larguras de móvel padrão
- Com fixadores de frentes de gavetas pré-montados e tampas terminais
- Alumínio com pintura eletrostática

Dimensões de planeamento / instalação

Comprimento nominal mm	Distância entre furos b1 mm	b2 mm**
270	160	
300	160	
350	224	
400	224	
450	256	288
500	256	320
550	256	320
600	256	320
650*	256	416

* Comprimento nominal 650 mm apenas com Actro YOU XL
** Distância entre furos b2 so com Actro YOU XL

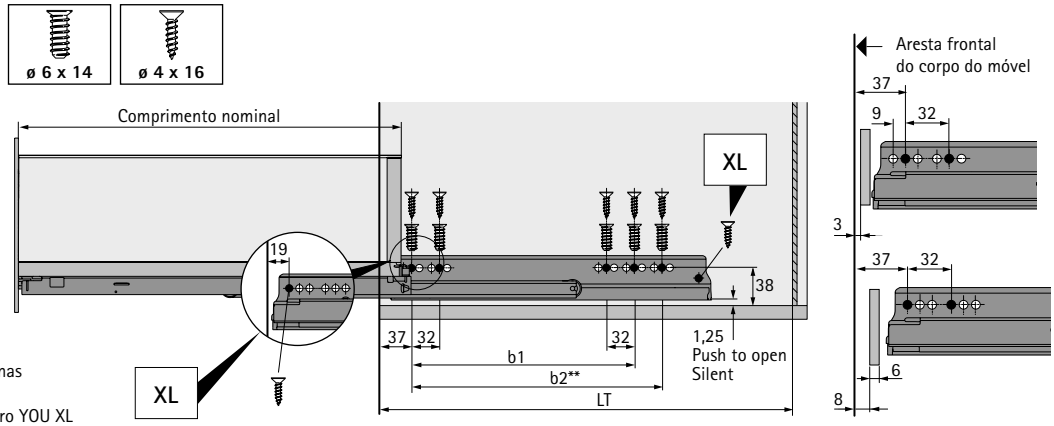

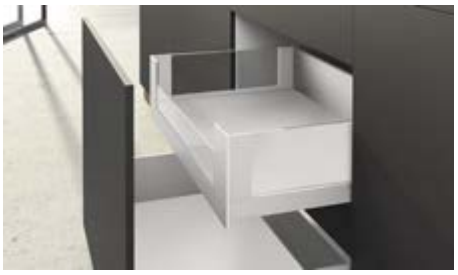

7 A Perfil de suporte para frentes interiores configuráveis

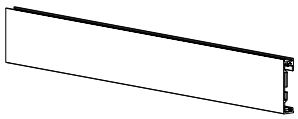

- Para alojamento de lateral de vidro de 10 mm ou material individual
- Para armários de largura variável ou padrão
- Comprimento 2000 mm
- Alumínio com pintura eletrostática

Nota:
- Fixador 7 B ou 7 C para frentes individuais tem de ser encomendado separadamente

Altura nominal mm	Nº de encomenda / Cor			Emb.
	Prata	branco	antracite	
187	9 257 663	9 257 664	9 257 665	1 unid.

7 B Conjunto de fixadores para frentes interiores individuais, utilização com lateral

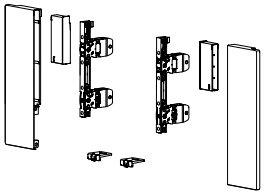

- Para combinação com vidro de 10 mm ou material individual
- Aço pintado por pintura eletrostática

O conjunto inclui:
- 1 fixador para frente interna individual, esquerda e direita
- 1 fixação de frentes de gavetas para lateral Inlay, esquerda e direita
- 2 distanciadores para utilização com pouca altura
- 2 fixadores para frente interior
- Material de fixação

Nota:
- No caso da utilização com perfil decorativo Illumination, é necessário utilizar componentes com altura adaptada
- 7 A Perfil de suporte para frentes interiores configuráveis tem de ser encomendado separadamente

Altura nominal mm	Nº de encomenda / Cor						Emb.
	Para perfil de gaveta sem Illumination			Para perfil de gaveta com Illumination			
	Prata	branco	antracite	Prata	branco	antracite	
187	9 257 651	9 257 652	9 257 653	9 327 220	9 327 221	9 327 222	1 conj.

7 C Conjunto de fixadores para frente interna individual, utilização com lateral Inlay

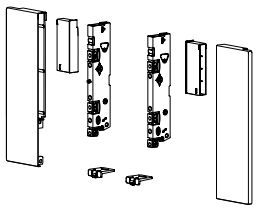

- Para combinação com vidro de 10 mm ou material individual
- Aço pintado por pintura eletrostática

O conjunto inclui:
- 1 fixador para frente interna individual, esquerda e direita
- 1 fixação de frentes de gavetas para lateral Inlay, esquerda e direita
- 2 distanciadores para utilização com pouca altura
- 2 fixadores para frente interior
- Material de fixação

Nota:
- Perfil de suporte 7 A para frente interna individual tem de ser encomendado separadamente

Altura nominal mm	Nº de encomenda / Cor			Emb.
	Prata	branco	antracite	
187	9 257 657	9 257 658	9 257 659	1 conj.

Dimensões de planeamento / instalação

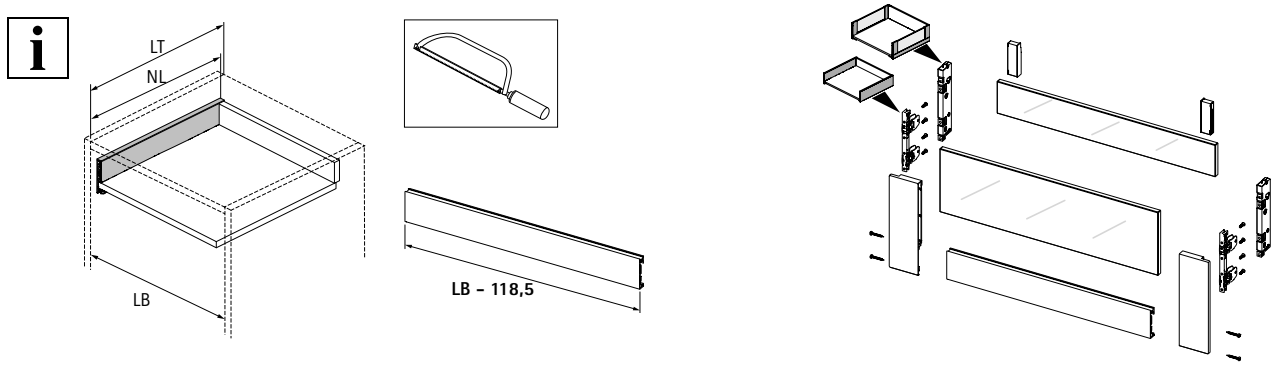

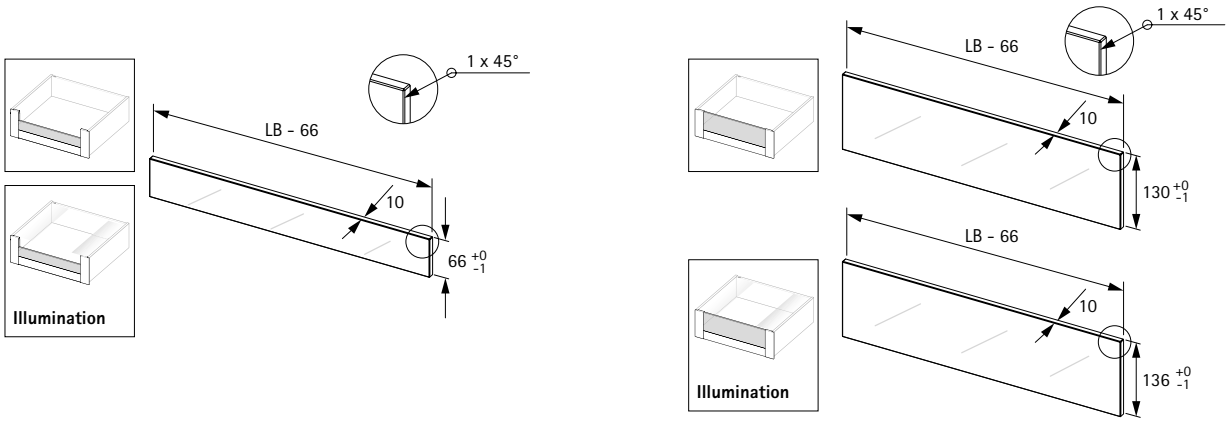

Posições de montagem para corrediça Actro YOU / Quadro V6 YOU

Comprimento nominal mm	Distância entre furos b1 mm	b2 mm**
270	160	
300	160	
350	224	
400	224	
450	256	288
500	256	320
550	256	320
600	256	320
650*	256	416

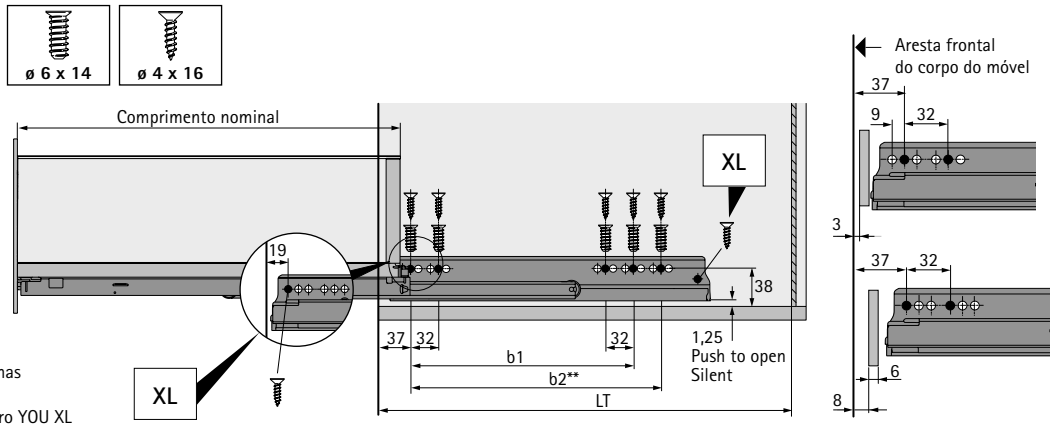

* Comprimento nominal 650 mm apenas com Actro YOU XL
** Distância entre furos b2 so com Actro YOU XL

Indicações

- Gaveta AvanTech YOU 336 - 347
- Gavetão AvanTech YOU 348 - 355
- Gavetão AvanTech YOU Inlay 356 - 359
- Opções do painel traseiro 366 - 367
- Opções de design / Illumination / Acessórios 376 - 385
- Corrediças Actro YOU / Quadro V6 YOU 386 - 395
- Push to open Silent 388 - 389 / 392 - 393
- Critérios de qualidade 686

hettich.com/short/fe9274

Tão flexível como você.
Painéis traseiros em madeira personalizados ou painéis traseiros em alumínio revestido a pó na cor da lateral podem ser aparafusados sem ligadores de painéis traseiros ao perfil de gaveta. Os painéis traseiros em aço são simplesmente encaixados no perfil de gaveta.

8 Ligadores para perfil do painel traseiro

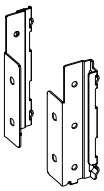

- Opcionalmente, pode ser usado para ligar painéis traseiros individuais ou o perfil de painel traseiro para cortar à medida
- Aço pintado por pintura electrostática

Altura nominal mm	Código / Cor / Lado de fixação						Emb.
	Prata		branco		antracite		
	esquerdo	direito	esquerdo	direito	esquerdo	direito	
101	**9 257 666**	**9 257 667**	**9 257 678**	**9 257 679**	**9 257 690**	**9 257 691**	20 unid.
139	**9 257 668**	**9 257 669**	**9 257 680**	**9 257 681**	**9 257 692**	**9 257 693**	20 unid.
187	**9 257 670**	**9 257 671**	**9 257 682**	**9 257 683**	**9 257 694**	**9 257 695**	20 unid.
251	**9 257 672**	**9 257 673**	**9 257 684**	**9 257 685**	**9 257 696**	**9 257 697**	20 unid.

9 Perfil do painel traseiro para cortar à medida

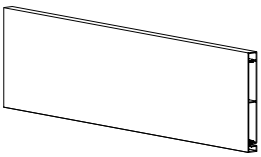

- Para armários de largura variável e padrão
- Comprimento 2000 mm
- Alumínio com pintura eletrostática

Nota:
- União da traseira 8 pode ser encomendado separadamente

Altura nominal mm	Nº de encomenda / Cor			Emb.
	Prata	branco	antracite	
101	**9 257 300**	**9 257 305**	**9 257 310**	1 unid.
139	**9 257 301**	**9 257 306**	**9 257 311**	1 unid.
187	**9 257 302**	**9 257 307**	**9 257 312**	1 unid.
251	**9 257 303**	**9 257 308**	**9 257 313**	1 unid.

Indicações

- Gaveta AvanTech YOU 336 - 347
- Gavetão AvanTech YOU 348 - 355
- Gavetão AvanTech YOU Inlay 356 - 359
- Opções do painel traseiro 366 - 367
- Opções de design / Illumination / Acessórios 376 - 385
- Corrediças Actro YOU / Quadro V6 YOU 386 - 395
- Push to open Silent 388 - 389 / 392 - 393
- Critérios de qualidade 686

hettich.com/short/1e2dc5

10 Painel traseiro em aço

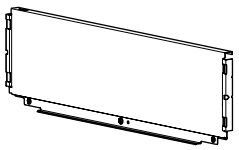

- **Disponível mediante pedido**
- Para larguras de móvel padrão
- Aço pintado por pintura electrostática

Dimensões de planeamento / instalação

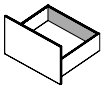

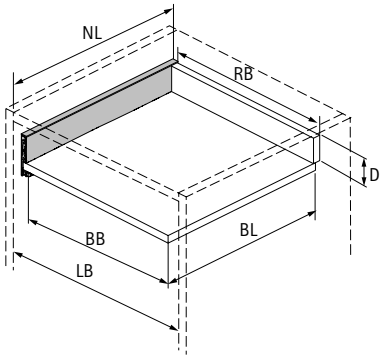

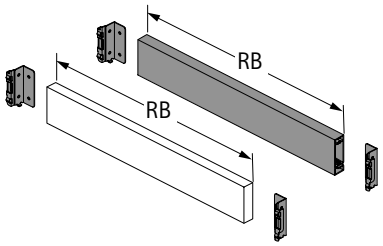

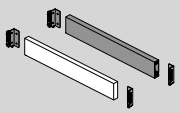

BL	NL - 21
BB	LB - 24
RB	LB - 41
D H 101	54
D H 139	92
D H 187	140,5
D H 251	204,5

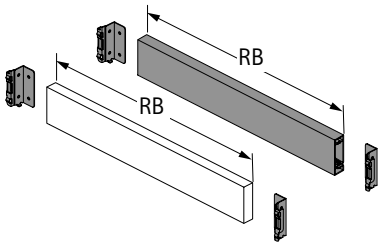

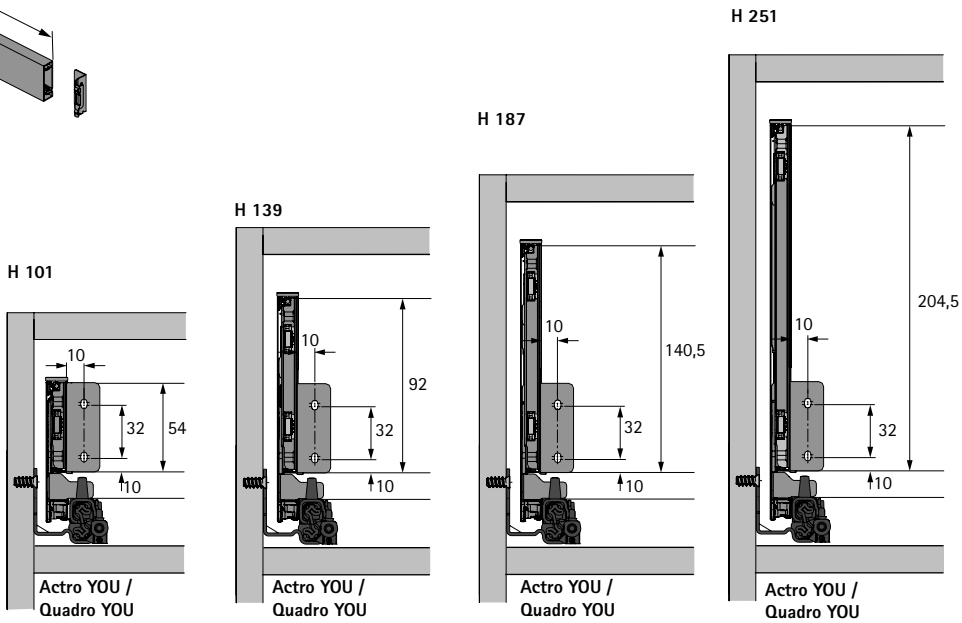

Exemplo de aplicação Gaveta interna

- Para configuração de uma frente interna de material personalizado

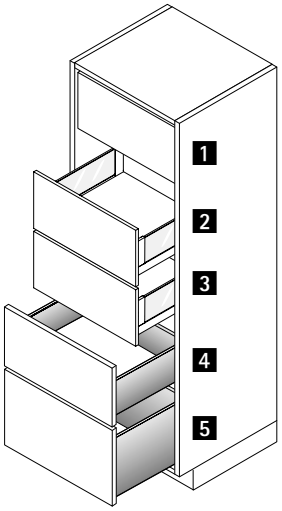

Exemplo de aplicação

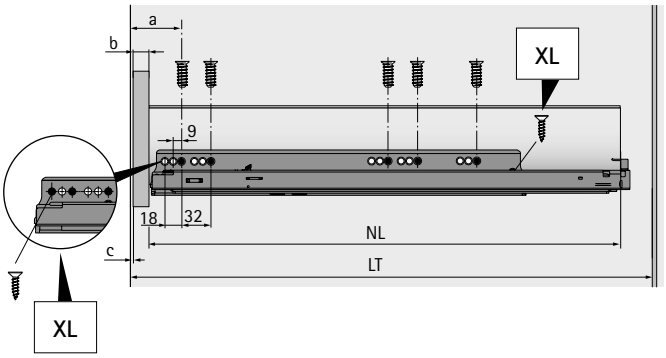

N.º	Aplicação	ver páginas
1	Gavetão interior AvanTech YOU com frente personalizada Actro YOU / Quadro V6 YOU	348 - 355 386 - 395
2	Gavetão interior AvanTech YOU Inlay com frente personalizada Actro YOU / Quadro V6 YOU	356 386 - 395
3	Gavetão interior AvanTech YOU Inlay com frente personalizada Actro YOU / Quadro V6 YOU	356 386 - 395
4	Gavetão interior AvanTech YOU com frente personalizada Actro YOU / Quadro V6 YOU	348 - 355 386 - 395
5	Gavetão interior AvanTech YOU com frente personalizada Actro YOU / Quadro V6 YOU	348 - 355 386 - 395

a = 37 + b + c + d

LT = NL + 5 + b + c + d

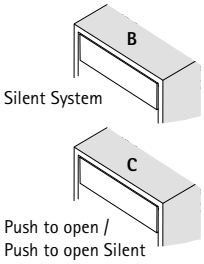

	B	C
d	- 1	3

Exemplo de aplicação armário inferior estreito

- Altura do corpo do móvel máx.. 750 mm
- Largura mín. do corpo do móvel com Silent System 120 mm
- Largura do corpo do móvel max. 300 mm
- Requer corrediça Actro YOU / Quadro V6 YOU do lado direito e esquerdo, diagonalmente articuladas
- Também são possíveis outras configurações
- Carga total máx. 20 kg

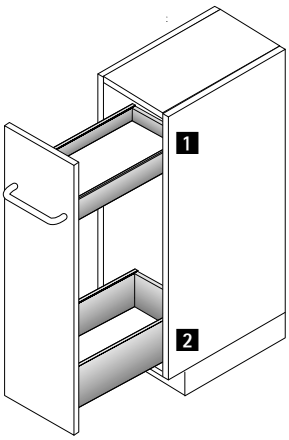

Exemplo de aplicação

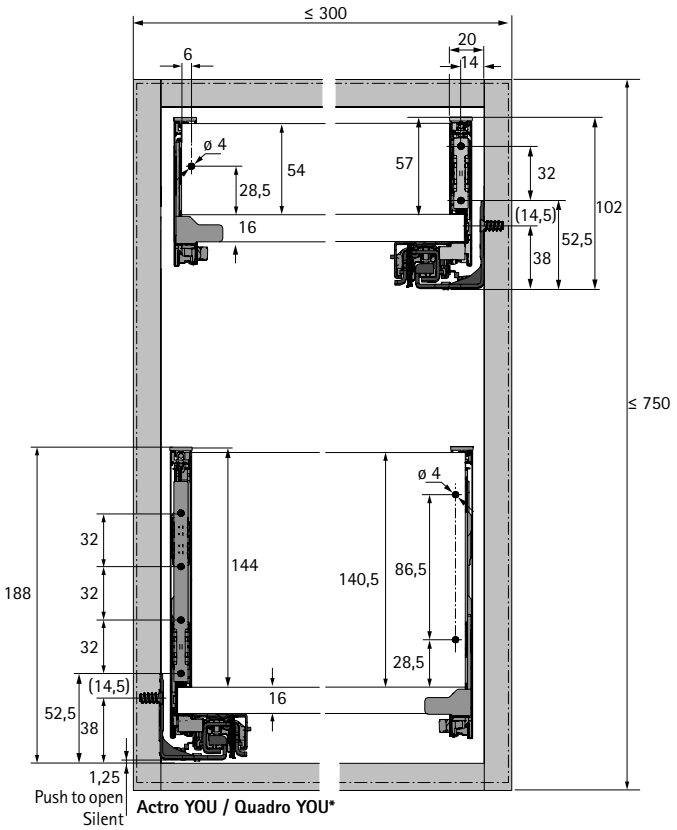

N.º	Aplicação	ver páginas
1	Gaveta AvanTech YOU Actro YOU / Quadro V6 YOU	336 - 347 386 - 395
2	Gavetão AvanTech YOU Actro YOU / Quadro V6 YOU	348 - 355 386 - 395

Exemplo de aplicação armário alto

- Excelente aproveitamento do espaço de arrumação
- Para alturas e larguras do corpo do móvel individuais
- Larguras de corpo do móvel recomendadas 300 - 600 mm
- Também são possíveis outras configurações

Exemplo de aplicação

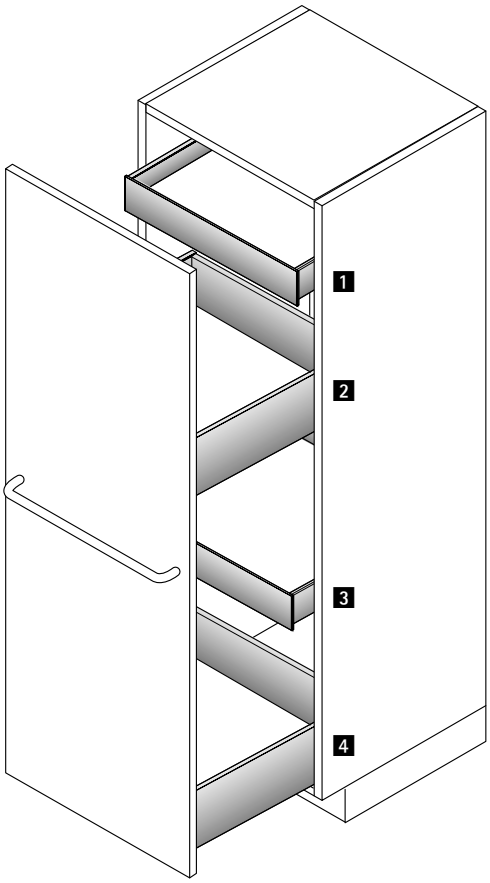

N.º	Aplicação	ver páginas
1	Gaveta interna AvanTech YOU Actro YOU / Quadro V6 YOU	336 - 347 386 - 395
2	Gavetão AvanTech YOU Actro YOU / Quadro V6 YOU	348 - 355 386 - 395
3	Gaveta interna AvanTech YOU Actro YOU / Quadro V6 YOU	336 - 347 386 - 395
4	Gavetão AvanTech YOU Actro YOU / Quadro V6 YOU	348 - 355 386 - 395

Exemplo de aplicação armário de armazenamento

- Excelente aproveitamento do espaço de arrumação
- Para alturas e larguras do corpo do móvel individuais
- Larguras de móvel recomendadas de 450 a 1200 mm, para mais 600 mm, com 2 portas
- Dobradiça recomendada: dobradiça de montagem rápida Sensys 8657i
- Também são possíveis outras configurações

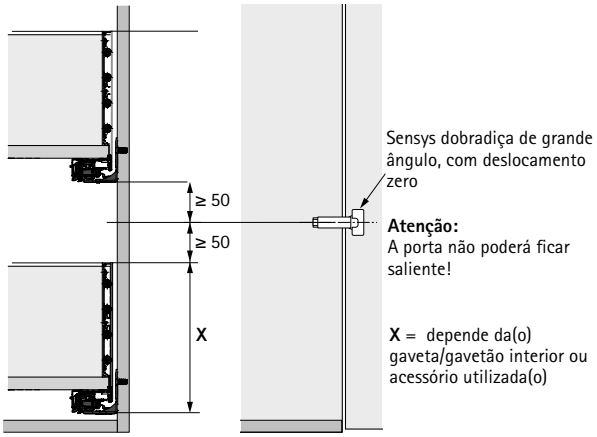

Exemplo de aplicação

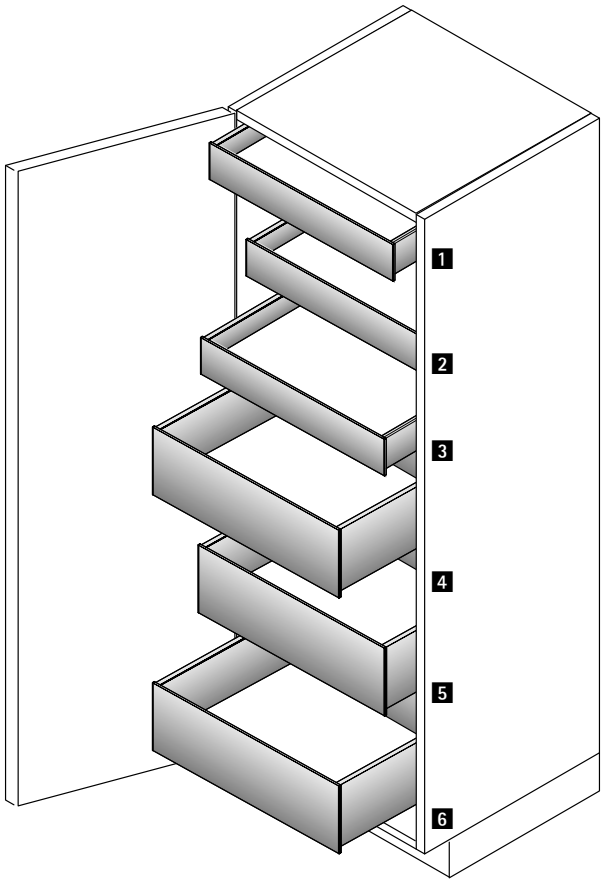

N.º	Aplicação	ver páginas
1	Gaveta interna AvanTech YOU Actro YOU / Quadro V6 YOU	336 - 347 386 - 395
2	Gaveta interna AvanTech YOU Actro YOU / Quadro V6 YOU	336 - 347 386 - 395
3	Gaveta interna AvanTech YOU Actro YOU / Quadro V6 YOU	336 - 347 386 - 395
4	Gavetão interior AvanTech YOU Actro YOU / Quadro V6 YOU	348 - 355 386 - 395
5	Gavetão interior AvanTech YOU Actro YOU / Quadro V6 YOU	348 - 355 386 - 395
6	Gavetão interior AvanTech YOU Actro YOU / Quadro V6 YOU	348 - 355 386 - 395

Exemplo de aplicação gaveta com recorte no fundo

- Para aproveitar o espaço útil sob o lava-louça
- Também são possíveis outras configurações

Exemplo de aplicação

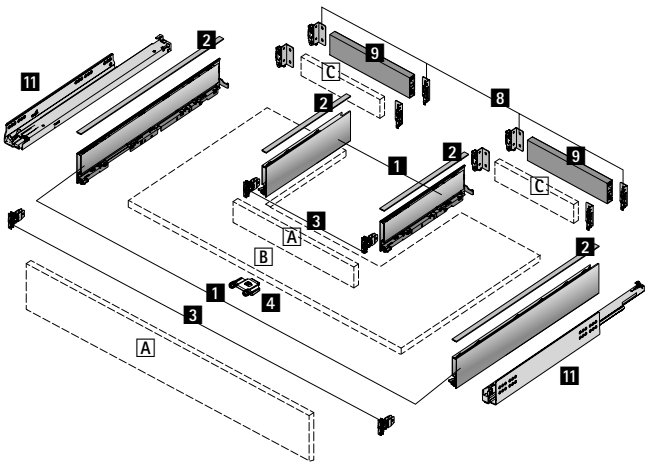

N.º	Aplicação	ver páginas
1	Perfil de gaveta AvanTech YOU, 2 unidades de cada lado, esquerda e direita	337 - 346
2	Perfil decorativo AvanTech YOU, 4 unidades	378
3	Fixação da frente para perfil de gaveta AvanTech YOU, 4 unidades	337 - 346
4	Estabilizador da frente	337 - 346
5	Estabilizador para o painel traseiro	337 - 346
8	União da traseira AvanTech YOU, 2 unid. de cada lado, esquerda e direita	366
9	Perfil de costas de móvel AvanTech YOU para cortar à medida, ou painel traseiro em madeira C	366
11	Corrediça Actro YOU / Quadro V6 YOU	386 - 395
A	Frente	
B	Fundo (espessura do material 16 mm)	
C	Painel traseiro em madeira (espessura do material 16 mm)	

Exemplo de aplicação gaveta com recorte no fundo

Dimensões de planeamento / instalação

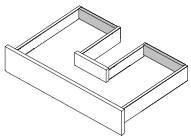
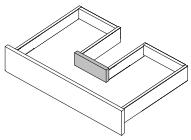
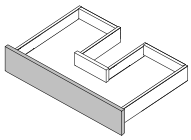

* Todas as dimensões são idênticas para Actro YOU e Quadro V6 YOU

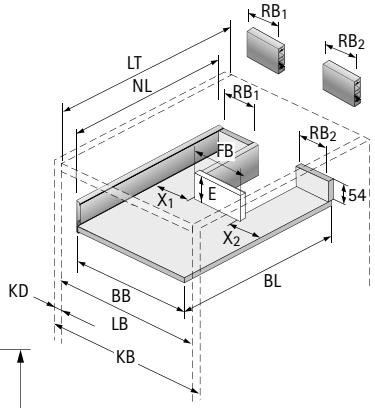

Exemplo com altura 101

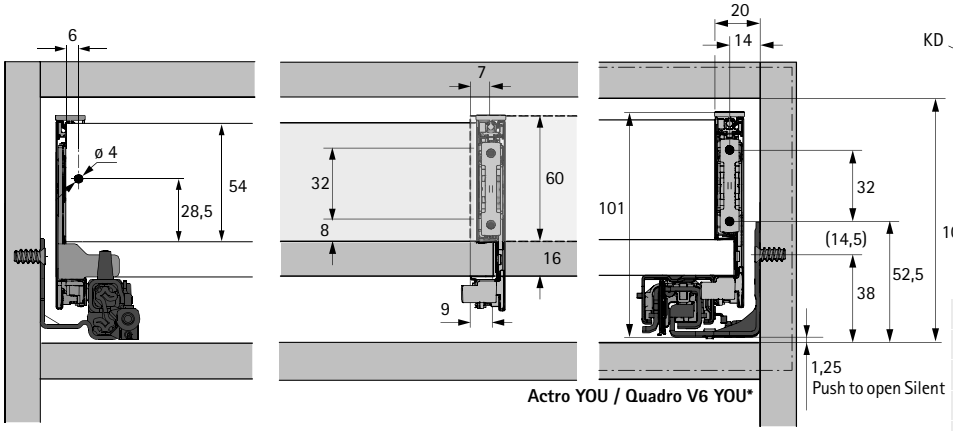

Actro YOU / Quadro V6 YOU*

BB Largura do fundo	KB Largura do corpo do móvel	NL Comprimento nominal	LB Largura interna
BL Comprimento do fundo	RB Largura do painel traseiro	KD Espessura da lateral do móvel	FB Largura da frente

Dimensão	mm
BL	NL - 21
BB	LB - 24
RB1	X1
RB2	X2
E	≥ 60
FB	B - X1 - X2 + 18

Gaveta de rodapé

Combinação perfeita de pé nivelador e encaixe para gaveta de rodapé:
- Paralelismo entre a gaveta de rodapé e o corpo do móvel acima
- Indicado para rodapés a partir de 150 mm de altura
- Corrediça pode ser montada posteriormente
- Regulação simples da altura de 145 a 172 mm
- Diversas alturas de montagem em intervalos de 5 mm
- Também pode ser montado ao lado de um armário de canto ou um corpo de móvel para integração de um fogão
- Capacidade de carga do pé nivelador de 75 kg / unid.
- Carga útil da gaveta máx. 30 kg
- Perfil de alumínio encurtável

Pé nivelador com encaixe para gaveta de rodapé

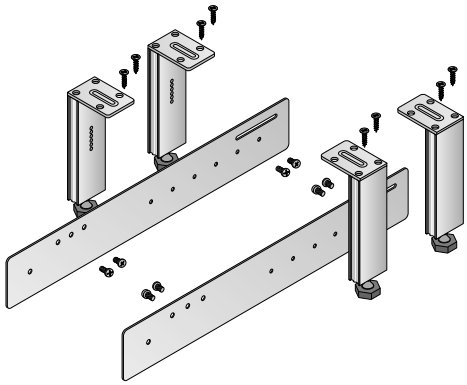

O conjunto inclui:
- 4 pés niveladores, alumínio sem revestimento
- 2 corrediças, aço
- Material de fixação

Código	Emb.
0 013 297	1 conj.

Acessórios de montagem

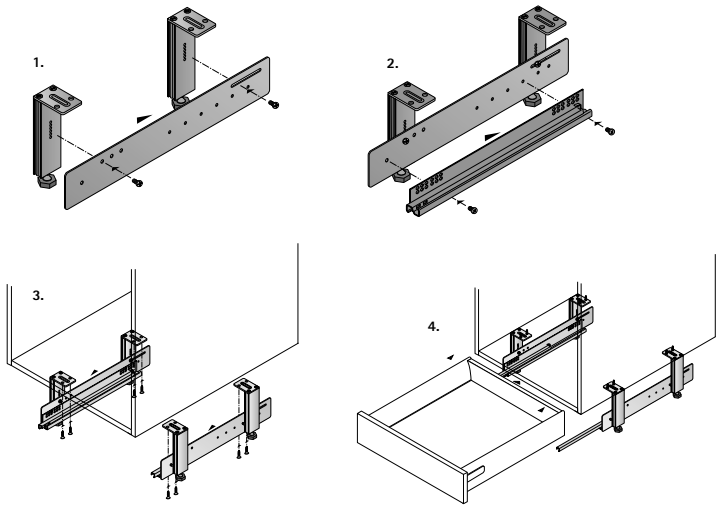

Indicações

- Gaveta AvanTech YOU 336 - 347
- Gavetão AvanTech YOU 348 - 355
- Gavetão AvanTech YOU Inlay 356 - 359
- Opções do painel traseiro 366 - 367
- Opções de design / Illumination / Acessórios 376 - 385
- Corrediças Actro YOU / Quadro V6 YOU 386 - 395
- Push to open Silent 388 - 389 / 392 - 393
- Critérios de qualidade 686

hettich.com/short/ 0c86nq

Gaveta de rodapé

Dimensões para instalação

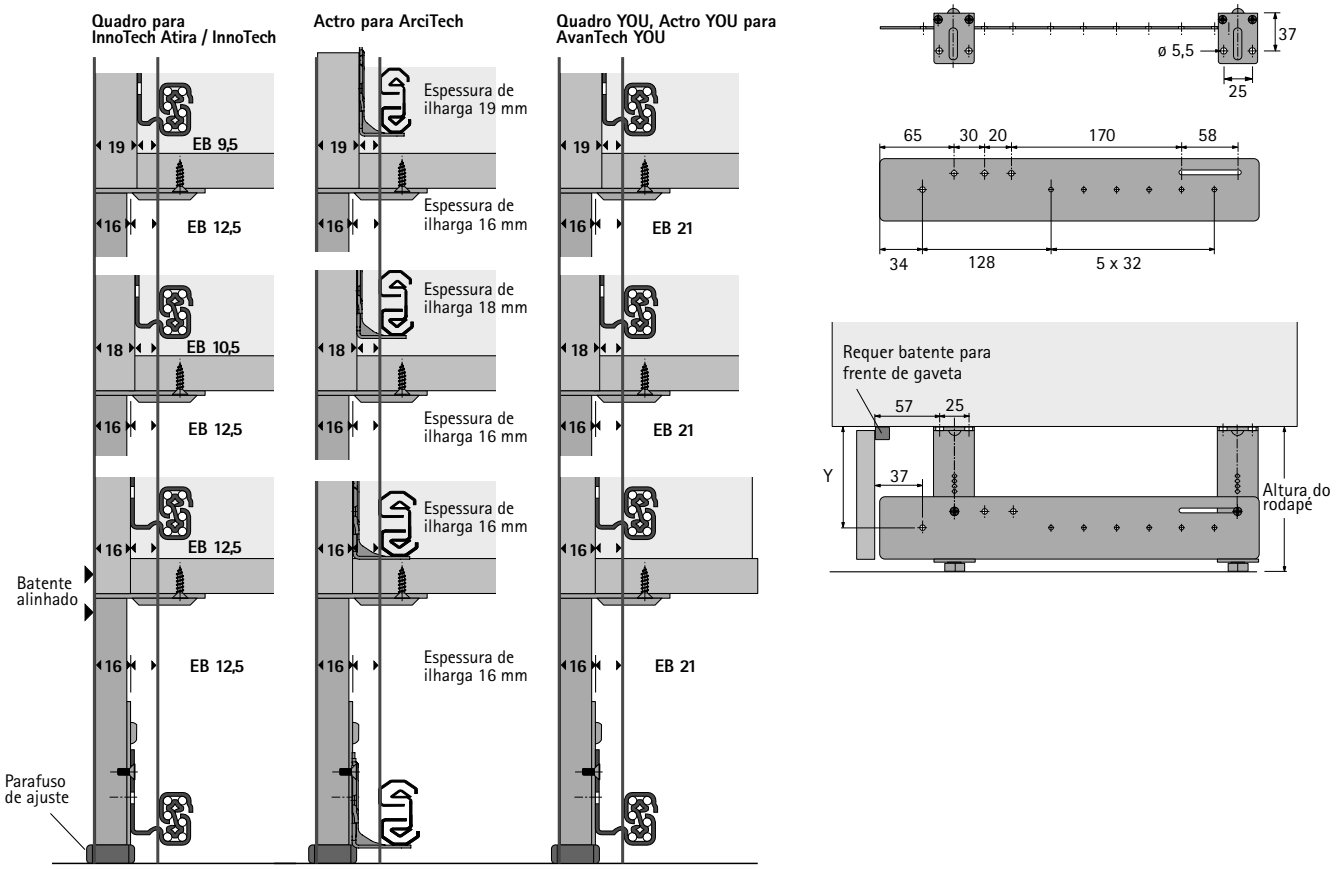

Dimensões para instalação

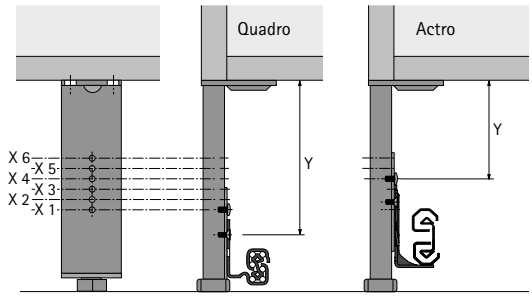

Ponto de fixação	Medida Y para altura do rodapé 150 mm
X 6	78,5
X 5	83,5
X 4	88,5
X 3	93,5
X 2	98,5
X 1	103,5

Módulo ArciTech, altura 94 mm: Pontos de fixação X 4 - X 6 utilizáveis
Módulo ArciTech, altura 126 mm: Pontos de fixação X 4 - X 5 utilizáveis
Módulo InnoTech Atira / InnoTech, altura 70 mm: Pontos de fixação X 1 - X 6 utilizáveis
Módulo AvanTech YOU, altura 101 mm: Pontos de fixação X 2 - X 6 utilizáveis

interzum
Award
High product quality
DESIGN
AWARD
2022
reddot winner 2022

AvanTech YOU fascina!
O sistema de gavetas AvanTech YOU permite um grau tão elevado de flexibilidade no design de cores, formas e materiais que é fácil para si realizar com sucesso as suas próprias ideias no design de mobiliário. Qual o carácter pessoal que o design deve reflectir é uma decisão livremente seleccionável com a AvanTech YOU, que pode ser facilmente implementada. Com apenas um clique, os perfis decorativos ou DesignCapes permitem uma transformação óptica acentuada. AvanTech YOU Inlay, o elegante perfil de gaveta com vidro, faz desaparecer os limites entre o quarto e o mobiliário e permite uma visão do design do mobiliário. Ou destaque ainda mais as suas gavetas recorrendo à nova assinatura luminosa com LEDs. A impressão do seu logótipo na lateral da gaveta completa o seu design. Não há limites à sua própria imaginação com este sistema flexível. As suas ideias são transformadas em soluções diferenciadoras inconfundíveis através da utilização de materiais individuais! Quer seja para utilização na casa de banho, sala ou cozinha - os seus desejos podem ser realizados graças à grande variedade da gama e às possibilidades de individualização.

New

Até mesmo na versão standard já é personalizado!
Utilize as várias possibilidades de design e individualização para o seu próprio design de mobiliário. Dê ao seu mobiliário um carácter distinto e reaja rapidamente às últimas tendências de design.
Os perfis decorativos híbridos de plástico reciclado envolvidos em alumínio criam destaques futuristas e de alta qualidade: anodizados e lacados nas cores de perfis de gaveta branco, prateado e antracite, ou em imitação de aço inoxidável.

2 B Perfil decorativo Hybrid

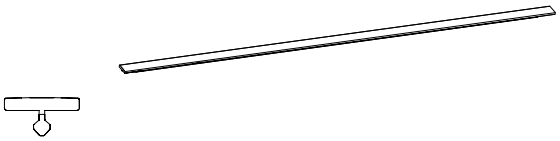

- Acabamento da lateral individual
- Para encaixar
- Plástico reciclado, envolvido em alumínio, anodizado ou anodizado lacado

Comprimento nominal em mm	Nº de encomenda / Cor Prata	branco	antracite	Emb.	inox escovado	Emb.
270	9 347 502	9 347 511	9 347 520	200 unid.	9 347 484	100 unid.
300	9 347 503	9 347 512	9 347 521	200 unid.	9 347 485	100 unid.
350	9 347 504	9 347 513	9 347 522	200 unid.	9 347 486	100 unid.
400	9 347 505	9 347 514	9 347 523	200 unid.	9 347 487	100 unid.
450	9 347 506	9 347 515	9 347 524	200 unid.	9 347 488	100 unid.
500	9 347 507	9 347 516	9 347 525	200 unid.	9 347 489	100 unid.
550	9 347 508	9 347 517	9 347 526	200 unid.	9 347 490	100 unid.
600	9 347 509	9 347 518	9 347 527	200 unid.	9 347 491	100 unid.
650	9 347 510	9 347 519	9 347 528	200 unid.	9 347 492	100 unid.

2 C Perfil de design personalizável

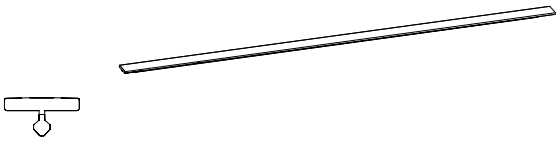

- Suporte para variantes individuais do perfil de design
- Comprimento 2000 mm
- Para encaixar
- Plástico cinzento com fita adesiva

Código	Emb.
9 255 831	1 unid.

Indicações

- Gaveta AvanTech YOU 336 - 347
- Gavetão AvanTech YOU 348 - 355
- Gavetão AvanTech YOU Inlay 356 - 359
- Opções do painel traseiro 366 - 367
- Opções de design / Illumination / Acessórios 376 - 385
- Corrediças Actro YOU / Quadro V6 YOU 386 - 395
- Push to open Silent 388 - 389 / 392 - 393
- Critérios de qualidade 686

hettich.com/short/1874ce

Logo na versão standard, os DesignCapes, com acabamento de alumínio anodizado e aço inoxidável, permitem criar imensos destaques.
Mas também aqui, a plataforma AvanTech YOU oferece muitas mais opções de personalização, se não quiser prescindir de usar os seus materiais de eleição e tendências de cores.

12 DesignCape

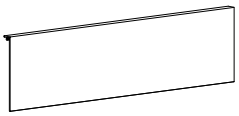

- Para encaixar
- Comprimento 2000 mm
- Alumínio

O conjunto inclui:
- Perfil de alumínio
- Material de fixação

Altura nominal mm	Nº de encomenda / Cor					Emb.
	imitação alumínio	**imitação de aço inoxidável**	**Folheado de carvalho**	**imitação cobre**	**Estilo betão**	
101	**9 257 643**	**9 257 647**	**9 283 217**	**9 283 218**	**9 283 219**	1 conj.
187	**9 257 645**	**9 257 649**	**9 283 221**	**9 283 223**	**9 283 224**	1 conj.

13 Brandingclip

- Disponível com estampagem individual ou logótipo do cliente, mediante pedido
- Para encaixar
- plástico

Cor	**Código**	Emb.
prata com o logotipo da Hettich	**9 257 703**	200 unid.
branco com o logotipo da Hettich	**9 257 704**	200 unid.
anthrazit com o logotipo da Hettich	**9 257 705**	200 unid.
Prata	**9 270 185**	200 unid.
branco	**9 270 186**	200 unid.
antracite	**9 270 187**	200 unid.

Indicações

- Gaveta AvanTech YOU 336 - 347
- Gavetão AvanTech YOU 348 - 355
- Gavetão AvanTech YOU Inlay 356 - 359
- Opções do painel traseiro 366 - 367
- Opções de design / Illumination / Acessórios 376 - 385
- Corrediças Actro YOU / Quadro V6 YOU 386 - 395
- Push to open Silent 388 - 389 / 392 - 393
- Critérios de qualidade 686

hettich.com/short/1874ce

- Iluminação de destaque vistosa para AvanTech YOU, opcionalmente direcionada para o interior da gaveta ou para o compartimento
- Possibilidade de montagem posterior para alturas de sistema 101 / 139 / 187 / 251 mm
- Luz difusa, temperatura de cor 4000 K
- Por gaveta, 1 conjunto inclusive 1 bateria
- Iluminação automática ao abrir ou desligamento ao fechar a gaveta

14 A Perfil decorativo Illumination

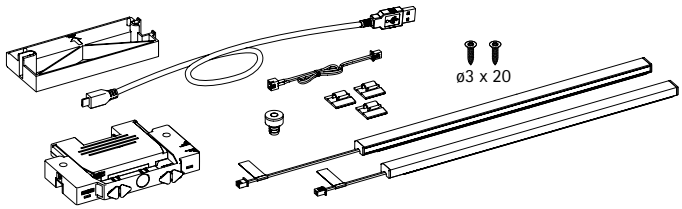

- Bateria de iões de lítio
- Tensão 7,5 V CC
- Capacidade 2300 mAh
- Potência 8,51 Wh
- Recarregável através de Micro USB
- Tempo de carregamento de aprox. 4 horas com carregador de 500 mA
- Altura total adicional + 6 mm (comparado com o perfil decorativo padrão): no caso da utilização com frente interior fechada / personalizável, é necessário utilizar componentes com altura adaptada

O conjunto inclui:
- 2 conjuntos de luzes LED
- 1 íman
- 1 bateria
- 1 suporte de bateria autocolante
- 1 adaptador para painel traseiro de aço
- 3 porta-cabos autocolantes
- 1 cabo de carregamento Micro USB B
- 1 cabo de prolongamento
- Material de fixação

Comprimento nominal em mm	**Nº de encomenda / Cor**		Emb.
	antracite	**imitação de aço inoxidável**	
270	**9 326 922**	**9 326 873**	1 conj.
300	**9 326 923**	**9 326 874**	1 conj.
350	**9 326 924**	**9 326 875**	1 conj.
400	**9 326 925**	**9 326 876**	1 conj.
450	**9 326 926**	**9 326 877**	1 conj.
500	**9 326 927**	**9 326 878**	1 conj.
550	**9 326 928**	**9 326 879**	1 conj.
600	**9 326 929**	**9 326 880**	1 conj.
650	**9 326 930**	**9 326 921**	1 conj.

Indicações

- Gaveta AvanTech YOU 336 - 347
- Gavetão AvanTech YOU 348 - 355
- Gavetão AvanTech YOU Inlay 356 - 359
- Opções do painel traseiro 366 - 367
- Opções de design / Illumination / Acessórios 376 - 385
- Corrediças Actro YOU / Quadro V6 YOU 386 - 395
- Push to open Silent 388 - 389 / 392 - 393
- Critérios de qualidade 686

hettich.com/short/892f59

- Iluminação de destaque vistosa para AvanTech YOU
- Possibilidade de montagem posterior
- Luz difusa, temperatura de cor 4000 K
- Por gaveta, 1 conjunto inclusive 1 bateria
- Iluminação automática ao abrir ou desligamento ao fechar a gaveta

14 B Lateral Inlay Illumination

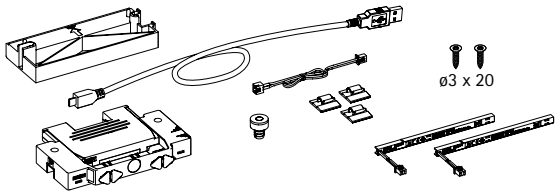

- Bateria de iões de lítio
- Tensão 7,5 V CC
- Capacidade 2300 mAh
- Potência 8,51 Wh
- Recarregável através de Micro USB
- Tempo de carregamento de aprox. 4 horas com carregador de 500 mA

O conjunto inclui:
- 2 conjuntos de luzes LED
- 1 íman
- 1 bateria
- 1 suporte de bateria autocolante
- 1 adaptador para painel traseiro de aço
- 3 porta-cabos autocolantes
- 1 cabo de carregamento Micro USB B
- 1 cabo de prolongamento
- Material de fixação

Código	Emb.
9 305 747	1 conj.

Indicações

- Gaveta AvanTech YOU 336 - 347
- Gavetão AvanTech YOU 348 - 355
- Gavetão AvanTech YOU Inlay 356 - 359
- Opções do painel traseiro 366 - 367
- Opções de design / Illumination / Acessórios 376 - 385
- Corrediças Actro YOU / Quadro V6 YOU 386 - 395
- Push to open Silent 388 - 389 / 392 - 393
- Critérios de qualidade 686

hettich.com/short/892f59

New

Um móvel baixo diferente - o prazer do acesso.
Movimentos completamente sincronizados com apenas um gesto.
Mágico - e garantidamente simples.

- Visibilidade e acesso totais ao espaço de arrumação do gavetão ao abrir.
- Só com extração total até ao limite é que a gaveta interna se abre - como por magia.
- Não requer montagem nem o acionamento permanente de um arrastador adicional na frente de gaveta: supressão dos puxadores desnecessários, ausência de ruídos causados pelo contacto com a frente de gaveta.
- Ideal para materiais sensíveis.
- Afinação sem ferramenta do movimento pretendido consoante o comprimento nominal e a distância das gavetas.

Conjunto básico Synchro Access

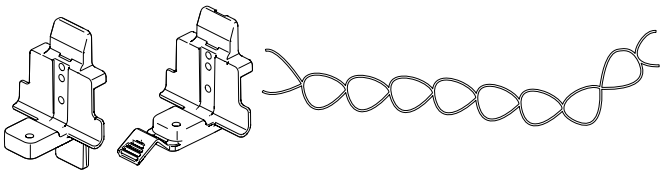

- Permite a abertura sincronizada das gavetas
- Para utilizar com painel traseiro de madeira, alumínio ou aço

O conjunto inclui:

- 1 ligação do painel traseiro para gavetão, plástico
- 1 ligação do painel traseiro para gaveta interna, plástico
- 1 corda de ligação, nylon
- Material de fixação

Código	Emb.
9 345 018	1 conj.

Acessórios de montagem

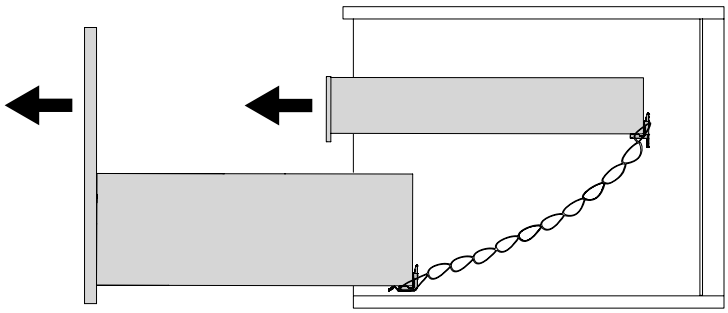

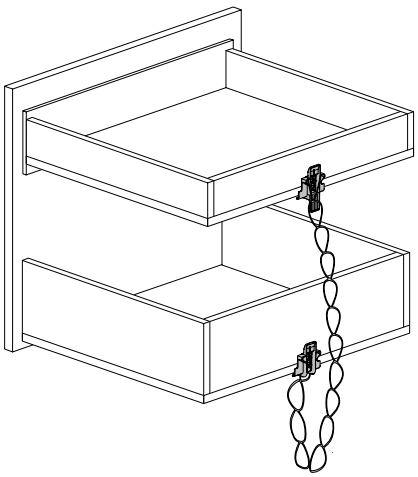

Indicações

- Gaveta AvanTech YOU 336 - 347
- Gavetão AvanTech YOU 348 - 355
- Gavetão AvanTech YOU Inlay 356 - 359
- Opções do painel traseiro 366 - 367
- Opções de design / Illumination / Acessórios 376 - 385
- Corrediças Actro YOU / Quadro V6 YOU 386 - 395
- Push to open Silent 388 - 389 / 392 - 393
- Critérios de qualidade 686

hettich.com/short/3jsqxiz

Ligação para frentes a partir de 10 mm

- Para frentes com espessuras a partir de 10 mm
- Bucha para um ajuste ótimo em materiais macios (força de tração transversal em MDF > 0,6 N/mm^2; força de tração transversal em placa de aglomerado > 0,45 N/mm^2)
- Parafusos autoatarraxantes para uma adesão perfeita a materiais duros (por ex., material mineral, pedra natural, pedra artificial, cerâmica)
- Utilização com fixadores de frentes de gaveta padrão
- O método escolhido para a fixação deve ser adequado ao tipo e qualidade do material da porta e testado para um encaixe seguro

Ligação para frentes com espessuras a partir de 10 mm

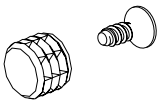

O conjunto inclui:
- 10 Buchas ø 10 x 8 mm
- 10 parafusos modeladores de roscas ø 3,5 x 16 mm

Código	Emb.
9 268 149	1 conj.

Acessórios de montagem

Placas de aglomerado, MDF

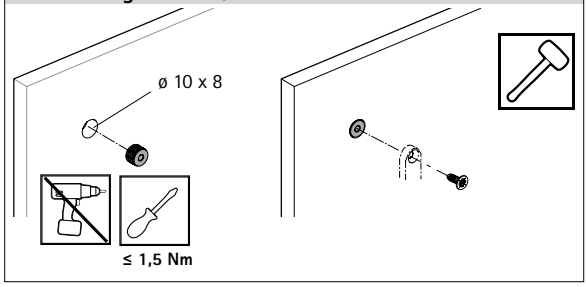

HPL, materiais de superfície sólida

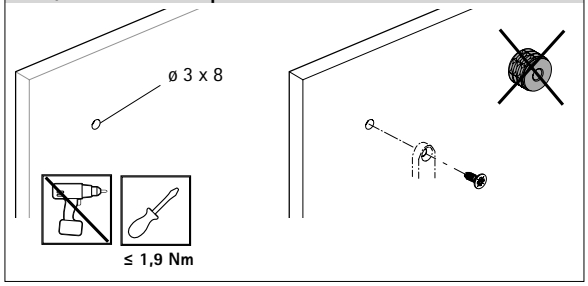

O método escolhido para a fixação deve ser adequado ao tipo e qualidade do material da porta e testado para um encaixe seguro

Indicações

- Gaveta AvanTech YOU 336 - 347
- Gavetão AvanTech YOU 348 - 355
- Gavetão AvanTech YOU Inlay 356 - 359
- Opções do painel traseiro 366 - 367
- Opções de design / Illumination / Acessórios 376 - 385
- Corrediças Actro YOU / Quadro V6 YOU 386 - 395
- Push to open Silent 388 - 389 / 392 - 393
- Critérios de qualidade 686

hettich.com/short/c4a03a

4 A Estabilizador da frente

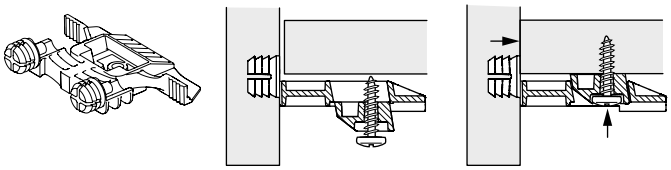

- Para conferir maior estabilidade às frentes largas e/ou altas
- Recomendado para utilização com largura do móvel superior a 600 mm e/ou altura frontal superior a 450 mm
- Indicado para frentes a partir de 10 mm de espessura – Profundidade de perfuração 8 mm
- Montagem por pino de embutir
- Ao aparafusar, a frente será puxada automaticamente contra a prateleira
- Afinação lateral e em altura sem ter de desapertar o parafuso
- Plástico antracite

Código	Emb.
9 321 561	150 unid.

Vidro para lateral Inlay

- Vidro transparente, 10 mm, com uma aresta longitudinal acetinada

Comprimento nominal em mm	Código	Emb.
350	**9 283 178**	1 conj.
400	**9 283 179**	1 conj.
450	**9 283 180**	1 conj.
500	**9 283 181**	1 conj.
550	**9 283 182**	1 conj.
600	**9 283 183**	1 conj.
650	**9 283 184**	1 conj.

Elemento de vidro para frente de gaveta interna personalizável

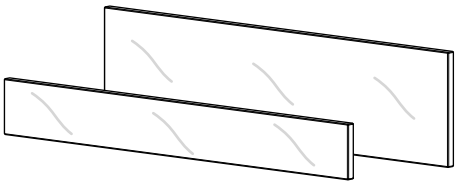

- Para meia altura (66 mm) ou altura total (130 mm) da frente interna individual
- Vidro transparente, 10 mm, com uma aresta longitudinal acetinada

Largura do corpo em mm	Código / Altura em mm		Emb.
	66	130	
450	**9 283 228**	**9 283 233**	1 unid.
600	**9 283 229**	**9 283 235**	1 unid.
900	**9 283 231**	**9 283 237**	1 unid.
1200	**9 283 232**	**9 283 238**	1 unid.

Parafusos euro

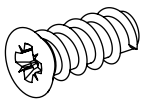

- Parafuso cabeça chata
- Fenda em cruz PZ
- aço

Medidas em mm	Acabamento	**Código**	Emb.
ø 6 x 14	niquelado	**9 137 114**	200 unid.
ø 6,3 x 14	Zincado	**0 051 265**	200 unid.

Parafusos autoatarraxantes, cabeça de embeber

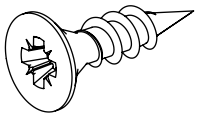

- Parafuso cabeça chata
- Fenda em cruz PZ
- aço

Medidas em mm	Acabamento	**Código**	Emb.
ø 3,5 x 16	niquelado	**0 071 925**	200 unid.
ø 4 x 16	niquelado	**0 010 085**	200 unid.

Parafusos autoatarraxantes, cabeça de queijo

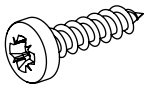

- Parafuso cabeça de queijo
- Fenda em cruz PZ
- aço

Medidas em mm	Acabamento	**Código**	Emb.
ø 3,5 x 6,5	Zincado	**9 278 225**	200 unid.
ø 3,5 x 12	Zincado	**0 045 167**	200 unid.
ø 3,5 x 20	Zincado	**0 045 168**	200 unid.
ø 3,5 x 30	Zincado	**9 278 224**	200 unid.

Parafuso de abertura de rosca, Panhead

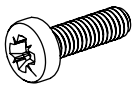

- Parafuso cabeça de queijo
- Fenda em cruz PZ
- aço

Medidas em mm	Acabamento	**Código**	Emb.
ø 3,5 x 12	Zincado	**9 279 197**	200 unid.

Régua distanciadora

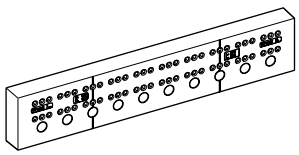

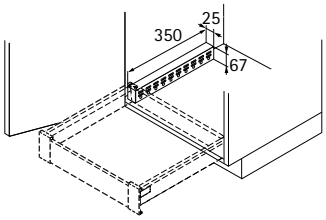

- Para compensar a saliência da porta/das dobradiças
- Capacidade de carga máxima 20 kg
- plástico

Nota:
- Área de aplicação AvanTech YOU / Actro YOU NL máx. 600 mm
- Área de aplicação gaveta de madeira / FR NL máx. 350 mm
- Área de aplicação gaveta de madeira / KA 4532 NL máx. 500 mm

Cor	**Código**	Emb.
branco	**9 135 703**	1 unid.
antracite	**9 269 724**	1 unid.

- **Corrediça Actro YOU com Silent System, opcionalmente com Push to open Silent**
- **Classes de carga XS (10 kg) / L (40 kg) / XL (70 kg)**

11 A Corrediça Actro YOU com Silent System

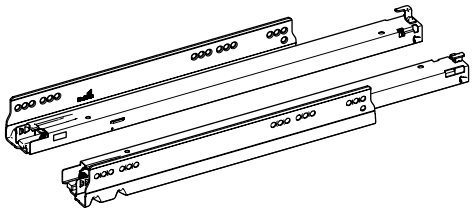

- Corrediça de extensão total para combinação com a gaveta do sistema AvanTech YOU ou gaveta de madeira com fixações
- Amortecimento **Silent System** integrado
- Opcionalmente: Push to open Silent
- Classes de carga XS (10 kg) / L (40 kg) / XL (70 kg)
- Capacidade de carga de acordo com EN 15338, nível 3
- Aço zincado

Comprimento nominal em mm	Código esquerda e direita	Emb.	Código / Anschlagseite esquerdo	direito	Emb.
Classe de carga XS (10 kg)					
270	**9 318 154**	1 Conj.	**9 318 145**	**9 318 146**	10 unid.
300	**9 318 156**	1 Conj.	**9 318 147**	**9 318 148**	10 unid.
350	**9 318 160**	1 Conj.	**9 318 149**	**9 318 150**	10 unid.
Classe de carga L (40 kg)					
270	**9 318 186**	1 Conj.	**9 318 167**	**9 318 170**	10 unid.
300	**9 318 187**	1 Conj.	**9 318 171**	**9 318 172**	10 unid.
350	**9 318 188**	1 Conj.	**9 318 173**	**9 318 174**	10 unid.
400	**9 318 190**	1 Conj.	**9 318 175**	**9 318 176**	10 unid.
450	**9 318 191**	1 Conj.	**9 318 177**	**9 318 178**	10 unid.
500	**9 318 192**	1 Conj.	**9 318 179**	**9 318 180**	10 unid.
550	**9 318 194**	1 Conj.	**9 318 181**	**9 318 182**	10 unid.
600	**9 318 196**	1 Conj.	**9 318 183**	**9 318 184**	10 unid.
Classe de carga XL (70 kg)					
450	**9 318 215**	1 Conj.	**9 318 198**	**9 318 199**	10 unid.
500	**9 318 216**	1 Conj.	**9 318 201**	**9 318 203**	10 unid.
550	**9 318 217**	1 Conj.	**9 318 208**	**9 318 209**	10 unid.
600	**9 318 218**	1 Conj.	**9 318 211**	**9 318 212**	10 unid.
650	**9 318 219**	1 Conj.	**9 318 213**	**9 318 214**	5 unid.

Ajuste de profundidade

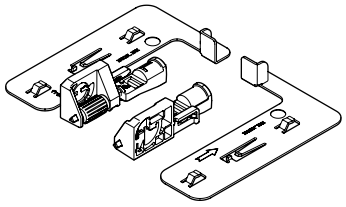

- Montagem sem uso de ferramentas e afinação até +/- 2 mm
- Opcional para painéis internos
- Aço, plástico cinza

O conjunto inclui:
- 2 Ajustador de profundidade
- 2 ativadores

Código	Emb.
9 257 706	1 conj.

Indicações

- Gaveta AvanTech YOU 336 - 347
- Gavetão AvanTech YOU 348 - 355
- Gavetão AvanTech YOU Inlay 356 - 359
- Opções do painel traseiro 366 - 367
- Opções de design / Illumination / Acessórios 376 - 385
- Push to open Silent 388 - 389 / 392 - 393
- Critérios de qualidade 686

hettich.com/short/45025e

Sistema de gavetas de parede dupla AvanTech YOU

- **Corrediça Actro YOU com Silent System, opcionalmente com Push to open Silent**
- **Classes de carga XS (10 kg) / L (40 kg) / XL (70 kg)**

Corte longitudinal

AvanTech YOU Gaveta / Gavetão

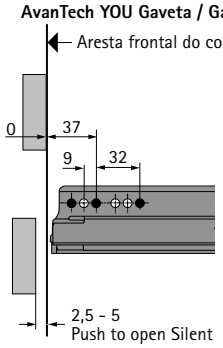

AvanTech YOU Gaveta interna / Gavetão interno

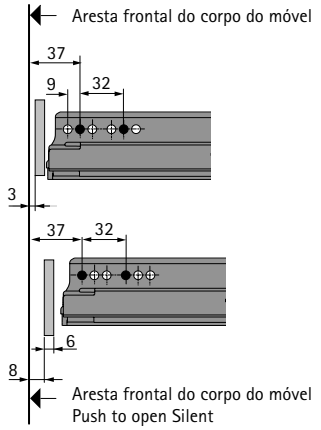

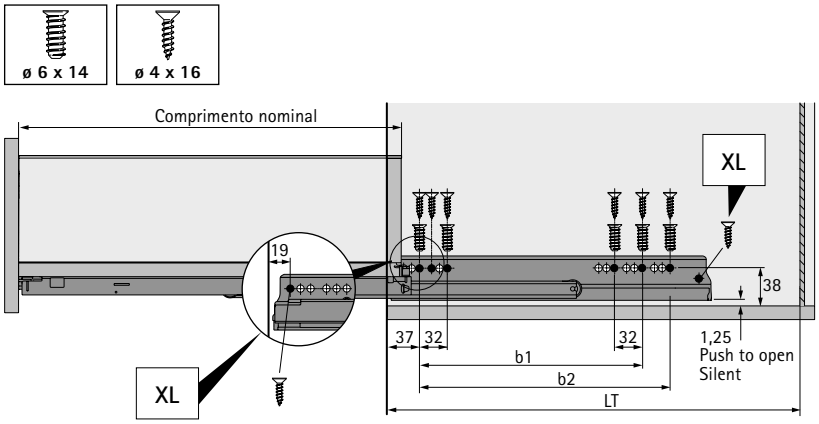

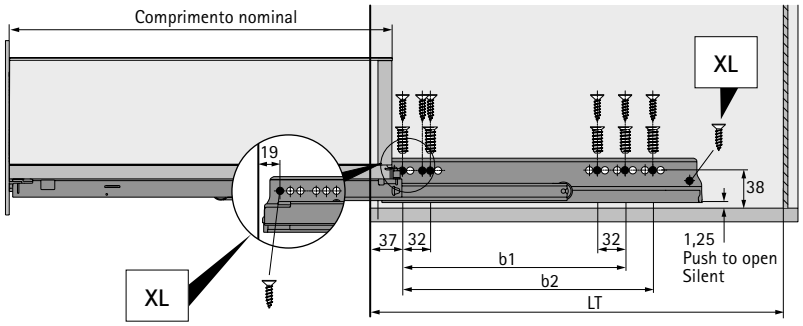

Dimensões de instalação Actro YOU com Silent System / Push to open Silent

Comprimento nominal em mm	Distância entre furos b1 mm	Distância entre furos b2 mm	Gaveta / Gavetão Profundidade mínima do corpo do móvel LT em mm	Gaveta interna / Gavetão interno Profundidade mínima do corpo do móvel LT em mm	Gaveta interna / Gavetão interno Push to open Silent Profundidade mínima do corpo do móvel LT em mm
270	160		273	282	291
300	160		303	312	321
350	224		353	362	371
400	224		403	412	421
450	256	288	453	462	471
500	256	320	503	512	521
550	256	320	553	562	571
600	256	320	603	612	621
650	256	416	653	662	671

Fechos YOU

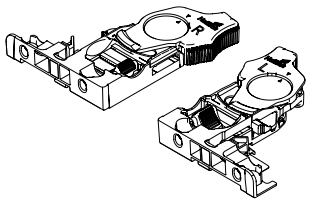

- Para usar Actro YOU com gavetas em madeira
- Afinação da altura até + 3 mm
- Plástico antracite

Lado de fixação	**Código**	Emb.
esquerda e direita	**9 320 320**	5 Conj.
esquerdo	**9 320 331**	100 unid.
direito	**9 320 332**	100 unid.

Sistema de abertura Push to open Silent

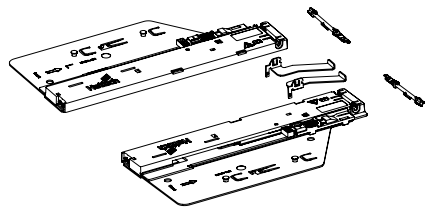

- Para ativação e funcionamento ótimos, recomenda-se a utilização da barra de sincronização

O conjunto inclui:
- 1 Unidade Push to open Silent, esquerdo e direito
- 1 ativador esquerdo e direito
- 2 adaptadores para a sincronização

Peso total kg	Classe de carga Actro	Comprimento nominal em mm	**Código**	Emb.
< 10	XS (10 kg)	270 - 350	**9 257 890**	1 conj.
8 - 20	L (40 kg)	270 - 600	**9 257 891**	1 conj.
10 - 40	L (40 kg)	350 - 600	**9 257 892**	1 conj.
20 - 70	XL (70 kg)	450 - 650	**9 257 893**	1 conj.

Recomendação de gaveta (altura do painel frontal até cerca de 150 mm, carga leve)*

Comprimento nominal em mm	Largura nominal em mm 275	300	350	400	500	600	700	800	900	1000	1100	1200
270												
300												
350												
400												
450												
500												
550												
650												

Recomendação de gavetão (altura do painel frontal até cerca de 300 mm, carga média)*

Comprimento nominal em mm	Largura nominal em mm 275	300	350	400	500	600	700	800	900	1000	1100	1200
270												
300												
350												
400												
450												
500												
550												
650												

Recomendação de gavetão (altura do painel frontal até cerca de 300 mm carga pesada, por exemplo, com pilhas de pratos)

Comprimento nominal em mm	Largura nominal em mm 275	300	350	400	500	600	700	800	900	1000	1100	1200
270												
300												
350												
400												
450												
500												
550												
650												

Código Push to open Silent:	**9 257 890**	**9 257 891**	**9 257 892**	**9 257 893**

* Recomendações para aplicações standard (painel frontal de 19 mm de aglomerado, carregamento doméstico normal), recomendações mais precisas para aplicações especiais Por favor consulte o nosso configurador online para dimensões de paineis frontais e materiais.

Sincronização opcional para Push to open Silent

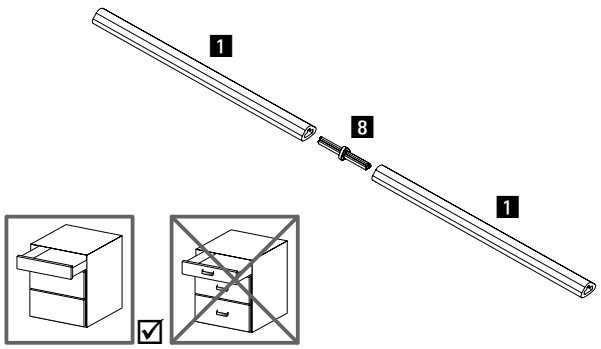

barras de sincronização
- Para cortar à medida, comprimento 2000 mm
- Alumínio anodizado

Conector:
- ZurPara prolongar / Optimização de restos da barra sincronizadora
- plástico cinza

Item	Código	Emb.
1 barras de sincronização	**9 236 718**	100 unid.
8 Ligador	**9 221 295**	20 unid.

Multi-sincronização opcional para Push to open Silent

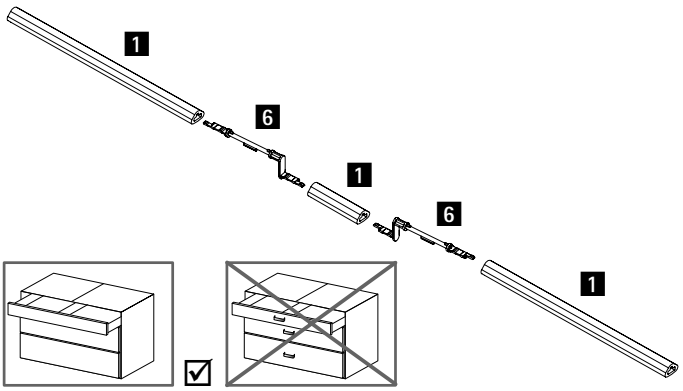

- Utilização recomendada com duas gavetas ligadas por um painel frontal
- Alumínio anodizado, plástico cinza

Item	Código	Emb.
1 barras de sincronização	**9 236 718**	100 unid.
6 Push to open Silent Adaptador de multissincronização	**9 278 452**	20 unid.

Adaptador flexível para sincronização Push to open Silent

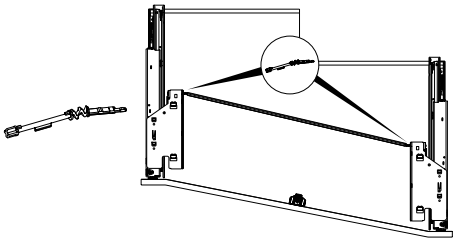

- Para utilização com corrediças de gaveta com regulação de profundidade com frentes inclinadas ou onduladas
- Desfasamento de profundidade máx. 150 mm
- Ângulo na barra sincronizadora máx. 25°
- Substitui o adaptador para a sincronização no conjunto Push to open Silent

Código	Emb.
9 262 213	20 unid.

Redirecionamento para sincronização Push to open Silent

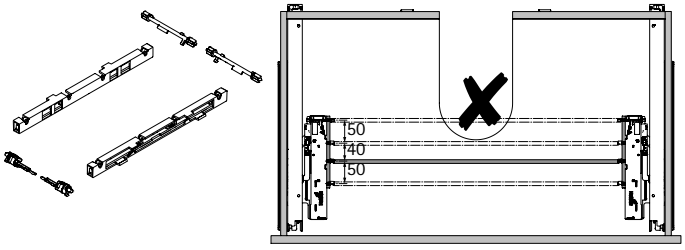

- Por exemplo, para utilização em aplicações com sifão
- Permite a sincronização em 3 posições de profundidade

O conjunto inclui:
- 2 caixas com barra de redirecionamento pré-montada
- 2 adaptadores para unidade Push to open
- 2 adaptadores barras de sincronização

Código	Emb.
9 278 453	1 conj.

Indicações

- Gaveta AvanTech YOU 336 - 347
- Gavetão AvanTech YOU 348 - 355
- Gavetão AvanTech YOU Inlay 356 - 359
- Opções do painel traseiro 366 - 367
- Opções de design / Illumination / Acessórios 376 - 385
- Corrediças Actro YOU / Quadro V6 YOU 386 - 395
- Push to open Silent 388 - 389 / 392 - 393
- Critérios de qualidade 686

hettich.com/short/370f63

- **Corrediça Quadro V6 YOU com Silent System, opcionalmente com Push to open Silent**
- **Classes de carga XS (10 kg) / M (30 kg)**

11 B Corrediça Quadro V6 YOU com Silent System

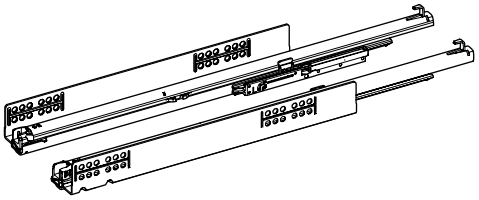

- Corrediça de extensão total para combinação com a gaveta do sistema AvanTech YOU ou gaveta de madeira com fixações
- Amortecimento **Silent System** integrado
- Opcional: sistema de abertura Push to open Silent
- Opcional: Sincronização / Multissincronização para Push to open Silent
- Classes de carga XS (10 kg) / M (30 kg)
- Capacidade de carga de acordo com EN 15338, nível 3
- Aço zincado

Comprimento nominal em mm	**Código**	Emb.	**Código / Anschlagseite**		Emb.
	esquerda e direita		**esquerdo**	**direito**	
Classe de carga XS (10 kg)					
270	**9 256 953**	1 Conj.	**9 256 944**	**9 256 945**	20 unid.
300	**9 256 954**	1 Conj.	**9 256 946**	**9 256 947**	20 unid.
350	**9 256 956**	1 Conj.	**9 256 950**	**9 256 951**	20 unid.
Classe de carga M (30 kg)					
270	**9 256 883**	1 Conj.	**9 256 854**	**9 256 855**	20 unid.
300	**9 256 884**	1 Conj.	**9 256 856**	**9 256 857**	20 unid.
350	**9 256 886**	1 Conj.	**9 256 860**	**9 256 861**	20 unid.
400	**9 256 888**	1 Conj.	**9 256 864**	**9 256 865**	20 unid.
450	**9 256 890**	1 Conj.	**9 256 868**	**9 256 869**	20 unid.
500	**9 256 892**	1 Conj.	**9 256 872**	**9 256 873**	20 unid.
550	**9 256 894**	1 Conj.	**9 256 876**	**9 256 877**	20 unid.
600	**9 256 896**	1 Conj.	**9 256 880**	**9 256 881**	20 unid.

Indicações

- Gaveta AvanTech YOU 336 - 347
- Gavetão AvanTech YOU 348 - 355
- Gavetão AvanTech YOU Inlay 356 - 359
- Opções do painel traseiro 366 - 367
- Opções de design / Illumination / Acessórios 376 - 385
- Push to open Silent 388 - 389 / 392 - 393
- Critérios de qualidade 686

hettich.com/short/45025e

Sistema de gavetas de parede dupla AvanTech YOU

- **Corrediça Quadro V6 YOU com Silent System, opcionalmente com Push to open Silent**
- **Classes de carga XS (10 kg) / M (30 kg)**

Corte longitudinal

AvanTech YOU Gaveta / Gavetão

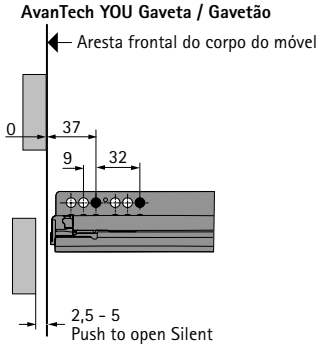

AvanTech YOU Gaveta interna / Gavetão interno

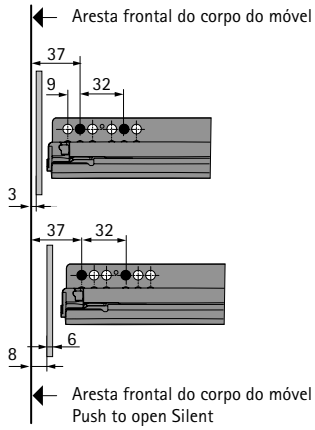

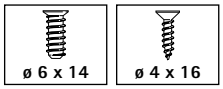

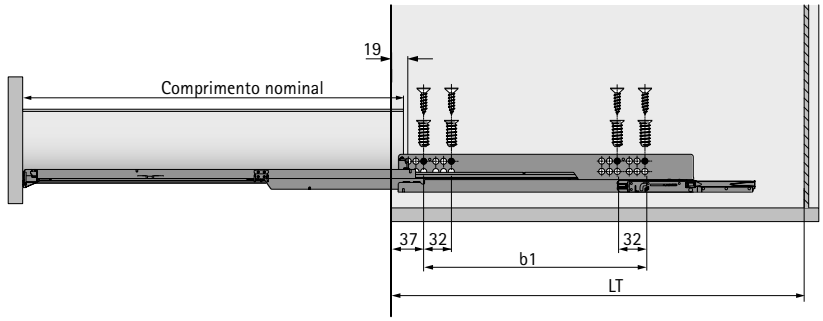

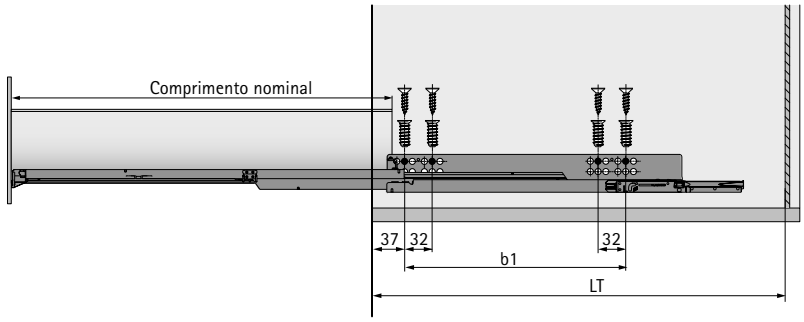

Dimensões de instalação Quadro V6 YOU com Silent System / Push to open Silent

Comprimento nominal em mm	Distância entre furos b1 mm	Gaveta / Gavetão Profundidade mínima do corpo do móvel LT em mm	Gaveta interna / Gavetão interno Profundidade mínima do corpo do móvel LT em mm	Gaveta interna / Gavetão interno Push to open Silent Profundidade mínima do corpo do móvel LT em mm
270	160	273	282	291
300	160	303	312	321
350	224	353	362	371
400	224	403	412	421
450	256	453	462	471
500	256	503	512	521
550	256	553	562	571
600	256	603	612	621

Fechos YOU

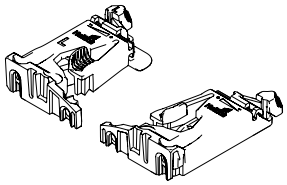

- Para a utilização de Quadro V6 YOU e Quadro 25 YOU com gavetas de madeira
- Afinação da altura até + 3 mm
- Plástico antracite

Nota:
- O suporte de encaixe à pressão para aplicações com prateleiras extraíveis tem de ser encomendado separadamente

Lado de fixação	**Código**	Emb.
esquerda e direita	**9 257 262**	5 Conj.
esquerdo	**9 257 260**	100 unid.
direito	**9 257 261**	100 unid.

Sistema de abertura Push to open Silent

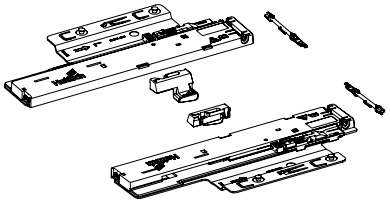

- Para ativação e funcionamento ótimos, recomenda-se a utilização da barra de sincronização

O conjunto inclui:
- 1 Unidade Push to open Silent, esquerdo e direito
- 1 ativador esquerdo e direito
- 2 adaptadores para a sincronização

Peso total kg	Classe de carga Quadro	Comprimento nominal em mm	**Código**	Emb.
< 10	XS (10 kg)	270 - 350	**9 257 894**	1 conj.
8 - 20	M (30 kg)	270 - 600	**9 257 895**	1 conj.
10 - 30	M (30 kg)	350 - 600	**9 257 896**	1 conj.

Recomendação de gaveta (altura do painel frontal até cerca de 150 mm, carga leve)*

Comprimento nominal em mm	Largura nominal em mm 275	300	350	400	450	500	550	600	700	800	900	1000	1200
270													
300													
350													
400													
450													
500													
550													
600													

Recomendação de gavetão (altura do painel frontal até cerca de 300 mm, carga média)*

Comprimento nominal em mm	Largura nominal em mm 275	300	350	400	450	500	550	600	700	800	900	1000	1200
270													
300													
350													
400													
450													
500													
550													
600													

Recomendação de gavetão (altura do painel frontal até cerca de 300 mm carga pesada, por exemplo, com pilhas de pratos)*

Comprimento nominal em mm	Largura nominal em mm 275	300	350	400	450	500	550	600	700	800	900	1000	1200
270													
300													
350													
400													
450													
500													
550													
600													

Código Push to open Silent: **9 257 894** **9 257 895** **9 257 896**

* Recomendações para aplicações standard (painel frontal de 19 mm de aglomerado, carregamento doméstico normal), recomendações mais precisas para aplicações especiais Por favor consulte o nosso configurador online para dimensões de paineis frontais e materiais.

Sincronização opcional para Push to open Silent

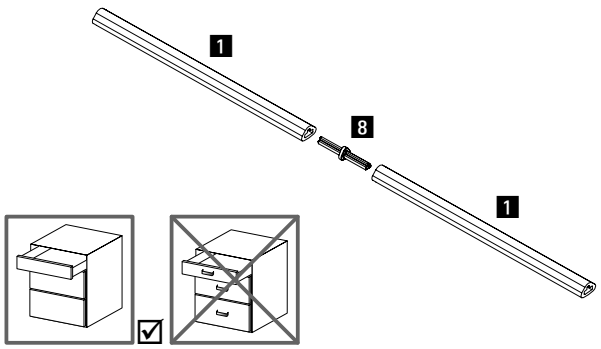

barras de sincronização
- Para cortar à medida, comprimento 2000 mm
- Alumínio anodizado

Conector:
- ZurPara prolongar / Optimização de restos da barra sincronizadora
- plástico cinza

Item	Código	Emb.
1 barras de sincronização	**9 236 718**	100 unid.
8 Ligador	**9 221 295**	20 unid.

Multi-sincronização opcional para Push to open Silent

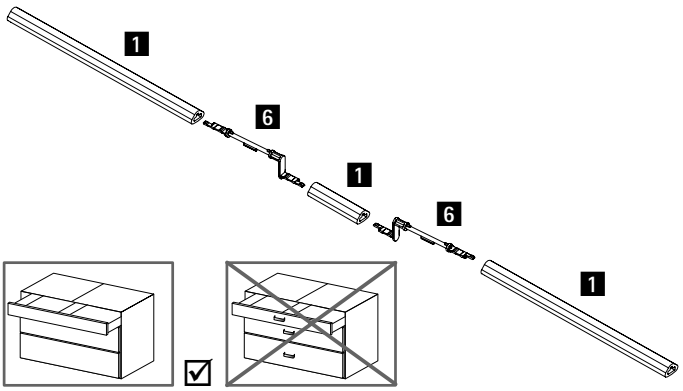

- Para duas gavetas ligadas por um painel frontal
- Alumínio anodizado, plástico cinza

Item	Código	Emb.
1 barras de sincronização	**9 236 718**	100 unid.
6 Push to open Silent Adaptador de multissincronização	**9 278 452**	20 unid.

Adaptador flexível para sincronização Push to open Silent

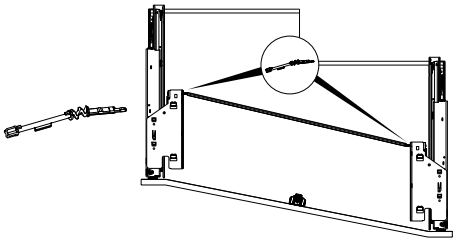

- Para corrediças de profundidade desfasada em combinação com frentes enviesadas ou curvas
- Desfasamento de profundidade máx. 150 mm
- Ângulo na barra sincronizadora máx. 25°
- Substitui o adaptador para a sincronização no conjunto Push to open Silent

Código	Emb.
9 262 213	20 unid.

Redirecionamento para sincronização Push to open Silent

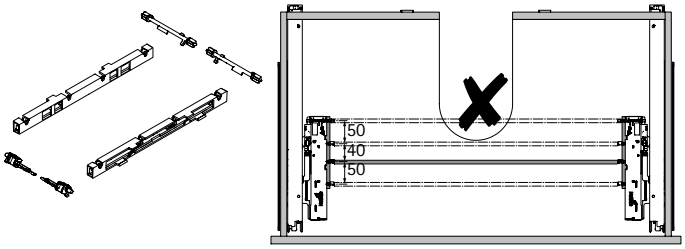

- Por exemplo, para utilização em aplicações com sifão
- Permite a sincronização em 3 posições de profundidade

O conjunto inclui:
- 2 caixas com barra de redirecionamento pré-montada
- 2 adaptadores para unidade Push to open
- 2 adaptadores barras de sincronização

Código	Emb.
9 278 453	1 conj.

Indicações

- Gaveta AvanTech YOU 336 - 347
- Gavetão AvanTech YOU 348 - 355
- Gavetão AvanTech YOU Inlay 356 - 359
- Opções do painel traseiro 366 - 367
- Opções de design / Illumination / Acessórios 376 - 385
- Corrediças Actro YOU / Quadro V6 YOU 386 - 395
- Push to open Silent 388 - 389 / 392 - 393
- Critérios de qualidade 686

hettich.com/short/370f63

11 B Corrediça Quadro V6 YOU com Push to open

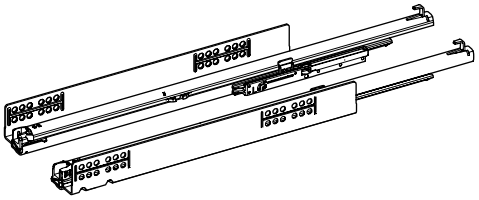

- Corrediça de extensão total para combinação com a gaveta do sistema AvanTech YOU ou gaveta de madeira com fixações
- Mecanismo de abertura **Push to open** integrado
- Opcional: sincronização / multissincronização
- Classe de carga M (30 kg)
- Capacidade de carga de acordo com EN 15338, nível 3
- Aço zincado

Comprimento nominal em mm	**Código** esquerda e direita	Emb.	**Código / Anschlagseite** esquerdo	direito	Emb.
Classe de carga M (30 kg)					
270	**9 256 928**	1 Conj.	**9 256 899**	**9 256 900**	20 unid.
300	**9 256 929**	1 Conj.	**9 256 901**	**9 256 902**	20 unid.
350	**9 256 931**	1 Conj.	**9 256 905**	**9 256 906**	20 unid.
400	**9 256 933**	1 Conj.	**9 256 909**	**9 256 910**	20 unid.
450	**9 256 935**	1 Conj.	**9 256 913**	**9 256 914**	20 unid.
500	**9 256 937**	1 Conj.	**9 256 917**	**9 256 918**	20 unid.
550	**9 256 939**	1 Conj.	**9 256 921**	**9 256 922**	20 unid.
600	**9 256 941**	1 Conj.	**9 256 925**	**9 256 926**	20 unid.

Sincronização Quadro V6 YOU Push to open

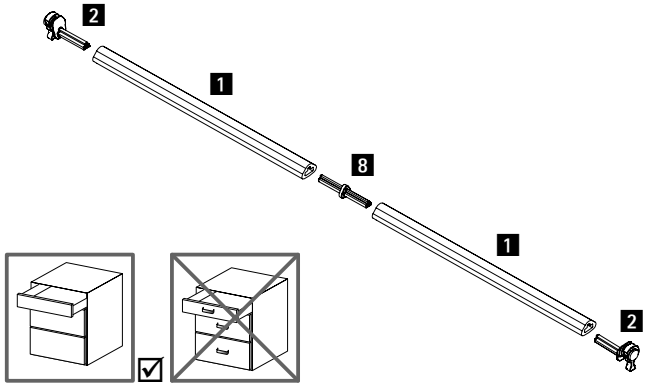

barras de sincronização
- Para cortar à medida, comprimento 2000 mm
- Alumínio anodizado

Conector:
- ZurPara prolongar / Optimização de restos da barra sincronizadora
- plástico cinza

Adaptador:
- Tipo A para Quadro V6 YOU
- plástico cinza

Item	**Código**	Emb.
1 barras de sincronização	**9 236 718**	100 unid.
2 Adaptador Typ A	**9 219 966**	200 unid.
8 Ligador	**9 221 295**	20 unid.

Indicações

- Gaveta AvanTech YOU 336 - 347
- Gavetão AvanTech YOU 348 - 355
- Gavetão AvanTech YOU Inlay 356 - 359
- Opções do painel traseiro 366 - 367
- Opções de design / Illumination / Acessórios 376 - 385
- Push to open Silent 388 - 389 / 392 - 393
- Critérios de qualidade 686

hettich.com/short/45025e

Sistema de gavetas de parede dupla AvanTech YOU

- **Corrediça Quadro V6 YOU com Push to open**
- **Classe de carga M (30 kg)**

Corte longitudinal

AvanTech YOU Gaveta / Gavetão

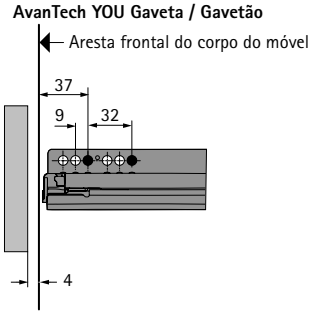

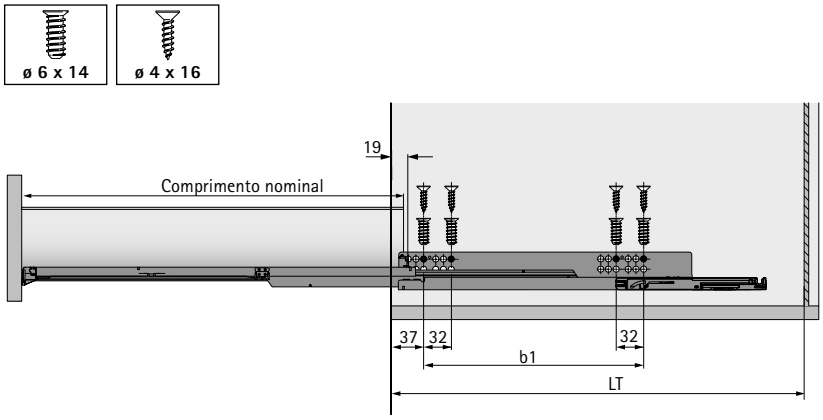

AvanTech YOU Gaveta interna / Gavetão interno

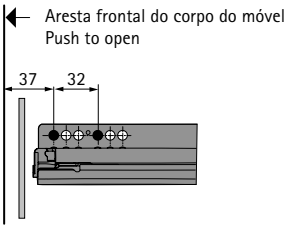

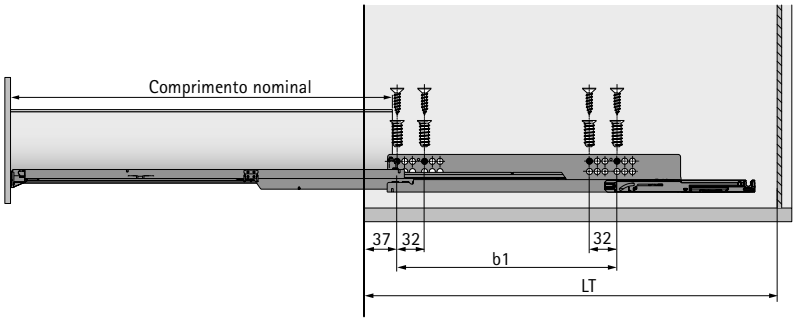

Dimensões de instalação Quadro V6 YOU com Push to open

Comprimento nominal em mm	Distância entre furos b1 mm	Gaveta / Gavetão Profundidade mínima do corpo do móvel LT em mm	Gaveta interna / Gavetão interno Profundidade mínima do corpo do móvel LT em mm
270	160	273	291
300	160	303	321
350	224	353	371
400	224	403	421
450	256	453	471
500	256	503	521
550	256	553	571
600	256	603	621

Fechos YOU

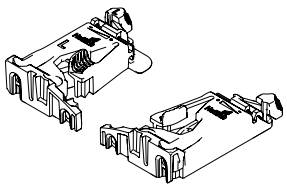

- Para a utilização de Quadro V6 YOU e Quadro 25 YOU com gavetas de madeira
- Afinação da altura até + 3 mm
- Plástico antracite

Nota:
- O suporte de encaixe à pressão para aplicações com prateleiras extraíveis tem de ser encomendado separadamente

Lado de fixação	**Código**	Emb.
esquerda e direita	**9 257 262**	5 Conj.
esquerdo	**9 257 260**	100 unid.
direito	**9 257 261**	100 unid.

Quando a qualidade se torna experienciável

Possibilidades de individualização, extrema capacidade de carga, grande rentabilidade. O sistema de gavetas ArciTech apresenta-se do seu melhor lado. Com base numa única lateral, numerosas variações no design e funcionalidade podem ser elegante e facilmente implementadas. E é exactamente da maneira que você pretende. Mesmo sob cargas pesadas, a corrediça Actro funciona de forma fiável, dá acesso total ao interior do móvel e fecha a frente com suavidade. Suave. Forte. Flexível.

Funcionamento silencioso e seguro garantido:
Graças à corrediça Actro, com o seu princípio de prisma único e o controlo sincrónico, ArciTech é suficientemente forte, mesmo para movimentar gavetões grandes e pesados.

Sem esforço sem puxadores:
A função Push to open Silent abre a gaveta à mais pequena pressão e assegura um suave amortecimento de fecho.

Sempre impressionante. Sempre rentável:
A plataforma permite opções de desenho eficientes e versáteis. É possível criar múltiplas combinações com os perfis de design.

hettich.com/short/7d5f1e

Saiba mais:
Pode obter inspiração e mais detalhes do produto no nosso site.

Sistema de gavetas de parede dupla ArciTech

Resumo

- Vista geral da gama 398 – 399
- Desenho em vista explodida 400
- Sumário dos componentes 401

- Corrediça Actro 468 – 471
- Sistema de abertura Push to open Silent 472 – 473

Opções de frente / painel traseiro
- Frente em perfil de alumínio 474 – 475
- Frente em material individual 476 – 477
- Painel traseiro em alumínio 483
- Painel traseiro em aço 483

Opções de design
- Ligação para frentes a partir de 10 mm 478 – 479
- Perfil decorativo 480
- Tampa de cobertura estilizada 481
- DesignSide em material individual 482

Acessórios opcionais
- Estabilizador da frente 483
- Régua distanciadora 483
- Parafusos 484

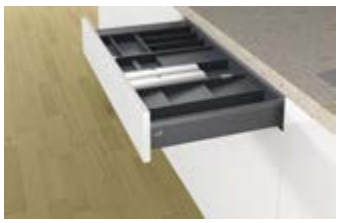

Organização interior, sumário da gama 586 – 589

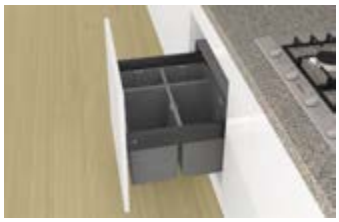

Produtos suplementares
- Sistema de abertura eletromecânica Easys – Sumário 670 – 671
- Sistemas de fecho – Sumário 1325
- Sistemas de separação de recicláveis – Sumário da gama 622 – 627
- Equipamentos de montagem – Sumário 1476 – 1481

Hettich Technical Assistant
- Montagem / Afinação
- Serviço

Critérios de qualidade 686

hettich.com/short/365817

Gaveta, altura de 78 mm

402 - 405

Gaveta, altura de 94 mm

406 - 409

Gaveta, altura de 126 mm

410 - 413

Gavetão, altura 186 mm
altura da lateral 94 mm

414 - 419

Gavetão, altura 186 mm
altura da lateral 126 mm

420 - 423

Gavetão, altura 218 mm
altura da lateral 94 mm

424 - 429

Gavetão, altura 218 mm
altura da lateral 126 mm

430 - 435

Gavetão, altura 250 mm
altura da lateral 94 mm

436 - 439

Gavetão, altura 250 mm
altura da lateral 126 mm

440 - 445

Gavetão, altura 282 mm
altura da lateral 94 mm

446 - 449

Gavetão, altura 282 mm
altura da lateral 126 mm

450 - 453

Gaveta / gavetão com recorte no fundo
Altura 94 / 126 mm

454 - 461

Pé nivelador com encaixe para gaveta de rodapé
462 - 463

Armário inferior estreito
464

Armário alto / Armário despenseiro
465 - 467

Corrediça Actro
468 - 471

Push to open Silent
472 - 473

Frente em alumínio
474 - 475

Frente em material individual
476 - 477

Ligação para frentes finas
478 - 479

Perfil decorativo
480

DesignSide em material individual
482

Organização interna
Vista geral da gama
586 - 589

Sistemas de separação de recicláveis
Sumário da gama
622 - 627

Desenho

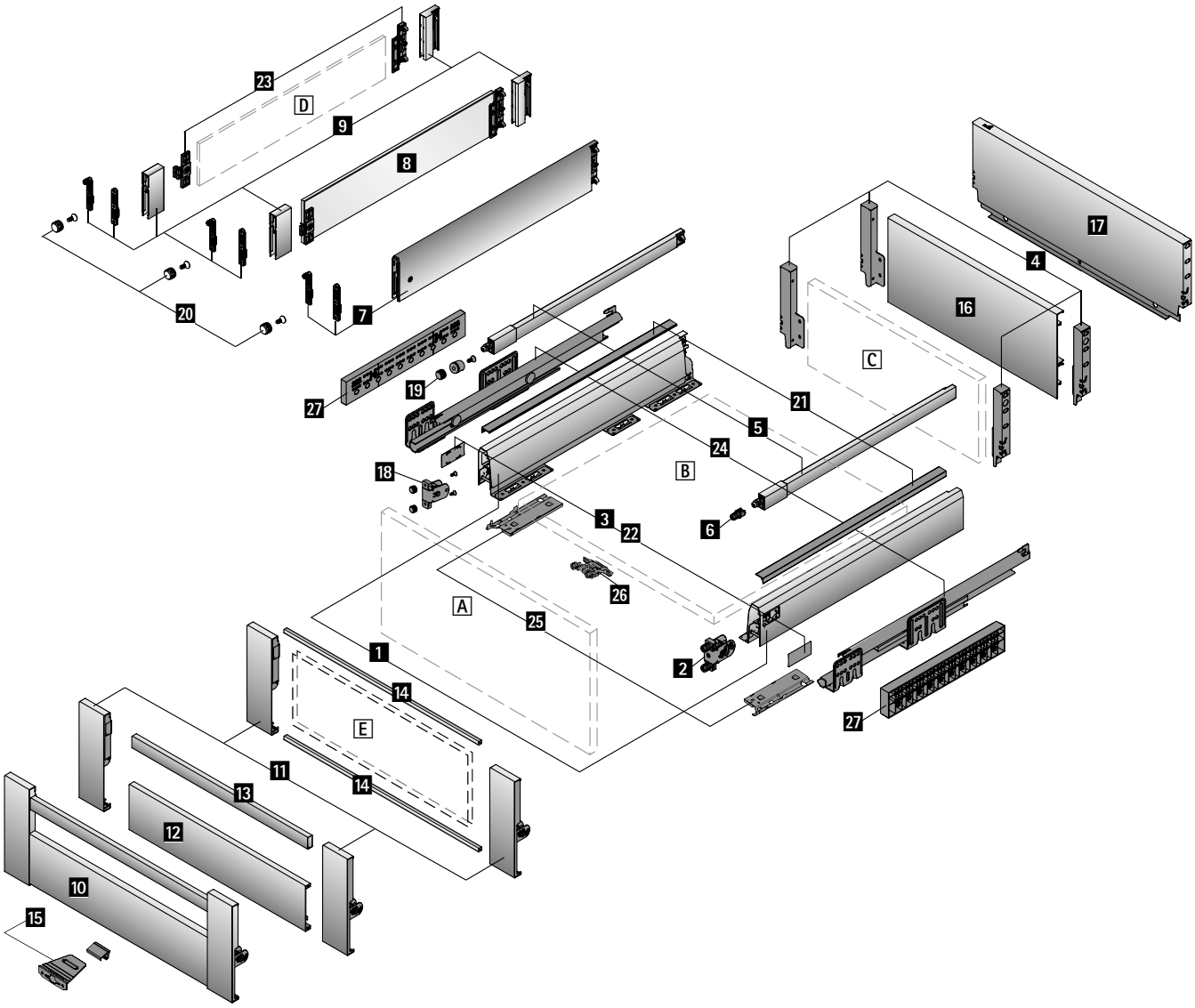
23
D
9
8
20
7
27
19
21
5
24
18
B
3
22
6
26
A
25
1
2
14
E
11
14
13
12
10
15
17
4
16
C
27

Componentes do sistema ArciTech

Componentes básicos

1 Perfil de gaveta
2 Fixação da frente para perfil de gaveta
3 Espelho
4 União da traseira
5 Barra longitudinal
6 Conector frontal para barra longitudinal
7 TopSide
8 Vidro DesignSide
9 Adaptadores DesignSide

Opções frontais

10 Frente para gaveta interna / gavetão interno em larguras standard (fornecimento mediante pedido)
11 Ligadores para a frente
12 Frente em alumínio
13 Barra para frente em alumínio
14 Perfil para frente
E Frente em material individual (espessura do material 6 mm)
15 Gancho para frentes

Opções do painel traseiro

C Painel traseiro em madeira (espessura do material 16 mm)
16 Painel traseiro em alumínio
17 Painel traseiro em aço em larguras de móvel padrão (fornecimento mediante pedido)

Opções de design

18 Ligação para frentes a partir de 10 mm, para perfil de gaveta
19 Ligação para frentes a partir de 10 mm, para barra longitudinal
20 Ligação para frentes a partir de 10 mm, para TopSide / DesignSide
21 Perfil decorativo
22 Tampa de cobertura estilizada
23 Ligadores DesignSide para DesignSide em material individual
D DesignSide em material individual (espessura do material 8 mm)

Corrediças de extração

24 Corrediças Actro
25 Sistema de abertura Push to open Silent

Acessórios opcionais

26 Estabilizador da frente
27 Régua distanciadora

Cortes de madeira

A Frente
B Fundo (espessura do material 16 mm)
C Painel traseiro em madeira (espessura do material 16 mm)
D DesignSide em material individual (espessura do material 8 mm)
E Frente em material individual (espessura do material 6 mm)

Sistema de gavetas de parede dupla ArciTech

- **Gaveta, altura 78 mm**
- **Aço pintado electrostaticamente na cor prata / branco / antracite**

Dimensões de planeamento / instalação

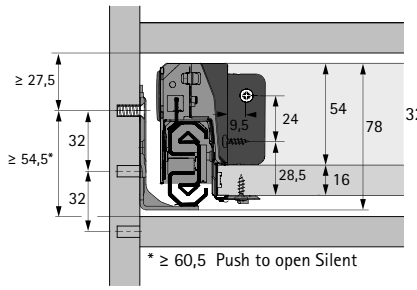

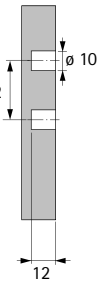

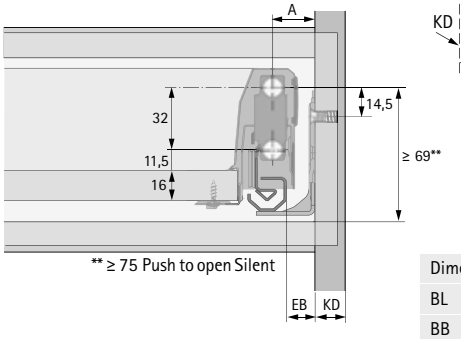

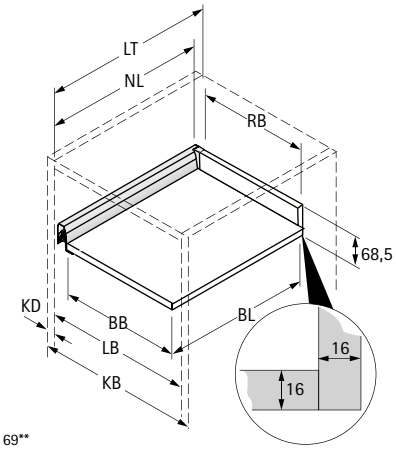

Dimensão	mm
BL	NL - 24,5
BB	LB - 2 x EB - 52,5
RB	LB - 2 x EB - 64
LT	NL + 3
LT Gaveta interna	NL + 12
LT Gaveta interna Push to open Silent	NL + 21

BB Largura do fundo	RB Largura do painel traseiro	LB Largura interna
BL Comprimento do fundo	NL Comprimento nominal	LT Profundidade interior
KB Largura do corpo do móvel	KD Espessura da lateral do móvel	EB Largura de montagem

KD	16	18	19
EB	15	13	12
A	23	21	20

Posições de montagem Corrediça Actro

Comprimento nominal mm	Distância entre furos b1 mm
270	128
300	160
350	192
400	192
450	192
500	224
550	256
650	288

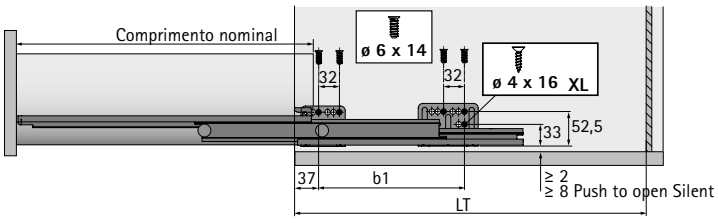

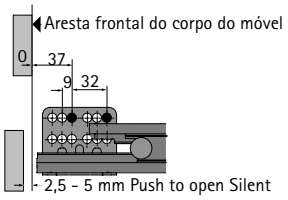

- **Gaveta, altura 78 mm**
- **Aço pintado electrostaticamente na cor prata / branco / antracite**

Perfil de gaveta, embalagem de conjunto

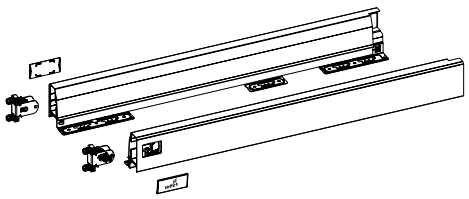

O conjunto inclui:
- 1 perfil de gaveta, esquerda e direita
- 2 fixações de frentes de gavetas para perfil da gaveta, para martelar
- 2 tampas de cobertura, plástico com logotipo da Hettich
- Material de fixação

Comprimento nominal em mm	Nº de encomenda / Cor			Emb.
	prata	branco	antracite	
500	**9 234 469**	**9 234 470**	**9 234 471**	1 conj.

1 Perfil de gaveta, embalagem de maior quantidade

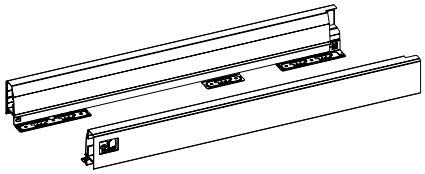

Comprimento nominal em mm	Código / Cor / Lado de fixação						Emb.
	prata		branco		antracite		
	esquerdo	direito	esquerdo	direito	esquerdo	direito	
500	**9 227 443***	**9 227 444***	**9 227 447***	**9 227 448***	**9 227 454***	**9 227 455***	15 unid.

2 Fixação da frente para perfil de gaveta

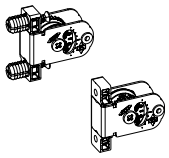

- Afinação lateral e de altura integrada
- Plástico / aço

Opção de montagem	Código	Emb.
com parafuso	**9 123 011**	150 unid.
para fixar	**9 123 010**	150 unid.

Indicações

* Disponível mediante pedido
- Corrediça Actro 468 - 473
- Opções de design 478 - 482
- Opções do painel traseiro 483
- Acessórios opcionais 483 - 485
- Organização interna 586 - 621
- Sistemas de separação de recicláveis 622 - 653
- Sistemas de fecho 1324 - 1339

hettich.com/short/849ea1

- **Gaveta, altura 78 mm**
- **Aço pintado electrostaticamente na cor prata / branco / antracite**

3 Espelho

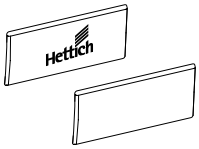

- Plástico
- Possibilidade de fornecimento de tampas de cobertura com inscrição personalizada mediante pedido

Cor do sistema	Acabamento	Código	Emb.
prata, antracite	anthrazit com o logotipo da Hettich	**9 123 005**	300 unid.
prata, antracite	antracite	**9 123 000**	300 unid.
branco	branco com o logotipo da Hettich	**9 123 006**	300 unid.
branco	branco	**9 123 001**	300 unid.

União da traseira, embalagem de conjunto

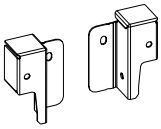

- Para painel traseiro em madeira

O conjunto inclui:
- 1 estabilizador para painel traseiro, esquerdo e direito
- Material de fixação

Altura nominal mm	Nº de encomenda / Cor			Emb.
	prata	branco	antracite	
78	**9 150 630**	**9 150 069**	**9 150 500**	1 conj.

4 União da traseira, embalagem de maior quantidade

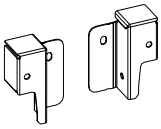

- Para painel traseiro em madeira

Altura nominal mm	Código / Cor / Lado de fixação						Emb.
	prata		branco		antracite		
	esquerdo	direito	esquerdo	direito	esquerdo	direito	
78	**9 121 819***	**9 121 820***	**9 121 821***	**9 121 822***	**9 121 823***	**9 121 824***	30 unid.

Indicações

* Disponível mediante pedido
- Corrediça Actro 468 - 473
- Opções de design 478 - 482
- Opções do painel traseiro 483
- Acessórios opcionais 483 - 485
- Organização interna 586 - 621
- Sistemas de separação de recicláveis 622 - 653
- Sistemas de fecho 1324 - 1339

hettich.com/short/849ea1

Sistema de gavetas de parede dupla ArciTech

- **Gaveta, altura 94 mm**
- **Aço pintado electrostaticamente na cor prata / branco / antracite**

Dimensões de planeamento / instalação

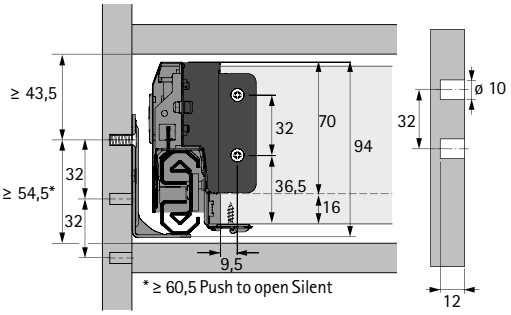

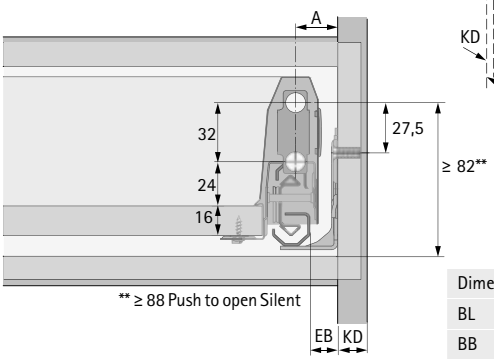

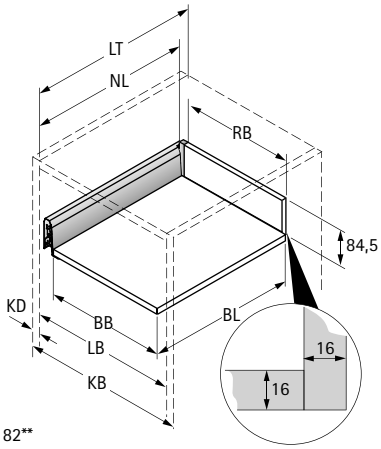

BB Largura do fundo	RB Largura do painel traseiro	LB Largura interna
BL Comprimento do fundo	NL Comprimento nominal	LT Profundidade interior
KB Largura do corpo do móvel	KD Espessura da lateral do móvel	EB Largura de montagem

KD	16	18	19
EB	15	13	12
A	23	21	20

Dimensão		mm
BL		NL - 24,5
BB		LB - 2 x EB - 52,5
RB		LB - 2 x EB - 64
LT		NL + 3
LT	Gaveta interna	NL + 12
LT	Gaveta interna Push to open Silent	NL + 21

Posições de montagem Corrediça Actro

Comprimento nominal mm	Distância entre furos b1 mm
270	128
300	160
350	192
400	192
450	192
500	224
550	256
650	288

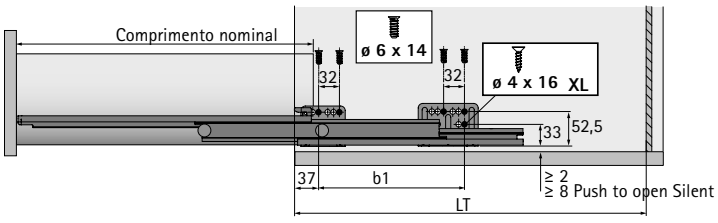

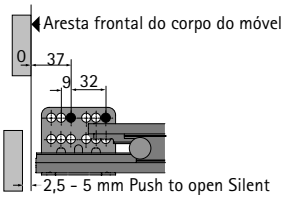

- **Gaveta, altura 94 mm**
- **Aço pintado electrostaticamente na cor prata / branco / antracite**

Perfil de gaveta, embalagem de conjunto

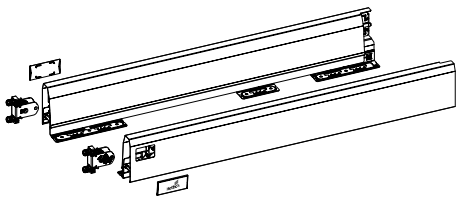

O conjunto inclui:
- 1 perfil de gaveta, esquerda e direita
- 2 fixações de frentes de gavetas para perfil da gaveta, para martelar
- 2 tampas de cobertura, plástico com logotipo da Hettich
- Material de fixação

Comprimento nominal em mm	Nº de encomenda / Cor			Emb.
	prata	branco	antracite	
270	**9 150 613**	**9 149 261**	**9 150 484**	1 conj.
300	**9 150 614**	**9 149 262**	**9 150 485**	1 conj.
350	**9 150 615**	**9 149 263**	**9 150 486**	1 conj.
400	**9 150 616**	**9 149 264**	**9 150 487**	1 conj.
450	**9 150 618**	**9 149 265**	**9 150 488**	1 conj.
500	**9 150 619**	**9 149 266**	**9 150 489**	1 conj.
550	**9 150 620**	**9 149 268**	**9 150 490**	1 conj.
650	**9 150 621**	**9 149 269**	**9 150 491**	1 conj.

1 Perfil de gaveta, embalagem de maior quantidade

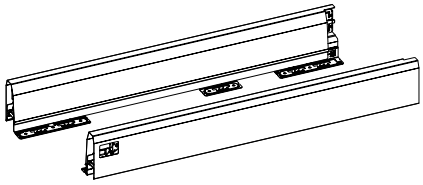

Comprimento nominal em mm	Código / Cor / Lado de fixação						Emb.
	prata		branco		antracite		
	esquerdo	direito	esquerdo	direito	esquerdo	direito	
270	**9 121 197***	**9 121 198***	**9 121 239***	**9 121 240***	**9 121 281***	**9 121 282***	15 unid.
300	**9 121 199***	**9 121 200***	**9 121 241***	**9 121 242***	**9 121 283***	**9 121 284***	15 unid.
350	**9 121 201***	**9 121 202***	**9 121 243***	**9 121 244***	**9 121 285***	**9 121 286***	15 unid.
400	**9 121 203**	**9 121 204**	**9 121 245**	**9 121 246**	**9 121 287**	**9 121 288**	15 unid.
450	**9 121 205**	**9 121 206**	**9 121 247**	**9 121 248**	**9 121 289**	**9 121 290**	15 unid.
500	**9 121 207**	**9 121 208**	**9 121 249**	**9 121 250**	**9 121 291**	**9 121 292**	15 unid.
550	**9 121 209**	**9 121 210**	**9 121 251**	**9 121 252**	**9 121 293**	**9 121 294**	15 unid.
650	**9 121 211***	**9 121 212***	**9 121 253***	**9 121 254***	**9 121 295***	**9 121 296***	15 unid.

2 Fixação da frente para perfil de gaveta

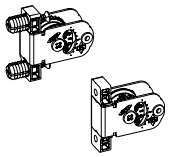

- Afinação lateral e de altura integrada
- Plástico / aço

Opção de montagem	Código	Emb.
com parafuso	**9 123 011**	150 unid.
para fixar	**9 123 010**	150 unid.

Indicações

* Disponível mediante pedido

- Corrediça Actro 468 - 473
- Opções frontais 476 - 477
- Opções de design 478 - 482
- Opções do painel traseiro 483
- Acessórios opcionais 483 - 485
- Organização interna 586 - 621
- Sistemas de separação de recicláveis / de fecho 622 - 653 / 1324 - 1339

hettich.com/short/c32a94

- **Gaveta, altura 94 mm**
- **Aço pintado electrostaticamente na cor prata / branco / antracite**

3 Espelho

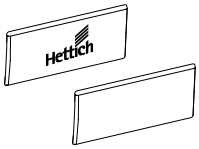

- Plástico
- Possibilidade de fornecimento de tampas de cobertura com inscrição personalizada mediante pedido

Cor do sistema	Acabamento	Código	Emb.
prata, antracite	anthrazit com o logotipo da Hettich	**9 123 005**	300 unid.
prata, antracite	antracite	**9 123 000**	300 unid.
branco	branco com o logotipo da Hettich	**9 123 006**	300 unid.
branco	branco	**9 123 001**	300 unid.

União da traseira, embalagem de conjunto

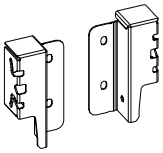

- Para painel traseiro em madeira

O conjunto inclui:
- 1 estabilizador para painel traseiro, esquerdo e direito
- Material de fixação

Altura nominal mm	Nº de encomenda / Cor			Emb.
	prata	branco	antracite	
94	**9 150 641**	**9 149 279**	**9 150 501**	1 conj.

4 União da traseira, embalagem de maior quantidade

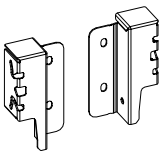

- Para painel traseiro em madeira

Altura nominal mm	Código / Cor / Lado de fixação						Emb.
	prata		branco		antracite		
	esquerdo	direito	esquerdo	direito	esquerdo	direito	
94	**9 121 827**	**9 121 828**	**9 121 829**	**9 121 830**	**9 121 831**	**9 121 832**	30 unid.

Indicações

- Corrediça Actro 468 - 473
- Opções frontais 476 - 477
- Opções de design 478 - 482
- Opções do painel traseiro 483
- Acessórios opcionais 483 - 485
- Organização interna 586 - 621
- Sistemas de separação de recicláveis 622 - 653
- Sistemas de fecho 1324 - 1339

hettich.com/short/c32a94

Sistema de gavetas de parede dupla ArciTech

- **Gaveta, altura 126 mm**
- **Aço pintado electrostaticamente na cor prata / branco / antracite**

Dimensões de planeamento / instalação

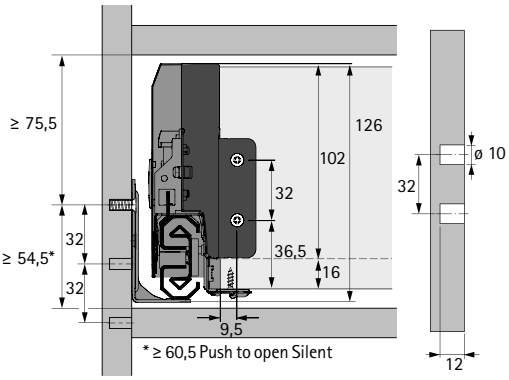

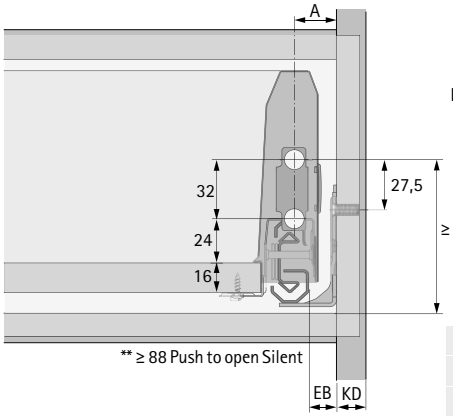

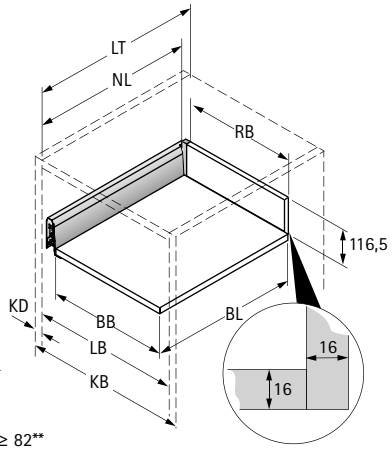

BB Largura do fundo	RB Largura do painel traseiro	LB Largura interna
BL Comprimento do fundo	NL Comprimento nominal	LT Profundidade interior
KB Largura do corpo do móvel	KD Espessura da lateral do móvel	EB Largura de montagem

KD	16	18	19
EB	15	13	12
A	23	21	20

Dimensão		mm
BL		NL - 24,5
BB		LB - 2 x EB - 52,5
RB		LB - 2 x EB - 64
LT		NL + 3
LT	Gaveta interna	NL + 12
LT	Gaveta interna Push to open Silent	NL + 21

Posições de montagem Corrediça Actro

Comprimento nominal mm	Distância entre furos b1 mm
270	128
300	160
350	192
400	192
450	192
500	224
550	256
650	288

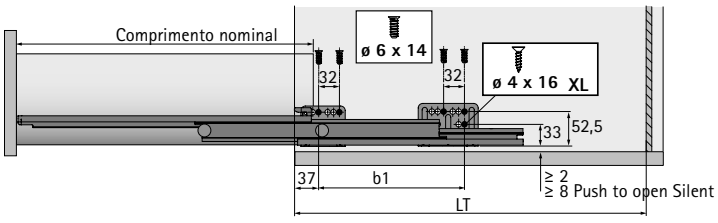

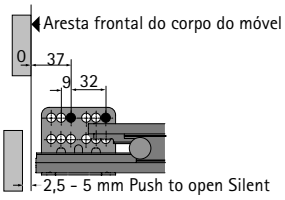

- **Gaveta, altura 126 mm**
- **Aço pintado electrostaticamente na cor prata / branco / antracite**

Perfil de gaveta, embalagem de conjunto

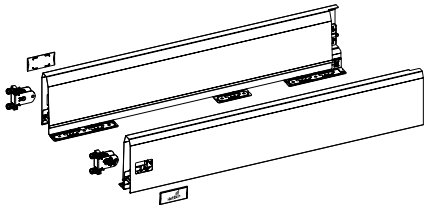

O conjunto inclui:
- 1 perfil de gaveta, esquerda e direita
- 2 fixações de frentes de gavetas para perfil da gaveta, para martelar
- 2 tampas de cobertura, plástico com logotipo da Hettich
- Material de fixação

Comprimento nominal em mm	Nº de encomenda / Cor			Emb.
	prata	branco	antracite	
270	**9 150 622**	**9 149 270**	**9 150 492**	1 conj.
300	**9 150 623**	**9 149 272**	**9 150 493**	1 conj.
350	**9 150 624**	**9 149 273**	**9 150 494**	1 conj.
400	**9 150 625**	**9 149 274**	**9 150 495**	1 conj.
450	**9 150 626**	**9 149 275**	**9 150 496**	1 conj.
500	**9 150 627**	**9 149 276**	**9 150 497**	1 conj.
550	**9 150 628**	**9 149 277**	**9 150 498**	1 conj.
650	**9 150 629**	**9 149 278**	**9 150 499**	1 conj.

1 Perfil de gaveta, embalagem de maior quantidade

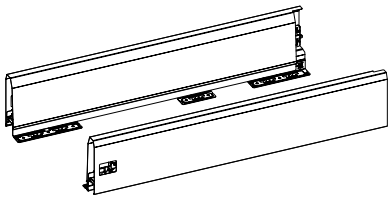

Comprimento nominal em mm	Código / Cor / Lado de fixação						Emb.
	prata		branco		antracite		
	esquerdo	direito	esquerdo	direito	esquerdo	direito	
270	**9 121 213***	**9 121 214***	**9 121 255***	**9 121 256***	**9 121 297***	**9 121 298***	15 unid.
300	**9 121 215***	**9 121 216***	**9 121 257***	**9 121 258***	**9 121 299***	**9 121 300***	15 unid.
350	**9 121 217***	**9 121 218***	**9 121 259***	**9 121 260***	**9 121 301***	**9 121 302***	15 unid.
400	**9 121 219***	**9 121 220***	**9 121 261***	**9 121 262***	**9 121 303***	**9 121 304***	15 unid.
450	**9 121 221***	**9 121 222***	**9 121 263***	**9 121 264***	**9 121 305***	**9 121 306***	15 unid.
500	**9 121 223***	**9 121 224***	**9 121 265***	**9 121 266***	**9 121 307***	**9 121 308***	15 unid.
550	**9 121 225***	**9 121 226***	**9 121 267***	**9 121 268***	**9 121 309***	**9 121 310***	15 unid.
650	**9 121 227***	**9 121 228***	**9 121 269***	**9 121 270***	**9 121 311***	**9 121 312***	15 unid.

2 Fixação da frente para perfil de gaveta

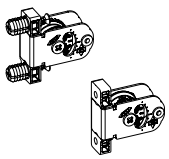

- Afinação lateral e de altura integrada
- Plástico / aço

Opção de montagem	Código	Emb.
com parafuso	**9 123 011**	150 unid.
para fixar	**9 123 010**	150 unid.

Indicações

* Disponível mediante pedido

- Corrediça Actro 468 - 473
- Opções frontais 476 - 477
- Opções de design 478 - 482
- Opções do painel traseiro 483
- Acessórios opcionais 483 - 485
- Organização interna 586 - 621
- Sistemas de separação de recicláveis / de fecho 622 - 653 / 1324 - 1339

hettich.com/short/7bbc76

3 Espelho

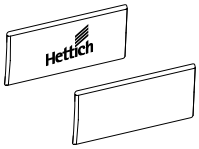

- Plástico
- Possibilidade de fornecimento de tampas de cobertura com inscrição personalizada mediante pedido

Cor do sistema	Acabamento	Código	Emb.
prata, antracite	anthrazit com o logotipo da Hettich	**9 123 005**	300 unid.
prata, antracite	antracite	**9 123 000**	300 unid.
branco	branco com o logotipo da Hettich	**9 123 006**	300 unid.
branco	branco	**9 123 001**	300 unid.

União da traseira, embalagem de conjunto

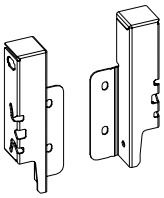

- Para painel traseiro em madeira

O conjunto inclui:
- 1 estabilizador para painel traseiro, esquerdo e direito
- Material de fixação

Altura nominal mm	Nº de encomenda / Cor			Emb.
	prata	branco	antracite	
126	**9 150 642**	**9 149 280**	**9 150 502**	1 conj.

4 União da traseira, embalagem de maior quantidade

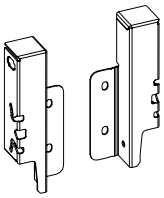

- Para painel traseiro em madeira

Altura nominal mm	Código / Cor / Lado de fixação						Emb.
	prata		branco		antracite		
	esquerdo	direito	esquerdo	direito	esquerdo	direito	
126	**9 121 835***	**9 121 836***	**9 121 837***	**9 121 838***	**9 121 839***	**9 121 840***	30 unid.

Indicações

* Disponível mediante pedido
- Corrediça Actro 468 - 473
- Opções frontais 476 - 477
- Opções de design 478 - 482
- Opções do painel traseiro 483
- Acessórios opcionais 483 - 485
- Organização interna 586 - 621
- Sistemas de separação de recicláveis / de fecho 622 - 653 / 1324 - 1339

hettich.com/short/7bbc76

Sistema de gavetas de parede dupla ArciTech

- **Gavetão altura 186 mm, altura da lateral 94 mm**
- **Aço pintado electrostaticamente na cor prata / branco / antracite**

Dimensões de planeamento / instalação

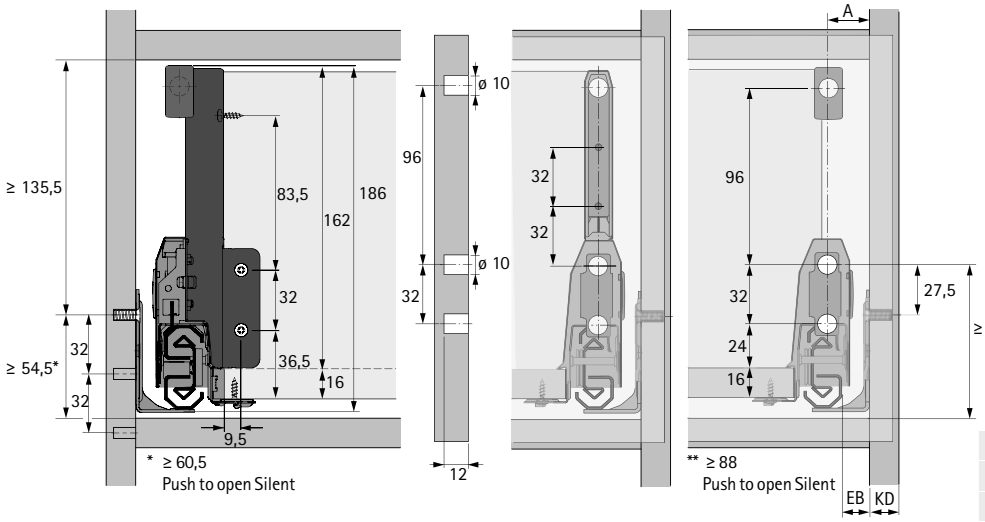

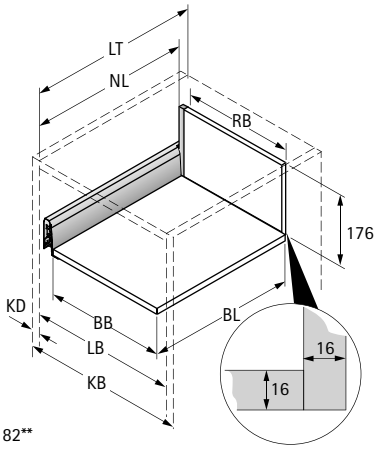

Dimensão	mm
BL	NL - 24,5
BB	LB - 2 x EB - 52,5
RB	LB - 2 x EB - 64
LT	NL + 3
LT Gaveta interna	NL + 12
LT Gaveta interna Push to open Silent	NL + 21

BB Largura do fundo	RB Largura do painel traseiro	LB Largura interna
BL Comprimento do fundo	NL Comprimento nominal	LT Profundidade interior
KB Largura do corpo do móvel	KD Espessura da lateral do móvel	EB Largura de montagem

KD	16	18	19
EB	15	13	12
A	23	21	20

Posições de montagem Corrediça Actro

Comprimento nominal mm	Distância entre furos b1 mm
270	128
300	160
350	192
400	192
450	192
500	224
550	256
650	288

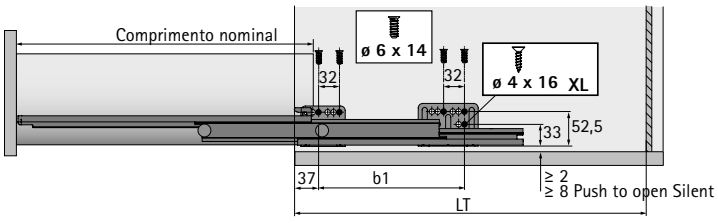

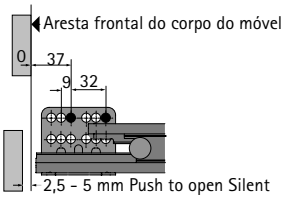

Sistema de gavetas de parede dupla ArciTech

- **Gavetão altura 186 mm, altura da lateral 94 mm**
- **Aço pintado electrostaticamente na cor prata / branco / antracite**

Perfil de gaveta, embalagem de conjunto

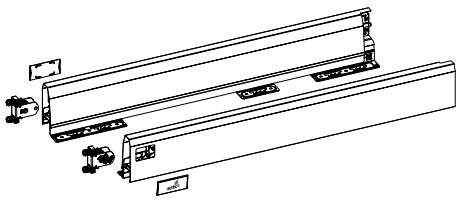

O conjunto inclui:
- 1 perfil de gaveta, esquerda e direita
- 2 fixações de frentes de gavetas para perfil da gaveta, para martelar
- 2 tampas de cobertura, plástico com logotipo da Hettich
- Material de fixação

Comprimento nominal em mm	Nº de encomenda / Cor			Emb.
	prata	branco	antracite	
270	**9 150 613**	**9 149 261**	**9 150 484**	1 conj.
300	**9 150 614**	**9 149 262**	**9 150 485**	1 conj.
350	**9 150 615**	**9 149 263**	**9 150 486**	1 conj.
400	**9 150 616**	**9 149 264**	**9 150 487**	1 conj.
450	**9 150 618**	**9 149 265**	**9 150 488**	1 conj.
500	**9 150 619**	**9 149 266**	**9 150 489**	1 conj.
550	**9 150 620**	**9 149 268**	**9 150 490**	1 conj.
650	**9 150 621**	**9 149 269**	**9 150 491**	1 conj.

1 Perfil de gaveta, embalagem de maior quantidade

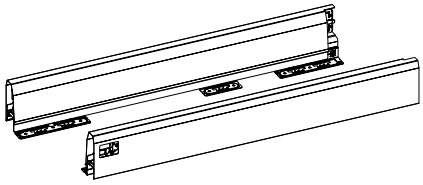

Comprimento nominal em mm	Código / Cor / Lado de fixação						Emb.
	prata		branco		antracite		
	esquerdo	direito	esquerdo	direito	esquerdo	direito	
270	**9 121 197***	**9 121 198***	**9 121 239***	**9 121 240***	**9 121 281***	**9 121 282***	15 unid.
300	**9 121 199***	**9 121 200***	**9 121 241***	**9 121 242***	**9 121 283***	**9 121 284***	15 unid.
350	**9 121 201***	**9 121 202***	**9 121 243***	**9 121 244***	**9 121 285***	**9 121 286***	15 unid.
400	**9 121 203**	**9 121 204**	**9 121 245**	**9 121 246**	**9 121 287**	**9 121 288**	15 unid.
450	**9 121 205**	**9 121 206**	**9 121 247**	**9 121 248**	**9 121 289**	**9 121 290**	15 unid.
500	**9 121 207**	**9 121 208**	**9 121 249**	**9 121 250**	**9 121 291**	**9 121 292**	15 unid.
550	**9 121 209**	**9 121 210**	**9 121 251**	**9 121 252**	**9 121 293**	**9 121 294**	15 unid.
650	**9 121 211***	**9 121 212***	**9 121 253***	**9 121 254***	**9 121 295***	**9 121 296***	15 unid.

2 Fixação da frente para perfil de gaveta

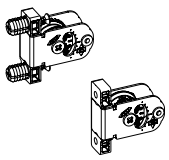

- Afinação lateral e de altura integrada
- Plástico / aço

Opção de montagem	Código	Emb.
com parafuso	**9 123 011**	150 unid.
para fixar	**9 123 010**	150 unid.

Indicações

* Disponível mediante pedido

- Corrediça Actro 468 - 473
- Opções frontais 476 - 477
- Opções de design 478 - 482
- Opções do painel traseiro 483
- Acessórios opcionais 483 - 485
- Organização interna 586 - 621
- Sistemas de separação de recicláveis / de fecho 622 - 653 / 1324 - 1339

hettich.com/short/300d68

3 Espelho

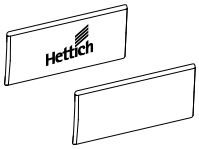

- Plástico
- Possibilidade de fornecimento de tampas de cobertura com inscrição personalizada mediante pedido

Cor do sistema	Acabamento	Código	Emb.
prata, antracite	anthrazit com o logotipo da Hettich	**9 123 005**	300 unid.
prata, antracite	antracite	**9 123 000**	300 unid.
branco	branco com o logotipo da Hettich	**9 123 006**	300 unid.
branco	branco	**9 123 001**	300 unid.

União da traseira, embalagem de conjunto

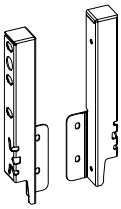

- Para painel traseiro em madeira

O conjunto inclui:
- 1 estabilizador para painel traseiro, esquerdo e direito
- Material de fixação

Altura nominal mm	Nº de encomenda / Cor			Emb.
	prata	branco	antracite	
186	**9 150 643**	**9 149 281**	**9 150 503**	1 conj.

4 União da traseira, embalagem de maior quantidade

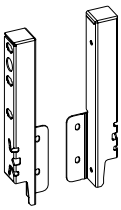

- Para painel traseiro em madeira

Altura nominal mm	Código / Cor / Lado de fixação						Emb.
	prata		branco		antracite		
	esquerdo	direito	esquerdo	direito	esquerdo	direito	
186	**9 121 843**	**9 121 844**	**9 121 845**	**9 121 846**	**9 121 847**	**9 121 848**	30 unid.

Indicações

- Corrediça Actro 468 - 473
- Opções frontais 476 - 477
- Opções de design 478 - 482
- Opções do painel traseiro 483
- Acessórios opcionais 483 - 485
- Organização interna 586 - 621
- Sistemas de separação de recicláveis 622 - 653
- Sistemas de fecho 1324 - 1339

hettich.com/short/300d68

- **Gavetão altura 186 mm, altura da lateral 94 mm**
- **Aço pintado electrostaticamente na cor prata / branco / antracite**

Barra longitudinal, embalagem de conjunto

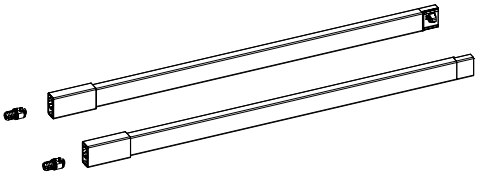

- Afinação integrada de inclinação
- Aço pintado por pintura eletrostática / plástico

O conjunto inclui:
- 1 barra longitudinal, esquerda e direita
- 2 fixações de frentes de gavetas para martelar

Comprimento nominal em mm	Nº de encomenda / Cor			Emb.
	prata	branco	antracite	
270	**9 150 647**	**9 149 285**	**9 150 512**	1 conj.
300	**9 150 648**	**9 149 286**	**9 150 513**	1 conj.
350	**9 150 649**	**9 149 287**	**9 150 514**	1 conj.
400	**9 150 650**	**9 149 288**	**9 150 515**	1 conj.
450	**9 150 652**	**9 149 289**	**9 150 516**	1 conj.
500	**9 150 653**	**9 149 290**	**9 150 517**	1 conj.
550	**9 150 654**	**9 149 291**	**9 150 518**	1 conj.
650	**9 150 656**	**9 149 292**	**9 150 519**	1 conj.

5 Barra longitudinal, embalagem de maior quantidade

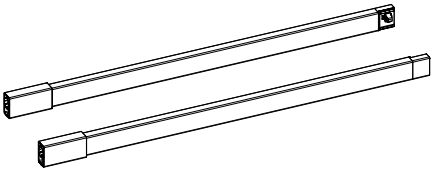

- Afinação integrada de inclinação
- Aço pintado por pintura eletrostática / plástico

Comprimento nominal em mm	Código / Cor / Lado de fixação						Emb.
	prata		branco		antracite		
	esquerdo	direito	esquerdo	direito	esquerdo	direito	
270	**9 121 953***	**9 121 954***	**9 121 957***	**9 121 958***	**9 121 955***	**9 121 956***	30 unid.
300	**9 121 963***	**9 121 964***	**9 121 967***	**9 121 968***	**9 121 965***	**9 121 966***	30 unid.
350	**9 121 973***	**9 121 974***	**9 121 977***	**9 121 978***	**9 121 975***	**9 121 976***	30 unid.
400	**9 121 983**	**9 121 984**	**9 121 987**	**9 121 988**	**9 121 985**	**9 121 986**	30 unid.
450	**9 121 993**	**9 121 994**	**9 121 997**	**9 121 998**	**9 121 995**	**9 121 996**	30 unid.
500	**9 122 003**	**9 122 004**	**9 122 007**	**9 122 008**	**9 122 005**	**9 122 006**	30 unid.
550	**9 122 013**	**9 122 014**	**9 122 017**	**9 122 018**	**9 122 015**	**9 122 016**	30 unid.
650	**9 122 033***	**9 122 034***	**9 122 037***	**9 122 038***	**9 122 035***	**9 122 036***	30 unid.

6 Conector frontal para barra auxiliar longitudinal

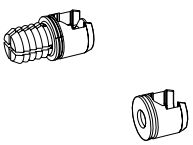

- Plástico antracite

Opção de montagem	Código	Emb.
com parafuso	**9 127 011**	300 unid.
para fixar	**9 127 000**	300 unid.

Indicações

* Disponível mediante pedido
- Corrediça Actro 468 - 473
- Opções frontais 476 - 477
- Opções de design 478 - 482
- Opções do painel traseiro 483
- Acessórios opcionais 483 - 485
- Organização interna 586 - 621
- Sistemas de separação de recicláveis / de fecho 622 - 653 / 1324 - 1339

hettich.com/short/300d68

- **Gavetão altura 186 mm, altura da lateral 94 mm**
- **Aço pintado electrostaticamente na cor prata / branco / antracite**

7 TopSide

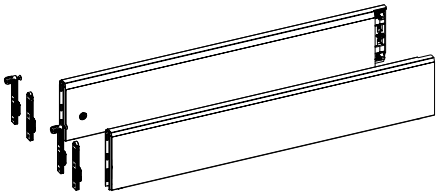

- Afinação integrada de inclinação

O conjunto inclui:
- 1 TopSide, esquerda e direita
- 2 fixadores frontais para inserir á pressão e de aparafusar

Comprimento nominal em mm	Nº de encomenda / Cor			Emb.
	prata	branco	antracite	
400	**9 122 912**	**9 122 914**	**9 122 913**	1 conj.
450	**9 122 916**	**9 122 918**	**9 122 917**	1 conj.
500	**9 122 920**	**9 122 922**	**9 122 921**	1 conj.
550	**9 122 924**	**9 122 926**	**9 122 925**	1 conj.
650	**9 122 932**	**9 122 934**	**9 122 933**	1 conj.

8 Vidro DesignSide

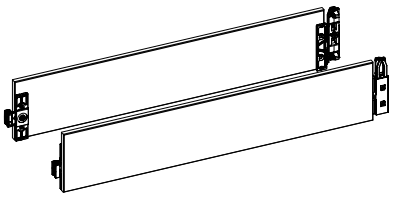

- Afinação integrada de inclinação
- Vidro float com ligadores colados
- Espessura do material 8 mm

O conjunto inclui:
- 1 DesignSide com ligadores colados, esquerda e direita

Comprimento nominal em mm	Código / Tipo de vidro		Emb.
	claro	cinza	
270	**9 122 983**	**9 282 673**	1 conj.
300	**9 122 984**	**9 282 674**	1 conj.
350	**9 122 985**	**9 282 675**	1 conj.
400	**9 122 986**	**9 282 676**	1 conj.
450	**9 122 987**	**9 282 677**	1 conj.
500	**9 122 988**	**9 282 678**	1 conj.
550	**9 122 989**	**9 282 680**	1 conj.
650	**9 122 990**	**9 282 681**	1 conj.

9 Adaptadores DesignSide

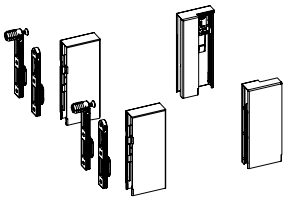

- Para combinar com DesignSide de vidro
- Aço pintado por pintura eletrostática / plástico

O conjunto inclui:
- 1 Adaptador frontal DesignSide, esquerdo e direito
- 1 Adaptador traseiro DesignSide, esquerdo e direito
- 2 fixadores frontais para inserir á pressão e de aparafusar

Altura nominal mm	Nº de encomenda / Cor			Emb.
	prata	branco	antracite	
92	**9 122 973**	**9 122 975**	**9 122 974**	1 conj.

Indicações

- Corrediça Actro 468 - 473
- Opções frontais 476 - 477
- Opções de design 478 - 482
- Opções do painel traseiro 483
- Acessórios opcionais 483 - 485
- Organização interna 586 - 621
- Sistemas de separação de recicláveis 622 - 653
- Sistemas de fecho 1324 - 1339

hettich.com/short/300d68

Sistema de gavetas de parede dupla ArciTech

- **Gavetão altura 186 mm, altura da lateral 126 mm**
- **Aço pintado electrostaticamente na cor prata / branco / antracite**

Dimensões de planeamento / instalação

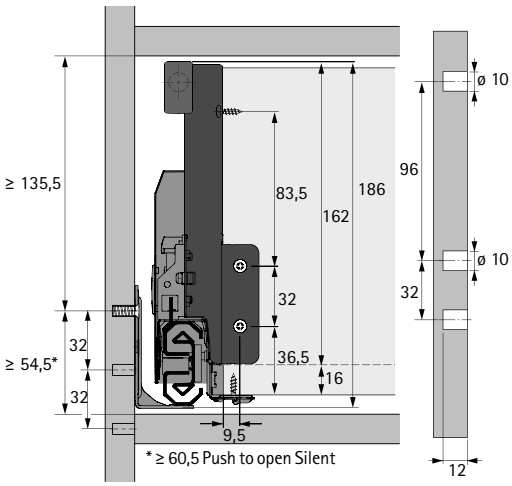

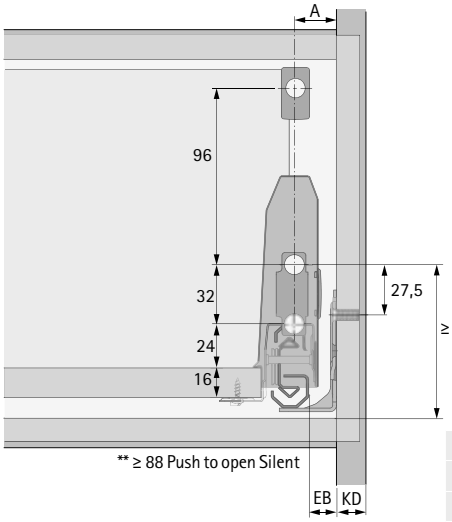

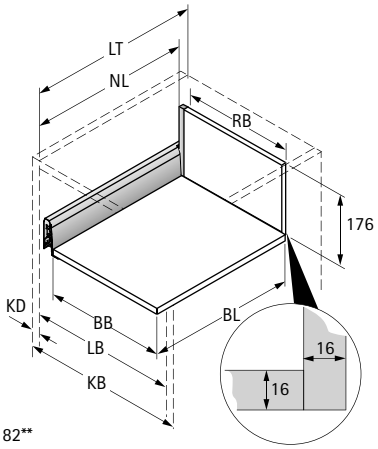

BB Largura do fundo	RB Largura do painel traseiro	LB Largura interna
BL Comprimento do fundo	NL Comprimento nominal	LT Profundidade interior
KB Largura do corpo do móvel	KD Espessura da lateral do móvel	EB Largura de montagem

KD	16	18	19
EB	15	13	12
A	23	21	20

Dimensão		mm
BL		NL - 24,5
BB		LB - 2 x EB - 52,5
RB		LB - 2 x EB - 64
LT		NL + 3
LT	Gaveta interna	NL + 12
LT	Gaveta interna Push to open Silent	NL + 21

Posições de montagem Corrediça Actro

Comprimento nominal mm	Distância entre furos b1 mm
270	128
300	160
350	192
400	192
450	192
500	224
550	256
650	288

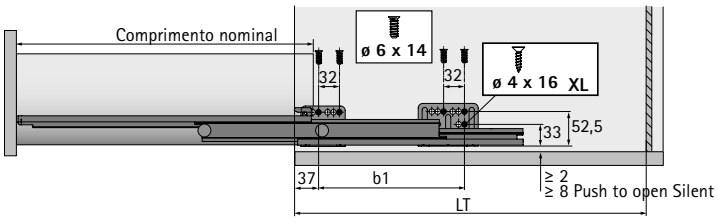

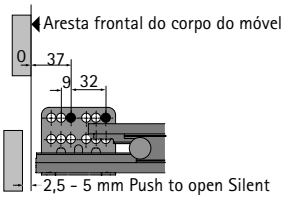

Sistema de gavetas de parede dupla ArciTech

- **Gavetão altura 186 mm, altura da lateral 126 mm**
- **Aço pintado electrostaticamente na cor prata / branco / antracite**

Perfil de gaveta, embalagem de conjunto

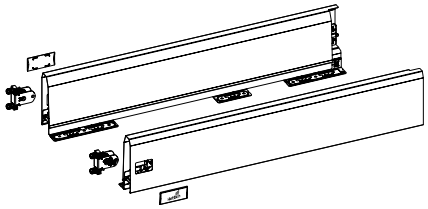

O conjunto inclui:
- 1 perfil de gaveta, esquerda e direita
- 2 fixações de frentes de gavetas para perfil da gaveta, para martelar
- 2 tampas de cobertura, plástico com logotipo da Hettich
- Material de fixação

Comprimento nominal em mm	Nº de encomenda / Cor			Emb.
	prata	branco	antracite	
270	**9 150 622**	**9 149 270**	**9 150 492**	1 conj.
300	**9 150 623**	**9 149 272**	**9 150 493**	1 conj.
350	**9 150 624**	**9 149 273**	**9 150 494**	1 conj.
400	**9 150 625**	**9 149 274**	**9 150 495**	1 conj.
450	**9 150 626**	**9 149 275**	**9 150 496**	1 conj.
500	**9 150 627**	**9 149 276**	**9 150 497**	1 conj.
550	**9 150 628**	**9 149 277**	**9 150 498**	1 conj.
650	**9 150 629**	**9 149 278**	**9 150 499**	1 conj.

1 Perfil de gaveta, embalagem de maior quantidade

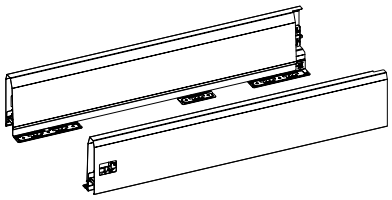

Comprimento nominal em mm	Código / Cor / Lado de fixação						Emb.
	prata		branco		antracite		
	esquerdo	direito	esquerdo	direito	esquerdo	direito	
270	**9 121 213***	**9 121 214***	**9 121 255***	**9 121 256***	**9 121 297***	**9 121 298***	15 unid.
300	**9 121 215***	**9 121 216***	**9 121 257***	**9 121 258***	**9 121 299***	**9 121 300***	15 unid.
350	**9 121 217***	**9 121 218***	**9 121 259***	**9 121 260***	**9 121 301***	**9 121 302***	15 unid.
400	**9 121 219***	**9 121 220***	**9 121 261***	**9 121 262***	**9 121 303***	**9 121 304***	15 unid.
450	**9 121 221***	**9 121 222***	**9 121 263***	**9 121 264***	**9 121 305***	**9 121 306***	15 unid.
500	**9 121 223***	**9 121 224***	**9 121 265***	**9 121 266***	**9 121 307***	**9 121 308***	15 unid.
550	**9 121 225***	**9 121 226***	**9 121 267***	**9 121 268***	**9 121 309***	**9 121 310***	15 unid.
650	**9 121 227***	**9 121 228***	**9 121 269***	**9 121 270***	**9 121 311***	**9 121 312***	15 unid.

2 Fixação da frente para perfil de gaveta

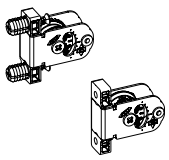

- Afinação lateral e de altura integrada
- Plástico / aço

Opção de montagem	Código	Emb.
com parafuso	**9 123 011**	150 unid.
para fixar	**9 123 010**	150 unid.

Indicações

* Disponível mediante pedido

- Corrediça Actro 468 - 473
- Opções frontais 476 - 477
- Opções de design 478 - 482
- Opções do painel traseiro 483
- Acessórios opcionais 483 - 485
- Organização interna 586 - 621
- Sistemas de separação de recicláveis / de fecho 622 - 653 / 1324 - 1339

hettich.com/short/e86014

3 Espelho

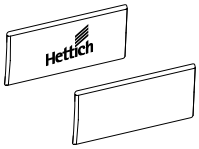

- Plástico
- Possibilidade de fornecimento de tampas de cobertura com inscrição personalizada mediante pedido

Cor do sistema	Acabamento	Código	Emb.
prata, antracite	anthrazit com o logotipo da Hettich	**9 123 005**	300 unid.
prata, antracite	antracite	**9 123 000**	300 unid.
branco	branco com o logotipo da Hettich	**9 123 006**	300 unid.
branco	branco	**9 123 001**	300 unid.

União da traseira, embalagem de conjunto

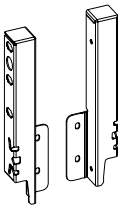

- Para painel traseiro em madeira

O conjunto inclui:
- 1 estabilizador para painel traseiro, esquerdo e direito
- Material de fixação

Altura nominal mm	Nº de encomenda / Cor			Emb.
	prata	branco	antracite	
186	**9 150 643**	**9 149 281**	**9 150 503**	1 conj.

4 União da traseira, embalagem de maior quantidade

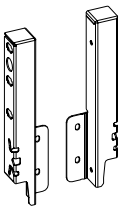

- Para painel traseiro em madeira

Altura nominal mm	Código / Cor / Lado de fixação						Emb.
	prata		branco		antracite		
	esquerdo	direito	esquerdo	direito	esquerdo	direito	
186	**9 121 843**	**9 121 844**	**9 121 845**	**9 121 846**	**9 121 847**	**9 121 848**	30 unid.

Indicações

- Corrediça Actro 468 - 473
- Opções frontais 476 - 477
- Opções de design 478 - 482
- Opções do painel traseiro 483
- Acessórios opcionais 483 - 485
- Organização interna 586 - 621
- Sistemas de separação de recicláveis 622 - 653
- Sistemas de fecho 1324 - 1339

hettich.com/short/e86014

- **Gavetão altura 186 mm, altura da lateral 126 mm**
- **Aço pintado electrostaticamente na cor prata / branco / antracite**

Barra longitudinal, embalagem de conjunto

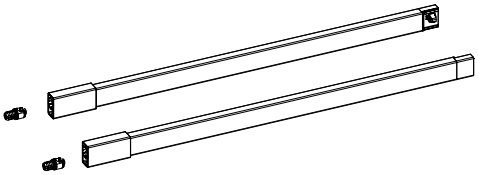

- Afinação integrada de inclinação
- Aço pintado por pintura eletrostática / plástico

O conjunto inclui:
- 1 barra longitudinal, esquerda e direita
- 2 fixações de frentes de gavetas para martelar

Comprimento nominal em mm	Nº de encomenda / Cor			Emb.
	prata	branco	antracite	
270	**9 150 647**	**9 149 285**	**9 150 512**	1 conj.
300	**9 150 648**	**9 149 286**	**9 150 513**	1 conj.
350	**9 150 649**	**9 149 287**	**9 150 514**	1 conj.
400	**9 150 650**	**9 149 288**	**9 150 515**	1 conj.
450	**9 150 652**	**9 149 289**	**9 150 516**	1 conj.
500	**9 150 653**	**9 149 290**	**9 150 517**	1 conj.
550	**9 150 654**	**9 149 291**	**9 150 518**	1 conj.
650	**9 150 656**	**9 149 292**	**9 150 519**	1 conj.

5 Barra longitudinal, embalagem de maior quantidade

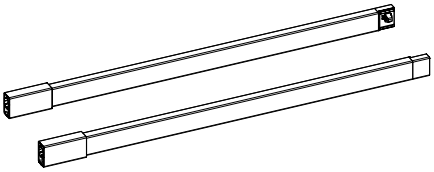

- Afinação integrada de inclinação
- Aço pintado por pintura eletrostática / plástico

Comprimento nominal em mm	Código / Cor / Lado de fixação						Emb.
	prata		branco		antracite		
	esquerdo	direito	esquerdo	direito	esquerdo	direito	
270	**9 121 953***	**9 121 954***	**9 121 957***	**9 121 958***	**9 121 955***	**9 121 956***	30 unid.
300	**9 121 963***	**9 121 964***	**9 121 967***	**9 121 968***	**9 121 965***	**9 121 966***	30 unid.
350	**9 121 973***	**9 121 974***	**9 121 977***	**9 121 978***	**9 121 975***	**9 121 976***	30 unid.
400	**9 121 983**	**9 121 984**	**9 121 987**	**9 121 988**	**9 121 985**	**9 121 986**	30 unid.
450	**9 121 993**	**9 121 994**	**9 121 997**	**9 121 998**	**9 121 995**	**9 121 996**	30 unid.
500	**9 122 003**	**9 122 004**	**9 122 007**	**9 122 008**	**9 122 005**	**9 122 006**	30 unid.
550	**9 122 013**	**9 122 014**	**9 122 017**	**9 122 018**	**9 122 015**	**9 122 016**	30 unid.
650	**9 122 033***	**9 122 034***	**9 122 037***	**9 122 038***	**9 122 035***	**9 122 036***	30 unid.

6 Conector frontal para barra auxiliar longitudinal

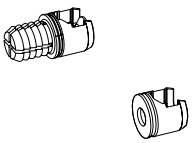

- Plástico antracite

Opção de montagem	Código	Emb.
com parafuso	**9 127 011**	300 unid.
para fixar	**9 127 000**	300 unid.

Indicações

* Disponível mediante pedido
- Corrediça Actro 468 - 473
- Opções frontais 476 - 477
- Opções de design 478 - 482
- Opções do painel traseiro 483
- Acessórios opcionais 483 - 485
- Organização interna 586 - 621
- Sistemas de separação de recicláveis / de fecho 622 - 653 / 1324 - 1339

hettich.com/short/e86014

Sistema de gavetas de parede dupla ArciTech

- **Gavetão altura 218 mm, altura da lateral 94 mm**
- **Aço pintado electrostaticamente na cor prata / branco / antracite**

Dimensões de planeamento / instalação

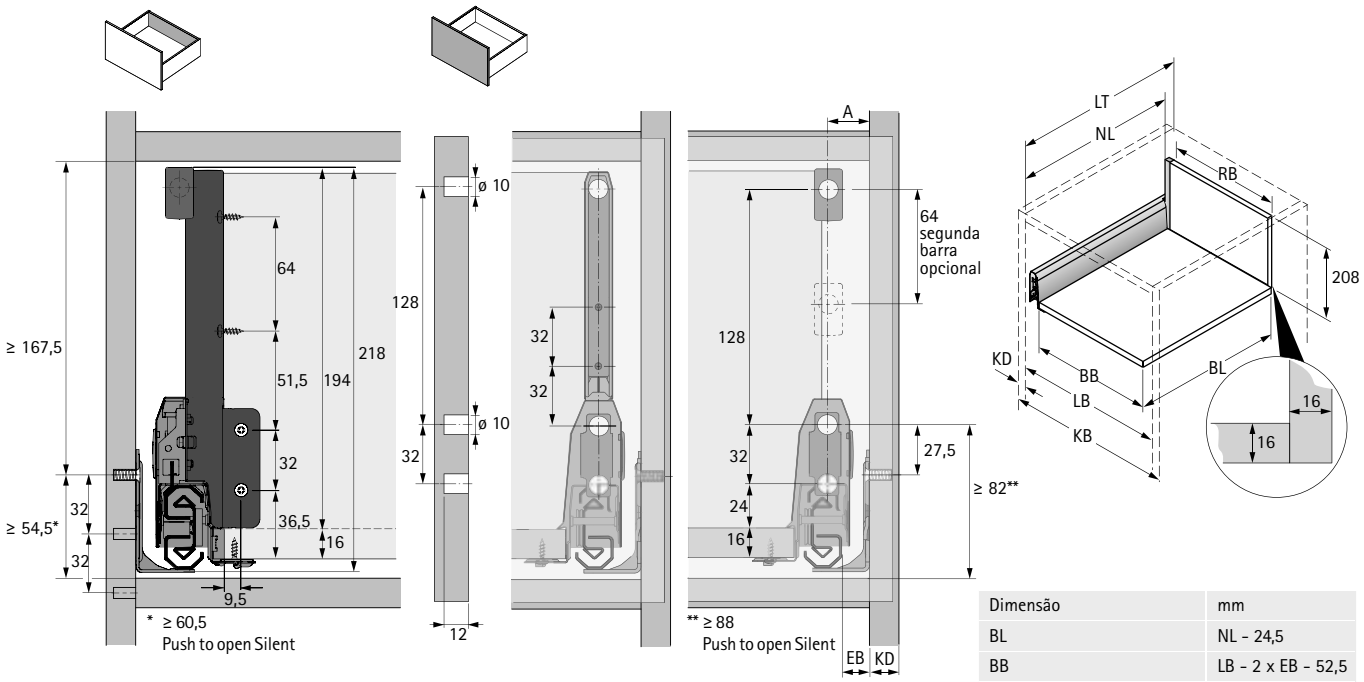

BB Largura do fundo	RB Largura do painel traseiro	LB Largura interna
BL Comprimento do fundo	NL Comprimento nominal	LT Profundidade interior
KB Largura do corpo do móvel	KD Espessura da lateral do móvel	EB Largura de montagem

KD	16	18	19
EB	15	13	12
A	23	21	20

Dimensão		mm
BL		NL - 24,5
BB		LB - 2 x EB - 52,5
RB		LB - 2 x EB - 64
LT		NL + 3
LT	Gaveta interna	NL + 12
LT	Gaveta interna Push to open Silent	NL + 21

Posições de montagem Corrediça Actro

Comprimento nominal mm	Distância entre furos b1 mm
270	128
300	160
350	192
400	192
450	192
500	224
550	256
650	288

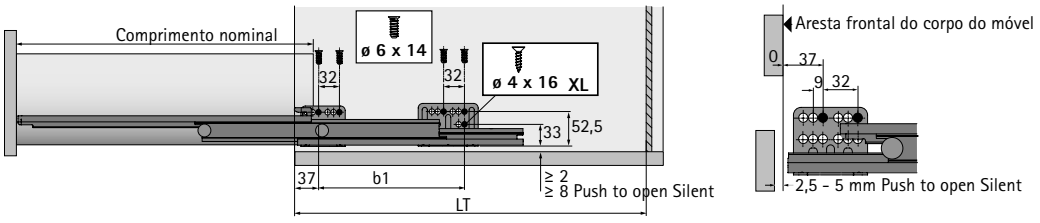

Sistema de gavetas de parede dupla ArciTech

- **Gavetão altura 218 mm, altura da lateral 94 mm**
- **Aço pintado electrostaticamente na cor prata / branco / antracite**

Perfil de gaveta, embalagem de conjunto

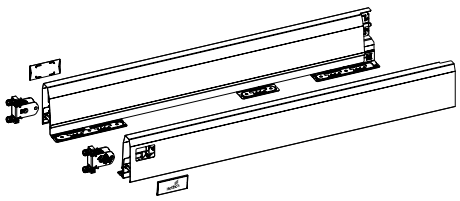

O conjunto inclui:
- 1 perfil de gaveta, esquerda e direita
- 2 fixações de frentes de gavetas para perfil da gaveta, para martelar
- 2 tampas de cobertura, plástico com logotipo da Hettich
- Material de fixação

Comprimento nominal em mm	Nº de encomenda / Cor			Emb.
	prata	branco	antracite	
270	**9 150 613**	**9 149 261**	**9 150 484**	1 conj.
300	**9 150 614**	**9 149 262**	**9 150 485**	1 conj.
350	**9 150 615**	**9 149 263**	**9 150 486**	1 conj.
400	**9 150 616**	**9 149 264**	**9 150 487**	1 conj.
450	**9 150 618**	**9 149 265**	**9 150 488**	1 conj.
500	**9 150 619**	**9 149 266**	**9 150 489**	1 conj.
550	**9 150 620**	**9 149 268**	**9 150 490**	1 conj.
650	**9 150 621**	**9 149 269**	**9 150 491**	1 conj.

1 Perfil de gaveta, embalagem de maior quantidade

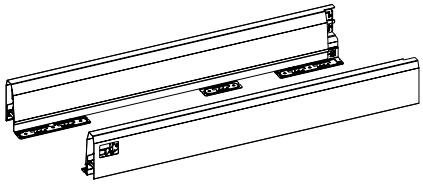

Comprimento nominal em mm	Código / Cor / Lado de fixação						Emb.
	prata		branco		antracite		
	esquerdo	direito	esquerdo	direito	esquerdo	direito	
270	**9 121 197***	**9 121 198***	**9 121 239***	**9 121 240***	**9 121 281***	**9 121 282***	15 unid.
300	**9 121 199***	**9 121 200***	**9 121 241***	**9 121 242***	**9 121 283***	**9 121 284***	15 unid.
350	**9 121 201***	**9 121 202***	**9 121 243***	**9 121 244***	**9 121 285***	**9 121 286***	15 unid.
400	**9 121 203**	**9 121 204**	**9 121 245**	**9 121 246**	**9 121 287**	**9 121 288**	15 unid.
450	**9 121 205**	**9 121 206**	**9 121 247**	**9 121 248**	**9 121 289**	**9 121 290**	15 unid.
500	**9 121 207**	**9 121 208**	**9 121 249**	**9 121 250**	**9 121 291**	**9 121 292**	15 unid.
550	**9 121 209**	**9 121 210**	**9 121 251**	**9 121 252**	**9 121 293**	**9 121 294**	15 unid.
650	**9 121 211***	**9 121 212***	**9 121 253***	**9 121 254***	**9 121 295***	**9 121 296***	15 unid.

2 Fixação da frente para perfil de gaveta

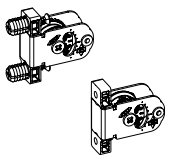

- Afinação lateral e de altura integrada
- Plástico / aço

Opção de montagem	Código	Emb.
com parafuso	**9 123 011**	150 unid.
para fixar	**9 123 010**	150 unid.

Indicações

* Disponível mediante pedido
- Corrediça Actro 468 - 473
- Opções frontais 476 - 477
- Opções de design 478 - 482
- Opções do painel traseiro 483
- Acessórios opcionais 483 - 485
- Organização interna 586 - 621
- Sistemas de separação de recicláveis / de fecho 622 - 653 / 1324 - 1339

hettich.com/short/ca5f2e

- **Gavetão altura 218 mm, altura da lateral 94 mm**
- **Aço pintado electrostaticamente na cor prata / branco / antracite**

3 Espelho

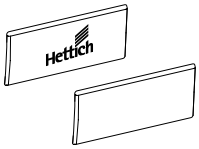

- Plástico
- Possibilidade de fornecimento de tampas de cobertura com inscrição personalizada mediante pedido

Cor do sistema	Acabamento	**Código**	Emb.
prata, antracite	anthrazit com o logotipo da Hettich	**9 123 005**	300 unid.
prata, antracite	antracite	**9 123 000**	300 unid.
branco	branco com o logotipo da Hettich	**9 123 006**	300 unid.
branco	branco	**9 123 001**	300 unid.

União da traseira, embalagem de conjunto

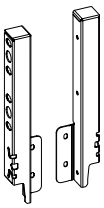

- Para painel traseiro em madeira

O conjunto inclui:
- 1 estabilizador para painel traseiro, esquerdo e direito
- Material de fixação

Altura nominal mm	**Nº de encomenda / Cor**			Emb.
	prata	**branco**	**antracite**	
218	**9 150 644**	**9 149 282**	**9 150 505**	1 conj.

4 União da traseira, embalagem de maior quantidade

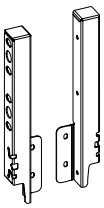

- Para painel traseiro em madeira

Altura nominal mm	**Código / Cor / Lado de fixação**						Emb.
	prata		**branco**		**antracite**		
	esquerdo	**direito**	**esquerdo**	**direito**	**esquerdo**	**direito**	
218	**9 121 851**	**9 121 852**	**9 121 853**	**9 121 854**	**9 121 855**	**9 121 856**	30 unid.

Indicações

- Corrediça Actro 468 - 473
- Opções frontais 476 - 477
- Opções de design 478 - 482
- Opções do painel traseiro 483
- Acessórios opcionais 483 - 485
- Organização interna 586 - 621
- Sistemas de separação de recicláveis 622 - 653
- Sistemas de fecho 1324 - 1339

hettich.com/short/ca5f2e

- **Gavetão altura 218 mm, altura da lateral 94 mm**
- **Aço pintado electrostaticamente na cor prata / branco / antracite**

Barra longitudinal, embalagem de conjunto

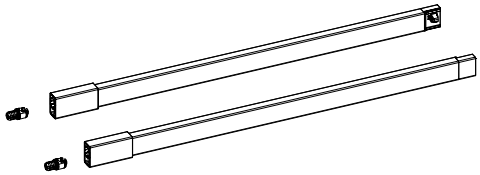

- Afinação integrada de inclinação
- Aço pintado por pintura eletrostática / plástico

O conjunto inclui:
- 1 barra longitudinal, esquerda e direita
- 2 fixações de frentes de gavetas para martelar

Comprimento nominal em mm	Nº de encomenda / Cor			Emb.
	prata	branco	antracite	
270	**9 150 647**	**9 149 285**	**9 150 512**	1 conj.
300	**9 150 648**	**9 149 286**	**9 150 513**	1 conj.
350	**9 150 649**	**9 149 287**	**9 150 514**	1 conj.
400	**9 150 650**	**9 149 288**	**9 150 515**	1 conj.
450	**9 150 652**	**9 149 289**	**9 150 516**	1 conj.
500	**9 150 653**	**9 149 290**	**9 150 517**	1 conj.
550	**9 150 654**	**9 149 291**	**9 150 518**	1 conj.
650	**9 150 656**	**9 149 292**	**9 150 519**	1 conj.

5 Barra longitudinal, embalagem de maior quantidade

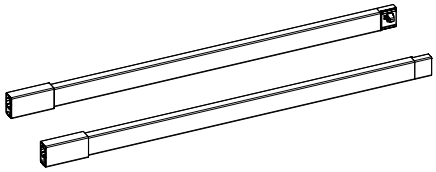

- Afinação integrada de inclinação
- Aço pintado por pintura eletrostática / plástico

Comprimento nominal em mm	Código / Cor / Lado de fixação						Emb.
	prata		branco		antracite		
	esquerdo	direito	esquerdo	direito	esquerdo	direito	
270	**9 121 953***	**9 121 954***	**9 121 957***	**9 121 958***	**9 121 955***	**9 121 956***	30 unid.
300	**9 121 963***	**9 121 964***	**9 121 967***	**9 121 968***	**9 121 965***	**9 121 966***	30 unid.
350	**9 121 973***	**9 121 974***	**9 121 977***	**9 121 978***	**9 121 975***	**9 121 976***	30 unid.
400	**9 121 983**	**9 121 984**	**9 121 987**	**9 121 988**	**9 121 985**	**9 121 986**	30 unid.
450	**9 121 993**	**9 121 994**	**9 121 997**	**9 121 998**	**9 121 995**	**9 121 996**	30 unid.
500	**9 122 003**	**9 122 004**	**9 122 007**	**9 122 008**	**9 122 005**	**9 122 006**	30 unid.
550	**9 122 013**	**9 122 014**	**9 122 017**	**9 122 018**	**9 122 015**	**9 122 016**	30 unid.
650	**9 122 033***	**9 122 034***	**9 122 037***	**9 122 038***	**9 122 035***	**9 122 036***	30 unid.

6 Conector frontal para barra auxiliar longitudinal

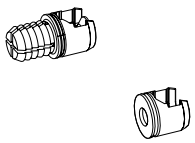

- Plástico antracite

Opção de montagem	Código	Emb.
com parafuso	**9 127 011**	300 unid.
para fixar	**9 127 000**	300 unid.

Indicações

* Disponível mediante pedido
- Corrediça Actro 468 - 473
- Opções frontais 476 - 477
- Opções de design 478 - 482
- Opções do painel traseiro 483
- Acessórios opcionais 483 - 485
- Organização interna 586 - 621
- Sistemas de separação de recicláveis / de fecho 622 - 653 / 1324 - 1339

hettich.com/short/ca5f2e

- **Gavetão altura 218 mm, altura da lateral 94 mm**
- **Aço pintado electrostaticamente na cor prata / branco / antracite**

7 TopSide

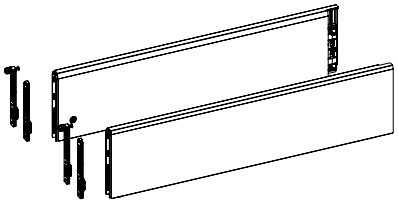

- Afinação integrada de inclinação

O conjunto inclui:
- 1 TopSide, esquerda e direita
- 2 fixadores frontais para inserir á pressão e de aparafusar

Comprimento nominal em mm	Nº de encomenda / Cor			Emb.
	prata	branco	antracite	
400	**9 122 949**	**9 122 951**	**9 122 950**	1 conj.
450	**9 122 953**	**9 122 955**	**9 122 954**	1 conj.
500	**9 122 957**	**9 122 959**	**9 122 958**	1 conj.
550	**9 122 961**	**9 122 963**	**9 122 962**	1 conj.
650	**9 122 969**	**9 122 971**	**9 122 970**	1 conj.

8 Vidro DesignSide

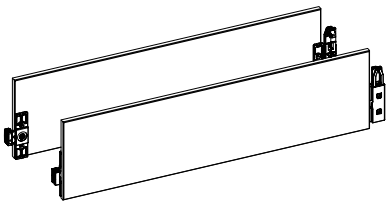

- Afinação integrada de inclinação
- Vidro float com ligadores colados
- Espessura do material 8 mm

O conjunto inclui:
- 1 DesignSide com ligadores colados, esquerda e direita

Comprimento nominal em mm	Código / Tipo de vidro		Emb.
	claro	cinza	
270	**9 122 991**	**9 248 354**	1 conj.
300	**9 122 992**	**9 254 267**	1 conj.
350	**9 122 993**	**9 248 378**	1 conj.
400	**9 122 994**	**9 254 268**	1 conj.
450	**9 122 995**	**9 248 389**	1 conj.
500	**9 122 996**	**9 248 390**	1 conj.
550	**9 122 997**	**9 248 391**	1 conj.
650	**9 123 078**	**9 282 683**	1 conj.

9 Adaptadores DesignSide

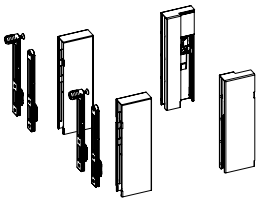

- Para combinar com DesignSide de vidro
- Aço pintado por pintura eletrostática / plástico

O conjunto inclui:
- 1 Adaptador frontal DesignSide, esquerdo e direito
- 1 Adaptador traseiro DesignSide, esquerdo e direito
- 2 fixadores frontais para inserir á pressão e de aparafusar

Altura nominal mm	Nº de encomenda / Cor			Emb.
	prata	branco	antracite	
124	**9 122 978**	**9 122 980**	**9 122 979**	1 conj.

Indicações

- Corrediça Actro 468 - 473
- Opções frontais 476 - 477
- Opções de design 478 - 482
- Opções do painel traseiro 483
- Acessórios opcionais 483 - 485
- Organização interna 586 - 621
- Sistemas de separação de recicláveis 622 - 653
- Sistemas de fecho 1324 - 1339

hettich.com/short/ca5f2e

Sistema de gavetas de parede dupla ArciTech

- **Gavetão altura 218 mm, altura da lateral 126 mm**
- **Aço pintado electrostaticamente na cor prata / branco / antracite**

Dimensões de planeamento / instalação

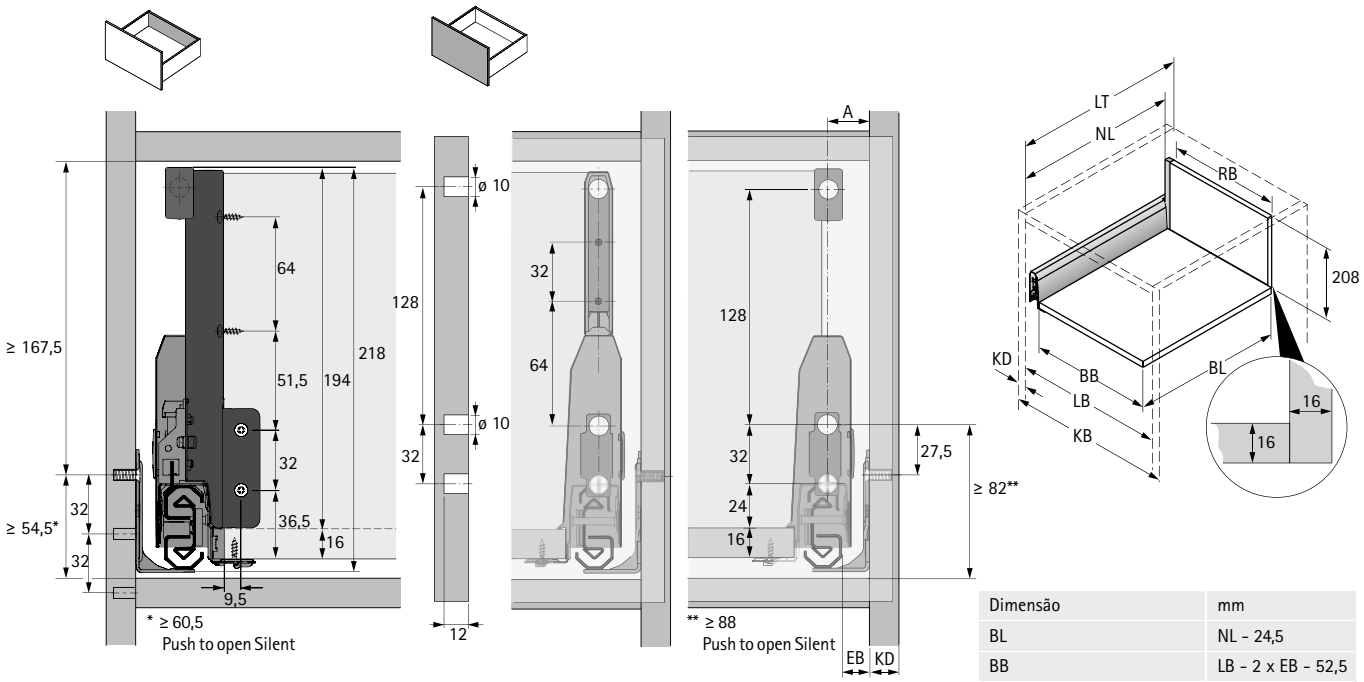

BB Largura do fundo	RB Largura do painel traseiro	LB Largura interna
BL Comprimento do fundo	NL Comprimento nominal	LT Profundidade interior
KB Largura do corpo do móvel	KD Espessura da lateral do móvel	EB Largura de montagem

KD	16	18	19
EB	15	13	12
A	23	21	20

Dimensão		mm
BL		NL - 24,5
BB		LB - 2 x EB - 52,5
RB		LB - 2 x EB - 64
LT		NL + 3
LT	Gaveta interna	NL + 12
LT	Gaveta interna Push to open Silent	NL + 21

Posições de montagem Corrediça Actro

Comprimento nominal mm	Distância entre furos b1 mm
270	128
300	160
350	192
400	192
450	192
500	224
550	256
650	288

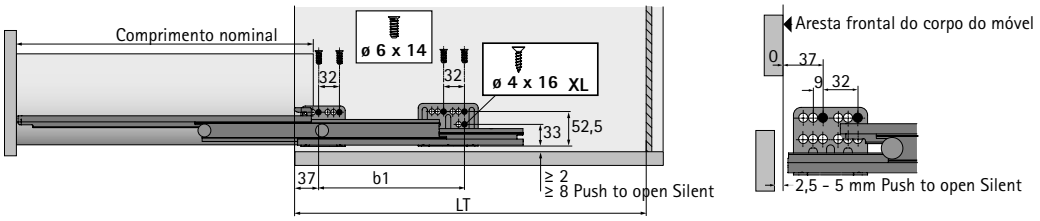

- **Gavetão altura 218 mm, altura da lateral 126 mm**
- **Aço pintado electrostaticamente na cor prata / branco / antracite**

Perfil de gaveta, embalagem de conjunto

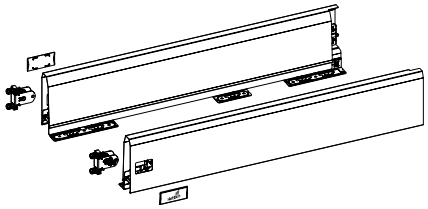

O conjunto inclui:
- 1 perfil de gaveta, esquerda e direita
- 2 fixações de frentes de gavetas para perfil da gaveta, para martelar
- 2 tampas de cobertura, plástico com logotipo da Hettich
- Material de fixação

Comprimento nominal em mm	Nº de encomenda / Cor			Emb.
	prata	branco	antracite	
270	**9 150 622**	**9 149 270**	**9 150 492**	1 conj.
300	**9 150 623**	**9 149 272**	**9 150 493**	1 conj.
350	**9 150 624**	**9 149 273**	**9 150 494**	1 conj.
400	**9 150 625**	**9 149 274**	**9 150 495**	1 conj.
450	**9 150 626**	**9 149 275**	**9 150 496**	1 conj.
500	**9 150 627**	**9 149 276**	**9 150 497**	1 conj.
550	**9 150 628**	**9 149 277**	**9 150 498**	1 conj.
650	**9 150 629**	**9 149 278**	**9 150 499**	1 conj.

1 Perfil de gaveta, embalagem de maior quantidade

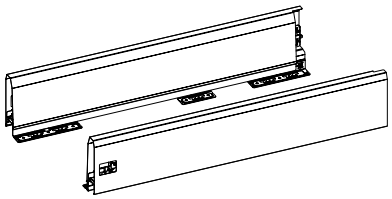

Comprimento nominal em mm	Código / Cor / Lado de fixação						Emb.
	prata		branco		antracite		
	esquerdo	direito	esquerdo	direito	esquerdo	direito	
270	**9 121 213***	**9 121 214***	**9 121 255***	**9 121 256***	**9 121 297***	**9 121 298***	15 unid.
300	**9 121 215***	**9 121 216***	**9 121 257***	**9 121 258***	**9 121 299***	**9 121 300***	15 unid.
350	**9 121 217***	**9 121 218***	**9 121 259***	**9 121 260***	**9 121 301***	**9 121 302***	15 unid.
400	**9 121 219***	**9 121 220***	**9 121 261***	**9 121 262***	**9 121 303***	**9 121 304***	15 unid.
450	**9 121 221***	**9 121 222***	**9 121 263***	**9 121 264***	**9 121 305***	**9 121 306***	15 unid.
500	**9 121 223***	**9 121 224***	**9 121 265***	**9 121 266***	**9 121 307***	**9 121 308***	15 unid.
550	**9 121 225***	**9 121 226***	**9 121 267***	**9 121 268***	**9 121 309***	**9 121 310***	15 unid.
650	**9 121 227***	**9 121 228***	**9 121 269***	**9 121 270***	**9 121 311***	**9 121 312***	15 unid.

2 Fixação da frente para perfil de gaveta

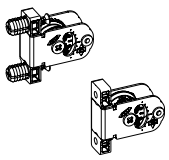

- Afinação lateral e de altura integrada
- Plástico / aço

Opção de montagem	Código	Emb.
com parafuso	**9 123 011**	150 unid.
para fixar	**9 123 010**	150 unid.

Indicações

* Disponível mediante pedido

- Corrediça Actro 468 - 473
- Opções frontais 476 - 477
- Opções de design 478 - 482
- Opções do painel traseiro 483
- Acessórios opcionais 483 - 485
- Organização interna 586 - 621
- Sistemas de separação de recicláveis / de fecho 622 - 653 / 1324 - 1339

hettich.com/short/870bf2

3 Espelho

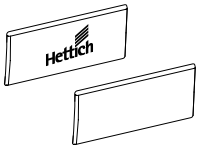

- Plástico
- Possibilidade de fornecimento de tampas de cobertura com inscrição personalizada mediante pedido

Cor do sistema	Acabamento	Código	Emb.
prata, antracite	anthrazit com o logotipo da Hettich	**9 123 005**	300 unid.
prata, antracite	antracite	**9 123 000**	300 unid.
branco	branco com o logotipo da Hettich	**9 123 006**	300 unid.
branco	branco	**9 123 001**	300 unid.

União da traseira, embalagem de conjunto

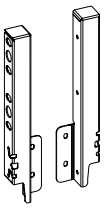

- Para painel traseiro em madeira

O conjunto inclui:
- 1 estabilizador para painel traseiro, esquerdo e direito
- Material de fixação

Altura nominal mm	Nº de encomenda / Cor			Emb.
	prata	branco	antracite	
218	**9 150 644**	**9 149 282**	**9 150 505**	1 conj.

4 União da traseira, embalagem de maior quantidade

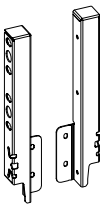

- Para painel traseiro em madeira

Altura nominal mm	Código / Cor / Lado de fixação						Emb.
	prata		branco		antracite		
	esquerdo	direito	esquerdo	direito	esquerdo	direito	
218	**9 121 851**	**9 121 852**	**9 121 853**	**9 121 854**	**9 121 855**	**9 121 856**	30 unid.

Indicações

- Corrediça Actro 468 - 473
- Opções frontais 476 - 477
- Opções de design 478 - 482
- Opções do painel traseiro 483
- Acessórios opcionais 483 - 485
- Organização interna 586 - 621
- Sistemas de separação de recicláveis 622 - 653
- Sistemas de fecho 1324 - 1339

hettich.com/short/870bf2

- **Gavetão altura 218 mm, altura da lateral 126 mm**
- **Aço pintado electrostaticamente na cor prata / branco / antracite**

Barra longitudinal, embalagem de conjunto

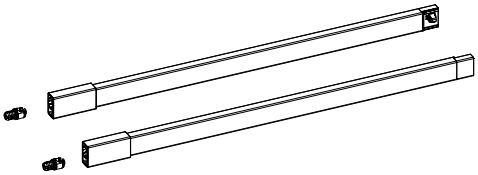

- Afinação integrada de inclinação
- Aço pintado por pintura eletrostática / plástico

O conjunto inclui:
- 1 barra longitudinal, esquerda e direita
- 2 fixações de frentes de gavetas para martelar

Comprimento nominal em mm	Nº de encomenda / Cor			Emb.
	prata	branco	antracite	
270	**9 150 647**	**9 149 285**	**9 150 512**	1 conj.
300	**9 150 648**	**9 149 286**	**9 150 513**	1 conj.
350	**9 150 649**	**9 149 287**	**9 150 514**	1 conj.
400	**9 150 650**	**9 149 288**	**9 150 515**	1 conj.
450	**9 150 652**	**9 149 289**	**9 150 516**	1 conj.
500	**9 150 653**	**9 149 290**	**9 150 517**	1 conj.
550	**9 150 654**	**9 149 291**	**9 150 518**	1 conj.
650	**9 150 656**	**9 149 292**	**9 150 519**	1 conj.

5 Barra longitudinal, embalagem de maior quantidade

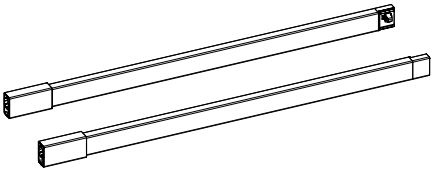

- Afinação integrada de inclinação
- Aço pintado por pintura eletrostática / plástico

Comprimento nominal em mm	Código / Cor / Lado de fixação						Emb.
	prata		branco		antracite		
	esquerdo	direito	esquerdo	direito	esquerdo	direito	
270	**9 121 953***	**9 121 954***	**9 121 957***	**9 121 958***	**9 121 955***	**9 121 956***	30 unid.
300	**9 121 963***	**9 121 964***	**9 121 967***	**9 121 968***	**9 121 965***	**9 121 966***	30 unid.
350	**9 121 973***	**9 121 974***	**9 121 977***	**9 121 978***	**9 121 975***	**9 121 976***	30 unid.
400	**9 121 983**	**9 121 984**	**9 121 987**	**9 121 988**	**9 121 985**	**9 121 986**	30 unid.
450	**9 121 993**	**9 121 994**	**9 121 997**	**9 121 998**	**9 121 995**	**9 121 996**	30 unid.
500	**9 122 003**	**9 122 004**	**9 122 007**	**9 122 008**	**9 122 005**	**9 122 006**	30 unid.
550	**9 122 013**	**9 122 014**	**9 122 017**	**9 122 018**	**9 122 015**	**9 122 016**	30 unid.
650	**9 122 033***	**9 122 034***	**9 122 037***	**9 122 038***	**9 122 035***	**9 122 036***	30 unid.

6 Conector frontal para barra auxiliar longitudinal

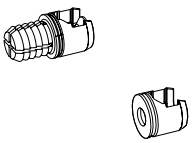

- Plástico antracite

Opção de montagem	Código	Emb.
com parafuso	**9 127 011**	300 unid.
para fixar	**9 127 000**	300 unid.

Indicações

* Disponível mediante pedido
- Corrediça Actro 468 - 473
- Opções frontais 476 - 477
- Opções de design 478 - 482
- Opções do painel traseiro 483
- Acessórios opcionais 483 - 485
- Organização interna 586 - 621
- Sistemas de separação de recicláveis / de fecho 622 - 653 / 1324 - 1339

hettich.com/short/870bf2

- **Gavetão altura 218 mm, altura da lateral 126 mm**
- **Aço pintado electrostaticamente na cor prata / branco / antracite**

7 TopSide

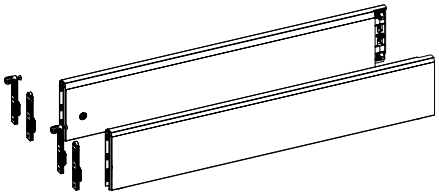

- Afinação integrada de inclinação

O conjunto inclui:
- 1 TopSide, esquerda e direita
- 2 fixadores frontais para inserir á pressão e de aparafusar

Comprimento nominal em mm	Nº de encomenda / Cor			Emb.
	prata	branco	antracite	
400	**9 122 912**	**9 122 914**	**9 122 913**	1 conj.
450	**9 122 916**	**9 122 918**	**9 122 917**	1 conj.
500	**9 122 920**	**9 122 922**	**9 122 921**	1 conj.
550	**9 122 924**	**9 122 926**	**9 122 925**	1 conj.
650	**9 122 932**	**9 122 934**	**9 122 933**	1 conj.

8 Vidro DesignSide

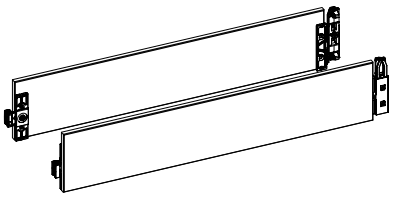

- Afinação integrada de inclinação
- Vidro float com ligadores colados
- Espessura do material 8 mm

O conjunto inclui:
- 1 DesignSide com ligadores colados, esquerda e direita

Comprimento nominal em mm	Código / Tipo de vidro		Emb.
	claro	cinza	
270	**9 122 983**	**9 282 673**	1 conj.
300	**9 122 984**	**9 282 674**	1 conj.
350	**9 122 985**	**9 282 675**	1 conj.
400	**9 122 986**	**9 282 676**	1 conj.
450	**9 122 987**	**9 282 677**	1 conj.
500	**9 122 988**	**9 282 678**	1 conj.
550	**9 122 989**	**9 282 680**	1 conj.
650	**9 122 990**	**9 282 681**	1 conj.

9 Adaptadores DesignSide

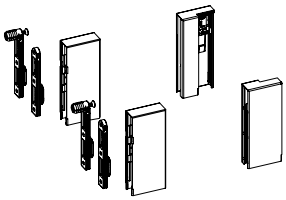

- Para combinar com DesignSide de vidro
- Aço pintado por pintura eletrostática / plástico

O conjunto inclui:
- 1 Adaptador frontal DesignSide, esquerdo e direito
- 1 Adaptador traseiro DesignSide, esquerdo e direito
- 2 fixações de frentes de gaveta para martelar e aparafusar

Altura nominal mm	Nº de encomenda / Cor			Emb.
	prata	branco	antracite	
92	**9 122 973**	**9 122 975**	**9 122 974**	1 conj.

Indicações

- Corrediça Actro 468 - 473
- Opções frontais 476 - 477
- Opções de design 478 - 482
- Opções do painel traseiro 483
- Acessórios opcionais 483 - 485
- Organização interna 586 - 621
- Sistemas de separação de recicláveis 622 - 653
- Sistemas de fecho 1324 - 1339

hettich.com/short/870bf2

Sistema de gavetas de parede dupla ArciTech

- **Gavetão altura 250 mm, altura da lateral 94 mm**
- **Aço pintado electrostaticamente na cor prata / branco / antracite**

Dimensões de planeamento / instalação

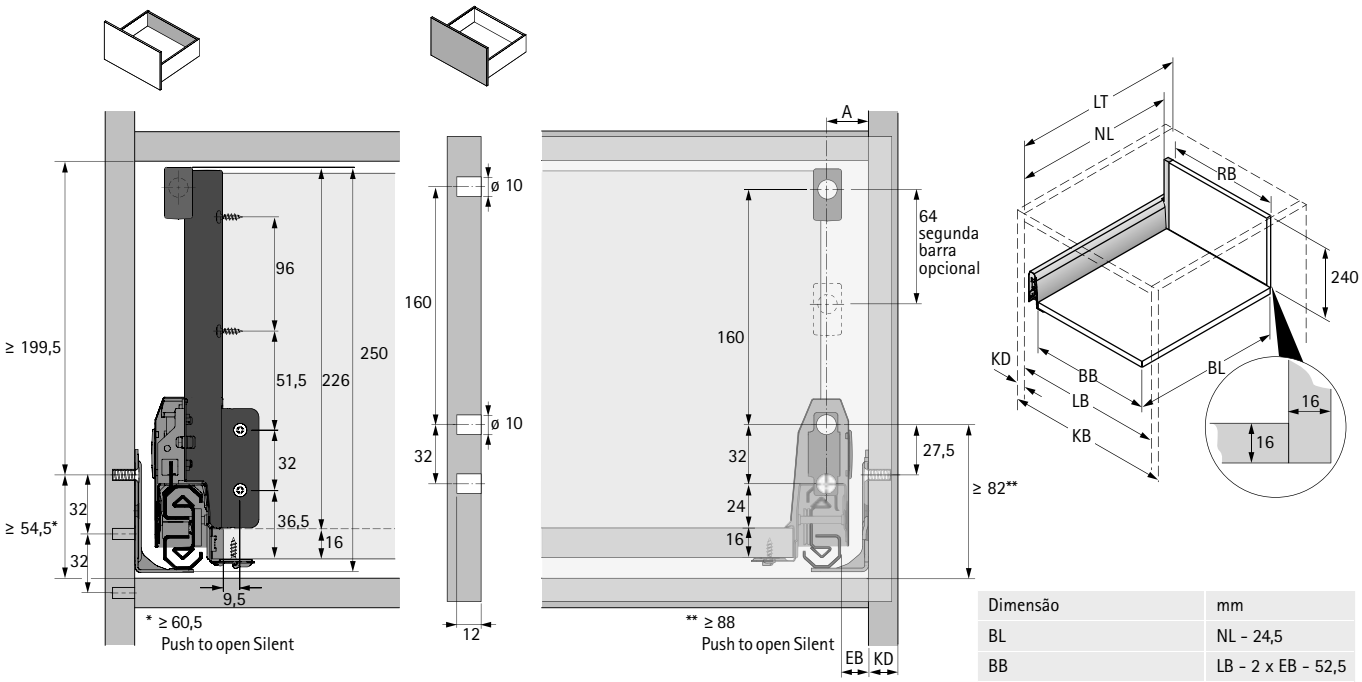

BB Largura do fundo	RB Largura do painel traseiro	LB Largura interna
BL Comprimento do fundo	NL Comprimento nominal	LT Profundidade interior
KB Largura do corpo do móvel	KD Espessura da lateral do móvel	EB Largura de montagem

KD	16	18	19
EB	15	13	12
A	23	21	20

Dimensão		mm
BL		NL - 24,5
BB		LB - 2 x EB - 52,5
RB		LB - 2 x EB - 64
LT		NL + 3
LT	Gaveta interna	NL + 12
LT	Gaveta interna Push to open Silent	NL + 21

Posições de montagem Corrediça Actro

Comprimento nominal mm	Distância entre furos b1 mm
270	128
300	160
350	192
400	192
450	192
500	224
550	256
650	288

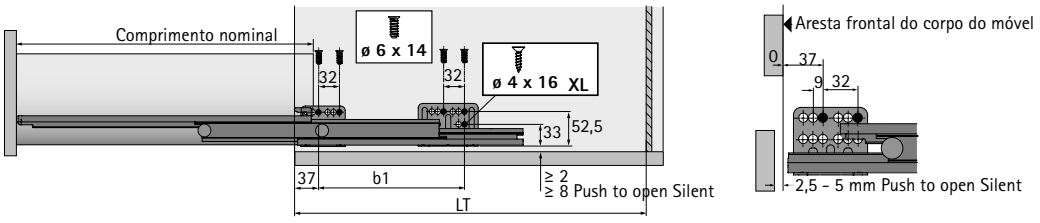

- **Gavetão altura 250 mm, altura da lateral 94 mm**
- **Aço pintado electrostaticamente na cor prata / branco / antracite**

Perfil de gaveta, embalagem de conjunto

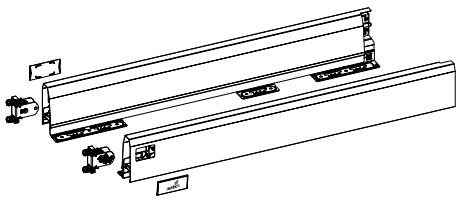

O conjunto inclui:
- 1 perfil de gaveta, esquerda e direita
- 2 fixações de frentes de gavetas para perfil da gaveta, para martelar
- 2 tampas de cobertura, plástico com logotipo da Hettich
- Material de fixação

Comprimento nominal em mm	Nº de encomenda / Cor			Emb.
	prata	branco	antracite	
270	**9 150 613**	**9 149 261**	**9 150 484**	1 conj.
300	**9 150 614**	**9 149 262**	**9 150 485**	1 conj.
350	**9 150 615**	**9 149 263**	**9 150 486**	1 conj.
400	**9 150 616**	**9 149 264**	**9 150 487**	1 conj.
450	**9 150 618**	**9 149 265**	**9 150 488**	1 conj.
500	**9 150 619**	**9 149 266**	**9 150 489**	1 conj.
550	**9 150 620**	**9 149 268**	**9 150 490**	1 conj.
650	**9 150 621**	**9 149 269**	**9 150 491**	1 conj.

1 Perfil de gaveta, embalagem de maior quantidade

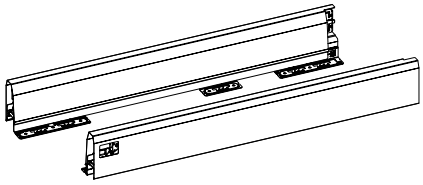

Comprimento nominal em mm	Código / Cor / Lado de fixação						Emb.
	prata		branco		antracite		
	esquerdo	direito	esquerdo	direito	esquerdo	direito	
270	**9 121 197***	**9 121 198***	**9 121 239***	**9 121 240***	**9 121 281***	**9 121 282***	15 unid.
300	**9 121 199***	**9 121 200***	**9 121 241***	**9 121 242***	**9 121 283***	**9 121 284***	15 unid.
350	**9 121 201***	**9 121 202***	**9 121 243***	**9 121 244***	**9 121 285***	**9 121 286***	15 unid.
400	**9 121 203**	**9 121 204**	**9 121 245**	**9 121 246**	**9 121 287**	**9 121 288**	15 unid.
450	**9 121 205**	**9 121 206**	**9 121 247**	**9 121 248**	**9 121 289**	**9 121 290**	15 unid.
500	**9 121 207**	**9 121 208**	**9 121 249**	**9 121 250**	**9 121 291**	**9 121 292**	15 unid.
550	**9 121 209**	**9 121 210**	**9 121 251**	**9 121 252**	**9 121 293**	**9 121 294**	15 unid.
650	**9 121 211***	**9 121 212***	**9 121 253***	**9 121 254***	**9 121 295***	**9 121 296***	15 unid.

2 Fixação da frente para perfil de gaveta

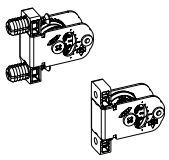

- Afinação lateral e de altura integrada
- Plástico / aço

Opção de montagem	Código	Emb.
com parafuso	**9 123 011**	150 unid.
para fixar	**9 123 010**	150 unid.

Indicações

* Disponível mediante pedido

- Corrediça Actro 468 - 473
- Opções de design 478 - 482
- Acessórios opcionais 483 - 485
- Organização interna 586 - 621
- Sistemas de separação de recicláveis 622 - 653
- Sistemas de fecho 1324 - 1339

hettich.com/short/61e571

- **Gavetão altura 250 mm, altura da lateral 94 mm**
- **Aço pintado electrostaticamente na cor prata / branco / antracite**

3 Espelho

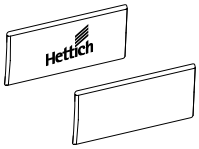

- Plástico
- Possibilidade de fornecimento de tampas de cobertura com inscrição personalizada mediante pedido

Cor do sistema	Acabamento	Código	Emb.
prata, antracite	anthrazit com o logotipo da Hettich	**9 123 005**	300 unid.
prata, antracite	antracite	**9 123 000**	300 unid.
branco	branco com o logotipo da Hettich	**9 123 006**	300 unid.
branco	branco	**9 123 001**	300 unid.

União da traseira, embalagem de conjunto

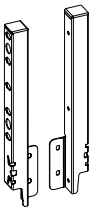

- Para painel traseiro em madeira

O conjunto inclui:
- 1 estabilizador para painel traseiro, esquerdo e direito
- Material de fixação

Altura nominal mm	Nº de encomenda / Cor			Emb.
	prata	branco	antracite	
250	**9 150 645**	**9 149 283**	**9 150 506**	1 conj.

4 União da traseira, embalagem de maior quantidade

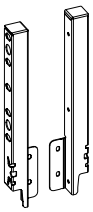

- Para painel traseiro em madeira

Altura nominal mm	Código / Cor / Lado de fixação						Emb.
	prata		branco		antracite		
	esquerdo	direito	esquerdo	direito	esquerdo	direito	
250	**9 121 859***	**9 121 860***	**9 121 861***	**9 121 862***	**9 121 863***	**9 121 864***	30 unid.

Indicações

* Disponível mediante pedido
- Corrediça Actro 468 - 473
- Opções de design 478 - 482
- Acessórios opcionais 483 - 485
- Organização interna 586 - 621
- Sistemas de separação de recicláveis 622 - 653
- Sistemas de fecho 1324 - 1339

hettich.com/short/61e571

- **Gavetão altura 250 mm, altura da lateral 94 mm**
- **Aço pintado electrostaticamente na cor prata / branco / antracite**

Barra longitudinal, embalagem de conjunto

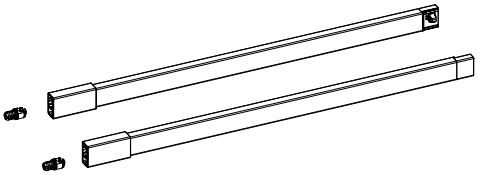

- Afinação integrada de inclinação
- Aço pintado por pintura eletrostática / plástico

O conjunto inclui:
- 1 barra longitudinal, esquerda e direita
- 2 fixações de frentes de gavetas para martelar

Comprimento nominal em mm	Nº de encomenda / Cor			Emb.
	prata	branco	antracite	
270	**9 150 647**	**9 149 285**	**9 150 512**	1 conj.
300	**9 150 648**	**9 149 286**	**9 150 513**	1 conj.
350	**9 150 649**	**9 149 287**	**9 150 514**	1 conj.
400	**9 150 650**	**9 149 288**	**9 150 515**	1 conj.
450	**9 150 652**	**9 149 289**	**9 150 516**	1 conj.
500	**9 150 653**	**9 149 290**	**9 150 517**	1 conj.
550	**9 150 654**	**9 149 291**	**9 150 518**	1 conj.
650	**9 150 656**	**9 149 292**	**9 150 519**	1 conj.

5 Barra longitudinal, embalagem de maior quantidade

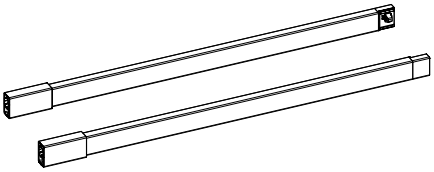

- Afinação integrada de inclinação
- Aço pintado por pintura eletrostática / plástico

Comprimento nominal em mm	Código / Cor / Lado de fixação						Emb.
	prata		branco		antracite		
	esquerdo	direito	esquerdo	direito	esquerdo	direito	
270	**9 121 953***	**9 121 954***	**9 121 957***	**9 121 958***	**9 121 955***	**9 121 956***	30 unid.
300	**9 121 963***	**9 121 964***	**9 121 967***	**9 121 968***	**9 121 965***	**9 121 966***	30 unid.
350	**9 121 973***	**9 121 974***	**9 121 977***	**9 121 978***	**9 121 975***	**9 121 976***	30 unid.
400	**9 121 983**	**9 121 984**	**9 121 987**	**9 121 988**	**9 121 985**	**9 121 986**	30 unid.
450	**9 121 993**	**9 121 994**	**9 121 997**	**9 121 998**	**9 121 995**	**9 121 996**	30 unid.
500	**9 122 003**	**9 122 004**	**9 122 007**	**9 122 008**	**9 122 005**	**9 122 006**	30 unid.
550	**9 122 013**	**9 122 014**	**9 122 017**	**9 122 018**	**9 122 015**	**9 122 016**	30 unid.
650	**9 122 033***	**9 122 034***	**9 122 037***	**9 122 038***	**9 122 035***	**9 122 036***	30 unid.

6 Conector frontal para barra auxiliar longitudinal

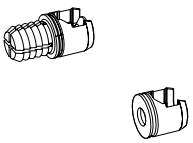

- Plástico antracite

Opção de montagem	Código	Emb.
com parafuso	**9 127 011**	300 unid.
para fixar	**9 127 000**	300 unid.

Indicações

* Disponível mediante pedido
- Corrediça Actro 468 - 473
- Opções de design 478 - 482
- Acessórios opcionais 483 - 485
- Organização interna 586 - 621
- Sistemas de separação de recicláveis 622 - 653
- Sistemas de fecho 1324 - 1339

hettich.com/short/61e571

Sistema de gavetas de parede dupla ArciTech

- **Gavetão altura 250 mm, altura da lateral 126 mm**
- **Aço pintado electrostaticamente na cor prata / branco / antracite**

Dimensões de planeamento / instalação

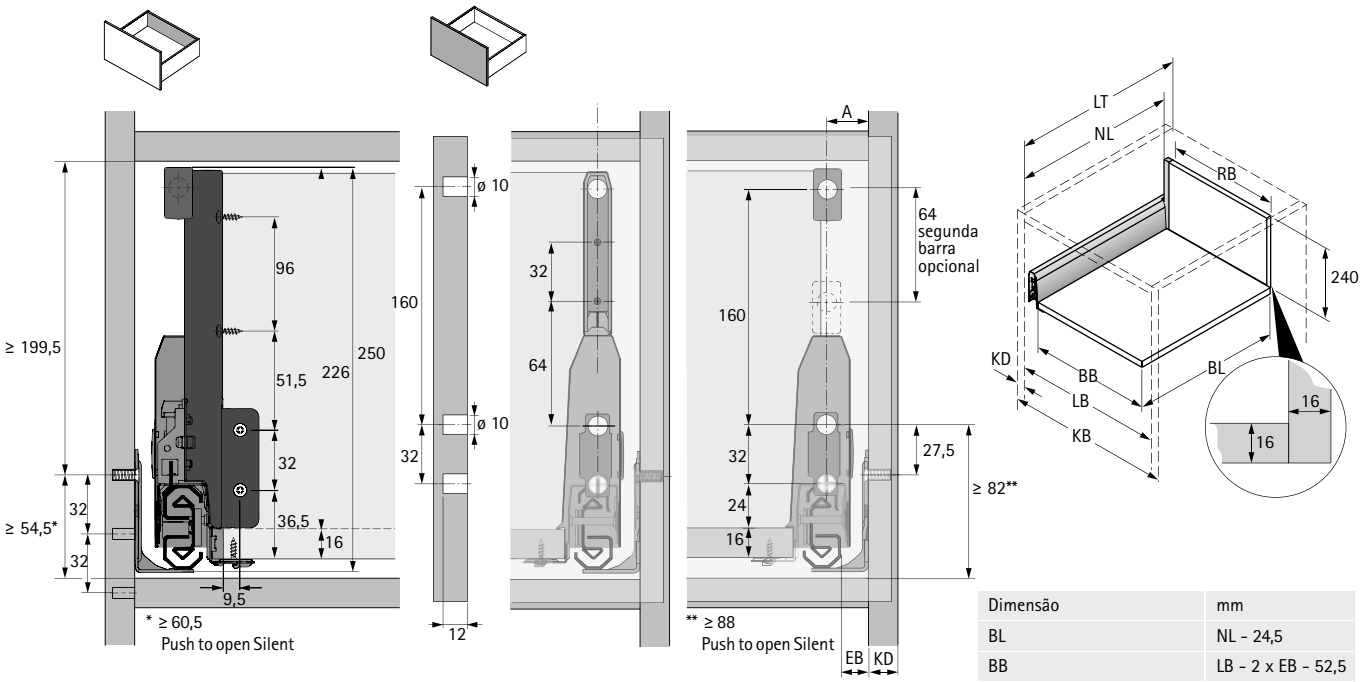

BB Largura do fundo	RB Largura do painel traseiro	LB Largura interna
BL Comprimento do fundo	NL Comprimento nominal	LT Profundidade interior
KB Largura do corpo do móvel	KD Espessura da lateral do móvel	EB Largura de montagem

KD	16	18	19
EB	15	13	12
A	23	21	20

Dimensão		mm
BL		NL - 24,5
BB		LB - 2 x EB - 52,5
RB		LB - 2 x EB - 64
LT		NL + 3
LT	Gaveta interna	NL + 12
LT	Gaveta interna Push to open Silent	NL + 21

Posições de montagem Corrediça Actro

Comprimento nominal mm	Distância entre furos b1 mm
270	128
300	160
350	192
400	192
450	192
500	224
550	256
650	288

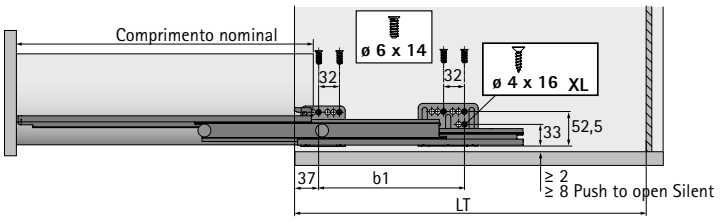

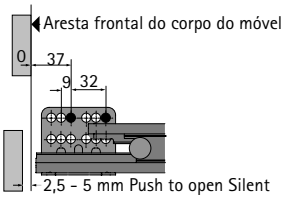

- **Gavetão altura 250 mm, altura da lateral 126 mm**
- **Aço pintado electrostaticamente na cor prata / branco / antracite**

Perfil de gaveta, embalagem de conjunto

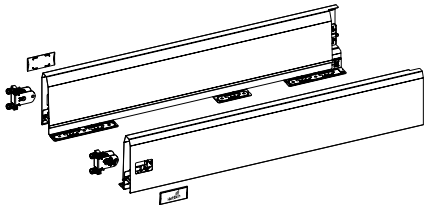

O conjunto inclui:
- 1 perfil de gaveta, esquerda e direita
- 2 fixações de frentes de gavetas para perfil da gaveta, para martelar
- 2 tampas de cobertura, plástico com logotipo da Hettich
- Material de fixação

Comprimento nominal em mm	Nº de encomenda / Cor			Emb.
	prata	branco	antracite	
270	**9 150 622**	**9 149 270**	**9 150 492**	1 conj.
300	**9 150 623**	**9 149 272**	**9 150 493**	1 conj.
350	**9 150 624**	**9 149 273**	**9 150 494**	1 conj.
400	**9 150 625**	**9 149 274**	**9 150 495**	1 conj.
450	**9 150 626**	**9 149 275**	**9 150 496**	1 conj.
500	**9 150 627**	**9 149 276**	**9 150 497**	1 conj.
550	**9 150 628**	**9 149 277**	**9 150 498**	1 conj.
650	**9 150 629**	**9 149 278**	**9 150 499**	1 conj.

1 Perfil de gaveta, embalagem de maior quantidade

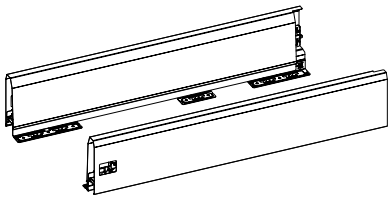

Comprimento nominal em mm	Código / Cor / Lado de fixação						Emb.
	prata		branco		antracite		
	esquerdo	direito	esquerdo	direito	esquerdo	direito	
270	**9 121 213***	**9 121 214***	**9 121 255***	**9 121 256***	**9 121 297***	**9 121 298***	15 unid.
300	**9 121 215***	**9 121 216***	**9 121 257***	**9 121 258***	**9 121 299***	**9 121 300***	15 unid.
350	**9 121 217***	**9 121 218***	**9 121 259***	**9 121 260***	**9 121 301***	**9 121 302***	15 unid.
400	**9 121 219***	**9 121 220***	**9 121 261***	**9 121 262***	**9 121 303***	**9 121 304***	15 unid.
450	**9 121 221***	**9 121 222***	**9 121 263***	**9 121 264***	**9 121 305***	**9 121 306***	15 unid.
500	**9 121 223***	**9 121 224***	**9 121 265***	**9 121 266***	**9 121 307***	**9 121 308***	15 unid.
550	**9 121 225***	**9 121 226***	**9 121 267***	**9 121 268***	**9 121 309***	**9 121 310***	15 unid.
650	**9 121 227***	**9 121 228***	**9 121 269***	**9 121 270***	**9 121 311***	**9 121 312***	15 unid.

2 Fixação da frente para perfil de gaveta

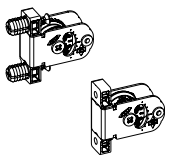

- Afinação lateral e de altura integrada
- Plástico / aço

Opção de montagem	Código	Emb.
com parafuso	**9 123 011**	150 unid.
para fixar	**9 123 010**	150 unid.

Indicações

* Disponível mediante pedido

- Corrediça Actro 468 - 473
- Opções de design 478 - 482
- Acessórios opcionais 483 - 485
- Organização interna 586 - 621
- Sistemas de separação de recicláveis 622 - 653
- Sistemas de fecho 1324 - 1339

hettich.com/short/bd1b06

- **Gavetão altura 250 mm, altura da lateral 126 mm**
- **Aço pintado electrostaticamente na cor prata / branco / antracite**

3 Espelho

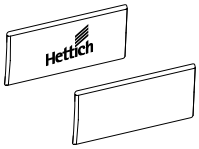

- Plástico
- Possibilidade de fornecimento de tampas de cobertura com inscrição personalizada mediante pedido

Cor do sistema	Acabamento	Código	Emb.
prata, antracite	anthrazit com o logotipo da Hettich	**9 123 005**	300 unid.
prata, antracite	antracite	**9 123 000**	300 unid.
branco	branco com o logotipo da Hettich	**9 123 006**	300 unid.
branco	branco	**9 123 001**	300 unid.

União da traseira, embalagem de conjunto

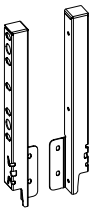

- Para painel traseiro em madeira

O conjunto inclui:
- 1 estabilizador para painel traseiro, esquerdo e direito
- Material de fixação

Altura nominal mm	Nº de encomenda / Cor			Emb.
	prata	branco	antracite	
250	**9 150 645**	**9 149 283**	**9 150 506**	1 conj.

4 União da traseira, embalagem de maior quantidade

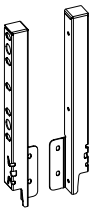

- Para painel traseiro em madeira

Altura nominal mm	Código / Cor / Lado de fixação						Emb.
	prata		branco		antracite		
	esquerdo	direito	esquerdo	direito	esquerdo	direito	
250	**9 121 859***	**9 121 860***	**9 121 861***	**9 121 862***	**9 121 863***	**9 121 864***	30 unid.

Indicações

* Disponível mediante pedido
- Corrediça Actro 468 - 473
- Opções de design 478 - 482
- Acessórios opcionais 483 - 485
- Organização interna 586 - 621
- Sistemas de separação de recicláveis 622 - 653
- Sistemas de fecho 1324 - 1339

hettich.com/short/bd1b06

- **Gavetão altura 250 mm, altura da lateral 126 mm**
- **Aço pintado electrostaticamente na cor prata / branco / antracite**

Barra longitudinal, embalagem de conjunto

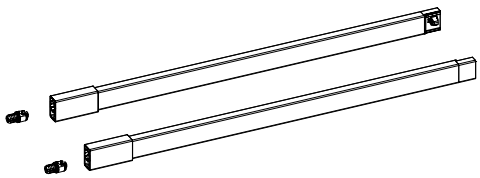

- Afinação integrada de inclinação
- Aço pintado por pintura eletrostática / plástico

O conjunto inclui:
- 1 barra longitudinal, esquerda e direita
- 2 fixações de frentes de gavetas para martelar

Comprimento nominal em mm	Nº de encomenda / Cor			Emb.
	prata	branco	antracite	
270	**9 150 647**	**9 149 285**	**9 150 512**	1 conj.
300	**9 150 648**	**9 149 286**	**9 150 513**	1 conj.
350	**9 150 649**	**9 149 287**	**9 150 514**	1 conj.
400	**9 150 650**	**9 149 288**	**9 150 515**	1 conj.
450	**9 150 652**	**9 149 289**	**9 150 516**	1 conj.
500	**9 150 653**	**9 149 290**	**9 150 517**	1 conj.
550	**9 150 654**	**9 149 291**	**9 150 518**	1 conj.
650	**9 150 656**	**9 149 292**	**9 150 519**	1 conj.

5 Barra longitudinal, embalagem de maior quantidade

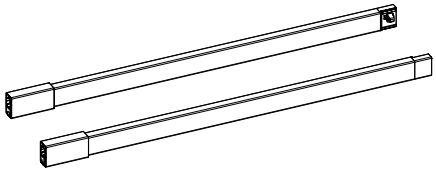

- Afinação integrada de inclinação
- Aço pintado por pintura eletrostática / plástico

Comprimento nominal em mm	Código / Cor / Lado de fixação						Emb.
	prata		branco		antracite		
	esquerdo	direito	esquerdo	direito	esquerdo	direito	
270	**9 121 953***	**9 121 954***	**9 121 957***	**9 121 958***	**9 121 955***	**9 121 956***	30 unid.
300	**9 121 963***	**9 121 964***	**9 121 967***	**9 121 968***	**9 121 965***	**9 121 966***	30 unid.
350	**9 121 973***	**9 121 974***	**9 121 977***	**9 121 978***	**9 121 975***	**9 121 976***	30 unid.
400	**9 121 983**	**9 121 984**	**9 121 987**	**9 121 988**	**9 121 985**	**9 121 986**	30 unid.
450	**9 121 993**	**9 121 994**	**9 121 997**	**9 121 998**	**9 121 995**	**9 121 996**	30 unid.
500	**9 122 003**	**9 122 004**	**9 122 007**	**9 122 008**	**9 122 005**	**9 122 006**	30 unid.
550	**9 122 013**	**9 122 014**	**9 122 017**	**9 122 018**	**9 122 015**	**9 122 016**	30 unid.
650	**9 122 033***	**9 122 034***	**9 122 037***	**9 122 038***	**9 122 035***	**9 122 036***	30 unid.

6 Conector frontal para barra auxiliar longitudinal

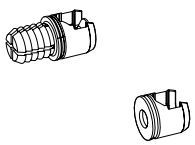

- Plástico antracite

Opção de montagem	Código	Emb.
com parafuso	**9 127 011**	300 unid.
para fixar	**9 127 000**	300 unid.

Indicações

* Disponível mediante pedido

- Corrediça Actro 468 - 473
- Opções de design 478 - 482
- Acessórios opcionais 483 - 485
- Organização interna 586 - 621
- Sistemas de separação de recicláveis 622 - 653
- Sistemas de fecho 1324 - 1339

hettich.com/short/bd1b06

- **Gavetão altura 250 mm, altura da lateral 126 mm**
- **Aço pintado electrostaticamente na cor prata / branco / antracite**

7 TopSide

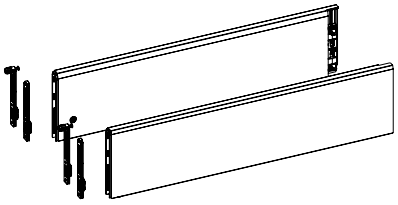

- Afinação integrada de inclinação

O conjunto inclui:
- 1 TopSide, esquerda e direita
- 2 fixadores frontais para inserir á pressão e de aparafusar

Comprimento nominal em mm	Nº de encomenda / Cor			Emb.
	prata	branco	antracite	
400	**9 122 949**	**9 122 951**	**9 122 950**	1 conj.
450	**9 122 953**	**9 122 955**	**9 122 954**	1 conj.
500	**9 122 957**	**9 122 959**	**9 122 958**	1 conj.
550	**9 122 961**	**9 122 963**	**9 122 962**	1 conj.
650	**9 122 969**	**9 122 971**	**9 122 970**	1 conj.

8 Vidro DesignSide

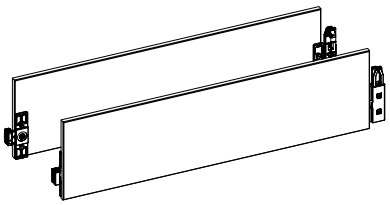

- Afinação integrada de inclinação
- Vidro float com ligadores colados
- Espessura do material 8 mm

O conjunto inclui:
- 1 DesignSide com ligadores colados, esquerda e direita

Comprimento nominal em mm	Código / Tipo de vidro		Emb.
	claro	cinza	
270	**9 122 991**	**9 248 354**	1 conj.
300	**9 122 992**	**9 254 267**	1 conj.
350	**9 122 993**	**9 248 378**	1 conj.
400	**9 122 994**	**9 254 268**	1 conj.
450	**9 122 995**	**9 248 389**	1 conj.
500	**9 122 996**	**9 248 390**	1 conj.
550	**9 122 997**	**9 248 391**	1 conj.
650	**9 123 078**	**9 282 683**	1 conj.

9 Adaptadores DesignSide

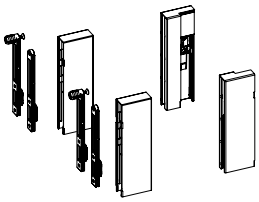

- Para combinar com DesignSide de vidro
- Aço pintado por pintura eletrostática / plástico

O conjunto inclui:
- 1 Adaptador frontal DesignSide, esquerdo e direito
- 1 Adaptador traseiro DesignSide, esquerdo e direito
- 2 fixadores frontais para inserir á pressão e de aparafusar

Altura nominal mm	Nº de encomenda / Cor			Emb.
	prata	branco	antracite	
124	**9 122 978**	**9 122 980**	**9 122 979**	1 conj.

Indicações

- Corrediça Actro 468 - 473
- Opções de design 478 - 482
- Acessórios opcionais 483 - 485
- Organização interna 586 - 621
- Sistemas de separação de recicláveis 622 - 653
- Sistemas de fecho 1324 - 1339

hettich.com/short/bd1b06

Sistema de gavetas de parede dupla ArciTech

- **Gavetão altura 282 mm, altura da lateral 94 mm**
- **Aço pintado electrostaticamente na cor prata / branco / antracite**

Dimensões de planeamento / instalação

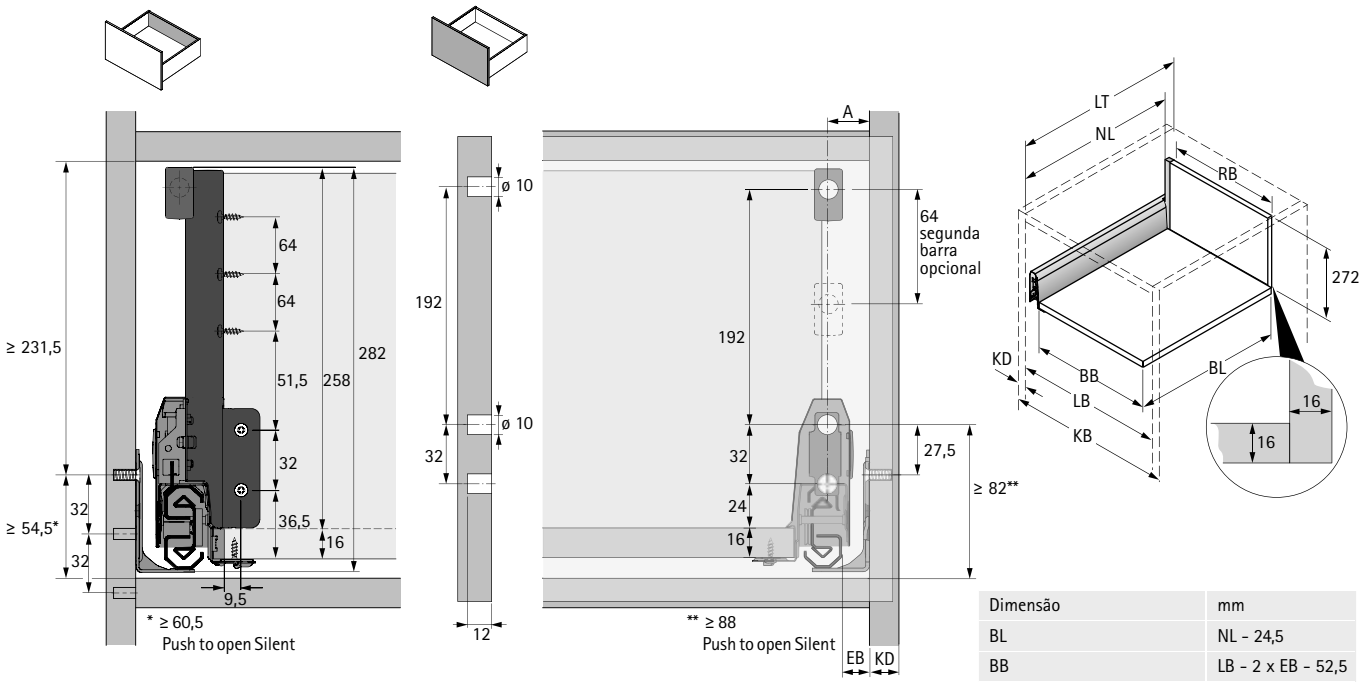

BB Largura do fundo	RB Largura do painel traseiro	LB Largura interna
BL Comprimento do fundo	NL Comprimento nominal	LT Profundidade interior
KB Largura do corpo do móvel	KD Espessura da lateral do móvel	EB Largura de montagem

KD	16	18	19
EB	15	13	12
A	23	21	20

Dimensão		mm
BL		NL - 24,5
BB		LB - 2 x EB - 52,5
RB		LB - 2 x EB - 64
LT		NL + 3
LT	Gaveta interna	NL + 12
LT	Gaveta interna Push to open Silent	NL + 21

Posições de montagem Corrediça Actro

Comprimento nominal mm	Distância entre furos b1 mm
270	128
300	160
350	192
400	192
450	192
500	224
550	256
650	288

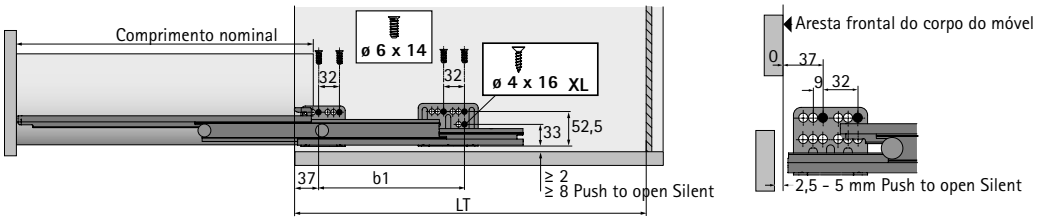

- **Gavetão altura 282 mm, altura da lateral 94 mm**
- **Aço pintado electrostaticamente na cor prata / branco / antracite**

Perfil de gaveta, embalagem de conjunto

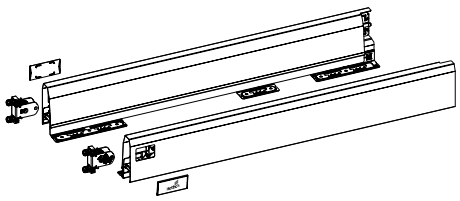

O conjunto inclui:
- 1 perfil de gaveta, esquerda e direita
- 2 fixações de frentes de gavetas para perfil da gaveta, para martelar
- 2 tampas de cobertura, plástico com logotipo da Hettich
- Material de fixação

Comprimento nominal em mm	Nº de encomenda / Cor			Emb.
	prata	branco	antracite	
270	**9 150 613**	**9 149 261**	**9 150 484**	1 conj.
300	**9 150 614**	**9 149 262**	**9 150 485**	1 conj.
350	**9 150 615**	**9 149 263**	**9 150 486**	1 conj.
400	**9 150 616**	**9 149 264**	**9 150 487**	1 conj.
450	**9 150 618**	**9 149 265**	**9 150 488**	1 conj.
500	**9 150 619**	**9 149 266**	**9 150 489**	1 conj.
550	**9 150 620**	**9 149 268**	**9 150 490**	1 conj.
650	**9 150 621**	**9 149 269**	**9 150 491**	1 conj.

1 Perfil de gaveta, embalagem de maior quantidade

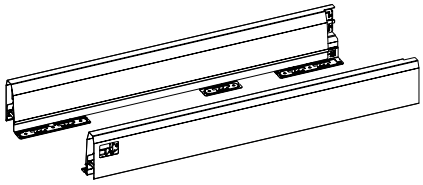

Comprimento nominal em mm	Código / Cor / Lado de fixação						Emb.
	prata		branco		antracite		
	esquerdo	direito	esquerdo	direito	esquerdo	direito	
270	**9 121 197***	**9 121 198***	**9 121 239***	**9 121 240***	**9 121 281***	**9 121 282***	15 unid.
300	**9 121 199***	**9 121 200***	**9 121 241***	**9 121 242***	**9 121 283***	**9 121 284***	15 unid.
350	**9 121 201***	**9 121 202***	**9 121 243***	**9 121 244***	**9 121 285***	**9 121 286***	15 unid.
400	**9 121 203**	**9 121 204**	**9 121 245**	**9 121 246**	**9 121 287**	**9 121 288**	15 unid.
450	**9 121 205**	**9 121 206**	**9 121 247**	**9 121 248**	**9 121 289**	**9 121 290**	15 unid.
500	**9 121 207**	**9 121 208**	**9 121 249**	**9 121 250**	**9 121 291**	**9 121 292**	15 unid.
550	**9 121 209**	**9 121 210**	**9 121 251**	**9 121 252**	**9 121 293**	**9 121 294**	15 unid.
650	**9 121 211***	**9 121 212***	**9 121 253***	**9 121 254***	**9 121 295***	**9 121 296***	15 unid.

2 Fixação da frente para perfil de gaveta

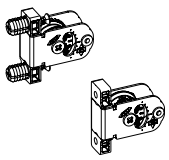

- Afinação lateral e de altura integrada
- Plástico / aço

Opção de montagem	Código	Emb.
com parafuso	**9 123 011**	150 unid.
para fixar	**9 123 010**	150 unid.

Indicações

* Disponível mediante pedido

- Corrediça Actro 468 - 473
- Opções de design 478 - 482
- Acessórios opcionais 483 - 485
- Organização interna 586 - 621
- Sistemas de separação de recicláveis 622 - 653
- Sistemas de fecho 1324 - 1339

hettich.com/short/79854c

- **Gavetão altura 282 mm, altura da lateral 94 mm**
- **Aço pintado electrostaticamente na cor prata / branco / antracite**

3 Espelho

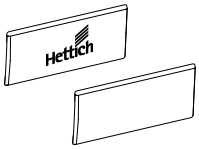

- Plástico
- Possibilidade de fornecimento de tampas de cobertura com inscrição personalizada mediante pedido

Cor do sistema	Acabamento	Código	Emb.
prata, antracite	anthrazit com o logotipo da Hettich	**9 123 005**	300 unid.
prata, antracite	antracite	**9 123 000**	300 unid.
branco	branco com o logotipo da Hettich	**9 123 006**	300 unid.
branco	branco	**9 123 001**	300 unid.

União da traseira, embalagem de conjunto

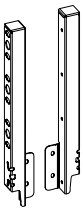

- Para painel traseiro em madeira

O conjunto inclui:
- 1 estabilizador para painel traseiro, esquerdo e direito
- Material de fixação

Altura nominal mm	Nº de encomenda / Cor			Emb.
	prata	branco	antracite	
282	**9 150 646**	**9 149 284**	**9 150 507**	1 conj.

4 União da traseira, embalagem de maior quantidade

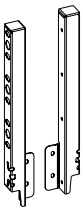

- Para painel traseiro em madeira

Altura nominal mm	Código / Cor / Lado de fixação						Emb.
	prata		branco		antracite		
	esquerdo	direito	esquerdo	direito	esquerdo	direito	
282	**9 121 867***	**9 121 868***	**9 121 869***	**9 121 870***	**9 121 871***	**9 121 872***	30 unid.

Indicações

* Disponível mediante pedido
- Corrediça Actro 468 - 473
- Opções de design 478 - 482
- Acessórios opcionais 483 - 485
- Organização interna 586 - 621
- Sistemas de separação de recicláveis 622 - 653
- Sistemas de fecho 1324 - 1339

hettich.com/short/79854c

- **Gavetão altura 282 mm, altura da lateral 94 mm**
- **Aço pintado electrostaticamente na cor prata / branco / antracite**

Barra longitudinal, embalagem de conjunto

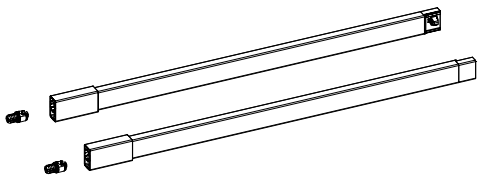

- Afinação integrada de inclinação
- Aço pintado por pintura eletrostática / plástico

O conjunto inclui:
- 1 barra longitudinal, esquerda e direita
- 2 fixações de frentes de gavetas para martelar

Comprimento nominal em mm	Nº de encomenda / Cor			Emb.
	prata	branco	antracite	
270	**9 150 647**	**9 149 285**	**9 150 512**	1 conj.
300	**9 150 648**	**9 149 286**	**9 150 513**	1 conj.
350	**9 150 649**	**9 149 287**	**9 150 514**	1 conj.
400	**9 150 650**	**9 149 288**	**9 150 515**	1 conj.
450	**9 150 652**	**9 149 289**	**9 150 516**	1 conj.
500	**9 150 653**	**9 149 290**	**9 150 517**	1 conj.
550	**9 150 654**	**9 149 291**	**9 150 518**	1 conj.
650	**9 150 656**	**9 149 292**	**9 150 519**	1 conj.

5 Barra longitudinal, embalagem de maior quantidade

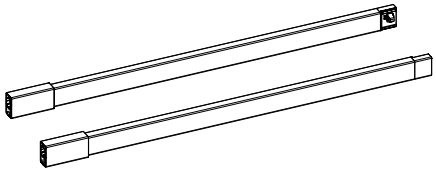

- Afinação integrada de inclinação
- Aço pintado por pintura eletrostática / plástico

Comprimento nominal em mm	Código / Cor / Lado de fixação						Emb.
	prata		branco		antracite		
	esquerdo	direito	esquerdo	direito	esquerdo	direito	
270	**9 121 953***	**9 121 954***	**9 121 957***	**9 121 958***	**9 121 955***	**9 121 956***	30 unid.
300	**9 121 963***	**9 121 964***	**9 121 967***	**9 121 968***	**9 121 965***	**9 121 966***	30 unid.
350	**9 121 973***	**9 121 974***	**9 121 977***	**9 121 978***	**9 121 975***	**9 121 976***	30 unid.
400	**9 121 983**	**9 121 984**	**9 121 987**	**9 121 988**	**9 121 985**	**9 121 986**	30 unid.
450	**9 121 993**	**9 121 994**	**9 121 997**	**9 121 998**	**9 121 995**	**9 121 996**	30 unid.
500	**9 122 003**	**9 122 004**	**9 122 007**	**9 122 008**	**9 122 005**	**9 122 006**	30 unid.
550	**9 122 013**	**9 122 014**	**9 122 017**	**9 122 018**	**9 122 015**	**9 122 016**	30 unid.
650	**9 122 033***	**9 122 034***	**9 122 037***	**9 122 038***	**9 122 035***	**9 122 036***	30 unid.

6 Conector frontal para barra auxiliar longitudinal

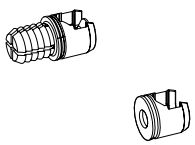

- Plástico antracite

Opção de montagem	Código	Emb.
com parafuso	**9 127 011**	300 unid.
para fixar	**9 127 000**	300 unid.

Indicações

* Disponível mediante pedido
- Corrediça Actro 468 - 473
- Opções de design 478 - 482
- Acessórios opcionais 483 - 485
- Organização interna 586 - 621
- Sistemas de separação de recicláveis 622 - 653
- Sistemas de fecho 1324 - 1339

hettich.com/short/79854c

Sistema de gavetas de parede dupla ArciTech

- **Gavetão altura 282 mm, altura da lateral 126 mm**
- **Aço pintado electrostaticamente na cor prata / branco / antracite**

Dimensões de planeamento / instalação

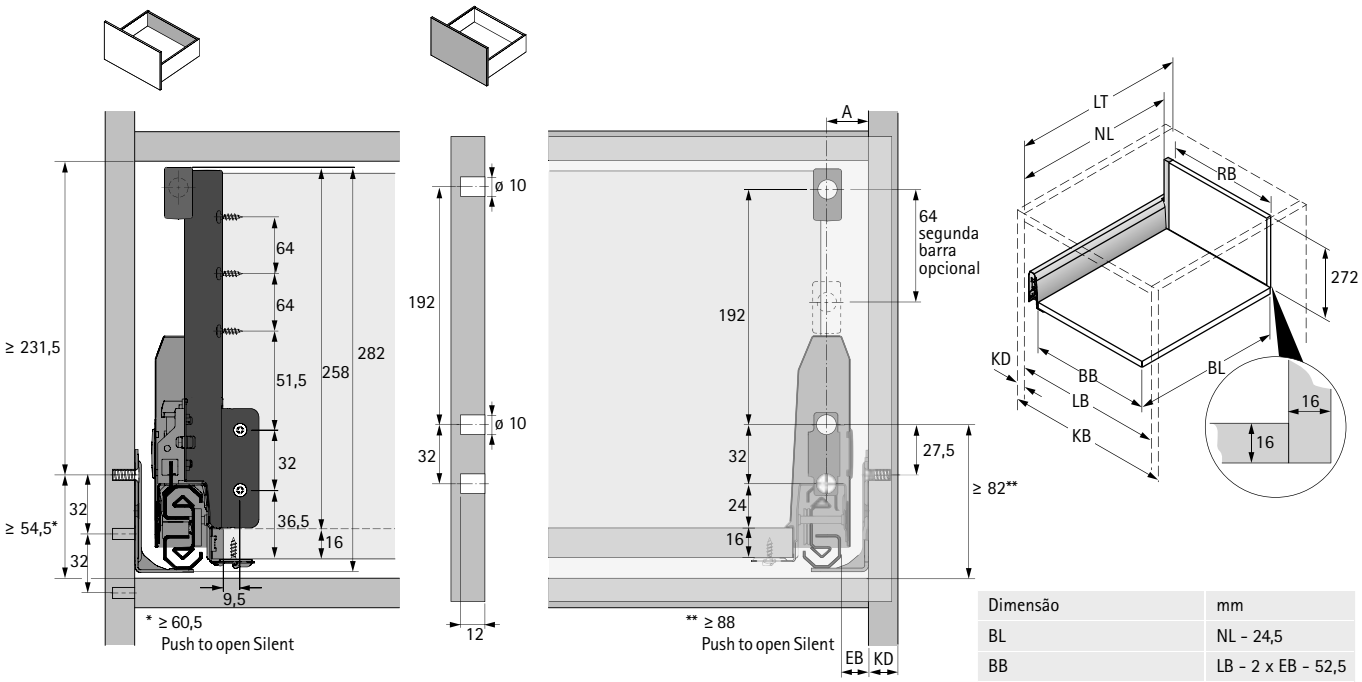

BB Largura do fundo	RB Largura do painel traseiro	LB Largura interna
BL Comprimento do fundo	NL Comprimento nominal	LT Profundidade interior
KB Largura do corpo do móvel	KD Espessura da lateral do móvel	EB Largura de montagem

KD	16	18	19
EB	15	13	12
A	23	21	20

Dimensão		mm
BL		NL - 24,5
BB		LB - 2 x EB - 52,5
RB		LB - 2 x EB - 64
LT		NL + 3
LT	Gaveta interna	NL + 12
LT	Gaveta interna Push to open Silent	NL + 21

Posições de montagem Corrediça Actro

Comprimento nominal mm	Distância entre furos b1 mm
270	128
300	160
350	192
400	192
450	192
500	224
550	256
650	288

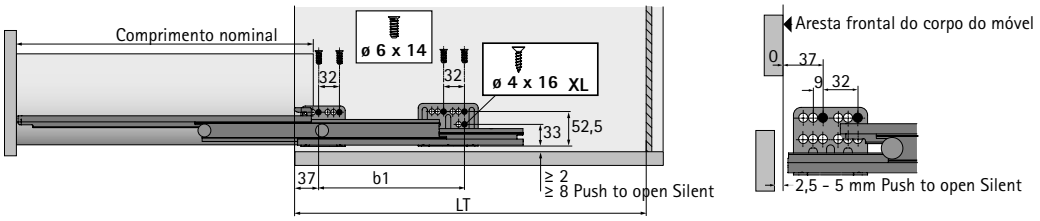

- **Gavetão altura 282 mm, altura da lateral 126 mm**
- **Aço pintado electrostaticamente na cor prata / branco / antracite**

Perfil de gaveta, embalagem de conjunto

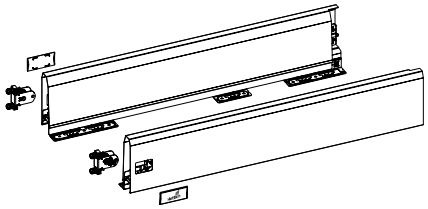

O conjunto inclui:
- 1 perfil de gaveta, esquerda e direita
- 2 fixações de frentes de gavetas para perfil da gaveta, para martelar
- 2 tampas de cobertura, plástico com logotipo da Hettich
- Material de fixação

Comprimento nominal em mm	Nº de encomenda / Cor			Emb.
	prata	branco	antracite	
270	**9 150 622**	**9 149 270**	**9 150 492**	1 conj.
300	**9 150 623**	**9 149 272**	**9 150 493**	1 conj.
350	**9 150 624**	**9 149 273**	**9 150 494**	1 conj.
400	**9 150 625**	**9 149 274**	**9 150 495**	1 conj.
450	**9 150 626**	**9 149 275**	**9 150 496**	1 conj.
500	**9 150 627**	**9 149 276**	**9 150 497**	1 conj.
550	**9 150 628**	**9 149 277**	**9 150 498**	1 conj.
650	**9 150 629**	**9 149 278**	**9 150 499**	1 conj.

1 Perfil de gaveta, embalagem de maior quantidade

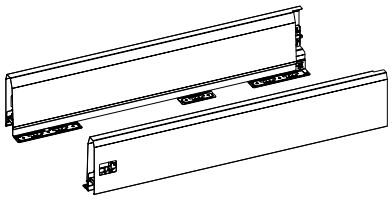

Comprimento nominal em mm	Código / Cor / Lado de fixação						Emb.
	prata		branco		antracite		
	esquerdo	direito	esquerdo	direito	esquerdo	direito	
270	**9 121 213***	**9 121 214***	**9 121 255***	**9 121 256***	**9 121 297***	**9 121 298***	15 unid.
300	**9 121 215***	**9 121 216***	**9 121 257***	**9 121 258***	**9 121 299***	**9 121 300***	15 unid.
350	**9 121 217***	**9 121 218***	**9 121 259***	**9 121 260***	**9 121 301***	**9 121 302***	15 unid.
400	**9 121 219***	**9 121 220***	**9 121 261***	**9 121 262***	**9 121 303***	**9 121 304***	15 unid.
450	**9 121 221***	**9 121 222***	**9 121 263***	**9 121 264***	**9 121 305***	**9 121 306***	15 unid.
500	**9 121 223***	**9 121 224***	**9 121 265***	**9 121 266***	**9 121 307***	**9 121 308***	15 unid.
550	**9 121 225***	**9 121 226***	**9 121 267***	**9 121 268***	**9 121 309***	**9 121 310***	15 unid.
650	**9 121 227***	**9 121 228***	**9 121 269***	**9 121 270***	**9 121 311***	**9 121 312***	15 unid.

2 Fixação da frente para perfil de gaveta

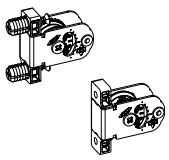

- Afinação lateral e de altura integrada
- Plástico / aço

Opção de montagem	Código	Emb.
com parafuso	**9 123 011**	150 unid.
para fixar	**9 123 010**	150 unid.

Indicações

* Disponível mediante pedido

- Corrediça Actro 468 - 473
- Opções de design 478 - 482
- Acessórios opcionais 483 - 485
- Organização interna 586 - 621
- Sistemas de separação de recicláveis 622 - 653
- Sistemas de fecho 1324 - 1339

hettich.com/short/27f880

- **Gavetão altura 282 mm, altura da lateral 126 mm**
- **Aço pintado electrostaticamente na cor prata / branco / antracite**

3 Espelho

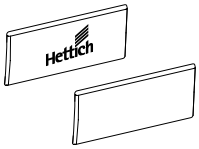

- Plástico
- Possibilidade de fornecimento de tampas de cobertura com inscrição personalizada mediante pedido

Cor do sistema	Acabamento	Código	Emb.
prata, antracite	anthrazit com o logotipo da Hettich	**9 123 005**	300 unid.
prata, antracite	antracite	**9 123 000**	300 unid.
branco	branco com o logotipo da Hettich	**9 123 006**	300 unid.
branco	branco	**9 123 001**	300 unid.

União da traseira, embalagem de conjunto

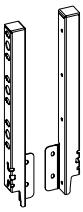

- Para painel traseiro em madeira

O conjunto inclui:
- 1 estabilizador para painel traseiro, esquerdo e direito
- Material de fixação

Altura nominal mm	Nº de encomenda / Cor			Emb.
	prata	branco	antracite	
282	**9 150 646**	**9 149 284**	**9 150 507**	1 conj.

4 União da traseira, embalagem de maior quantidade

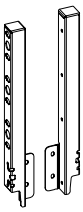

- Para painel traseiro em madeira

Altura nominal mm	Código / Cor / Lado de fixação						Emb.
	prata		branco		antracite		
	esquerdo	direito	esquerdo	direito	esquerdo	direito	
282	**9 121 867***	**9 121 868***	**9 121 869***	**9 121 870***	**9 121 871***	**9 121 872***	30 unid.

Indicações

* Disponível mediante pedido
- Corrediça Actro 468 - 473
- Opções de design 478 - 482
- Acessórios opcionais 483 - 485
- Organização interna 586 - 621
- Sistemas de separação de recicláveis 622 - 653
- Sistemas de fecho 1324 - 1339

hettich.com/short/27f880

- **Gavetão altura 282 mm, altura da lateral 126 mm**
- **Aço pintado electrostaticamente na cor prata / branco / antracite**

Barra longitudinal, embalagem de conjunto

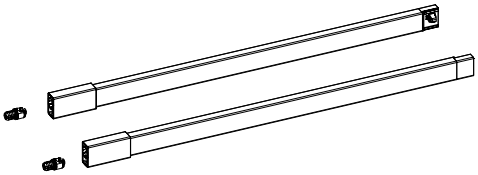

- Afinação integrada de inclinação
- Aço pintado por pintura eletrostática / plástico

O conjunto inclui:
- 1 barra longitudinal, esquerda e direita
- 2 fixações de frentes de gavetas para martelar

Comprimento nominal em mm	Nº de encomenda / Cor			Emb.
	prata	branco	antracite	
270	**9 150 647**	**9 149 285**	**9 150 512**	1 conj.
300	**9 150 648**	**9 149 286**	**9 150 513**	1 conj.
350	**9 150 649**	**9 149 287**	**9 150 514**	1 conj.
400	**9 150 650**	**9 149 288**	**9 150 515**	1 conj.
450	**9 150 652**	**9 149 289**	**9 150 516**	1 conj.
500	**9 150 653**	**9 149 290**	**9 150 517**	1 conj.
550	**9 150 654**	**9 149 291**	**9 150 518**	1 conj.
650	**9 150 656**	**9 149 292**	**9 150 519**	1 conj.

5 Barra longitudinal, embalagem de maior quantidade

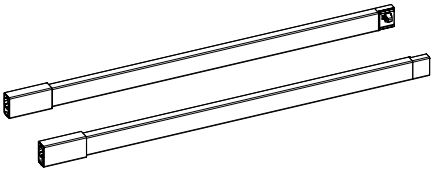

- Afinação integrada de inclinação
- Aço pintado por pintura eletrostática / plástico

Comprimento nominal em mm	Código / Cor / Lado de fixação						Emb.
	prata		branco		antracite		
	esquerdo	direito	esquerdo	direito	esquerdo	direito	
270	**9 121 953***	**9 121 954***	**9 121 957***	**9 121 958***	**9 121 955***	**9 121 956***	30 unid.
300	**9 121 963***	**9 121 964***	**9 121 967***	**9 121 968***	**9 121 965***	**9 121 966***	30 unid.
350	**9 121 973***	**9 121 974***	**9 121 977***	**9 121 978***	**9 121 975***	**9 121 976***	30 unid.
400	**9 121 983**	**9 121 984**	**9 121 987**	**9 121 988**	**9 121 985**	**9 121 986**	30 unid.
450	**9 121 993**	**9 121 994**	**9 121 997**	**9 121 998**	**9 121 995**	**9 121 996**	30 unid.
500	**9 122 003**	**9 122 004**	**9 122 007**	**9 122 008**	**9 122 005**	**9 122 006**	30 unid.
550	**9 122 013**	**9 122 014**	**9 122 017**	**9 122 018**	**9 122 015**	**9 122 016**	30 unid.
650	**9 122 033***	**9 122 034***	**9 122 037***	**9 122 038***	**9 122 035***	**9 122 036***	30 unid.

6 Conector frontal para barra auxiliar longitudinal

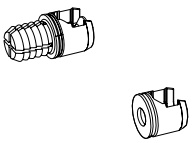

- Plástico antracite

Opção de montagem	Código	Emb.
com parafuso	**9 127 011**	300 unid.
para fixar	**9 127 000**	300 unid.

Indicações

* Disponível mediante pedido
- Corrediça Actro 468 - 473
- Opções de design 478 - 482
- Acessórios opcionais 483 - 485
- Organização interna 586 - 621
- Sistemas de separação de recicláveis 622 - 653
- Sistemas de fecho 1324 - 1339

hettich.com/short/27f880

Sistema de gavetas de parede dupla ArciTech

- **Gaveta com recorte no fundo altura 94 mm**
- **Aço pintado electrostaticamente na cor prata / branco / antracite**

Dimensões de planeamento / instalação

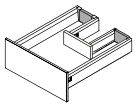

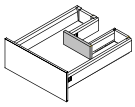

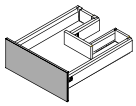

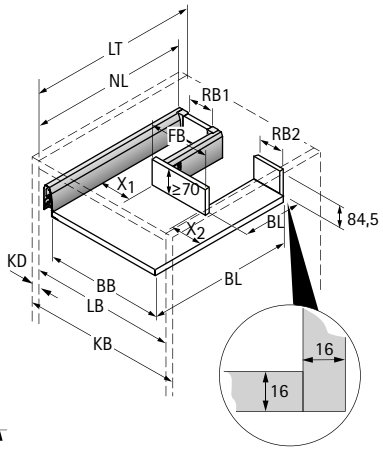

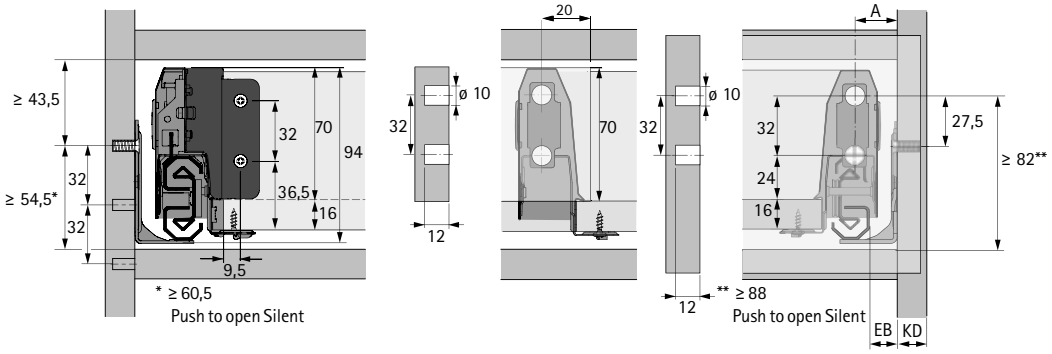

BB Largura do fundo	RB Largura do painel traseiro	LB Largura interna
BL Comprimento do fundo	NL Comprimento nominal	LT Profundidade interior
KB Largura do corpo do móvel	KD Espessura da lateral do móvel	EB Largura de montagem
FB Largura da frente		

KD	16	18	19
EB	15	13	12
A	23	21	20

Dim.	mm
BL	NL - 24,5
BB	LB - 2 x EB - 52,5
RB1	X1 - 11,5
RB2	X2 -11,5
FB	BB - X1 - X2 + 9
LT	NL + 3

Posições de montagem Corrediça Actro

Comprimento nominal mm	Distância entre furos b1 mm
270	128
300	160
350	192
400	192
450	192
500	224
550	256
650	288

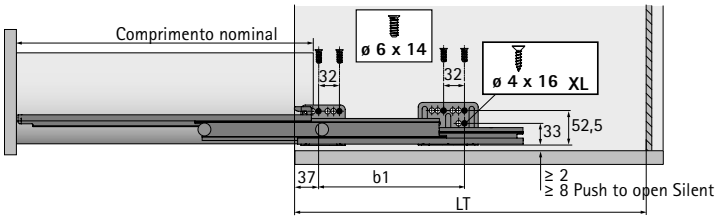

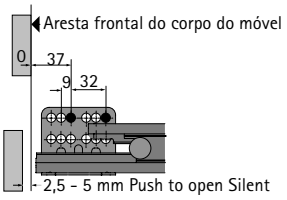

- **Gaveta com recorte no fundo altura 94 mm**
- **Aço pintado electrostaticamente na cor prata / branco / antracite**

Perfil de gaveta, embalagem de conjunto

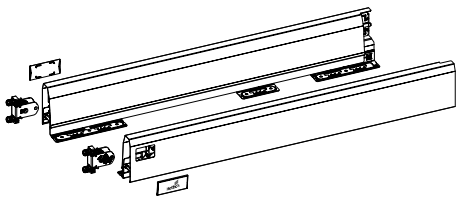

O conjunto inclui:
- 1 perfil de gaveta, esquerda e direita
- 2 fixações de frentes de gavetas para perfil da gaveta, para martelar
- 2 tampas de cobertura, plástico com logotipo da Hettich
- Material de fixação

Comprimento nominal em mm	Nº de encomenda / Cor			Emb.
	prata	branco	antracite	
270	**9 150 613**	**9 149 261**	**9 150 484**	1 conj.
300	**9 150 614**	**9 149 262**	**9 150 485**	1 conj.
350	**9 150 615**	**9 149 263**	**9 150 486**	1 conj.
400	**9 150 616**	**9 149 264**	**9 150 487**	1 conj.
450	**9 150 618**	**9 149 265**	**9 150 488**	1 conj.
500	**9 150 619**	**9 149 266**	**9 150 489**	1 conj.
550	**9 150 620**	**9 149 268**	**9 150 490**	1 conj.
650	**9 150 621**	**9 149 269**	**9 150 491**	1 conj.

1 Perfil de gaveta, embalagem de maior quantidade

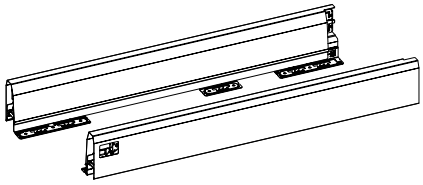

Comprimento nominal em mm	Código / Cor / Lado de fixação						Emb.
	prata		branco		antracite		
	esquerdo	direito	esquerdo	direito	esquerdo	direito	
270	**9 121 197***	**9 121 198***	**9 121 239***	**9 121 240***	**9 121 281***	**9 121 282***	15 unid.
300	**9 121 199***	**9 121 200***	**9 121 241***	**9 121 242***	**9 121 283***	**9 121 284***	15 unid.
350	**9 121 201***	**9 121 202***	**9 121 243***	**9 121 244***	**9 121 285***	**9 121 286***	15 unid.
400	**9 121 203**	**9 121 204**	**9 121 245**	**9 121 246**	**9 121 287**	**9 121 288**	15 unid.
450	**9 121 205**	**9 121 206**	**9 121 247**	**9 121 248**	**9 121 289**	**9 121 290**	15 unid.
500	**9 121 207**	**9 121 208**	**9 121 249**	**9 121 250**	**9 121 291**	**9 121 292**	15 unid.
550	**9 121 209**	**9 121 210**	**9 121 251**	**9 121 252**	**9 121 293**	**9 121 294**	15 unid.
650	**9 121 211***	**9 121 212***	**9 121 253***	**9 121 254***	**9 121 295***	**9 121 296***	15 unid.

2 Fixação da frente para perfil de gaveta

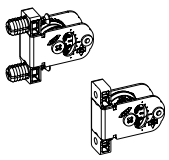

- Afinação lateral e de altura integrada
- Plástico / aço

Opção de montagem	Código	Emb.
com parafuso	**9 123 011**	150 unid.
para fixar	**9 123 010**	150 unid.

Indicações

* Disponível mediante pedido

- Corrediça Actro 468 - 473
- Opções de design 478 - 482
- Acessórios opcionais 483 - 485
- Organização interna 586 - 621
- Sistemas de separação de recicláveis 622 - 653
- Sistemas de fecho 1324 - 1339

hettich.com/short/f6dd18

- **Gaveta com recorte no fundo altura 94 mm**
- **Aço pintado electrostaticamente na cor prata / branco / antracite**

3 Espelho

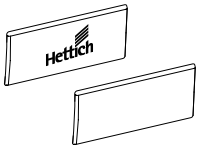

- Plástico
- Possibilidade de fornecimento de tampas de cobertura com inscrição personalizada mediante pedido

Cor do sistema	Acabamento	Código	Emb.
prata, antracite	anthrazit com o logotipo da Hettich	**9 123 005**	300 unid.
prata, antracite	antracite	**9 123 000**	300 unid.
branco	branco com o logotipo da Hettich	**9 123 006**	300 unid.
branco	branco	**9 123 001**	300 unid.

União da traseira, embalagem de conjunto

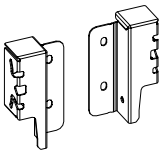

- Para painel traseiro em madeira

O conjunto inclui:
- 1 estabilizador para painel traseiro, esquerdo e direito
- Material de fixação

Altura nominal mm	Nº de encomenda / Cor			Emb.
	prata	branco	antracite	
94	**9 150 641**	**9 149 279**	**9 150 501**	1 conj.

4 União da traseira, embalagem de maior quantidade

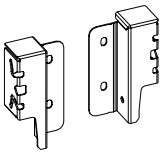

- Para painel traseiro em madeira

Altura nominal mm	Código / Cor / Lado de fixação						Emb.
	prata		branco		antracite		
	esquerdo	direito	esquerdo	direito	esquerdo	direito	
94	**9 121 827***	**9 121 828***	**9 121 829***	**9 121 830***	**9 121 831***	**9 121 832***	30 unid.

Indicações

* Disponível mediante pedido
- Corrediça Actro 468 - 473
- Opções de design 478 - 482
- Acessórios opcionais 483 - 485
- Organização interna 586 - 621
- Sistemas de separação de recicláveis 622 - 653
- Sistemas de fecho 1324 - 1339

hettich.com/short/f6dd18

Sistema de gavetas de parede dupla ArciTech

- **Gavetão com recorte no fundo, altura 186 mm**
- **Aço pintado por pintura eletrostática na cor prata / branco / antracite**

Dimensões de planeamento / instalação

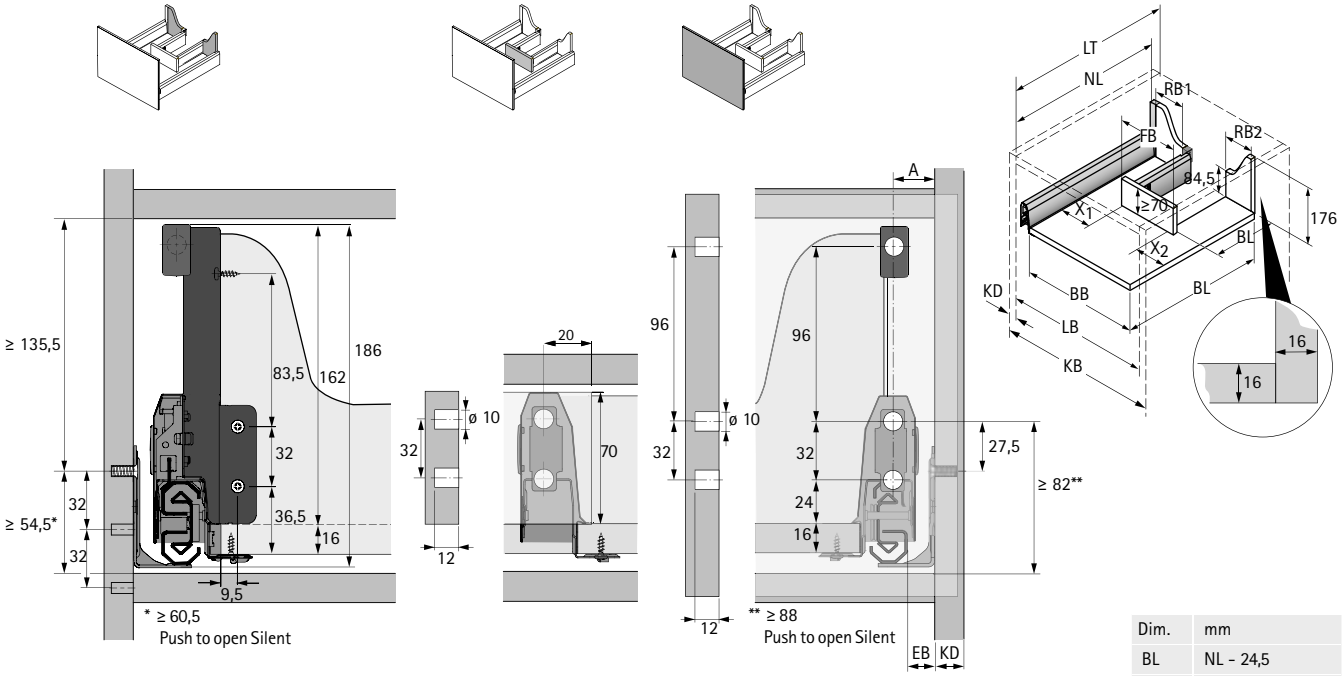

BB Largura do fundo	RB Largura do painel traseiro	LB Largura interna
BL Comprimento do fundo	NL Comprimento nominal	LT Profundidade interior
KB Largura do corpo do móvel	KD Espessura da lateral do móvel	EB Largura de montagem
FB Largura da frente		

KD	16	18	19
EB	15	13	12
A	23	21	20

Dim.	mm
BL	NL - 24,5
BB	LB - 2 x EB - 52,5
RB1	X1 - 11,5
RB2	X2 -11,5
FB	BB - X1 - X2 + 9
LT	NL + 3

Posições de montagem Corrediça Actro

Comprimento nominal mm	Distância entre furos b1 mm
270	128
300	160
350	192
400	192
450	192
500	224
550	256
650	288

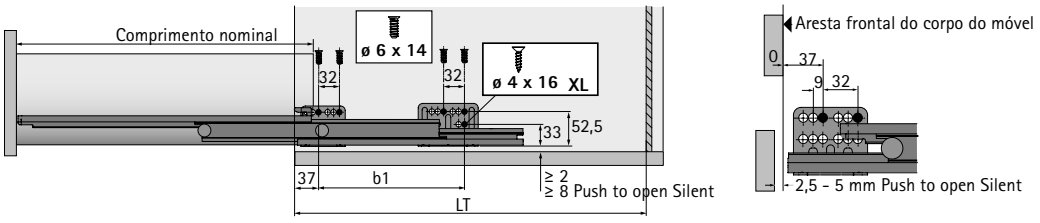

Sistema de gavetas de parede dupla ArciTech

- **Gavetão com recorte no fundo, altura 186 mm**
- **Aço pintado electrostaticamente na cor prata / branco / antracite**

Perfil de gaveta, embalagem de conjunto

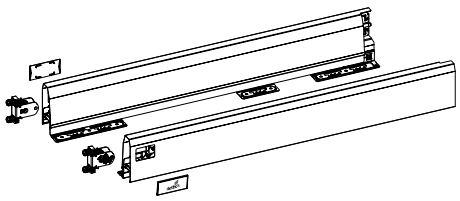

O conjunto inclui:
- 1 perfil de gaveta, esquerda e direita
- 2 fixações de frentes de gavetas para perfil da gaveta, para martelar
- 2 tampas de cobertura, plástico com logotipo da Hettich
- Material de fixação

Comprimento nominal em mm	Nº de encomenda / Cor			Emb.
	prata	branco	antracite	
270	**9 150 613**	**9 149 261**	**9 150 484**	1 conj.
300	**9 150 614**	**9 149 262**	**9 150 485**	1 conj.
350	**9 150 615**	**9 149 263**	**9 150 486**	1 conj.
400	**9 150 616**	**9 149 264**	**9 150 487**	1 conj.
450	**9 150 618**	**9 149 265**	**9 150 488**	1 conj.
500	**9 150 619**	**9 149 266**	**9 150 489**	1 conj.
550	**9 150 620**	**9 149 268**	**9 150 490**	1 conj.
650	**9 150 621**	**9 149 269**	**9 150 491**	1 conj.

1 Perfil de gaveta, embalagem de maior quantidade

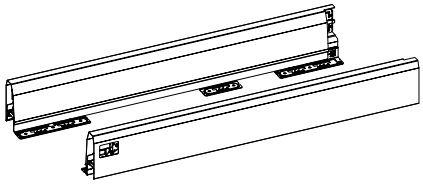

Comprimento nominal em mm	Código / Cor / Lado de fixação						Emb.
	prata		branco		antracite		
	esquerdo	direito	esquerdo	direito	esquerdo	direito	
270	**9 121 197***	**9 121 198***	**9 121 239***	**9 121 240***	**9 121 281***	**9 121 282***	15 unid.
300	**9 121 199***	**9 121 200***	**9 121 241***	**9 121 242***	**9 121 283***	**9 121 284***	15 unid.
350	**9 121 201***	**9 121 202***	**9 121 243***	**9 121 244***	**9 121 285***	**9 121 286***	15 unid.
400	**9 121 203**	**9 121 204**	**9 121 245**	**9 121 246**	**9 121 287**	**9 121 288**	15 unid.
450	**9 121 205**	**9 121 206**	**9 121 247**	**9 121 248**	**9 121 289**	**9 121 290**	15 unid.
500	**9 121 207**	**9 121 208**	**9 121 249**	**9 121 250**	**9 121 291**	**9 121 292**	15 unid.
550	**9 121 209**	**9 121 210**	**9 121 251**	**9 121 252**	**9 121 293**	**9 121 294**	15 unid.
650	**9 121 211***	**9 121 212***	**9 121 253***	**9 121 254***	**9 121 295***	**9 121 296***	15 unid.

2 Fixação da frente para perfil de gaveta

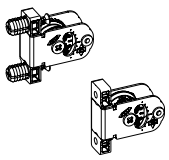

- Afinação lateral e de altura integrada
- Plástico / aço

Opção de montagem	Código	Emb.
com parafuso	**9 123 011**	150 unid.
para fixar	**9 123 010**	150 unid.

Indicações

* Disponível mediante pedido
- Corrediça Actro 468 - 473
- Opções de design 478 - 482
- Acessórios opcionais 483 - 485
- Organização interna 586 - 621
- Sistemas de separação de recicláveis 622 - 653
- Sistemas de fecho 1324 - 1339

hettich.com/short/76ea3d

- **Gavetão com recorte no fundo, altura 186 mm**
- **Aço pintado electrostaticamente na cor prata / branco / antracite**

3 Espelho

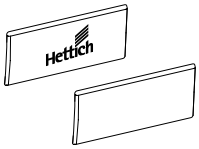

- Plástico
- Possibilidade de fornecimento de tampas de cobertura com inscrição personalizada mediante pedido

Cor do sistema	Acabamento	**Código**	Emb.
prata, antracite	anthrazit com o logotipo da Hettich	**9 123 005**	300 unid.
prata, antracite	antracite	**9 123 000**	300 unid.
branco	branco com o logotipo da Hettich	**9 123 006**	300 unid.
branco	branco	**9 123 001**	300 unid.

União da traseira, embalagem de conjunto

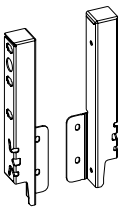

- Para painel traseiro em madeira

O conjunto inclui:
- 1 estabilizador para painel traseiro, esquerdo e direito
- Material de fixação

Altura nominal mm	**Nº de encomenda / Cor**			Emb.
	prata	**branco**	**antracite**	
186	**9 150 643**	**9 149 281**	**9 150 503**	1 conj.

4 União da traseira, embalagem de maior quantidade

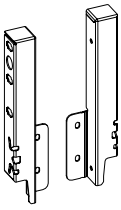

- Para painel traseiro em madeira

Altura nominal mm	**Código / Cor / Lado de fixação**						Emb.
	prata		**branco**		**antracite**		
	esquerdo	**direito**	**esquerdo**	**direito**	**esquerdo**	**direito**	
186	**9 121 843**	**9 121 844**	**9 121 845**	**9 121 846**	**9 121 847**	**9 121 848**	30 unid.

Indicações

* Disponível mediante pedido
- Corrediça Actro 468 - 473
- Opções de design 478 - 482
- Acessórios opcionais 483 - 485
- Organização interna 586 - 621
- Sistemas de separação de recicláveis 622 - 653
- Sistemas de fecho 1324 - 1339

hettich.com/short/76ea3d

- **Gavetão com recorte no fundo, altura 186 mm**
- **Aço pintado por pintura eletrostática na cor prata / branco / antracite**

Barra longitudinal, embalagem de conjunto

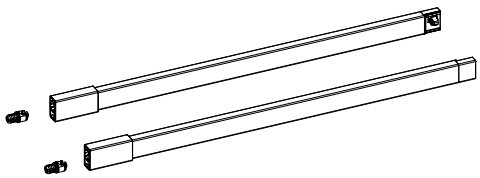

- Afinação integrada de inclinação
- Aço pintado por pintura eletrostática / plástico

O conjunto inclui:
- 1 barra longitudinal, esquerda e direita
- 2 fixações de frentes de gavetas para martelar

Comprimento nominal em mm	Nº de encomenda / Cor			Emb.
	prata	branco	antracite	
270	**9 150 647**	**9 149 285**	**9 150 512**	1 conj.
300	**9 150 648**	**9 149 286**	**9 150 513**	1 conj.
350	**9 150 649**	**9 149 287**	**9 150 514**	1 conj.
400	**9 150 650**	**9 149 288**	**9 150 515**	1 conj.
450	**9 150 652**	**9 149 289**	**9 150 516**	1 conj.
500	**9 150 653**	**9 149 290**	**9 150 517**	1 conj.
550	**9 150 654**	**9 149 291**	**9 150 518**	1 conj.
650	**9 150 656**	**9 149 292**	**9 150 519**	1 conj.

5 Barra longitudinal, embalagem de maior quantidade

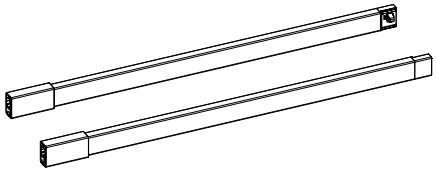

- Afinação integrada de inclinação
- Aço pintado por pintura eletrostática / plástico

Comprimento nominal em mm	Código / Cor / Lado de fixação						Emb.
	prata		branco		antracite		
	esquerdo	direito	esquerdo	direito	esquerdo	direito	
270	**9 121 953***	**9 121 954***	**9 121 957***	**9 121 958***	**9 121 955***	**9 121 956***	30 unid.
300	**9 121 963***	**9 121 964***	**9 121 967***	**9 121 968***	**9 121 965***	**9 121 966***	30 unid.
350	**9 121 973***	**9 121 974***	**9 121 977***	**9 121 978***	**9 121 975***	**9 121 976***	30 unid.
400	**9 121 983**	**9 121 984**	**9 121 987**	**9 121 988**	**9 121 985**	**9 121 986**	30 unid.
450	**9 121 993**	**9 121 994**	**9 121 997**	**9 121 998**	**9 121 995**	**9 121 996**	30 unid.
500	**9 122 003**	**9 122 004**	**9 122 007**	**9 122 008**	**9 122 005**	**9 122 006**	30 unid.
550	**9 122 013**	**9 122 014**	**9 122 017**	**9 122 018**	**9 122 015**	**9 122 016**	30 unid.
650	**9 122 033***	**9 122 034***	**9 122 037***	**9 122 038***	**9 122 035***	**9 122 036***	30 unid.

6 Conector frontal para barra auxiliar longitudinal

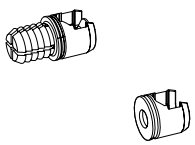

- Plástico antracite

Opção de montagem	Código	Emb.
com parafuso	**9 127 011**	300 unid.
para fixar	**9 127 000**	300 unid.

Indicações

* Disponível mediante pedido
- Corrediça Actro 468 - 473
- Opções de design 478 - 482
- Acessórios opcionais 483 - 485
- Organização interna 586 - 621
- Sistemas de separação de recicláveis 622 - 653
- Sistemas de fecho 1324 - 1339

hettich.com/short/76ea3d

Pé nivelador com encaixe para gaveta de rodapé

- Combinação perfeita de pé nivelador e encaixe para gaveta de rodapé
- Pode ser utilizado com os seguintes sistemas de gavetas / corrediças:
  - AvanTech YOU com Actro YOU / Quadro YOU (altura gaveta 101 mm)
  - ArciTech com Actro (altura gaveta 94 mm / 126 mm)
  - InnoTech Atira com Quadro V6 / Quadro 25 (altura gaveta 70 mm)

  (Encomendar componentes do sistema de gavetas e corrediças separadamente)
- Indicado para rodapés a partir de 150 mm de altura
- Intervalo de afinação 145 - 172 mm
- Afinação de altura simples
- Paralelismo entre a gaveta de rodapé e o corpo do móvel acima
- Corrediça pode ser montada posteriormente
- Altura de montagem variável em intervalos de 5 mm
- Pode ser montado entre todos os tipos de armário, mesmo que o móvel adjacente seja um armário de canto ou um corpo para integração de um fogão
- Capacidade de carga do pé nivelador de 75 kg / unid.
- Carga útil da gaveta máx. 30 kg
- Perfil de alumínio encurtável

O conjunto inclui:
- 4 pés niveladores, alumínio sem revestimento
- 2 corrediças, aço
- Material de fixação

Código	Emb.
0 013 297	1 conj.

Montagem

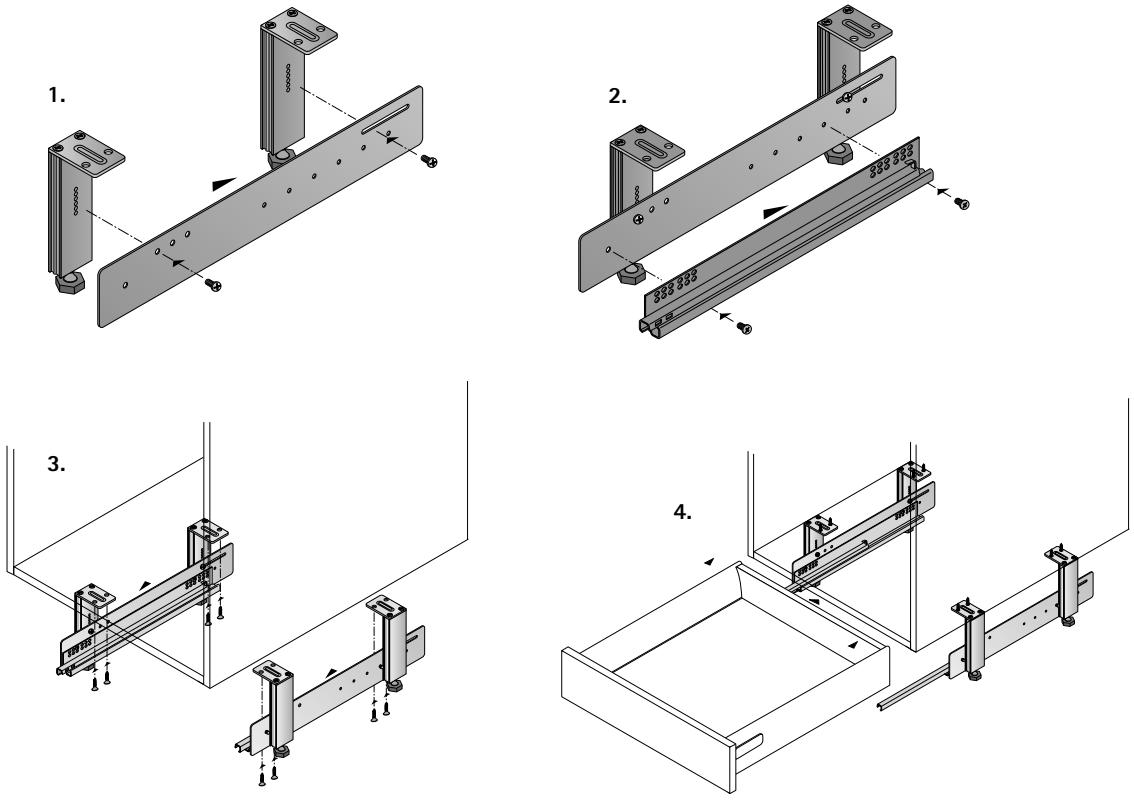

- **Pé nivelador**
- **Com encaixe para gaveta de rodapé**

Dimensões para instalação

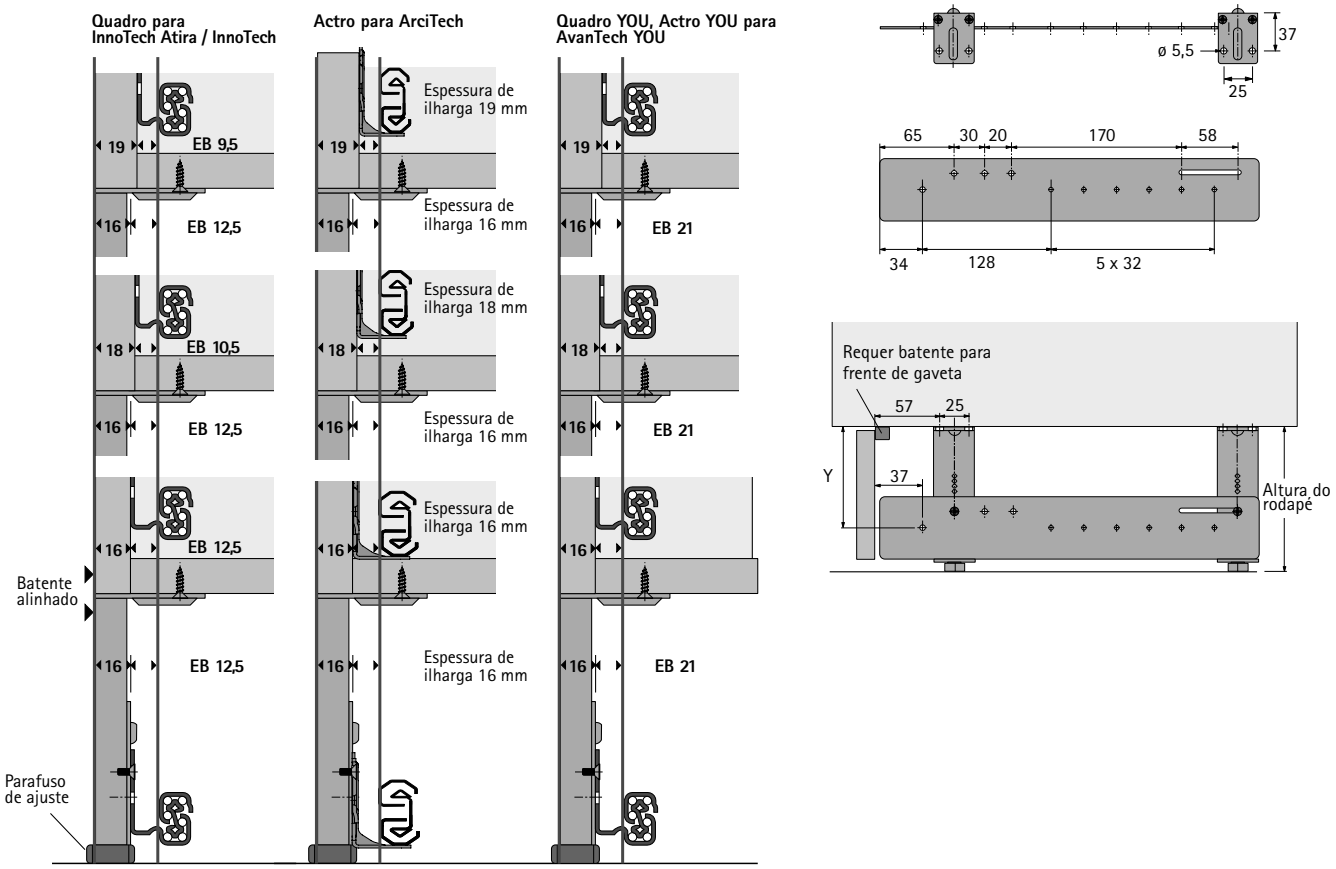

Dimensões para instalação

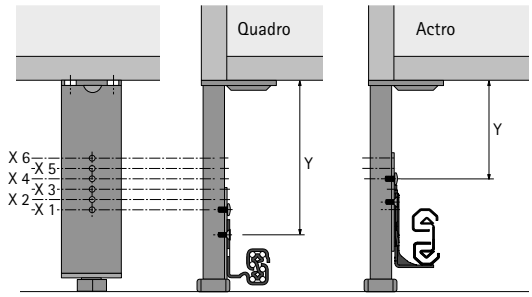

Ponto de fixação	Medida Y para altura do rodapé 150 mm
X 6	78,5
X 5	83,5
X 4	88,5
X 3	93,5
X 2	98,5
X 1	103,5

Módulo ArciTech, altura 94 mm: Pontos de fixação X 4 - X 6 utilizáveis
Módulo ArciTech, altura 126 mm: Pontos de fixação X 4 - X 5 utilizáveis
Módulo InnoTech Atira / InnoTech, altura 70 mm: Pontos de fixação X 1 - X 6 utilizáveis
Módulo AvanTech YOU, altura 101 mm: Pontos de fixação X 2 - X 6 utilizáveis

Sistema de gavetas de parede dupla ArciTech

- **Exemplo de aplicação armário inferior estreito**
- **Aço pintado por pintura electrostática**

- Altura do corpo do móvel máx.. 750 mm
- Largura do corpo do móvel max. 300 mm
- Requer corrediça Actro à direita e esquerda, diagonalmente articuladas
- Carga total máx. 20 kg
- Também são possíveis outras configurações

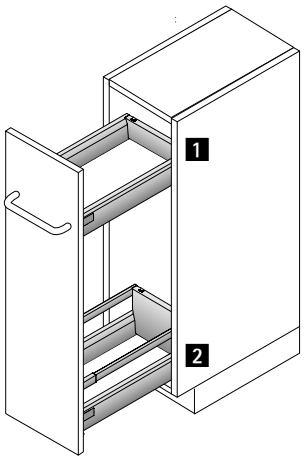

Exemplo de aplicação

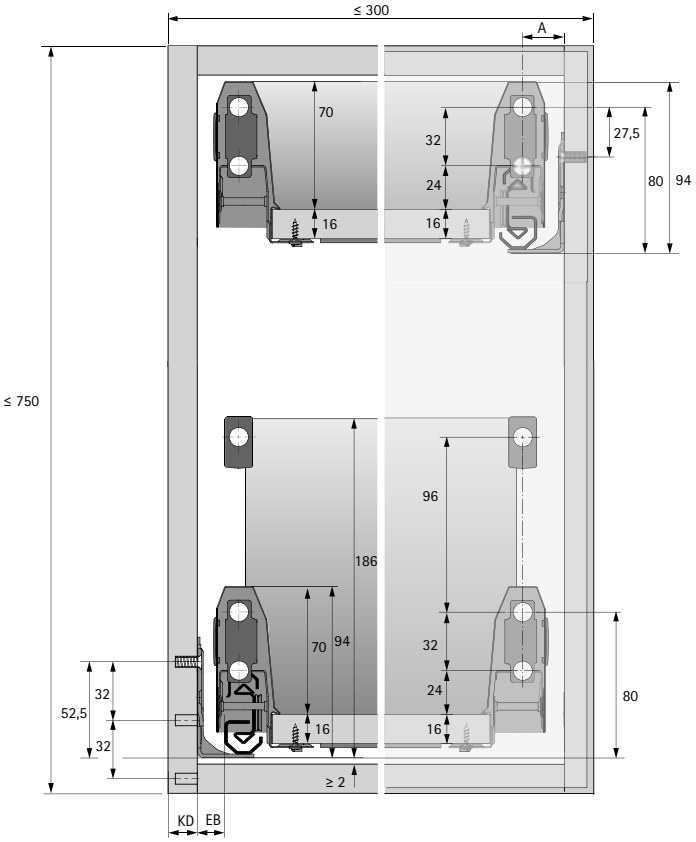

N.º	Aplicação	ver páginas
1	Gaveta ArciTech Actro com Silent System	398 468 - 471
2	Gavetão ArciTech Actro com Silent System	398 468 - 471

Sistema de gavetas de parede dupla ArciTech

- **Exemplo de aplicação armário alto**
- **Aço pintado por pintura electrostática**

- Para alturas e larguras do corpo do móvel individuais
- Excelente aproveitamento do espaço de arrumação
- Larguras de corpo do móvel recomendadas 300 - 600 mm
- Também são possíveis outras configurações

Exemplo de aplicação

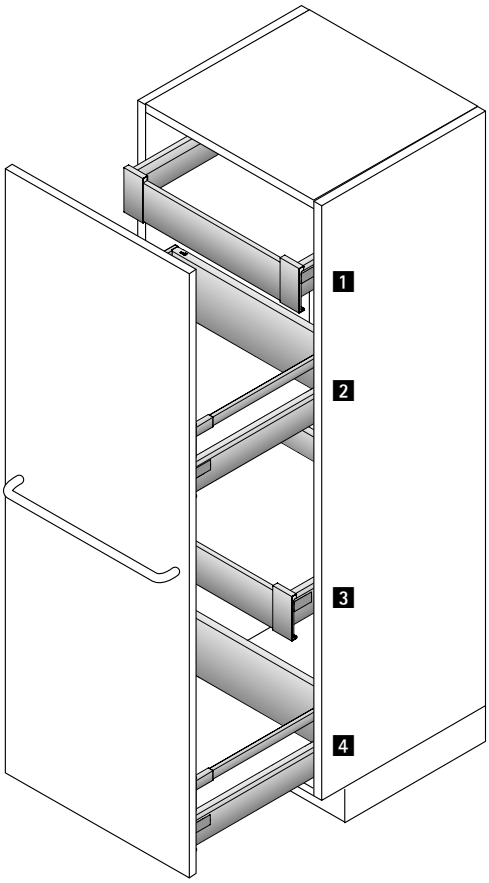

N.º	Aplicação	ver páginas
1	Gaveta ArciTech Perfil frontal ArciTech para gavetas interiores Actro com Silent System	398 474 - 477 468 - 471
2	Gavetão ArciTech Actro com Silent System	398 468 - 471
3	Gaveta ArciTech Perfil frontal ArciTech para gavetas interiores Actro com Silent System	398 474 - 477 468 - 471
4	Gavetão ArciTech Actro com Silent System	398 468 - 471

Sistema de gavetas de parede dupla ArciTech

- **Exemplo de aplicação armário de armazenamento**
- **Aço pintado por pintura electrostática**

- Para alturas e larguras do corpo do móvel individuais
- Excelente aproveitamento do espaço de arrumação
- Larguras de móvel recomendadas 450 - 1200 mm, a partir de uma largura do corpo do móvel de 600 mmcom 2 portas
- Dobradiça recomendada: dobradiça de montagem rápida Sensys 8657i
- Também são possíveis outras configurações

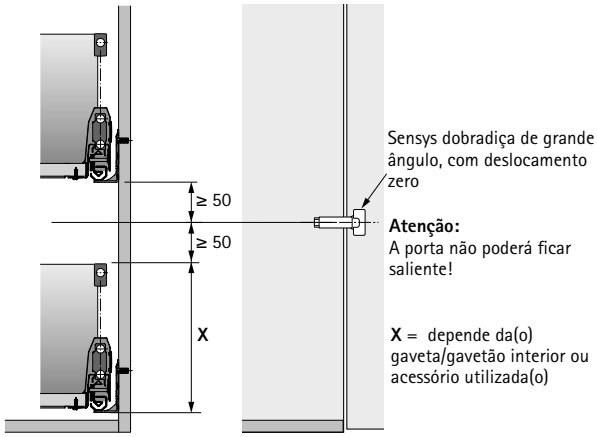

Exemplo de aplicação

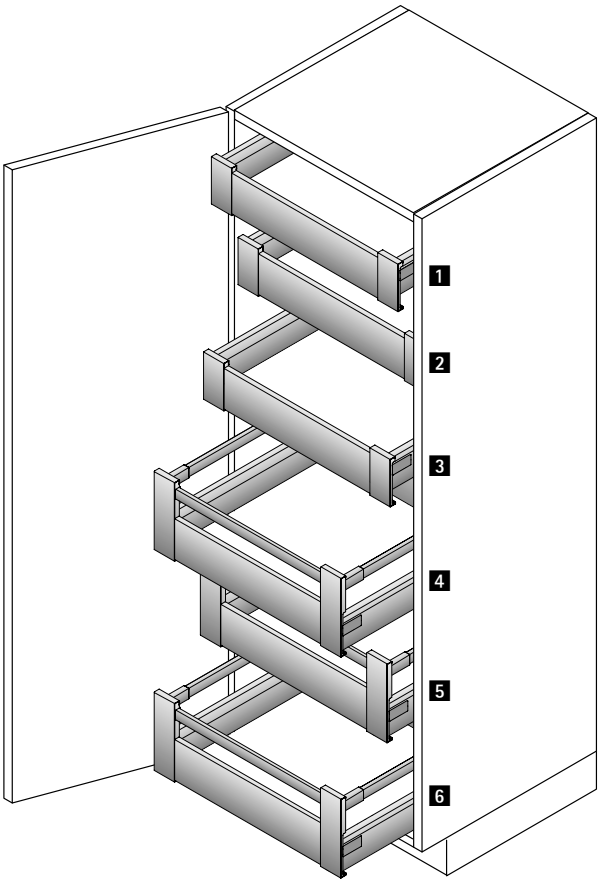

N.º	Aplicação	ver páginas
1	Gaveta ArciTech Perfil frontal ArciTech para gavetas interiores Actro com Silent System	398 474 - 477 468 - 471
2	Gaveta ArciTech Perfil frontal ArciTech para gavetas interiores Actro com Silent System	398 474 - 477 468 - 471
3	Gaveta ArciTech Perfil frontal ArciTech para gavetas interiores Actro com Silent System	398 474 - 477 468 - 471
4	Gavetão ArciTech Perfil frontal ArciTech para gavetão interno Actro mit Silent System	398 474 - 477 468 - 471
5	Gavetão ArciTech Perfil frontal ArciTech para gavetão interno Actro mit Silent System	398 474 - 477 468 - 471
6	Gavetão ArciTech Perfil frontal ArciTech para gavetão interno Actro mit Silent System	398 474 - 477 468 - 471

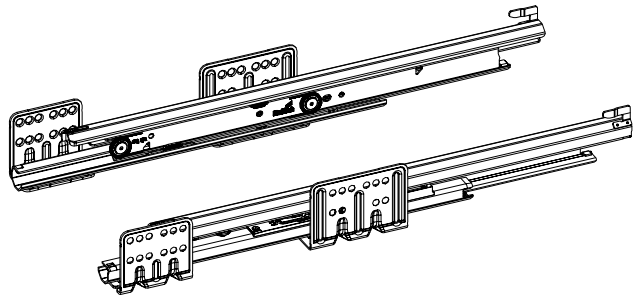

- Extração total
- Com sistema de amortecimento Silent System integrado
- Uso opcional de Push to open Silent possível
- Aço zincado
- Capacidade de carga de acordo com EN 15338, nível 3
- Classe de carga XS até 10 kg
- Classe de carga L até 40 kg
- Classe de carga XL até 70 kg

O conjunto inclui:
- 1 Corrediça Actro, esquerda e direita
- Material de fixação

24 Corrediça Actro

Gaveta para embalagens

Comprimento nominal em mm	Código / Classe de carga			Emb.
	XS	L	XL	
270	**9 240 853**	**9 240 857**		1 conj.
300	**9 240 854**	**9 240 869**		1 conj.
350	**9 240 856**	**9 240 870**		1 conj.
400		**9 240 871**		1 conj.
450		**9 240 872**	**9 240 877**	1 conj.
500		**9 240 873**	**9 240 878**	1 conj.
550		**9 240 874**	**9 240 879**	1 conj.
650		**9 240 875**	**9 240 880**	1 conj.

Embalagens de maior quantidade

Comprimento nominal em mm	Código / Classe de carga / Lado de fixação						Emb.
	XS		L		XL		
	esquerdo	direito	esquerdo	direito	esquerdo	direito	
270	**9 238 717***	**9 238 751***	**9 238 753***	**9 238 755***			15 unid.
300	**9 238 756***	**9 238 757***	**9 238 758***	**9 238 759***			15 unid.
350	**9 238 761***	**9 238 762***	**9 238 764***	**9 238 765***			15 unid.
400			**9 238 766**	**9 238 768**			15 unid.
450			**9 238 773**	**9 238 774**	**9 238 775**	**9 238 776**	15 unid.
500			**9 238 777**	**9 238 778**	**9 238 779**	**9 238 780**	15 unid.
550			**9 238 783**	**9 238 784**	**9 238 785**	**9 238 786**	10 unid.
650			**9 238 790***	**9 238 792***	**9 238 793***	**9 238 794***	10 unid.

Indicações

* Disponível mediante pedido

- Dimensões para instalação 471
- Push to open Silent 472 - 473
- Régua distanciadora 483

hettich.com/short/a49d47

- **Corrediça Actro com Silent System / Push to open Silent**
- **Espessura da lateral do móvel 18 mm (EB 13)**

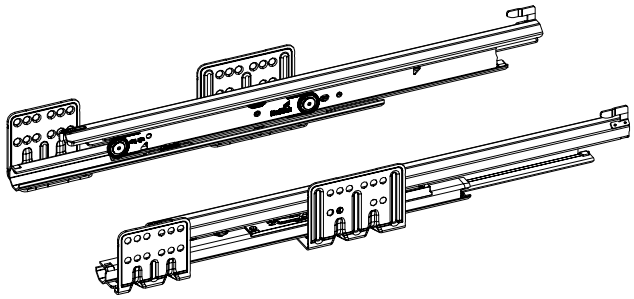

- Extração total
- Com sistema de amortecimento Silent System integrado
- Uso opcional de Push to open Silent possível
- Aço zincado
- Capacidade de carga de acordo com EN 15338, nível 3
- Classe de carga XS até 10 kg
- Classe de carga L até 40 kg
- Classe de carga XL até 70 kg

O conjunto inclui:
- 1 Corrediça Actro, esquerda e direita
- Material de fixação

24 Corrediça Actro

Gaveta para embalagens

Comprimento nominal em mm	Código / Classe de carga			Emb.
	XS	L	XL	
270	**9 240 884**	**9 240 887**		1 conj.
300	**9 240 885**	**9 240 888**		1 conj.
350	**9 240 886**	**9 240 889**		1 conj.
400		**9 240 890**		1 conj.
450		**9 240 891**	**9 240 897**	1 conj.
500		**9 240 893**	**9 240 898**	1 conj.
550		**9 240 894**	**9 240 899**	1 conj.
650		**9 240 895**	**9 240 900**	1 conj.

Embalagens de maior quantidade

Comprimento nominal em mm	Código / Classe de carga / Lado de fixação						Emb.
	XS		L		XL		
	esquerdo	direito	esquerdo	direito	esquerdo	direito	
270	**9 239 267***	**9 239 268***	**9 239 269***	**9 239 270***			15 unid.
300	**9 239 271***	**9 239 272***	**9 239 273***	**9 239 274***			15 unid.
350	**9 239 275***	**9 239 276***	**9 239 277***	**9 239 278***			15 unid.
400			**9 239 279**	**9 239 280**			15 unid.
450			**9 239 283**	**9 239 284**	**9 239 285**	**9 239 286**	15 unid.
500			**9 239 287**	**9 239 288**	**9 239 289**	**9 239 290**	15 unid.
550			**9 239 293**	**9 239 294**	**9 239 295**	**9 239 296**	10 unid.
650			**9 239 299***	**9 239 300***	**9 239 301***	**9 239 302***	10 unid.

Indicações

* Disponível mediante pedido

- Dimensões para instalação 471
- Push to open Silent 472 - 473
- Régua distanciadora 483

hettich.com/short/a49d47

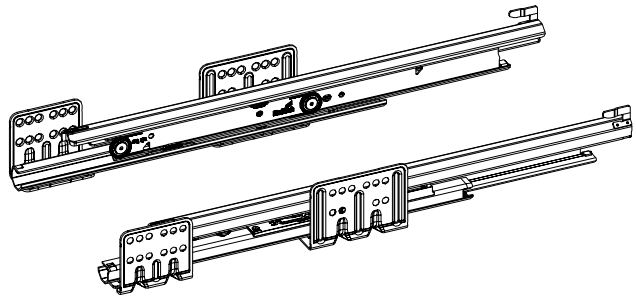

- Extração total
- Com sistema de amortecimento Silent System integrado
- Uso opcional de Push to open Silent possível
- Aço zincado
- Capacidade de carga de acordo com EN 15338, nível 3
- Classe de carga XS até 10 kg
- Classe de carga L até 40 kg
- Classe de carga XL até 70 kg

O conjunto inclui:
- 1 Corrediça Actro, esquerda e direita
- Material de fixação

24 Corrediça Actro

Gaveta para embalagens

Comprimento nominal em mm	Código / Classe de carga			Emb.
	XS	L	XL	
270	**9 240 920**	**9 240 924**		1 conj.
300	**9 240 922**	**9 240 925**		1 conj.
350	**9 240 923**	**9 240 927**		1 conj.
400		**9 240 929**		1 conj.
450		**9 240 930**	**9 240 935**	1 conj.
500		**9 240 931**	**9 240 936**	1 conj.
550		**9 240 932**	**9 240 937**	1 conj.
650		**9 240 933**	**9 240 938**	1 conj.

Embalagens de maior quantidade

Comprimento nominal em mm	Código / Classe de carga / Lado de fixação						Emb.
	XS		L		XL		
	esquerdo	direito	esquerdo	direito	esquerdo	direito	
270	**9 240 555***	**9 240 556***	**9 240 557***	**9 240 558***			15 unid.
300	**9 240 559***	**9 240 560***	**9 240 561***	**9 240 562***			15 unid.
350	**9 240 563***	**9 240 564***	**9 240 565***	**9 240 566***			15 unid.
400			**9 240 567**	**9 240 568**			15 unid.
450			**9 240 571**	**9 240 572**	**9 240 573**	**9 240 574**	15 unid.
500			**9 240 575**	**9 240 576**	**9 240 577**	**9 240 578**	15 unid.
550			**9 240 581**	**9 240 582**	**9 240 583**	**9 240 584**	10 unid.
650			**9 240 587***	**9 240 588***	**9 240 589***	**9 240 590***	10 unid.

Indicações

* Disponível mediante pedido

- Dimensões para instalação 471
- Push to open Silent 472 - 473
- Régua distanciadora 483

hettich.com/short/a49d47

Corte longitudinal

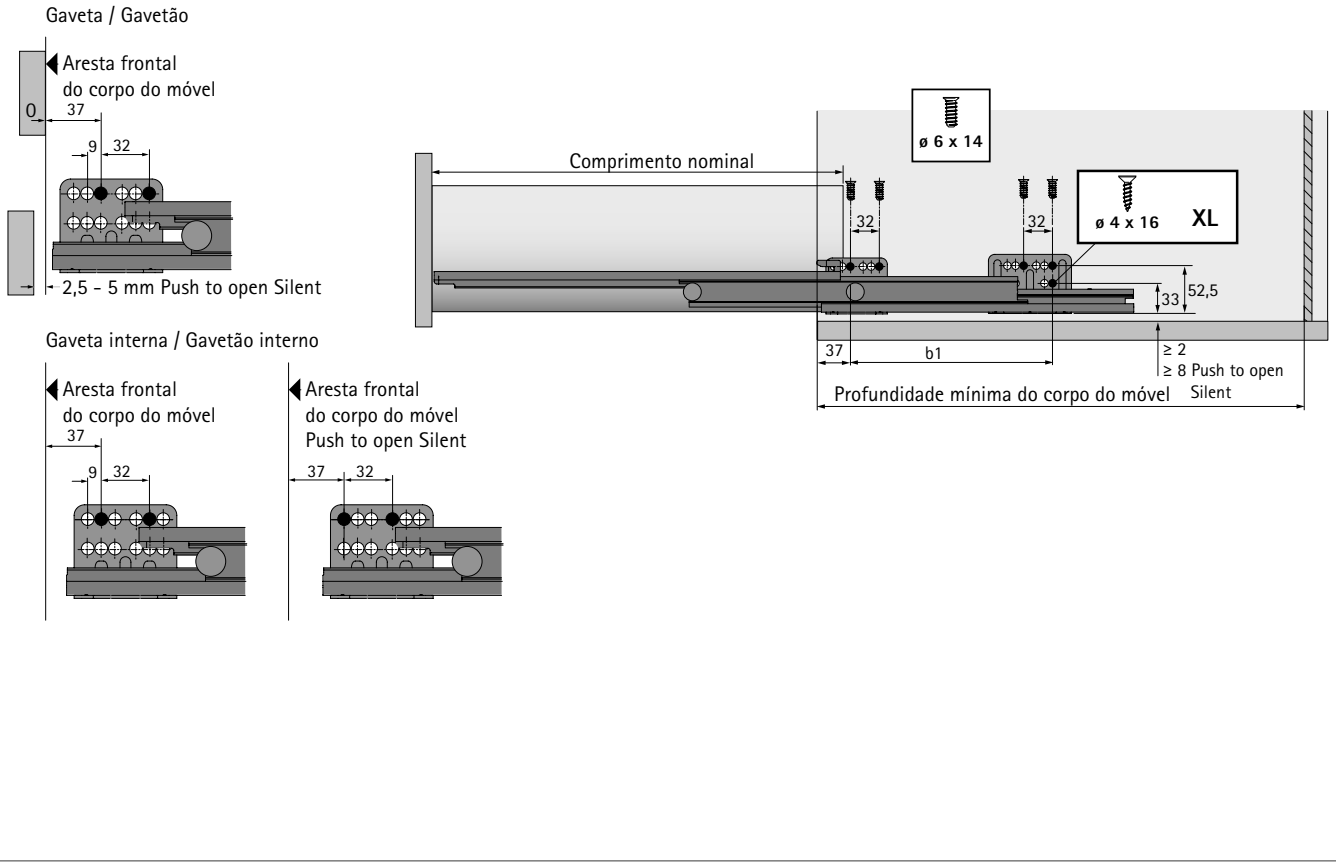

Medidas técnicas com Silent System

Comprimento nominal em mm	Distância entre furos b1 mm	Gaveta / Gavetão Profundidade mínima do corpo mm	Gaveta interna / Gavetão interno Profundidade mínima do corpo mm
270	128	273	282
300	160	303	312
350	192	353	362
400	192	403	412
450	192	453	462
500	224	503	512
550	256	553	562
650	288	653	662

Dimensões de instalação com Push to open Silent

Comprimento nominal em mm	Distância entre furos b1 mm	Gaveta / Gavetão Profundidade mínima do corpo do móvel LT em mm	Gaveta interna / Gavetão interno Profundidade mínima do corpo do móvel LT em mm
270	128	273	291
300	160	303	321
350	192	353	371
400	192	403	421
450	192	453	471
500	224	503	521
550	256	553	571
650	288	653	671

- Sistema de abertura combinado com Silent System
- Folga mínima possível 2,5 mm
- Para ativação e funcionamento ótimos, recomenda-se a utilização da barra de sincronização
- Com a flexibilidade do adaptador, a sincronização também é possível com frentes curvas ou diagonais
- Afinação frontal 3-dimensional para gavetas, ajuste frontal 4-dimensional para gavetões
- Acumulador de energia de impulso apoia a recolha lenta
- Fechamento / abertura guiada por meio de puxar possível
- Montagem sem ferramentas
- Pode ser utilizado para todos os comprimentos nominais de gaveta e a partir de 275 mm de largura do móvel

25 Sistema de abertura Push to open Silent

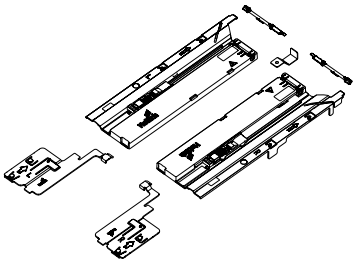

- Para ativação e funcionamento ótimos, recomenda-se a utilização da barra de sincronização

O conjunto inclui:
- 1 Unidade Push to open Silent, esquerdo e direito
- 1 ativador esquerdo e direito
- 2 adaptadores para a sincronização
- 1 suporte para barra de sincronização

Peso total kg	Classe de carga Actro	Comprimento nominal em mm	**Código**	Emb.
< 10	XS (10 kg)	270 - 350	**9 241 038**	1 conj.
8 - 20	L (40 kg)	270 - 650	**9 241 049**	1 conj.
10 - 40	L (40 kg)	350 - 650	**9 241 050**	1 conj.
20 - 70	XL (70 kg)	450 - 650	**9 241 051**	1 conj.

Barra de sincronização e uniões

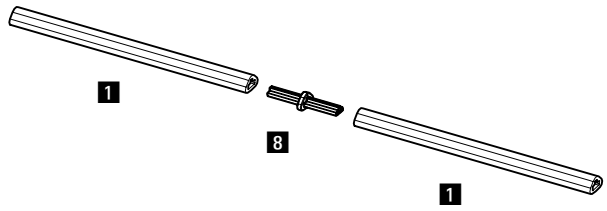

barras de sincronização
- Para cortar à medida
- Comprimento 2000 mm
- Alumínio anodizado

Conector:
- Para prolongar / Optimização de restos da barra sincronizadora
- Plástico cinza

Item	**Código**	Emb.
1 Barras de sincronização	**9 236 718**	100 unid.
8 Ligador	**9 221 295**	20 unid.

Adaptador flexível

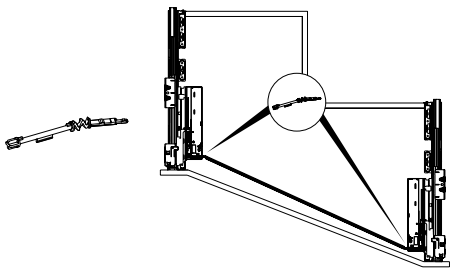

- Para corrediças de profundidade desfasada em combinação com frentes enviesadas ou curvas
- Desfasamento de profundidade máx. 150 mm
- Ângulo na barra sincronizadora máx. 25°
- Substitui o adaptador para a sincronização no conjunto Push to open Silent

Código	Emb.
9 262 213	20 unid.

Push to open Silent

Recomendação de gaveta (altura do painel frontal até cerca de 150 mm)*

Comprimento nominal em mm	Largura nominal em mm 275	300	350	400	500	600	700	800	900	1000	1100	1200
270												
300												
350												
400												
450												
500												
550												
650												

Recomendação de gavetão (altura do painel frontal até cerca de 300 mm, carga leve a média)*

Comprimento nominal em mm	Largura nominal em mm mm 275	300	350	400	500	600	700	800	900	1000	1100	1200
270												
300												
350												
400												
450												
500												
550												
650												

Recomendação de gavetão (altura do painel frontal até cerca de 300 mm carga pesada, por exemplo)

Comprimento nominal em mm	Largura nominal em mm 275	300	350	400	500	600	700	800	900	1000	1100	1200
270												
300												
350												
400												
450												
500												
550												
650												

Código Push to open Silent:	9 241 038	9 241 049	9 241 050	9 241 051

* Recomendações para aplicações standard (painel frontal de 19 mm de aglomerado), recomendações mais precisas para aplicações especiais. Por favor consulte o nosso configurador online para dimensões de paineis frontais e materiais.

hettich.com/short/ce92fa

- Para alturas nominais 94, 126, 186 e 218 mm
- Gavetão interior pode ser usado com barras longitudinais como também com TopSide ou DesignSide
- Utilização opcional com gancho para a frente

Dimensões de planeamento / instalação

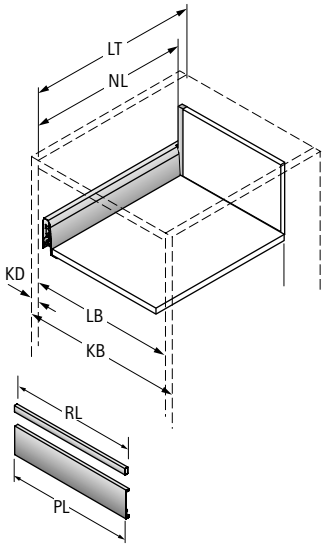

KB Largura do corpo do móvel	PL Comprimento do perfil		
RL Comprimento da barra	LB Largura interna		
NL Comprimento nominal	LT Profundidade interior		
KD Espessura da lateral do móvel	EB Largura de montagem		

KD	16	18	19
EB	15	13	12

Dimensão		mm
RL		LB - 2 x EB - 66,5
PL		LB - 2 x EB - 62
LT	Gaveta interna	NL + 12
LT	Gaveta interna	NL + 21

Posições de montagem Corrediça Actro

Comprimento nominal mm	Distância entre furos b1 mm
270	128
300	160
350	192
400	192
450	192
500	224
550	256
650	288

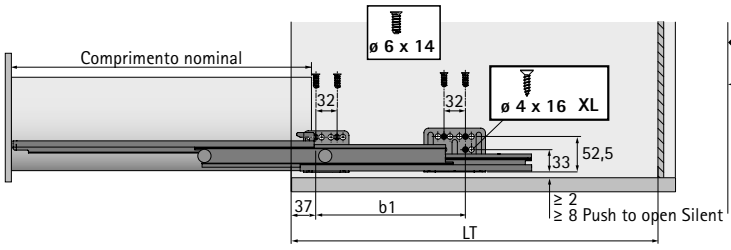

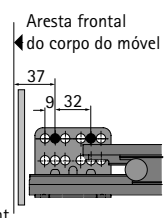

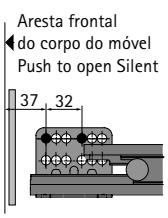

11 Ligadores para a frente

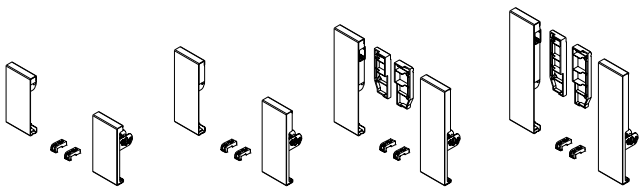

Para combinação com
- Altura nominal 94 / 126 mm com frente em alumínio
- Altura nominal 186 / 218 mm com frente em alumínio e barras para a parte fontal

O conjunto inclui:
- 1 fixadores para a frente, esquerda e direita
- 2 estabilizadores de frentes
- Material de fixação

Cor	Código / Altura nominal mm				Emb.
	94	126	186	218	
prata	**9 123 083**	**9 123 086**	**9 123 089**	**9 123 092**	15 conj.
branco	**9 123 084**	**9 123 087**	**9 123 090**	**9 123 093**	15 conj.
antracite	**9 140 121**	**9 140 122**	**9 140 123**	**9 140 124**	15 conj.

12 Frente em alumínio

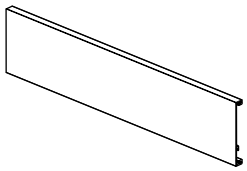

- Para cortar no comprimento desejado
- Comprimento 2000 mm
- anodizado prata
- Aço pintado electrostaticamente na cor branca e antracite

Cor	Código	Emb.
prata	**9 192 204**	1 unid.
branco	**9 192 206**	1 unid.
antracite	**9 192 205**	1 unid.

13 Barra para a frente

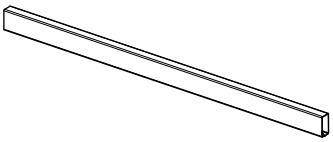

- Para cortar no comprimento desejado
- Comprimento 2000 mm
- Aço pintado por pintura electrostática

Cor	Código	Emb.
prata	**9 182 706**	1 unid.
branco	**9 182 714**	1 unid.
antracite	**9 182 712**	1 unid.

15 Gancho

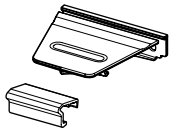

- Para parafusar
- Plástico

O conjunto inclui:
- 1 guia
- 1 Aumento do perfil
- Material de fixação

Cor do sistema	Cor	Código	Emb.
branco / prateado	cinza	**9 235 835**	1 conj.
antracite	antracite	**9 235 834**	1 conj.

10 Frente para gaveta/gavetão interno

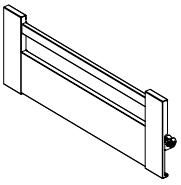

- **Disponível mediante pedido**
- Para larguras de móvel padrão
- Com ligadores pré-montados e, com gavetão interno, barra pré-montada

Indicações

- Régua distanciadora 483

hettich.com/short/23e6f5

- **Opções frontais**
- **Frente de material individual para gaveta/gavetão interno**

- Defina acentos atraentes com frentes feitas de materiais individuais
- Flexibilidade em material e aspecto
- Para alturas nominais 94, 126, 186 e 218 mm
- Gavetão interior pode ser usado com barras longitudinais como também com TopSide ou DesignSide
- Carga total máx. 60 kg
- Utilização opcional com gancho para a frente

Dimensões de planeamento / instalação

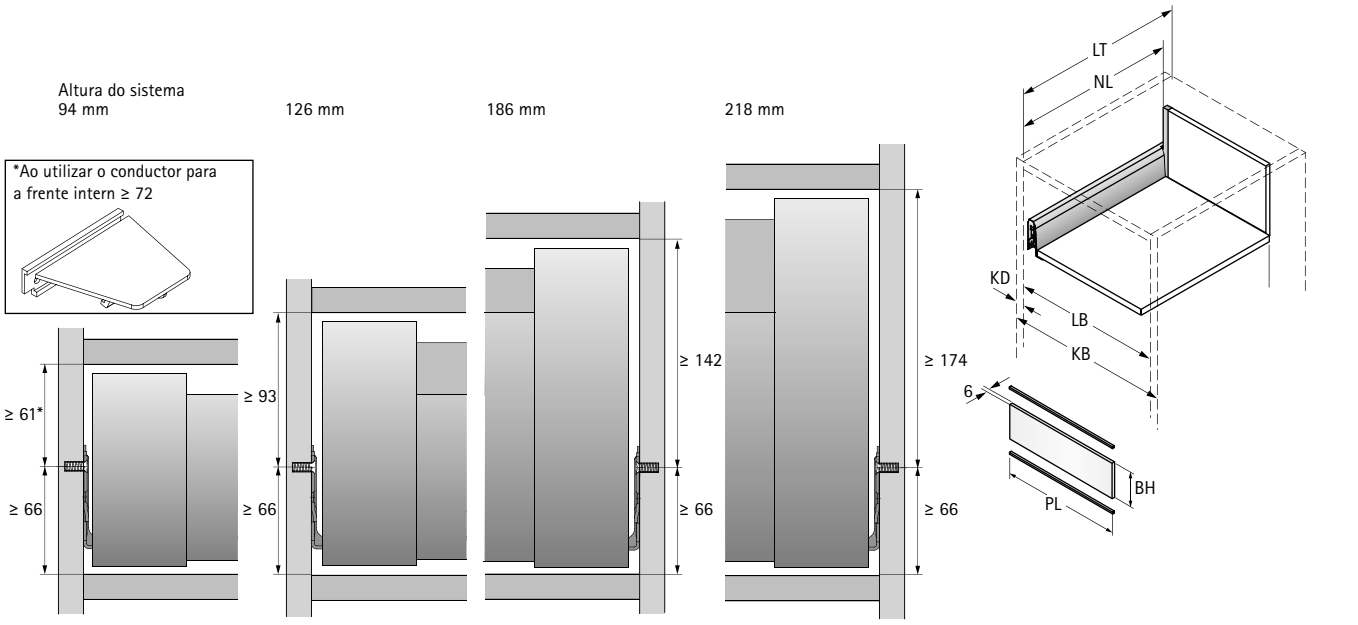

KB Largura do corpo do móvel	PL Comprimento do perfil / largura do painel frontal
BH Altura da frente de gaveta	LB Largura interna
NL Comprimento nominal	LT Profundidade interior
KD Espessura da lateral do móvel	EB Largura de montagem

KD	16	18	19
EB	15	13	12

Dimensão		mm
BH	H 94 / H 126	105,5
BH	H 186 / H 218	157
PL		LB - 2 x EB - 62
LT	Gaveta interna	NL + 12
LT	Gaveta interna	NL + 21

Posições de montagem Corrediça Actro

Comprimento nominal mm	Distância entre furos b1 mm
270	128
300	160
350	192
400	192
450	192
500	224
550	256
650	288

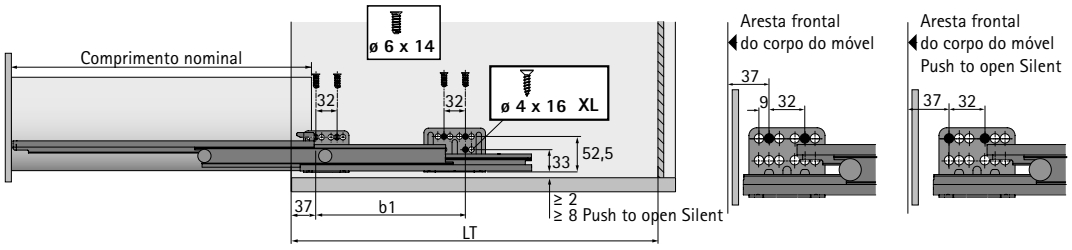

11 Ligadores para a frente

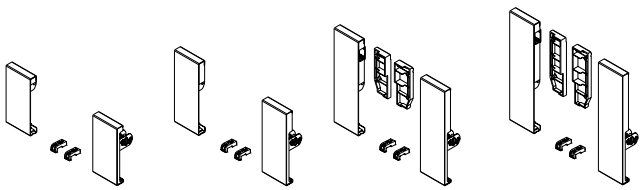

- Em altura nominal de 94 / 126 mm, para combinar com frente em alumínio; em altura nominal de 186 / 218 mm, com frente em alumínio e barra para frente

O conjunto inclui:
- 1 fixadores para a frente, esquerda e direita
- 2 estabilizadores de frentes
- Material de fixação

Cor	Código / Altura nominal mm				Emb.
	94	126	186	218	
prata	**9 123 083**	**9 123 086**	**9 123 089**	**9 123 092**	15 conj.
branco	**9 123 084**	**9 123 087**	**9 123 090**	**9 123 093**	15 conj.
antracite	**9 140 121**	**9 140 122**	**9 140 123**	**9 140 124**	15 conj.

14 Perfil para frente

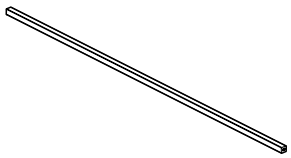

- 2 Perfis por frente
- Para cortar no comprimento desejado
- Comprimento 2000 mm
- Alumínio anodizado prata

Código	Emb.
9 192 208	1 unid.

15 Gancho

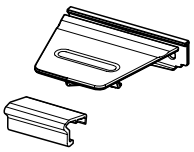

- Para parafusar
- Plástico

O conjunto inclui:
- 1 guia
- 1 Aumento do perfil
- Material de fixação

Cor do sistema	Cor	Código	Emb.
branco / prateado	cinza	**9 235 835**	1 conj.
antracite	antracite	**9 235 834**	1 conj.

Indicações

- Régua distanciadora 483

hettich.com/short/27121e

- Para espessuras da frente a partir de 10mm
- Bucha para um ajuste perfeito em materiais maciços (força de tração transversal MDF > 0,6 N/mm^2, força de tração transversal placa de aglomerado > 0,45 N/mm^2)
- Parafusos autoatarraxantes para uma adesão perfeita a materiais duros (por ex., material mineral, pedra natural, pedra artificial, cerâmica)
- Utilização com fixação de frentes de gaveta padrão
- O método escolhido para a fixação deve ser adequado ao tipo e qualidade do material da porta e testado para um encaixe seguro

18 Para laterais

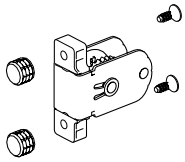

O conjunto inclui:
- 2 fixadores frontasi para laterais
- 4 Buchas ø 10 x 8 mm
- 4 parafusos modeladores de roscas ø 3,5 x 13 mm

Código	Emb.
9 268 147	1 conj.

19 Para barras longitudinais

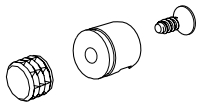

O conjunto inclui:
- 2 fixadores frontais para barras longitudinais
- 2 Buchas ø 10 x 8 mm
- 2 parafusos modeladores de roscas ø 3,5 x 9,5 mm

Código	Emb.
9 268 146	1 conj.

20 Para TopSide / DesignSide

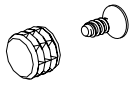

- Os fixadores frontais necessários estão incluídos no conjunto de adaptadores TopSide ou DesignSide

O conjunto inclui:
- 6 Buchas ø 10 x 8 mm
- 6 parafusos modeladores de roscas ø 3,5 x 9,5 mm

Código	Emb.
9 268 148	1 conj.

Indicações de montagem

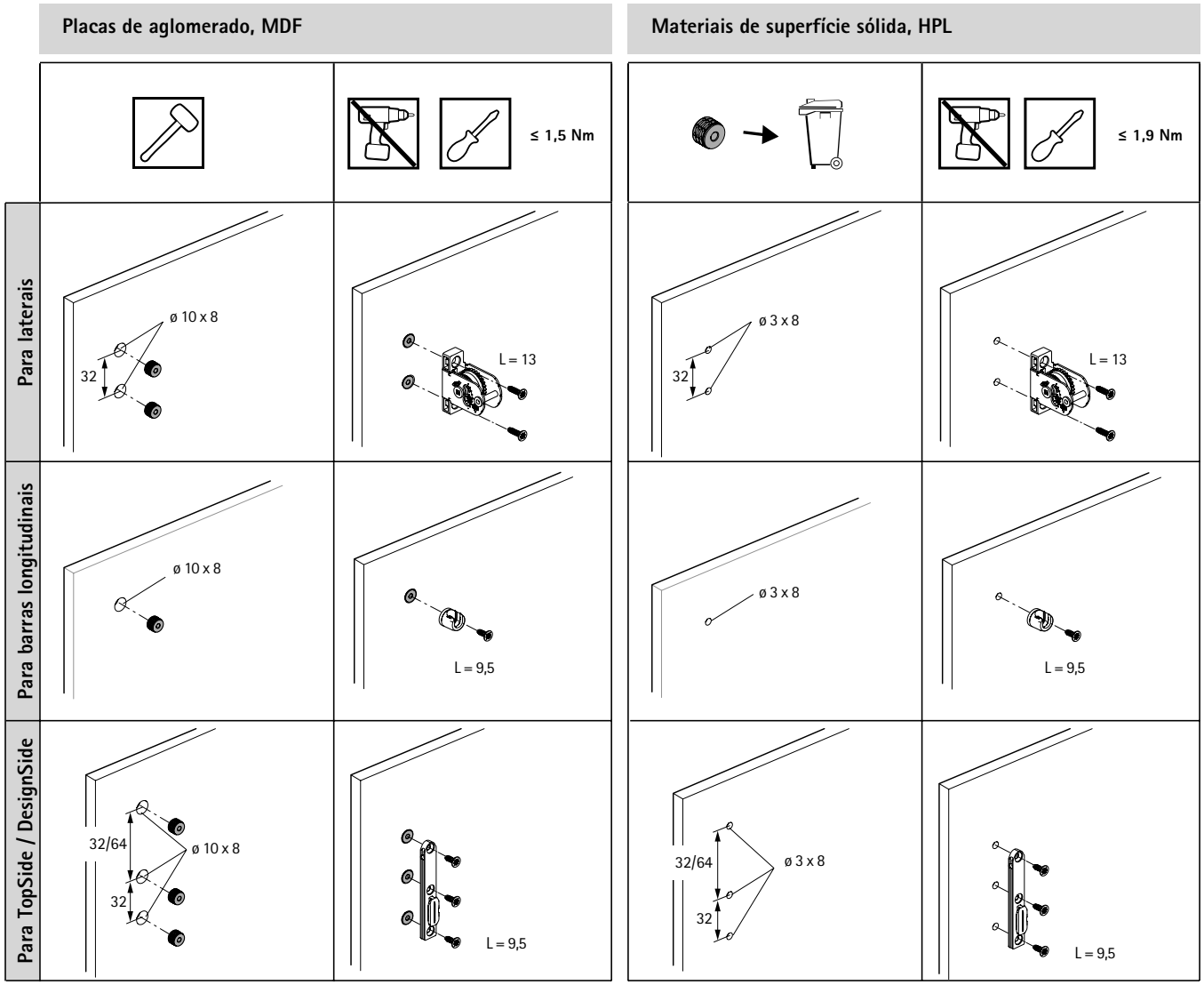

O método escolhido para a fixação deve ser adequado ao tipo e qualidade do material da porta e testado para um encaixe seguro

hettich.com/short/2f6ea3

- Para utilização com gavetas ou gavetões com barras longitudinais
- Rápida actualização do design - mesmo retrospectivamente
- Perfis auto-adesivos com aspecto de metal nobre ou madeira
- Procedimentos de processamento sem alterações

21 Perfil decorativo

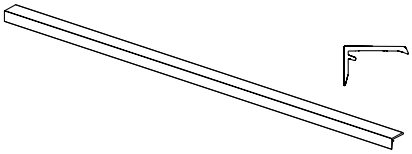

- Individualmente encurtado
- Comprimento 643 mm
- Para colar
- Plástico

Cor	**Código**	Emb.
imitação alumínio	**9 240 695**	10 unid.
imitação cromado	**9 240 694**	10 unid.
imitação de aço inoxidável	**9 240 696**	10 unid.
Carvalho	**9 240 697**	10 unid.
Nogueira	**9 240 698**	10 unid.

Corte

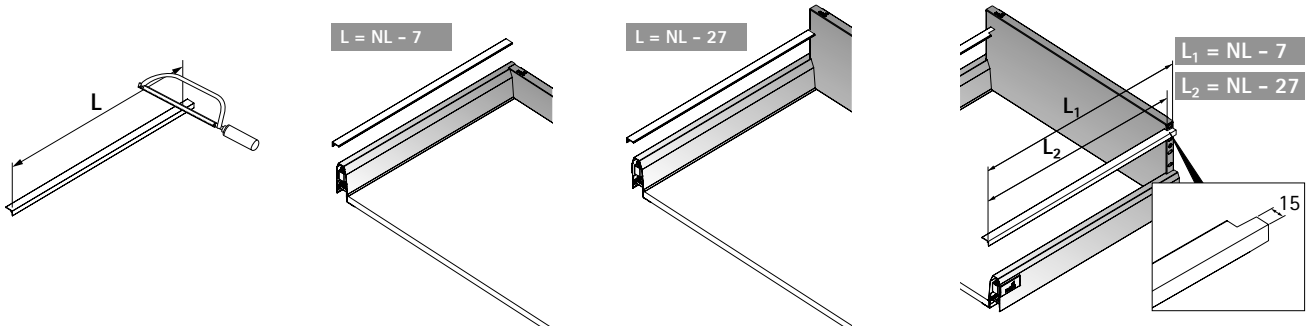

hettich.com/short/1b7da5

- Destaques apelativos com tampas de cobertura estilizadas
- Rápida actualização do design - mesmo retrospectivamente

22 Tampa de cobertura estilizada

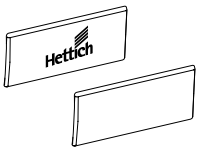

- Plástico com superfície polimerizada
- Possibilidade de fornecimento de tampas de cobertura com inscrição personalizada mediante pedido

Cor do sistema	Acabamento	**Código**	Emb.
prata	Imitação alumínio com logotipo Hettich	**9 123 009**	300 unid.
prata	imitação alumínio	**9 123 004**	300 unid.
branco / prateado	Imitação cromado com logotipo Hettich	**9 123 008**	300 unid.
branco / prateado	imitação cromado	**9 123 003**	300 unid.
antracite	Imitação aço inoxidável com logotipo Hettich	**9 123 007**	300 unid.
antracite	imitação de aço inoxidável	**9 123 002**	300 unid.

hettich.com/short/5f903b

- Destaques apelativos com DesignSide de materiais individuais
- Flexibilidade em material e aspecto
- Para altura nominal 92 e 124 mm

23 Ligadores DesignSide

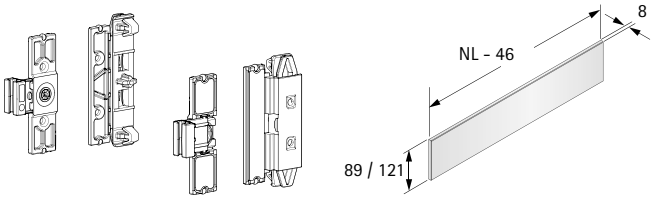

- Para colar ou aparafusar (ø 3 x 10)
- Afinação integrada de inclinação
- Adaptadores DesignSide devem ser encomendados em separado

O conjunto inclui:
- 1 conector frontal DesignSide, esquerdo e direito
- 1 conector traseiro DesignSide, esquerdo e direito

Código	Emb.
9 122 998	15 conj.

9 Adaptadores DesignSide

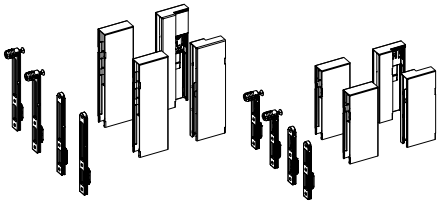

- Para combinação com conectores DesignSide

O conjunto inclui:
- 1 Adaptador frontal DesignSide, esquerdo e direito
- 1 Adaptador traseiro DesignSide, esquerdo e direito
- 2 fixadores frontais para inserir á pressão e de aparafusar

Altura nominal mm	Nº de encomenda / Cor			Emb.
	prata	**branco**	**antracite**	
92	**9 122 973**	**9 122 975**	**9 122 974**	1 conj.
124	**9 122 978**	**9 122 980**	**9 122 979**	1 conj.

hettich.com/short/908e16

New

16 Painel traseiro de alumínio

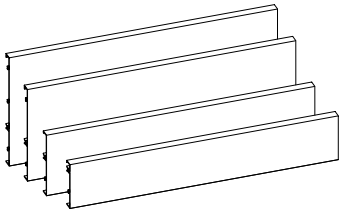

- Para cortar no comprimento desejado
- Comprimento 2000 mm
- Pintura epóxi de alta resistência

Cor	Código / Altura nominal mm				Emb.
	94	126	186	218	
prata	9 192 200	9 192 194	9 192 189	9 192 182	1 unid.
branco	9 192 202	9 192 196	9 192 191	9 192 184	1 unid.
antracite	9 192 201	9 192 195	9 192 190	9 192 183	1 unid.

17 Painel traseiro em aço

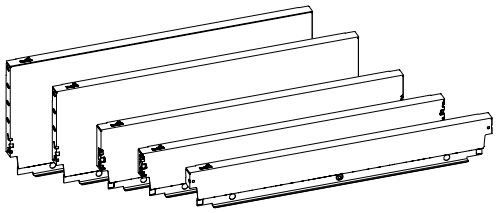

- **Disponível mediante pedido**

- Para largura do corpo do móvel padrão
- Para alturas nominais 78, 94, 126, 186 e 218 mm
- Comprimento do fundo (BL) = comprimento nominal (NL) - 21

26 Estabilizador da frente

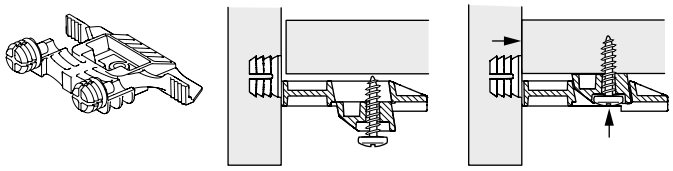

- Para conferir maior estabilidade às frentes largas e / ou altas
- Recomendado para utilização com largura do móvel superior a 600 mm e / ou altura frontal superior a 450 mm
- Indicado para frentes a partir de 10 mm de espessura – profundidade de perfuração 8 mm
- Montagem por pino de embutir
- Ao aparafusar, a frente será puxada automaticamente contra a prateleira
- Afinação lateral e em altura sem ter de desapertar o parafuso
- Plástico antracite

Código	Emb.
9 321 561	150 unid.

27 Régua distanciadora

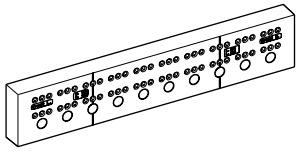

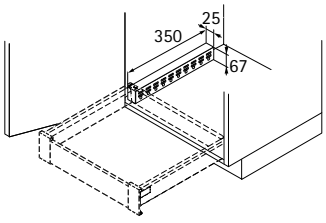

- Para compensar a saliência da porta/das dobradiças
- Capacidade de carga máxima 20 kg
- Plástico

Cor	Código	Emb.
branco	9 135 703	1 unid.
antracite	9 269 724	1 unid.

Parafuso euro

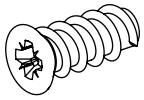

- Para fixar a corrediça Actro
- Qualidade do aglomerado segundo DIN EN 320, binário de aperto 1,5 Nm + 0,3 Nm
- Diâmetro do furo 5 mm
- Cabeça de embeber, fenda em cruz PZ
- Aço niquelado

Medidas em mm	Acabamento	**Código**	Emb.
ø 6 x 14	niquelado	**9 137 114**	200 unid.
ø 6 x 14	niquelado	**1 028 128**	1000 unid.

Parafuso autoatarraxante, cabeça redonda

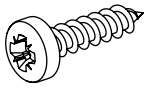

- Para fixar o fundo de gaveta, assim como do painel traseiro em madeira e alumínio
- Cabeça redonda, fenda em cruz PZ
- Aço zincado

Medidas em mm	Acabamento	**Código**	Emb.
ø 3,5 x 12	Zincado	**0 045 167**	200 unid.
ø 3,5 x 20	Zincado	**0 045 168**	200 unid.

Parafuso de abertura de rosca

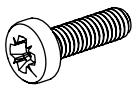

- Para montar o painel traseiro em aço e/ou as uniões traseiras no perfil de gaveta, altura 78 mm
- Segundo DIN 7500
- ø 3,5 x 6 mm
- Cabeça lenticular
- Fenda em cruz PZ
- Aço zincado

Código	Emb.
9 141 888*	200 unid.

Indicações

* Disponível mediante pedido

New

Marcante, versátil, flexível.
O sistema de gavetas da InnoTech Atira convence à primeira vista. Contornos angulares, diferentes variantes de cor e elementos de fixação multifacetados revelam um grande potencial de design. Além disso, existem várias soluções para a organização interna. Tudo isto com base numa única plataforma: um sistema de gavetas não pode oferecer mais individualidade.

Uma para todos:
Graças ao conceito de plataforma única da Hettich, todas as soluções de design são baseadas numa única lateral. Isto também torna as actualizações fáceis.

Sem esforço sem puxadores:
A função Push to open Silent abre a gaveta à mais pequena pressão e assegura um suave amortecimento de fecho.

Interacção perfeita de todos os ângulos:
Todos os componentes são coordenados por cores. É possível criar múltiplas combinações com os perfis de design.

hettich.com/short/793f92

Saiba mais:
Pode obter inspiração e mais detalhes do produto no nosso site.

Sistema de gavetas de parede dupla InnoTech Atira

Resumo

- Vista geral da gama 488 – 489
- Desenho em vista explodida 490
- Sumário dos componentes 491

- Corrediças Quadro 539
- Sincronização / Multissincronização para Push to open 558 – 561
- Sistema de abertura Push to open Silent 570 – 571

Opções de frente / painel traseiro
- Frente em perfil de alumínio 572 – 573
- Painel traseiro em alumínio 579
- Painel traseiro em aço 579

Opções de design
- Ligação para frentes a partir de 10 mm 574
- Perfil decorativo 575
- Tampa de cobertura estilizada 576
- DesignSide / TopSide em material individual 577 – 578

Acessórios opcionais
- Estabilizador lateral 580
- Estabilizador da frente / Régua distanciadora 581
- Prateleira de aramado CargoPlus / Porta-pratos CargoPlus 582
- Parafusos 583 – 584

- Acessórios da gama organização interior 586 – 589

Produtos suplementares
- Sistema de abertura eletromecânica Easys – Sumário 670 – 671
- Verriegelungssystem – Sumário 1325
- Sistemas de separação de recicláveis – Sumário da gama 622 – 627
- Equipamentos de montagem – Sumário 1508

Hettich Technical Assistant
- Montagem / Afinação
- Serviço

Critérios de qualidade 686

hettich.com/short/9a18f1

Vista geral da gama

Gaveta, altura de 54 mm

492 - 494

Gaveta, altura de 70 mm

496 - 498

Gavetão com barras, altura 144 mm

500 - 504

Gavetão com DesignSide, altura 144 mm

506 - 509

Gavetão com barras, altura 176 mm

510 - 515

Gavetão com DesignSide, Altura 176 mm

516 - 519

Gavetão com barras, altura do painel traseiro individual

520 - 523

Gaveta / gavetão com recorte no fundo, altura 70 / 144 mm

524 - 531

Pé nivelador com encaixe para gaveta de rodapé

532 - 533

gavetão para bases de forno

534 - 535

Armário inferior estreito

536

Armário alto (coluna)

537

Armário despenseiro

538

Prateleira de aramado CargoPlus / Porta-pratos CargoPlus

582

Corrediças Quadro

539 - 569

Push to open Silent

570 - 571

Ligação para frentes a partir de 10 mm

574

Tampa de perfil decorativo / cobertura estilizada

575 - 576

DesignSide / TopSide em material individual

577 - 578

Estabilizador frontal / lateral

580 - 581

Frente com perfil de alumínio

572 - 573

Painéis traseiros

579

Organização interna
Vista geral da gama

586 - 589

Sistemas de separação de recicláveis
Sumário da gama

622 - 627

Desenho em vista explodida / Sumário dos componentes

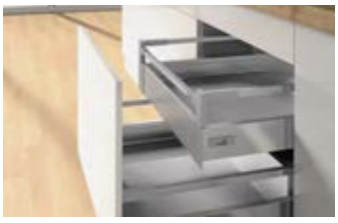

Desenho

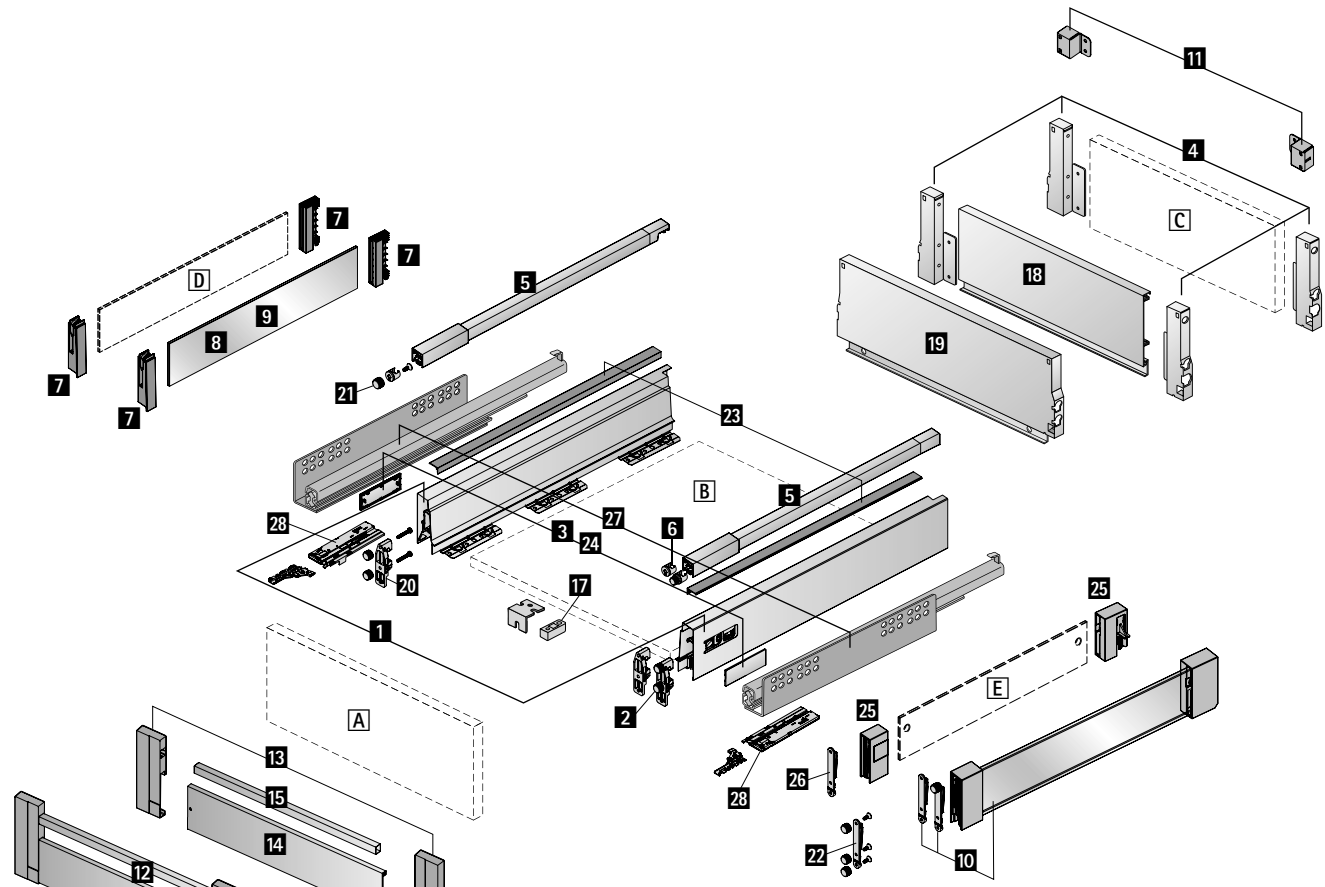

InnoTech Atira Systemkomponenten

Basiskomponenten

1 Zarge, links und rechts
2 Frontbefestigung für Zarge
3 Abdeckkappen
4 Rückwandverbinder
5 Längsreling
6 Frontbefestigung für Längsreling
7 TopSide Adapter
8 TopSide Glas
9 TopSide Metall
10 DesignSide Glas
11 Adapter für Längsreling

Frontoptionen

12 Front für Innenschubkasten / -auszug in Standardkorpusbreiten (Lieferung auf Anfrage)
13 Verbinder für Front
14 Aluminiumfront
15 Reling für Aluminiumfront
16 Mitnehmer für Front
17 Frontstabilisator

Rückwandoptionen

C Holzrückwand (Materialdicke 16 mm)
18 Aluminiumrückwand
19 Stahlrückwand Standardkorpusbreiten (Lieferung auf Anfrage)

Designoptionen

20 Anbindung für Fronten ab 10 mm, für Zarge
21 Anbindung für Fronten ab 10 mm, für Längsreling
22 Anbindung für Fronten ab 10 mm, für DesignSide
23 Designprofil
24 Designabdeckkappe
25 DesignSide Adapter für DesignSide aus individuellem Material
26 Frontbefestigung für DesignSide
D TopSide aus individuellem Material (Materialdicke 4 mm)
E DesignSide aus indivuellem Material (Materialdicke 6 mm)

Auszugsführungen

27 Auszugsführungen Quadro
28 Öffnungssystem Push to open Silent

Holzzuschnitte

A Front
B Boden
C Holzrückwand
D TopSide aus individuellem Material
E DesignSide aus individuellem Material

Sistema de gavetas de parede dupla InnoTech Atira

- **Gaveta, altura 54 mm**
- **Aço pintado electrostaticamente na cor prata / branco / antracite**

Dimensões de planeamento / instalação

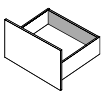

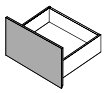

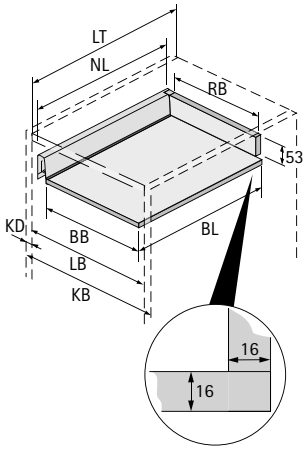

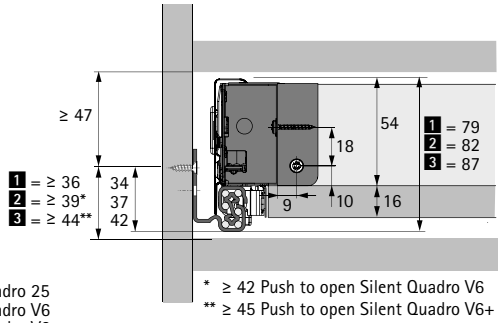

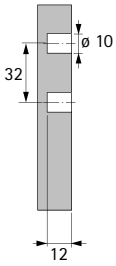

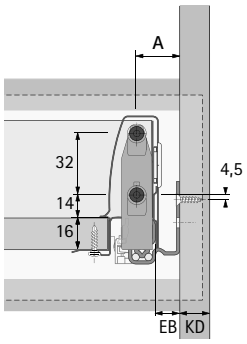

1 = Quadro 25
2 = Quadro V6
3 = Quadro V6+

* ≥ 42 Push to open Silent Quadro V6
** ≥ 45 Push to open Silent Quadro V6+

BB Largura do fundo	RB Largura do painel traseiro	LB Largura interna
BL Comprimento do fundo	NL Comprimento nominal	LT Profundidade interior
KB Largura do corpo do móvel	KD Espessura da lateral do móvel	EB Largura de montagem

KD	16	18	19
EB	12,5	10,5	9,5
A	23	21	20

Dimensão	mm
BL	NL +10
BB	LB - 2 x EB - 51,5
RB	LB - 2 x EB - 63

Posições de montagem da corrediça Quadro V6

Comprimento nominal mm	Distância entre furos b1 mm
260	160
300	160
350	160
420	224
470	256
520	256

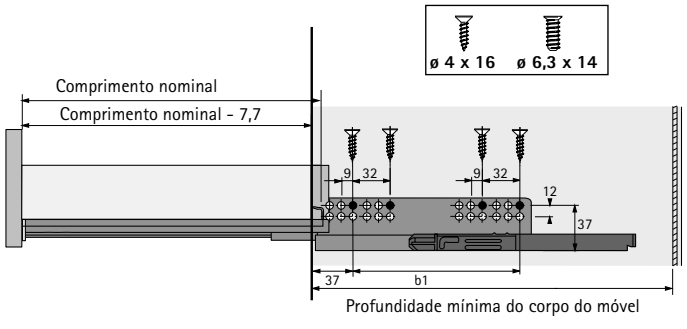

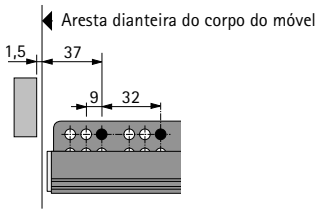

Nota:
Para mais informações consultar capitulo corrediças.

Sistema de gavetas de parede dupla InnoTech Atira

- **Gaveta, altura 54 mm**
- **Aço pintado electrostaticamente na cor prata / branco / antracite**

Gaveta, embalagem de conjunto

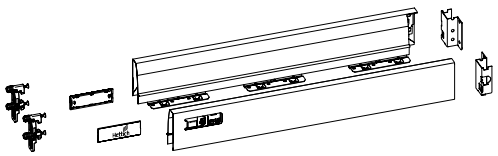

O conjunto inclui:
- 1 perfil de gaveta, esquerda e direita
- 2 fixações de frentes com bucha de expansão para perfil de gaveta
- 2 tampas de cobertura, plástico com logotipo da Hettich
- 1 união da traseira, esquerda e direita
- Material de fixação

Comprimento nominal em mm	Nº de encomenda / Cor			Emb.
	prata	branco	antracite	
470	**9 307 088**	**9 307 091**	**9 307 089**	1 conj.

1 Perfil de gaveta, embalagem de maior quantidade

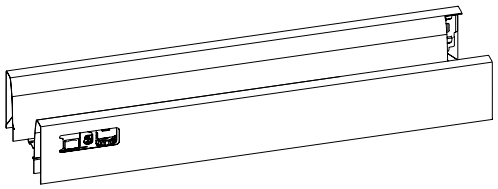

- Afinação da altura e lateral integrada
- Aço pintado por pintura electrostática

Comprimento nominal em mm	Código / Cor / Lado de fixação						Emb.
	prata		branco		antracite		
	esquerdo	direito	esquerdo	direito	esquerdo	direito	
470	**1 063 801**	**1 063 802**	**9 194 432**	**9 194 433**	**9 194 434**	**9 194 435**	18 unid.

4 União da traseira

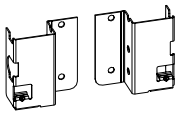

- Aço pintado por pintura eletrostática

Altura nominal mm	Código / Cor / Lado de fixação						Emb.
	prata		branco		antracite		
	esquerdo	direito	esquerdo	direito	esquerdo	direito	
54	**9 003 473**	**9 003 474**	**9 194 623**	**9 194 624**	**9 194 625**	**9 194 626**	40 unid.

2 Fixação da frente para perfil de gaveta

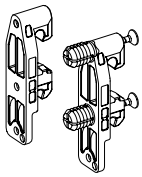

- Plástico branco

Opção de montagem	Código	Emb.
com parafuso	**1 065 191**	400 unid.
com buchas de expansão	**1 061 450**	400 unid.

Indicações

- Opções do painel traseiro 579
- Opções de frente interior 572 - 573
- Opções de design 574 - 578
- Outros acessórios 580 - 584
- Corrediças Quadro 539
- Sistema de abertura Push to open Silent 570 - 571
- Critérios de qualidade 686

hettich.com/short/6077da

- **Gaveta, altura 54 mm**
- **Aço pintado electrostaticamente na cor prata / branco / antracite**

3 Tampas

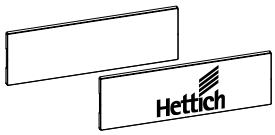

- Possibilidade de fornecimento de tampas de cobertura com inscrição personalizada mediante pedido
- Plástico

Cor do sistema	Acabamento	**Código**	Emb.
prata	cinzento com o logotipo Hettich	**9 194 646**	300 unid.
prata	cinza	**9 194 643**	300 unid.
branco	Branco com o logotipo Hettich	**9 194 647**	300 unid.
branco	branco	**9 194 644**	300 unid.
antracite	cinzento-escuro com logotipo Hettich	**9 194 648**	300 unid.
antracite	cinzento-escuro	**9 194 645**	300 unid.

Indicações

- Opções do painel traseiro 579
- Opções de frente interior 572 - 573
- Opções de design 574 - 578
- Outros acessórios 580 - 584
- Corrediças Quadro 539
- Sistema de abertura Push to open Silent 570 - 571
- Critérios de qualidade 686

hettich.com/short/6077da

Sistema de gavetas de parede dupla InnoTech Atira

- **Gaveta, altura 70 mm**
- **Aço pintado electrostaticamente na cor prata / branco / antracite**

Dimensões de planeamento / instalação

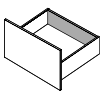
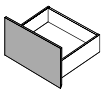

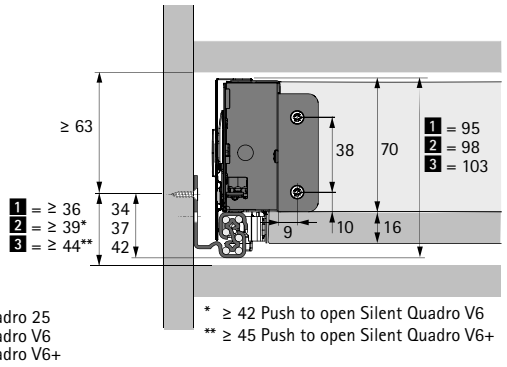

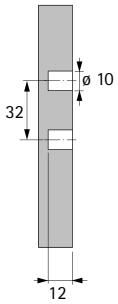

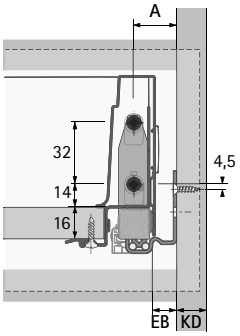

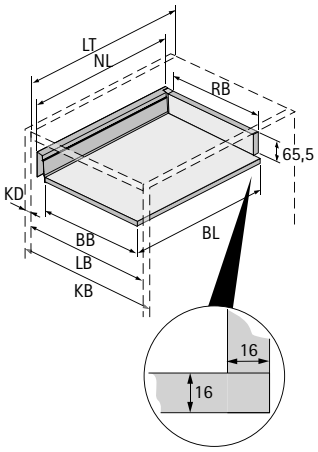

1 = Quadro 25
2 = Quadro V6
3 = Quadro V6+

* ≥ 42 Push to open Silent Quadro V6
** ≥ 45 Push to open Silent Quadro V6+

BB Largura do fundo	RB Largura do painel traseiro	LB Largura interna
BL Comprimento do fundo	NL Comprimento nominal	LT Profundidade interior
KB Largura do corpo do móvel	KD Espessura da lateral do móvel	EB Largura de montagem

KD	16	18	19
EB	12,5	10,5	9,5
A	23	21	20

Dimensão	mm
BL	NL +10
BB	LB - 2 x EB - 51,5
RB	LB - 2 x EB - 63

Posições de montagem da corrediça Quadro V6

Comprimento nominal mm	Distância entre furos b1 mm
260	160
300	160
350	160
420	224
470	256
520	256

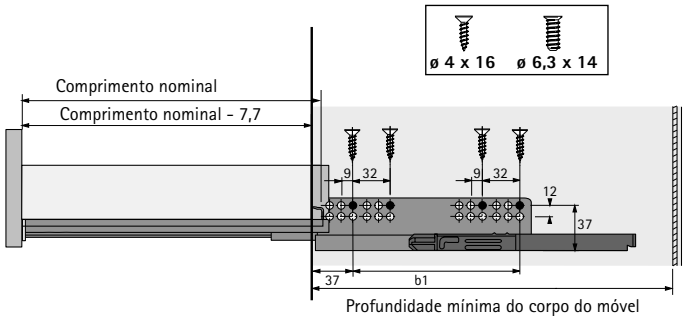

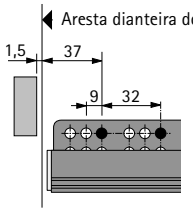

Nota:
Para mais informações consultar capitulo corrediças.

- **Gaveta, altura 70 mm**
- **Aço pintado electrostaticamente na cor prata / branco / antracite**

Gaveta, embalagem de conjunto

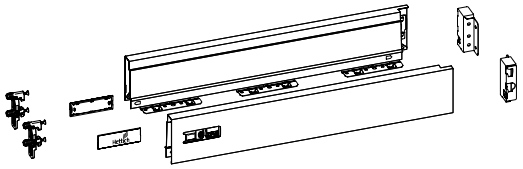

O conjunto inclui:
- 1 perfil de gaveta, esquerda e direita
- 2 fixações de frentes com bucha de expansão para perfil de gaveta
- 2 tampas de cobertura, plástico com logotipo da Hettich
- 1 união da traseira, esquerda e direita
- Material de fixação

Comprimento nominal em mm	Nº de encomenda / Cor			Emb.
	prata	branco	antracite	
260	**9 307 101**	**9 307 133**	**9 307 119**	1 conj.
300	**9 307 105**	**9 307 135**	**9 307 122**	1 conj.
350	**9 307 108**	**9 307 137**	**9 307 123**	1 conj.
420	**9 307 110**	**9 307 139**	**9 307 125**	1 conj.
470	**9 307 113**	**9 307 140**	**9 307 127**	1 conj.
520	**9 307 115**	**9 307 142**	**9 307 129**	1 conj.
620	**9 307 117**	**9 307 144**	**9 307 131**	1 conj.

1 Perfil de gaveta, embalagem de maior quantidade

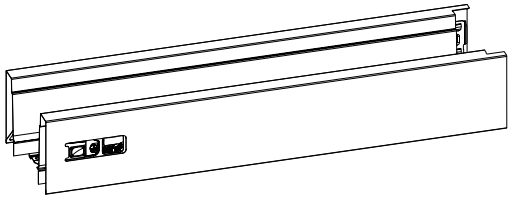

- Afinação da altura e lateral integrada
- Aço pintado por pintura electrostática

Comprimento nominal em mm	Código / Cor / Lado de fixação						Emb.
	prata		branco		antracite		
	esquerdo	direito	esquerdo	direito	esquerdo	direito	
260	**9 194 390**	**9 194 391**	**9 194 404**	**9 194 405**	**9 194 418**	**9 194 419**	18 unid.
300	**9 194 392**	**9 194 393**	**9 194 406**	**9 194 407**	**9 194 420**	**9 194 421**	18 unid.
350	**9 194 394**	**9 194 395**	**9 194 408**	**9 194 409**	**9 194 422**	**9 194 423**	18 unid.
420	**9 194 396**	**9 194 397**	**9 194 410**	**9 194 411**	**9 194 424**	**9 194 425**	18 unid.
470	**9 194 398**	**9 194 399**	**9 194 412**	**9 194 413**	**9 194 426**	**9 194 427**	18 unid.
520	**9 194 400**	**9 194 401**	**9 194 414**	**9 194 415**	**9 194 428**	**9 194 429**	18 unid.
620	**9 194 402**	**9 194 403**	**9 194 416**	**9 194 417**	**9 194 430**	**9 194 431**	18 unid.

Indicações

- Opções do painel traseiro 579
- Opções de frente interior 572 - 573
- Opções de design 574 - 578
- Outros acessórios 580 - 584
- Corrediças Quadro 539
- Sistema de abertura Push to open Silent 570 - 571
- Critérios de qualidade 686

hettich.com/short/13aee4

4 União da traseira

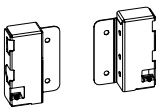

- Aço pintado por pintura eletrostática

Altura nominal mm	Código / Cor / Lado de fixação						Emb.
	prata		branco		antracite		
	esquerdo	direito	esquerdo	direito	esquerdo	direito	
70	**1 062 501**	**1 062 502**	**9 194 627**	**9 194 628**	**9 194 629**	**9 194 630**	40 unid.

2 Fixação da frente para perfil de gaveta

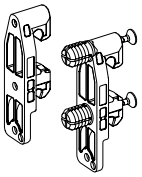

- Plástico branco

Opção de montagem	Código	Emb.
com parafuso	**1 065 191**	400 unid.
com buchas de expansão	**1 061 450**	400 unid.

3 Tampas

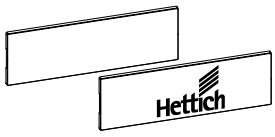

- Possibilidade de fornecimento de tampas de cobertura com inscrição personalizada mediante pedido
- Plástico

Cor do sistema	Acabamento	Código	Emb.
prata	cinzento com o logotipo da Hettich	**9 194 646**	300 unid.
prata	cinza	**9 194 643**	300 unid.
branco	branco com o logotipo da Hettich	**9 194 647**	300 unid.
branco	branco	**9 194 644**	300 unid.
antracite	cinzento-escuro com logotipo Hettich	**9 194 648**	300 unid.
antracite	cinzento-escuro	**9 194 645**	300 unid.

Indicações

- Opções do painel traseiro 579
- Opções de frente interior 572 - 573
- Opções de design 574 - 578
- Outros acessórios 580 - 584
- Corrediças Quadro 539
- Sistema de abertura Push to open Silent 570 - 571
- Critérios de qualidade 686

hettich.com/short/13aee4

Sistema de gavetas de parede dupla InnoTech Atira

- **Gavetão com barras, altura 144 mm**
- **Aço pintado electrostaticamente na cor prata / branco / antracite**

Dimensões de planeamento / instalação

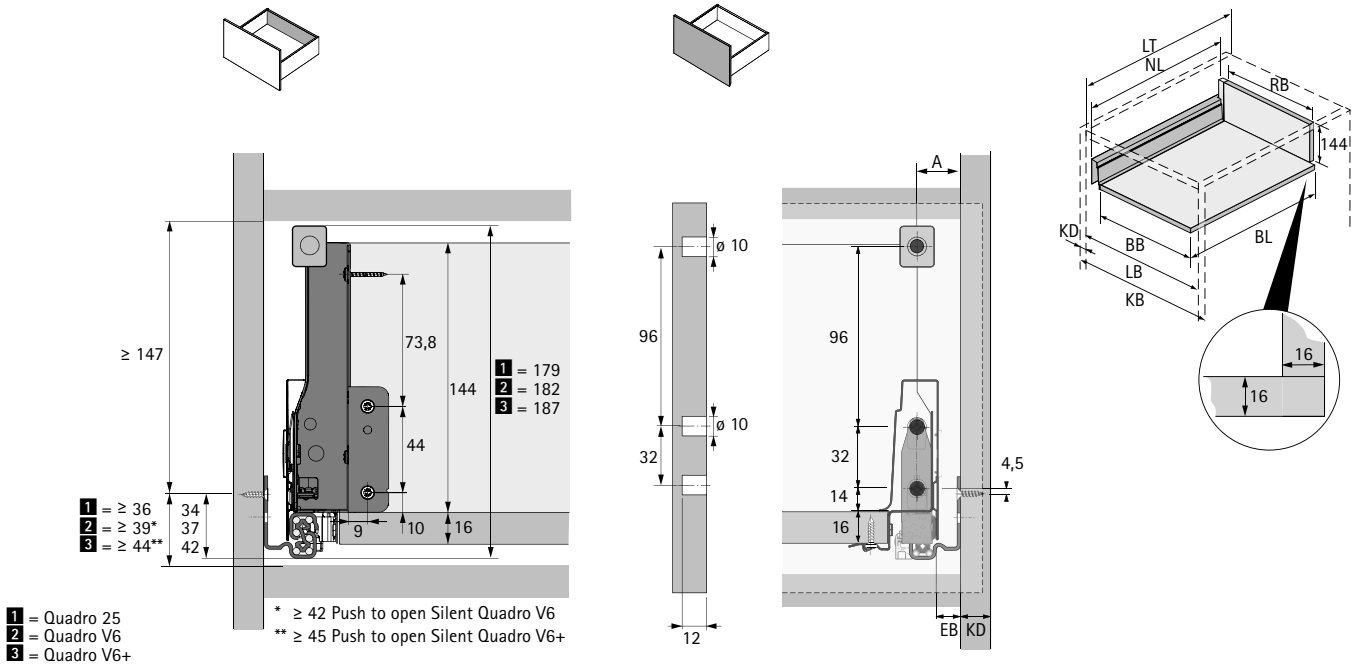

BB Largura do fundo	RB Largura do painel traseiro	LB Largura interna
BL Comprimento do fundo	NL Comprimento nominal	LT Profundidade interior
KB Largura do corpo do móvel	KD Espessura da lateral do móvel	EB Largura de montagem

KD	16	18	19
EB	12,5	10,5	9,5
A	23	21	20

Dimensão	mm
BL	NL +10
BB	LB - 2 x EB - 51,5
RB	LB - 2 x EB - 63

Posições de montagem da corrediça Quadro V6

Comprimento nominal mm	Distância entre furos b1 mm
260	160
300	160
350	160
420	224
470	256
520	256

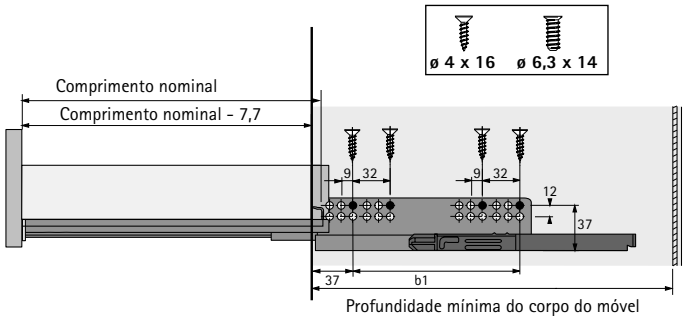

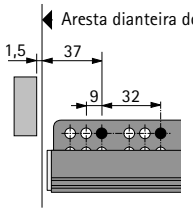

Nota:
Para mais informações consultar capitulo corrediças.

Sistema de gavetas de parede dupla InnoTech Atira

- **Gavetão com barras, altura 144 mm**
- **Aço pintado electrostaticamente na cor prata / branco / antracite**

Gavetão, embalagem de conjunto

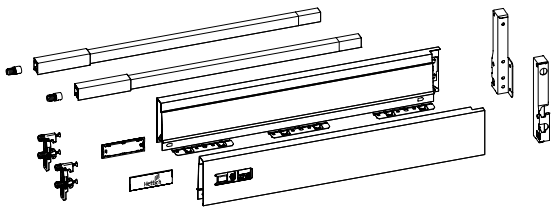

O conjunto inclui:
- 1 perfil de gaveta, esquerda e direita
- 2 fixações de frentes com bucha de expansão para perfil de gaveta
- 2 tampas de cobertura, plástico com logotipo da Hettich
- 1 barra longitudinal, esquerda e direita
- 2 fixações de frentes com bucha de expansão para barra longitudinal
- 1 união da traseira, esquerda e direita
- Material de fixação

Comprimento nominal em mm	Nº de encomenda / Cor			Emb.
	prata	branco	antracite	
260	**9 307 202**	**9 307 216**	**9 307 209**	1 conj.
300	**9 307 203**	**9 307 217**	**9 307 210**	1 conj.
350	**9 307 204**	**9 307 218**	**9 307 211**	1 conj.
420	**9 307 205**	**9 307 219**	**9 307 212**	1 conj.
470	**9 307 206**	**9 307 220**	**9 307 213**	1 conj.
520	**9 307 207**	**9 307 221**	**9 307 214**	1 conj.
620	**9 307 208**	**9 307 222**	**9 307 215**	1 conj.

1 Perfil de gaveta, embalagem de maior quantidade

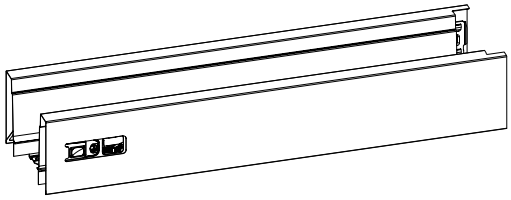

- Afinação da altura e lateral integrada
- Aço pintado por pintura electrostática

Comprimento nominal em mm	Código / Cor / Lado de fixação						Emb.
	prata		branco		antracite		
	esquerdo	direito	esquerdo	direito	esquerdo	direito	
260	**9 194 390**	**9 194 391**	**9 194 404**	**9 194 405**	**9 194 418**	**9 194 419**	18 unid.
300	**9 194 392**	**9 194 393**	**9 194 406**	**9 194 407**	**9 194 420**	**9 194 421**	18 unid.
350	**9 194 394**	**9 194 395**	**9 194 408**	**9 194 409**	**9 194 422**	**9 194 423**	18 unid.
420	**9 194 396**	**9 194 397**	**9 194 410**	**9 194 411**	**9 194 424**	**9 194 425**	18 unid.
470	**9 194 398**	**9 194 399**	**9 194 412**	**9 194 413**	**9 194 426**	**9 194 427**	18 unid.
520	**9 194 400**	**9 194 401**	**9 194 414**	**9 194 415**	**9 194 428**	**9 194 429**	18 unid.
620	**9 194 402**	**9 194 403**	**9 194 416**	**9 194 417**	**9 194 430**	**9 194 431**	18 unid.

Indicações

- Opções do painel traseiro 579
- Opções de frente interior 572 - 573
- Opções de design 574 - 578
- Outros acessórios 580 - 584
- Corrediças Quadro 539
- Sistema de abertura Push to open Silent 570 - 571
- Critérios de qualidade 686

hettich.com/short/335697

- **Gavetão com barras, altura 144 mm**
- **Aço pintado electrostaticamente na cor prata / branco / antracite**

4 União da traseira

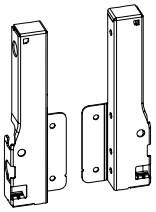

- Aço pintado por pintura eletrostática

Altura nominal mm	Código / Cor / Lado de fixação						Emb.
	prata		branco		antracite		
	esquerdo	direito	esquerdo	direito	esquerdo	direito	
144	**9 007 355**	**9 007 356**	**9 194 635**	**9 194 636**	**9 194 637**	**9 194 638**	40 unid.

2 Fixação da frente para perfil de gaveta

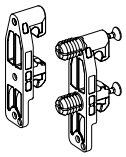

- Plástico branco

Opção de montagem	Código	Emb.
com parafuso	**1 065 191**	400 unid.
com buchas de expansão	**1 061 450**	400 unid.

6 Conector frontal para barra auxiliar longitudinal

- Plástico branco

Opção de montagem	Código	Emb.
com parafuso	**9 002 503**	400 unid.
com buchas de expansão	**1 061 965**	400 unid.

3 Tampas

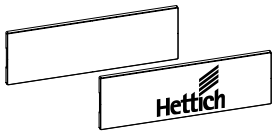

- Possibilidade de fornecimento de tampas de cobertura com inscrição personalizada mediante pedido
- Plástico

Cor do sistema	Acabamento	Código	Emb.
prata	cinzento com o logotipo da Hettich	**9 194 646**	300 unid.
prata	cinza	**9 194 643**	300 unid.
branco	branco com o logotipo da Hettich	**9 194 647**	300 unid.
branco	branco	**9 194 644**	300 unid.
antracite	cinzento-escuro com logotipo Hettich	**9 194 648**	300 unid.
antracite	cinzento-escuro	**9 194 645**	300 unid.

Indicações

- Opções do painel traseiro 579
- Opções de frente interior 572 - 573
- Opções de design 574 - 578
- Outros acessórios 580 - 584
- Corrediças Quadro 539
- Sistema de abertura Push to open Silent 570 - 571
- Critérios de qualidade 686

hettich.com/short/335697

- **Gavetão com barras, altura 144 mm**
- **Aço pintado electrostaticamente na cor prata / branco / antracite**

5 Barra longitudinal

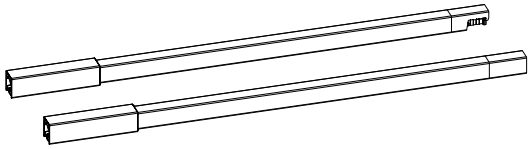

- Aço pintado por pintura electrostática

Comprimento nominal em mm	Código / Cor / Lado de fixação						Emb.
	prata		branco		antracite		
	esquerdo	direito	esquerdo	direito	esquerdo	direito	
260	**9 194 522**	**9 194 523**	**9 194 536**	**9 194 537**	**9 194 550**	**9 194 551**	80 unid.
300	**9 194 524**	**9 194 525**	**9 194 538**	**9 194 539**	**9 194 552**	**9 194 553**	80 unid.
350	**9 194 526**	**9 194 527**	**9 194 540**	**9 194 541**	**9 194 554**	**9 194 555**	80 unid.
420	**9 194 528**	**9 194 529**	**9 194 542**	**9 194 543**	**9 194 556**	**9 194 557**	80 unid.
470	**9 194 530**	**9 194 531**	**9 194 544**	**9 194 545**	**9 194 558**	**9 194 559**	80 unid.
520	**9 194 532**	**9 194 533**	**9 194 546**	**9 194 547**	**9 194 560**	**9 194 561**	80 unid.
620	**9 194 534**	**9 194 535**	**9 194 548**	**9 194 549**	**9 194 562**	**9 194 563**	80 unid.

7 Adaptadores TopSide

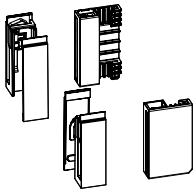

- Para utilização com TopSide de metal **9**, TopSide de vidro **8** ou TopSide em material individual
- Plástico

O conjunto inclui:
- 1 adaptador frontal, esquerdo e direito
- 1 adaptador traseiro, esquerdo e direito

Altura nominal mm	Código			Emb.
	cinza	branco	cinzento-escuro	
144	**9 194 657**	**9 194 658**	**9 194 659**	1 conj.

8 TopSide Vidro

- Adaptadores TopSide **7** devem ser encomendados em separado
- Vidro float transparente

O conjunto inclui:
- 2 TopSides

Comprimento nominal em mm	Código	Emb.
260	**9 194 663**	1 conj.
300	**9 194 664**	1 conj.
350	**9 194 665**	1 conj.
420	**9 194 666**	1 conj.
470	**9 194 667**	1 conj.
520	**9 194 668**	1 conj.
620	**9 194 669**	1 conj.

Indicações

- Opções do painel traseiro 579
- Opções de frente interior 572 - 573
- Opções de design 574 - 578
- Outros acessórios 580 - 584
- Corrediças Quadro 539
- Sistema de abertura Push to open Silent 570 - 571
- Critérios de qualidade 686

hettich.com/short/335697

- **Gavetão com barras, altura 144 mm**
- **Aço pintado electrostaticamente na cor prata / branco / antracite**

9 Top Side Metal

- Adaptadores TopSide 7 devem ser encomendados em separado

O conjunto inclui:
- 2 TopSides

Comprimento nominal em mm	Nº de encomenda / Cor			Emb.
	prata	branco	antracite	
260	**9 194 677**	**9 194 684**	**9 194 691**	1 conj.
300	**9 194 678**	**9 194 685**	**9 194 692**	1 conj.
350	**9 194 679**	**9 194 686**	**9 194 693**	1 conj.
420	**9 194 680**	**9 194 687**	**9 194 694**	1 conj.
470	**9 194 681**	**9 194 688**	**9 194 695**	1 conj.
520	**9 194 682**	**9 194 689**	**9 194 696**	1 conj.
620	**9 194 683**	**9 194 690**	**9 194 697**	1 conj.

Indicações

- Opções do painel traseiro 579
- Opções de frente interior 572 - 573
- Opções de design 574 - 578
- Outros acessórios 580 - 584
- Corrediças Quadro 539
- Sistema de abertura Push to open Silent 570 - 571
- Critérios de qualidade 686

hettich.com/short/335697

Sistema de gavetas de parede dupla InnoTech Atira

- **Gavetão com DesignSide, altura 144 mm**
- **Aço pintado electrostaticamente na cor prata / branco / antracite**

Dimensões de planeamento / instalação

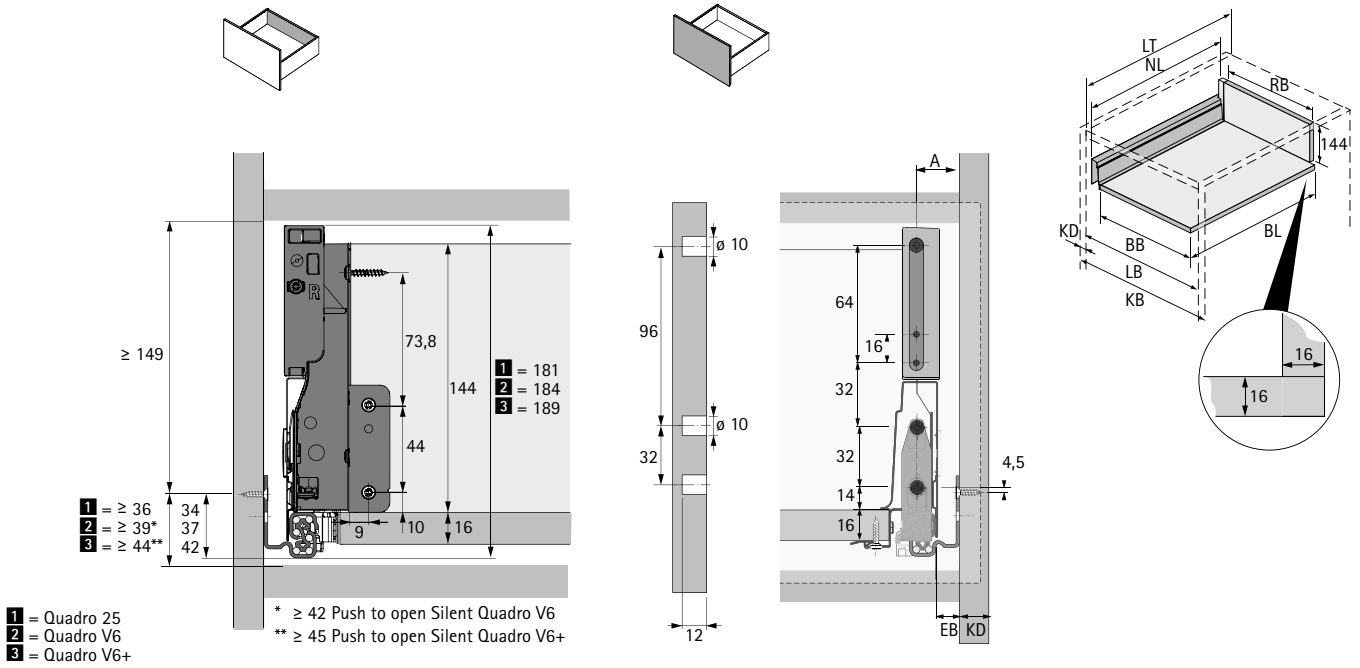

1 = Quadro 25
2 = Quadro V6
3 = Quadro V6+

* ≥ 42 Push to open Silent Quadro V6
** ≥ 45 Push to open Silent Quadro V6+

BB Largura do fundo	RB Largura do painel traseiro	LB Largura interna
BL Comprimento do fundo	NL Comprimento nominal	LT Profundidade interior
KB Largura do corpo do móvel	KD Espessura da lateral do móvel	EB Largura de montagem

KD	16	18	19
EB	12,5	10,5	9,5
A	23	21	20

Dimensão	mm
BL	NL +10
BB	LB - 2 x EB - 51,5
RB	LB - 2 x EB - 63

Posições de montagem da corrediça Quadro V6

Comprimento nominal mm	Distância entre furos b1 mm
260	160
300	160
350	160
420	224
470	256
520	256

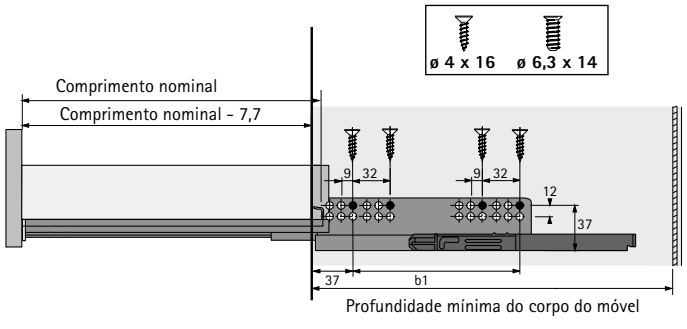

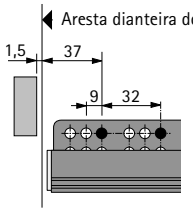

Nota:
Para mais informações consultar capitulo corrediças.

- **Gavetão com DesignSide, altura 144 mm**
- **Aço pintado electrostaticamente na cor prata / branco / antracite**

1 Altura das laterais 70 mm

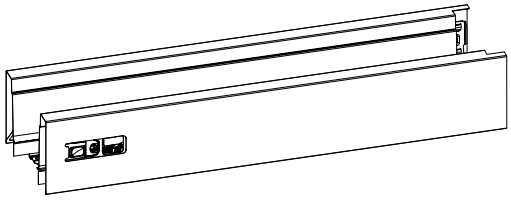

- Afinação da altura e lateral integrada
- Aço pintado por pintura electrostática

Comprimento nominal em mm	Código / Cor / Lado de fixação						Emb.
	prata		branco		antracite		
	esquerdo	direito	esquerdo	direito	esquerdo	direito	
260	**9 194 390**	**9 194 391**	**9 194 404**	**9 194 405**	**9 194 418**	**9 194 419**	18 unid.
300	**9 194 392**	**9 194 393**	**9 194 406**	**9 194 407**	**9 194 420**	**9 194 421**	18 unid.
350	**9 194 394**	**9 194 395**	**9 194 408**	**9 194 409**	**9 194 422**	**9 194 423**	18 unid.
420	**9 194 396**	**9 194 397**	**9 194 410**	**9 194 411**	**9 194 424**	**9 194 425**	18 unid.
470	**9 194 398**	**9 194 399**	**9 194 412**	**9 194 413**	**9 194 426**	**9 194 427**	18 unid.
520	**9 194 400**	**9 194 401**	**9 194 414**	**9 194 415**	**9 194 428**	**9 194 429**	18 unid.
620	**9 194 402**	**9 194 403**	**9 194 416**	**9 194 417**	**9 194 430**	**9 194 431**	18 unid.

4 União da traseira

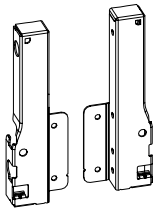

- Aço pintado por pintura eletrostática

Altura nominal mm	Código / Cor / Lado de fixação						Emb.
	prata		branco		antracite		
	esquerdo	direito	esquerdo	direito	esquerdo	direito	
144	**9 007 355**	**9 007 356**	**9 194 635**	**9 194 636**	**9 194 637**	**9 194 638**	40 unid.

2 Fixação da frente para perfil de gaveta

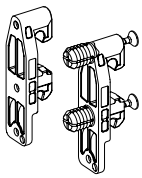

- Plástico branco

Opção de montagem	Código	Emb.
com parafuso	**1 065 191**	400 unid.
com buchas de expansão	**1 061 450**	400 unid.

Indicações

- Opções do painel traseiro 579
- Opções de frente interior 572 - 573
- Opções de design 574 - 578
- Outros acessórios 580 - 584
- Corrediças Quadro 539
- Sistema de abertura Push to open Silent 570 - 571
- Critérios de qualidade 686

hettich.com/short/a92ae2

3 Tampas

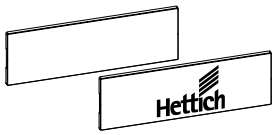

- Possibilidade de fornecimento de tampas de cobertura com inscrição personalizada mediante pedido
- Plástico

Cor do sistema	Acabamento	Código	Emb.
prata	cinzento com o logotipo da Hettich	**9 194 646**	300 unid.
prata	cinza	**9 194 643**	300 unid.
branco	branco com o logotipo da Hettich	**9 194 647**	300 unid.
branco	branco	**9 194 644**	300 unid.
antracite	cinzento-escuro com logotipo Hettich	**9 194 648**	300 unid.
antracite	cinzento-escuro	**9 194 645**	300 unid.

11 Vidro DesignSide

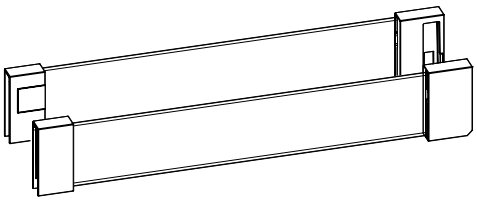

- Vidro flutuante transparente com adaptadores pré-montados, plástico branco
- Espessura do material 6 mm

O conjunto inclui:
- 1 DesignSide com adaptadores pré-montados, esquerda e direita
- 2 fixações de frentes com bucha de expansão
- 2 fixações de frentes para parafusar

Comprimento nominal em mm	Nº de encomenda / Cor			Emb.
	branco	cinzento-escuro	cinza	
260	**9 194 804**	**9 194 811**	**9 194 797**	1 conj.
300	**9 194 805**	**9 194 812**	**9 194 798**	1 conj.
350	**9 194 806**	**9 194 813**	**9 194 799**	1 conj.
420	**9 194 807**	**9 194 814**	**9 194 800**	1 conj.
470	**9 194 808**	**9 194 815**	**9 194 801**	1 conj.
520	**9 194 809**	**9 194 816**	**9 194 802**	1 conj.
620	**9 194 810**	**9 194 817**	**9 194 803**	1 conj.

Indicações

- Opções do painel traseiro 579
- Opções de frente interior 572 - 573
- Opções de design 574 - 578
- Outros acessórios 580 - 584
- Corrediças Quadro 539
- Sistema de abertura Push to open Silent 570 - 571
- Critérios de qualidade 686

hettich.com/short/a92ae2

Sistema de gavetas de parede dupla InnoTech Atira

- **Gavetão com barras, altura 176 mm**
- **Aço pintado electrostaticamente na cor prata / branco / antracite**

Dimensões de planeamento / instalação

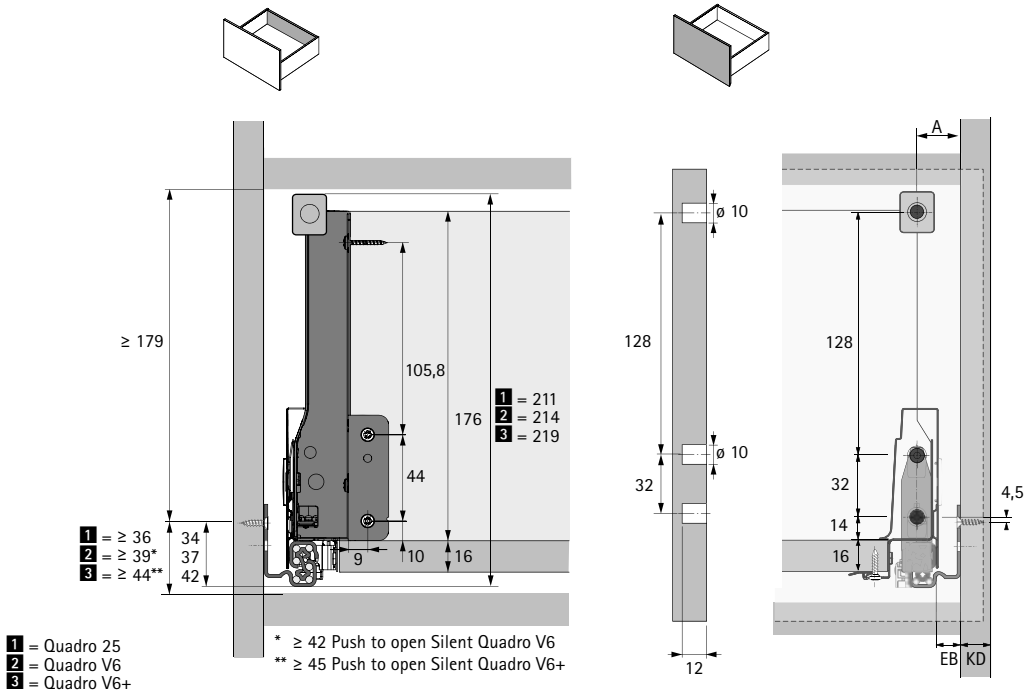

BB Largura do fundo	RB Largura do painel traseiro	LB Largura interna
BL Comprimento do fundo	NL Comprimento nominal	LT Profundidade interior
KB Largura do corpo do móvel	KD Espessura da lateral do móvel	EB Largura de montagem

KD	16	18	19
EB	12,5	10,5	9,5
A	23	21	20

Dimensão	mm
BL	NL +10
BB	LB - 2 x EB - 51,5
RB	LB - 2 x EB - 63

Posições de montagem da corrediça Quadro V6

Comprimento nominal mm	Distância entre furos b1 mm
260	160
300	160
350	160
420	224
470	256
520	256

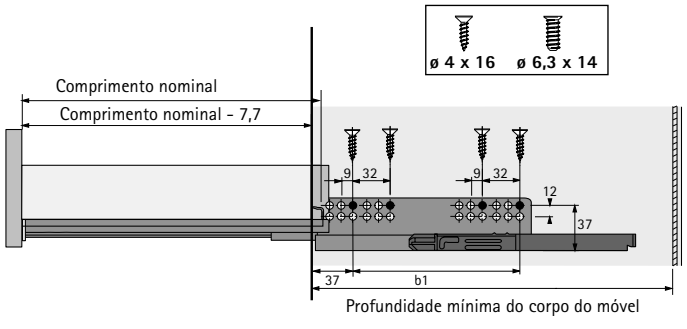

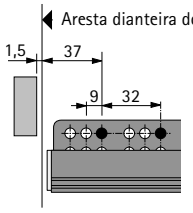

Nota:
Para mais informações consultar capitulo corrediças.

- **Gavetão com barras, altura 176 mm**
- **Aço pintado electrostaticamente na cor prata / branco / antracite**

Gavetão, embalagem de conjunto

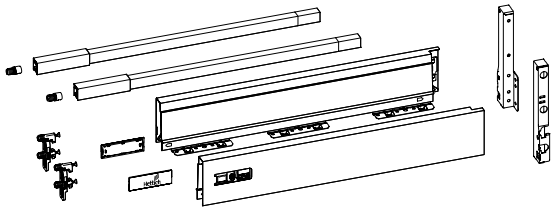

O conjunto inclui:
- 1 perfil de gaveta, esquerda e direita
- 2 fixações de frentes com bucha de expansão para perfil de gaveta
- 2 tampas de cobertura, plástico com logotipo da Hettich
- 1 barra longitudinal, esquerda e direita
- 2 fixações de frentes com bucha de expansão para barra longitudinal
- 1 união da traseira, esquerda e direita
- Material de fixação

Comprimento nominal em mm	Nº de encomenda / Cor			Emb.
	prata	branco	antracite	
260	**9 307 223**	**9 307 237**	**9 307 230**	1 conj.
300	**9 307 224**	**9 307 238**	**9 307 231**	1 conj.
350	**9 307 225**	**9 307 239**	**9 307 232**	1 conj.
420	**9 307 226**	**9 307 240**	**9 307 233**	1 conj.
470	**9 307 227**	**9 307 241**	**9 307 234**	1 conj.
520	**9 307 228**	**9 307 242**	**9 307 235**	1 conj.
620	**9 307 229**	**9 307 243**	**9 307 236**	1 conj.

1 Perfil de gaveta, embalagem de maior quantidade

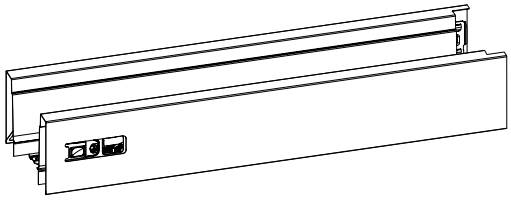

- Afinação da altura e lateral integrada
- Aço pintado por pintura electrostática

Comprimento nominal em mm	Código / Cor / Lado de fixação						Emb.
	prata		branco		antracite		
	esquerdo	direito	esquerdo	direito	esquerdo	direito	
260	**9 194 390**	**9 194 391**	**9 194 404**	**9 194 405**	**9 194 418**	**9 194 419**	18 unid.
300	**9 194 392**	**9 194 393**	**9 194 406**	**9 194 407**	**9 194 420**	**9 194 421**	18 unid.
350	**9 194 394**	**9 194 395**	**9 194 408**	**9 194 409**	**9 194 422**	**9 194 423**	18 unid.
420	**9 194 396**	**9 194 397**	**9 194 410**	**9 194 411**	**9 194 424**	**9 194 425**	18 unid.
470	**9 194 398**	**9 194 399**	**9 194 412**	**9 194 413**	**9 194 426**	**9 194 427**	18 unid.
520	**9 194 400**	**9 194 401**	**9 194 414**	**9 194 415**	**9 194 428**	**9 194 429**	18 unid.
620	**9 194 402**	**9 194 403**	**9 194 416**	**9 194 417**	**9 194 430**	**9 194 431**	18 unid.

Indicações

- Opções do painel traseiro 579
- Opções de frente interior 572 - 573
- Opções de design 574 - 578
- Outros acessórios 580 - 584
- Corrediças Quadro 539
- Sistema de abertura Push to open Silent 570 - 571
- Critérios de qualidade 686

hettich.com/short/9a9ed1

- **Gavetão com barras, altura 176 mm**
- **Aço pintado electrostaticamente na cor prata / branco / antracite**

4 União da traseira

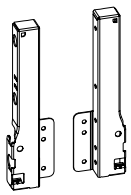

- Aço pintado por pintura eletrostática

Altura nominal mm	Código / Cor / Lado de fixação						Emb.
	prata		branco		antracite		
	esquerdo	direito	esquerdo	direito	esquerdo	direito	
176	**9 027 831**	**9 027 832**	**9 194 639**	**9 194 640**	**9 194 641**	**9 194 642**	40 unid.

2 Fixação da frente para perfil de gaveta

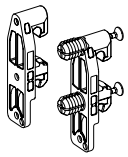

- Plástico branco

Opção de montagem	Código	Emb.
com parafuso	**1 065 191**	400 unid.
com buchas de expansão	**1 061 450**	400 unid.

6 Conector frontal para barra auxiliar longitudinal

- Plástico branco

Opção de montagem	Código	Emb.
com parafuso	**9 002 503**	400 unid.
com buchas de expansão	**1 061 965**	400 unid.

3 Tampas

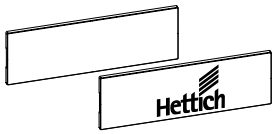

- Possibilidade de fornecimento de tampas de cobertura com inscrição personalizada mediante pedido
- Plástico

Cor do sistema	Acabamento	Código	Emb.
prata	cinzento com o logotipo da Hettich	**9 194 646**	300 unid.
prata	cinza	**9 194 643**	300 unid.
branco	branco com o logotipo da Hettich	**9 194 647**	300 unid.
branco	branco	**9 194 644**	300 unid.
antracite	cinzento-escuro com logotipo Hettich	**9 194 648**	300 unid.
antracite	cinzento-escuro	**9 194 645**	300 unid.

Indicações

- Opções do painel traseiro 579
- Opções de frente interior 572 - 573
- Opções de design 574 - 578
- Outros acessórios 580 - 584
- Corrediças Quadro 539
- Sistema de abertura Push to open Silent 570 - 571
- Critérios de qualidade 686

hettich.com/short/9a9ed1

- **Gavetão com barras, altura 176 mm**
- **Aço pintado electrostaticamente na cor prata / branco / antracite**

5 Barra longitudinal

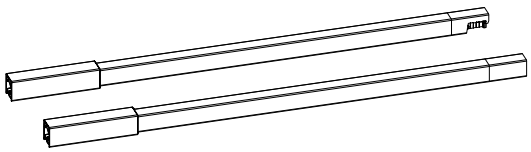

- Aço pintado por pintura electrostática

Comprimento nominal em mm	Código / Cor / Lado de fixação						Emb.
	prata		branco		antracite		
	esquerdo	direito	esquerdo	direito	esquerdo	direito	
260	**9 194 522**	**9 194 523**	**9 194 536**	**9 194 537**	**9 194 550**	**9 194 551**	80 unid.
300	**9 194 524**	**9 194 525**	**9 194 538**	**9 194 539**	**9 194 552**	**9 194 553**	80 unid.
350	**9 194 526**	**9 194 527**	**9 194 540**	**9 194 541**	**9 194 554**	**9 194 555**	80 unid.
420	**9 194 528**	**9 194 529**	**9 194 542**	**9 194 543**	**9 194 556**	**9 194 557**	80 unid.
470	**9 194 530**	**9 194 531**	**9 194 544**	**9 194 545**	**9 194 558**	**9 194 559**	80 unid.
520	**9 194 532**	**9 194 533**	**9 194 546**	**9 194 547**	**9 194 560**	**9 194 561**	80 unid.
620	**9 194 534**	**9 194 535**	**9 194 548**	**9 194 549**	**9 194 562**	**9 194 563**	80 unid.

7 Adaptadores TopSide

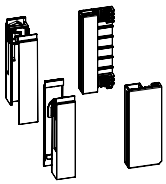

- Para utilização com TopSide de metal **9**, TopSide de vidro **8** ou TopSide em material individual
- Plástico

O conjunto inclui:
- 1 adaptador frontal, esquerdo e direito
- 1 adaptador traseiro, esquerdo e direito

Altura nominal mm	Código			Emb.
	cinzento-escuro	cinza	branco	
176	**9 194 662**	**9 194 660**	**9 194 661**	1 conj.

8 TopSide Vidro

- Adaptadores TopSide **7** devem ser encomendados em separado
- Vidro float transparente

O conjunto inclui:
- 2 TopSides

Comprimento nominal em mm	Código	Emb.
260	**9 194 670**	1 conj.
300	**9 194 671**	1 conj.
350	**9 194 672**	1 conj.
420	**9 194 673**	1 conj.
470	**9 194 674**	1 conj.
520	**9 194 675**	1 conj.
620	**9 194 676**	1 conj.

Indicações

- Opções do painel traseiro 579
- Opções de frente interior 572 - 573
- Opções de design 574 - 578
- Outros acessórios 580 - 584
- Corrediças Quadro 539
- Sistema de abertura Push to open Silent 570 - 571
- Critérios de qualidade 686

hettich.com/short/9a9ed1

- **Gavetão com barras, altura 176 mm**
- **Aço pintado electrostaticamente na cor prata / branco / antracite**

9 Top Side Metal

- Adaptadores TopSide 7 devem ser encomendados em separado

O conjunto inclui:
- 2 TopSides

Comprimento nominal em mm	Nº de encomenda / Cor			Emb.
	prata	branco	antracite	
260	**9 194 698**	**9 194 705**	**9 194 712**	1 conj.
300	**9 194 699**	**9 194 706**	**9 194 713**	1 conj.
350	**9 194 700**	**9 194 707**	**9 194 714**	1 conj.
420	**9 194 701**	**9 194 708**	**9 194 715**	1 conj.
470	**9 194 702**	**9 194 709**	**9 194 716**	1 conj.
520	**9 194 703**	**9 194 710**	**9 194 717**	1 conj.
620	**9 194 704**	**9 194 711**	**9 194 718**	1 conj.

Indicações

- Opções do painel traseiro 579
- Opções de frente interior 572 - 573
- Opções de design 574 - 578
- Outros acessórios 580 - 584
- Corrediças Quadro 539
- Sistema de abertura Push to open Silent 570 - 571
- Critérios de qualidade 686

hettich.com/short/9a9ed1

Sistema de gavetas de parede dupla InnoTech Atira

- **Gavetão com DesignSide, altura 176 mm**
- **Aço pintado electrostaticamente na cor prata / branco / antracite**

Dimensões de planeamento / instalação

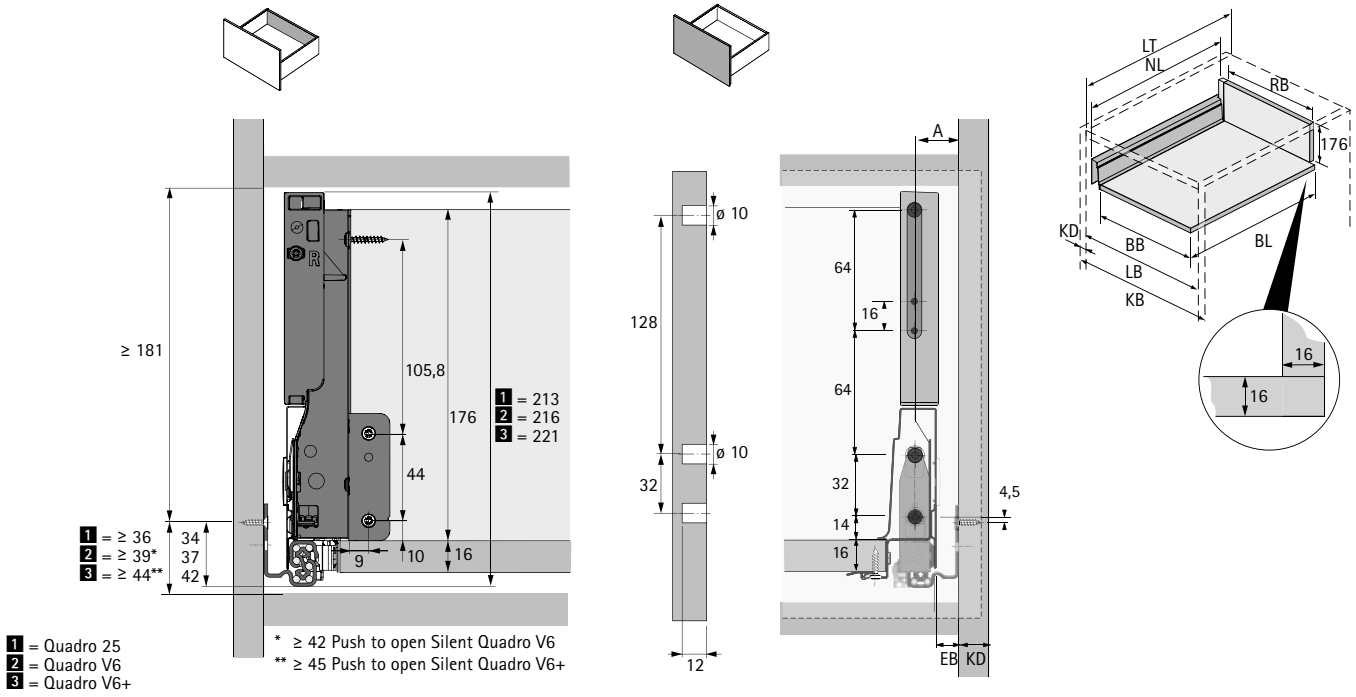

BB Largura do fundo	RB Largura do painel traseiro	LB Largura interna
BL Comprimento do fundo	NL Comprimento nominal	LT Profundidade interior
KB Largura do corpo do móvel	KD Espessura da lateral do móvel	EB Largura de montagem

KD	16	18	19
EB	12,5	10,5	9,5
A	23	21	20

Dimensão	mm
BL	NL +10
BB	LB - 2 x EB - 51,5
RB	LB - 2 x EB - 63

Posições de montagem da corrediça Quadro V6

Comprimento nominal mm	Distância entre furos b1 mm
260	160
300	160
350	160
420	224
470	256
520	256

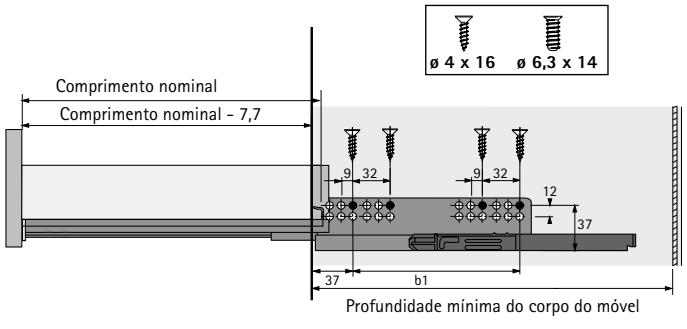

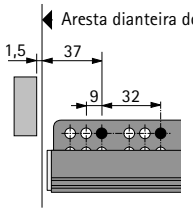

Nota:
Para mais informações consultar capitulo corrediças.

- **Gavetão com DesignSide, altura 176 mm**
- **Aço pintado electrostaticamente na cor prata / branco / antracite**

1 Altura das laterais 70 mm

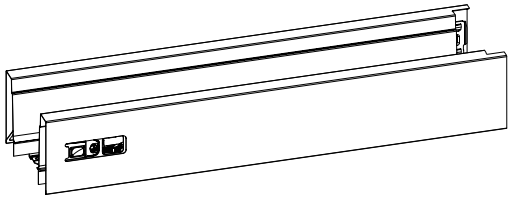

- Afinação da altura e lateral integrada
- Aço pintado por pintura electrostática

Comprimento nominal em mm	Código / Cor / Lado de fixação						Emb.
	prata		branco		antracite		
	esquerdo	direito	esquerdo	direito	esquerdo	direito	
260	**9 194 390**	**9 194 391**	**9 194 404**	**9 194 405**	**9 194 418**	**9 194 419**	18 unid.
300	**9 194 392**	**9 194 393**	**9 194 406**	**9 194 407**	**9 194 420**	**9 194 421**	18 unid.
350	**9 194 394**	**9 194 395**	**9 194 408**	**9 194 409**	**9 194 422**	**9 194 423**	18 unid.
420	**9 194 396**	**9 194 397**	**9 194 410**	**9 194 411**	**9 194 424**	**9 194 425**	18 unid.
470	**9 194 398**	**9 194 399**	**9 194 412**	**9 194 413**	**9 194 426**	**9 194 427**	18 unid.
520	**9 194 400**	**9 194 401**	**9 194 414**	**9 194 415**	**9 194 428**	**9 194 429**	18 unid.
620	**9 194 402**	**9 194 403**	**9 194 416**	**9 194 417**	**9 194 430**	**9 194 431**	18 unid.

4 União da traseira

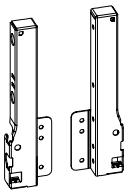

- Aço pintado por pintura eletrostática

Altura nominal mm	Código / Cor / Lado de fixação						Emb.
	prata		branco		antracite		
	esquerdo	direito	esquerdo	direito	esquerdo	direito	
176	**9 027 831**	**9 027 832**	**9 194 639**	**9 194 640**	**9 194 641**	**9 194 642**	40 unid.

2 Fixação da frente para perfil de gaveta

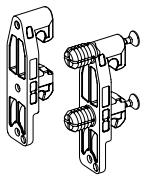

- Plástico branco

Opção de montagem	Código	Emb.
com parafuso	**1 065 191**	400 unid.
com buchas de expansão	**1 061 450**	400 unid.

Indicações

- Opções do painel traseiro 579
- Opções de frente interior 572 - 573
- Opções de design 574 - 578
- Outros acessórios 580 - 584
- Corrediças Quadro 539
- Sistema de abertura Push to open Silent 570 - 571
- Critérios de qualidade 686

hettich.com/short/de79db

3 Tampas

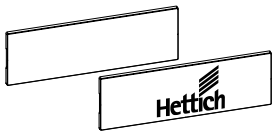

- Possibilidade de fornecimento de tampas de cobertura com inscrição personalizada mediante pedido
- Plástico

Cor do sistema	Acabamento	Código	Emb.
prata	cinzento com o logotipo da Hettich	**9 194 646**	300 unid.
prata	cinza	**9 194 643**	300 unid.
branco	branco com o logotipo da Hettich	**9 194 647**	300 unid.
branco	branco	**9 194 644**	300 unid.
antracite	cinzento-escuro com logotipo Hettich	**9 194 648**	300 unid.
antracite	cinzento-escuro	**9 194 645**	300 unid.

11 Vidro DesignSide

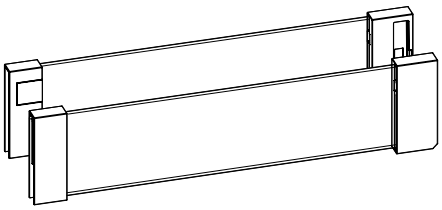

- Vidro flutuante transparente com adaptadores pré-montados, plástico branco
- Espessura do material 6 mm

O conjunto inclui:
- 1 DesignSide com adaptadores pré-montados, esquerda e direita
- 2 fixações de frentes com bucha de expansão
- 2 fixações de frentes para parafusar

Comprimento nominal em mm	Nº de encomenda / Cor			Emb.
	branco	cinzento-escuro	cinza	
260	**9 194 825**	**9 194 832**	**9 194 818**	1 conj.
300	**9 194 826**	**9 194 833**	**9 194 819**	1 conj.
350	**9 194 827**	**9 194 834**	**9 194 820**	1 conj.
420	**9 194 828**	**9 194 835**	**9 194 821**	1 conj.
470	**9 194 829**	**9 194 836**	**9 194 822**	1 conj.
520	**9 194 830**	**9 194 837**	**9 194 823**	1 conj.
620	**9 194 831**	**9 194 838**	**9 194 824**	1 conj.

Indicações

- Opções do painel traseiro 579
- Opções de frente interior 572 - 573
- Opções de design 574 - 578
- Outros acessórios 580 - 584
- Corrediças Quadro 539
- Sistema de abertura Push to open Silent 570 - 571
- Critérios de qualidade 686

hettich.com/short/de79db

Sistema de gavetas de parede dupla InnoTech Atira

- **Gavetão com barras para altura de painel traseiro individual**
- **Aço pintado electrostaticamente na cor prata / branco / antracite**

Dimensões de planeamento / instalação

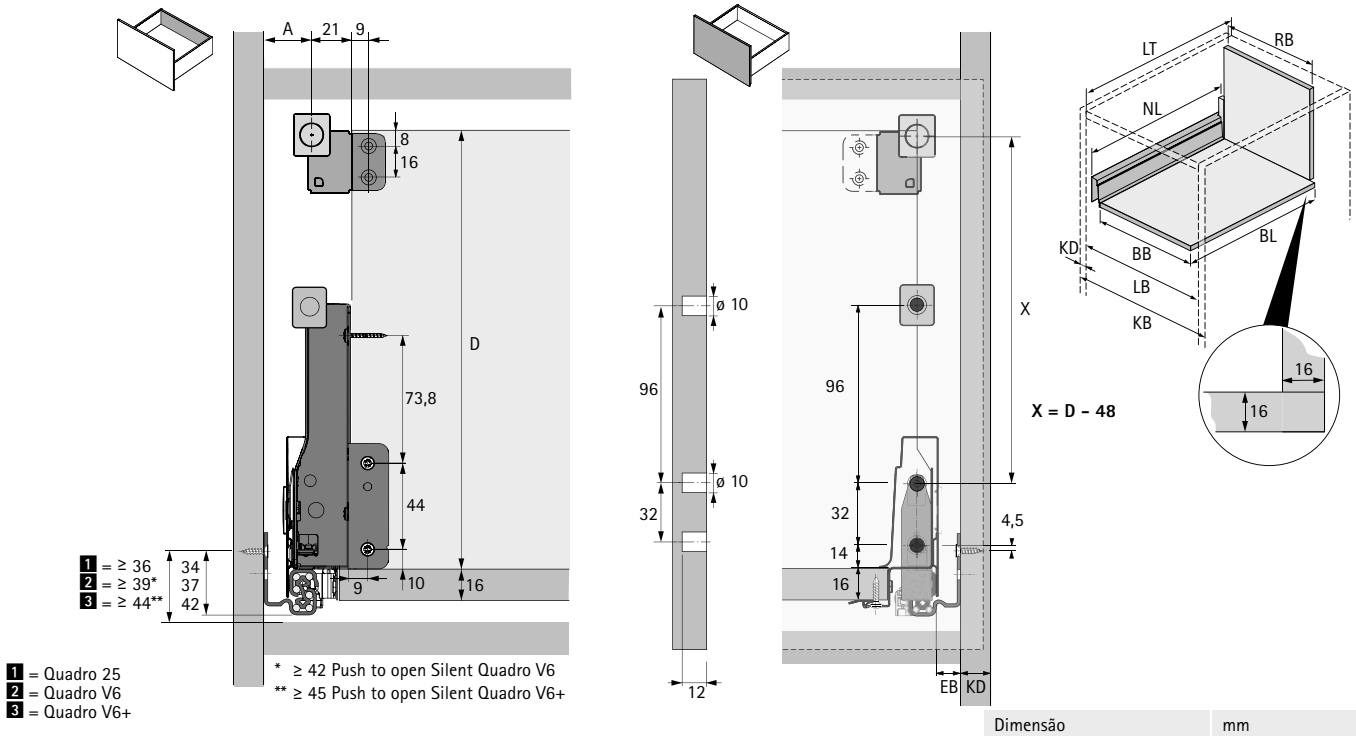

1 = Quadro 25
2 = Quadro V6
3 = Quadro V6+

* ≥ 42 Push to open Silent Quadro V6
** ≥ 45 Push to open Silent Quadro V6+

BB Largura do fundo	RB Largura do painel traseiro	LB Largura interna
BL Comprimento do fundo	NL Comprimento nominal	LT Profundidade interior
KB Largura do corpo do móvel	KD Espessura da lateral do móvel	EB Largura de montagem

KD	16	18	19
EB	12,5	10,5	9,5
A	23	21	20

Dimensão	mm
BL	NL +10
BB	LB - 2 x EB - 51,5
RB	LB - 2 x EB - 63

Posições de montagem da corrediça Quadro V6

Comprimento nominal mm	Distância entre furos b1 mm
260	160
300	160
350	160
420	224
470	256
520	256

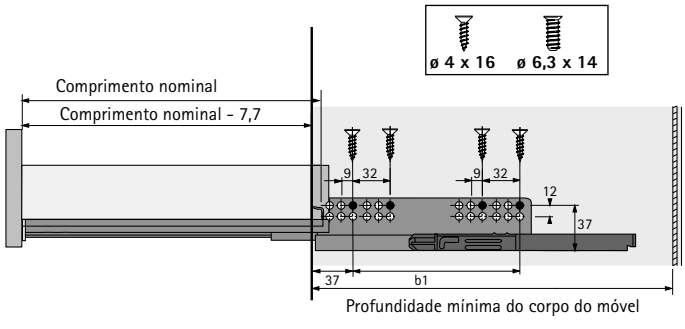

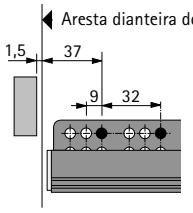

Nota:
Para mais informações consultar capitulo corrediças.

Sistema de gavetas de parede dupla InnoTech Atira

- **Gavetão com barras para altura de painel traseiro individual**
- **Aço pintado electrostaticamente na cor prata / branco / antracite**

1 Altura das laterais 70 mm

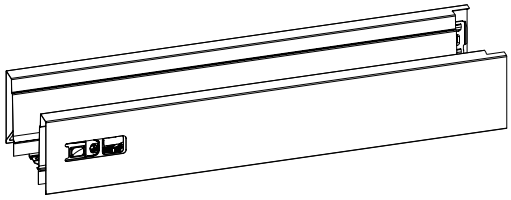

- Afinação da altura e lateral integrada
- Aço pintado por pintura electrostática

Comprimento nominal em mm	Código / Cor / Lado de fixação						Emb.
	prata		branco		antracite		
	esquerdo	direito	esquerdo	direito	esquerdo	direito	
260	**9 194 390**	**9 194 391**	**9 194 404**	**9 194 405**	**9 194 418**	**9 194 419**	18 unid.
300	**9 194 392**	**9 194 393**	**9 194 406**	**9 194 407**	**9 194 420**	**9 194 421**	18 unid.
350	**9 194 394**	**9 194 395**	**9 194 408**	**9 194 409**	**9 194 422**	**9 194 423**	18 unid.
420	**9 194 396**	**9 194 397**	**9 194 410**	**9 194 411**	**9 194 424**	**9 194 425**	18 unid.
470	**9 194 398**	**9 194 399**	**9 194 412**	**9 194 413**	**9 194 426**	**9 194 427**	18 unid.
520	**9 194 400**	**9 194 401**	**9 194 414**	**9 194 415**	**9 194 428**	**9 194 429**	18 unid.
620	**9 194 402**	**9 194 403**	**9 194 416**	**9 194 417**	**9 194 430**	**9 194 431**	18 unid.

4 União da traseira

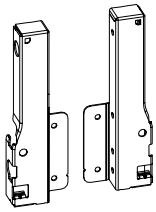

- Aço pintado por pintura eletrostática

Altura nominal mm	Código / Cor / Lado de fixação						Emb.
	prata		branco		antracite		
	esquerdo	direito	esquerdo	direito	esquerdo	direito	
144	**9 007 355**	**9 007 356**	**9 194 635**	**9 194 636**	**9 194 637**	**9 194 638**	40 unid.

2 Fixação da frente para perfil de gaveta

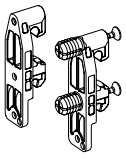

- Plástico branco

Opção de montagem	Código	Emb.
com parafuso	**1 065 191**	400 unid.
com buchas de expansão	**1 061 450**	400 unid.

6 Conector frontal para barra auxiliar longitudinal

- Plástico branco

Opção de montagem	Código	Emb.
com parafuso	**9 002 503**	400 unid.
com buchas de expansão	**1 061 965**	400 unid.

Indicações

- Opções do painel traseiro 579
- Opções de frente interior 572 - 573
- Opções de design 574 - 578
- Outros acessórios 580 - 584
- Corrediças Quadro 539
- Sistema de abertura Push to open Silent 570 - 571
- Critérios de qualidade 686

hettich.com/short/114005

- **Gavetão com barras para altura de painel traseiro individual**
- **Aço pintado electrostaticamente na cor prata / branco / antracite**

3 Tampas

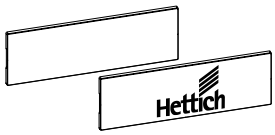

- Possibilidade de fornecimento de tampas de cobertura com inscrição personalizada mediante pedido
- Plástico

Cor do sistema	Acabamento	Código	Emb.
prata	cinzento com o logotipo da Hettich	**9 194 646**	300 unid.
prata	cinza	**9 194 643**	300 unid.
branco	branco com o logotipo da Hettich	**9 194 647**	300 unid.
branco	branco	**9 194 644**	300 unid.
antracite	cinzento-escuro com logotipo Hettich	**9 194 648**	300 unid.
antracite	cinzento-escuro	**9 194 645**	300 unid.

5 Barra longitudinal

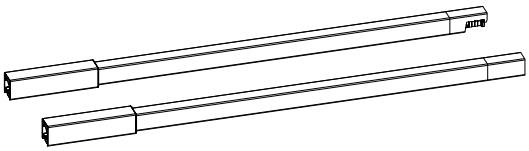

- Aço pintado por pintura electrostática

Comprimento nominal em mm	Código / Cor / Lado de fixação						Emb.
	prata		branco		antracite		
	esquerdo	direito	esquerdo	direito	esquerdo	direito	
260	**9 194 522**	**9 194 523**	**9 194 536**	**9 194 537**	**9 194 550**	**9 194 551**	80 unid.
300	**9 194 524**	**9 194 525**	**9 194 538**	**9 194 539**	**9 194 552**	**9 194 553**	80 unid.
350	**9 194 526**	**9 194 527**	**9 194 540**	**9 194 541**	**9 194 554**	**9 194 555**	80 unid.
420	**9 194 528**	**9 194 529**	**9 194 542**	**9 194 543**	**9 194 556**	**9 194 557**	80 unid.
470	**9 194 530**	**9 194 531**	**9 194 544**	**9 194 545**	**9 194 558**	**9 194 559**	80 unid.
520	**9 194 532**	**9 194 533**	**9 194 546**	**9 194 547**	**9 194 560**	**9 194 561**	80 unid.
620	**9 194 534**	**9 194 535**	**9 194 548**	**9 194 549**	**9 194 562**	**9 194 563**	80 unid.

11 Adaptadores para barra longitudinal

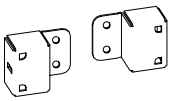

- Para a utilização de barras longitudinais livremente posicionáveis
- Aplicável à esquerda e à direita

Código			Emb.
prata	branco	antracite	
9 206 256	**9 206 257**	**9 206 258**	80 unid.

Indicações

- Opções do painel traseiro 579
- Opções de frente interior 572 - 573
- Opções de design 574 - 578
- Outros acessórios 580 - 584
- Corrediças Quadro 539
- Sistema de abertura Push to open Silent 570 - 571
- Critérios de qualidade 686

hettich.com/short/114005

Sistema de gavetas de parede dupla InnoTech Atira

- **Gaveta com recorte no fundo altura 70 mm**
- **Aço pintado electrostaticamente na cor prata / branco / antracite**

Dimensões de planeamento / instalação

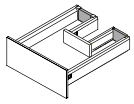

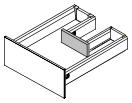

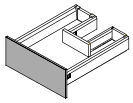

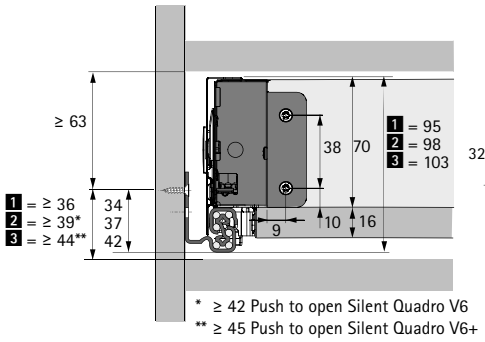

* ≥ 42 Push to open Silent Quadro V6
** ≥ 45 Push to open Silent Quadro V6+

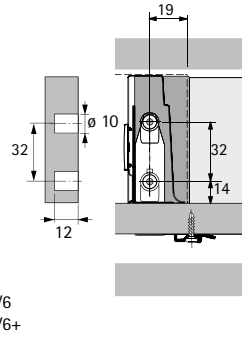

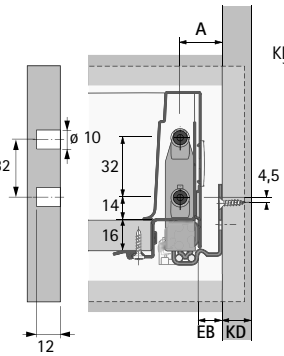

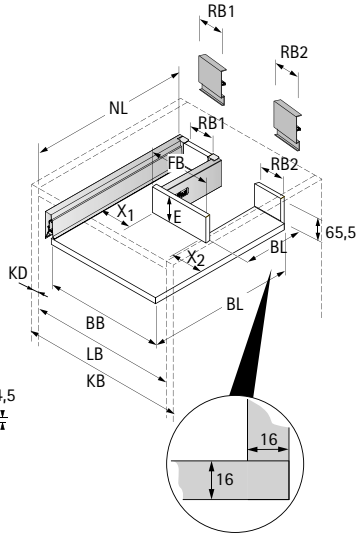

1 = Quadro 25
2 = Quadro V6
3 = Quadro V6+

BB Largura do fundo	RB Largura do painel traseiro	LB Largura interna
BL Comprimento do fundo	NL Comprimento nominal	FB Largura da frente
KB Largura do corpo do móvel	KD Espessura da lateral do móvel	EB Largura de montagem

KD	16	18	19
EB	12,5	10,5	9,5
A	23	21	20

Dimensão	mm
BL	NL +10
BB	LB - 2 x EB - 51,5
RB1	X1 - 11,5
RB2	X2 - 11,5
E	≥ 70
FB	BB - X1 - X2 + 7

Posições de montagem da corrediça Quadro V6

Comprimento nominal mm	Distância entre furos b1 mm
260	160
300	160
350	160
420	224
470	256
520	256

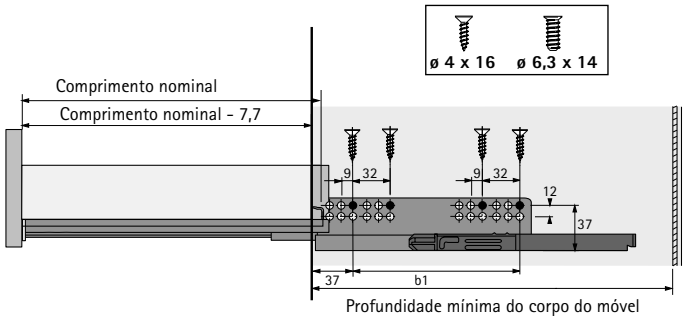

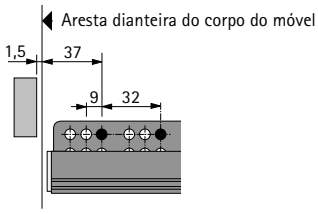

Nota:
Para mais informações consultar capitulo corrediças.

- **Gaveta com recorte no fundo altura 70 mm**
- **Aço pintado electrostaticamente na cor prata / branco / antracite**

1 Altura das laterais 70 mm

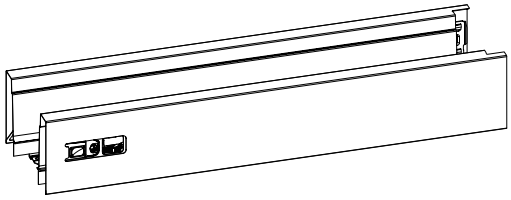

- Afinação da altura e lateral integrada
- Aço pintado por pintura electrostática

Comprimento nominal em mm	Código / Cor / Lado de fixação						Emb.
	prata		branco		antracite		
	esquerdo	direito	esquerdo	direito	esquerdo	direito	
260	**9 194 390**	**9 194 391**	**9 194 404**	**9 194 405**	**9 194 418**	**9 194 419**	18 unid.
300	**9 194 392**	**9 194 393**	**9 194 406**	**9 194 407**	**9 194 420**	**9 194 421**	18 unid.
350	**9 194 394**	**9 194 395**	**9 194 408**	**9 194 409**	**9 194 422**	**9 194 423**	18 unid.
420	**9 194 396**	**9 194 397**	**9 194 410**	**9 194 411**	**9 194 424**	**9 194 425**	18 unid.
470	**9 194 398**	**9 194 399**	**9 194 412**	**9 194 413**	**9 194 426**	**9 194 427**	18 unid.
520	**9 194 400**	**9 194 401**	**9 194 414**	**9 194 415**	**9 194 428**	**9 194 429**	18 unid.
620	**9 194 402**	**9 194 403**	**9 194 416**	**9 194 417**	**9 194 430**	**9 194 431**	18 unid.

4 União da traseira

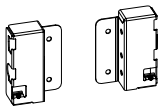

- Aço pintado por pintura eletrostática

Altura nominal mm	Código / Cor / Lado de fixação						Emb.
	prata		branco		antracite		
	esquerdo	direito	esquerdo	direito	esquerdo	direito	
70	**1 062 501**	**1 062 502**	**9 194 627**	**9 194 628**	**9 194 629**	**9 194 630**	40 unid.

2 Fixação da frente para perfil de gaveta

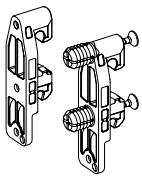

- Plástico branco

Opção de montagem	Código	Emb.
com parafuso	**1 065 191**	400 unid.
com buchas de expansão	**1 061 450**	400 unid.

Indicações

- Opções do painel traseiro 579
- Opções de frente interior 572 - 573
- Opções de design 574 - 578
- Outros acessórios 580 - 584
- Corrediças Quadro 539
- Sistema de abertura Push to open Silent 570 - 571
- Critérios de qualidade 686

hettich.com/short/10c85e

3 Tampas

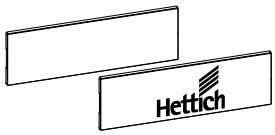

- Possibilidade de fornecimento de tampas de cobertura com inscrição personalizada mediante pedido
- Plástico

Cor do sistema	Acabamento	Código	Emb.
prata	cinzento com o logotipo da Hettich	**9 194 646**	300 unid.
prata	cinza	**9 194 643**	300 unid.
branco	branco com o logotipo da Hettich	**9 194 647**	300 unid.
branco	branco	**9 194 644**	300 unid.
antracite	cinzento-escuro com logotipo Hettich	**9 194 648**	300 unid.
antracite	cinzento-escuro	**9 194 645**	300 unid.

Indicações

- Opções do painel traseiro 579
- Opções de frente interior 572 - 573
- Opções de design 574 - 578
- Outros acessórios 580 - 584
- Corrediças Quadro 539
- Sistema de abertura Push to open Silent 570 - 571
- Critérios de qualidade 686

hettich.com/short/10c85e

Sistema de gavetas de parede dupla InnoTech Atira

- **Gavetão com recorte no fundo, altura 144 mm**
- **Aço pintado electrostaticamente na cor prata / branco / antracite**

Dimensões de planeamento / instalação

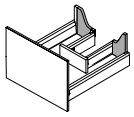

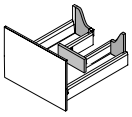

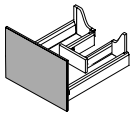

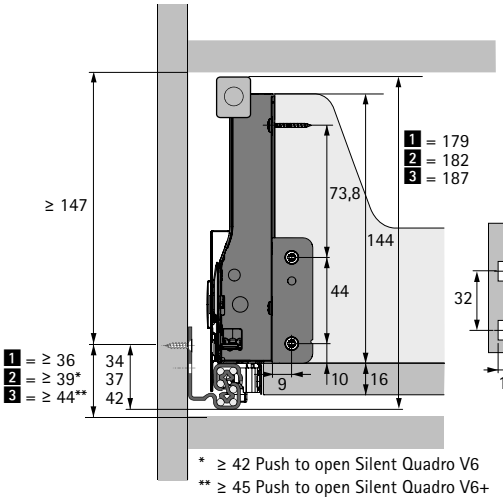

* ≥ 42 Push to open Silent Quadro V6
** ≥ 45 Push to open Silent Quadro V6+

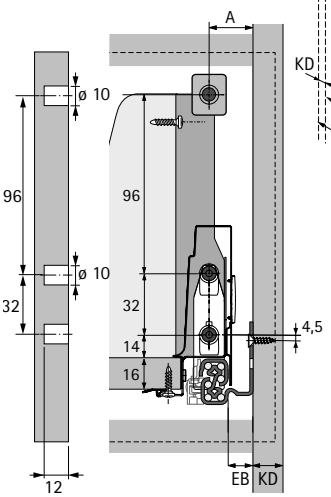

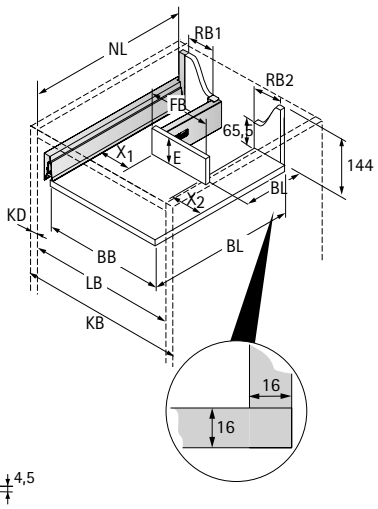

1 = Quadro 25
2 = Quadro V6
3 = Quadro V6+

BB Largura do fundo	RB Largura do painel traseiro	LB Largura interna
BL Comprimento do fundo	NL Comprimento nominal	FB Largura da frente
KB Largura do corpo do móvel	KD Espessura da lateral do móvel	EB Largura de montagem

KD	16	18	19
EB	12,5	10,5	9,5
A	23	21	20

Dimensão	mm
BL	NL +10
BB	LB - 2 x EB - 51,5
RB1	X1 - 11,5
RB2	X2 - 11,5
E	≥ 70
FB	BB - X1 - X2 + 7

Posições de montagem da corrediça Quadro V6

Comprimento nominal mm	Distância entre furos b1 mm
260	160
300	160
350	160
420	224
470	256
520	256

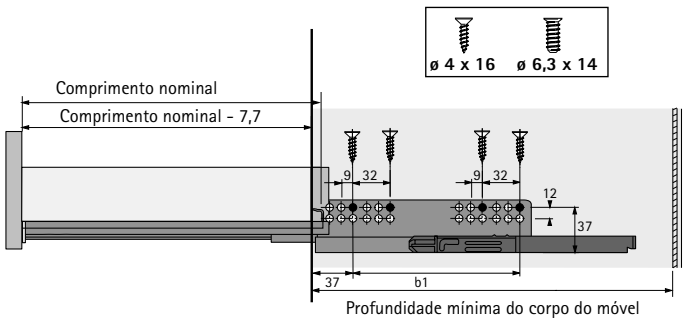

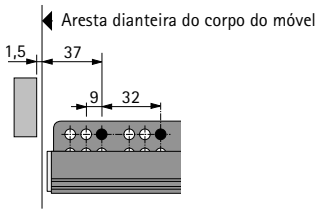

Nota:
Para mais informações consultar capitulo corrediças.

Sistema de gavetas de parede dupla InnoTech Atira

- **Gavetão com recorte no fundo, altura 144 mm**
- **Aço pintado electrostaticamente na cor prata / branco / antracite**

1 Altura das laterais 70 mm

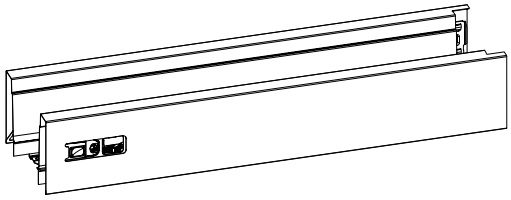

- Afinação da altura e lateral integrada
- Aço pintado por pintura electrostática

Comprimento nominal em mm	Código / Cor / Lado de fixação						Emb.
	prata		branco		antracite		
	esquerdo	direito	esquerdo	direito	esquerdo	direito	
260	**9 194 390**	**9 194 391**	**9 194 404**	**9 194 405**	**9 194 418**	**9 194 419**	18 unid.
300	**9 194 392**	**9 194 393**	**9 194 406**	**9 194 407**	**9 194 420**	**9 194 421**	18 unid.
350	**9 194 394**	**9 194 395**	**9 194 408**	**9 194 409**	**9 194 422**	**9 194 423**	18 unid.
420	**9 194 396**	**9 194 397**	**9 194 410**	**9 194 411**	**9 194 424**	**9 194 425**	18 unid.
470	**9 194 398**	**9 194 399**	**9 194 412**	**9 194 413**	**9 194 426**	**9 194 427**	18 unid.
520	**9 194 400**	**9 194 401**	**9 194 414**	**9 194 415**	**9 194 428**	**9 194 429**	18 unid.
620	**9 194 402**	**9 194 403**	**9 194 416**	**9 194 417**	**9 194 430**	**9 194 431**	18 unid.

4 União da traseira

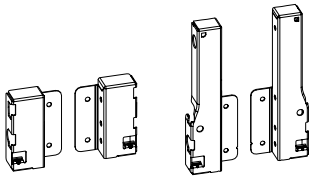

- Aço pintado por pintura eletrostática

Altura nominal mm	Código / Cor / Lado de fixação						Emb.
	prata		branco		antracite		
	esquerdo	direito	esquerdo	direito	esquerdo	direito	
70	**1 062 501**	**1 062 502**	**9 194 627**	**9 194 628**	**9 194 629**	**9 194 630**	40 unid.
144	**9 007 355**	**9 007 356**	**9 194 635**	**9 194 636**	**9 194 637**	**9 194 638**	40 unid.

2 Fixação da frente para perfil de gaveta

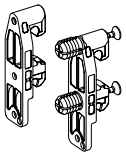

- Plástico branco

Opção de montagem	Código	Emb.
com parafuso	**1 065 191**	400 unid.
com buchas de expansão	**1 061 450**	400 unid.

6 Conector frontal para barra auxiliar longitudinal

- Plástico branco

Opção de montagem	Código	Emb.
com parafuso	**9 002 503**	400 unid.
com buchas de expansão	**1 061 965**	400 unid.

Indicações

- Opções do painel traseiro 579
- Opções de frente interior 572 - 573
- Opções de design 574 - 578
- Outros acessórios 580 - 584
- Corrediças Quadro 539
- Sistema de abertura Push to open Silent 570 - 571
- Critérios de qualidade 686

hettich.com/short/4f4168

- **Gavetão com recorte no fundo, altura 144 mm**
- **Aço pintado electrostaticamente na cor prata / branco / antracite**

3 Tampas

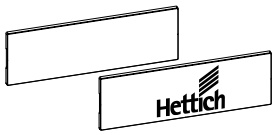

- Possibilidade de fornecimento de tampas de cobertura com inscrição personalizada mediante pedido
- Plástico

Cor do sistema	Acabamento	Código	Emb.
prata	cinzento com o logotipo da Hettich	**9 194 646**	300 unid.
prata	cinza	**9 194 643**	300 unid.
branco	branco com o logotipo da Hettich	**9 194 647**	300 unid.
branco	branco	**9 194 644**	300 unid.
antracite	cinzento-escuro com logotipo Hettich	**9 194 648**	300 unid.
antracite	cinzento-escuro	**9 194 645**	300 unid.

5 Barra longitudinal

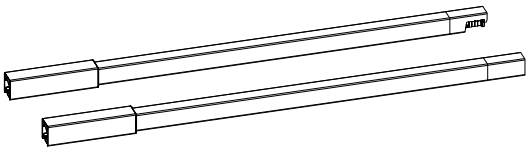

- Aço pintado por pintura electrostática

Comprimento nominal em mm	Código / Cor / Lado de fixação						Emb.
	prata		branco		antracite		
	esquerdo	direito	esquerdo	direito	esquerdo	direito	
260	**9 194 522**	**9 194 523**	**9 194 536**	**9 194 537**	**9 194 550**	**9 194 551**	80 unid.
300	**9 194 524**	**9 194 525**	**9 194 538**	**9 194 539**	**9 194 552**	**9 194 553**	80 unid.
350	**9 194 526**	**9 194 527**	**9 194 540**	**9 194 541**	**9 194 554**	**9 194 555**	80 unid.
420	**9 194 528**	**9 194 529**	**9 194 542**	**9 194 543**	**9 194 556**	**9 194 557**	80 unid.
470	**9 194 530**	**9 194 531**	**9 194 544**	**9 194 545**	**9 194 558**	**9 194 559**	80 unid.
520	**9 194 532**	**9 194 533**	**9 194 546**	**9 194 547**	**9 194 560**	**9 194 561**	80 unid.
620	**9 194 534**	**9 194 535**	**9 194 548**	**9 194 549**	**9 194 562**	**9 194 563**	80 unid.

Indicações

- Opções do painel traseiro 579
- Opções de frente interior 572 - 573
- Opções de design 574 - 578
- Outros acessórios 580 - 584
- Corrediças Quadro 539
- Sistema de abertura Push to open Silent 570 - 571
- Critérios de qualidade 686

hettich.com/short/4f4168

- **Pé nivelador**
- **Com encaixe para gaveta de rodapé**

Pé nivelador com encaixe para gaveta de rodapé

- Combinação perfeita de pé nivelador e encaixe para gaveta de rodapé
- Pode ser utilizado com os seguintes sistemas de gavetas / corrediças:
  - AvanTech YOU com Actro YOU / Quadro YOU (altura gaveta 101 mm)
  - ArciTech com Actro (altura gaveta 94 mm / 126 mm)
  - InnoTech Atira com Quadro V6 / Quadro 25 (altura gaveta 70 mm)

  (Encomendar componentes do sistema de gavetas e corrediças separadamente)
- Indicado para rodapés a partir de 150 mm de altura
- Intervalo de afinação 145 - 172 mm
- Afinação de altura simples
- Paralelismo entre a gaveta de rodapé e o corpo do móvel acima
- Corrediça pode ser montada posteriormente
- Altura de montagem variável em intervalos de 5 mm
- Pode ser montado entre todos os tipos de armário, mesmo que o móvel adjacente seja um armário de canto ou um corpo para integração de um fogão
- Capacidade de carga do pé nivelador de 75 kg / unid.
- Carga útil da gaveta máx. 30 kg
- Perfil de alumínio encurtável

O conjunto inclui:
- 4 pés niveladores, alumínio sem revestimento
- 2 corrediças, aço
- Material de fixação

Código	Emb.
0 013 297	1 conj.

Montagem

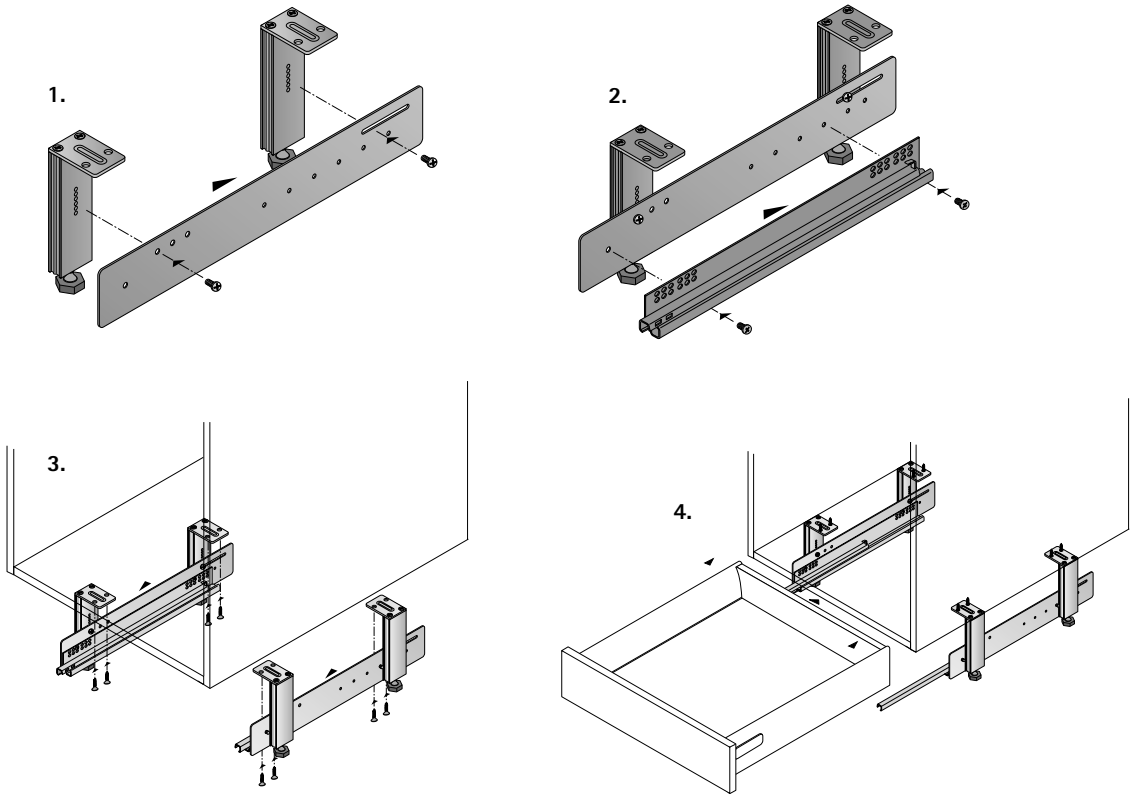

Sistema de gavetas de parede dupla InnoTech Atira

- **Pé nivelador**
- **Com encaixe para gaveta de rodapé**

Dimensões para instalação

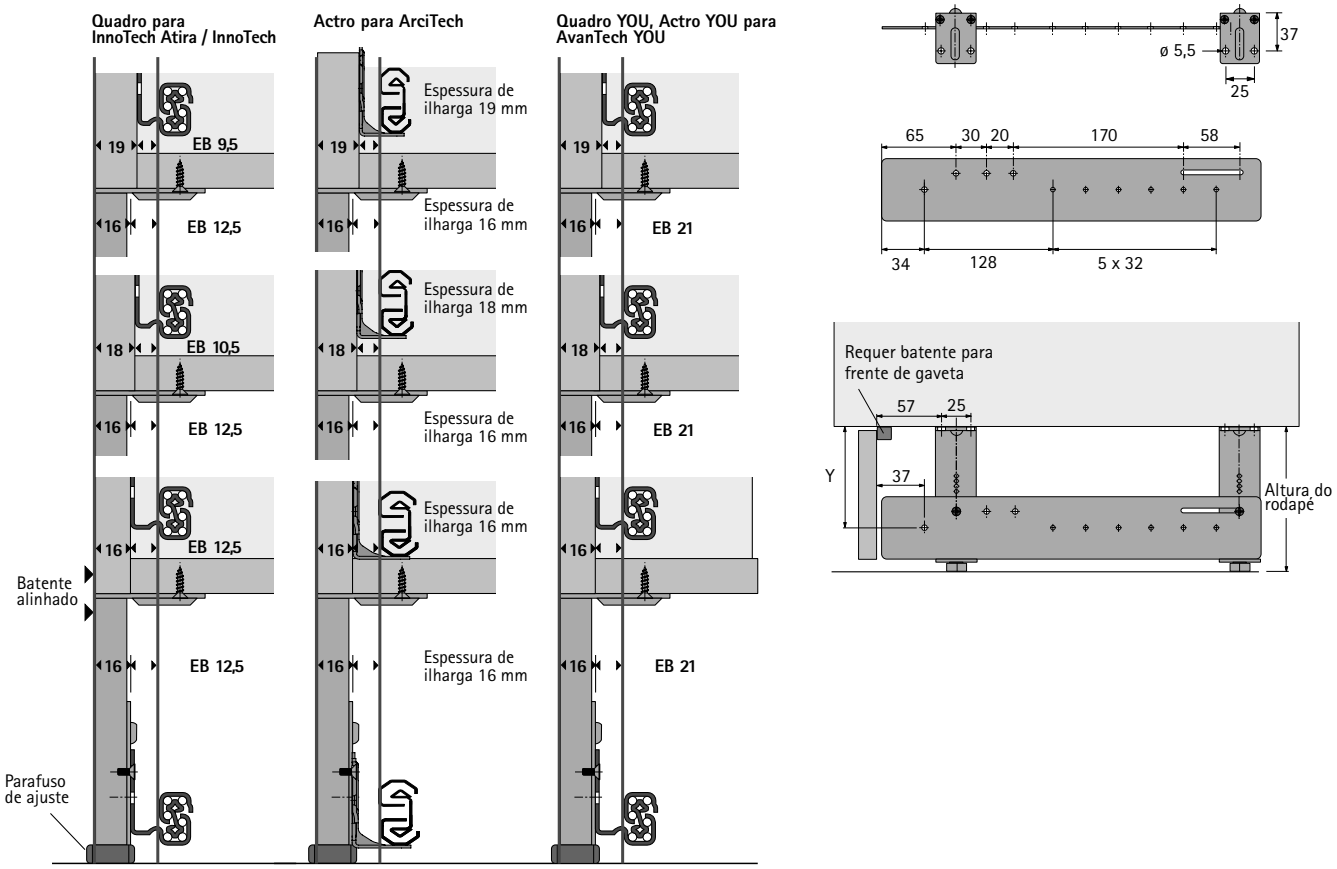

Dimensões para instalação

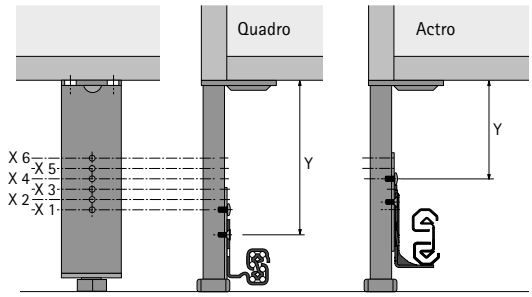

Ponto de fixação	Medida Y para altura do rodapé 150 mm
X 6	78,5
X 5	83,5
X 4	88,5
X 3	93,5
X 2	98,5
X 1	103,5

Módulo ArciTech, altura 94 mm: Pontos de fixação X 4 - X 6 utilizáveis
Módulo ArciTech, altura 126 mm: Pontos de fixação X 4 - X 5 utilizáveis
Módulo InnoTech Atira / InnoTech, altura 70 mm: Pontos de fixação X 1 - X 6 utilizáveis
Módulo AvanTech YOU, altura 101 mm: Pontos de fixação X 2 - X 6 utilizáveis

Gavetão para bases de forno

- Para utilização do espaço disponível da área do rodapé por baixo do forno
- Para rodapés a partir de 100 mm de altura
- Para comprimento nominal de 470 mm e largura do corpo do móvel padrão de 600 mm
- Com um mecanismo de elevação do rodapé para melhorar o aspecto visual e proporcionar uma maior mobilidade ao gavetão, sem riscar o chão
- Com gaveta superior móvel
- Não pode ser usado com a corrediça Quadro com Push to open

Desenho

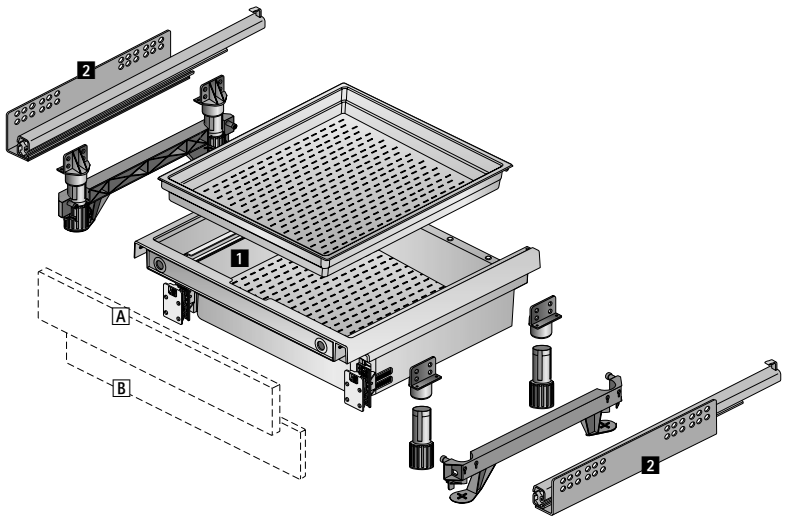

gavetão para bases de forno

- Plástico cinza

O conjunto inclui:
- 1 Tina para gavetões
- 1 gaveta superior
- 2 mecanismos de elevação do rodapé
- 4 Pés de ajuste do rodapé
- 2 Fixadores para pés de ajuste do rodapé

Altura do rodapé	**Código**	Emb.
100	**0 046 814**	1 conj.
150	**0 046 816**	1 conj.

Gavetão para bases de forno

Vista frontal

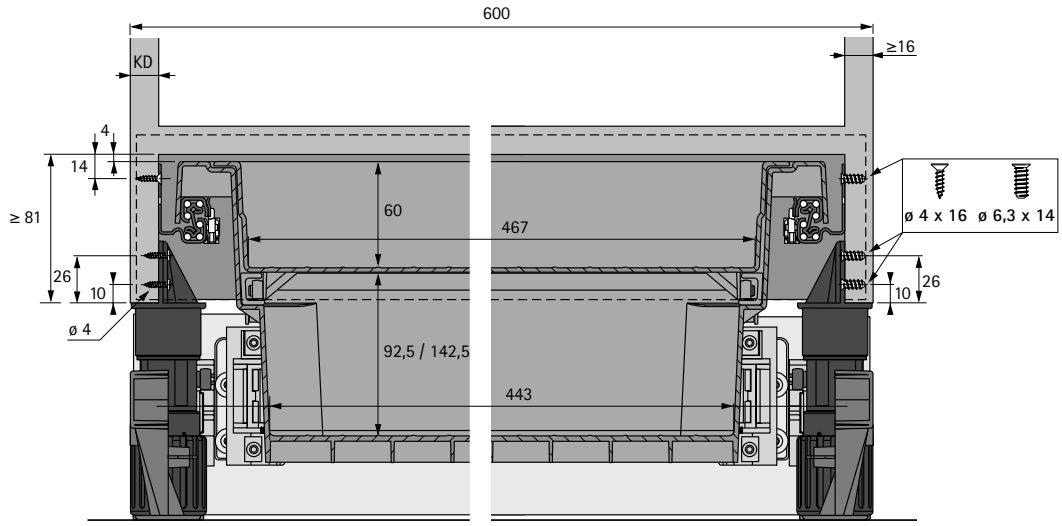

Vista lateral

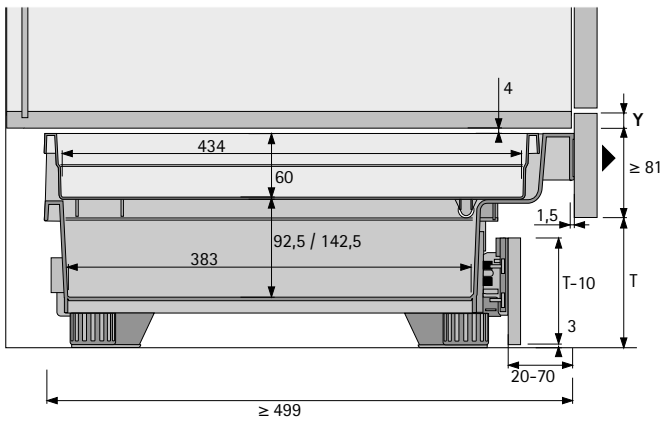

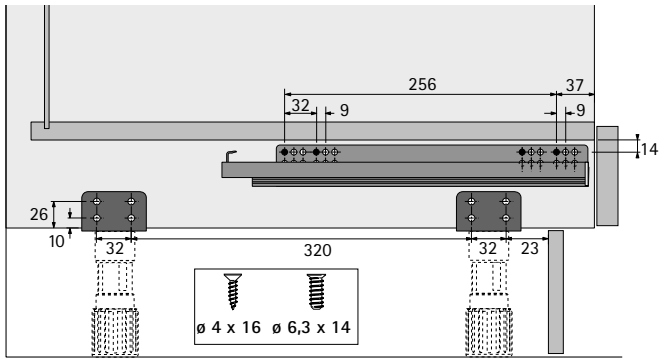

Furos para frentes de gaveta

Frente de gaveta

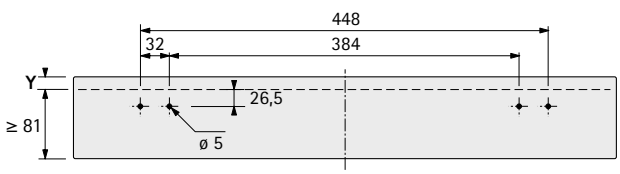

Frente do rodapé

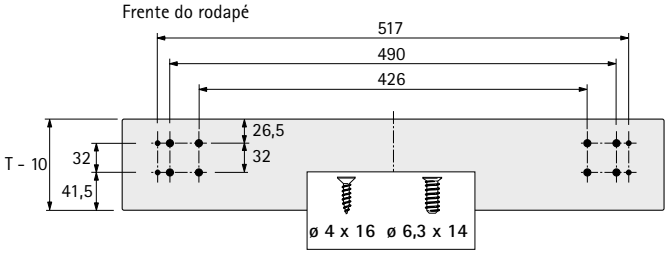

Sistema de gavetas de parede dupla InnoTech Atira

- **Armário inferior estreito**
- **Aço pintado electrostaticamente na cor prata / branco / antracite**

- Altura do corpo do móvel máx.. 750 mm
- Largura do corpo do móvel max. 300 mm
- Requer corrediças Quadro direita e esquerda, diagonalmente articuladas
- Carga total máx. 20 kg
- Também são possíveis outras configurações

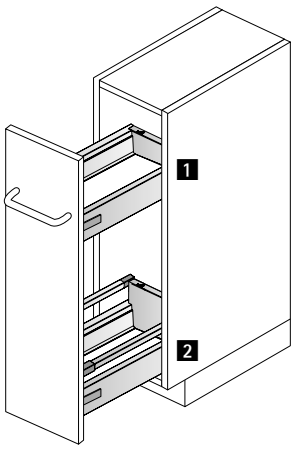

Exemplo de aplicação

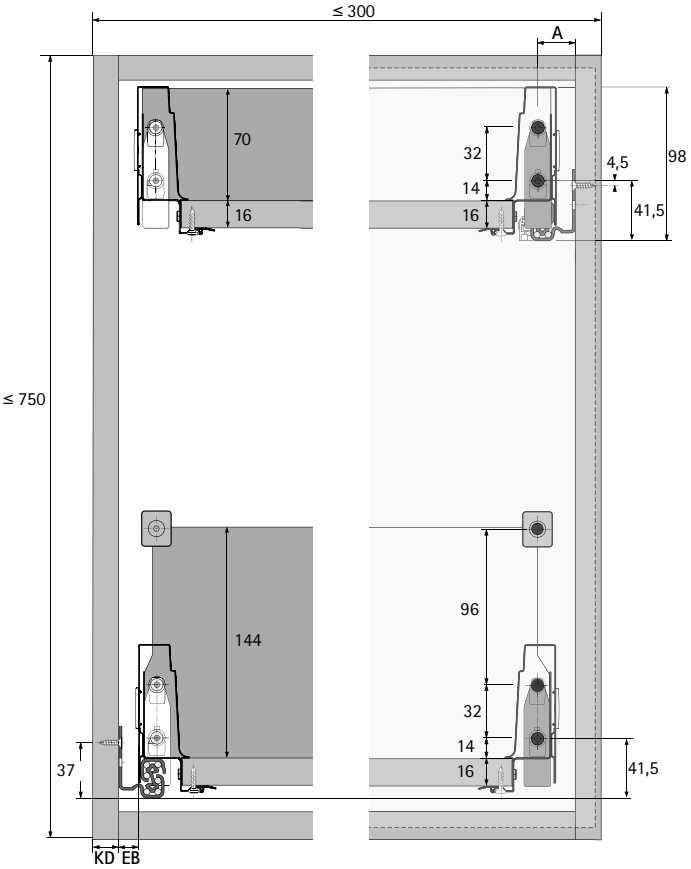

N.º	Item	ver páginas
1	Gaveta InnoTech Atira Quadro V6 com Silent System	497 - 499 544 - 547
2	Gavetão InnoTech Atira Quadro V6 com Silent System	500 - 505 544 - 547

Sistema de gavetas de parede dupla InnoTech Atira

- **Armário alto**
- **Aço pintado electrostaticamente na cor prata / branco / antracite**

- Aplicações flexíveis para alturas e larguras do corpo do móvel individuais
- Excelente aproveitamento do espaço de arrumação
- Também ideal para a montagem posterior de armários altos e despenseiros
- Larguras de corpo do móvel recomendadas 300 - 600 mm
- Também são possíveis outras configurações
- Frente do móvel sem puxador possível graças ao uso do sistema de abertura eletromecânico Easys, ver páginas 660 - 661

Exemplo de aplicação

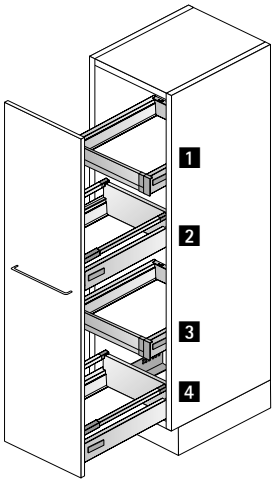

N.º	Item	ver páginas
1	Gaveta interior InnoTech Atira 100 Quadro V6 com Silent System	497 - 499, 562 - 569 544 - 547
2	Gavetão InnoTech Atira Quadro V6 com Silent System	500 - 505 544 - 547
3	Gaveta interior InnoTech Atira 100 Quadro V6 com Silent System	497 - 499, 562 - 569 544 - 547
4	Gavetão InnoTech Atira Quadro V6+ com Silent System	500 - 505 544 - 547

Sistema de gavetas de parede dupla InnoTech Atira

- **Armário despenseiro**
- **Aço pintado electrostaticamente na cor prata / branco / antracite**

- Para alturas e larguras do corpo do móvel individuais
- Excelente aproveitamento do espaço de arrumação
- Larguras de móvel recomendadas 450 - 1200 mm, a partir de uma largura do corpo do móvel de 600 mmcom 2 portas
- Dobradiça recomendada: dobradiça de montagem rápida Sensys 8657i, ver páginas 42 - 47
- Bloqueio de abertura, ver páginas 1324 - 1325
- Também são possíveis outras configurações

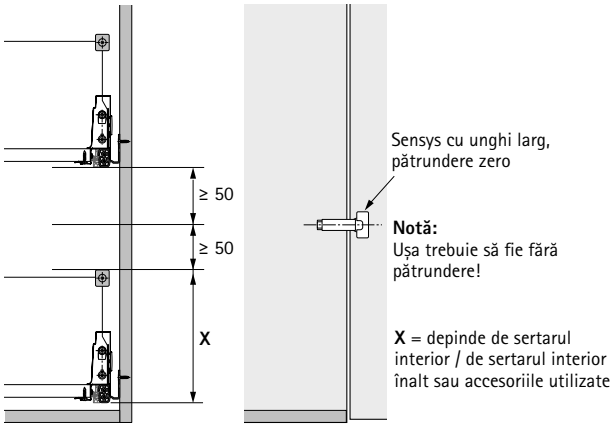

Exemplo de aplicação

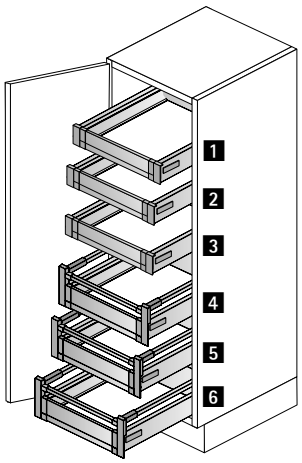

N.º	Item	ver páginas
1	Gaveta interior InnoTech Atira 100 Quadro V6 com Silent System	496 - 499, 562 - 569 544 - 547
2	Gaveta interior InnoTech Atira 100 Quadro V6 com Silent System	496 - 499, 562 - 569 544 - 547
3	Gaveta interior InnoTech Atira 100 Quadro V6 com Silent System	496 - 499, 562 - 569 544 - 547
4	Gavetão interior InnoTech Atira 100 Quadro V6 com Silent System	500 - 505, 562 - 569 544 - 547
5	Gavetão interior InnoTech Atira 100 Quadro V6 com Silent System	500 - 505, 562 - 569 544 - 547
6	Gavetão interior InnoTech Atira 100 Quadro V6 com Silent System	500 - 505, 562 - 569 544 - 547

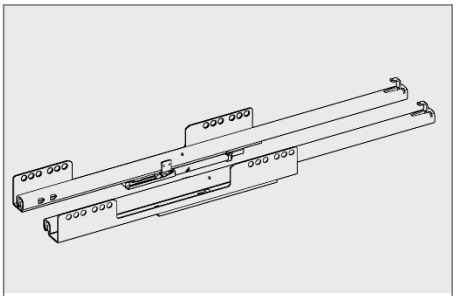

Corrediça de extração parcial Quadro 25
Capacidade de carga até 25 kg
- com Silent System

540 - 543

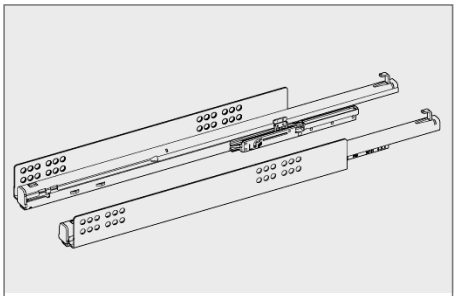

Corrediça de extração total Quadro V6
Capacidade de carga até 30 kg
- com Silent System ou Push to open

544 - 515

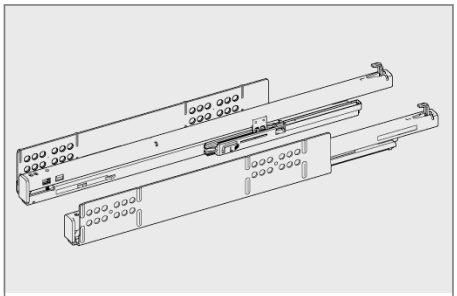

Corrediça de extração total Quadro V6+
Capacidade de carga até 50 kg
- com Silent System ou Push to open

552 - 555

Sincronização / Multissincronização para Push to open

556 - 561

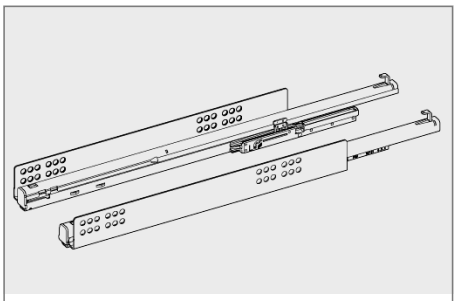

Corrediças para Push to open Silent

562 - 569

Sistema de abertura Push to open Silent

570 - 571

- **Corrediças Quadro 25 com Silent System, embalagem de conjunto**
- **Corrediça de extração parcial, capacidade de carga até 25 kg**

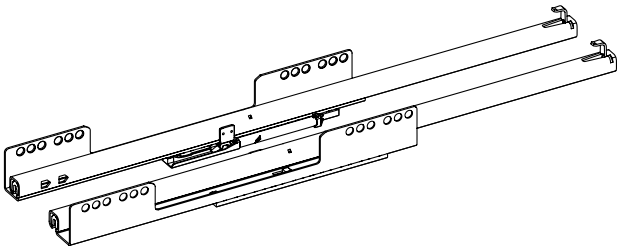

- Corrediça de extração parcial
- Montagem por deslizamento
- Capacidade de carga de acordo com EN 15338, nível 3
- Aço zincado

EB 12,5 (espessura da ilharga do móvel 16 mm)

Comprimento nominal em mm	Código	Emb.
260	**9 143 471**	1 Conj.
300	**9 143 472**	1 Conj.
350	**9 143 473**	1 Conj.
420	**9 143 474**	1 Conj.
470	**9 143 475**	1 Conj.
520	**9 143 476**	1 Conj.

EB 10,5 (espessura da ilharga do móvel 18 mm)

Comprimento nominal em mm	Código	Emb.
260	**9 143 477**	1 Conj.
300	**9 143 478**	1 Conj.
350	**9 143 479**	1 Conj.
420	**9 143 480**	1 Conj.
470	**9 143 481**	1 Conj.
520	**9 143 482**	1 Conj.

EB 9,5 (espessura da ilharga do móvel 19 mm)

Comprimento nominal em mm	Código	Emb.
260	**9 193 543**	1 Conj.
300	**9 193 544**	1 Conj.
350	**9 193 545**	1 Conj.
420	**9 193 546**	1 Conj.
470	**9 193 549**	1 Conj.
520	**9 193 550**	1 Conj.

- **Corrediças Quadro 25 com Silent System, embalagem de conjunto**
- **Corrediça de extração parcial, capacidade de carga até 25 kg**

Corte longitudinal

Gaveta / Gavetão

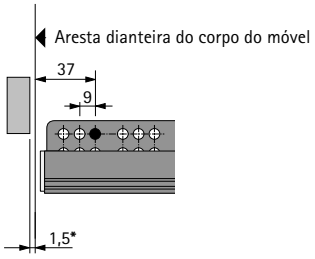

Gaveta interior / Gavetão interior

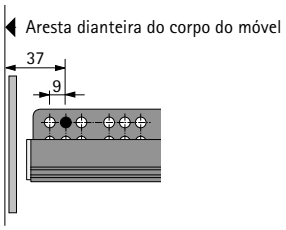

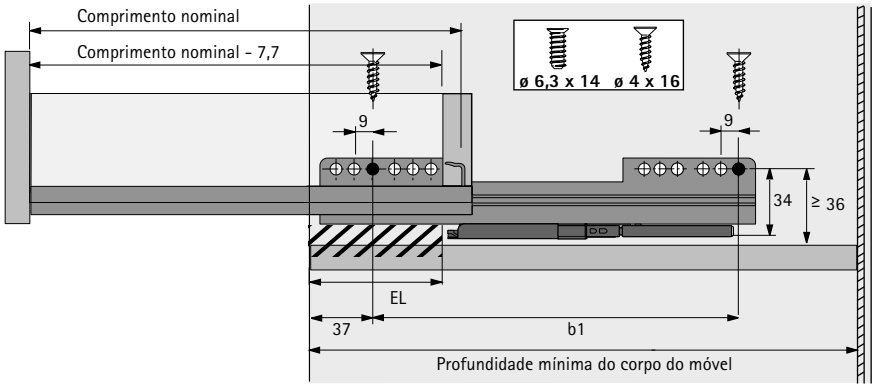

* As medidas especificadas preveem uma folga de 1,5 mm. Amortecedores de batente mais grossos terão de ser previstos no esquema de furação no corpo do móvel.

Dimensões para instalação

Comprimento nominal em mm	Distância entre furos b1 mm	Perda de extração EL mm	Gaveta / Gavetão Profundidade mínima do corpo mm	Gaveta interior / Gavetão interior Profundidade mínima do corpo mm
260	160	50	279	288
300	160	70	315	324
350	160	70	365	374
420	256	82	435	444
470	256	94	485	494
520	256	106	535	544

Sistema de gavetas de parede dupla InnoTech Atira

- **Corrediças Quadro 25 com Silent System, embalagem de maior quantidade**
- **Corrediça de extração parcial, capacidade de carga até 25 kg**

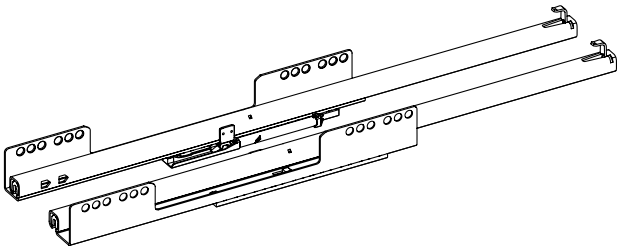

- Corrediça de extração parcial
- Montagem por deslizamento
- Capacidade de carga de acordo com EN 15338, nível 3
- Aço zincado

EB 12,5 (espessura da ilharga do móvel 16 mm)

Comprimento nominal em mm	Código / Lado de fixação		Emb.
	esquerdo	direito	
260	**9 158 850**	**9 158 951**	30 unid.
300	**9 158 952**	**9 158 953**	30 unid.
350	**9 158 954**	**9 158 955**	30 unid.
420	**9 158 956**	**9 158 957**	30 unid.
470	**9 158 958**	**9 158 959**	30 unid.
520	**9 158 960**	**9 158 961**	30 unid.

EB 10,5 (espessura da ilharga do móvel 18 mm)

Comprimento nominal em mm	Código / Lado de fixação		Emb.
	esquerdo	direito	
260	**9 158 962**	**9 158 963**	30 unid.
300	**9 158 964**	**9 158 965**	30 unid.
350	**9 158 966**	**9 158 967**	30 unid.
420	**9 158 968**	**9 158 969**	30 unid.
470	**9 158 970**	**9 158 971**	30 unid.
520	**9 158 973**	**9 158 975**	30 unid.

EB 9,5 (espessura da ilharga do móvel 19 mm)

Comprimento nominal em mm	Código / Lado de fixação		Emb.
	esquerdo	direito	
260	**9 158 977**	**9 158 979**	30 unid.
300	**9 158 980**	**9 158 981**	30 unid.
350	**9 158 982**	**9 158 983**	30 unid.
420	**9 158 985**	**9 158 987**	30 unid.
470	**9 158 991**	**9 158 993**	30 unid.
520	**9 158 994**	**9 158 995**	30 unid.

- **Corrediças Quadro 25 com Silent System, embalagem de maior quantidade**
- **Corrediça de extração parcial, capacidade de carga até 25 kg**

Corte longitudinal

Gaveta / Gavetão

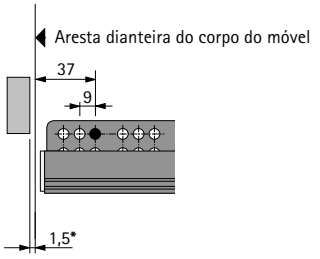

Gaveta interior / Gavetão interior

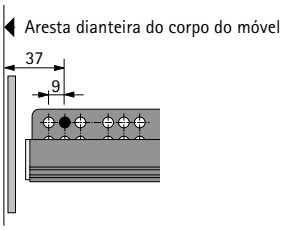

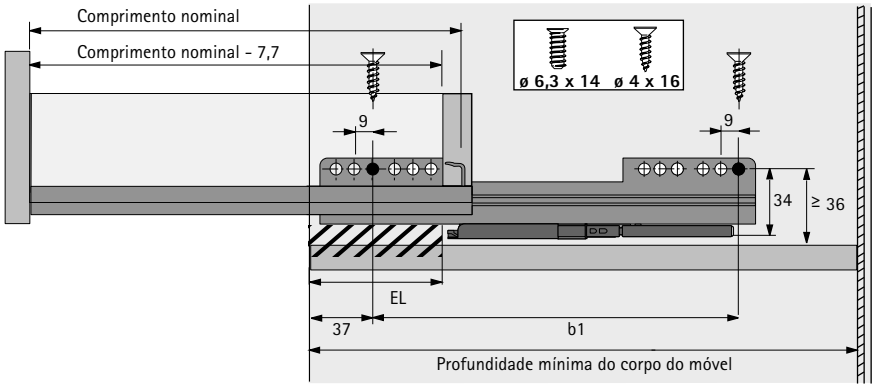

* As medidas especificadas preveem uma folga de 1,5 mm. Amortecedores de batente mais grossos terão de ser previstos no esquema de furação no corpo do móvel.

Dimensões para instalação

Comprimento nominal mm	Distância entre furos b1 mm	Perda de extração EL mm	Gaveta / Gavetão Profundidade mínima do corpo mm	Gaveta interior / Gavetão interior Profundidade mínima do corpo mm
260	160	50	279	288
300	160	70	315	324
350	160	70	365	374
420	256	82	435	444
470	256	94	485	494
520	256	106	535	544

Sistema de gavetas de parede dupla InnoTech Atira

- **Corrediça Quadro V6 com Silent System, embalagem de conjunto**
- **Corrediça de extração total, capacidade de carga até 30 kg**

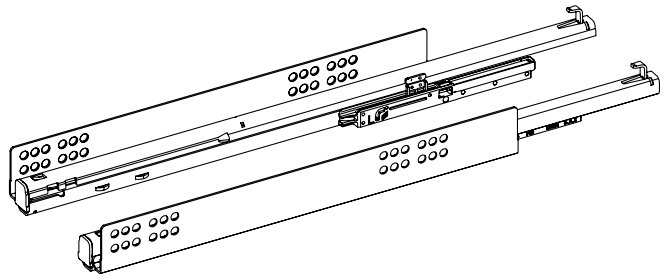

- Com sistema de amortecimento Silent System integrado
- Capacidade de carga de acordo com EN 15338, nível 3
- Montagem por deslizamento
- Aço zincado

EB 12,5 (espessura da ilharga do móvel 16 mm)

Comprimento nominal em mm	Código	Emb.
260	**9 290 624**	1 Conj.
300	**9 290 659**	1 Conj.
350	**9 290 625**	1 Conj.
420	**9 290 626**	1 Conj.
470	**9 290 627**	1 Conj.
520	**9 290 628**	1 Conj.

EB 10,5 (espessura da ilharga do móvel 18 mm)

Comprimento nominal em mm	Código	Emb.
260	**9 307 663**	1 Conj.
300	**9 307 662**	1 Conj.
350	**9 307 661**	1 Conj.
420	**9 307 660**	1 Conj.
470	**9 307 659**	1 Conj.
520	**9 307 658**	1 Conj.

EB 9,5 (espessura da ilharga do móvel 19 mm)

Comprimento nominal em mm	Código	Emb.
260	**9 307 657**	1 Conj.
300	**9 307 656**	1 Conj.
350	**9 307 655**	1 Conj.
420	**9 307 654**	1 Conj.
470	**9 307 653**	1 Conj.
520	**9 307 652**	1 Conj.

- **Corrediça Quadro V6 com Silent System, embalagem de conjunto**
- **Corrediça de extração total, capacidade de carga até 30 kg**

Corte longitudinal

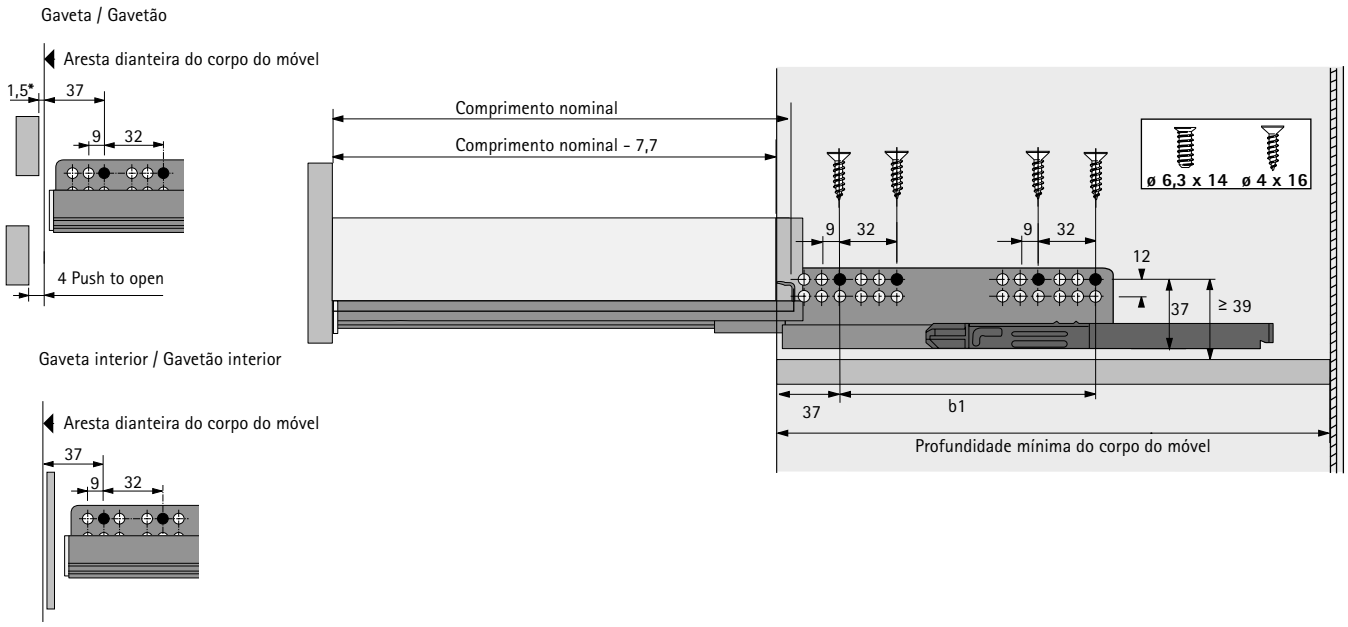

* As medidas especificadas preveem uma folga de 1,5 mm. Amortecedores de batente mais grossos terão de ser previstos no esquema de furação no corpo do móvel.

Dimensões para instalação

Comprimento nominal mm	Distância entre furos b1 mm	Gaveta / Gavetão Profundidade mínima do corpo mm	Gaveta interior / Gavetão interior Profundidade mínima do corpo mm
260	160	279	288
300	160	315	324
350	160	365	374
420	224	435	444
470	256	485	494
520	256	535	544

Sistema de gavetas de parede dupla InnoTech Atira

- **Corrediça Quadro V6 com Silent System, embalagem de maior quantidade**
- **Corrediça de extração total, capacidade de carga até 30 kg**

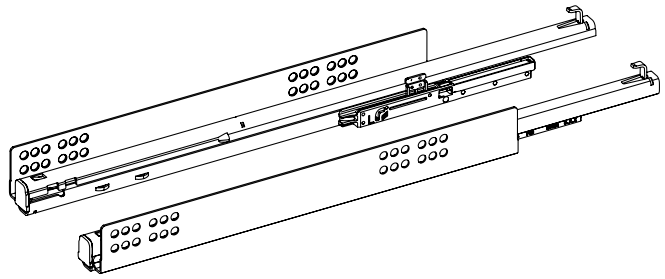

- Com sistema de amortecimento Silent System integrado
- Capacidade de carga de acordo com EN 15338, nível 3
- Montagem por deslizamento
- Aço zincado

EB 12,5 (espessura da ilharga do móvel 16 mm)

Comprimento nominal em mm	Código / Lado de fixação		Emb.
	esquerdo	direito	
260	**9 229 333**	**9 229 334**	20 unid.
300	**9 208 589**	**9 208 590**	20 unid.
350	**9 082 523**	**9 082 525**	20 unid.
420	**9 208 567**	**9 208 568**	20 unid.
470	**9 065 916**	**9 065 917**	20 unid.
520	**9 083 739**	**9 083 740**	20 unid.

EB 10,5 (espessura da ilharga do móvel 18 mm)

Comprimento nominal em mm	Código / Lado de fixação		Emb.
	esquerdo	direito	
260	**9 237 598**	**9 237 600**	20 unid.
300	**9 237 603**	**9 237 604**	20 unid.
350	**9 237 605**	**9 237 606**	20 unid.
420	**9 237 607**	**9 237 608**	20 unid.
470	**9 217 483**	**9 217 484**	20 unid.
520	**9 237 609**	**9 237 610**	20 unid.

EB 9,5 (espessura da ilharga do móvel 19 mm)

Comprimento nominal em mm	Código / Lado de fixação		Emb.
	esquerdo	direito	
260	**9 275 752**	**9 275 753**	20 unid.
300	**9 275 754**	**9 275 755**	20 unid.
350	**9 275 756**	**9 275 757**	20 unid.
420	**9 275 761**	**9 275 762**	20 unid.
470	**9 275 759**	**9 275 760**	20 unid.
520	**9 275 763**	**9 275 764**	20 unid.

- **Corrediça Quadro V6 com Silent System, embalagem de maior quantidade**
- **Corrediça de extração total, capacidade de carga até 30 kg**

Corte longitudinal

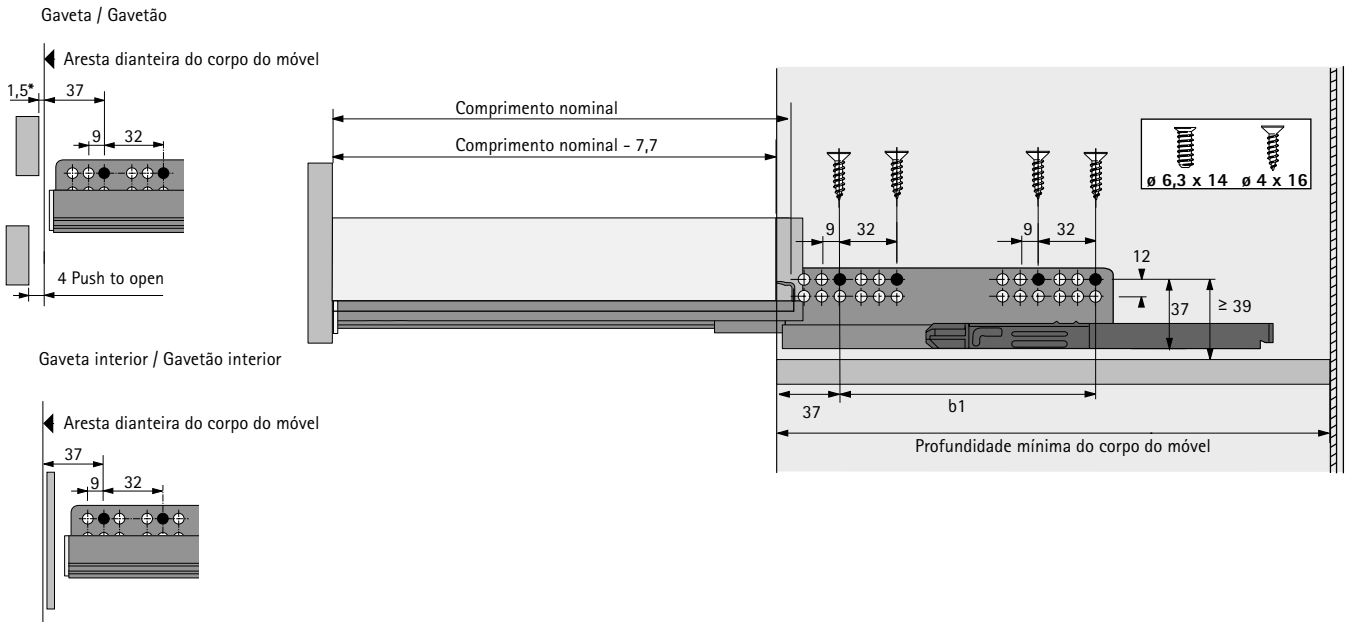

* As medidas especificadas preveem uma folga de 1,5 mm. Amortecedores de batente mais grossos terão de ser previstos no esquema de furação no corpo do móvel.

Dimensões para instalação

Comprimento nominal em mm	Distância entre furos b1 mm	Gaveta / Gavetão Profundidade mínima do corpo mm	Gaveta interior / Gavetão interior Profundidade mínima do corpo mm
260	160	279	288
300	160	315	324
350	160	365	374
420	224	435	444
470	256	485	494
520	256	535	544

Sistema de gavetas de parede dupla InnoTech Atira

- **Corrediça Quadro V6 com Push to open, embalagem de conjunto**
- **Corrediça de extração total, capacidade de carga até 30 kg**

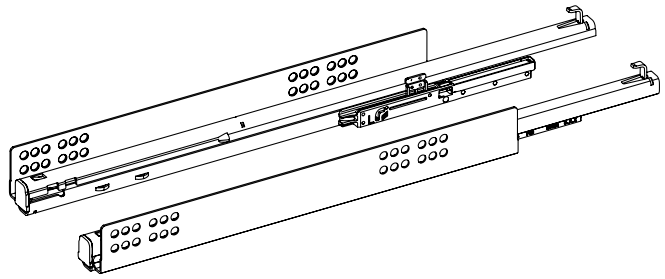

- Com sistema de abertura Push to open integrado
- Capacidade de carga de acordo com EN 15338, nível 3
- Montagem por deslizamento
- Aço zincado

EB 12,5 (espessura da ilharga do móvel 16 mm)

Comprimento nominal em mm	Código	Emb.
260	**9 143 511**	1 Conj.
300	**9 143 512**	1 Conj.
350	**9 143 513**	1 Conj.
420	**9 143 514**	1 Conj.
470	**9 143 515**	1 Conj.
520	**9 143 516**	1 Conj.

EB 10,5 (espessura da ilharga do móvel 18 mm)

Comprimento nominal em mm	Código	Emb.
260	**9 143 517**	1 Conj.
300	**9 143 490**	1 Conj.
350	**9 143 491**	1 Conj.
420	**9 143 492**	1 Conj.
470	**9 143 493**	1 Conj.
520	**9 143 494**	1 Conj.

EB 9,5 (espessura da ilharga do móvel 19 mm)

Comprimento nominal em mm	Código	Emb.
260	**9 143 495**	1 Conj.
300	**9 143 496**	1 Conj.
350	**9 143 497**	1 Conj.
420	**9 143 498**	1 Conj.
470	**9 143 499**	1 Conj.
520	**9 143 500**	1 Conj.

- **Corrediça Quadro V6 com Push to open, embalagem de conjunto**
- **Corrediça de extração total, capacidade de carga até 30 kg**

Corte longitudinal

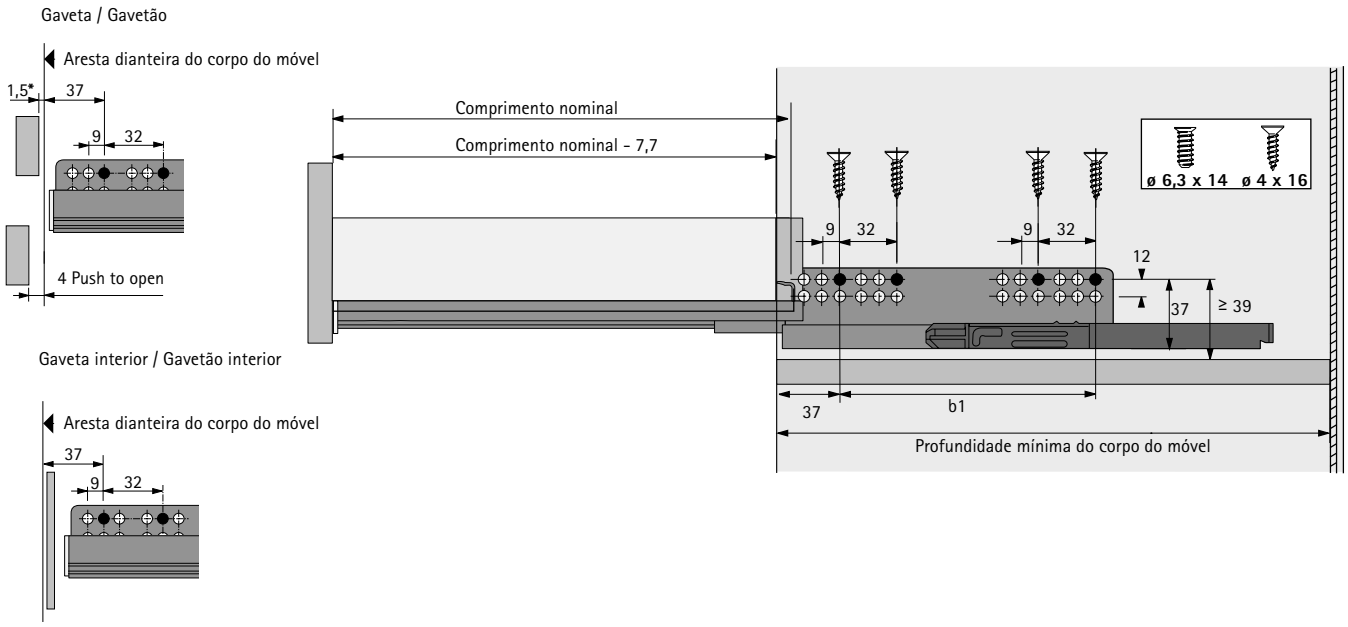

* As medidas especificadas preveem uma folga de 1,5 mm. Amortecedores de batente mais grossos terão de ser previstos no esquema de furação no corpo do móvel.

Dimensões para instalação

Comprimento nominal em mm	Distância entre furos b1 mm	Gaveta / Gavetão Profundidade mínima do corpo mm	Gaveta interior / Gavetão interior Profundidade mínima do corpo mm
260	160	305	314
300	160	315	324
350	160	365	374
420	224	435	444
470	256	485	494
520	256	535	544

Sistema de gavetas de parede dupla InnoTech Atira

- **Corrediça Quadro V6 com Push to open, embalagem de maior quantidade**
- **Corrediça de extração total, capacidade de carga até 30 kg**

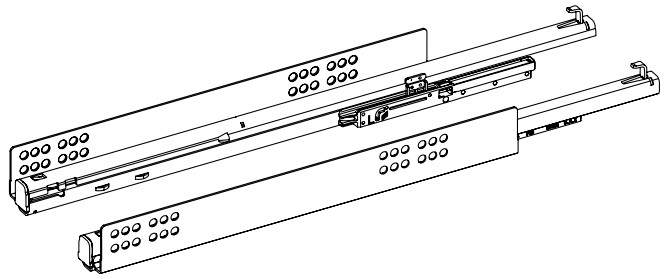

- Com sistema de abertura Push to open integrado
- Capacidade de carga de acordo com EN 15338, nível 3
- Montagem por deslizamento
- Aço zincado

EB 12,5 (espessura da ilharga do móvel 16 mm)

Comprimento nominal em mm	Código / Lado de fixação		Emb.
	esquerdo	direito	
260	**9 116 754**	**9 116 775**	20 unid.
300	**9 117 490**	**9 117 501**	20 unid.
350	**9 117 473**	**9 117 474**	20 unid.
420	**9 116 789**	**9 116 790**	20 unid.
470	**9 115 820**	**9 115 821**	20 unid.
520	**9 117 871**	**9 117 872**	20 unid.

EB 10,5 (espessura da ilharga do móvel 18 mm)

Comprimento nominal em mm	Código / Lado de fixação		Emb.
	esquerdo	direito	
260	**9 113 945**	**9 113 951**	20 unid.
300	**9 117 396**	**9 117 397**	20 unid.
350	**9 117 372**	**9 117 373**	20 unid.
420	**9 113 907**	**9 113 938**	20 unid.
470	**9 117 305**	**9 117 306**	20 unid.
520	**9 118 403**	**9 118 404**	20 unid.

EB 9,5 (espessura da ilharga do móvel 19 mm)

Comprimento nominal em mm	Código / Lado de fixação		Emb.
	esquerdo	direito	
260	**9 118 210**	**9 118 221**	20 unid.
300	**9 118 139**	**9 118 140**	20 unid.
350	**9 118 111**	**9 118 112**	20 unid.
420	**9 117 979**	**9 117 980**	20 unid.
470	**9 117 913**	**9 117 914**	20 unid.
520	**9 118 246**	**9 118 247**	20 unid.

- **Corrediça Quadro V6 com Push to open, embalagem de maior quantidade**
- **Corrediça de extração total, capacidade de carga até 30 kg**

Corte longitudinal

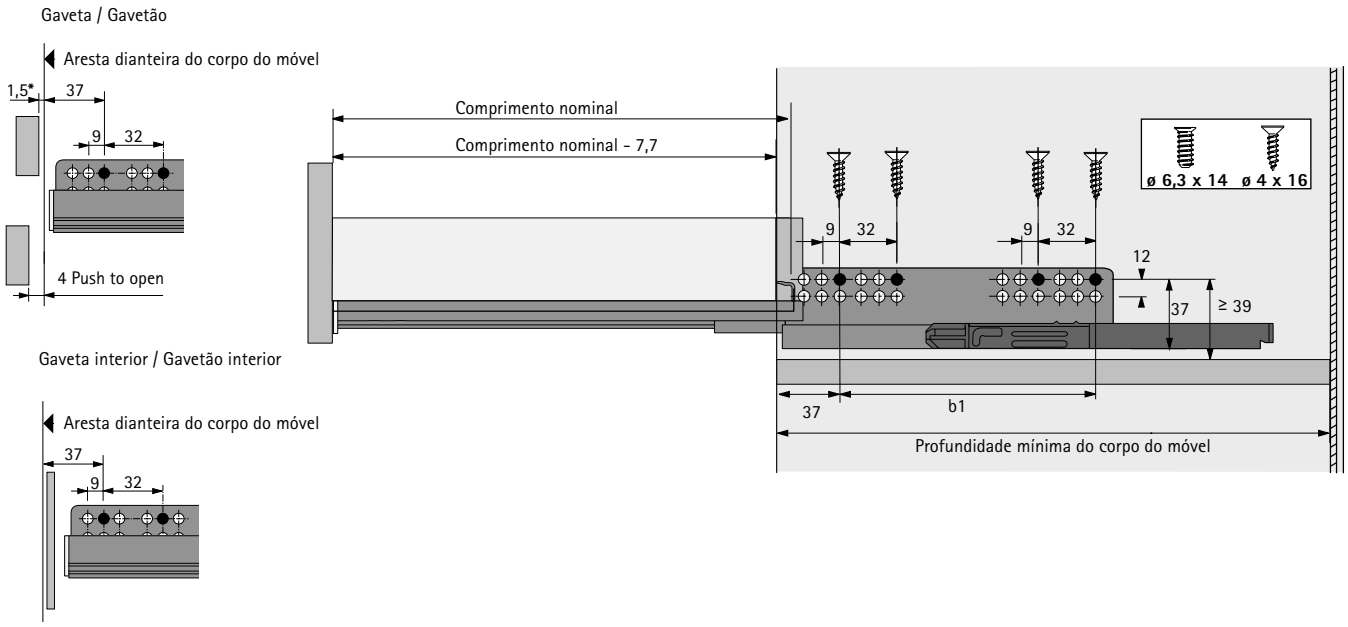

* As medidas especificadas preveem uma folga de 1,5 mm. Amortecedores de batente mais grossos terão de ser previstos no esquema de furação no corpo do móvel.

Dimensões para instalação

Comprimento nominal em mm	Distância entre furos b1 mm	Gaveta / Gavetão Profundidade mínima do corpo mm	Gaveta interior / Gavetão interior Profundidade mínima do corpo mm
260	160	305	314
300	160	315	324
350	160	365	374
420	224	435	444
470	256	485	494
520	256	535	544

Sistema de gavetas de parede dupla InnoTech Atira

- **Corrediça Quadro V6+, embalagem de conjunto**
- **Corrediça de extração total, capacidade de carga até 50 kg**

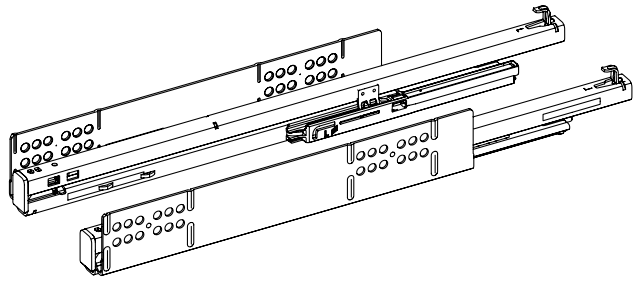

- Com sistema de amortecimento Silent System / Push to open integrado
- Capacidade de carga de acordo com EN 15338, nível 3
- Montagem por deslizamento
- Aço zincado

EB 12,5 (espessura da ilharga do móvel 16 mm)

Comprimento nominal em mm	Código / Características de conforto		Emb.
	Silent System	Push to open	
300	**9 307 651**	**9 143 501**	1 Conj.
350	**9 307 640**	**9 143 502**	1 Conj.
420	**9 307 639**	**9 143 503**	1 Conj.
470	**9 307 638**	**9 143 504**	1 Conj.
520	**9 307 637**	**9 143 505**	1 Conj.
620	**9 307 636**	**9 143 506**	1 Conj.

EB 10,5 (espessura da ilharga do móvel 18 mm)

Comprimento nominal em mm	Código / Características de conforto		Emb.
	Silent System	Push to open	
300	**9 307 635**	**9 143 507**	1 Conj.
350	**9 307 634**	**9 143 508**	1 Conj.
420	**9 307 633**	**9 143 509**	1 Conj.
470	**9 307 632**	**9 143 510**	1 Conj.
520	**9 307 631**	**9 143 435**	1 Conj.
620	**9 307 630**	**9 143 436**	1 Conj.

EB 9,5 (espessura da ilharga do móvel 19 mm)

Comprimento nominal em mm	Código / Características de conforto		Emb.
	Silent System	Push to open	
300	**9 307 625**	**9 143 437**	1 Conj.
350	**9 307 624**	**9 143 438**	1 Conj.
420	**9 307 623**	**9 143 439**	1 Conj.
470	**9 307 622**	**9 143 440**	1 Conj.
520	**9 307 621**	**9 143 441**	1 Conj.
620	**9 307 610**	**9 143 447**	1 Conj.

- **Corrediça Quadro V6+, embalagem de conjunto**
- **Corrediça de extração total, capacidade de carga até 50 kg**

Corte longitudinal

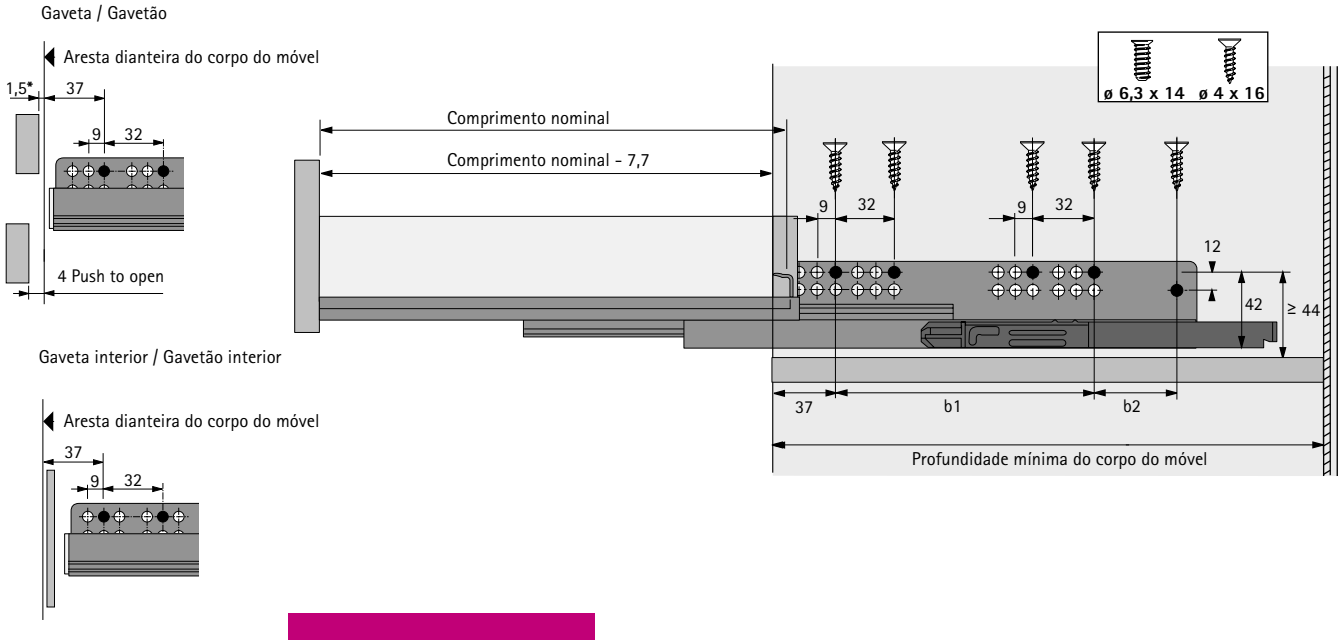

* Angegebene Maße gehen von 1,5 mm Blendenspalt aus. Dickere Blendenanschlagsdämpfer müssen im Korpusbohrbild berücksichtigt werden.

Dimensões para instalação

Comprimento nominal em mm	Distância entre furos b1 mm	Distância entre furos b2 mm	Gaveta / Gavetão Profundidade mínima do corpo mm	Gaveta interior / Gavetão interior Profundidade mínima do corpo mm
300	160		315	324
350	192		365	374
420	224		435	444
470	256		485	494
520	256		535	544
620	352	64	635	644

Sistema de gavetas de parede dupla InnoTech Atira

- **Corrediça Quadro V6+, embalagem de maior quantidade**
- **Corrediça de extração total, capacidade de carga até 50 kg**

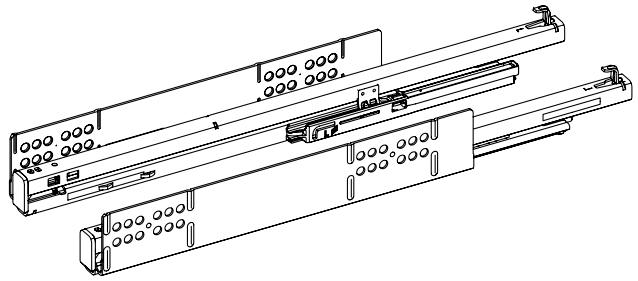

- Com sistema de amortecimento Silent System / Push to open integrado
- Capacidade de carga de acordo com EN 15338, nível 3
- Montagem por deslizamento
- Aço zincado

EB 12,5 (espessura da ilharga do móvel 16 mm)

Comprimento nominal em mm	Código / Características de conforto / Lado de fixação				Emb.
	Silent System		Push to open		
	esquerdo	direito	esquerdo	direito	
300	**9 286 979**	**9 286 980**	**9 125 143**	**9 125 144**	16 unid.
350	**9 286 981**	**9 286 982**	**9 125 133**	**9 125 134**	16 unid.
420	**9 286 983**	**9 286 984**	**9 124 967**	**9 124 968**	16 unid.
470	**9 102 883**	**9 102 884**	**9 117 366**	**9 117 367**	16 unid.
520	**9 163 155**	**9 163 156**	**9 125 209**	**9 125 210**	16 unid.
620	**9 275 765**	**9 275 766**	**9 117 370**	**9 117 371**	8 unid.

EB 10,5 (espessura da ilharga do móvel 18 mm)

Comprimento nominal em mm	Código / Características de conforto / Lado de fixação				Emb.
	Silent System		Push to open		
	esquerdo	direito	esquerdo	direito	
300	**9 237 621**	**9 237 622**	**9 125 145**	**9 125 146**	16 unid.
350	**9 237 624**	**9 237 625**	**9 125 112**	**9 125 113**	16 unid.
420	**9 237 628**	**9 237 629**	**9 124 961**	**9 124 962**	16 unid.
470	**9 217 485**	**9 217 486**	**9 124 938**	**9 124 939**	16 unid.
520	**9 237 638**	**9 237 640**	**9 125 149**	**9 125 150**	16 unid.
620	**9 237 641**	**9 237 642**	**9 125 211**	**9 125 212**	8 unid.

EB 9,5 (espessura da ilharga do móvel 19 mm)

Comprimento nominal em mm	Código / Características de conforto / Lado de fixação				Emb.
	Silent System		Push to open		
	esquerdo	direito	esquerdo	direito	
300	**9 286 985**	**9 286 986**	**9 125 147**	**9 125 148**	16 unid.
350	**9 286 987**	**9 286 988**	**9 125 135**	**9 125 136**	16 unid.
420	**9 287 009**	**9 287 010**	**9 124 973**	**9 124 974**	16 unid.
470	**9 287 011**	**9 287 012**	**9 124 957**	**9 124 958**	16 unid.
520	**9 287 013**	**9 287 014**	**9 125 207**	**9 125 208**	16 unid.
620	**9 287 015**	**9 287 016**	**9 125 213**	**9 125 214**	8 unid.

- **Corrediça Quadro V6+, embalagem de maior quantidade**
- **Corrediça de extração total, capacidade de carga até 50 kg**

Corte longitudinal

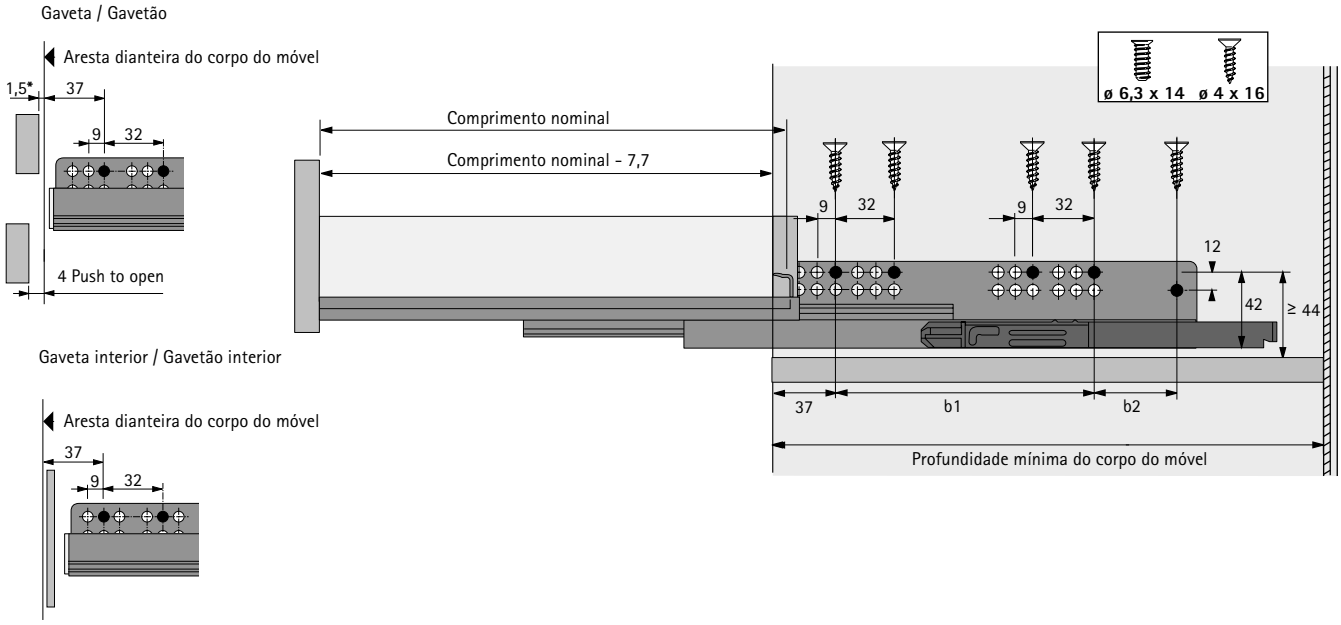

* Angegebene Maße gehen von 1,5 mm Blendenspalt aus. Dickere Blendenanschlagsdämpfer müssen im Korpusbohrbild berücksichtigt werden.

Dimensões para instalação

Comprimento nominal em mm	Distância entre furos b1 mm	Distância entre furos b2 mm	Gaveta / Gavetão Profundidade mínima do corpo mm	Gaveta interior / Gavetão interior Profundidade mínima do corpo mm
300	160		315	324
350	192		365	374
420	224		435	444
470	256		485	494
520	256		535	544
620	352	64	635	644

Sistema de gavetas de parede dupla InnoTech Atira

- **Corrediça Quadro Compact**
- **Corrediça de extração total, capacidade de carga 40 kg**

- Com sistema de amortecimento **Silent System** ou **Push to open** integrado
- Montagem por deslizamento
- Largura de montagem (EB) 12,5 mm
- Opcional: sincronização / multissincronização (reequipável com função de conforto Push to open)
- Resistência anticorrosiva segundo DIN EN 1670, classe 3
- Capacidade de carga de acordo com EN 15338, nível 3
- Acabamento personalizado

Embalagem de conjunto

Profundidade nominal / Profundidade da gaveta NL mm	**Código / Características de conforto**		Emb.
	Silent System	**Push to open**	
470	**9 314 621**	**9 314 622**	1 Conj.
520	**9 314 623**	**9 314 624**	1 Conj.

Embalagens de maior quantidade

Profundidade nominal / Profundidade da gaveta NL mm	**Código / Características de conforto / Lado de fixação**				Emb.
	Silent System		**Push to open**		
	esquerdo	**direito**	**esquerdo**	**direito**	
470	**9 311 544**	**9 311 545**	**9 311 546**	**9 311 547**	16 unid.
520	**9 314 053**	**9 314 054**	**9 314 055**	**9 314 056**	16 unid.

Instruções de colocação complementares

- Quadro Compact pode ser combinado com o sistema de gavetas InnoTech Atira (perfis da gaveta, ligadores para painéis traseiros e barras longitudinais). Apropriado para a utilização em conformidade com a DIN EN 1670, resistência anticorrosiva da classe 2.
- Os tabuleiros para talheres OrgaTray 490 e OrgaTray 590 podem ser combinados com gavetas Innotech Atira e gavetas interiores. Os tabuleiros para talheres são apropriados para temperaturas ambiente de -30 °C até ao máx. de +70 °C.
- O sistema de compartimentação OrgaStore 820 pode ser combinado com gavetões e gavetões interiores InnoTech Atira. Apropriado para a utilização em conformidade com a DIN EN 1670, resistência anticorrosiva da classe 3 e em temperaturas ambiente até ao máx. de +70 °C.
- InnoTech Atira pode ser combinado com o sistema de separação de resíduos InnoTech Pull. Apropriado para a utilização em conformidade com a DIN EN 1670, resistência anticorrosiva da classe 3. Os recipientes individuais dos sistemas de separação de resíduos são apropriados para temperaturas ambiente de -30 °C até ao máx. de +90 °C.

Indicações

- Push to open Sincronização / Multi-Sincronização 768 - 769
- Acessórios 582 - 585
- Critérios de qualidade 686

hettich.com/short/sxpxfcp

Dimensões de planeamento / instalação

H70

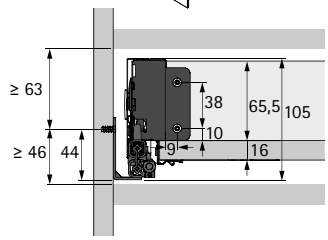

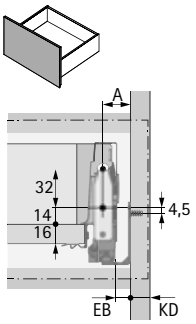

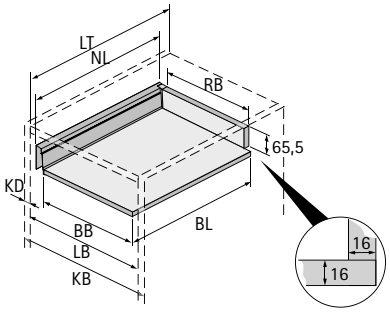

H144

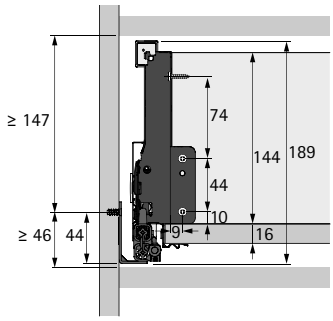

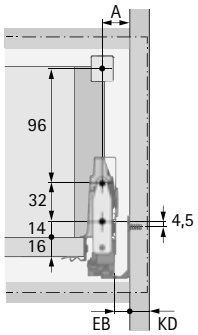

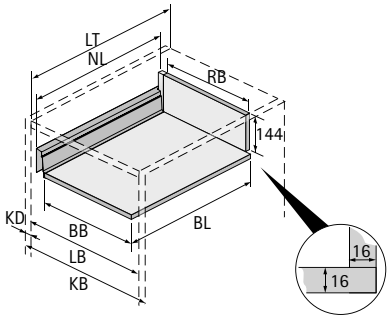

H176

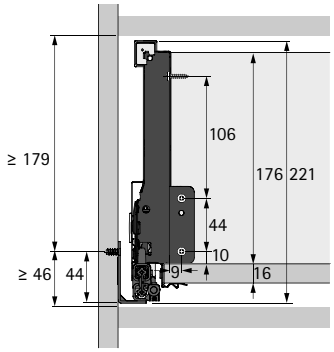

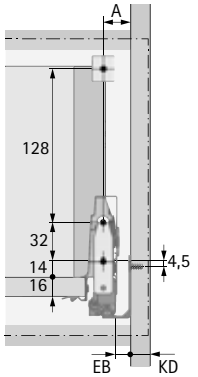

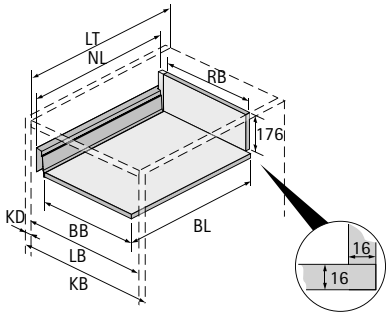

BB Largura do fundo	RB Largura do painel traseiro	LB Largura interna
BL Comprimento do fundo	NL Comprimento nominal	LT Profundidade interior
KB Largura do corpo do móvel	KD Espessura da lateral do móvel	EB Largura de montagem

KD	16	18	19
EB	12,5	10,5	9,5
A	23	21	20

Dimensão	mm
BL	NL +10
BB	LB - 2 x EB - 51,5
RB	LB - 2 x EB - 63

corte lateral

Silent System

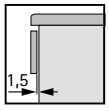

Push to open

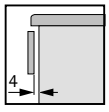

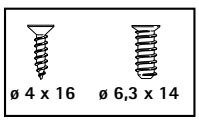

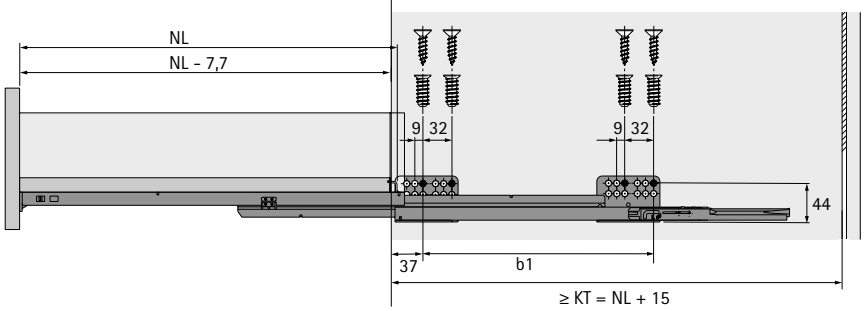

NL	KT	b1
470	485	256
520	535	256

NL Comprimento nominal
KT Profundidade da carcaça

Synchronização Quadro Push to open

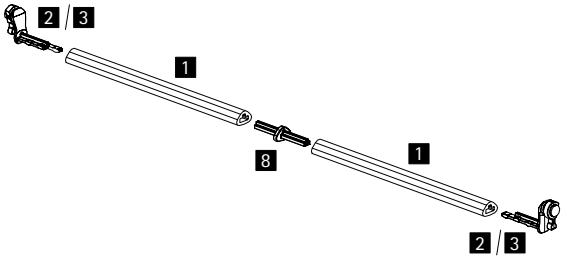

- Uso recomendado com largura do corpo do móvel superior a 600 mm
- Para comprimento nominal 260 - 620 mm
- Barra de sincronização para auto-corte com largura máxima do móvel de 2000 mm, expansível por meio de conectores
- Não pode ser usado com corrediças de extensão parcial Quadro

Para o uso é necessário:
- 1 barras de sincronização
- 2 Adaptadores
- Com o conector, os resíduos podem ser minimizados

Item	Código	Emb.
1 barras de sincronização	**9 236 718**	100 unid.
2 Adaptador Typ A	**9 219 966**	200 unid.
8 Ligador	**9 221 295**	20 unid.
3 Adaptador Typ B	**9 219 965**	200 unid.

Quadro Largura de montagem

Graças às larguras de montagem (EB) Quadro, é possível usar diferentes espessuras de painéis laterais do corpo do móvel (KD) - sem que seja necessário alterar as medidas da gaveta. Aplicam-se as seguintes medidas:

KD mm	16	18	19
EB mm	12,5	10,5	9,5

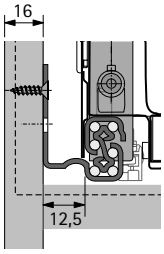

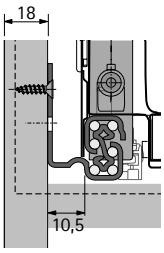

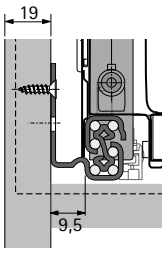

Push to open com sincronização opcional

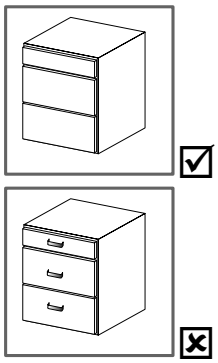

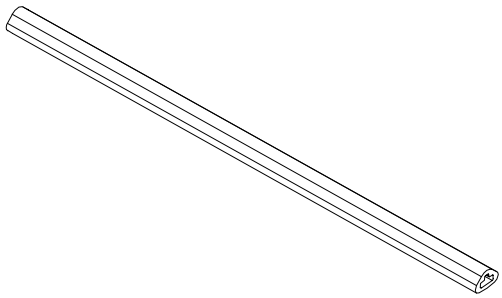

Quadro V6 Typ B

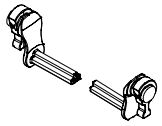

Quadro V6+ Typ A

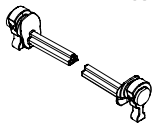

Indicações

- Opções do painel traseiro 579
- Opções de design 574 - 578
- Outros acessórios 580 - 584
- Corrediças Quadro 540 - 555
- Critérios de qualidade 686

hettich.com/short/690699

Corte longitudinal

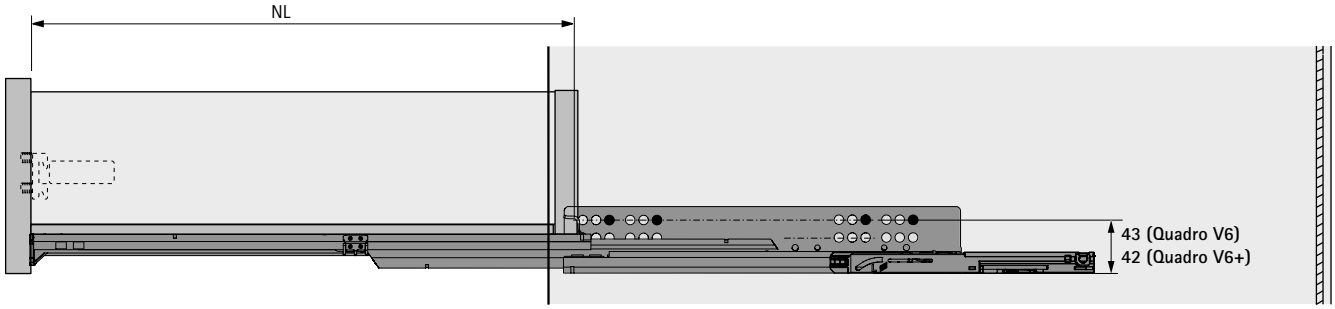

Dimensões

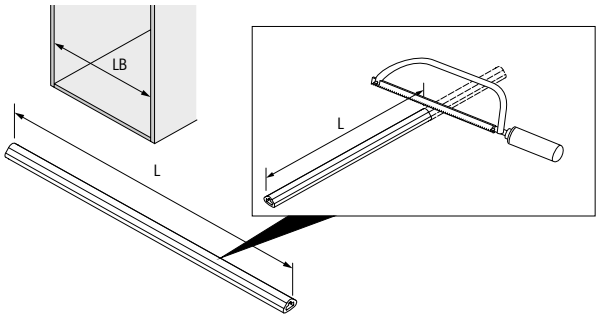

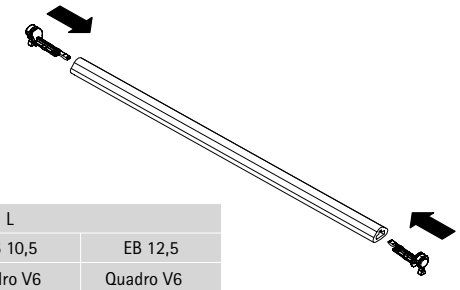

L		
EB 9,5	EB 10,5	EB 12,5
Quadro V6 Quadro V6+	Quadro V6 Quadro V6+	Quadro V6 Quadro V6+
LB - 65	LB - 67	LB - 71

Montagem

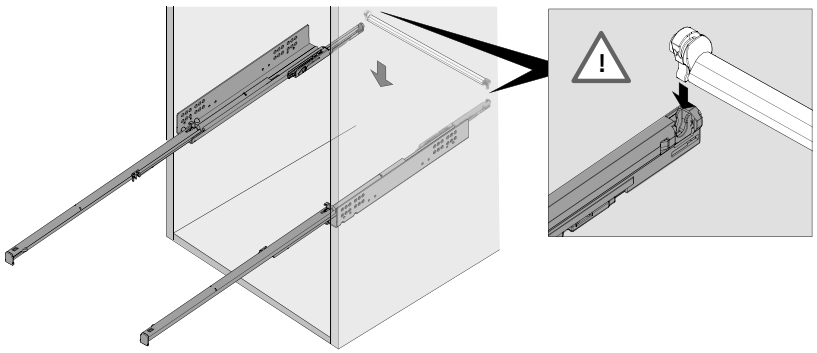

Multi-Synchronização Quadro Push to open

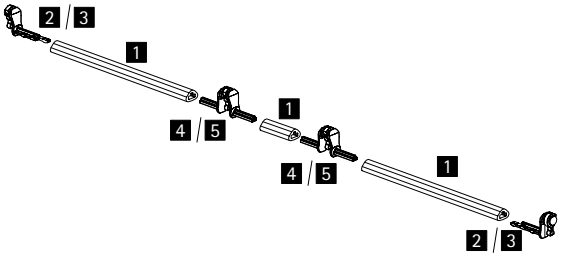

- Uso recomendado com largura do corpo do móvel superior a 600 mm
- Para comprimento nominal 260 - 620 mm
- Barra de sincronização comprimento 2000 mm
- Não pode ser usado com corrediças de extensão parcial Quadro

Para o uso é necessário:
- 1 barras de sincronização
- 2 Adaptadores
- 2 Adaptadores bilaterais

Item	Código	Emb.
1 barras de sincronização	**9 236 718**	100 unid.
2 Adaptador Typ A	**9 219 966**	200 unid.
3 Adaptador Typ B	**9 219 965**	200 unid.
4 Adaptador bilateral Typ A	**9 236 526**	20 unid.
5 Adaptador bilateral Typ B	**9 236 527**	20 unid.

Quadro Largura de montagem

Graças às larguras de montagem (EB) Quadro, é possível usar diferentes espessuras de painéis laterais do corpo do móvel (KD) - sem que seja necessário alterar as medidas da gaveta. Aplicam-se as seguintes medidas:

KD mm	16	18	19
EB mm	12,5	10,5	9,5

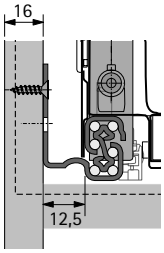

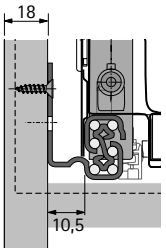

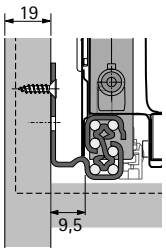

Push to open com sincronização opcional

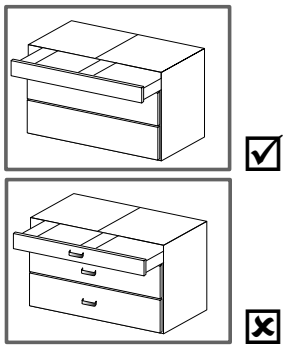

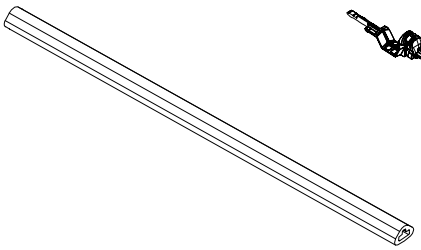

Quadro V6+ Typ A

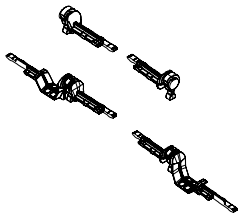

Quadro V6 Typ B

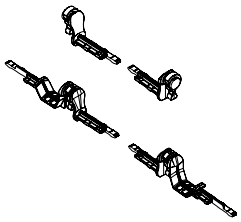

Indicações

- Opções do painel traseiro 579
- Opções de design 574 - 578
- Outros acessórios 580 - 584
- Corrediças Quadro 540 - 555
- Critérios de qualidade 686

hettich.com/short/690699

Corte longitudinal

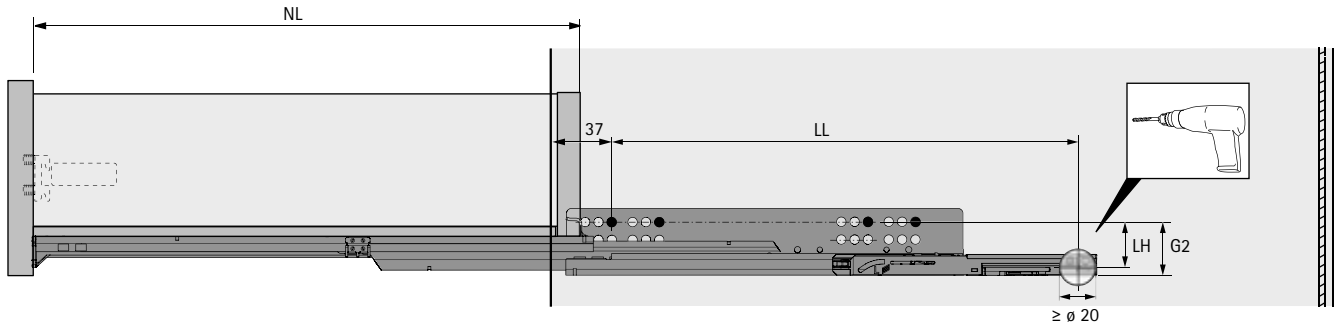

Dimensões

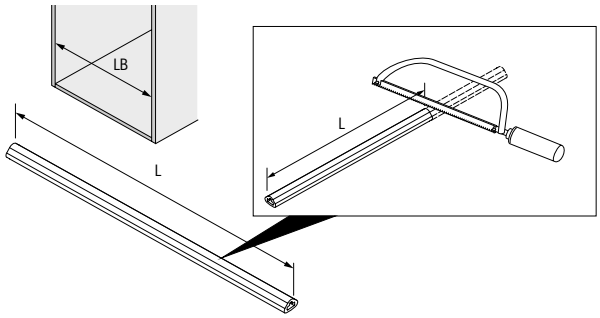

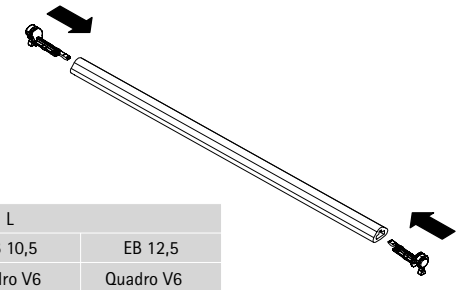

L		
EB 9,5	EB 10,5	EB 12,5
Quadro V6 Quadro V6+	Quadro V6 Quadro V6+	Quadro V6 Quadro V6+
LB - 65	LB - 67	LB - 71

Montagem

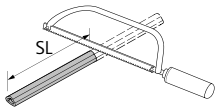

SL = KD + 2 x EB - 6

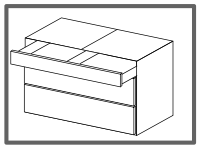

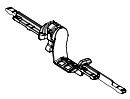

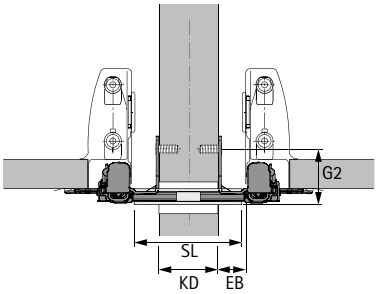

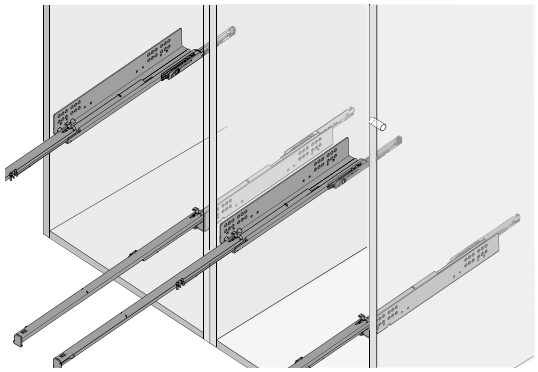

Dimensões

	Quadro V6 Typ B					
NL	260	300	350	420	470	520
LL	257	262	310	370	400	442

	Quadro V6+ Typ A					
NL	300	350	420	470	520	620
LL	261	309	345	381	435	513

	LH		G2
Quadro V6	33	Quadro V6	43
Quadro V6+	38	Quadro V6+	46

- **Corrediças Quadro para Push to open Silent, embalagem de conjunto**
- **Corrediça de extração total, capacidade de carga até 10 kg / 30 kg**

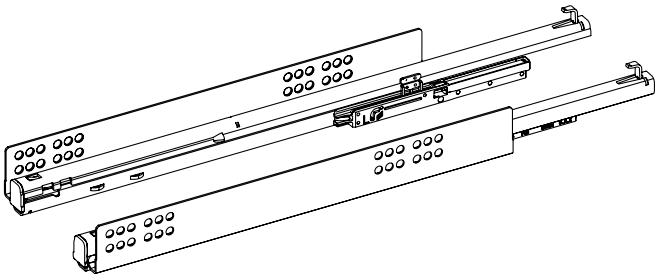

- Extração total
- Utilização apenas com Push to open Silent
- Aço zincado
- Capacidade de carga de acordo com EN 15338, nível 3

EB 12,5 (espessura da ilharga do móvel 16 mm)

Comprimento nominal em mm	Código / Classe de carga kg		Emb.
	10	30	
260	**9 243 709**	**9 243 718**	1 Conj.
300	**9 243 712**	**9 243 721**	1 Conj.
350	**9 243 715**	**9 243 724**	1 Conj.
420		**9 243 727**	1 Conj.
470		**9 243 730**	1 Conj.
520		**9 243 733**	1 Conj.

EB 10,5 (espessura da ilharga do móvel 18 mm)

Comprimento nominal em mm	Código / Classe de carga kg		Emb.
	10	30	
260	**9 243 682**	**9 243 691**	1 Conj.
300	**9 243 685**	**9 243 694**	1 Conj.
350	**9 243 688**	**9 243 697**	1 Conj.
420		**9 243 700**	1 Conj.
470		**9 243 703**	1 Conj.
520		**9 243 706**	1 Conj.

EB 9,5 (espessura da ilharga do móvel 19 mm)

Comprimento nominal em mm	Código / Classe de carga kg		Emb.
	10	30	
260	**9 243 655**	**9 243 664**	1 Conj.
300	**9 243 658**	**9 243 667**	1 Conj.
350	**9 243 661**	**9 243 670**	1 Conj.
420		**9 243 673**	1 Conj.
470		**9 243 676**	1 Conj.
520		**9 243 679**	1 Conj.

- **Corrediças Quadro para Push to open Silent, embalagem de conjunto**
- **Corrediça de extração total, capacidade de carga até 10 kg / 30 kg**

Corte longitudinal 10 kg + 30 kg

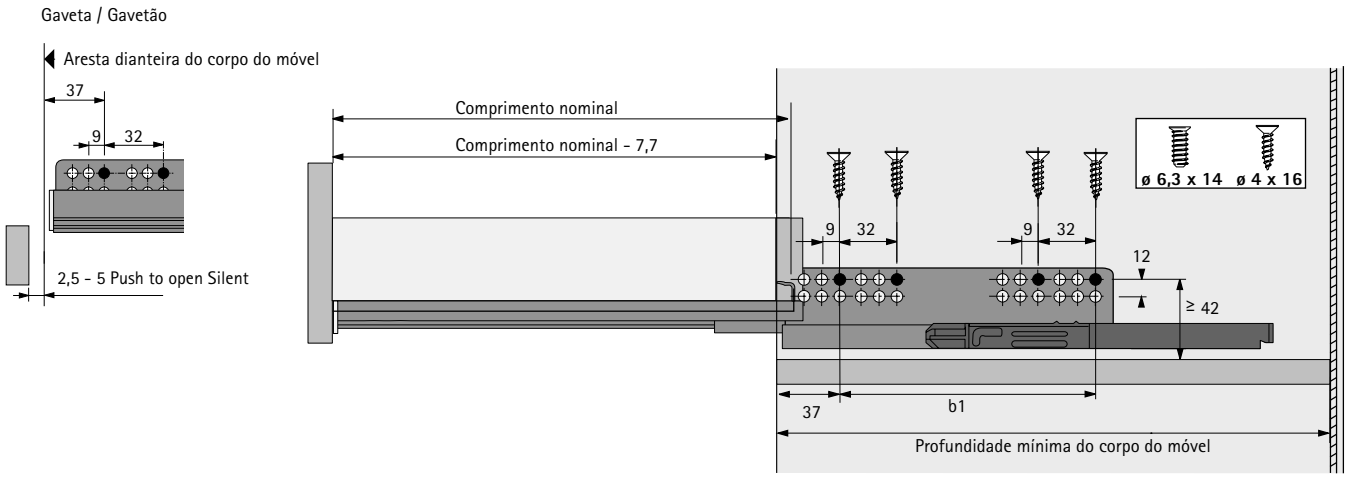

Dimensões para instalação

Comprimento nominal em mm	Distância entre furos b1 mm	Gaveta / Gavetão Profundidade mínima do corpo mm	Gaveta interior / Gavetão interior Profundidade mínima do corpo mm
260	160	279	288
300	160	315	324
350	160	365	374
420	224	435	444
470	256	485	494
520	256	535	544

Sistema de gavetas de parede dupla InnoTech Atira

- **Corrediças Quadro para Push to open Silent, embalagem de maior quantidade**
- **Corrediça de extração total, capacidade de carga até 10 kg / 30 kg**

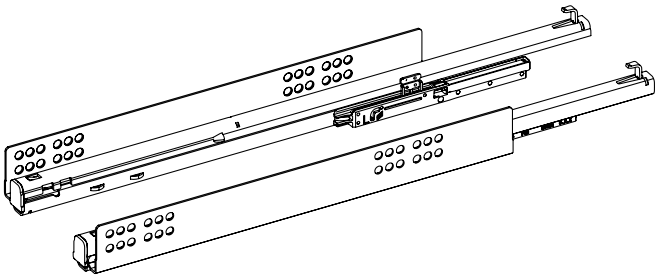

- Extração total
- Utilização apenas com Push to open Silent
- Aço zincado
- Capacidade de carga de acordo com EN 15338, nível 3

EB 12,5 (espessura da ilharga do móvel 16 mm)

Comprimento nominal em mm	Código / Classe de carga kg / Lado de fixação				Emb.
	10		30		
	esquerdo	direito	esquerdo	direito	
260	**9 243 707**	**9 243 708**	**9 243 716**	**9 243 717**	20 unid.
300	**9 243 710**	**9 243 711**	**9 243 719**	**9 243 720**	20 unid.
350	**9 243 713**	**9 243 714**	**9 243 722**	**9 243 723**	20 unid.
420			**9 243 725**	**9 243 726**	20 unid.
470			**9 243 728**	**9 243 729**	20 unid.
520			**9 243 731**	**9 243 732**	20 unid.

EB 10,5 (espessura da ilharga do móvel 18 mm)

Comprimento nominal em mm	Código / Classe de carga kg / Lado de fixação				Emb.
	10		30		
	esquerdo	direito	esquerdo	direito	
260	**9 243 680**	**9 243 681**	**9 243 689**	**9 243 690**	20 unid.
300	**9 243 683**	**9 243 684**	**9 243 692**	**9 243 693**	20 unid.
350	**9 243 686**	**9 243 687**	**9 243 695**	**9 243 696**	20 unid.
420			**9 243 698**	**9 243 699**	20 unid.
470			**9 243 701**	**9 243 702**	20 unid.
520			**9 243 704**	**9 243 705**	20 unid.

EB 9,5 (espessura da ilharga do móvel 19 mm)

Comprimento nominal em mm	Código / Classe de carga kg / Lado de fixação				Emb.
	10		30		
	esquerdo	direito	esquerdo	direito	
260	**9 243 653**	**9 243 654**	**9 243 662**	**9 243 663**	20 unid.
300	**9 243 656**	**9 243 657**	**9 243 665**	**9 243 666**	20 unid.
350	**9 243 659**	**9 243 660**	**9 243 668**	**9 243 669**	20 unid.
420			**9 243 671**	**9 243 672**	20 unid.
470			**9 243 674**	**9 243 675**	20 unid.
520			**9 243 677**	**9 243 678**	20 unid.

- **Corrediças Quadro para Push to open Silent, embalagem de maior quantidade**
- **Corrediça de extração total, capacidade de carga até 10 kg / 30 kg**

Corte longitudinal 10 kg + 30 kg

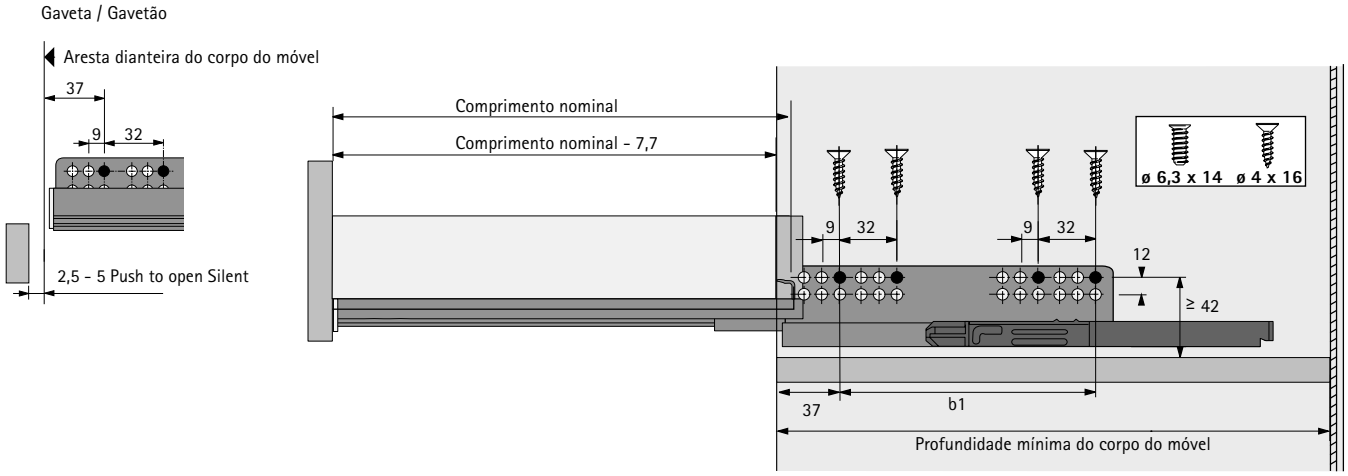

Dimensões para instalação

Comprimento nominal em mm	Distância entre furos b1 mm	Gaveta / Gavetão Profundidade mínima do corpo mm	Gaveta interior / Gavetão interior Profundidade mínima do corpo mm
260	160	279	288
300	160	315	324
350	160	365	374
420	224	435	444
470	256	485	494
520	256	535	544

- **Corrediças Quadro para Push to open Silent, embalagem de conjunto**
- **Corrediça de extração total, capacidade de carga até 50 kg**

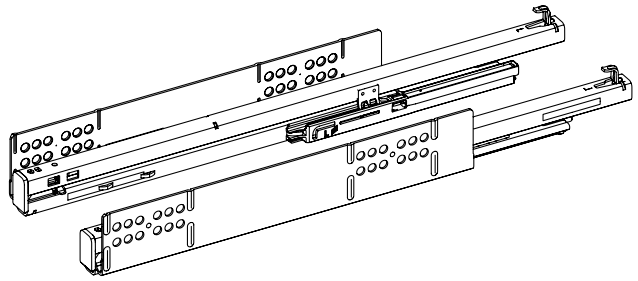

- Extração total
- Utilização apenas com Push to open Silent
- Aço zincado
- Capacidade de carga de acordo com EN 15338, nível 3

EB 12,5 (espessura da ilharga do móvel 16 mm)

Comprimento nominal em mm	Código	Emb.
300	**9 243 772**	1 Conj.
350	**9 243 775**	1 Conj.
420	**9 243 778**	1 Conj.
470	**9 243 781**	1 Conj.
520	**9 243 784**	1 Conj.
620	**9 243 787**	1 Conj.

EB 10,5 (espessura da ilharga do móvel 18 mm)

Comprimento nominal em mm	Código	Emb.
300	**9 243 754**	1 Conj.
350	**9 243 757**	1 Conj.
420	**9 243 760**	1 Conj.
470	**9 243 763**	1 Conj.
520	**9 243 766**	1 Conj.
620	**9 243 769**	1 Conj.

EB 9,5 (espessura da ilharga do móvel 19 mm)

Comprimento nominal em mm	Código	Emb.
300	**9 243 736**	1 Conj.
350	**9 243 739**	1 Conj.
420	**9 243 742**	1 Conj.
470	**9 243 745**	1 Conj.
520	**9 243 748**	1 Conj.
620	**9 243 751**	1 Conj.

- **Corrediças Quadro para Push to open Silent, embalagem de conjunto**
- **Corrediça de extração total, capacidade de carga até 50 kg**

Corte longitudinal 50 kg

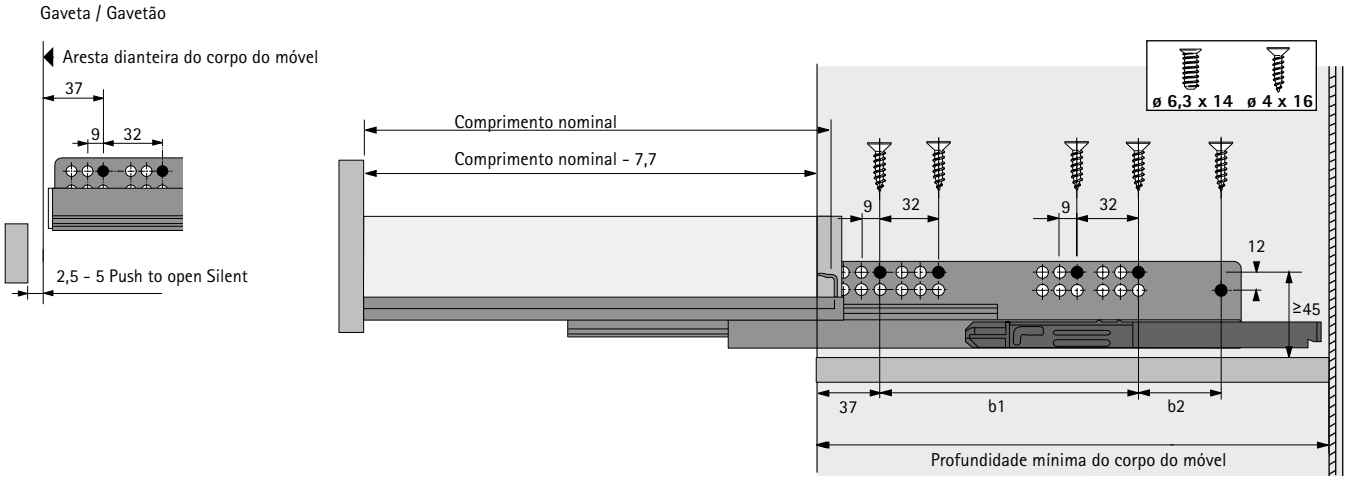

Dimensões para instalação

Comprimento nominal em mm	Distância entre furos b1 mm	Distância entre furos b2 mm	Gaveta / Gavetão Profundidade mínima do corpo mm	Gaveta interior / Gavetão interior Profundidade mínima do corpo mm
300	160		315	324
350	192		365	374
420	224		435	444
470	256		485	494
520	256		535	544
620	352	64	635	644

Sistema de gavetas de parede dupla InnoTech Atira

- **Corrediças Quadro para Push to open Silent, embalagem de maior quantidade**
- **Corrediça de extração total, capacidade de carga até 50 kg**

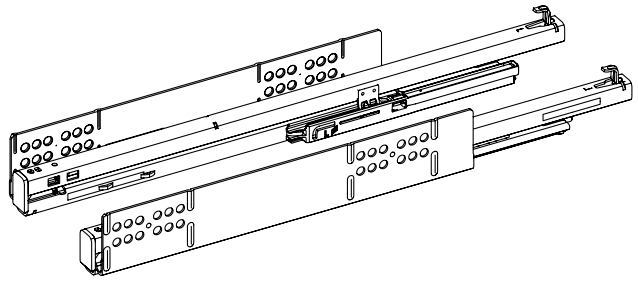

- Extração total
- Utilização apenas com Push to open Silent
- Aço zincado
- Capacidade de carga de acordo com EN 15338, nível 3

EB 12,5 (espessura da ilharga do móvel 16 mm)

Comprimento nominal em mm	Código / Anschlagseite		Emb.
	esquerdo	direito	
300	**9 243 770**	**9 243 771**	16 unid.
350	**9 243 773**	**9 243 774**	16 unid.
420	**9 243 776**	**9 243 777**	16 unid.
470	**9 243 779**	**9 243 780**	16 unid.
520	**9 243 782**	**9 243 783**	16 unid.
620	**9 243 785**	**9 243 786**	8 unid.

EB 10,5 (espessura da ilharga do móvel 18 mm)

Comprimento nominal em mm	Código / Anschlagseite		Emb.
	esquerdo	direito	
300	**9 243 752**	**9 243 753**	16 unid.
350	**9 243 755**	**9 243 756**	16 unid.
420	**9 243 758**	**9 243 759**	16 unid.
470	**9 243 761**	**9 243 762**	16 unid.
520	**9 243 764**	**9 243 765**	16 unid.
620	**9 243 767**	**9 243 768**	8 unid.

EB 9,5 (espessura da ilharga do móvel 19 mm)

Comprimento nominal em mm	Código / Anschlagseite		Emb.
	esquerdo	direito	
300	**9 243 734**	**9 243 735**	16 unid.
350	**9 243 737**	**9 243 738**	16 unid.
420	**9 243 740**	**9 243 741**	16 unid.
470	**9 243 743**	**9 243 744**	16 unid.
520	**9 243 746**	**9 243 747**	16 unid.
620	**9 243 749**	**9 243 750**	8 unid.

- **Corrediças Quadro para Push to open Silent, embalagem de maior quantidade**
- **Corrediça de extração total, capacidade de carga até 50 kg**

Corte longitudinal 50 kg

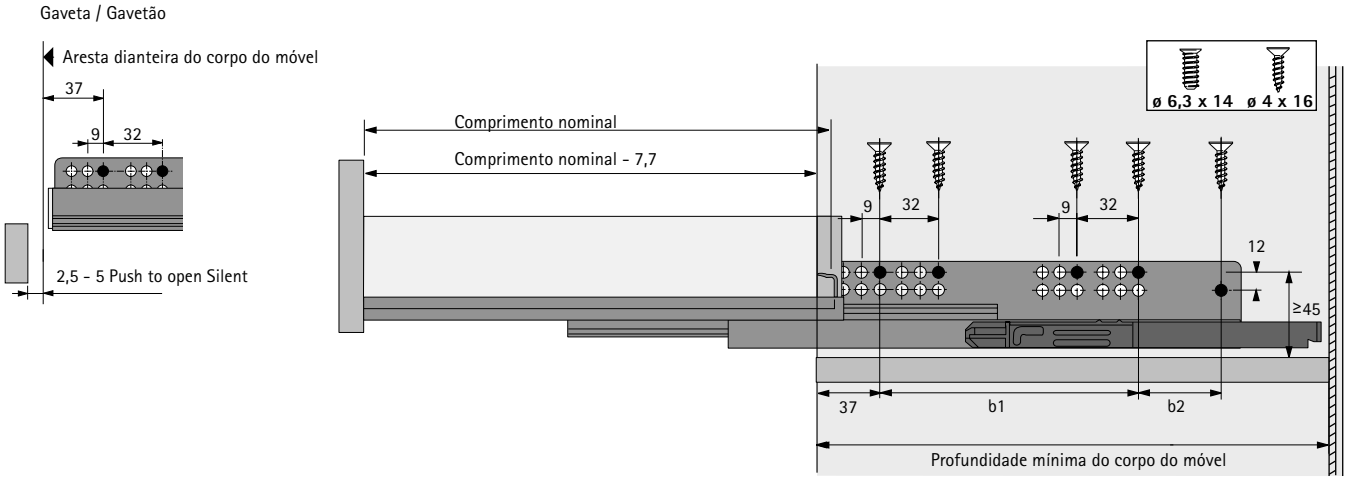

Dimensões para instalação

Comprimento nominal em mm	Distância entre furos b1 mm	Distância entre furos b2 mm	Gaveta / Gavetão Profundidade mínima do corpo mm	Gaveta interior / Gavetão interior Profundidade mínima do corpo mm
300	160		315	324
350	192		365	374
420	224		435	444
470	256		485	494
520	256		535	544
620	352	64	635	644

Sistema de abertura Push to open Silent

- Sistema de abertura combinado com Silent System
- Folga mínima possível 2,5 mm
- Para ativação e funcionamento ótimos, recomenda-se a utilização da barra de sincronização
- Com a flexibilidade do adaptador, a sincronização também é possível com frentes curvas ou diagonais
- Afinação frontal 3-dimensional para gavetas, ajuste frontal 4-dimensional para gavetões
- Acumulador de energia de impulso apoia a recolha lenta
- Fechamento / abertura guiada por meio de puxar possível
- Montagem sem ferramentas
- Pode ser utilizado para todos os comprimentos nominais de gaveta e a partir de 275 mm de largura do móvel

Sistema de abertura Push to open Silent para InnoTech Atira

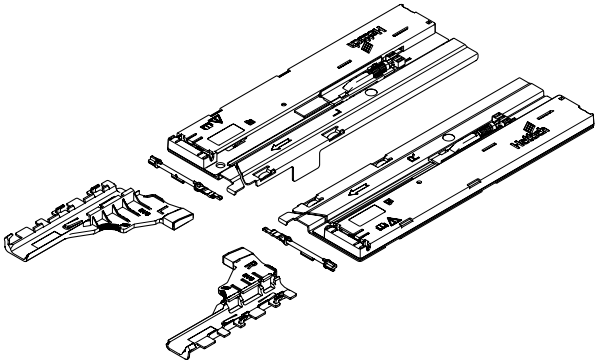

- Para ativação e funcionamento ótimos, recomenda-se a utilização da barra de sincronização

O conjunto inclui:
- 1 Unidade Push to open Silent, esquerdo e direito
- 1 ativador esquerdo e direito
- 2 adaptadores para a sincronização

Peso total kg	Classe de carga Quadro	Comprimento nominal em mm	**Código**	Emb.
<10	10	260 - 350	**9 240 161**	1 conj.
8 - 20	30	260 - 520	**9 240 162**	1 conj.
10 - 30	30	260 - 520	**9 240 163**	1 conj.
20 - 50	50	300 - 620	**9 240 164**	1 conj.

Barra de sincronização e uniões

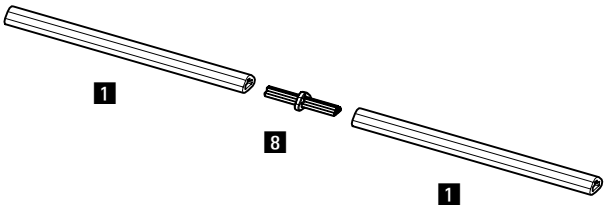

barras de sincronização
- Para cortar à medida
- Comprimento 2000 mm
- Alumínio anodizado

Conector:
- ZurPara prolongar / Optimização de restos da barra sincronizadora
- Plástico cinza

Item	**Código**	Emb.
1 barras de sincronização	**9 236 718**	100 unid.
8 Ligador	**9 221 295**	20 unid.

Adaptador flexível

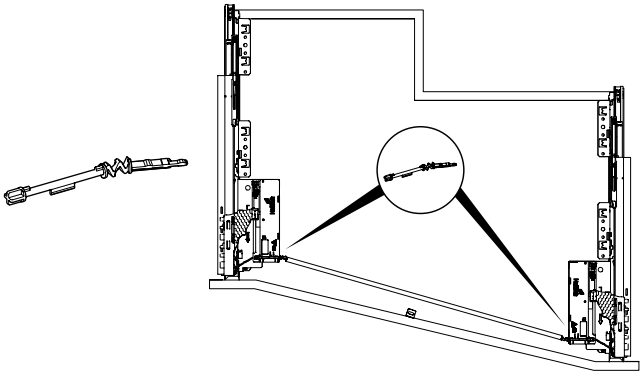

- Para utilização com corrediças de gaveta com regulação de profundidade com frentes inclinadas ou onduladas
- Substitui o adaptador para a sincronização no conjunto Push to open Silent

Código	Emb.
9 262 213	20 unid.

Sistema de abertura Push to open Silent

Recomendação para gaveta (altura até cerca de 150 mm)*

Comprimento nominal mm	Largura nominal mm 275	300	350	400	500	600	700	800	900	1000	1100	1200
260												
300												
350												
420												
470												
520												
620												

Recomendação para o gavetão (altura até cerca de 300 mm, carga leve ou média)*

Comprimento nominal mm	Largura nominal mm 275	300	350	400	500	600	700	800	900	1000	1100	1200
260												
300												
350												
420												
470												
520												
620												

Recomendação Gavetão pesado (altura do painel frontal até cerca de 300 mm, carga pesada, por exemplo, com pilhas de pratos)*

Comprimento nominal mm	Largura nominal mm 275	300	350	400	500	600	700	800	900	1000	1100	1200
260												
300												
350												
420												
470												
520												
620												

Bestell-Nr. Push to open Silent:	**9 240 161**	**9 240 162**	**9 240 163**	**9 240 164**

* Recomendações para aplicação (painéis com 19 mm espessura e carga normal). Para outras informações (espessura de painéis e/ou carga) favor consultar o nosso configurador online

Mais informações:
http://www.hettich.com/short/3e1c7c

- Para gaveta / gavetão interior
- Para altura nominal 70 mm / 144 mm
- Utilização opcional com gancho para a frente
- Não combinável com DesignSide / TopSide

Dimensões de planeamento / instalação

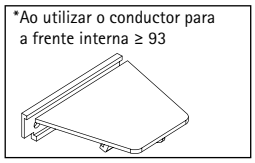

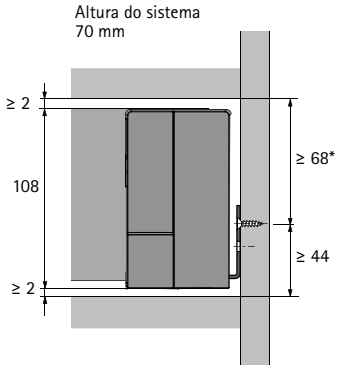

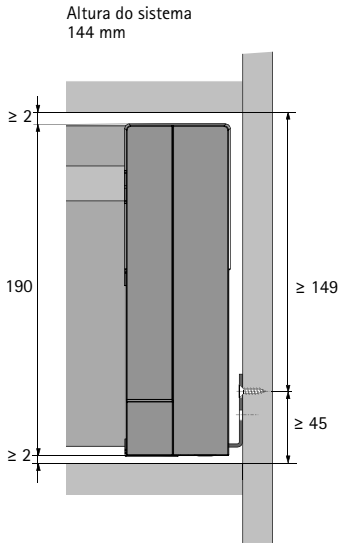

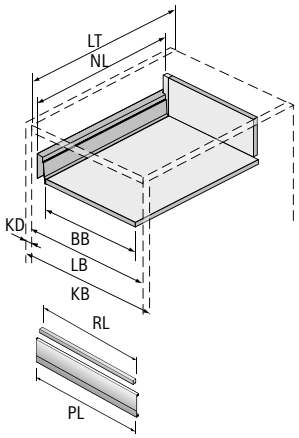

KB Largura do corpo do móvel	PL Comprimento do perfil / largura do painel frontal
RL Comprimento da barra	LB Largura interna
NL Comprimento nominal	LT Profundidade interior
KD Espessura da lateral do móvel	EB Largura de montagem

KD	16	18	19
EB	12,5	10,5	9,5
A	23	21	20

Dimensão	mm
PL	LB - 2 x EB - 57,6
RL	LB - 2 x EB - 90,5
LT Gaveta interna NL 260	NL + 28
LT Gaveta interna > NL 260	NL + 24

Posições de montagem da corrediça Quadro V6

Comprimento nominal mm	Distância entre furos b1 mm
260	160
300	160
350	160
420	224
470	256
520	256

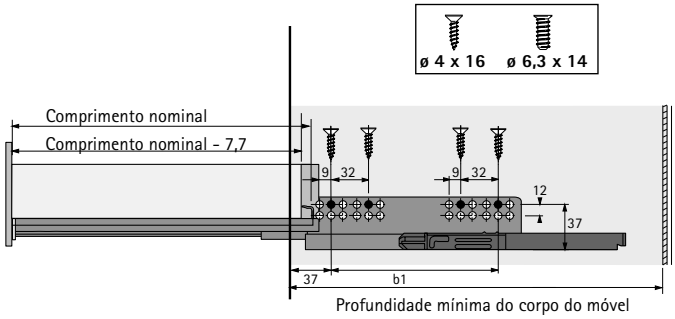

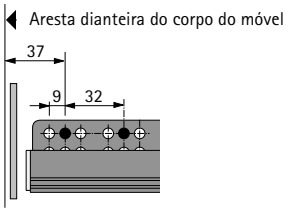

Nota:
Para mais informações consultar capitulo corrediças.

13 Ligadores para a frente

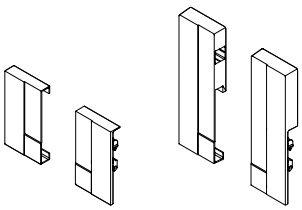

- Para combinar com perfil para a frente
- Plástico

O conjunto inclui:
- 1 fixadores para a frente, esquerda e direita

Cor	Código / Altura nominal mm		Emb.
	70	144	
cinza	**9 104 107**	**9 293 516**	1 Conj.
branco	**9 196 348**	**9 293 517**	1 Conj.
antracite	**9 196 349**	**9 293 518**	1 Conj.

14 Frente em alumínio

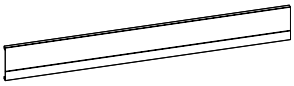

- Para cortar no comprimento desejado
- Comprimento 2000 mm
- Alumínio com pintura eletrostática

Cor	Código	Emb.
prata	**9 194 764**	1 unid.
branco	**9 194 765**	1 unid.
antracite	**9 194 766**	1 unid.

15 Barra para a frente

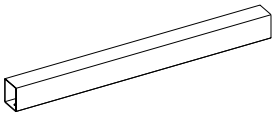

- Para cortar no comprimento desejado
- Comprimento 2000 mm
- Aço pintado por pintura electrostática

Cor	Código	Emb.
prata	**9 194 614**	30 unid.
branco	**9 194 615**	30 unid.
antracite	**9 194 616**	30 unid.

16 Gancho

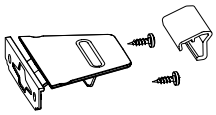

- Para parafusar
- Plástico

O conjunto inclui:
- 1 guia
- 1 Aumento do perfil
- Material de fixação

Cor do sistema	Cor	Código	Emb.
branco / prateado	cinza	**9 235 838**	1 conj.
antracite	antracite	**9 235 837**	1 conj.

12 Frente para gaveta/gavetão interno

- **Disponível mediante pedido**
- Para larguras de móvel padrão
- Com ligadores pré-montados e barras pré-montadas
- Alumínio com pintura eletrostática

17 Estabilizador da frente

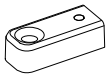

- Para estabilizar frentes largas
- Uso recomendado com largura do corpo do móvel superior a 600 mm
- Plástico branco

Código	Emb.
9 117 782	100 unid.

hettich.com/short/4a58b5

- Para frentes com espessuras a partir de 10 mm
- Bucha para um ajuste perfeito em materiais macios (força de tração transversal MDF > 0,6 N/mm^2, força de tração transversal de placa de aglomerado > 0,45 N/mm^2)
- Parafusos autoatarraxantes para uma adesão perfeita a materiais duros (por ex., material mineral, pedra natural, pedra artificial, cerâmica)
- Utilização com fixação de frentes de gaveta padrão
- O método escolhido para a fixação deve ser adequado ao tipo e qualidade do material da porta e testado para um encaixe seguro

20 Ligação para laterais

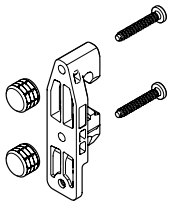

O conjunto inclui:
- 2 fixadores frontasi para laterais
- 4 Buchas ø 10 x 8 mm
- 4 parafusos modeladores de roscas ø 3,5 x 22 mm

Código	Emb.
9 268 143	1 conj.

21 Ligação para barras longitudinais

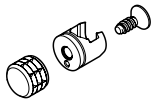

O conjunto inclui:
- 2 fixadores frontais para barras longitudinais
- 2 Buchas ø 10 x 8 mm
- 2 parafusos modeladores de roscas ø 3,5 x 9,5 mm

Código	Emb.
9 268 145	1 conj.

22 Ligação para DesignSide

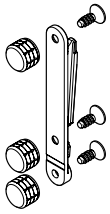

O conjunto inclui:
- 2 fixações de frente para DesignSide
- 6 Buchas ø 10 x 8 mm
- 6 parafusos modeladores de roscas ø 3,5 x 9,5 mm

Código	Emb.
9 268 144	1 conj.

Instruções de colocação

Placas de aglomerado, MDF

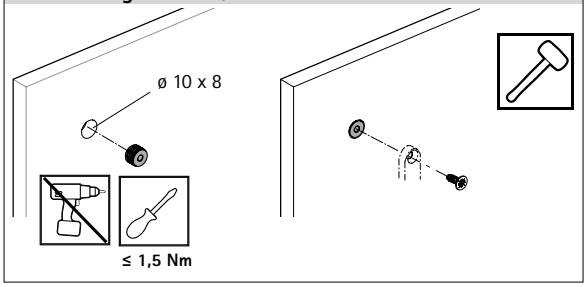

HPL, materiais de superfície sólida

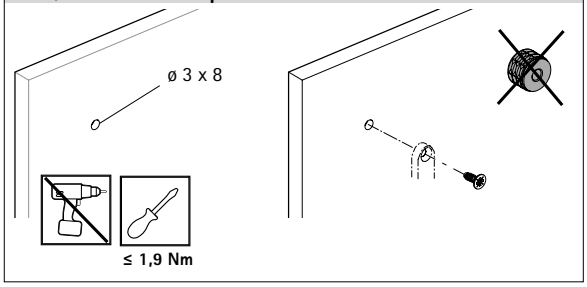

O método escolhido para a fixação deve ser adequado ao tipo e qualidade do material da porta e testado para um encaixe seguro

- Para utilização com gavetas ou gavetões com barras longitudinais
- Rápida actualização do design - mesmo retrospectivamente
- Perfis auto-adesivos com aspecto de metal nobre ou madeira
- Procedimentos de processamento sem alterações

23 Perfil decorativo

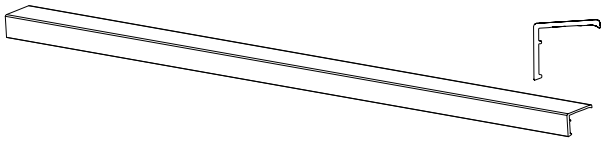

- Individualmente encurtado
- Comprimento 611,5 mm
- Para colar
- Plástico

Cor	**Código**	Emb.
imitação de alumínio	**9 240 705**	10 unid.
imitação de aço inoxidável	**9 240 706**	10 unid.
imitação cromado	**9 240 704**	10 unid.
carvalho	**9 240 707**	10 unid.
nogueira	**9 240 708**	10 unid.

Dimensões

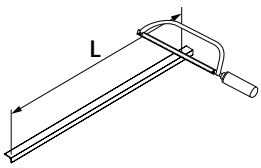

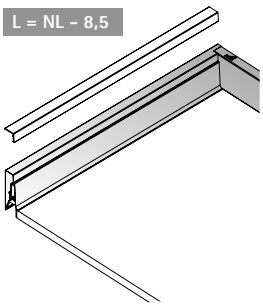

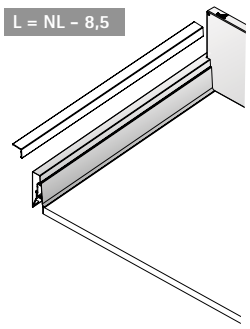

hettich.com/short/17a127

- Destaques apelativos com tampas de cobertura estilizadas
- Rápida actualização do design - mesmo retrospectivamente

24 Tampa de cobertura estilizada

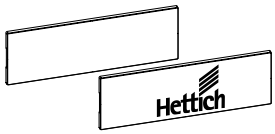

- Plástico com superfície polimerizada
- Possibilidade de fornecimento de tampas de cobertura com inscrição personalizada mediante pedido

Cor do sistema	Acabamento	**Código**	Emb.
prata	Imitação cromado com logotipo Hettich	**9 194 652**	300 unid.
prata	imitação cromado	**9 194 649**	300 unid.
branco	Imitação cromado com logotipo Hettich	**9 194 653**	300 unid.
branco	imitação cromado	**9 194 650**	300 unid.
antracite	Imitação aço inoxidável com logotipo Hettich	**9 194 656**	300 unid.
antracite	imitação de aço inoxidável	**9 194 655**	300 unid.

hettich.com/short/93e90e

- Com DesignSide pode adicionar motivos atraentes em múltiplos materiais à sua escolha
- Flexibilidade em material e aspecto
- Para altura nominal 144 mm / 176 mm

25 Adaptadores DesignSide

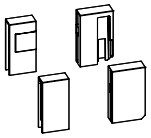

- Plástico

O conjunto inclui:
- 1 Adaptador frontal DesignSide, esquerdo e direito
- 1 Adaptador traseiro DesignSide, esquerdo e direito
- 2 fixações de frentes com bucha de expansão
- Material de fixação

Cor	Código / Altura nominal mm		Emb.
	144	176	
cinza	**9 196 317**	**9 196 320**	1 conj.
branco	**9 196 318**	**9 196 321**	1 conj.
cinzento-escuro	**9 196 319**	**9 196 322**	1 conj.

26 Fixação da frente para DesignSide

- Para parafusar
- Plástico branco

Código	Emb.
9 098 724	80 unid.

Medidas para DesignSide em material individual

144 mm

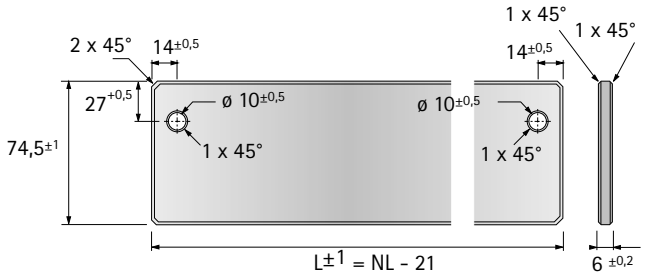

176 mm

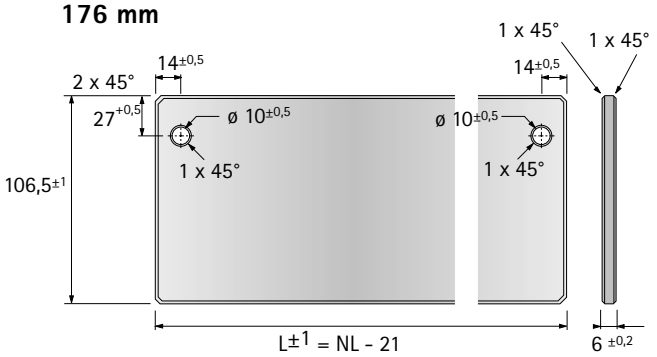

hettich.com/short/0741f2

- Destaques apelativos com TopSides em material individual
- Flexibilidade em material e aspecto
- Para altura nominal 144 mm / 176 mm

7 Adaptadores TopSide

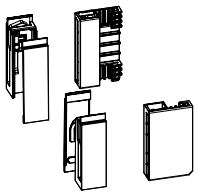

- Para utilização com TopSide de metal 9, TopSide de vidro 8 ou TopSide em material individual
- Plástico

O conjunto inclui:
- 1 adaptador frontal, esquerdo e direito
- 1 adaptador traseiro, esquerdo e direito

Altura nominal mm	Nº de encomenda / Cor			Emb.
	cinza	branco	cinzento-escuro	
144	**9 194 657**	**9 194 658**	**9 194 659**	1 conj.
176	**9 194 660**	**9 194 661**	**9 194 662**	1 conj.

Medidas para TopSide em material individual

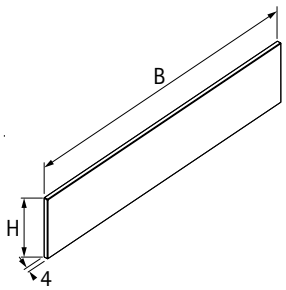

Comprimento nominal	B	H 144	H 176
260	245	57	89
300	285	57	89
350	335	57	89
420	405	57	89
470	455	57	89
520	505	57	89
620	605	57	89

hettich.com/short/c7f004

18 Painel traseiro de alumínio

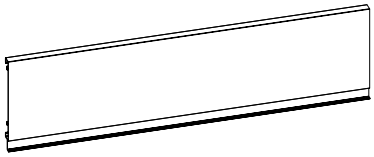

- Para cortar no comprimento desejado
- Comprimento 2000 mm
- Alumínio com pintura eletrostática
- Comprimento do fundo (BL) = comprimento nominal (NL) - 3

Cor	**Código / Altura nominal mm**		Emb.
	70	**144**	
prata	**0 077 913**	**0 013 225**	1 unid.
branco	**9 194 518**	**9 194 520**	1 unid.
antracite	**9 194 519**	**9 194 521**	1 unid.

19 Painel traseiro em aço

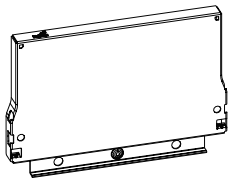

- **Disponível mediante pedido**
- Para largura do corpo do móvel padrão
- Para alturas nominais 54, 70, 144 e 176 mm
- Aço pintado por pintura electrostática
- Comprimento do fundo (BL) = comprimento nominal (NL) - 3

Estabilizador lateral

- Uso recomendado com largura do corpo do móvel superior a 800 mm
- Para comprimento nominal 260 - 620 mm
- Não pode ser usado com a corrediça Quadro com Push to open

O conjunto inclui:
- 2 cremalheiras, plástico
- 1 eixo para cortar à medida para uma largura máx. do corpo do móvel de 1200 mm, alumínio
- 2 rodas dentadas, plástico
- 2 suportes, plástico
- 2 suportes para eixo, plástico

Código	Emb.
9 079 333	1 conj.

Dimensões de planeamento / Montagem

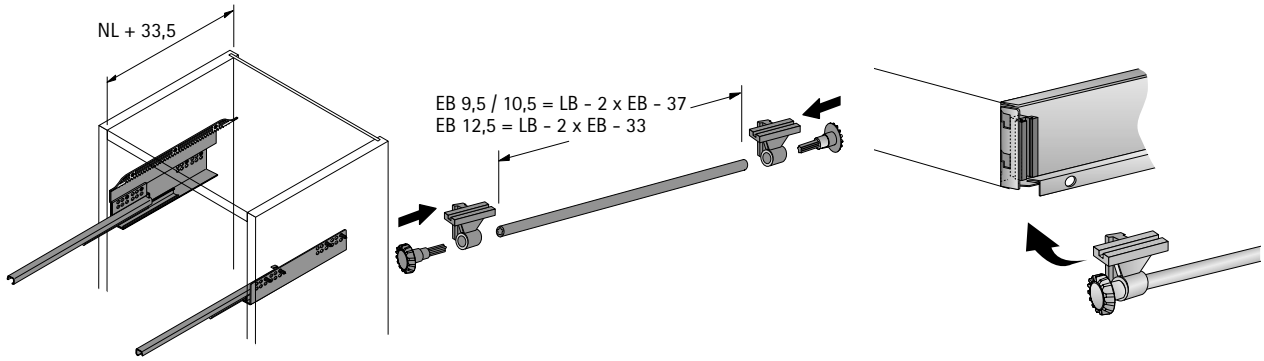

Gabarito de furação EB para estabilizador lateral InnoTech Atira

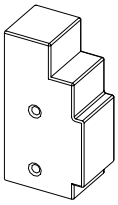

- Gabarito de furação para furar as posições de fixação do estabilizador lateral InnoTech Atira (Código 9 079 333)
- Plástico branco

Largura de montagem mm	Código	Emb.
9,5 / 10,5	**9 080 312**	1 unid.
12,5	**9 080 311**	1 unid.

VB 36 com pino esférico

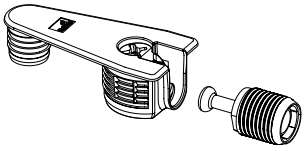

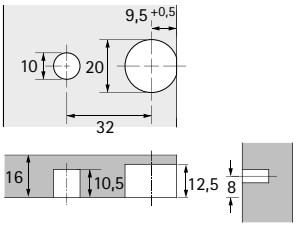

- Para conferir maior estabilidade às frentes largas e/ou altas
- Recomendado para utilização com largura do móvel superior a 600 mm e / ou altura frontal superior a 450 mm
- Os ajustes vertical e lateral são possíveis mesmo com o estabilizador da frente montado

O conjunto inclui:
- 1 conector VB 36, Zamak niquelado
- 1 pino esférico

Código	Emb.
0 040 067	1 conj.

Peça de ligação da frente

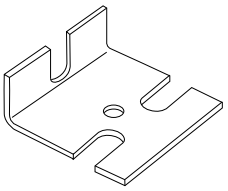

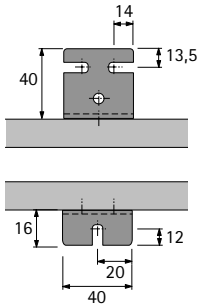

- Para conferir maior estabilidade às frentes largas e/ou altas
- Recomendado para utilização com largura do móvel superior a 600 mm e / ou altura frontal superior a 450 mm
- Para montar sob o fundo da gaveta/do gavetão depois de efectuado o ajuste da parte frontal

O conjunto inclui:
- 1 Ângulo frontal, aço cromatado
- 3 parafusos especiais ø 5 x 14 mm
- 1 Parafusos de cabeça cilíndrica ø 4,0 x 12 mm

Código	Emb.
9 079 232	1 conj.

Régua distanciadora

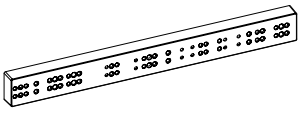

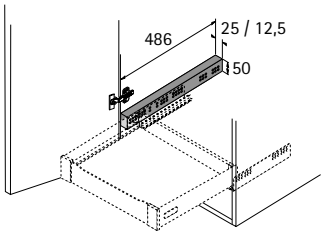

- Para compensar a saliência da porta se forem usadas gavetas internas altas
- Para alcançar espaços maiores, vários perfis podem ser clipados uns em cima dos outros
- As barras distanciadoras também podem ser usadas para compensar tolerâncias
- Plástico branco

Largura x Profundidade x Altura mm	Código	Emb.
25 x 486 x 50	**0 013 952**	1 unid.
12,5 x 486 x 50	**9 115 956**	1 unid.

Sistema de gavetas de parede dupla InnoTech Atira

- **Prateleira de aramado CargoPlus para altura de perfil 70 / 144 mm**
- **Acessórios, porta-pratos para altura de perfil 144 mm**

New

Prateleira de aramado CargoPlus

Disponível para 3 larguras exteriores de corpo diferentes de 450 mm, 600 mm e 900 mm e duas profundidades de corpo diferentes de 470 mm e 520 mm para ilhargas com espessura de 16 mm, altura do perfil 70 / 144 mm.

O conjunto inclui:
- 4 clipes de fixação
- 2 suportes, plástico cinzento
- Para utilização ao ar livre, recomendamos o uso de parafusos de aço inoxidável, ver código **9 338 474**

Largura da prateleira de aramado em mm	Largura exterior do corpo em mm (para ilhargas com 16 mm de espessura)	Código / Comprimento nominal 470 mm	520 mm	Emb.
312	450	9 216 602	9 216 605	1 unid.
462	600	9 216 603	9 216 606	1 unid.
762	900	9 216 604	9 216 607	1 unid.

Porta-pratos CargoPlus 450 mm e largura de corpo 600 mm

- Capacidade para 10 pratos de tamanho normal (diâmetro de 250 mm) com largura de corpo de 450 mm e 16 pratos de tamanho normal (diâmetro de 250 mm) com largura de corpo de 600 mm
- Dimensões:
  450 mm de largura e 470 mm de profundidade
  (312 mm de largura x 459 mm de profundidade x 135 mm de altura)
  Área de colocação por trás do porta-pratos: 210 mm de profundidade
  450 mm de largura e 520 mm de profundidade
  (312 mm de largura x 509 mm de profundidade x 135 mm de altura)
  Área de colocação por trás do porta-pratos: 260 mm de profundidade
  600 mm de largura e 470 mm de profundidade
  (462 mm de largura x 459 mm de profundidade x 135 mm de altura)
  Área de colocação por trás do porta-pratos: 210 mm de profundidade
  600 mm de largura e 520 mm de profundidade
  (462 mm de largura x 509 mm de profundidade x 135 mm de altura)
  Área de colocação por trás do porta-pratos: 260 mm de profundidade
- Altura de montagem interior recomendada para a gaveta ≥ 360 mm
- Encomendar conjuntos de perfis InnoTech e guia separadamente

Largura exterior do corpo em mm (para ilhargas com 16 mm de espessura)	Código / Comprimento nominal 470 mm	520 mm	Emb.
450	9 216 609	9 216 612	1 unid.
600	9 216 615	9 216 618	1 unid.

Porta-pratos CargoPlus, largura de corpo 900 mm

- Capacidade para 16 pratos de tamanho normal (diâmetro de 250 mm)
- **900 mm de largura e 470 mm de profundidade**
  (762 mm de largura x 459 mm de profundidade x 163 mm de altura)
  Área de colocação por trás do porta-pratos: 210 mm de profundidade
  900 mm de largura e 520 mm de profundidade
  (762 mm de largura x 509 mm de profundidade x 163 mm de altura)
  Área de colocação por trás do porta-pratos: 260 mm de profundidade
- Altura de montagem interior recomendada para a gaveta ≥ 360 mm
- Encomendar conjuntos de perfis InnoTech e guia separadamente

Largura exterior do corpo em mm (para ilhargas com 16 mm de espessura)	Código / Comprimento nominal 470 mm	520 mm	Emb.
900	9 216 620	9 216 621	1 unid.

Indicações

- **Aço inoxidável cromado SS 201**
- **Apropriado para a utilização no exterior em conformidade com a DIN EN 1670, classe 3**
- **Para utilização ao ar livre, recomendamos parafusos de aço inoxidável.**

New

Parafusos autoatarraxantes, cabeça de queijo - para prateleira de aramado CargoPlus para sistema de gavetas InnoTech Atira

- Parafuso para uniões de traseiras e prateleira de aramado CargoPlus, altura do perfil 70 mm
- Parafuso cabeça de queijo
- Fenda em cruz PZ
- Aço inoxidável

Medidas em mm	Código	Emb.
ø 3,5 x 12	9 338 474	200 unid.

- Parafuso para uniões de traseiras, altura do perfil 70 mm
- Parafuso cabeça de queijo
- Fenda em cruz PZ
- Aço inoxidável

Medidas em mm	Código	Emb.
ø 3,5 x 20	9 338 475	200 unid.

Parafusos autoatarraxantes, cabeça de embeber - para sistema de gavetas InnoTech Atira

- Parafusos para fixação frontal para perfil de gaveta de aparafusar
- Parafuso cabeça chata
- Fenda em cruz PZ
- Aço inoxidável

Medidas em mm	Código	Emb.
ø 3,5 x 25	9 338 476	200 unid.

- Parafuso para fixação de painéis traseiros / prateleiras a partir de largura de corpo de 600 mm
- Parafuso cabeça chata
- Fenda em cruz PZ
- Aço inoxidável

Medidas em mm	Código	Emb.
ø 3,5 x 30	9 338 477	200 unid.

Parafusos autoatarraxantes, cabeça de embeber - para sistema de corrediça Quadro Compact, dobradiças Veosys e calços de dobradiça

- Parafuso cabeça chata
- Fenda em cruz PZ
- Aço inoxidável

Medidas em mm	Código	Emb.
ø 4 x 16	9 338 501	200 unid.

Parafusos autoatarraxantes, cabeça de queijo - para sistemas de separação de recicláveis para InnoTech Atira Pull, prato rotativo ComfortSpin

- Parafuso cabeça de queijo
- Fenda em cruz PZ
- Aço inoxidável

Medidas em mm	Código	Emb.
ø 4 x 12	9 338 472	200 unid.
ø 4 x 16	9 338 473	200 unid.

Parafusos euro

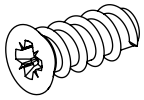

- Parafuso cabeça chata
- Fenda em cruz PZ
- Aço

Medidas em mm	Acabamento	**Código**	Emb.
ø 6,3 x 14	Zincado	**0 051 265**	200 unid.

Parafusos autoatarraxantes, cabeça de embeber

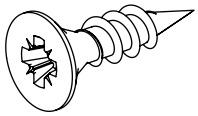

- Parafuso cabeça chata
- Fenda em cruz PZ
- Aço

Medidas em mm	Acabamento	**Código**	Emb.
ø 4 x 16	niquelado	**0 010 085**	200 unid.

Parafusos autoatarraxantes, parafuso cabeça de queijo

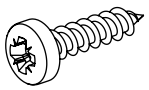

- Parafuso cabeça de queijo
- Fenda em cruz PZ
- Aço

Medidas em mm	Acabamento	**Código**	Emb.
ø 3,5 x 12	Zincado	**0 045 167**	200 unid.
ø 3,5 x 20	Zincado	**0 045 168**	200 unid.

New

Atrativo por fora. Inteligente por dentro.
Com as soluções de organização interior para os sistemas de gavetas AvanTech YOU, ArciTech e InnoTech Atira, a ordem pode ser criada em menos de nada em todas as divisões de estar e de convívio. Com uma elegância simples e detalhes inteligentes, todos os bens guardados são guardados de forma atractiva, segura e confortável.

Adaptado e coordenado:
Soluções inteligentes para todos os níveis de valor. Elementos de plástico, aço ou madeira oferecem espaço para tudo o que precisa de estar rapidamente à mão.

Individual und fléxivel:
O espaço de armazenamento pessoal pode ser estruturado de forma sensata e arranjado individualmente..

Prático e compreensível:
Detalhes práticos e funções inteligentes proporcionam mais visão geral e conforto.

Modular e claro:
Organizar-se perfeitamente com apenas alguns elementos.

Atribuição da organização interna aos sistemas de gavetas

Organização interna	explicação	Sistema de gavetas / Altura da lateral mm															
		AvanTech YOU					ArciTech							InnoTech Atira			
		77	101	139	187	251	78	94	126	186	218	250	282	54	70	144	176
OrgaTray 740	porta-talheres de plástico		x	x	x	x											
OrgaTray 440	porta-talheres de plástico							x	x	x	x	x	x		x	x	x
OrgaTray 420	porta-talheres de plástico							x		x	x	x	x				
OrgaTray 480	porta-talheres de plástico														x	x	x
OrgaTray 570	porta-talheres de plástico							x		x	x	x	x				
OrgaTray 590	porta-talheres de plástico														x	x	x
OrgaTray 470	porta-talheres e porta-utensílios modular de plástico		x	x	x	x	x	x	x	x	x	x	x				
OrgaTray 490	porta-talheres e porta-utensílios modular de plástico													x	x	x	x
OrgaTray 630	porta-talheres e porta-utensílios modular de aço	x	x	x	x	x	x	x	x	x	x	x	x	x	x	x	x
OrgaTray 270	organização interior modular de madeira	x	x	x	x	x	x	x	x	x	x	x	x	x	x	x	x
OrgaStripe	sistema de agrupamento personalizável		x	x	x	x	x	x	x	x	x	x	x	x	x	x	x
OrgaStore 270	organização interior modular de madeira				x	x				x	x	x	x			x	x
OrgaStore 400*	Sistema de barras longitudiais flexível									x	x	x	x				
OrgaStore 410*	Sistema de barras longitudiais flexível															x	x
OrgaStore 810	Sistema de perfis de alumínio									x	x	x	x				
OrgaStore 820	Sistema de perfis de alumínio															x	x
OrgaStore 830	Sistema de perfis de alumínio				x	x											
OrgaTray 510	porta-utensílios para recortes para sifões	x	x	x	x	x	x	x	x	x	x	x	x	x	x	x	x
Banio	sistema de tabuleiros para recortes para sifões			x	x	x		x	x	x	x	x	x		x	x	x
Cercadura de sifão	cercadura para recortes para sifões			x	x	x		x	x	x	x	x	x		x	x	x

*Só pode ser utilizado com gavetoes- e gavetoes internos com barras longitudiais

OrgaTray 740
AvanTech YOU
590

OrgaTray 440 / 420 / 480
para cortar à medida / ArciTech / InnoTech Atira
591 - 595

OrgaTray 570 / 590
ArciTech / InnoTech Atira
596 - 597

OrgaTray 470 / 490
ArciTech / InnoTech Atira
598 - 599

OrgaTray 630
AvanTech YOU / ArciTech / InnoTech Atira
600

OrgaTray 270
AvanTech YOU / ArciTech / InnoTech Atira
601 - 605

OrgaStripe
transversal aos sistemas
606

OrgaStore 400 / 410
ArciTech / InnoTech Atira
607 - 610

OrgaStore 810 / 820 / 830
AvanTech YOU / ArciTech / InnoTech Atira
611 - 615

OrgaStore 270
AvanTech YOU / ArciTech / InnoTech Atira
616

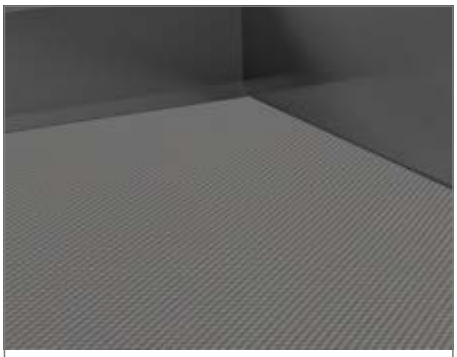

Acessórios
Tapetes antiderrapantes / Perfil de aresta
617

OrgaTray 510
para fundo recortado
618

Banio
para fundo recortado
619

Borda metálica
para recorte para sifão
620

- Porta-talheres de plástico
- Indicado para sistema de gavetas AvanTech YOU com perfis de gaveta a partir de 101 mm de altura
- Para larguras de móvel padrão
- Otimizado para espessura da lateral do móvel de 16 mm
- Para ilhargas com espessura > 16 mm, o tabuleiro para talheres tem de ser cortado à medida. No caso de ilhargas com espessura < 16 mm, recomenda-se a utilização com perfil de rebordo
- Altura 45 mm

OrgaTray 740

Largura do corpo em mm	Código / Cor / Profundidade nominal mm								
	Prata			branco			antracite		
	450	500	550	450	500	550	450	500	550
300	9 302 706	9 302 715	9 302 724	9 302 733	9 302 742	9 302 751	9 302 760	9 302 769	9 302 778
400	9 302 707	9 302 716	9 302 725	9 302 734	9 302 743	9 302 752	9 302 761	9 302 770	9 302 779
450	9 302 708	9 302 717	9 302 726	9 302 735	9 302 744	9 302 753	9 302 762	9 302 771	9 302 780
500	9 302 709	9 302 718	9 302 727	9 302 736	9 302 745	9 302 754	9 302 763	9 302 772	9 302 781
600	9 302 710	9 302 719	9 302 728	9 302 737	9 302 746	9 302 755	9 302 764	9 302 773	9 302 782
800	9 302 711	9 302 720	9 302 729	9 302 738	9 302 747	9 302 756	9 302 765	9 302 774	9 302 783
900	9 302 712	9 302 721	9 302 730	9 302 739	9 302 748	9 302 757	9 302 766	9 302 775	9 302 784
1000	9 302 713	9 302 722	9 302 731	9 302 740	9 302 749	9 302 758	9 302 767	9 302 776	9 302 785
1200	9 302 714	9 302 723	9 302 732	9 302 741	9 302 750	9 302 759	9 302 768	9 302 777	9 302 786

Divisão

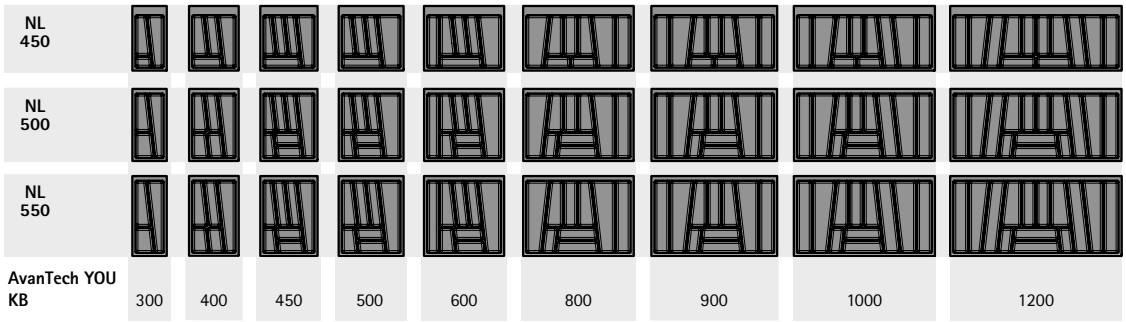

NL = comprimento nominal **KB = largura do corpo do móvel**

Indicações

- Perfil de rebordo 617

www.hettich.com/short/c11df2

- Porta-talheres universal em plástico
- Aplicável a partir da altura do perfil da gaveta de 94 mm para ArciTech e 70 mm para InnoTech Atira
- Altura 55 mm
- Dependendo da variante, completável com suporte para facas e frascos de especiarias

OrgaTray 440, prata

Largura mm	Código / Profundidade mm		
	380 - 440	441 - 520	581 - 620
175 - 200	9 194 917	9 194 930	
201 - 250	9 194 918	9 194 931	
251 - 300	9 194 919	9 194 932	
301 - 350	9 194 920	9 194 933	
351 - 400	9 194 921	9 194 934	
401 - 450	9 194 922	9 194 935	
451 - 500	9 194 923	9 194 936	
501 - 600	9 194 924	9 194 937	9 194 943
601 - 700	9 194 925	9 194 938	9 202 776
701 - 800	9 194 926	9 194 939	9 194 944
801 - 900	9 194 927	9 194 940	9 194 945
901 - 1000	9 194 928	9 194 941	9 194 946
1091 - 1150	9 194 929	9 194 942	

OrgaTray 440, branco

Largura mm	Código / Profundidade mm		
	380 - 440	441 - 520	581 - 620
175 - 200	9 194 948	9 194 961	
201 - 250	9 194 949	9 194 962	
251 - 300	9 194 950	9 194 963	
301 - 350	9 194 951	9 194 964	
351 - 400	9 194 952	9 194 965	
401 - 450	9 194 953	9 194 966	
451 - 500	9 194 954	9 194 967	
501 - 600	9 194 955	9 194 968	9 194 974
601 - 700	9 194 956	9 194 969	9 202 777
701 - 800	9 194 957	9 194 970	9 194 975
801 - 900	9 194 958	9 194 971	9 194 976
901 - 1000	9 194 959	9 194 972	9 194 977
1091 - 1150	9 194 960	9 194 973	

OrgaTray 440, antracite

Largura mm	Código / Profundidade mm		
	380 - 440	**441 - 520**	**581 - 620**
175 - 200	**9 194 979**	**9 194 992**	
201 - 250	**9 194 980**	**9 194 993**	
251 - 300	**9 194 981**	**9 194 994**	
301 - 350	**9 194 982**	**9 194 995**	
351 - 400	**9 194 983**	**9 194 996**	
401 - 450	**9 194 984**	**9 194 997**	
451 - 500	**9 194 985**	**9 194 998**	
501 - 600	**9 194 986**	**9 194 999**	**9 195 005**
601 - 700	**9 194 987**	**9 195 000**	**9 202 813**
701 - 800	**9 194 988**	**9 195 001**	**9 195 006**
801 - 900	**9 194 989**	**9 195 002**	**9 195 007**
901 - 1000	**9 194 990**	**9 195 003**	**9 195 008**
1091 - 1150	**9 194 991**	**9 195 004**	

Divisão

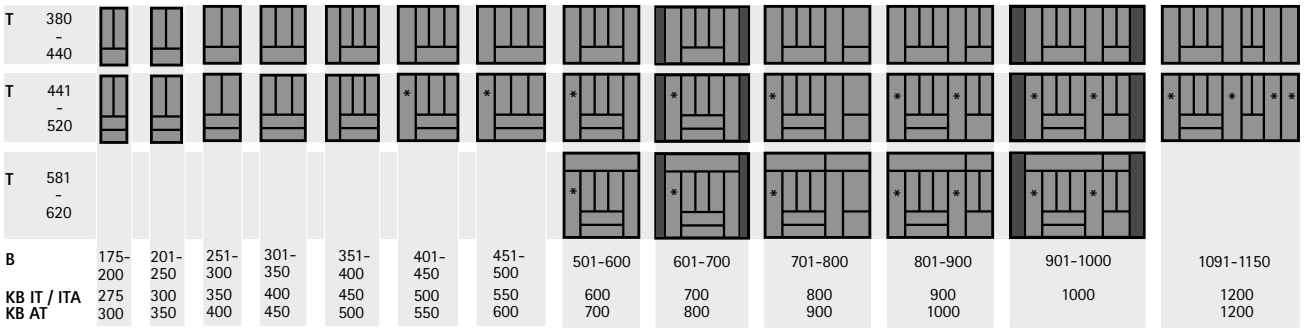

IT / ITA = InnoTech / InnoTech Atira
AT = ArciTech

*** = possível inserir suportes para facas e temperos**

T = profundidade **B = largura** **KB = largura do corpo do móvel**

Indicações

- Suporte para facas e frascos de especiarias 595
- Perfil de rebordo 617

hettich.com/short/7c8e1b

Organização interior para gavetas e gavetas interiores

- **Para sistema de gavetas ArciTech**
- **OrgaTray 420**

- Porta-talheres de plástico
- Indicado para sistema de gavetas ArciTech com perfis de gaveta a partir de 94 mm de altura
- Ideal para larguras de móvel padrão
- Altura 55 mm
- Dependendo da variante, completável com suporte para facas e/ou frascos de especiarias

OrgaTray 420

Largura do corpo em mm	Código / Cor / Profundidade nominal mm			
	Prata		branco	
	450	500	450	500
300		9 135 560		9 135 614
400		9 135 574		9 135 615
450	9 135 120	9 135 575		9 135 616
500	9 135 121	9 135 577		9 135 617
600	9 135 124	9 135 580	9 135 131	9 135 619
900	9 135 125	9 135 592	9 135 132	9 135 620

Divisão

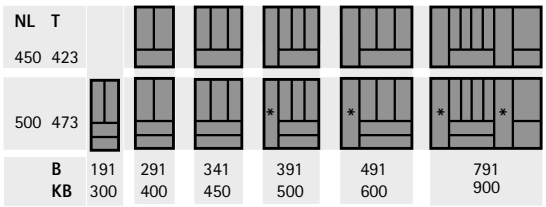

NL = comprimento nominal T = profundidade B = largura KB = largura do corpo do móvel

*** = possível inserir suportes para facas e temperos**

Indicações

- Suporte para facas e frascos de especiarias 595
- Perfil de rebordo 617

hettich.com/short/e94ed8

Organização interior para gavetas e gavetas interiores

- **Para sistema de gavetas InnoTech Atira**
- **OrgaTray 480**

- Porta-talheres de plástico
- Indicado para sistema de gavetas InnoTech Atira com perfis de gaveta a partir de 70 mm de altura
- Adaptado à largura do corpo do móvel padrão
- Profundidade nominal 470 mm, altura 55 mm
- Dependendo da variante, completável com suporte para facas e/ou frascos de especiarias

OrgaTray 480

Largura do corpo em mm	Nº de encomenda / Cor		
	Prata	branco	antracite
400	**9 202 814**		**9 202 824**
500	**9 202 815**	**9 202 820**	**9 202 835**
550			**9 202 836**
600	**9 202 817**	**9 202 822**	**9 202 837**
900	**9 202 818**	**9 202 823**	**9 202 838**

Divisão

NL	T
470	462

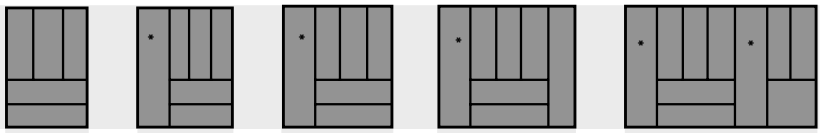

B	306	406	456	506	806
KB	400	500	550	600	900

NL = comprimento nominal T = profundidade B = largura KB = largura do corpo do móvel

*** = possível inserir suportes para facas e temperos**

Indicações

- Suporte para facas e frascos de especiarias 595
- Perfil de rebordo 617

hettich.com/short/2f99ba

Suporte para facas e temperos

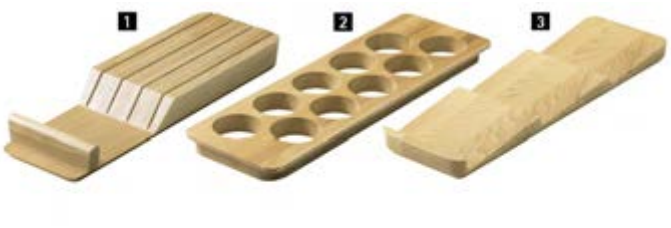

- Para OrgaTray 440, 420 e 480
- Indicado para tabuleiros para talheres com largura > 400 mm
- Indicado a partir de uma profundidade nominal de 470 mm ou 500 mm
- Faia lacada

Item	Código	Emb.
1 Porta-facas	**0 074 430**	1 unid.
2 Suporte para temperos, vertical, Ø 53 mm	**0 044 934**	1 unid.
3 Suporte para temperos, horizontal	**9 079 207**	1 unid.

hettich.com/short/2f99ba

Organização interior para gavetas e gavetas interiores

- **Para sistema de gavetas ArciTech**
- **OrgaTray 570**

- Tabuleiro em plástico para talheres e utensílios
- Com elementos separadores para a compartimentação variável
- Separadores adicionais podem ser adquiridos como opção
- Indicado para sistema de gavetas ArciTech
- Adaptado à largura do corpo do móvel padrão
- É possível um comprimento nominal de 400 mm encurtando-o a partir da medida de 450 mm
- Para perfis de gaveta de 94 mm de altura

OrgaTray 570

Largura do corpo em mm	Código / Cor / Profundidade nominal mm					
	Prata		branco		antracite	
	450	500	450	500	450	500
300		9 134 975		9 135 013	9 183 317	9 183 326
350		9 134 976		9 135 014		9 183 327
400	9 183 283	9 134 977	9 183 291	9 135 015	9 183 318	9 183 328
450		9 134 979		9 135 016	9 183 319	9 183 329
500	9 183 285	9 134 980	9 183 293	9 135 017	9 183 320	9 183 330
550		9 134 991		9 135 018	9 183 321	9 183 331
600	9 183 287	9 134 992	9 183 295	9 135 019	9 183 323	9 183 332
800	9 183 288	9 134 993	9 183 296	9 135 020	9 183 324	9 183 333
900	9 186 077	9 134 994	9 186 078	9 135 031	9 186 080	9 183 334
1000	9 183 289	9 134 995	9 183 297	9 135 032	9 183 325	9 183 335

Divisão

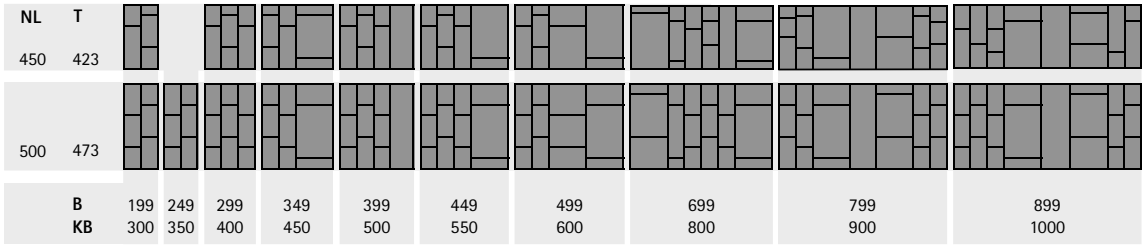

NL = comprimento nominal T = profundidade B = largura KB = largura do corpo do móvel

Indicações

- Perfil de rebordo 617

hettich.com/short/639894

Organização interior para gavetas e gavetas interiores

- **Para sistema de gavetas InnoTech Atira**
- **OrgaTray 590**

- Tabuleiro em plástico para talheres e utensílios
- Com elementos separadores para a compartimentação variável
- Separadores adicionais podem ser adquiridos como opção
- Indicado para sistema de gavetas InnoTech Atira
- Adaptado à largura do corpo do móvel padrão
- Para perfis de gaveta de 70 mm de altura

OrgaTray 590

Largura do corpo em mm	Código / Cor / Profundidade nominal mm					
	Prata		branco		antracite	
	420	470	420	470	420	470
300		9 194 886		9 194 897		9 194 908
400		9 194 887		9 194 898		9 194 909
450		9 194 888		9 194 899		9 194 910
500	9 194 884	9 194 889	9 194 895	9 194 900	9 194 906	9 194 911
550		9 194 890		9 194 901		9 194 912
600	9 194 885	9 194 891	9 194 896	9 194 902	9 194 907	9 194 913
800		9 194 892		9 194 903		9 194 914
900		9 194 893		9 194 904		9 194 915
1000		9 194 894		9 194 905		9 194 916

Divisão

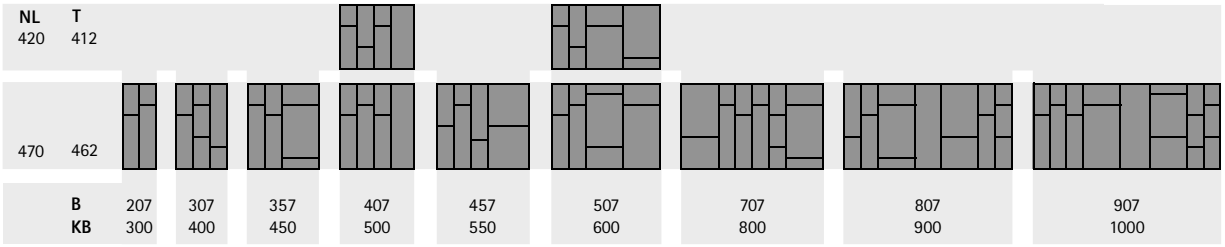

NL = comprimento nominal **T = profundidade** **B = largura** **KB = largura do corpo do móvel**

Indicações

- Perfil de rebordo 617

hettich.com/short/5c633a

- Tabuleiro em plástico para talheres e utensílios
- Pode ser usado a partir de uma largura do corpo do móvel de 400 mm no sistema AvanTech YOU e 450 mm no sistema ArciTech
- A partir de uma largura do corpo do móvel de 800 mm, devem utilizar-se 2 peças
- Altura 49 mm
- Recomenda-se a utilização de um tapete antiderrapante

OrgaTray 470

Comprimento nominal em mm	Nº de encomenda / Cor			Emb.
	Prata	branco	antracite	
500	**9 207 220**	**9 207 224**	**9 207 227**	1 unid.
550	**9 207 222**	**9 207 226**	**9 207 238**	1 unid.

Divisão

NL	T
500	473

B
324

NL	T
550	523

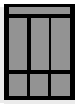

324

NL = comprimento nominal **T = profundidade** **B = largura**

Indicações

Esteira antiderrapante	617

hettich.com/short/13b753

- Tabuleiro em plástico para talheres e utensílios
- Pode ser usado a partir de uma largura do corpo do móvel de 450 mm
- A partir de uma largura do corpo do móvel de 800 mm, devem utilizar-se 2 peças
- Altura 49 mm
- Recomenda-se a utilização de um tapete antiderrapante

OrgaTray 490

Comprimento nominal em mm	Nº de encomenda / Cor			Emb.
	Prata	branco	antracite	
470	**9 207 241**	**9 207 243**	**9 207 246**	1 unid.
520	**9 207 242**	**9 207 245**	**9 207 247**	1 unid.

Divisão

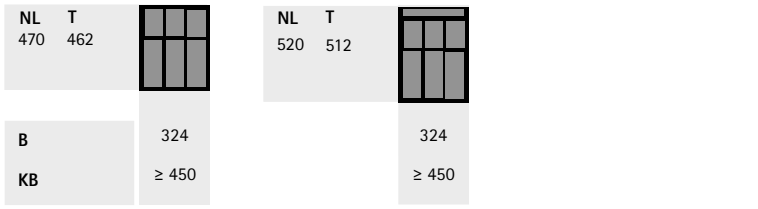

NL = comprimento nominal **T = profundidade** **B = largura** **KB = largura do corpo do móvel**

Indicações

Esteira antiderrapante	617

hettich.com/short/441914

Organização interior para gavetas e gavetas interiores

- **Para sistemas de gavetas AvanTech YOU / ArciTech / InnoTech Atira**
- **OrgaTray 630**

- Tabuleiro para talheres e utensílios
- Largura 270 mm, altura 43 mm
- Pode ser usado a partir de uma largura do corpo do móvel de 400 mm
- Possibilidade de combinação com OrgaTray 270
- Recomenda-se a utilização de um tapete antiderrapante
- Aço pintado por pintura eletrostática

OrgaTray 630

Comprimento nominal em mm	Nº de encomenda / Cor			Emb.
	Prata	branco	antracite	
450	**9 278 315**	**9 278 331**	**9 278 318**	1 unid.
470	**9 288 441**	**9 288 443**	**9 288 442**	1 unid.
500	**9 278 316**	**9 278 332**	**9 278 319**	1 unid.
550	**9 278 317**	**9 278 333**	**9 278 320**	1 unid.

Divisão

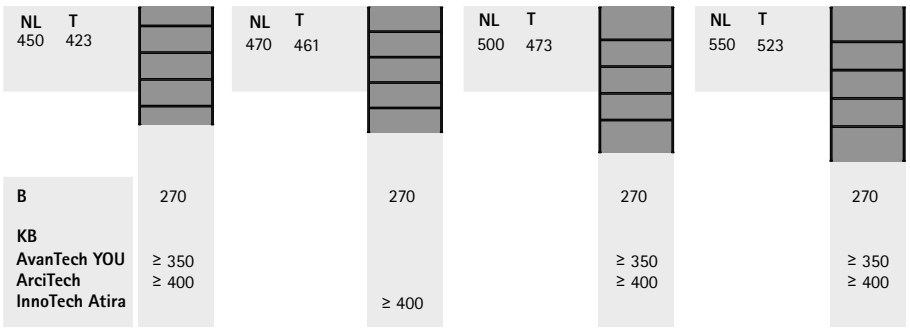

NL = comprimento nominal T = profundidade B = largura KB = largura do corpo do móvel

Indicações

OrgaTray 270	601 - 605
Esteira antiderrapante	617

hettich.com/short/144ee6

- Organização interior modular de madeira
- Adequado para todas as cores de perfis de gaveta da Hettich
- Indicado para várias larguras graças à combinação dos diversos artigos
- Comprimentos nominais superiores a 470 mm ou 550 mm podem ser realizados com a respetiva compensação do comprimento
- Para comprimentos nominais inferiores a 450 mm ou 470 mm, podem ser selecionadas as respetivas combinações de bandejas
- Utilizável com OrgaStore 270 e OrgaTray 630
- Recomenda-se a utilização de um tapete antiderrapante
- Faia, lacada antracite

Porta-talheres OrgaTray 270

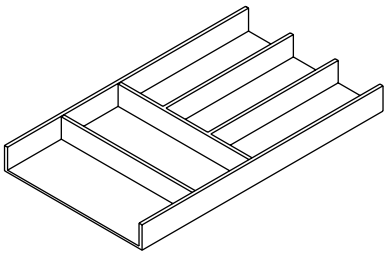

- Medidas: B 270 x H 43 mm

Área de aplicação	Comprimento nominal em mm	**Código**	Emb.
AvanTech YOU, ArciTech, InnoTech Atira	450	**9 278 291**	1 unid.
AvanTech YOU, ArciTech	500	**9 278 292**	1 unid.
InnoTech Atira	470	**9 278 303**	1 unid.

OrgaTray 270 Elemento multifuncional

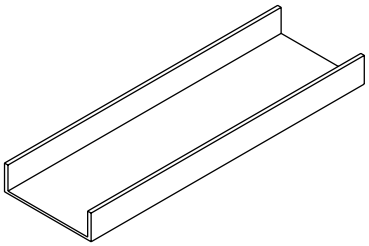

- Medidas: B 150 x H 43 mm

Área de aplicação	Comprimento nominal em mm	**Código**	Emb.
AvanTech YOU, ArciTech, InnoTech Atira	450	**9 278 293**	1 unid.
AvanTech YOU, ArciTech	500	**9 278 294**	1 unid.
InnoTech Atira	470	**9 278 304**	1 unid.

Indicações

- OrgaTray 630 600
- OrgaStore 270 616
- Esteira antiderrapante 617

hettich.com/short/4b3ac1

OrgaTray 270 Bowl

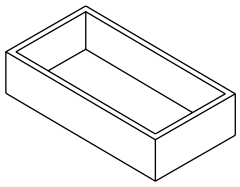

- No caso de comprimentos nominais de 450, 500 e 470 mm, podem colocar-se 4 tabuleiros uns atrás dos outros na gaveta. Largura mínima do corpo do móvel para o fazer: 400 mm (AvanTech YOU) ou 450 mm (ArciTech, InnoTech Atira)
- Tabuleiros com 105,5 mm de comprimento adequados para comprimento nominal de 450 mm
- Tabuleiros com 118 mm de comprimento adequados para comprimento nominal de 500 mm
- Tabuleiros com 115,5 mm de comprimento adequados para comprimento nominal de 470 mm
- Através da combinação dos diversos tamanhos de tabuleiro, compatível com quase todos os outros tamanhos de gaveta

Comprimento mm	Largura mm	**Código**	Emb.
105,5	300	**9 278 302**	1 unid.
118	300	**9 278 301**	1 unid.
115,5	300	**9 278 308**	1 unid.
80	135,5	**9 316 553**	1 unid.
160	135,5	**9 316 554**	1 unid.

Divisórias OrgaTray 270 para tabuleiros

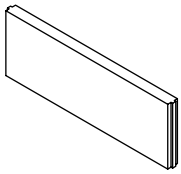

- Para colocar em tabuleiros OrgaTray 270
- Largura adequada da divisória: comprimento lateral do tabuleiro menos 12 mm
- Divisória com 93,5 mm de largura adequada para tabuleiros com 105,5 mm de comprimento
- Divisória com 106 mm de largura adequada para tabuleiros com 118 mm de comprimento
- Divisória com 103,5 mm de largura adequada para tabuleiros com 115,5 mm de comprimento
- Divisória com 123,5 mm de largura adequada para tabuleiros com 135,5 mm de largura

O conjunto inclui:
- 2 divisórias

Largura mm	**Código**	Emb.
93,5	**9 316 560**	1 conj.
106	**9 316 558**	1 conj.
103,5	**9 316 559**	1 conj.
123,5	**9 316 557**	1 conj.

Divisórias em cruz OrgaTray 270

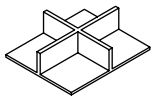

- Para colocar no tabuleiro OrgaTray 270 com B 135,5 x L 160 mm (Código 9 316 554)
- Medidas: B 122,5 x H 38 x L 147 mm

Código	Emb.
9 316 555	1 unid.

Indicações

- OrgaTray 630 600
- OrgaStore 270 616
- Esteira antiderrapante 617

hettich.com/short/4b3ac1

Conjunto porta-facas OrgaTray 270

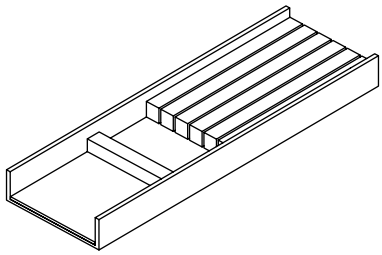

- Medidas: B 150 x H 43 mm

O conjunto inclui:
- Porta-facas
- Elemento multifuncional

Área de aplicação	Comprimento nominal em mm	**Código**	Emb.
AvanTech YOU, ArciTech, InnoTech Atira	450	**9 283 423**	1 conj.
AvanTech YOU, ArciTech	500	**9 283 426**	1 conj.
InnoTech Atira	470	**9 308 347**	1 conj.

Conjunto de suporte de rolos OrgaTray 270

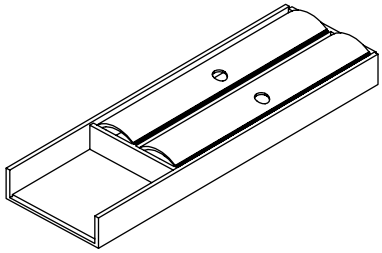

- Medidas: B 150 x H 43 mm

O conjunto inclui:
- Suporte de rolos
- Elemento multifuncional

Área de aplicação	Comprimento nominal em mm	**Código**	Emb.
AvanTech YOU, ArciTech, InnoTech Atira	450	**9 283 424**	1 conj.
AvanTech YOU, ArciTech	500	**9 283 413**	1 conj.
InnoTech Atira	470	**9 308 346**	1 conj.

Conjunto de suporte para frascos de especiarias OrgaTray 270

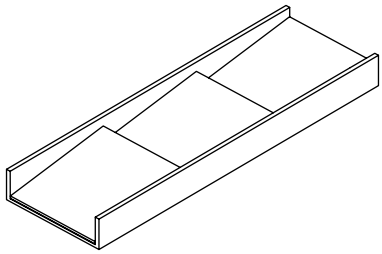

- Medidas: B 150 x H 43 mm

O conjunto inclui:
- Suporte para frascos de especiarias
- Elemento multifuncional

Área de aplicação	Comprimento nominal em mm	**Código**	Emb.
AvanTech YOU, ArciTech, InnoTech Atira	450	**9 283 425**	1 conj.
AvanTech YOU, ArciTech	500	**9 283 414**	1 conj.
InnoTech Atira	470	**9 308 348**	1 conj.

Indicações

- OrgaTray 630 600
- OrgaStore 270 616
- Esteira antiderrapante 617

hettich.com/short/4b3ac1

OrgaTray 270 Compensação do comprimento

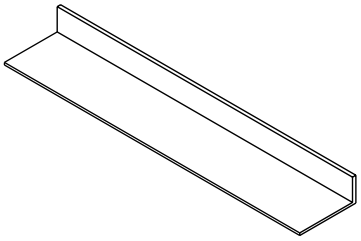

- Compensação do comprimento L 100 mm combinado com artigos OrgaTray 270 para comprimento nominal de 450 mm apropriado para gavetas com comprimento nominal de 550 mm
- Compensação do comprimento L 100 mm combinado com artigos OrgaTray 270 para comprimento nominal de 500 mm apropriado para gavetas com comprimento nominal de 600 mm
- Compensação do comprimento L 89 mm combinado com artigos OrgaTray 270 para comprimento nominal de 450 mm apropriado para gavetas com comprimento nominal de 520 mm

Comprimento mm	Largura mm	**Código**	Emb.
100	526	**9 278 313**	1 unid.
100	1126	**9 279 203**	1 unid.
89	526	**9 278 314**	1 unid.

OrgaTray 270 Elemento de conexão

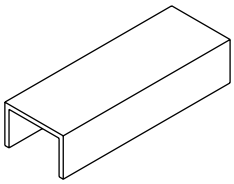

- Para unir o tabuleiro para talheres, o elemento multifuncional e o tabuleiro
- Alumínio anodizado
- Medidas: B 14 x H 9 x L 40 mm

O conjunto inclui:
- 4 elementos de ligação

Nota:
Medidas: B 14 x H 9 x L 40 mm

Código	Emb.
9 278 312	1 conj.

Indicações

OrgaTray 630	600
OrgaStore 270	616
Esteira antiderrapante	617

hettich.com/short/4b3ac1

Combinação com tabuleiros OrgaTray 270 por cada comprimento nominal de gavetas AvanTech YOU / ArciTech

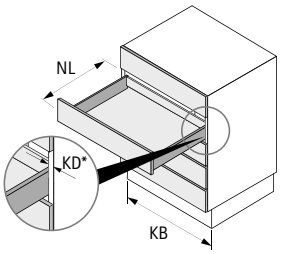

KB
AvanTech YOU* ≥ 250 ≥ 250 ≥ 400 ≥ 400 ≥ 400
ArciTech ≥ 300 ≥ 300 ≥ 450 ≥ 450 ≥ 450

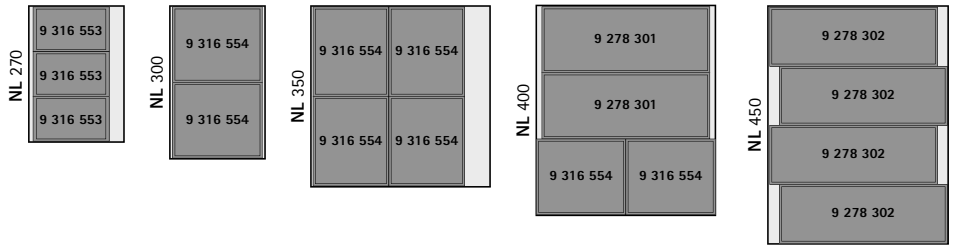

KB
AvanTech YOU* ≥ 400 ≥ 400 ≥ 400 ≥ 400
ArciTech ≥ 450 ≥ 450 ≥ 450 ≥ 450

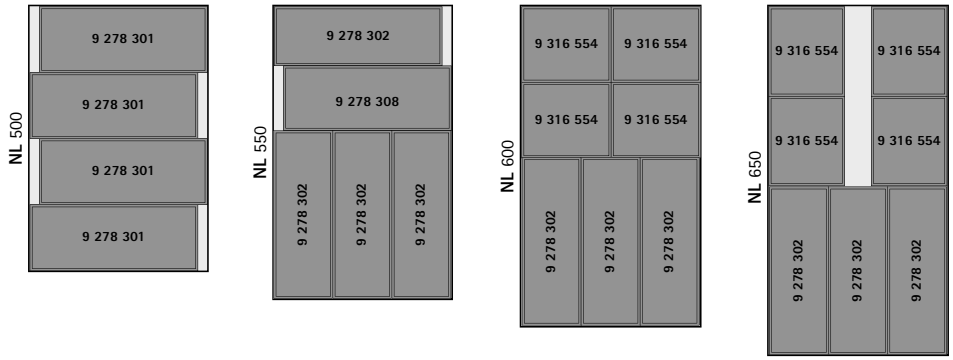

*** KD 19 mm**

NL = Comprimento nominal
KB = Largura do corpo do móvel
KD = Espessura da lateral do móvel

Combinação com tabuleiros OrgaTray 270 por cada comprimento nominal de gavetas InnoTech Atira

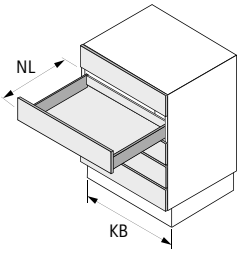

KB
InnoTech Atira ≥ 450 ≥ 450 ≥ 450 ≥ 450

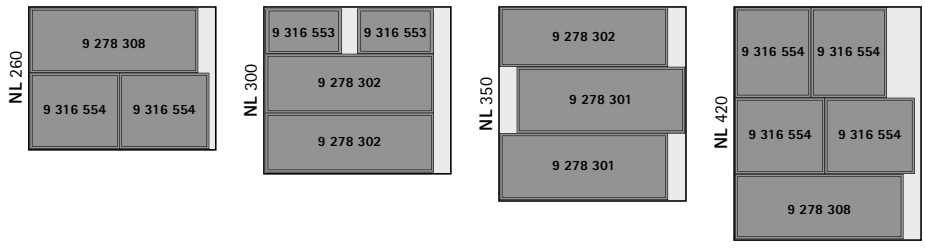

KB
InnoTech Atira ≥ 450 ≥ 450 ≥ 450

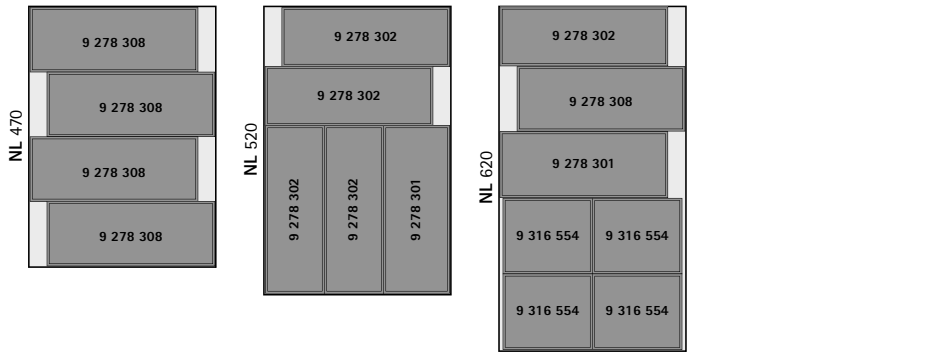

NL = Comprimento nominal
KB = Largura do corpo do móvel

Organização interna para gavetas e gavetões

- **Para sistemas de gavetas AvanTech YOU / ArciTech / InnoTech Atira**
- **OrgaStripe**

- Sistema de organização flexível
- Os perfis autocolantes podem ser utilizados em quase todas as gavetas e gavetões
- Os divisores com 4 mm de espessura podem ser colocados de forma individualizada

OrgaStripe Profil

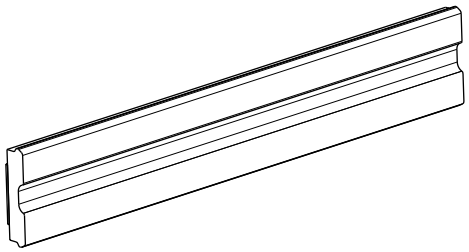

- Para colagem em materiais de madeira revestida, aço e alumínio
- Comprimento 1100 mm
- plástico

Cor	Código	Emb.
Preto	**9 203 254**	30 unid.
antracite	**9 217 559**	30 unid.
cinza	**9 203 466**	30 unid.
branco	**9 203 465**	30 unid.

OrgaClip

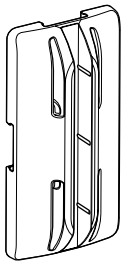

- Para inserção no perfil OrgaStripe
- Para divisória com 4 mm de espessura
- Material da divisória livremente seleccionável
- Infinitamente variável no perfil
- plástico

Cor	Código	Emb.
Preto	**9 203 467**	60 unid.
antracite	**9 217 556**	60 unid.
cinza	**9 203 469**	60 unid.
branco	**9 203 468**	60 unid.

hettich.com/short/57e359

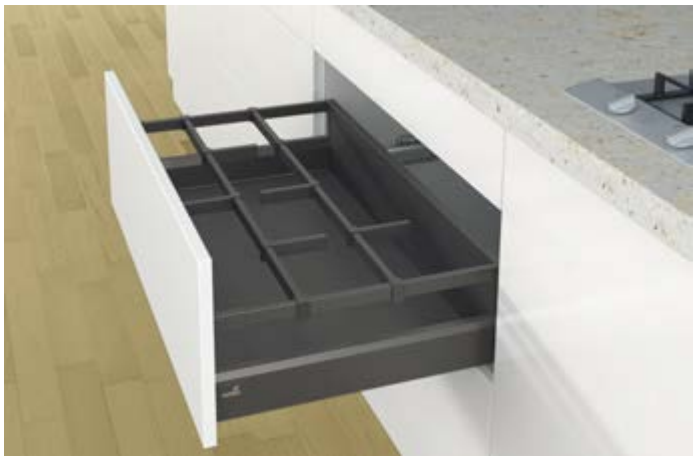

- Sistema de barras transversais com separadores longitudinais
- Indicado para sistema de gavetas ArciTech
- Para gavetão ou gavetão interior com barras
- Para armários de largura variável ou padrão
- Recomenda-se a utilização de um tapete antiderrapante

Barra transversal OrgaStore 400

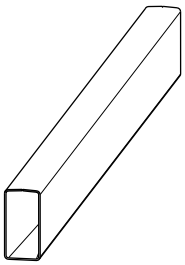

- Barra transversal para cortar à medida
- Para larguras de móvel de medidas especiais
- Comprimento 1103 mm
- Aço pintado por pintura eletrostática

Cor	**Código**	Emb.
Prata	**9 378 751**	1 unid.
branco	**9 378 763**	1 unid.
antracite	**9 378 764**	1 unid.

OrgaStore 400 Adaptador

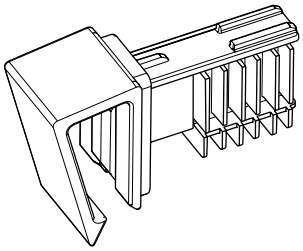

- Adaptador para OrgaStore 400
- Para larguras de móvel de medidas especiais
- plástico

Cor	Cor do sistema	**Código**	Emb.
branco	branco	**9 182 223**	30 unid.
antracite	antracite, prata	**9 182 222**	30 unid.

OrgaStore 400 Separadores longitudinais

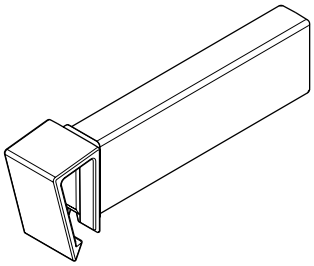

- Separadores longitudinais para OrgaStore 400
- Indicado para larguras de móvel personalizadas e padrão
- plástico

Cor	Cor do sistema	**Código**	Emb.
branco	branco	**9 182 227**	15 unid.
antracite	antracite, prata	**9 182 225**	15 unid.

New

OrgaStore 400 para largura do corpo do móvel padrão

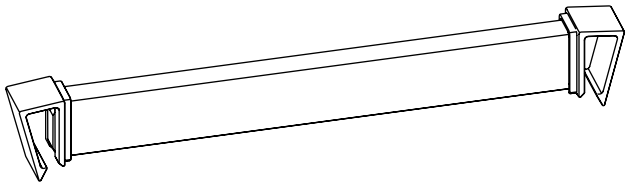

- Adaptado à largura do corpo do móvel padrão
- Os separadores longitudinais têm de ser encomendados separadamente
- **Fornecimento apenas mediante pedido**

Largura do corpo em mm	Nº de encomenda / Cor			Emb.
	Prata	branco	antracite	
300	9 139 148	9 139 189	9 139 157	30 unid.
400	9 139 172		9 139 159	30 unid.
450	9 139 173	9 139 192	9 139 160	30 unid.
500	9 139 174	9 139 193	9 139 181	30 unid.
600	9 139 177	9 139 195	9 139 183	30 unid.
800	9 139 152	9 139 196	9 139 184	30 unid.
900	9 139 153	9 139 197	9 139 185	30 unid.
1000	9 139 154	9 139 198	9 139 186	30 unid.

Indicações

Esteira antiderrapante	617

hettich.com/short/b8a05b

- Sistema de barras transversais com separadores longitudinais
- Indicado para sistema de gavetas InnoTech Atira
- Para gavetão ou gavetão interior com barras
- Para armários de largura variável ou padrão
- Recomenda-se a utilização de um tapete antiderrapante

Barra transversal OrgaStore 410

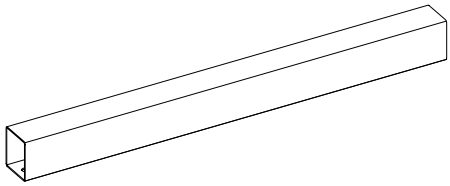

- Barra transversal para cortar à medida
- Para larguras de móvel de medidas especiais
- Comprimento 1102,5 mm
- Aço pintado por pintura eletrostática

Cor	Código	Emb.
Prata	**9 378 766**	30 unid.
branco	**9 378 767**	30 unid.
antracite	**9 378 768**	30 unid.

OrgaStore 410 Adaptador

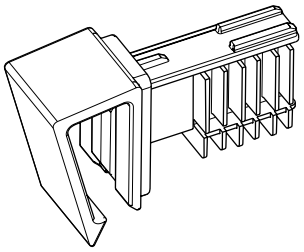

- Adaptador para OrgaStore 410
- Para larguras de móvel de medidas especiais
- plástico

Cor	Cor do sistema	Código	Emb.
cinza	Prata	**9 194 617**	20 unid.
branco	branco	**9 194 619**	20 unid.
cinzento-escuro	antracite	**9 194 621**	20 unid.

OrgaStore 410 Separadores longitudinais

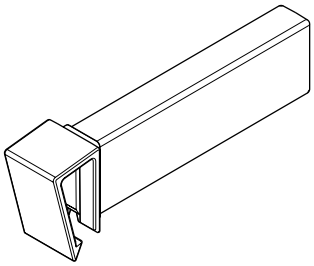

- Separadores longitudinais para OrgaStore 410
- Indicado para larguras de móvel personalizadas e padrão
- plástico

Cor	Cor do sistema	Código	Emb.
cinza	Prata	**9 194 618**	10 unid.
branco	branco	**9 194 620**	10 unid.
cinzento-escuro	antracite	**9 194 622**	10 unid.

New

OrgaStore 410 para largura do corpo do móvel padrão

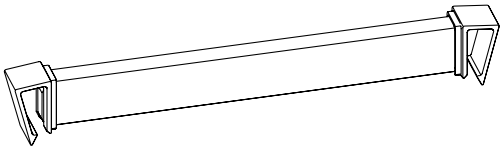

- Adaptado à largura do corpo do móvel padrão
- Os separadores longitudinais têm de ser encomendados separadamente
- **Fornecimento apenas mediante pedido**

Largura do corpo em mm	Nº de encomenda / Cor			Emb.
	Prata	branco	antracite	
300	9 194 596	9 194 601	9 194 606	30 unid.
450	9 194 597	9 194 602	9 194 607	30 unid.
600	9 194 598	9 194 603	9 194 608	30 unid.
800	9 211 574	9 211 577	9 211 580	30 unid.
900	9 194 599	9 194 604	9 194 609	30 unid.
1000	9 211 576		9 211 581	30 unid.
1200	9 194 600		9 194 610	30 unid.

Indicações

Esteira antiderrapante	617

hettich.com/short/6bfec0

Organização interior para gavetões/gavetões interiores

- **Para sistemas de gavetas AvanTech YOU / ArciTech / InnoTech Atira**
- **OrgaStore 810 / 820 / 830**

- Sistema de perfis com separadores longitudinais para gavetões/ gavetões internos
- Indicado para AvanTech YOU (OrgaStore 830), ArciTech (OrgaStore 810) e InnoTech Atira (OrgaStore 820)
- Para armários de largura variável ou padrão
- Utilização a partir de profundidade nominal de 300 mm
- Recomenda-se a utilização de um tapete antiderrapante

OrgaStore 810 / 820 / 830 Profil

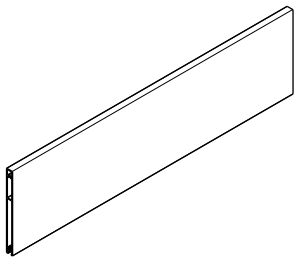

- Perfil para OrgaStore 810 / 820 / 830
- Altura 120 mm
- Comprimento 2000 mm
- Para cortar à medida para larguras de móvel de medidas especiais
- Alumínio com pintura eletrostática

Área de aplicação	Nº de encomenda / Cor			Emb.
	Prata	branco	antracite	
AvanTech YOU, ArciTech	**9 182 247**			1 unid.
InnoTech Atira	**9 194 868**			1 unid.
AvanTech YOU, ArciTech, InnoTech Atira		**9 182 249**	**9 182 250**	1 unid.

OrgaStore 810 / 820 / 830 Adaptador

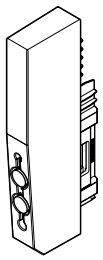

- Adaptador para OrgaStore 810 / 820 / 830
- Altura 125 mm
- Montagem sem ferramentas no perfil de aluminio
- plástico

Área de aplicação	Nº de encomenda / Cor				Emb.
	Prata	branco	antracite	cinza	
ArciTech, InnoTech Atira		**9 182 233**	**9 182 234**		30 unid.
AvanTech YOU	**9 278 248**	**9 230 269**	**9 230 268**		30 unid.
InnoTech Atira				**9 194 866**	30 unid.

Separadores longitudinais OrgaStore 810 / 820 / 830

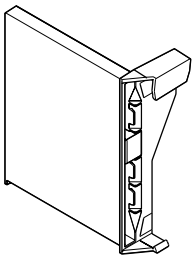

- Separadores longitudinais para OrgaStore 810 / 820 / 830
- Altura 125 mm
- plástico

Área de aplicação	Nº de encomenda / Cor				Emb.
	Prata	branco	antracite	cinza	
AvanTech YOU	**9 278 250**		**9 278 249**		15 unid.
ArciTech, InnoTech Atira			**9 182 231**		15 unid.
AvanTech YOU, ArciTech, InnoTech Atira		**9 182 230**			15 unid.
InnoTech Atira				**9 194 867**	15 unid.

Divisão

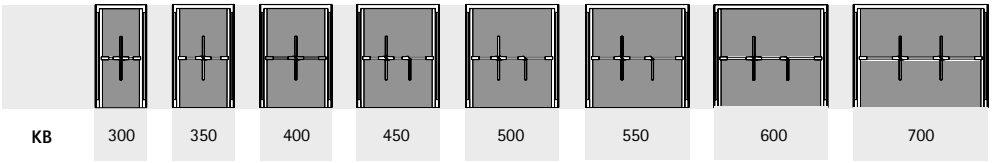

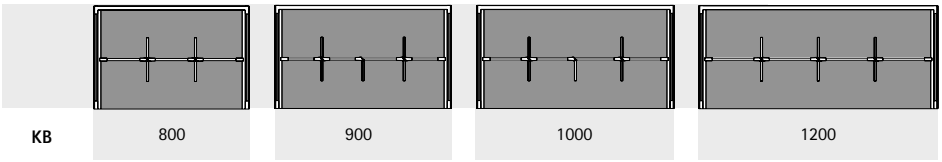

KB = largura do corpo do móvel

Indicações

- Esteira antiderrapante 617

hettich.com/short/dec5ed

Organização interior para gavetões/gavetões interiores

- **Para sistema de gavetas AvanTech YOU**
- **OrgaStore 830**

- Sistema de perfis com separadores longitudinais para gavetões/ gavetões internos
- Indicado para sistema de gavetas AvanTech YOU a partir de uma profundidade nominal de 300 mm
- Conjuntos ideais para larguras de móvel padrão com espessura da lateral de 16 - 19 mm
- Recomenda-se a utilização de um tapete antiderrapante
- **Fornecimento apenas mediante pedido**

O conjunto inclui:
- 1 perfil de alumínio com adaptadores em plástico
- Separadores longitudinais em plástico

Conjunto OrgaStore 830

Largura do corpo em mm	Nº de encomenda / Cor			Emb.
	Prata	branco	antracite	
600	**9 230 197**	**9 230 249**	**9 230 256**	1 conj.
800	**9 230 198**	**9 230 250**	**9 230 257**	1 conj.
900	**9 230 199**	**9 230 251**	**9 230 258**	1 conj.
1000	**9 230 200**	**9 230 252**	**9 230 259**	1 conj.

Divisão

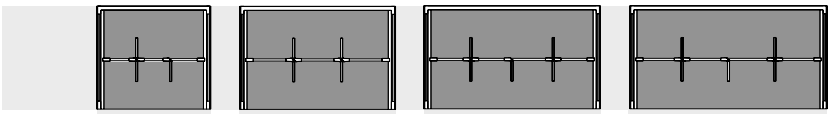

KB = largura do corpo do móvel

Indicações

Esteira antiderrapante	617

hettich.com/short/dec5ed

Organização interior para gavetões/gavetões interiores

- **Para sistema de gavetas ArciTech**
- **OrgaStore 810**

New

- Sistema de perfis com separadores longitudinais para gavetões/ gavetões internos
- Indicado para sistema de gavetas ArciTech a partir de profundidade nominal de 300 mm
- Ideal para larguras de móvel padrão
- Recomenda-se a utilização de um tapete antiderrapante
- **Fornecimento apenas mediante pedido**

O conjunto inclui:
- 1 perfil de alumínio com adaptadores em plástico
- Separadores longitudinais em plástico

Conjunto OrgaStore 810

Largura do corpo em mm	Nº de encomenda / Cor			Emb.
	Prata	branco	antracite	
450			9 182 265	1 conj.
600	9 182 256	9 182 261	9 182 266	1 conj.
800	9 211 067	9 211 652	9 211 654	1 conj.
900	9 182 257	9 182 262	9 182 267	1 conj.
1000	9 211 078	9 211 653	9 211 655	1 conj.
1200	9 182 258	9 182 263	9 182 268	1 conj.

Divisão

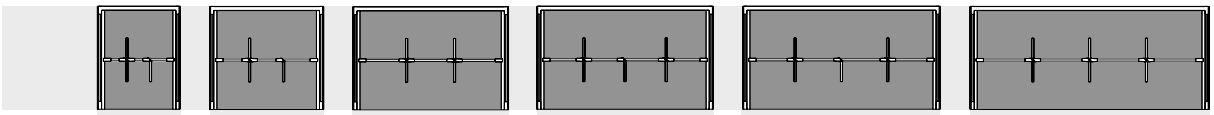

KB = largura do corpo do móvel

Indicações

Esteira antiderrapante	617

hettich.com/short/dec5ed

Organização interior para gavetões/gavetões interiores

- **Para sistema de gavetas InnoTech Atira**
- **OrgaStore 820**

New

- Sistema de perfis com separadores longitudinais para gavetões/ gavetões internos
- Indicado para sistema de gavetas InnoTech Atira a partir de profundidade nominal de 300 mm
- Conjuntos ideais para larguras de móvel padrão
- Recomenda-se a utilização de um tapete antiderrapante
- **Fornecimento apenas mediante pedido**

O conjunto inclui:
- 1 perfil de alumínio com adaptadores em plástico
- Separadores longitudinais em plástico

Conjunto OrgaStore 820

Largura do corpo em mm	Nº de encomenda / Cor			Emb.
	Prata	branco	antracite	
450		9 194 850	9 194 859	1 conj.
600	9 194 843	9 194 852	9 194 861	1 conj.
800	9 194 844	9 194 853	9 194 862	1 conj.
900	9 194 845	9 194 854	9 194 863	1 conj.
1000	9 194 846	9 194 855	9 194 864	1 conj.
1200	9 194 847	9 194 856	9 194 865	1 conj.

Divisão

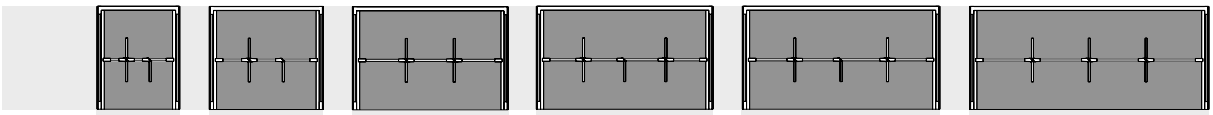

KB = largura do corpo do móvel

Indicações

Esteira antiderrapante	617

hettich.com/short/dec5ed

Organização interior para gavetões/gavetões interiores

- **Para sistemas de gavetas AvanTech YOU / ArciTech / InnoTech Atira**
- **OrgaStore 270**

- Organização interior modular de madeira
- Adequado para todas as cores de perfis de gaveta da Hettich
- Indicado para várias larguras graças à combinação dos diversos artigos
- Utilizável com OrgaTray 270 e OrgaTray 630
- Recomenda-se a utilização de um tapete antiderrapante
- Faia, lacada antracite

OrgaStore 270 Box

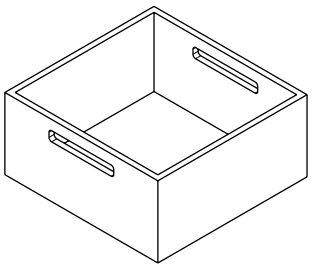

- Medidas: B 231 x H 110 x L 237 mm

Código	Emb.
9 278 309	1 unid.

OrgaStore 270 Box com divisórias em cruz

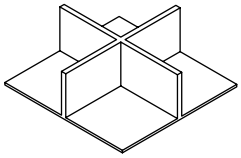

- Para colocar na OrgaStore 270 Box (Código 9 278 309)
- Medidas: B 214 x H 75 x L 220 mm

Código	Emb.
9 316 556	1 unid.

OrgaStore 270 Porta-pratos

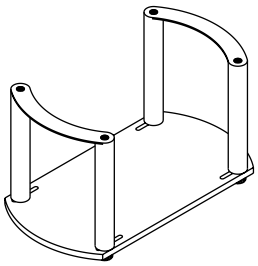

- Ajuste contínuo para diâmetros de pratos individuais de 220 mm até 280 mm
- Medidas: B 180 x H 191 x L 340 mm

Código	Emb.
9 278 310	1 unid.

Indicações

- OrgaTray 270 600
- OrgaTray 630 616
- Esteira antiderrapante 617

hettich.com/short/6dd7fe

Esteira anti-derrapante

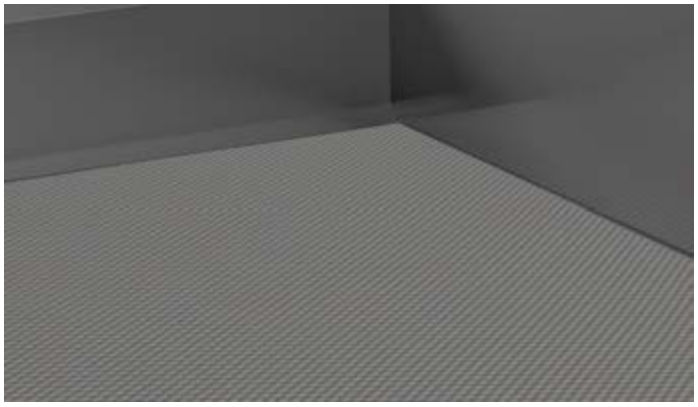

- Para colocação na gaveta ou no gavetão
- Possibilidade de cortar à medida
- Rolo de 5 m
- plástico

Comprimento nominal em mm	Nº de encomenda / Cor				Emb.
	Prata	branco	antracite	Preto	
450		9 209 569	9 209 578	9 213 635	1 unid.
470	9 209 533	9 209 572	9 209 579		1 unid.
500		9 209 573	9 209 580	9 213 636	1 unid.
520	9 209 536	9 209 574	9 209 581		1 unid.
650	9 209 568	9 209 575	9 209 582	9 213 637	1 unid.

Perfil de rebordo para tabuleiros em plástico para talheres

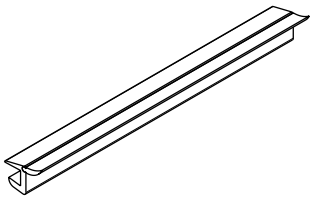

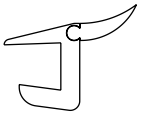

- Perfil de rebordo com lábio de vedação para encaixe lateral
- A largura da organização interna tem de ser reduzida 4 mm
- Individualmente encurtado
- Plástico aspecto cromado

Comprimento nominal em mm	Código	Emb.
470	9 079 222	2 unid.
500	9 135 408	2 unid.
520	9 079 226	2 unid.

- Tabuleiro para utensílios com recorte para sifão
- Possibilidade de uso com várias larguras
- A partir de largura do móvel de 550 mm e profundidade nominal de 350 mm
- Altura 35 mm mais fundo
- plástico

OrgaTray 510

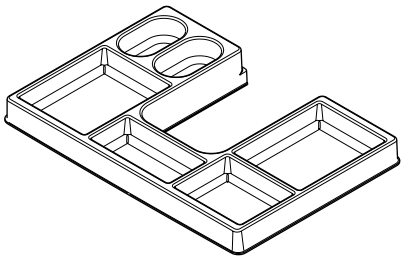

Cor	Código	Emb.
Prata	**9 207 045**	1 unid.
branco	**9 207 046**	1 unid.
antracite	**9 207 047**	1 unid.

hettich.com/short/df4f8a

- Sistema de tabuleiros para recortes para sifões
- Indicado para perfis de gaveta com altura a partir de 139 mm com sistema AvanTech YOU, de 94 mm com sistema ArciTech e a partir de 70 mm com sistema InnoTech Atira / InnoTech
- Indicado até uma profundidade nominal de 500 mm ou 470 mm, com sistema InnoTech Atira / InnoTech
- Uso recomendado com largura do corpo do móvel superior a 600 mm
- Altura 65 mm mais fundo
- plástico

Conjunto de armação Banio

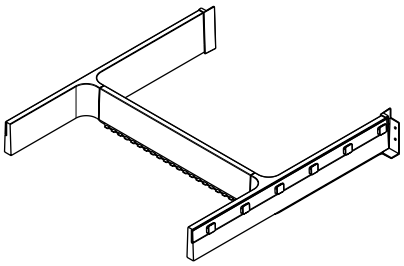

- Conjunto de armação Banio
- O conjunto do tabuleiro tem de ser encomendado separadamente
- plástico

Cor	Código	Emb.
cinza	**9 153 387**	1 conj.
branco	**9 153 385**	1 conj.
cinzento-escuro	**9 207 259**	1 conj.

Conjunto de tabuleiros Banio

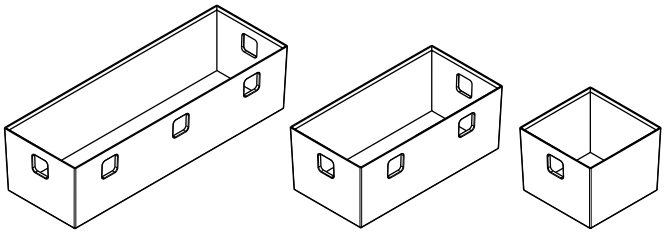

- Conjunto de tabuleiro de 3 peças para sistema Banio
- plástico

O conjunto inclui:
- 1 tabuleiro 84 x 84 x 65 mm
- 1 tabuleiro 84 x 168 x 65 mm
- 1 tabuleiro 84 x 252 x 65 mm

Cor	Código	Emb.
translúcido, branco	**9 153 388**	1 conj.
translúcido, cinzento grafite	**9 207 260**	1 conj.

hettich.com/short/df4f8a

- **Para sistemas de gavetas AvanTech YOU / ArciTech / InnoTech Atira**
- **Borda metálica para recorte de sifão**

- Aplicável a partir do comprimento nominal 300 mm
- Uso recomendado com largura do corpo do móvel superior a 400 mm
- Altura 53 mm mais fundo
- Aço pintado por pintura electrostática

Borda metálica para recorte de sifão - quadrado

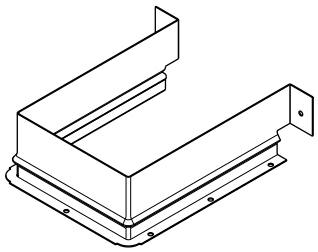

Cor	Código	Emb.
Prata	**9 278 342**	1 unid.
branco	**9 278 344**	1 unid.
antracite	**9 278 343**	1 unid.

- Aplicável a partir do comprimento nominal 300 mm
- Uso recomendado com largura do corpo do móvel superior a 400 mm
- Altura 67 mm mais fundo
- Aço pintado por pintura electrostática

Borda metálica para recorte de sifão - redondo

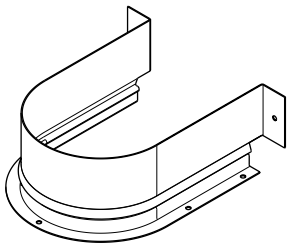

Cor	Código	Emb.
Prata	**9 204 282**	1 unid.
branco	**9 204 283**	1 unid.
antracite	**9 204 284**	1 unid.

hettich.com/short/df4f8a

Purismo no exterior, patentes no interior

É este o credo das cozinhas modernas. Com os sistemas de ferragens inteligentes da Hettich, conseguem-se criar funcionalidade inovadoras atrás de frentes bonitas. Aproveite também os pequenos nichos, armários estreitos e cantos de difícil acesso da forma mais eficiente para os seus clientes: crie uma vista desobstruída e facilidade de acesso aos espaços de arrumação. A flexibilidade dos sistemas de arrumação permite a adaptação às exigências individuais de cada utilizador. Materiais da mais alta qualidade e um desenho apelativo caracterizam o aspeto de qualidade premium.

hettich.com/short/d38982

Saiba mais:
Pode obter inspiração e mais detalhes do produto no nosso site.

Sistemas de separação de recicláveis (móveis de gavetas)
- **Comparação técnica** 624 - 627

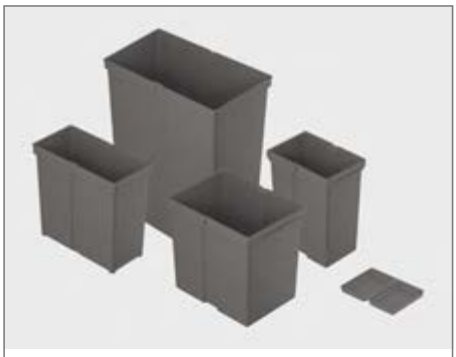

Balde de reposição / Tampa
- **Sumário**

650 - 653

	Frame para ArciTech	AvanTech YOU Pull	ArciTech Pull
Página	628 - 629	630 - 631	632 - 633
Descrição	▸ A trabalhar na parte superior - Gavetoes ArciTech - Corrediça de extração total Actro ▸ Amortecimento Silent System	▸ A trabalhar na parte superior - Gavetas AvanTech YOU - Actro YOU corrediça de extensão total / Quadro YOU corrediça de extensão total ▸ Amortecimento Silent System	▸ A trabalhar na parte superior - Gavetas ArciTech - Corrediça de extração total Actro ▸ Amortecimento Silent System
Para largura do móvel mm	▸ 450, 500 ou 600 mm	▸ 400, 450, 500 ou 600 mm	▸ 300, 400, 450, 500 ou 600 mm
Recolha separada de resíduos	de 2 a 3 vezes	de 2 a 4 vezes	de 2 a 4 vezes
Capacidade L	▸ 2 x 14 l ou 12 l + 2 x 10 l ▸ 14 l + 2 x 10 l ▸ 20 l + 2 x 10 l ▸ 20 l + 2 x 10 l + 3 x 2,5 l	A flexibilidade é garantida pela combinação individual de baldes	A flexibilidade é garantida pela combinação individual de baldes
Sistemas de abertura opcionais	▸ Sistema de abertura eletromecânica Easys ▸ Sistema de abertura eletromecânica Libero	▸ Sistema de abertura eletromecânica Easys ▸ Pedal Pull ▸ Sistema de abertura eletromecânica Libero	▸ Sistema de abertura eletromecânica Easys ▸ Pedal Pull ▸ Sistema de abertura eletromecânica Libero

InnoTech Pull	Cargo Synchro	Base para ArciTech	InsertFlex
634 - 637	638 - 639	640 - 641	642 - 643
▸ A trabalhar na parte superior para - Gavetas InnoTech / InnoTech Atira - Corrediça de extração total Quadro ▸ Amortecimento Silent System	▸ A trabalhar na parte superior para corrediça de sobre-extração Actro ▸ Amortecimento Silent System ▸ Ferragem completa	▸ A trabalhar na parte inferior para - Gavetoes ArciTech - Corrediça de extração total Actro ▸ Amortecimento Silent System	▸ A trabalhar na parte inferior para - Gavetoes ArciTech - Gavetoes InnoTech Atira ▸ Possibilidade montagem posterior
▸ 300, 400, 450, 500 ou 600 mm	▸ 450, 500 ou 600 mm	▸ 450, 500, 600 ou 900 mm	▸ 450, 500, 600 ou 900 mm
de 2 a 4 vezes	de 1 a 3 vezes	de 3 a 4 vezes	de 3 a 4 vezes
A flexibilidade é garantida pela combinação individual de baldes	▸ 2 x 18 l ▸ 1 x 18 l + 2 x 13 l ▸ 1 x 28 l + 2 x 13 l ▸ 1 x 55 l	▸ 20 l + 2 x 10 l ▸ 2 x 20 l + 2 x 10 l	▸ 18 l + 2 x 8 l ▸ 2 x 18 l + 2 x 8 l
▸ Sistema de abertura eletromecânica Easys ▸ Sistema de abertura eletromecânica Libero ▸ Push to open ▸ Pedal Pull	▸ Sistema de abertura eletromecânica Easys ▸ Sistema de abertura eletromecânica Libero	▸ Sistema de abertura eletromecânica Easys ▸ Sistema de abertura eletromecânica Libero ▸ Push to open Silent	▸ Sistema de abertura eletromecânica Easys ▸ Sistema de abertura eletromecânica Libero ▸ Push to open Silent ▸ Push to open (só InnoTech Atira)

	Bin.it Prime	Bin.it Flex	Bin.it Vario
Página	644	645	646 - 647
Descrição	▸ A trabalhar na parte inferior para - Gavetões AvanTech YOU - Gavetões ArciTech - Gavetões InnoTech Atira ▸ Possibilidade montagem posterior	▸ A trabalhar na parte inferior para - Gavetões AvanTech YOU - Gavetões ArciTech - Gavetões InnoTech Atira ▸ Possibilidade montagem posterior	▸ A trabalhar na parte inferior para - Gavetões AvanTech YOU - Gavetões ArciTech - Gavetões InnoTech Atira ▸ Possibilidade montagem posterior
Para largura do móvel mm	▸ 600 mm ▸ 900 mm	▸ 600 mm ▸ 900 mm	▸ 300 mm ▸ 450 - 600 mm ▸ 600 - 1200 mm
Recolha separada de resíduos	de 2 a 3 vezes	de 2 a 4 vezes	de 2 a 4 vezes
Capacidade L	▸ 26 l + 11 l ▸ 2 x 26 l + 11 l	▸ 2 x 12 l ▸ 2 x 12 l + 2 x 5,5 l	▸ 20 l + 10 l ▸ 17 l + 2 x 8 l ▸ 17 l + 11 l + 8 l + 5 l
Sistemas de abertura opcionais	▸ Sistema de abertura eletromecânica Easys ▸ Sistema de abertura eletromecânica Libero ▸ Push to open Silent ▸ Push to open (só InnoTech Atira)	▸ Sistema de abertura eletromecânica Easys ▸ Sistema de abertura eletromecânica Libero ▸ Push to open Silent ▸ Push to open (só InnoTech Atira)	▸ Sistema de abertura eletromecânica Easys ▸ Sistema de abertura eletromecânica Libero ▸ Push to open Silent ▸ Push to open (só InnoTech Atira)

	Bin.it Smart
	648 - 653
	▸ A trabalhar na parte inferior para - Gavetões AvanTech YOU - Gavetões ArciTech - Gavetões InnoTech Atira ▸ Possibilidade montagem posterior
	▸ 450 , 500 ou 600 mm
	3 posições
	▸ 16I + 2 x 8I
	▸ Sistema de abertura eletromecânica Easys ▸ Sistema de abertura eletromecânica Libero ▸ Push to open Silent ▸ Push to open (só InnoTech Atira)

New

- Sistema de separação de recicláveis a trabalhar na parte superior para gavetões ArciTech, altura do sistema 186 mm, altura do perfil da gaveta 94 mm, comprimento nominal (NL) 400 ou 500 mm
- Em vez do fundo da gaveta, é montada uma moldura de estabilização e, depois, assenta-se o quadro sobre o perfil de gaveta ArciTech
- O quadro assenta com precisão no perfil de gaveta ArciTech e assegura maior estabilidade
- A afinação é efetuada com o ajuste frontal de qualidade comprovada do perfil de gaveta ArciTech; não são necessárias outras peças de ligação das frentes
- Encomendar componentes para gavetões ArciTech separadamente
- Em opção, combinável com sistema de abertura eletromecânica Libero
- Quadro e tampa do sistema em aço com pintura eletrostática a pó em antracite
- Moldura de estabilização em alumínio
- Balde e tampa individual em plástico antracite

Frame 450 para ArciTech, NL 400

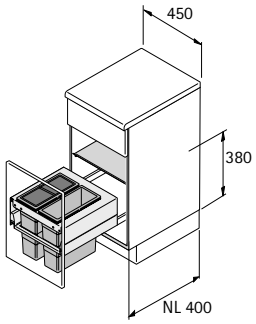

O conjunto inclui:

- 1 quadro
- 1 moldura de estabilização
- 1 tampa do sistema incl. suportes para fundos
- 2 baldes 14 l, um deles com tampa

Código	Emb.
9 352 421	1 conj.

Frame 500 para ArciTech, NL 400

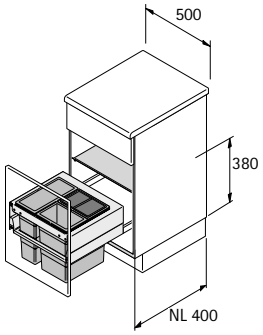

O conjunto inclui:

- 1 quadro
- 1 moldura de estabilização
- 1 tampa do sistema incl. suportes para fundos
- 1 balde 12 l
- 2 baldes 10 l, um deles com tampa

Código	Emb.
9 352 422	1 conj.

Frame 600 para ArciTech, NL 400

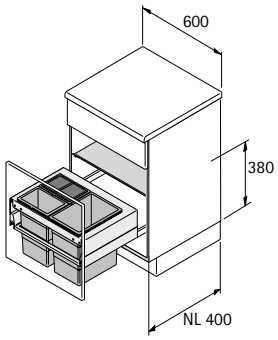

O conjunto inclui:

- 1 quadro
- 1 moldura de estabilização
- 1 tampa do sistema incl. suportes para fundos
- 1 balde 20 l
- 2 baldes 10 l, um deles com tampa

Código	Emb.
9 352 423	1 conj.

New

Frame 450 para ArciTech, NL 500

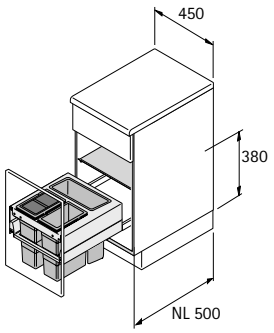

O conjunto inclui:
- 1 quadro
- 1 moldura de estabilização
- 1 tampa do sistema incl. suportes para fundos
- 1 balde 14 l
- 2 baldes 10 l, um deles com tampa

Código	Emb.
9 352 424	1 conj.

Frame 500 para ArciTech, NL 500

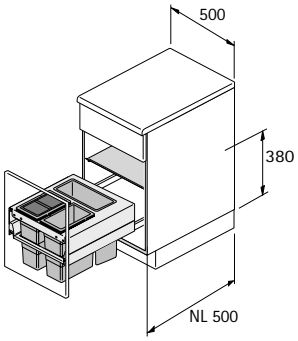

O conjunto inclui:
- 1 quadro
- 1 moldura de estabilização
- 1 tampa do sistema incl. suportes para fundos
- 1 balde 14 l
- 2 baldes 10 l, um deles com tampa

Código	Emb.
9 352 425	1 conj.

Frame 600 para ArciTech, NL 500

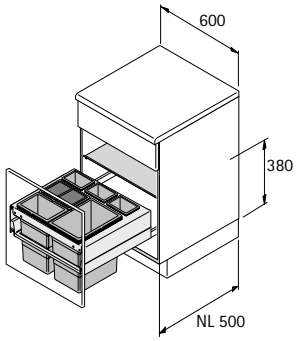

O conjunto inclui:
- 1 quadro
- 1 moldura de estabilização
- 1 tampa do sistema incl. suportes para fundos
- 1 balde 20 l
- 2 baldes 10 l, um deles com tampa
- 3 recipientes 2,5 l

Código	Emb.
9 352 426	1 conj.

Indicações

- Componentes para gavetões ArciTech 414
- Sistema de abertura eletromecânica Libero 649

hettich.com/short/5a3085

- Sistema de separação de recicláveis a trabalhar na parte superior para gavetas AvanTech YOU, altura 101 mm
- O quadro AvanTech YOU Pull é utilizado em vez do fundo da gaveta
- O quadro pode ser individualmente equipada com vários baldes e acessórios
- Encomendar os baldes separadamente
- Os componentes para gavetas AvanTech YOU devem ser encomendados em separado
- Em opção, combinável com sistema de abertura eletromecânica Libero
- Aço pintado electrostaticamente na cor antracite

O conjunto inclui:
- 1 Quadro incluindo suporte para frentes de gaveta e tampa
- Material de fixação

Quadro AvanTech YOU Pull

Para uma largura do corpo do móvel mm	Tipo	Código / Profundidade nominal mm		Emb.
		400	500	
400			**9 334 192**	1 conj.
450			**9 278 334**	1 conj.
500		**9 278 339**	**9 278 335**	1 conj.
600		**9 278 340**	**9 278 336**	1 conj.
600	600 - 2 (para 2 x 40 l)		**9 278 337**	1 conj.

Compartimentação

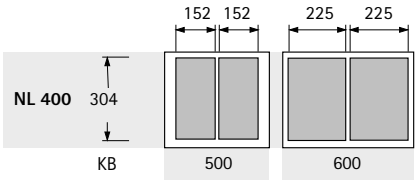

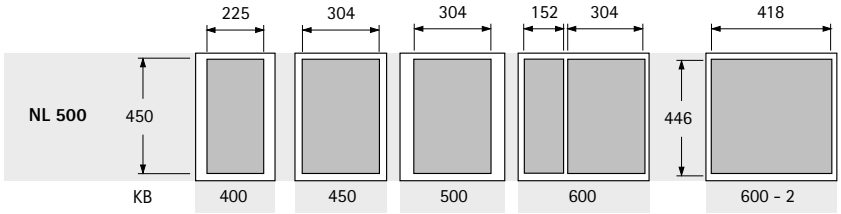

NL = comprimento nominal **KB = largura do corpo do móvel**

Medidas do projeto

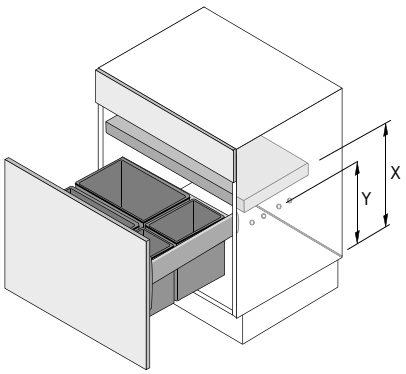

Baldes Altura mm	X mm	Y mm
295	385	280
460	550	445
505	595	490

- Para a montagem individual do Quadro AvanTech YOU Pull
- Balde de plástico com pega dupla estável
- Todos os baldes são fornecidos, por norma, sem tampa
- As tampas devem ser encomendadas em separado, ver a seguir
- As alturas das tampas abaixo indicadas são medidas gerais, a altura adicional para todas as tampas individuais é de 2 mm

Baldes

Item	Material/superfície	Largura mm	Profundidade	Altura mm	**Código**	Emb.
Balde 5 l	Plástico antracite	152	152	295	**9 279 389**	1 unid.
Balde 8 l	Plástico antracite	152	225	295	**9 279 390**	1 unid.
Balde 11 l	Plástico antracite	152	304	295	**9 279 391**	1 unid.
Balde 17 l	Plástico antracite	225	304	295	**9 279 392**	1 unid.
Balde 29 l	Plástico antracite	225	304	460	**9 279 393**	1 unid.
Balde 40 l	Plástico antracite	223	418	505	**9 279 394**	1 unid.

Tampa

Item	Material/superfície	Largura mm	Profundidade	Altura mm	**Código**	Emb.
Tampa 5 l	Plástico antracite	152	152	21	**9 279 395**	1 unid.
Tampa 8 l	Plástico antracite	152	225	21	**9 279 396**	1 unid.
Tampa 11 l	Plástico antracite	152	304	21	**9 279 397**	1 unid.
Tampa 17 l / 29 l	Plástico antracite	225	304	21	**9 279 398**	1 unid.
Tampa 40 l	Plástico antracite	223	418	21	**9 279 399**	1 unid.

Indicações

- Componentes para gavetas AvanTech YOU 341
- Pedal Pull 636
- Sistema de abertura eletromecânica Libero 649

hettich.com/short/abe99c

- Sistema de separação de recicláveis a trabalhar na parte superior para gaveta ArciTech, altura 94 mm
- Em vez do fundo da gaveta, é usado o quadro ArciTech Pull
- O quadro pode ser individualmente equipada com vários baldes e acessórios
- Encomendar os baldes separadamente
- Os componentes para gavetas ArciTech devem ser encomendados separadamente
- Em opção, combinável com sistema de abertura eletromecânica Libero
- Aço pintado electrostaticamente na cor antracite

O conjunto inclui:
- 1 Quadro incluindo suporte para frentes de gaveta e tampa
- Material de fixação

Moldura ArciTech Pull

Para uma largura do corpo do móvel mm	Tipo	Código / Profundidade nominal mm		Emb.
		400	500	
300			**9 279 400**	1 conj.
400			**9 279 401**	1 conj.
450		**9 279 406**	**9 279 402**	1 conj.
500		**9 279 407**	**9 279 403**	1 conj.
600		**9 279 408**	**9 279 404**	1 conj.
600	600 - 2 (para 2 x 40 l)		**9 279 405**	1 conj.

Compartimentação

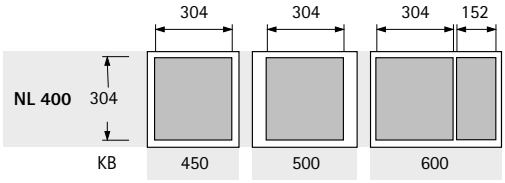

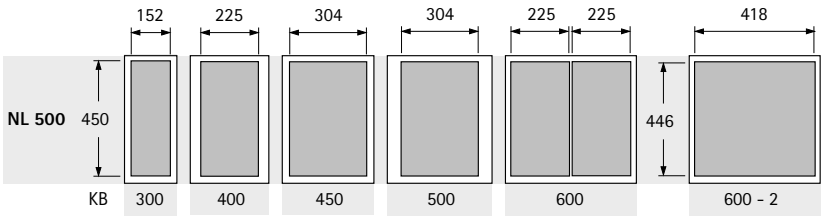

NL = comprimento nominal **KB = largura do corpo do móvel**

Medidas do projeto

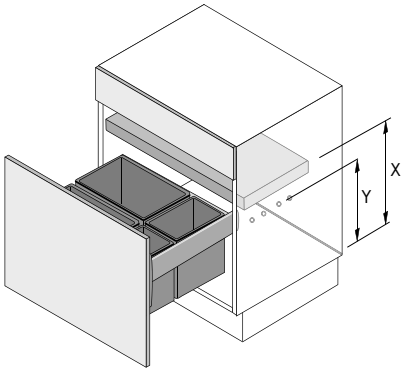

Baldes Altura mm	X mm	Y mm
295	400	315
460	565	480
505	610	525

- Para a montagem individual do quadro ArciTech Pull
- Balde de plástico com pega dupla estável
- Todos os baldes são fornecidos, por norma, sem tampa
- As tampas devem ser encomendadas em separado, ver a seguir
- As alturas das tampas abaixo indicadas são medidas gerais, a altura adicional para todas as tampas individuais é de 2 mm

Baldes

Item	Material/superfície	Largura mm	Profundidade	Altura mm	**Código**	Emb.
Balde 5 l	Plástico antracite	152	152	295	**9 279 389**	1 unid.
Balde 8 l	Plástico antracite	152	225	295	**9 279 390**	1 unid.
Balde 11 l	Plástico antracite	152	304	295	**9 279 391**	1 unid.
Balde 17 l	Plástico antracite	225	304	295	**9 279 392**	1 unid.
Balde 29 l	Plástico antracite	225	304	460	**9 279 393**	1 unid.
Balde 40 l	Plástico antracite	223	418	505	**9 279 394**	1 unid.

Tampa

Item	Material/superfície	Largura mm	Profundidade	Altura mm	**Código**	Emb.
Tampa 5 l	Plástico antracite	152	152	21	**9 279 395**	1 unid.
Tampa 8 l	Plástico antracite	152	225	21	**9 279 396**	1 unid.
Tampa 11 l	Plástico antracite	152	304	21	**9 279 397**	1 unid.
Tampa 17 l / 29 l	Plástico antracite	225	304	21	**9 279 398**	1 unid.
Tampa 40 l	Plástico antracite	223	418	21	**9 279 399**	1 unid.

Indicações

- Componentes para gavetas ArciTech 398
- Pedal Pull 636
- Sistema de abertura eletromecânica Libero 649

hettich.com/short/cc2d1b

- Sistema de recolha de resíduos de guia superior para gaveta InnoTech Atira, altura 70 mm
- Em vez do fundo da gaveta, é usado o quadro InnoTech Pull
- O quadro pode ser individualmente equipada com vários baldes e acessórios
- Encomendar os baldes separadamente
- Os componentes para gavetas InnoTech Atira devem ser encomendados separadamente
- Opcionalmente, também é possível a utilização com corrediça de extração total Quadro V6 com Push to open
- Em opção, combinável com sistema de abertura eletromecânica Libero
- Aço pintado electrostaticamente na cor antracite

O conjunto inclui:
- 1 Quadro incluindo suporte para frentes de gaveta e tampa
- Material de fixação

Moldura InnoTech Pull

Para uma largura do corpo do móvel mm	Tipo	Código / Profundidade nominal mm		Emb.
		420	470	
300			**9 279 409**	1 conj.
400			**9 279 410**	1 conj.
450		**9 279 415**	**9 279 411**	1 conj.
500		**9 279 416**	**9 279 412**	1 conj.
600		**9 279 417**	**9 279 413**	1 conj.
600	600 - 2 (para 2 x 40 l)		**9 279 414**	1 conj.

Compartimentação

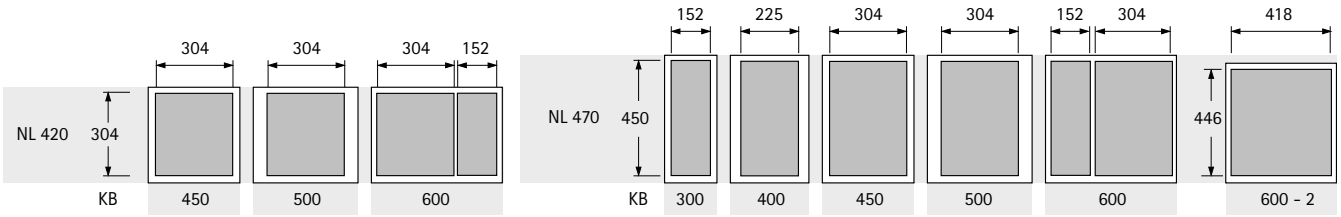

NL = comprimento nominal **KB = largura do corpo do móvel**

Medidas do projeto

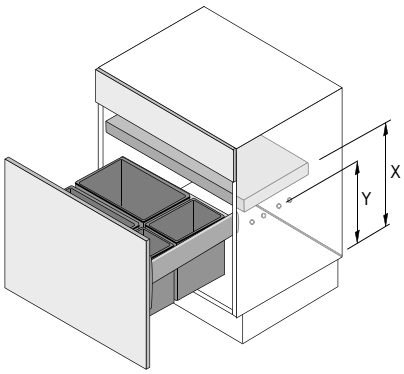

Baldes Altura mm	X mm	Y mm
295	395	295
460	560	460
505	605	505

- Para a montagem individual do quadro InnoTech Pull
- Balde de plástico com pega dupla estável
- Todos os baldes são fornecidos, por norma, sem tampa
- As tampas devem ser encomendadas em separado, ver a seguir
- As alturas das tampas abaixo indicadas são medidas gerais, a altura adicional para todas as tampas individuais é de 2 mm

Baldes

Item	Material/superfície	Largura mm	Profundidade	Altura mm	**Código**	Emb.
Balde 5 l	Plástico antracite	152	152	295	**9 279 389**	1 unid.
Balde 8 l	Plástico antracite	152	225	295	**9 279 390**	1 unid.
Balde 11 l	Plástico antracite	152	304	295	**9 279 391**	1 unid.
Balde 17 l	Plástico antracite	225	304	295	**9 279 392**	1 unid.
Balde 29 l	Plástico antracite	225	304	460	**9 279 393**	1 unid.
Balde 40 l	Plástico antracite	223	418	505	**9 279 394**	1 unid.

Tampa

Item	Material/superfície	Largura mm	Profundidade	Altura mm	**Código**	Emb.
Tampa 5 l	Plástico antracite	152	152	21	**9 279 395**	1 unid.
Tampa 8 l	Plástico antracite	152	225	21	**9 279 396**	1 unid.
Tampa 11 l	Plástico antracite	152	304	21	**9 279 397**	1 unid.
Tampa 17 l / 29 l	Plástico antracite	225	304	21	**9 279 398**	1 unid.
Tampa 40 l	Plástico antracite	223	418	21	**9 279 399**	1 unid.

Indicações

- Componentes para gavetas InnoTech / InnoTech Atira 488
- Pedal Pull 636
- Sistema de abertura eletromecânica Libero 649

hettich.com/short/e0a815

Pedal Pull

- Pedal Pull reequipável
- Adequado para sistemas de resíduos AvanTech YOU Pull, ArciTech Pull e InnoTech Pull
- Aço inoxidável

Código	Emb.
9 111 679	1 unid.

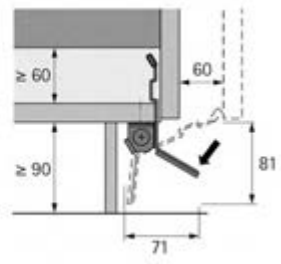

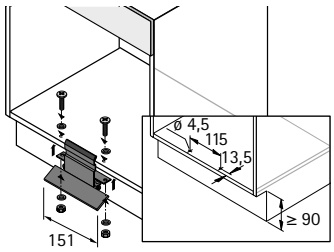

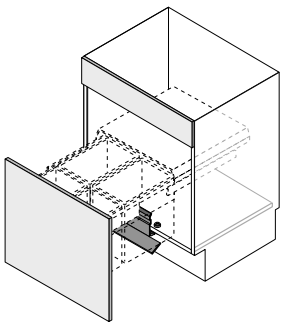

- Sistema de resíduos de funcionamento superior para a corrediça de sobre-extensão sincronizada Actro com fecho suave Sistema Silent
- Montagem na ilharga do móvel com espessura de 16 - 19 mm
- A baixa profundidade de instalação oferece espaço para o sifão, as ligações de água e os aparelhos montados por baixo
- Incluindo a tampa de metal extraível, coberto completamente com tapete antiderrapante
- Encomendar a corrediça de sobre-extração Actro separadamente
- Em opção, combinável com sistema de abertura eletromecânica Libero
- Quadro e tampa do sistema em aço com pintura eletrostática a pó em antracite
- Balde, tampa individual e tapete antiderrapante de plástico em antracite

Cargo Synchro 450, 2 x 18 L

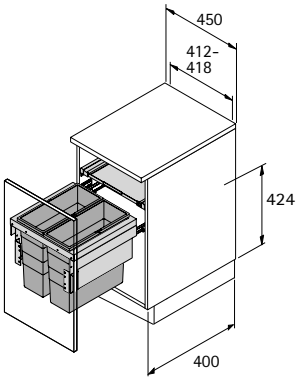

- Para móvel com 450 mm de largura

O conjunto inclui:
- Ferragem completa para corrediças de sobre-extacção Actro
- 1 tampa do sistema, incluindo corrediças (de extração parcial)
- 2 Baldes 18 l

Código	Emb.
9 279 420	1 conj.

Cargo Synchro 450, 55 L

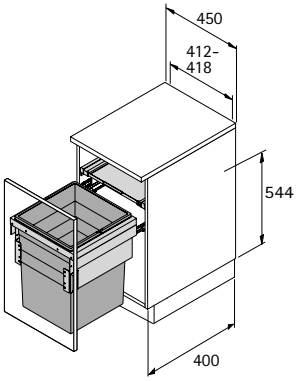

- Para móvel com 450 mm de largura

O conjunto inclui:
- Ferragem completa para corrediças de sobre-extacção Actro
- 1 tampa do sistema, incluindo corrediças (de extração parcial)
- 1 Balde 55 l

Código	Emb.
9 279 421	1 conj.

Cargo Synchro 500

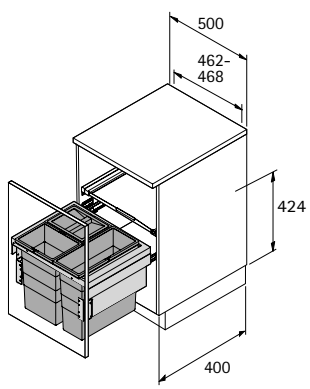

- Para móvel com 500 mm de largura

O conjunto inclui:
- Ferragem completa para corrediças de sobre-extacção Actro
- 1 tampa do sistema, incluindo corrediças (de extração parcial)
- 1 Balde 18 l
- 2 balde 13 l, um deles com tampa

Código	Emb.
9 279 422	1 conj.

Cargo Synchro 600

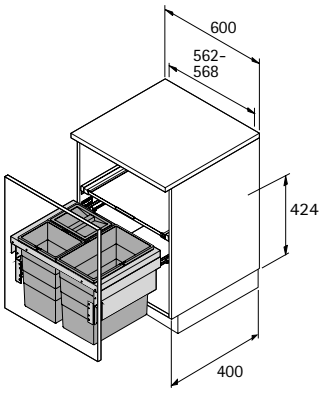

- Para móvel com 600 mm de largura

O conjunto inclui:
- Ferragem completa para corrediças de sobre-extacção Actro
- 1 tampa do sistema, incluindo corrediças (de extração parcial)
- 1 balde 28 l
- 2 balde 13 l, um deles com tampa

Código	Emb.
9 279 423	1 conj.

Corrediça de sobre-extração Actro

- Sobre-extração
- Comprimento nominal 400 mm
- Com sistema de amortecimento Silent System integrado
- Aço zincado
- Capacidade de carga de acordo com EN 15338, nível 3: 40 kg

O conjunto inclui:
- 1 Corrediça de sobre-extração Actro, esquerda e direita
- Material de fixação

Código	Emb.
9 281 999	1 conj.

Indicações

- Sistema de abertura eletromecânica Libero 649

hettich.com/short/8a2401

New

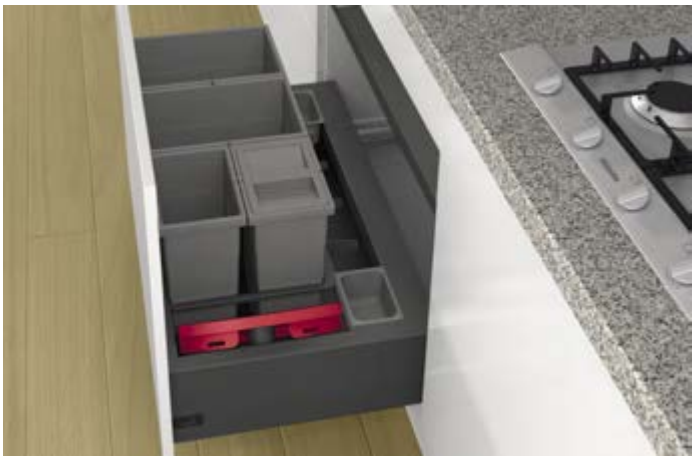

- Sistema de separação de recicláveis a trabalhar na parte inferior para gavetões ArciTech, altura do sistema 186 mm, altura do perfil da gaveta 94 mm, comprimento nominal (NL) 500 mm
- Altura de montagem 380 mm a partir da borda superior do fundo da gaveta
- O quadro assenta com precisão no perfil de gaveta ArciTech e assegura maior estabilidade
- A afinação é efetuada com o ajuste frontal de qualidade comprovada do perfil de gaveta ArciTech; não são necessárias outras peças de ligação das frentes
- Encomendar componentes para gavetões ArciTech separadamente
- Em opção, combinável com sistema de abertura eletromecânica Libero
- Quadro e tampa do sistema em aço com pintura eletrostática a pó em antracite
- Balde e tampa individual em plástico antracite

Base 450 para ArciTech

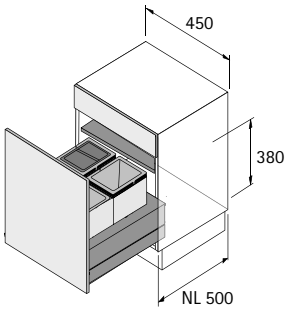

- Para móvel com 450 mm de largura

O conjunto inclui:
- 1 quadro
- 1 tampa do sistema incl. suportes para fundos
- 1 balde 20 l
- 2 baldes 10 l, um deles com tampa

Código	Emb.
9 352 443	1 conj.

Base 500 para ArciTech

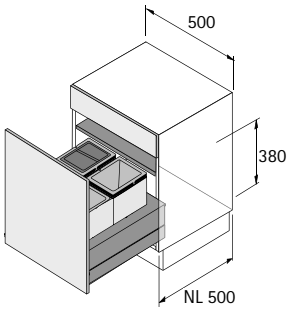

- Para móvel com 500 mm de largura

O conjunto inclui:
- 1 quadro
- 1 tampa do sistema incl. suportes para fundos
- 1 balde 20 l
- 2 baldes 10 l, um deles com tampa

Código	Emb.
9 352 444	1 conj.

Base 600 para ArciTech

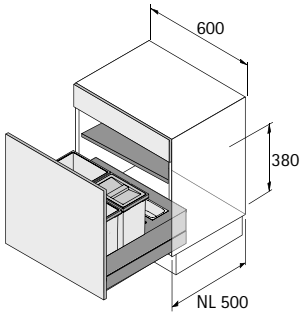

- Para largura do armário 600 mm

O conjunto inclui:
- 1 quadro
- 1 tampa do sistema incl. suportes para fundos
- 1 balde 20 l
- 2 baldes 10 l, um deles com tampa
- 1 bandeja, plástico antracite
- 3 divisórias, plástico antracite

Código	Emb.
9 352 445	1 conj.

New

Base 900 para ArciTech

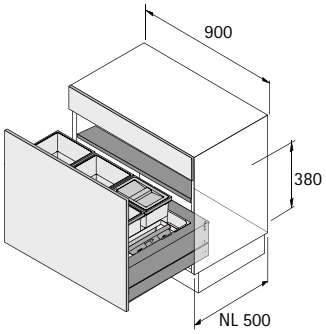

- Para móvel com 900 mm de largura

O conjunto inclui:
- 1 quadro
- 1 tampa do sistema incl. suportes para fundos
- 2 balde 20 l
- 2 baldes 10 l, um deles com tampa
- 1 conjunto varredor, plástico vermelho
- 2 bandejas, plástico antracite
- 5 divisórias, plástico antracite

Código	Emb.
9 352 446	1 conj.

Indicações

- Componentes para gavetões ArciTech 414
- Sistema de abertura eletromecânica Libero 649

hettich.com/short/651f01

New

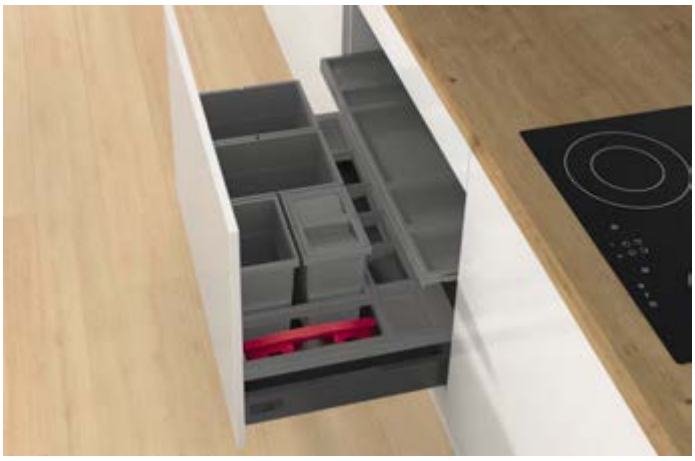

- Para utilização em gavetões ArciTech, altura do sistema 186 mm ou 218 mm, altura da gaveta 94 mm, profundidade nominal (NL) 500 mm ou também InnoTech Atira, altura 144 mm ou 176 mm, profundidade nominal (NL) 470 mm
- Altura de montagem 345 mm a partir da borda superior do fundo da gaveta
- O quadro é colocado sobre a barra e fixada à frente e ao fundo da gaveta
- A tampa com corrediça de extração parcial proporciona uma superfície de armazenamento adicional
- Em opção, combinável com sistema de abertura eletromecânica Libero
- Quadro, tampa extensível, balde e tampa, plástico antracite

InsertFlex 450

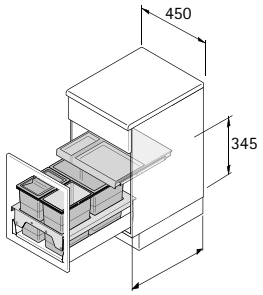

ArciTech = NL 500
InnoTech Atira = NL 470

- Para móvel com 450 mm de largura

O conjunto inclui:
- 1 Quadro
- 1 tampa extensível com guias
- 1 Balde 18 l
- 2 baldes 8 l, um deles com tampa
- Material de fixação

Código	Emb.
9 352 451	1 conj.

InsertFlex 500

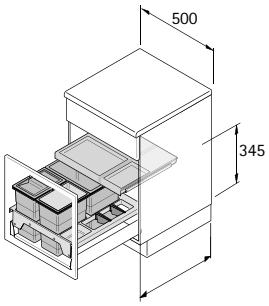

ArciTech = NL 500
InnoTech Atira = NL 470

- Para móvel com 500 mm de largura

O conjunto inclui:
- 1 quadro com compartimento de armazenamento à direita
- 1 tampa extensível com guias
- 1 Balde 18 l
- 2 baldes 8 l, um deles com tampa
- Material de fixação e 2 divisórias

Código	Emb.
9 352 459	1 conj.

New

InsertFlex 600

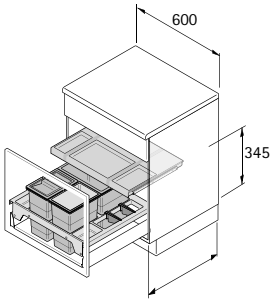

- Para móvel com 600 mm de largura

O conjunto inclui:
- 1 quadro com 1 compartimento de armazenamento à direita/esquerda
- 1 tampa extensível com guias
- 1 Balde 18 l
- 2 baldes 8 l, um deles com tampa
- Material de fixação e 4 divisórias

Código	Emb.
9 352 468	1 conj.

InsertFlex 900

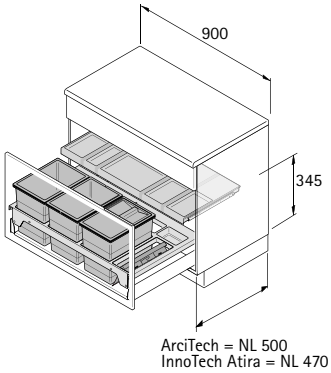

- Para móvel com 900 mm de largura

O conjunto inclui:
- 1 quadro com 1 compartimento de armazenamento na parte posterior
- 1 tampa extensível com guias
- 2 Balde 18 l
- 2 baldes 8 l, um deles com tampa
- 1 conjunto varredor, plástico vermelho
- Material de fixação e 4 divisórias

Código	Emb.
9 352 471	1 conj.

Indicações

- Componentes para gavetões ArciTech 414
- Sistema de abertura eletromecânica Libero 649

hettich.com/short/086a63

Bin.it Prime 600

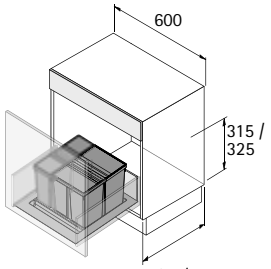

AvanTech YOU / ArciTech =
NL 450 / 500

InnoTech Atira =
NL 420 / 470

- Para utilização em gavetões, por exemplo, para AvanTech YOU e ArciTech, comprimento nominal (NL) 450 / 500 mm ou para InnoTech Atira, comprimento nominal (NL) 420 / 470 mm
- Para móvel com 600 mm de largura
- Capacidade 37 litros
- Altura de montagem a partir da borda superior do fundo do corpo para AvanTech YOU 325 mm
  para ArciTech / InnoTech Atira 315 mm
- Altura de montagem 297 mm a partir da borda superior do fundo da gaveta
- Bandeja com 45 mm de altura
- O tabuleiro equipado pode ser cortado à medida, dimensões para cortar à medida:
  largura máx. 540 mm, profundidade máx. 490 mm
  largura min. 430 mm, profundidade min. 399 mm
- Em opção, combinável com sistema de abertura eletromecânica Libero
- Tabuleiro, balde e tampa, plástico antracite

O conjunto inclui:

- 2 baldes com tampa 26 l + 11 l
- 1 bandeja

Código	Emb.
9 220 394	1 conj.

Bin.it Prime 900

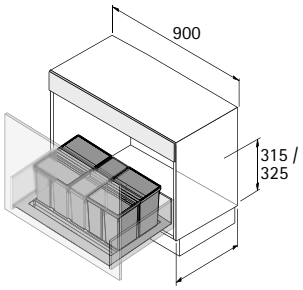

AvanTech YOU / ArciTech =
NL 450 / 500

InnoTech Atira =
NL 420 / 470

- Para utilização em gavetões, por exemplo, para AvanTech YOU e ArciTech, comprimento nominal (NL) 450 / 500 mm ou para InnoTech Atira, comprimento nominal (NL) 420 / 470 mm
- Para móvel com 900 mm de largura
- Capacidade 63 litros
- Altura de montagem a partir da borda superior do fundo do corpo para AvanTech YOU 325 mm
  para ArciTech / InnoTech Atira 315 mm
- Altura de montagem 297 mm a partir da borda superior do fundo da gaveta
- Bandeja com 45 mm de altura
- O tabuleiro equipado pode ser cortado à medida, dimensões para cortar à medida:
  largura máx. 840 mm, profundidade máx. 490 mm
  largura min. 730 mm, profundidade min. 399 mm
- Em opção, combinável com sistema de abertura eletromecânica Libero
- Tabuleiro, balde e tampa, plástico antracite

O conjunto inclui:

- 3 baldes com tampa 26 l + 26 l + 11 l
- 1 bandeja

Código	Emb.
9 220 395	1 conj.

Indicações

- Componentes para gavetões AvanTech YOU 341
- Componentes para gavetões ArciTech 414
- Sistema de abertura eletromecânica Libero 649

hettich.com/short/ba0dcb

Bin.it Flex 600

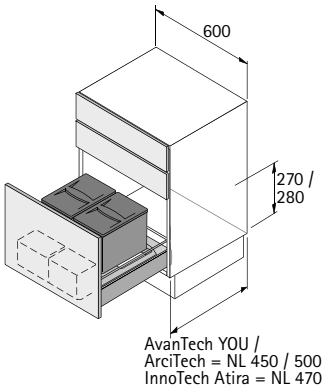

- Para utilização em gavetões, por exemplo, para AvanTech YOU e ArciTech, comprimento nominal (NL) 450 / 500 mm ou para InnoTech Atira, comprimento nominal (NL) 470 mm
- Para móvel com 600 mm de largura
- Capacidade 24 litros
- Altura de montagem a partir da borda superior do fundo do corpo
  para AvanTech YOU 280 mm
  para ArciTech / InnoTech Atira 270 mm
- Altura de montagem 230 mm a partir da borda superior do fundo da gaveta
- Bandeja com 45 mm de altura
- O tabuleiro equipado pode ser cortado à medida, dimensões para cortar à medida:
  largura máx. 540 mm, profundidade máx. 490 mm
  largura min. 503 mm, profundidade min. 422 mm
- Em opção, combinável com sistema de abertura eletromecânica Libero
- Tabuleiro, balde e tampa, plástico cinza
- Tabuleiro plástico translúcido

O conjunto inclui:

- 2 baldes com tampa 12 l + 12 l
- 2 tabuleiros de arrumação
- 1 bandeja

Código	Emb.
9 132 349	1 conj.

Bin.it Flex 900

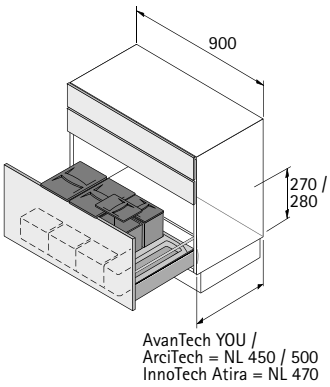

- Para utilização em gavetões, por exemplo, para AvanTech YOU e ArciTech, comprimento nominal (NL) 450 / 500 mm ou para InnoTech Atira, comprimento nominal (NL) 470 mm
- Para móvel com 900 mm de largura
- Capacidade 35 litros
- Altura de montagem a partir da borda superior do fundo do corpo
  para AvanTech YOU 280 mm
  para ArciTech / InnoTech Atira 270 mm
- Altura de montagem 230 mm a partir da borda superior do fundo da gaveta
- Bandeja com 45 mm de altura
- O tabuleiro equipado pode ser cortado à medida, dimensões para cortar à medida:
  largura máx. 840 mm, profundidade máx. 490 mm
  largura min. 803 mm, profundidade min. 422 mm
- Em opção, combinável com sistema de abertura eletromecânica Libero
- Tabuleiro, balde e tampa, plástico cinza
- Tabuleiro plástico translúcido

O conjunto inclui:

- 4 baldes com tampa 12 l + 12 l + 5,5 l + 5,5 l
- 3 tabuleiros de arrumação
- 1 bandeja

Código	Emb.
9 132 350	1 conj.

Indicações

- Componentes para gavetões AvanTech YOU 341
- Componentes para gavetões ArciTech 414
- Sistema de abertura eletromecânica Libero 649

hettich.com/short/cc8090

Bin.it Vario 300

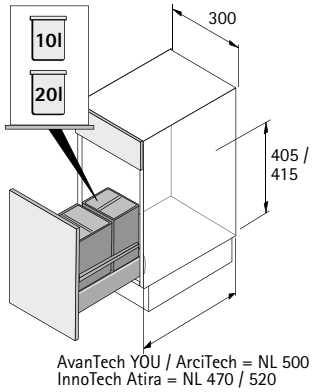

- Para utilização em gavetões, por ex., para AvanTech YOU e ArciTech, comprimento nominal (NL) 500 mm ou para InnoTech Atira, comprimento nominal (NL) 470 / 520 mm
- Para móvel com 300 mm de largura
- Capacidade 30 litros
- Altura de montagem a partir da borda superior do fundo do corpo
  para AvanTech YOU 415 mm
  para ArciTech / InnoTech Atira 405 mm
- Altura de montagem 370 mm a partir da borda superior do fundo da gaveta
- Dimensões de corte do tapete antiderrapante:
  largura máxima 250 mm, profundidade máxima 512 mm
  largura min. 190 mm, profundidade min. 450 mm
- Em opção, combinável com sistema de abertura eletromecânica Libero
- Tapete, balde e tampa, plástico cinzento

O conjunto inclui:

- 2 baldes com tampa 20l + 10l
- 1 Tapete

Código	Emb.
9 207 645	1 conj.

Bin.it Vario 450 - 600

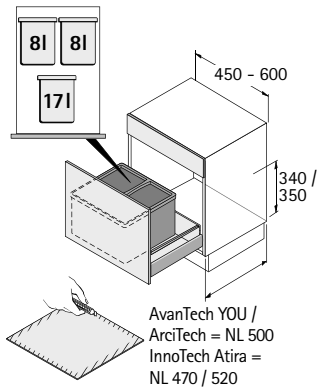

- Para utilização em gavetões, por ex., para AvanTech YOU e ArciTech, comprimento nominal (NL) 500 mm ou para InnoTech Atira, comprimento nominal (NL) 470 / 520 mm
- Para móvel com 450 - 600 mm de largura, cortando o tapete antiderrapante à medida
- Capacidade 33 litros
- Altura de montagem a partir da borda superior do fundo do corpo
  para AvanTech YOU 350 mm
  para ArciTech / InnoTech Atira 340 mm
- Altura de montagem 305 mm a partir da borda superior do fundo da gaveta
- Dimensões de corte do tapete antiderrapante:
  largura máxima 565 mm, profundidade máxima 565 mm
  largura min. 311 mm, profundidade min. 456 mm
- Em opção, combinável com sistema de abertura eletromecânica Libero
- Tapete, balde e tampa, plástico cinzento

O conjunto inclui:

- 3 baldes com tampa 17l + 8l + 8l
- 1 Tapete

Código	Emb.
9 105 101	1 conj.

Bin.it Vario 600 - 1200

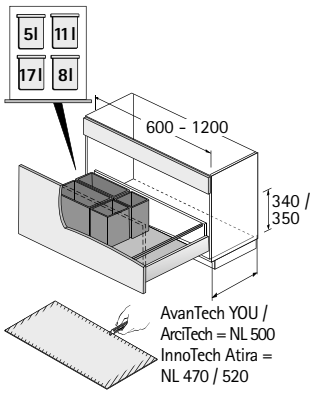

- Para utilização em gavetões, por ex., para AvanTech YOU e ArciTech, comprimento nominal (NL) 500 mm ou para InnoTech Atira, comprimento nominal (NL) 470 / 520 mm
- Para móvel com 600 - 1200 mm de largura, cortando o tapete antiderrapante à medida
- Capacidade 41 litros
- Altura de montagem a partir da borda superior do fundo do corpo
  para AvanTech YOU 350 mm
  para ArciTech / InnoTech Atira 340 mm
- Altura de montagem 305 mm a partir da borda superior do fundo da gaveta
- Dimensões de corte do tapete antiderrapante:
  largura máxima 1150 mm, profundidade máxima 565 mm
  largura min. 468 mm, profundidade min. 456 mm
- Em opção, combinável com sistema de abertura eletromecânica Libero
- Tapete, balde e tampa, plástico cinzento

O conjunto inclui:

- 4 baldes com tampa 17 l + 11 l + 8 l + 5 l
- 1 Tapete

Código	Emb.
9 079 921	1 conj.

Indicações

- Componentes para gavetões AvanTech YOU 341
- Componentes para gavetões ArciTech 414
- Sistema de abertura eletromecânica Libero 649

hettich.com/short/e1e0e9

Bin.it Smart 450 / 500

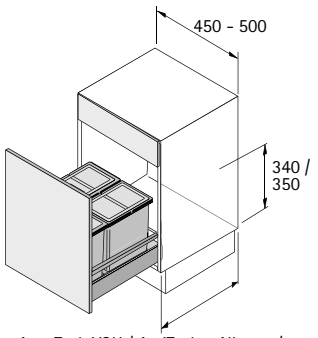

AvanTech YOU / ArciTech = NL 500 / 550
InnoTech Atira = NL 470 / 520

- Para utilização em gavetões, por exemplo, para AvanTech YOU (a partir de uma altura de 139 mm) / ArciTech, comprimento nominal (NL) 500 / 550 mm ou para InnoTech Atira, comprimento nominal (NL) 470 / 520 mm
- Para móvel com 450 mm ou 500 mm de largura
- Capacidade 32 litros
- Altura de montagem a partir da borda superior do fundo do corpo
  para AvanTech YOU 350 mm
  para ArciTech / InnoTech Atira 340 mm
- Altura de montagem 310 mm a partir da borda superior do fundo da gaveta
- Bandeja com 60 mm de altura
- O tabuleiro equipado pode ser cortado à medida, dimensões para cortar à medida:
  largura máx. 450 mm, profundidade máx. 523 mm
  largura min. 345 mm, profundidade min. 462 mm
- Em opção, combinável com sistema de abertura eletromecânica Libero
- Tabuleiro e tampa plástico cinza, balde plástico antracite

O conjunto inclui:

- 3 baldes com tampa 16 l + 8 l + 8 l
- 1 bandeja

Código	Emb.
9 208 750	1 conj.

Bin.it Smart 600

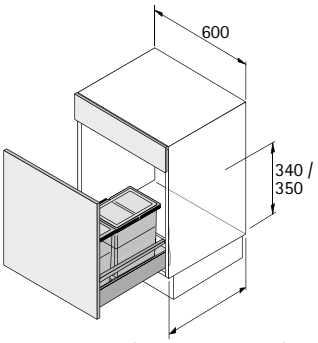

AvanTech YOU / ArciTech = NL 500 / 550
InnoTech Atira = NL 470 / 520

- Para utilização em gavetões, por exemplo, para AvanTech YOU (a partir de uma altura de 139 mm) / ArciTech, comprimento nominal (NL) 500 / 550 mm ou para InnoTech Atira, comprimento nominal (NL) 470 / 520 mm
- Para móvel com 600 mm de largura
- Capacidade 32 litros
- A secção não utilizada no tabuleiro fornece espaço para produtos de limpeza, ou pode, em alternativa, ser equipada com um balde adicional de 16 litros
- Altura de montagem a partir da borda superior do fundo do corpo
  para AvanTech YOU 350 mm
  para ArciTech / InnoTech Atira 340 mm
- Altura de montagem 310 mm a partir da borda superior do fundo da gaveta
- Bandeja com 60 mm de altura
- O tabuleiro equipado pode ser cortado à medida, dimensões para cortar à medida:
  largura máx. 550 mm, profundidade máx. 523 mm
  largura min. 495 mm, profundidade min. 462 mm
- Em opção, combinável com sistema de abertura eletromecânica Libero
- Tabuleiro e tampa plástico cinza, balde plástico antracite

O conjunto inclui:

- 3 baldes com tampa 16 l + 8 l + 8 l
- 1 bandeja

Código	Emb.
9 208 752	1 conj.

Indicações

- Componentes para gavetões AvanTech YOU 341
- Componentes para gavetões ArciTech 414
- Sistema de abertura eletromecânica Libero 649

hettich.com/short/ca5b83

Sistema de abertura eletromecânica Libero

- Sistema com possibilidade de montagem posterior
- Compatível com móveis baixos de 300 mm até 1200 mm de largura
- Montagem na parte dianteira do fundo do corpo do móvel
- Dispositivo de baixa tensão (5 V), com entrada USB-C
- Incl. Cabo de alimentação de 2 m
- Utilização simples através de sensor de pé a laser e/ou comando de voz
- Definições e configurações através de um browser de internet
- Iluminação LED de localização integrada, de intensidade regulável, com possibilidade de desligar
- Protegido contra gotas de água segundo certificação IP 21
- Compatível com sistemas de comando de voz Alexa
- Dimensionado para 2,4 GHz

Código	Emb.
9 352 508	1 unid.

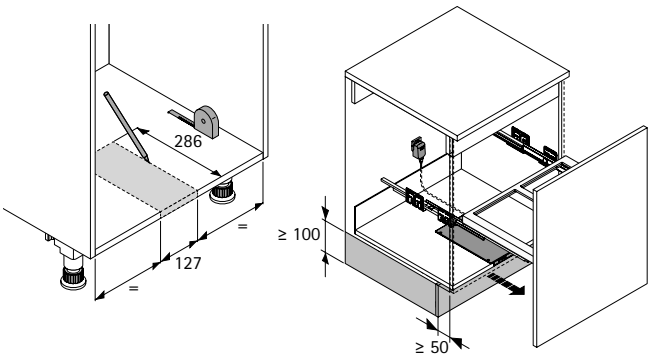

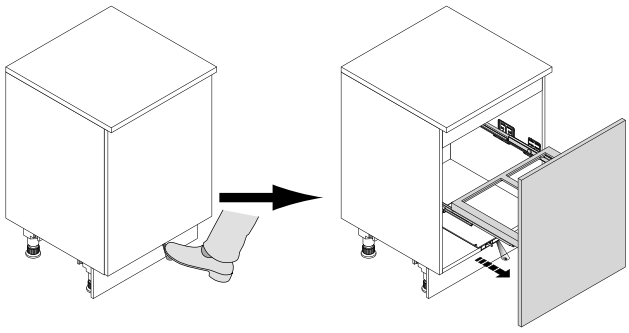

Sistema de resíduos Frame para ArciTech

Página do catálogo	Para sistema de resíduos	Para código	Balde de reposição / tampa	B x T x H mm	Código	Emb.
628 - 629	Frame para ArciTech	9 352 426	2,5 l, plástico antracite	157 x 111 x 220	**9 352 428**	1 unid.
	Frame para ArciTech	9 352 422 9 352 423 9 352 424 9 352 425 9 352 426	10 l, plástico antracite	226 x 154 x 350	**9 352 429**	1 unid.
	Frame para ArciTech	9 352 422	12 l, plástico antracite	320 x 141 x 350	**9 352 430**	1 unid.
	Frame para ArciTech	9 352 421 9 352 424 9 352 425	14 l, plástico antracite	320 x 156 x 350	**9 352 441**	1 unid.
	Frame para ArciTech	9 352 423 9 352 426	20 l, plástico antracite	320 x 226 x 350	**9 352 442**	1 unid.

Nota: todos os baldes de reposição são fornecidos sem tampa.

AvanTech YOU Pull / ArciTech Pull / InnoTech Pull

Página do catálogo	Para sistema de resíduos	Para código	Balde de reposição / tampa	B x T x H mm	Código	Emb.
631 - 635	AvanTech YOU / ArciTech / InnoTech Pull	diversos	5 l, Plástico antracite	152 x 152 x 295	**9 279 389**	1 unid.
	AvanTech YOU / ArciTech / InnoTech Pull	9 279 389	Tampa 5 l, Plástico antracite	152 x 152 x 21	**9 279 395**	1 unid.
	AvanTech YOU / ArciTech / InnoTech Pull	diversos	8 l, Plástico antracite	152 x 225 x 295	**9 279 390**	1 unid.
	AvanTech YOU / ArciTech / InnoTech Pull	9 279 390	Tampa 8 l, Plástico antracite	152 x 225 x 21	**9 279 396**	1 unid.
	AvanTech YOU / ArciTech / InnoTech Pull	diversos	11 l, Plástico antracite	152 x 304 x 295	**9 279 391**	1 unid.
	AvanTech YOU / ArciTech / InnoTech Pull	9 279 391	Tampa 11 l, Plástico antracite	152 x 304 x 21	**9 279 397**	1 unid.
	AvanTech YOU / ArciTech / InnoTech Pull	diversos	17 l, Plástico antracite	225 x 304 x 295	**9 279 392**	1 unid.
	AvanTech YOU / ArciTech / InnoTech Pull	diversos	29 l, Plástico antracite	225 x 304 x 460	**9 279 393**	1 unid.
	AvanTech YOU / ArciTech / InnoTech Pull	9 279 392 9 279 393	Tampa 17 / 29 l, Plástico antracite	225 x 304 x 21	**9 279 398**	1 unid.
	AvanTech YOU / ArciTech / InnoTech Pull	9 278 337 9 279 405	40 l, Plástico antracite	223 x 418 x 505	**9 279 394**	1 unid.
	AvanTech YOU / ArciTech / InnoTech Pull	9 279 394	Tampa 40 l, Plástico antracite	223 x 418 x 21	**9 279 399**	1 unid.

Nota: todos os baldes de reposição são fornecidos sem tampa.

hettich.com/short/a70b42

Cargo Synchro

Página do catálogo	Para sistema de resíduos	Para código	Balde de reposição / tampa	B x T x H mm	Código	Emb.
638 - 639	Cargo Synchro	9 279 422 9 279 423	Balde 13 l, plástico cinza-escuro	242 x 192 x 381	**9 279 418**	1 unid.
	Cargo Synchro	9 279 422 9 279 423	Tampa 13 l, plástico cinza-escuro	242 x 192 x 15	**9 280 317**	1 unid.
	Cargo Synchro	9 279 420 9 279 422	Balde 18 l, plástico cinza-escuro	385 x 166 x 381	**9 279 419**	1 unid.
	Cargo Synchro	9 279 423	Balde 28 l, plástico cinza-escuro	385 x 242 x 381	**9 280 315**	1 unid.
	Cargo Synchro	9 279 421	Balde 55 l, plástico cinza-escuro	385 x 358 x 501	**9 280 316**	1 unid.

Nota: todos os baldes de reposição são fornecidos sem tampa.

Base para ArciTech

Página do catálogo	Para sistema de resíduos	Para código	Balde de reposição / tampa	B x T x H mm	Código	Emb.
640 - 641	Base para ArciTech	9 352 443 9 352 444 9 352 445 9 352 446	10 l, plástico antracite	226 x 154 x 350	**9 352 429**	1 unid.
	Base para ArciTech	9 352 443 9 352 444 9 352 445 9 352 446	20 l, plástico antracite	320 x 226 x 350	**9 352 442**	1 unid.

Nota: todos os baldes de reposição são fornecidos sem tampa.

InsertFlex

Página do catálogo	Para sistema de resíduos	Para código	Balde de reposição / tampa	B x T x H mm	Código	Emb.
642 - 643	InsertFlex	9 352 451 9 352 459 9 352 468 9 352 471	8 l, plástico antracite	226 x 156 x 295	**9 352 473**	1 unid.
	InsertFlex	9 352 451 9 352 459 9 352 468 9 352 471	18 l, plástico antracite	320 x 226 x 295	**9 352 503**	1 unid.
	InsertFlex	9 352 451 9 352 459 9 352 468 9 352 471	Tampa 8 l, Plástico antracite	226 x 156 x 15	**9 352 506**	1 unid.

Nota: todos os baldes de reposição são fornecidos sem tampa.

hettich.com/short/a70b42

Bin.it Prime

Página do catálogo	Para sistema de resíduos	Para código	Balde de reposição / tampa	B x T x H mm	**Código**	Emb.
644	Bin.it Prime	9 220 394 9 220 395	11 l, Plástico antracite	146 x 356 x 275	**9 220 484**	1 unid.
	Bin.it Prime	9 220 394 9 220 395	26 l, Plástico antracite	298 x 356 x 275	**9 220 486**	1 unid.
	Bin.it Prime	9 220 394 9 220 395	Tampa 11 l, Plástico antracite	131 x 341 x 20	**9 220 487**	1 unid.
	Bin.it Prime	9 220 394 9 220 395	Tampa 26 l, Plástico antracite	283 x 341 x 20	**9 220 488**	1 unid.

Nota: todos os baldes de reposição são fornecidos sem tampa.

Bin.it Flex

Página do catálogo	Para sistema de resíduos	Para código	Balde de reposição / tampa	B x T x H mm	**Código**	Emb.
645	Bin.it Flex	9 132 350	5,5 l, plástico cinza	155 x 222 x 227	**9 136 188**	1 unid.
	Bin.it Flex	9 132 349 9 132 350	12 l, plástico cinza	310 x 222 x 227	**9 136 187**	1 unid.

Nota: todos os baldes de reposição são fornecidos sem tampa.

Bin.it Vario

Página do catálogo	Para sistema de resíduos	Para código	Balde de reposição / tampa	B x T x H mm	**Código**	Emb.
646 - 647	Bin.it Vario	9 079 921	5 l, plástico cinza	152 x 152 x 295	**9 132 375**	1 unid.
	Bin.it Vario	9 132 375	Tampa 5 l, plástico cinza	152 x 152 x 21	**9 132 383**	1 unid.
	Bin.it Vario	9 105 101 9 079 921	8 l, plástico cinza	152 x 225 x 295	**9 132 377**	1 unid.
	Bin.it Vario	9 132 377	Tampa 8 l, plástico cinza	225 x 152 x 21	**9 132 384**	1 unid.
	Bin.it Vario	9 079 921	11 l, plástico cinza	152 x 304 x 295	**9 132 378**	1 unid.
	Bin.it Vario	9 132 378	Tampa 11 l, plástico cinza	152 x 304 x 21	**9 132 385**	1 unid.
	Bin.it Vario	9 105 101 9 079 921	17 l, plástico cinza	225 x 304 x 295	**9 132 380**	1 unid.
	Bin.it Vario	9 132 380	Tampa 17 / 29 l, plástico cinza	225 x 304 x 21	**9 132 386**	1 unid.

Nota: todos os baldes de reposição são fornecidos sem tampa.

hettich.com/short/a70b42

Bin.it Smart

Página do catálogo	Para sistema de resíduos	Para código	Balde de reposição / tampa	B x T x H mm	**Código**	Emb.
648	Bin.it Smart	9 208 750 9 208 752	8 l, Plástico antracite	225 x 152 x 295	**9 208 754**	1 unid.
	Bin.it Smart	9 208 750 9 208 752	16 l, Plástico antracite	225 x 304 x 295	**9 208 757**	1 unid.
	Bin.it Smart	9 208 750 9 208 752	Tampa 8 l, plástico cinza	225 x 152 x 21	**9 132 384**	1 unid.
	Bin.it Smart	9 208 750 9 208 752	Tampa 17 / 29 l, plástico cinza	225 x 304 x 21	**9 132 386**	1 unid.

Nota: todos os baldes de reposição são fornecidos sem tampa.

hettich.com/short/a70b42

Arrumação no seu melhor

A casa de banho e a lavandaria também merecem bons espaços de arrumação. Graças a uma estruturação bem pensada e às muitas soluções de arrumação, nada fica fora do sítio. Espaço de arrumação e funcionalidade em ambiente aconchegante. Agora, já não é preciso esconder a casa de banho ou a lavandaria.

Prático na lavandaria ou na casa de banho:
O cesto de roupa extraível Pull Laundry guarda 2 cestos de roupa espaçosos atrás da frente.

hettich.com/short/f0ca15

Saiba mais:
Pode obter inspiração e mais detalhes do produto no nosso site.

Resumo

Equipamento para armário inferior
Cestos de roupa **656 – 660**

Cesto de roupa AvanTech YOU Pull Laundry 600

- Cesto de roupa para AvanTech YOU Schubkästen altura 101 mm
- Para profundidade nominal (NL) 500 mm
- Para móvel com 600 mm de largura
- O quadro AvanTech YOU Pull é utilizado em vez do fundo da gaveta
- Inclui dois cestos de roupa amovíveis com pegas
- Os componentes para gavetas AvanTech YOU devem ser encomendados em separado
- Quadro pintado por pintura electrostática na cor prata
- Cesto de roupa plástico branco

AvanTech YOU Pull Laundry 600

O conjunto inclui:

- 1 Quadro incluindo suporte para frentes de gaveta
- 2 cestos da roupa 40 l
- Material de fixação

Código	Emb.
9 279 106	1 conj.

Medidas do projeto

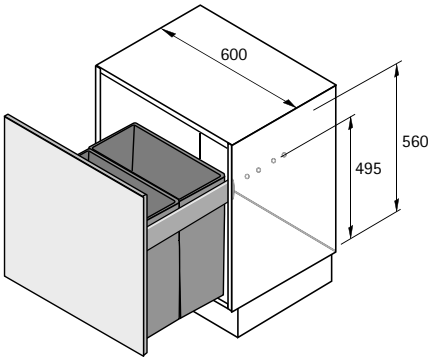

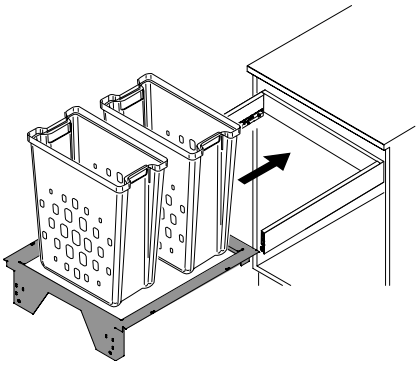

Indicações

- Componentes para gavetas AvanTech YOU 334 - 335

hettich.com/short/89c108

Cestos de roupa ArciTech Pull Laundry 450

- Cesto de roupa para gavetas ArciTech, altura 94 mm
- Para profundidade nominal (NL) 500 mm
- Para móvel com 450 mm de largura
- Em vez do fundo da gaveta, é usado o quadro ArciTech Pull Laundry
- Inclui um cesto de roupa amovível com pegas
- Os componentes para gavetas ArciTech devem ser encomendados separadamente
- Quadro pintado por pintura electrostática na cor prata
- Cesto de roupa em plástico branco

ArciTech Pull Laundry 450

O conjunto inclui:

- 1 Quadro incluindo suporte para frentes de gaveta
- 1 cesto de roupa 401
- Material de fixação

Código	Emb.
9 233 564	1 conj.

Medidas do projeto

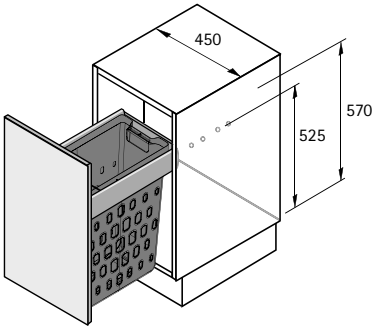

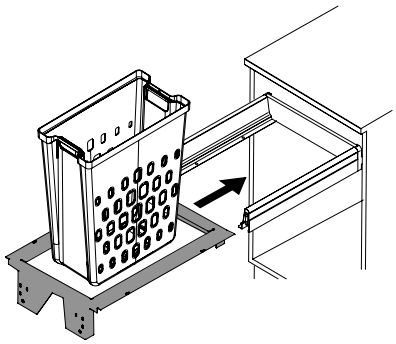

Indicações

- Componentes para gavetas ArciTech 400 - 401

hettich.com/short/bcb9c3

Cestos de roupa ArciTech Pull Laundry 600

- Cesto de roupa para gavetas ArciTech, altura 94 mm
- Para profundidade nominal (NL) 500 mm
- Para móvel com 600 mm de largura
- Em vez do fundo da gaveta, é usado o quadro ArciTech Pull Laundry
- Inclui dois cestos de roupa amovíveis com pegas
- Os componentes para gavetas ArciTech devem ser encomendados separadamente
- Quadro pintado por pintura electrostática na cor prata
- Cesto de roupa plástico branco

ArciTech Pull Laundry 600

O conjunto inclui:

- 1 Quadro incluindo suporte para frentes de gaveta
- 2 cestos da roupa 401
- Material de fixação

Código	Emb.
9 207 634	1 conj.

Medidas do projeto

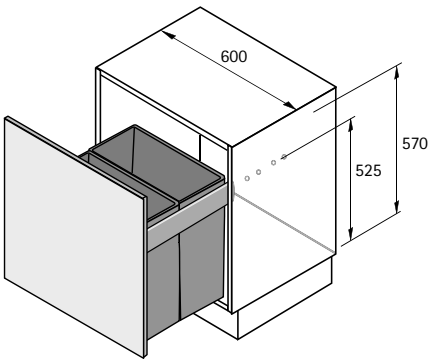

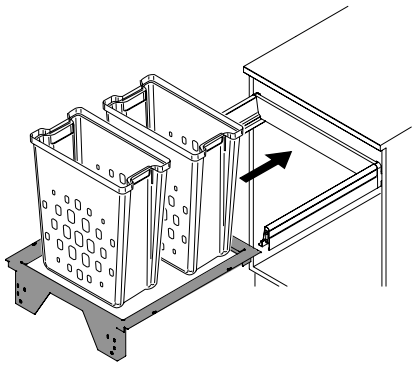

Indicações

- Componentes para gavetas ArciTech 400 - 401

hettich.com/short/b25cf8

Cestos de roupa InnoTech Pull Laundry 450

- Cesto de roupa para gavetas InnoTech / InnoTech Atira Altura 70 mm
- Para profundidade nominal (NL) 470 mm
- Para móvel com 450 mm de largura
- Em vez do fundo da gaveta, é usado o quadro InnoTech Pull Laundry
- Inclui um cesto de roupa amovível com pegas
- Os componentes para gavetas InnoTech / InnoTech Atira devem ser encomendados em separado
- Quadro pintado por pintura electrostática na cor prata
- Cesto de roupa em plástico branco

InnoTech Pull Laundry 450

O conjunto inclui:

- 1 Quadro incluindo suporte para frentes de gaveta
- 1 cesto de roupa 401
- Material de fixação

Referência de página:

- Componentes para gaveta InnoTech Atira, ver páginas 482 - 483

Código	Emb.
9 233 565	1 conj.

Medidas do projeto

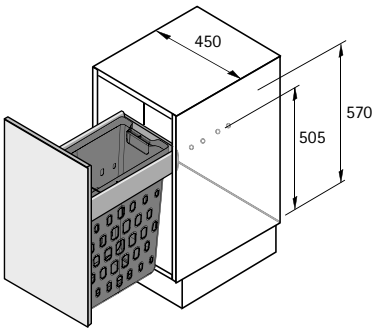

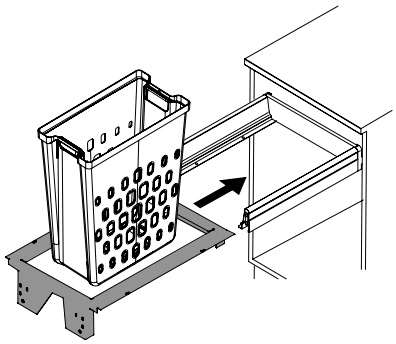

Cestos de roupa InnoTech Pull Laundry 600

- Cesto de roupa para gavetas InnoTech / InnoTech Atira Altura 70 mm
- Para profundidade nominal (NL) 470 mm
- Para móvel com 600 mm de largura
- Em vez do fundo da gaveta, é usado o quadro InnoTech Pull Laundry
- Inclui dois cestos de roupa amovíveis com pegas
- Os componentes para gavetas InnoTech / InnoTech Atira devem ser encomendados em separado
- Quadro pintado por pintura electrostática na cor prata
- Cestos da roupa plástico branco

InnoTech Pull Laundry 600

O conjunto inclui:

- 1 Quadro incluindo suporte para frentes de gaveta
- 2 cestos da roupa 40l
- Material de fixação

Referência de página:
- Componentes para gaveta InnoTech Atira, ver páginas 482 - 483

Código	Emb.
9 207 636	1 conj.

Medidas do projeto

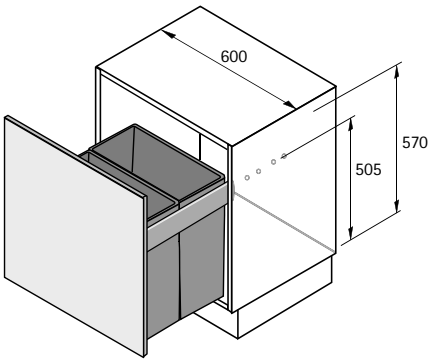

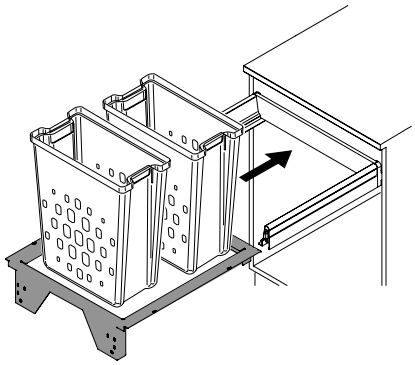

Acessórios para móvel inferior

- **Frente extraível 90°, 2 níveis**
- **Para móvel com 150 mm de largura**

- Para móvel com 150 mm de largura
- É favor encomendar a corrediça de extração total Actro com sistema Silent System separadamente
- Em opção, combinável com sistema de abertura Push to open Silent
- Inclui peça de ligação das frentes com ajuste tridimensional
- Com sistema de montagem rápida ClickFixx
- Batentes só do lado direito
- Capacidade de carga 12 kg
- Dimensões internas mínimas do corpo do móvel:
  Largura 112 mm
  Profundidade 510 mm
  Altura 550 mm
- Aço

Caçaroleiro

O conjunto inclui:

- 1 unidade de armação de suporte extraível com prateleiras com fundo metálico texturizado e peças de ligação das frentes

Item	Código	Emb.
1 Frente extraível STYLE cromada	**9 207 577**	1 conj.
1 Frente extraível STYLE pintado por pintura eletrostática em antracite	**9 277 605**	1 conj.
2 Frente extraível CLASSIC cromada	**9 207 578**	1 conj.
2 Frente extraível CLASSIC pintado por pintura eletrostática na cor prata	**9 207 579**	1 conj.

Medidas do projeto

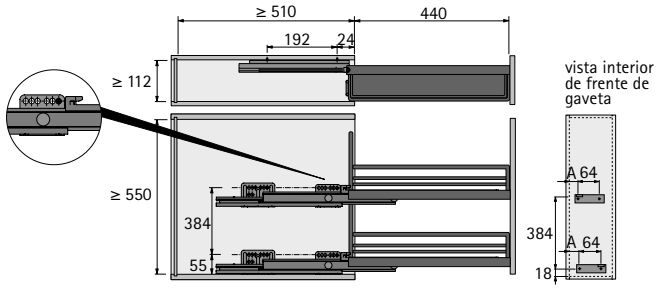

Espessura da ilharga em mm	Largura de montagem mm	A mm
18	13	22
19	12	21

Indicações

Corrediça de extração total Actro	663
Conjunto Push to open Silent	663
Separadores adequados	663

hettich.com/short/5e1e20

Corrediça de extração total Actro com sistema Silent System

- Para utilização com frente extraível / módulo extraível para panos de cozinha 90° para armários com largura de 150 mm
- Corrediça de extração total com comprimento nominal de 500 mm
- Com sistema de amortecimento Silent System integrado
- Uso opcional de Push to open Silent possível
- Capacidade de carga de acordo com EN 15338, nível 3: 40 kg
- Aço zincado

O conjunto inclui:
- 2 unidades de corrediça Actro, direita
- Material de fixação

Largura de montagem mm	Espessura da ilharga em mm	**Código**	Emb.
12	19	**9 281 948**	1 conj.
13	18	**9 281 947**	1 conj.

Conjunto Push to open Silent

- Sistema de abertura Push to open Silent
- Em opção, combinável com frente extraível ou módulo extraível para panos de cozinha para armários com 150 mm de largura

O conjunto inclui:
- 1 unidade Push to open Silent com parafusos, esquerda
- 1 unidade Push to open Silent com parafusos, direita
- 1 ativador
- 1 Adaptadores
- 1 saqueta de acessórios

Código	Emb.
9 279 210	1 conj.

Separador para frente extraível

- Subdivisão prática para encaixar na frente extraível ou no módulo extraível para panos de cozinha para armários com 150 mm de largura
- Aço

Item	**Código**	Emb.
1 Separador para frente extraível STYLE cromado	**9 079 801**	1 unid.
1 Separador para frente extraível STYLE pintado por pintura eletrostática em antracite	**9 277 609**	1 unid.
2 Separador para frente extraível CLASSIC cromado	**0 010 918**	1 unid.
2 Separador para frente extraível CLASSIC pintado por pintura eletrostática na cor prata	**9 082 221**	1 unid.

Acessórios para móvel inferior

- **Módulo extraível para panos de cozinha 90°**
- **Para móvel com 150 mm de largura**

- Para móvel com 150 mm de largura
- É favor encomendar a corrediça de extração total Actro com sistema Silent System separadamente
- Em opção, combinável com sistema de abertura Push to open Silent
- Inclui peça de ligação das frentes com ajuste tridimensional
- Com sistema de montagem rápida ClickFixx
- Batentes só do lado direito
- Capacidade de carga 12 kg
- Dimensões internas mínimas do corpo do móvel:
  Largura 112 mm
  Profundidade 510 mm
  Altura 599 mm
- Aço

Módulo extraível para panos de cozinha

O conjunto inclui:

- 1 unidade de armação de suporte extraível com suportes para panos de cozinha, prateleiras com fundo metálico texturizado e peças de ligação das frentes

Item	Código	Emb.
1 Suporte para panos de cozinha STYLE cromado	**9 207 580**	1 conj.
1 Suporte para panos de cozinha STYLE pintado por pintura eletrostática em antracite	**9 277 608**	1 conj.
2 Suporte para panos de cozinha CLASSIC cromado	**9 207 581**	1 conj.
2 Suporte para panos de cozinha CLASSIC pintado por pintura eletrostática na cor prata	**9 207 582**	1 conj.

Medidas do projeto

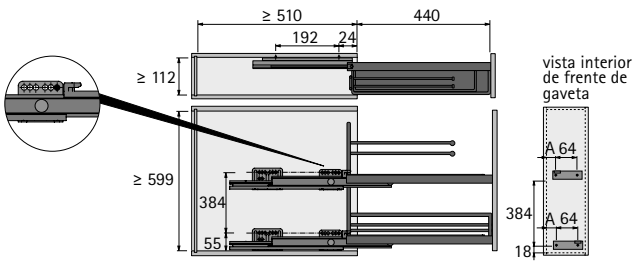

Espessura da ilharga em mm	Largura de montagem mm	A mm
18	13	22
19	12	21

Indicações

- Corrediça de extração total Actro 665
- Conjunto Push to open Silent 665
- Separadores adequados 665

hettich.com/short/1553de

Corrediça de extração total Actro com sistema Silent System

- Para utilização com frente extraível / módulo extraível para panos de cozinha 90° para armários com largura de 150 mm
- Corrediça de extração total com comprimento nominal de 500 mm
- Com sistema de amortecimento Silent System integrado
- Uso opcional de Push to open Silent possível
- Capacidade de carga de acordo com EN 15338, nível 3: 40 kg
- Aço zincado

O conjunto inclui:
- 2 unidades de corrediça Actro, direita
- Material de fixação

Largura de montagem mm	Espessura da ilharga em mm	**Código**	Emb.
12	19	**9 281 948**	1 conj.
13	18	**9 281 947**	1 conj.

Conjunto Push to open Silent

- Sistema de abertura Push to open Silent
- Em opção, combinável com frente extraível ou módulo extraível para panos de cozinha para armários com 150 mm de largura

O conjunto inclui:
- 1 unidade Push to open Silent com parafusos, esquerda
- 1 unidade Push to open Silent com parafusos, direita
- 1 ativador
- 1 Adaptadores
- 1 saqueta de acessórios

Código	Emb.
9 279 210	1 conj.

Separador para frente extraível

- Subdivisão prática para encaixar na frente extraível ou no módulo extraível para panos de cozinha para armários com 150 mm de largura
- Aço

Item	**Código**	Emb.
1 Separador para frente extraível STYLE cromado	**9 079 801**	1 unid.
1 Separador para frente extraível STYLE pintado por pintura eletrostática em antracite	**9 277 609**	1 unid.
2 Separador para frente extraível CLASSIC cromado	**0 010 918**	1 unid.
2 Separador para frente extraível CLASSIC pintado por pintura eletrostática na cor prata	**9 082 221**	1 unid.

Acessório para móvel inferior

- **Gavetão 90° Cargo IQ plus 150, 2 níveis**
- **Para largura do móvel 150 mm**

- Para largura do móvel 150 mm
- Capacidade de carga 15 kg
- Dimensões internas mínimas do corpo do móvel:
  Largura 112 mm
  Profundidade 495 mm
  Altura 590 mm
- Por favor encomende Quadro V6 com extensão total com Silent System e prateleiras separadamente, ver abaixo
- Pode ser instalado à direita, esquerda ou diagonalmente
- Gavetão em aço pintado por pintura electrostática na cor prata
  Prateleira em plástico translúcido

Cargo IQ plus 150

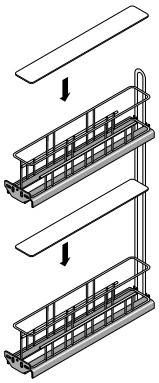

Item	Cor	**Código**	Emb.
Cargo IQ plus 150	Prata	**9 077 588**	1/10 unid.
Prateleira 150	translúcido	**9 077 601**	1/40 unid.

Corrediça de extração total Quadro V6 com amortecimento Silent System

- Comprimento nominal 470 mm
- Aço zincado

Largura mm	Espessura da ilharga em mm	**Código / Anschlagseite**		Emb.
		esquerdo	**direito**	
9,5	19	**9 275 759**	**9 275 760**	1/20 unid.
10,5	18	**9 217 483**	**9 217 484**	1/20 unid.
12,5	16	**9 065 916**	**9 065 917**	1/20 unid.

Medidas do projeto

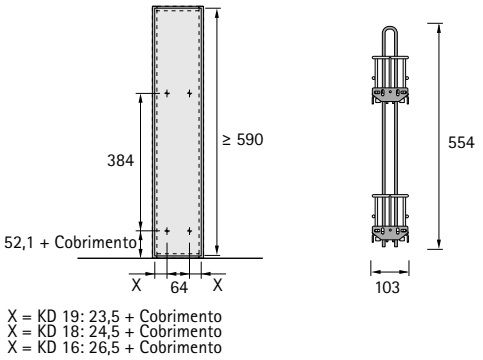

X = KD 19: 23,5 + Cobrimento
X = KD 18: 24,5 + Cobrimento
X = KD 16: 26,5 + Cobrimento

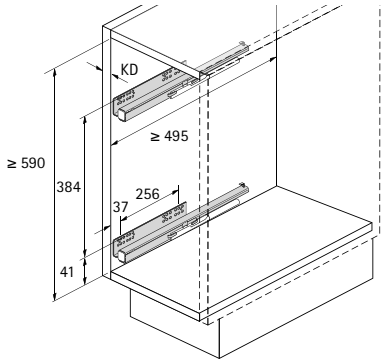

hettich.com/short/c049c9

Acessório para móvel inferior

- **Gavetão 90° Cargo IQ plus 200, 2 níveis**
- **Para largura do móvel 200 mm**

- Para largura do móvel 200 mm
- Capacidade de carga 17,5 kg
- Dimensões internas mínimas do corpo do móvel:
  Largura 162 mm
  Profundidade 495 mm
  Altura 590 mm
- Por favor encomende Quadro V6 com extensão total com Silent System e prateleiras separadamente, ver abaixo
- Pode ser instalado à direita, esquerda ou diagonalmente
- Gavetão em aço pintado por pintura electrostática na cor prata
  Prateleira em plástico translúcido

Cargo IQ plus 200

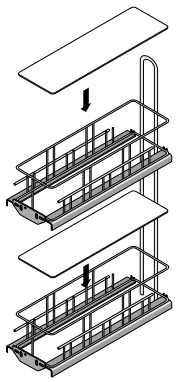

Item	Cor	Código	Emb.
Cargo IQ plus 200	Prata	**9 065 857**	1/5 unid.
Prateleira 200	translúcido	**9 065 861**	1/40 unid.

Corrediça de extração total Quadro V6 com amortecimento Silent System

- Comprimento nominal 470 mm
- Aço zincado

Largura mm	Espessura da ilharga em mm	Código / Anschlagseite		Emb.
		esquerdo	direito	
9,5	19	**9 275 759**	**9 275 760**	1/20 unid.
10,5	18	**9 217 483**	**9 217 484**	1/20 unid.
12,5	16	**9 065 916**	**9 065 917**	1/20 unid.

Medidas do projeto

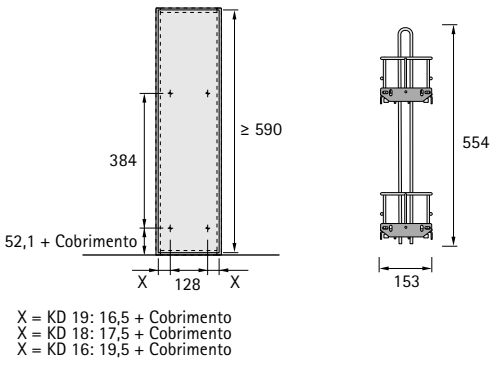

X = KD 19: 16,5 + Cobrimento
X = KD 18: 17,5 + Cobrimento
X = KD 16: 19,5 + Cobrimento

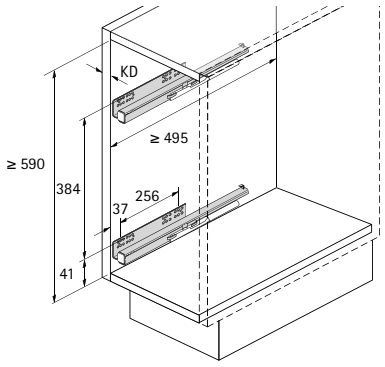

hettich.com/short/c049c9

Acessório para móvel inferior

- **Gavetão 90° Cargo IQ plus 300, 2 níveis**
- **Para largura do móvel 300 mm**

- Para largura do móvel 300 mm
- Capacidade de carga 20 kg
- Dimensões internas mínimas do corpo do móvel:
  Largura 262 mm
  Profundidade 495 mm
  Altura 590 mm
- Por favor encomende Quadro V6 com extensão total com Silent System e prateleiras separadamente, ver abaixo
- A instalação é necessária à esquerda e à direita, montada em diagonal
- Gavetão em aço pintado por pintura electrostática na cor prata
  Prateleira em plástico translúcido

Cargo IQ plus 300

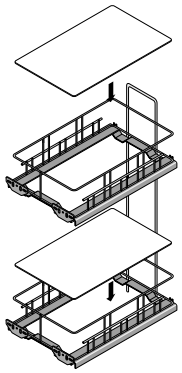

Item	Cor	**Código**	Emb.
Cargo IQ plus 300	Prata	**9 065 860**	1/4 unid.
Prateleira 300	translúcido	**9 065 862**	1/40 unid.

Corrediça de extração total Quadro V6 com amortecimento Silent System

- Comprimento nominal 470 mm
- Aço zincado

Largura mm	Espessura da ilharga em mm	**Código / Anschlagseite**		Emb.
		esquerdo	**direito**	
9,5	19	**9 275 759**	**9 275 760**	1/20 unid.
10,5	18	**9 217 483**	**9 217 484**	1/20 unid.
12,5	16	**9 065 916**	**9 065 917**	1/20 unid.

Medidas do projeto

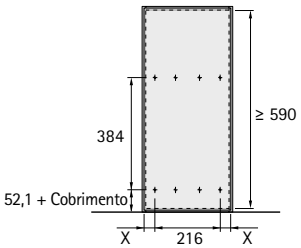

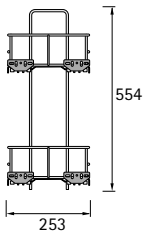

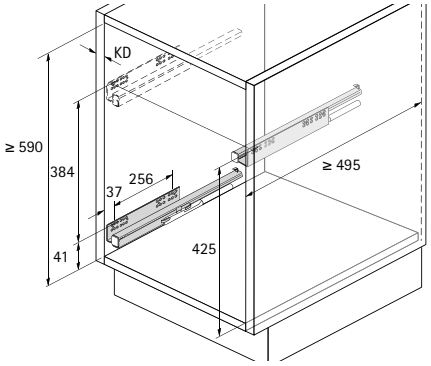

X = KD 19: 22,5 + Cobrimento
X = KD 18: 23,5 + Cobrimento
X = KD 16: 25,5 + Cobrimento

hettich.com/short/c049c9

Sistema de abertura eletromecânica Easys

▸ Para AvanTech YOU, ArciTech, InnoTech Atira e Actro 5D / Quadro com gavetas de madeira

Abrir de luxe
Suavemente amortecido e extremamente confortável: graças ao sistema de abertura electromecânico Easys, as gavetas abrem-se quase automaticamente com uma leve pressão na frente. E graças ao Silent System, podem ser fechados igualmente suavemente em qualquer momento..Através da simples sincronização de unidades e acessórios opcionais, não só as gavetas de qualquer formato podem ser operadas de forma fiável, como também se podem evitar colisões com gavetas ou portas dispostas nos cantos.

Desenho contínuo sem puxadores:
De gavetas pequenas, leves a grandes e pesadas.

Integração elegante e fina:
O Easys está localizada discretamente e de forma a poupar espaço atrás do painel traseiro da gaveta.

Abertura e fecho seguro:
Protecção opcional contra colisões em situações de canto.

hettich.com/short/7b923b

Saiba mais:
Pode obter inspiração e mais detalhes do produto no nosso site.

Sistema de abertura eletromecânica Easys

▸ **Para AvanTech YOU, ArciTech, InnoTech Atira e Actro 5D / Quadro com gavetas de madeira**

Aplicação individual **672 – 673**

Componentes do sistema
Para AvanTech YOU, ArciTech, InnoTech Atira e Actro 5D / Quadro com gavetas de madeira **674 – 682**

Exemplos de aplicação
Vista geral **684 – 685**

Equipamentos de montagem
Molde de furação Easys **683**

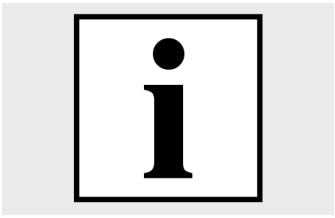

Informações técnicas
▸ **Critérios de qualidade** **686**

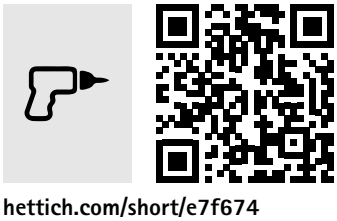

Hettich Technical Assistant
- **Montagem**
- **Ajuste**
- **Serviço**

hettich.com/short/e7f674

Sistema de abertura eletromecânica Easys

- **Para AvanTech YOU, ArciTech, InnoTech Atira e Actro 5D / Quadro com gavetas de madeira**
- **Aplicação individual**

Exemplo de aplicação

- Ideal para aplicação em caixotes de lixo
- Adequado para retrofit
- Montagem simples devido a poucos componentes: Ligação directa à unidade de alimentação (máximo uma unidade de accionamento por unidade de alimentação)
- Sem necessidade de definir endereço
- Sem possibilidade de sincronização
- Incompatível com componentes elétricos 674 - 682

O conjunto inclui:

- 1 Unidade de accionamento
- 1 suporte de montagem
- 1 fonte de alimentação
- 1 cabo de alimentação - Europa (tipo C) ou Reino Unido (tipo G)
- 1 Suporte da fonte de alimentação
- 4 amortecedores para perfurar na frente
- 1 Molde de perfuração para a frente
- 1 limitador da profundidade de furação
- 1 Matriz de marcação
- Material de fixação
- 1 suporte do painel traseiro de 11 mm (apenas para ArciTech com painel traseiro em aço)

Item	Código	Emb.
Conjunto com cabo de rede para a Europa (tipo C)	**9 115 909**	1 conj.
Conjunto com cabo de rede para o Reino Unido (tipo G)	**9 117 527**	1 conj.

Medidas do projeto

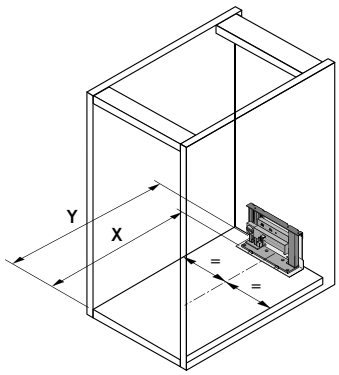

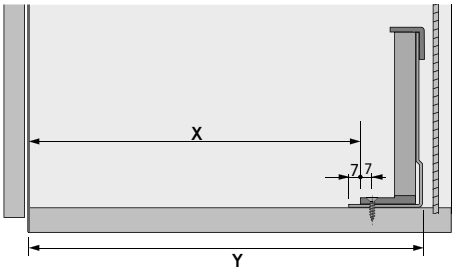

Espaço mínimo requerido	X mm	Y mm
AvanTech YOU com painel traseiro em madeira / alumínio	Comprimento nominal - 14	Comprimento nominal + 31
AvanTech YOU com painel traseiro em aço*	Comprimento nominal - 22	Comprimento nominal + 23
ArciTech com painel traseiro em madeira / alumínio*	Comprimento nominal - 13	Comprimento nominal + 32
ArciTech com painel traseiro em aço*	Comprimento nominal - 19	Comprimento nominal + 26
InnoTech / InnoTech Atira com painel traseiro em aço	Comprimento nominal - 10	Comprimento nominal + 35
InnoTech / InnoTech Atira com painel traseiro em madeira / alumínio*	Comprimento nominal + 5	Comprimento nominal + 50
Actro YOU / Actro 5D com gavetas de madeira	Comprimento nominal - 14	Comprimento nominal + 31
Quadro com gavetas em madeira	Comprimento da gaveta - 4	Comprimento da gaveta + 42

* Necessário usar um suporte do painel traseiro, ver a página 678 - 679

Sistema de abertura eletromecânica Easys

- **Para AvanTech YOU, ArciTech, InnoTech Atira e Actro 5D / Quadro com gavetas de madeira**
- **Aplicação individual**

Esquema de furação

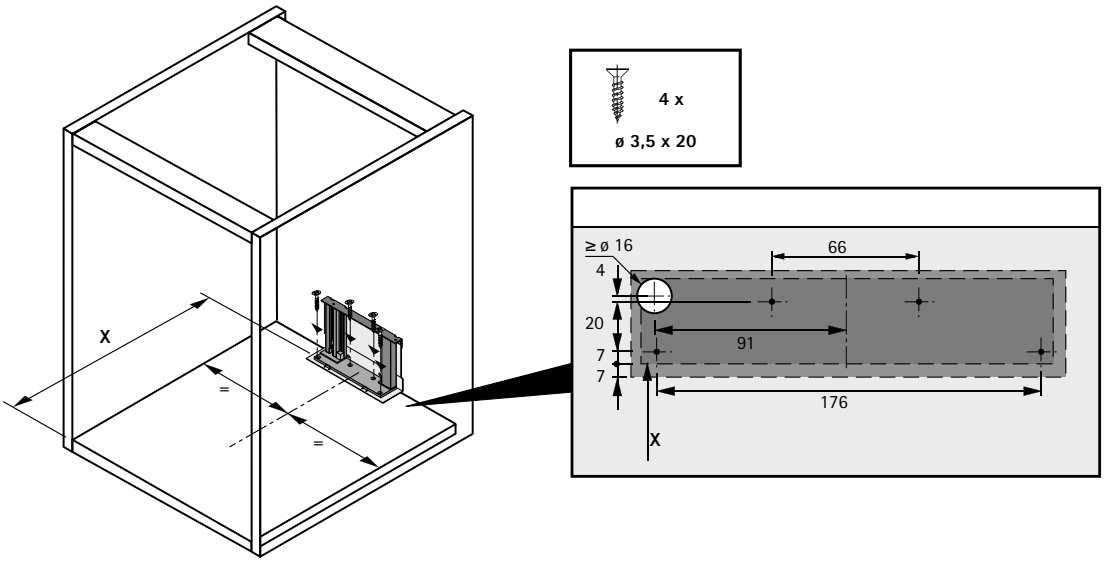

Montagem

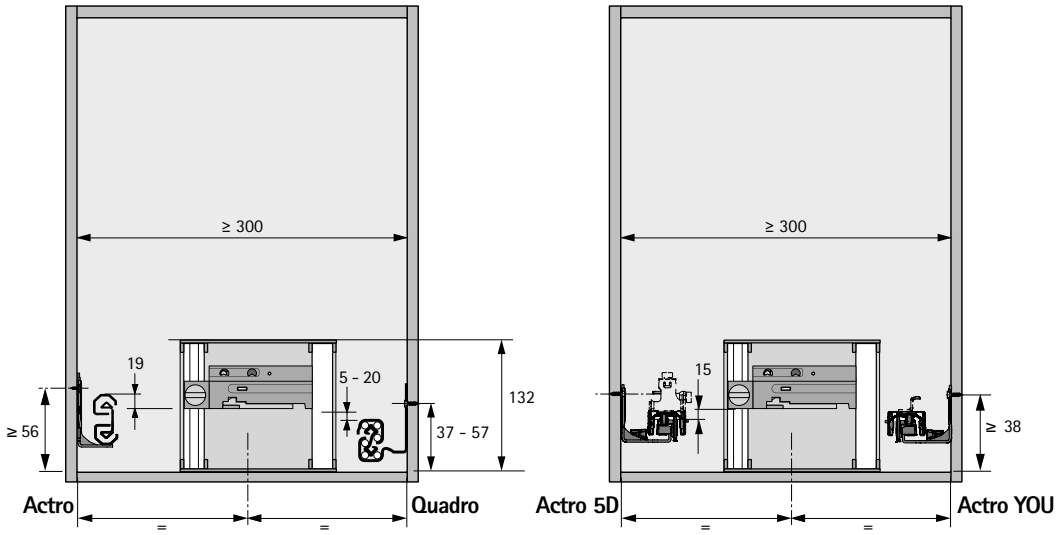

Ligação

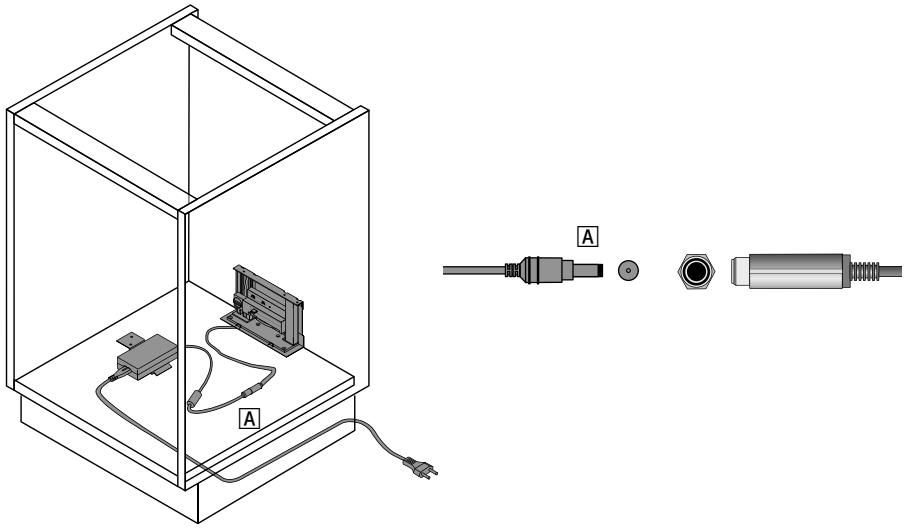

Conjunto de encaixes de perfis

- Para fixação dos perfis no painel superior ou inferior

O conjunto inclui:
- 1 encaixe do perfil inferior, incluindo cabo de conexão de 800 mm
- 1 encaixe do perfil superior

Referência de página:
- Gabarito de furação, ver página 683

Código	Emb.
9 082 357	1 conj.

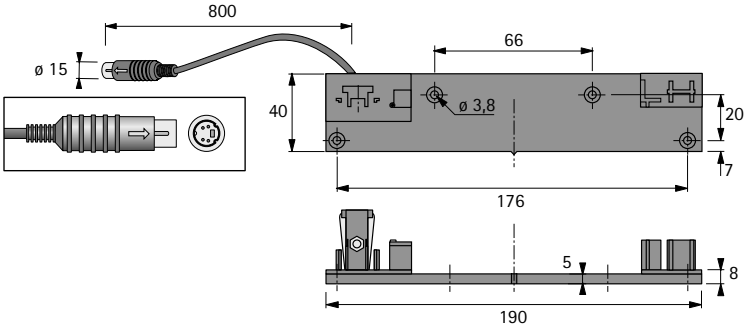

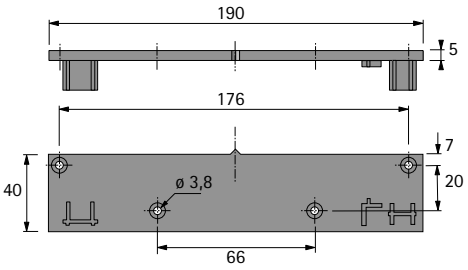

Conjunto de perfis

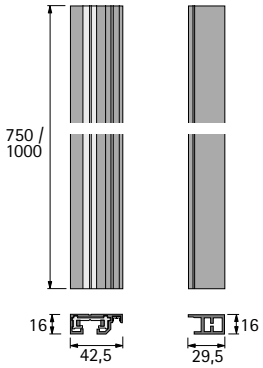

- Para alojar até 6 unidades de accionamento
- Individualmente encurtado
- Aluminio

O conjunto inclui:
- 1 perfil de montagem
  com cabos elétricos e de dados (esquerda)
- 1 perfil de montagem sem cabos (à direita)

Comprimento mm	Código	Emb.
750	**9 082 353**	1 conj.
1000	**9 082 356**	1 conj.

Extensão de cabo de conexão

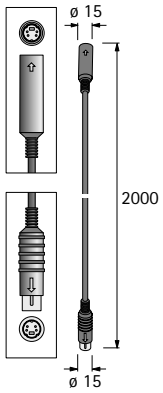

- Para extensão do cabo de conexão no conjunto de encaixes de perfis e suportes de montagem - usar somente um cabo de extensão por cabo de conexão
- Comprimento 2000 mm

Nota:
- **Atenção:** respeitar o comprimento máx. do cabo por fonte de alimentação, ver a página 677

Código	Emb.
9 100 852	1 unid.

Unidade de accionamento

- Para abrir a gaveta/o gavetão
- Montagem sem ferramentas nos perfis com alimentação de corrente automática
- Força de acionamento continuamente ajustável
- **Aplicável nos seguintes países:**
  Austrália, Áustria, Bélgica, Bulgária, Bielorrússia, Chipre, República Checa, Dinamarca, Estónia, Finlândia, França, Alemanha, Grécia, Hungria, Islândia, Índia, Irlanda, Itália, Japão, Letónia, Liechtenstein, Lituânia, Luxemburgo, Malta, Países Baixos, Nova Zelândia, Noruega, Polónia, Portugal, Roménia, Rússia, Singapura, Eslováquia, Eslovénia, Espanha, Suécia, Suíça, Ucrânia, Emirados Árabes Unidos, Reino Unido - outros países a pedido

Código	Emb.
9 078 139	1 unid.

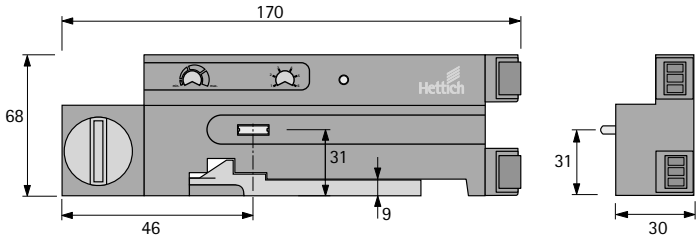

Cantoneira de montagem

- Utilização para situações de montagem especiais, em vez do conjunto de encaixes de perfis e dos perfis
- Para alojar uma unidade de accionamento
- Com cabo de ligação de 800 mm

Referência de página:
- Gabarito de furação, ver página 683

Código	Emb.
9 082 358	1 unid.

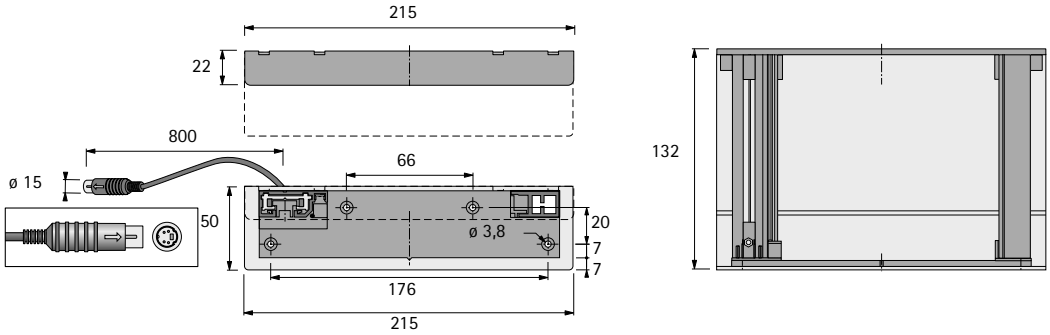

Distribuidor

- É preciso um distribuidor para cada corpo do móvel

Código	Emb.
9 082 360	1 unid.

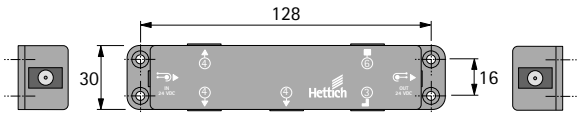

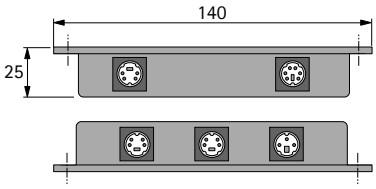

Suporte do distribuidor

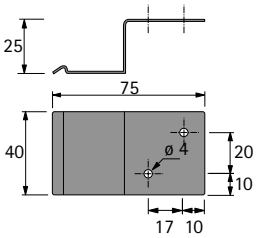

- Para montagem na parede ou no fundo do corpo do móvel
- Para montagem / desmontagem simples do distribuidor

Código	Emb.
9 097 923	1 unid.

Extensão de distribuidor

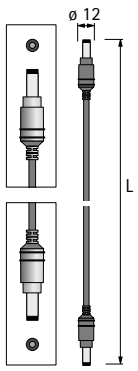

- Para ligar distribuidor a distribuidor

Nota:
- **Atenção:** respeitar o comprimento máx. do cabo por fonte de alimentação, ver a página 677

Comprimento mm	Código	Emb.
1500	**9 082 362**	1 unid.
2500	**9 106 449**	1 unid.

Alimentador de rede

- 100 - 240 V, 50 - 60 Hz
- Para conexão de, no máx., 6 distribuidores
- Classe de protecção 2
- Cabo secundário de 1200 mm para o primeiro distribuidor
- O cabo de rede tem de ser encomendado separadamente
- Incluindo gabarito de furação para a frente

Referência de página:
- O cabo de rede deve ser encomendado em separado, ver a seguir

Código	Emb.
9 082 363	1 unid.

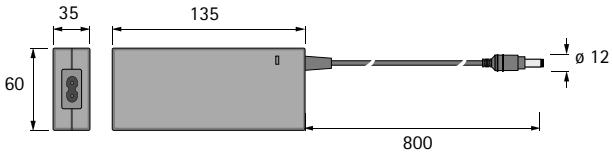

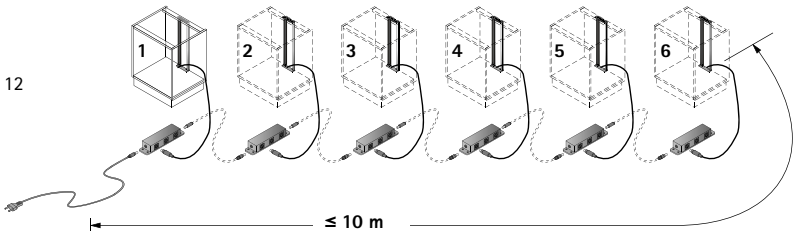

Suporte da fonte de alimentação

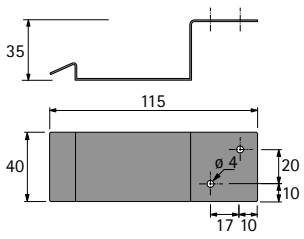

- Para montagem na parede ou no fundo do corpo do móvel

Código	Emb.
9 082 364	1 unid.

Cabo de alimentação de rede

- Comprimento 1800 mm

Item	Código	Emb.
Europa (Typ C)	**9 079 710**	1 unid.
Reino Unido (Typ G)	**9 079 274**	1 unid.

Peça de ligação para painel traseiro AvanTech YOU

- Para utilização com o sistema de abertura EASYS
- Para combinação com painéis traseiros de madeira e aço
- Aço

Código	Emb.
9 257 731	1 unid.

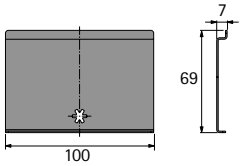

Gaveta baixa / gaveta alta com painel traseiro em aço

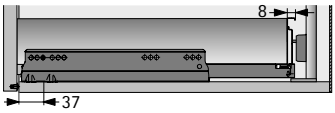

Painel traseiro de madeira / alumínio

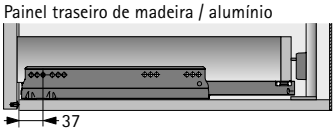

Painel traseiro de madeira / alumínio

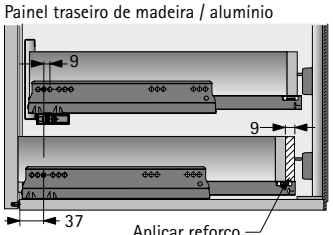

Suporte do painel traseiro ArciTech

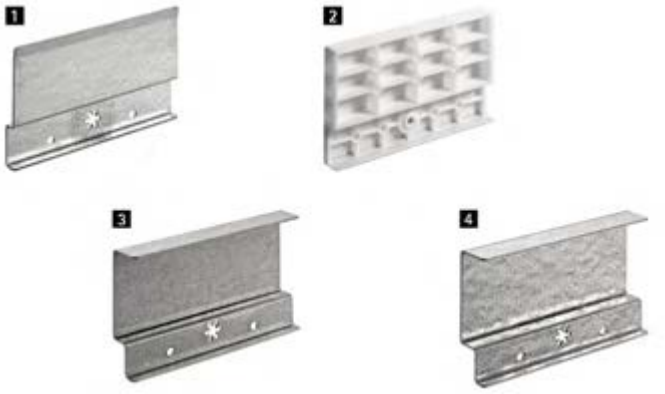

Tipo de artigo	Código	Emb.
1 2 mm	**9 146 615**	1 unid.
2 11 mm	**9 146 613**	1 unid.
3 14,5 mm	**9 134 769**	1 unid.
4 20 mm	**9 123 342**	1 unid.

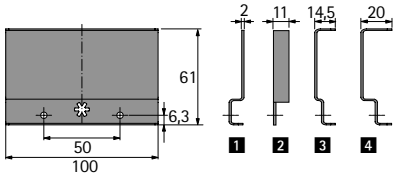

Gaveta baixa / gaveta alta com painel traseiro em aço

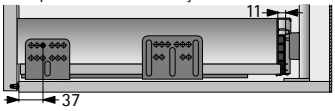

Painel traseiro em alumínio

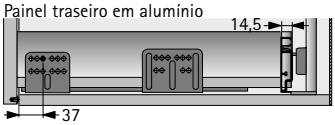

Painel traseiro em madeira

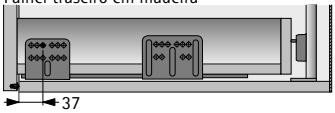

Gaveta interna baixa / alta com painel traseiro em aço

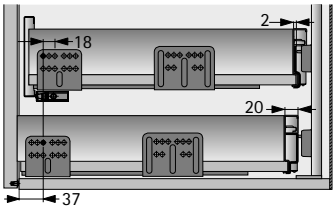

Painel traseiro em alumínio

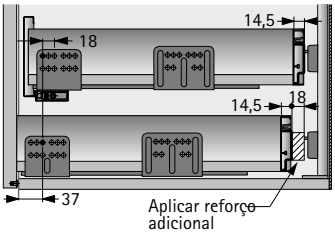

Painel traseiro em madeira

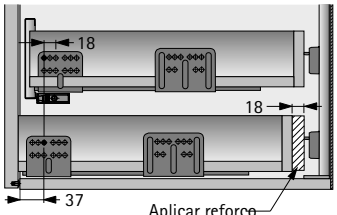

Peça de ligação para painel traseiro InnoTech / InnoTech Atira

Tipo de artigo	Código	Emb.
1 12 mm	**9 086 714**	1 unid.
2 16 mm	**9 097 922**	1 unid.

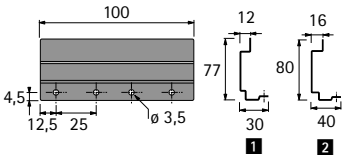

Gaveta baixa / gaveta alta com painel traseiro em aço

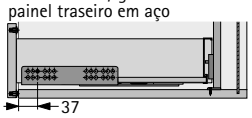

Painel traseiro em alumínio

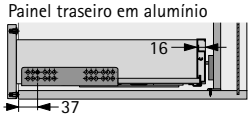

Painel traseiro em madeira

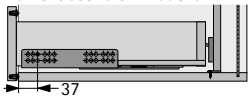

Gaveta interna baixa / alta com painel traseiro em aço

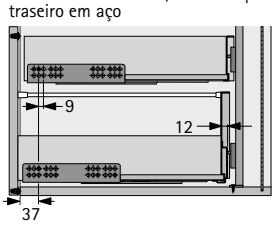

Painel traseiro em alumínio

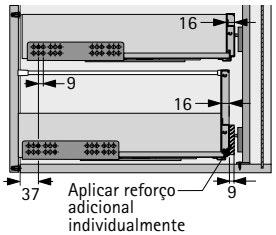

Painel traseiro em madeira

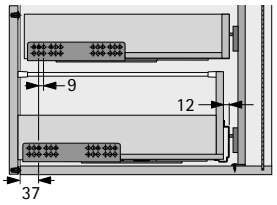

Gaveta baixa / alta com painel traseiro em aço ou alumínio e estabilizador lateral

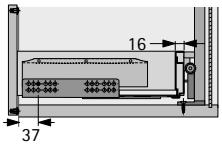

Buffer para perfuração no painel frontal

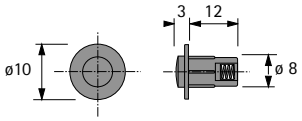

- Para perfurar na frente
- A partir de uma altura da frente superior a 300 mm, é necessário montar 4 unidades por frente

Código	Emb.
9 082 365	2 unid.

Buffer para fixação no lado do móvel

- Para fixação ao painel lateral do corpo do móvel
- Em caso de utilização de gavetas/gavetões interiores, vedantes ou outras aplicações nos quais não se possa utilizar o batente frontal de aparafusar
- A partir de uma altura da frente superior a 300 mm, é necessário montar 4 unidades por gavetão
- Curso de ajuste 3 mm
- Incluindo sobrecalço de 3 mm

Código	Emb.
9 106 451	2 unid.

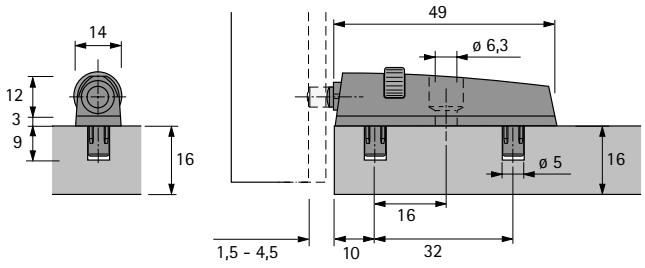

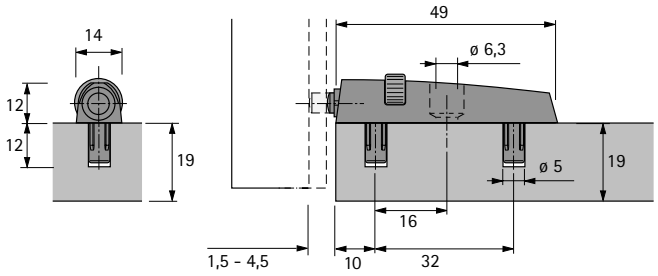

Ajuste de profundidade

- Para aplicações internas com AvanTech YOU
- Amortecedor para perfuração a ser encomendado separadamente, ver acima
- Montagem e ajuste sem ferramentas até + 4 mm
- Opcional para painéis internos
- plástico cinza

O conjunto inclui:
- 2 Ajustador de profundidade
- 2 ativadores

Código	Emb.
9 257 706	1 conj.

Sensor para frentes altas

- Para a ativação segura com frentes muito altas
- Retrofitável
- Por norma, ativa a unidade de acionamento com o endereço 1

Código	Emb.
9 079 944	1 unid.

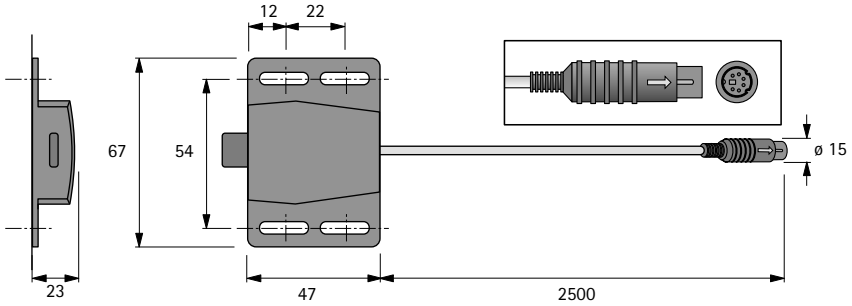

Cabo em Y para sensor

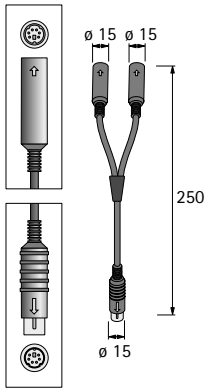

- Necessário se forem usados dois sensores

Comprimento mm	Código	Emb.
250	**9 084 794**	1 unid.

Cabo para solução de canto

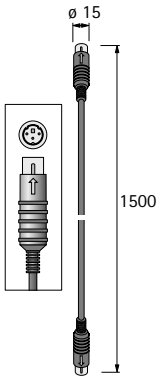

- Evita a abertura simultânea de gavetas gavetoes em corpos de móvel montados em canto

Comprimento mm	Código	Emb.
1500	**9 084 790**	1 unid.

Sensor para proteção anticolisão

- Protecção contra colisões: Impede a abertura de gavetas ou gavetoes em unidades adjacentes ou de canto com portas articuladas, gavetas de despensa ou similares.

Código	Emb.
9 105 850	1 unid.

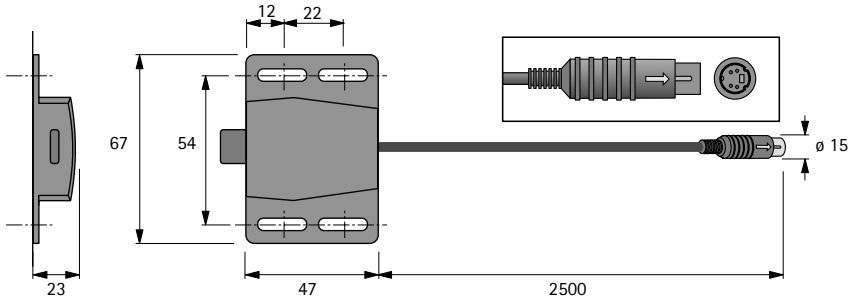

Conjunto de abraçadeiras de cabos

O conjunto inclui:

- 50 placas de base autocolantes
- 50 abraçadeiras de cabos

Código	Emb.
9 109 834	1 conj.

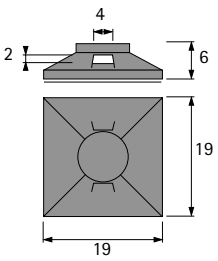

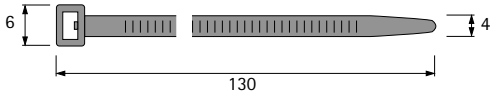

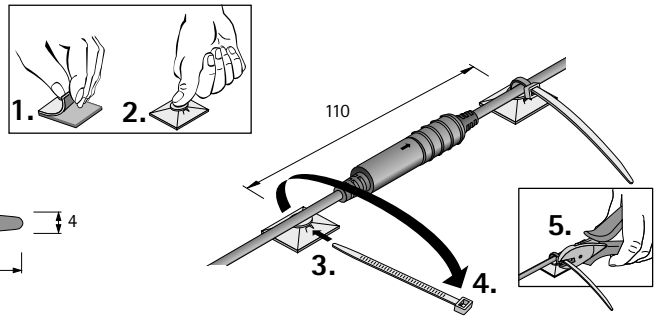

Molde de perfuração para corpos de móvel Easys

- Para furar as posições de fixação dos encaixes dos perfis ou do ângulo de montagem
- Para marcar o furo para a passagem de cabos para baixo

Código	Emb.
9 086 400	1 unid.

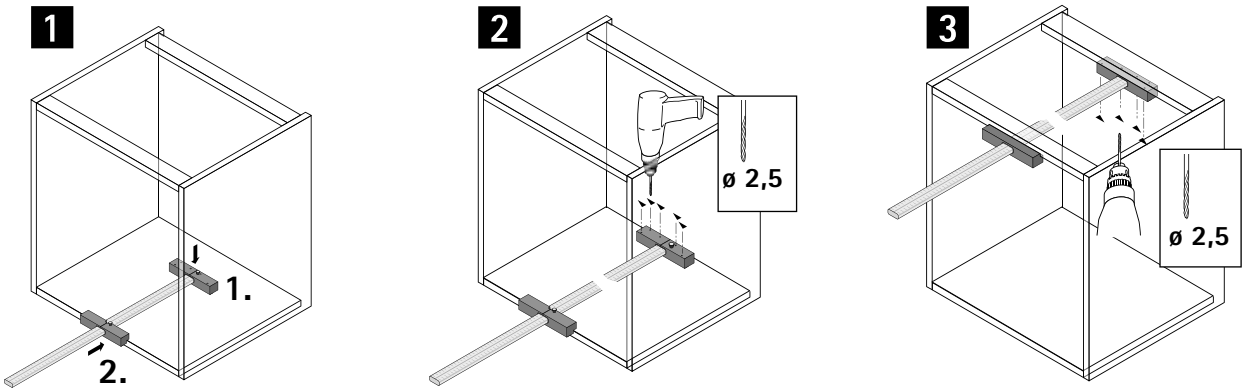

Sistema de abertura eletromecânica Easys

- **Para AvanTech YOU, ArciTech, InnoTech Atira e Actro 5D / Quadro com gavetas de madeira**
- **Corpo do móvel padrão**

Exemplo de aplicação

Item	Código	Emb.
1 Unidade de accionamento	**9 078 139**	1 unid.
2 Conjunto de perfis de 750 mm	**9 082 353**	1 conj.
2 Conjunto de perfis de 1000 mm	**9 082 356**	1 conj.
3 Conjunto de encaixes de perfis	**9 082 357**	1 conj.
4 Distribuidor	**9 082 360**	1 unid.
5 Suporte do distribuidor	**9 097 923**	1 unid.
6 Amortecedor de frente	**9 082 365**	2 unid.
7 Alimentador de rede	**9 082 363**	1 unid.
8 Cabo de rede para a Europa, tipo C	**9 079 710**	1 unid.
8 Cabo de rede para o Reino Unido	**9 079 274**	1 unid.
9 Suporte da fonte de alimentação	**9 082 364**	1 unid.

Acessórios opcionais	Código	Emb.
Buffer para fixação no lado do móvel	**9 106 451**	2 unid.
Extensão de cabo de conexão	**9 100 852**	1 unid.
Extensão de distribuidor	**9 082 362**	1 unid.
Conjunto de abraçadeiras de cabos	**9 109 834**	1 conj.

Medidas do projeto

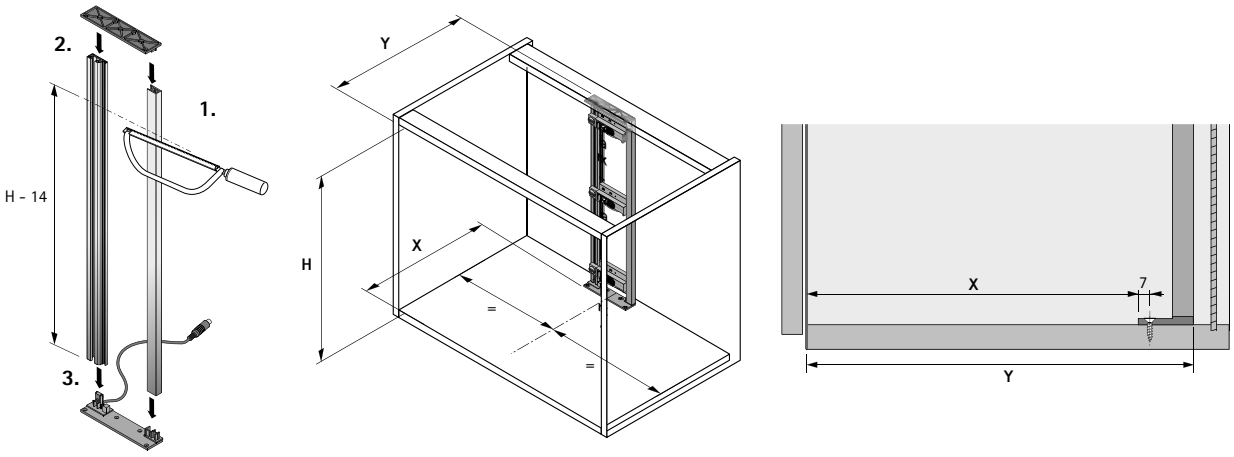

Espaço mínimo requerido	X mm	Y mm
AvanTech YOU com painel traseiro em madeira / alumínio	Comprimento nominal - 14	Comprimento nominal + 26
AvanTech YOU com painel traseiro em aço*	Comprimento nominal - 22	Comprimento nominal + 18
ArciTech com painel traseiro em madeira / alumínio*	Comprimento nominal - 13	Comprimento nominal + 27
ArciTech com painel traseiro em aço*	Comprimento nominal - 19	Comprimento nominal + 21
InnoTech / InnoTech Atira com painel traseiro em aço	Comprimento nominal - 10	Comprimento nominal + 30
InnoTech / InnoTech Atira com painel traseiro em madeira / alumínio	Comprimento nominal + 5	Comprimento nominal + 45
Actro YOU / Actro 5D com gavetas de madeira	Comprimento nominal - 14	Comprimento nominal + 26
Quadro com gavetas em madeira	Comprimento da gaveta - 4	Comprimento da gaveta + 37

* Necessário usar um suporte do painel traseiro, ver a página 678 - 679

- **Para AvanTech YOU, ArciTech, InnoTech Atira e Actro 5D / Quadro com gavetas de madeira**
- **Corpo do móvel padrão**

Esquema de furação / montagem

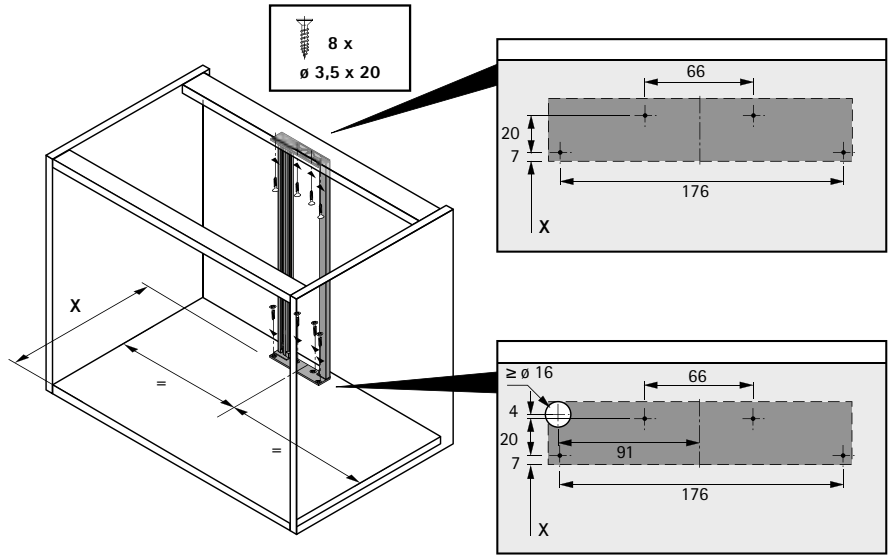

Endereçamento

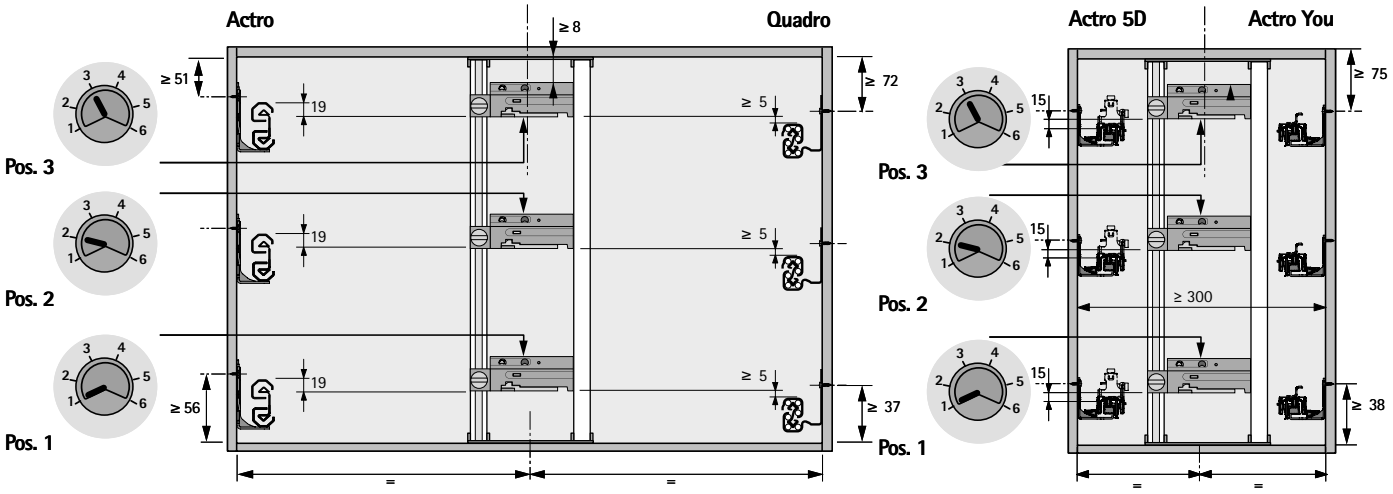

Ligação

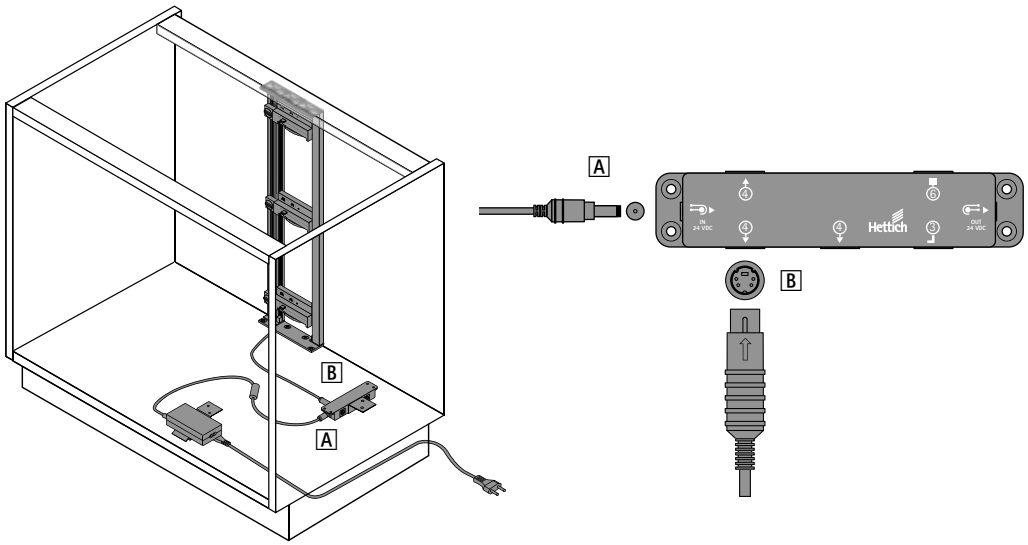

Qualidade de acordo com os requisitos

A qualidade dos sistemas de gaveta é constantemente monitorada. São atendidos os diferentes requisitos de qualidade dos mercados e setores. As figuras abaixo representam alguns exemplos de processos de ensaio.

Área de aplicação
Os sistemas de gavetas Hettich são adequados para utilização em sala de estar, cozinha, casa de banho e mobiliário de escritório, tanto privado como comercial.

Capacidade de carga e protecção de desencaixe
A capacidade de carga indicada no catálogo em cada caso inclui o próprio peso da gaveta, incluindo a frente do móvel e o conteúdo da gaveta e refere-se aos requisitos de durabilidade mínima de acordo com a norma EN 15338. O nível aplicável correspondente está assinalado no produto. A capacidade de carga refere-se a um comprimento de referência de 500 mm. Para outros comprimentos nominais, a capacidade de carga pode variar.. Todos os sistemas de gavetas da Hettich possuem um bloqueio de desencaixe / proteção contra desenganchamento e atendem os requisitos do ensaio de fixação em uma estrutura de ensaio, conforme a norma EN 15338. Os sistemas de gavetas são adequados para mobiliário em conformidade com a norma EN 14749 quando devidamente processados.. A altura máxima da frente de gaveta depende especialmente do material, das dimensões da gaveta e da corrediça de extração. Gavetas com 130 mm de altura do painel frontal e gavetas com 300 mm de altura do painel frontal são testadas.. Por favor não hesite em contactar-nos para mais informações.

Testes de corrosão
Os sistemas de gavetas Hettich cumprem os requisitos de corrosão da norma EN 15338, ensaio de água de condensação de 72 horas segundo a norma EN 6270.

Teste de desgaste

A gaveta totalmente carregada tem de suportar um determinado número de movimentos de abertura e fechamento, sem prejuízo da função, a uma velocidade de teste definida.

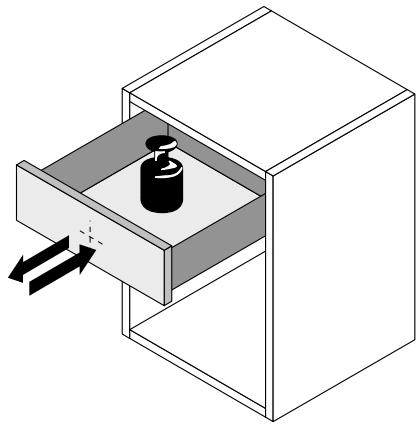

Teste de segurança contra desenganchamento

A gaveta totalmente carregada é puxada várias vezes para a posição totalmente aberta a uma velocidade de ensaio fixa.

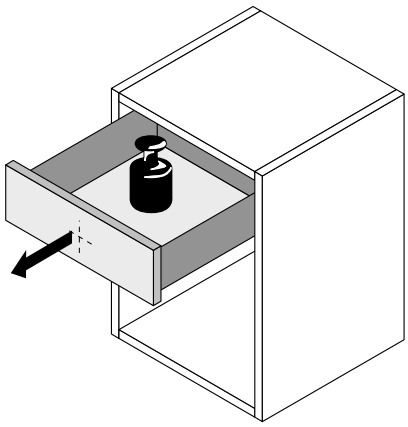

Teste de carga horizontal

A gaveta totalmente carregada é adicionalmente sujeita a uma força lateral definida horizontalmente na posição totalmente aberta.

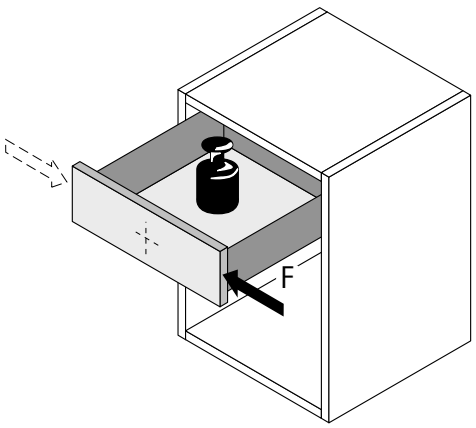

Teste de carga vertical

A gaveta totalmente carregada é sujeita a tensão vertical adicional na posição totalmente aberta com uma força excêntrica definida.

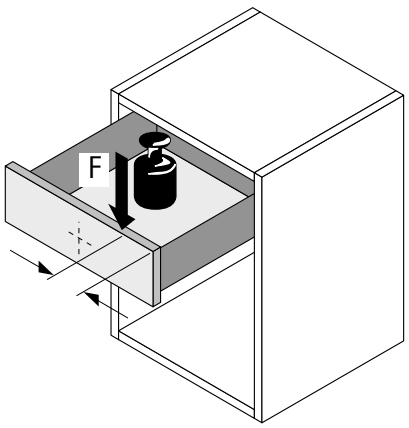

Sistemas de ferragens para organizador de secretária
Sistemas modulares Systema Top 2000
Vista geral **689 – 690**

Sistemas de secretárias
Vista geral **1087**

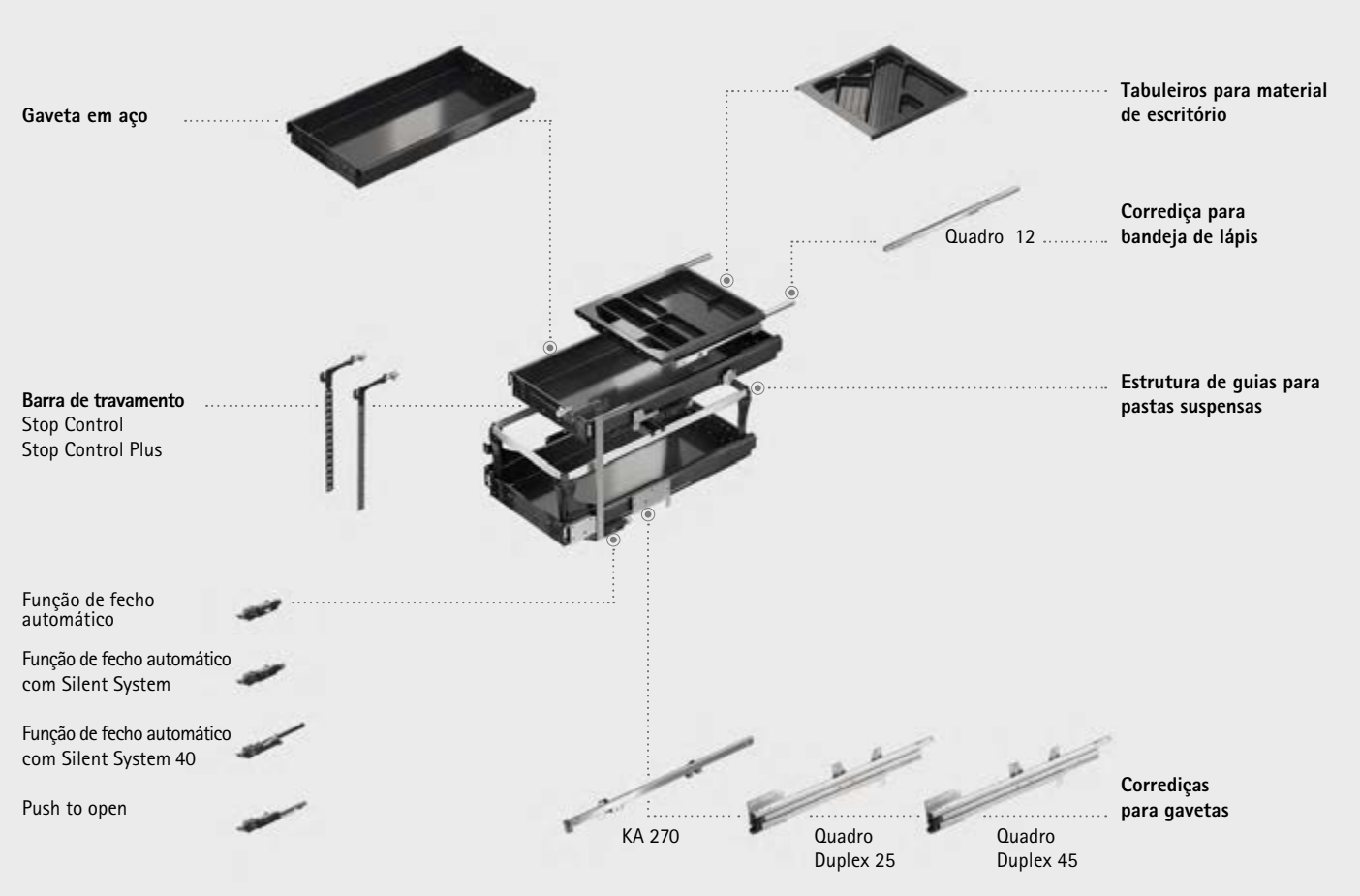

Organização perfeita de móveis de escritório

Quer se trate de um estilo tradicional, móvel ou com divisórias de espaço, o sistema modular da Hettich permite equipar escritórios com uma diversidade concecional praticamente ilimitada. O Systema Top 2000 é sinónimo da organização interior funcional de conceção sistemática. A ordem e a arrumação no local de trabalho é um fator essencial para a eficiência e o bem-estar no trabalho.

O sistema de gavetas, comprovado milhões de vezes, tornou-se a referência para uma organização de alta qualidade. Todos os componentes do sistema estão otimizados uns para os outros e são continuamente aperfeiçoados. Móveis de escritório podem ser fabricados de forma rápida e simples com o Systema Top 2000.

Systema Top 2000:
O sistema de organização líder de mercado para blocos de gavetas.

O Caddy móvel:
Organização perfeita em espaços ínfimos com Systema Top 2000.

A simplicidade da arrumação:
Espaço de arrumação ergonómico com organização interior eficiente.

hettich.com/short/632ea3

Saiba mais:
Pode obter inspiração e mais detalhes do produto no nosso site.

Sistemas de ferragems para organizador de secretária
Sumário **690**

Bloco de gavetas para secretária Systema Top 2000
Sumário **692 – 693**

Informações técnicas
Critérios de qualidade **731**

Hettich Technical Assistant
- **Montagem**
- **Ajuste**
- **Serviço**

hettich.com/short/675d35

Conj. Bloco de gavetas para secretária

com Silent System 40 / Push to open, EB 392 mm
Systema Top 2000

694 - 699

Protecção dos cantos

Protecção de cantos para armário móvel, extensão de pés, placa base, rodas giratórias
Systema Top 2000

700 - 701

Acessórios e elementos de organização

Systema Top 2000

702 - 711

Big Org@Tower Wood

EB 392 mm

716 - 730

Corrediça para extensão de secretária deslizante Quadro

com proteção antirretorno

732

Acessórios de secretária e de escritório

1160 - 1208

Armações de secretárias

1089 - 1158

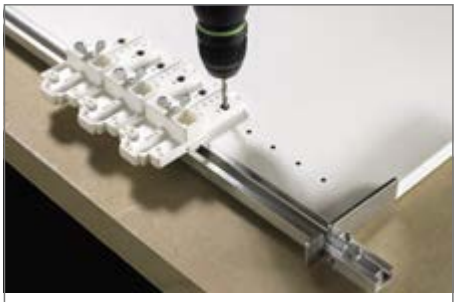

Auxiliares de montagem e gabaritos de furação

1508 - 1570

O sistema organizador nº 1 do mercado

O Systema Top 2000 organiza todos os blocos de gavetas do escritório. Combina funcionalidade, cores, tamanhos e acessórios interiores para satisfazer as sua necessidades individuais. Inúmeras opções, de uma só origem, fazem a diferença. A experiência de um líder.

Fácil acesso a documentos:
Uma questão simples com a robusta estrutura de arquivo de suspensão.

Bandeja de lápis:
Canetas e lápis está imediatamente à mão.

Design e funcionalidade:
Os blocos de gavetas tornam-se ainda mais acolhedores com frentes finas.

Prático, compacto, móvel:
Systema Top 2000 para caddies.

Organização em alto nível:
Systema Top 2000 na vanguarda dos móveis de gavetas.

Com estilo, sem puxadores:
Com calha de perfil para design sem puxadores.

Push to open:
Abre em resposta a uma leve pressão na frente sem puxador.

hettich.com/short/08cada

Saiba mais:
Pode obter inspiração e mais detalhes do produto no nosso site.

Conjunto de bloco de gavetas para secretária EB 392 **694 – 699**

Acessórios e elementos de organização **700 – 715**

Auxiliares de montagem e gabaritos de furação **1508 – 1570**

Hettich Technical Assistant
- **Montagem**
- **Ajuste**
- **Serviço**

hettich.com/short/da30d4

- **Bloco de gavetas para secretária Systema Top 2000 Conjunto completo com Silent System**
- **Largura de montagem 392 mm / Linha de furos 32 mm**

Conjuntos para blocos de gavetas com corrediças de extração parcial

O conjunto inclui:
- 1 Bandeja de lápis: 40 mm
- 1 par de corrediça de extração parcial Quadro 12, com Silent System, capacidade de carga de 6 kg
- 3 gavetas em aço
- 3 par de corrediças KA 270, extração parcial, capacidade de carga 25 kg
- 1 Sistema de fecho central Stop Control com 3 unidades de fecho automático Silent System e 3 bloqueadores
- 9 discos excêntricos, incluindo 9 parafusos de fixação
- 1 fechadura de bloco
- Instruções de montagem

Todas as peças do conjunto de acessórios estão embaladas numa caixa pronta para expedição.

Profundidade mín. de montagem mm	**Nº de encomenda / Cor**		Emb.
	imitação alumínio	**Preto**	
530	**0 020 711**	**0 077 602**	1 conj.
730	**0 020 712**	**0 077 604**	1 conj.

Dimensões de planeamento, escala de desenho 1:1

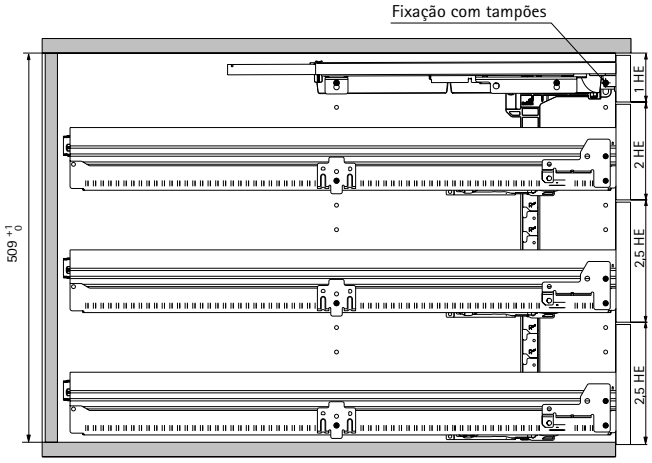

Classificação de altura

1 HE	Bandeja de lápis Corrediça Quadro 12
2 HE	Gaveta de aço Corrediça KA 270, extração parcial
2,5 HE	Gaveta de aço Corrediça KA 270, extração parcial
2,5 HE	Gaveta de aço Corrediça KA 270, extração parcial

7 HE + 1 = Barra de travamento Stop Control / Stop Control Plus

Código	Emb.
0 075 941	1 unid.

hettich.com/short/d264b7

Sistemas de ferragens para organizador de secretária

- **Bloco de gavetas para secretária Systema Top 2000 Conjunto completo com Silent System**
- **Largura de montagem 392 mm / Linha de furos 32 mm**

Conjuntos para blocos de gavetas com extração parcial e sobre-extração

O conjunto inclui:

- 1 Bandeja de lápis: 40 mm
- 1 par de corrediça de extração parcial Quadro 12, com Silent System, capacidade de carga de 6 kg
- 1 Gaveta em aço
- 1 gaveta em aço com estrutura suspensa
- 1 par de corrediça de extração parcial KA 270, capacidade de carga 25 kg
- 1 par de corrediças Quadro Duplex 45, sobre-estração, capacidade de carga 45 kg
- 1 Sistema de fecho central Stop Control com 2 unidades de fecho automático Silent System e 2 bloqueadores
- 6 discos excêntricos, incluindo 6 parafusos de fixação
- 1 par de apoios frontais ajustáveis
- 1 fechadura de bloco
- Instruções de montagem

Todas as peças do conjunto de acessórios estão embaladas numa caixa pronta para expedição.

Profundidade mín. de montagem mm	Estrutura suspensa altura mm	Nº de encomenda / Cor		Emb.
		imitação alumínio	**Preto**	
530	244	**0 046 739**	**0 046 735**	1 conj.
730	244	**0 046 742**	**0 046 737**	1 conj.

Dimensões de planeamento, escala de desenho 1:1

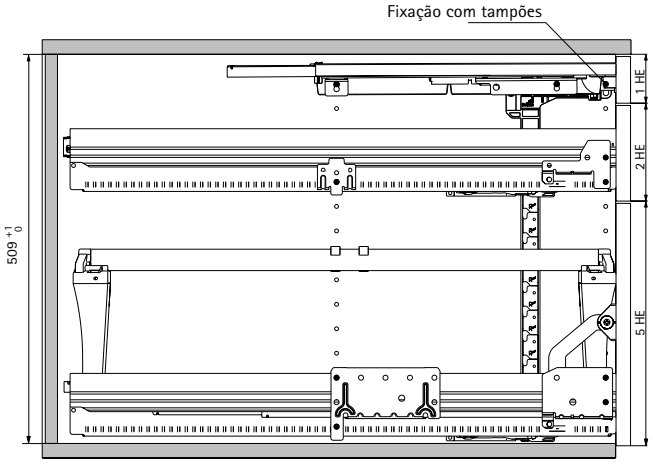

Classificação de altura

1 HE	Bandeja de lápis Corrediça Quadro 12
2 HE	Gaveta de aço Corrediça KA 270, extração parcial
5 HE	gaveta em aço com estrutura suspensa Corrediça Quadro Duplex 45, sobre-extenção

7 HE + 1 = Barra de travamento Stop Control / Stop Control Plus

Código	Emb.
0 075 946	1 unid.

hettich.com/short/580f84

- **Bloco de gavetas para secretária Systema Top 2000 Conjunto completo com Silent System**
- **Largura de montagem 392 mm / Linha de furos 32 mm**

Conjuntos para blocos de gavetas com corrediças de extração total

O conjunto inclui:
- 1 Bandeja de lápis: 40 mm
- 1 par de corrediça de extração parcial Quadro 12, com Silent System, capacidade de carga de 6 kg
- 3 gavetas em aço
- 3 par de corrediças Quadro Duplex 25, extração total, capacidade de carga 25 kg
- 1 sistema de fecho central Stop Control com 3 unidades de fecho automático Silent System 40 e 3 bloqueadores
- 9 discos excêntricos, incluindo 9 parafusos de fixação
- 1 fechadura de bloco
- Instruções de montagem

Todas as peças do conjunto de acessórios estão embaladas numa caixa pronta para expedição.

Profundidade mín. de montagem mm	**Nº de encomenda / Cor**		Emb.
	imitação alumínio	**Preto**	
530	**0 041 064**	**0 041 062**	1 conj.
730	**0 041 065**	**0 041 063**	1 conj.

Dimensões de planeamento, escala de desenho 1:1

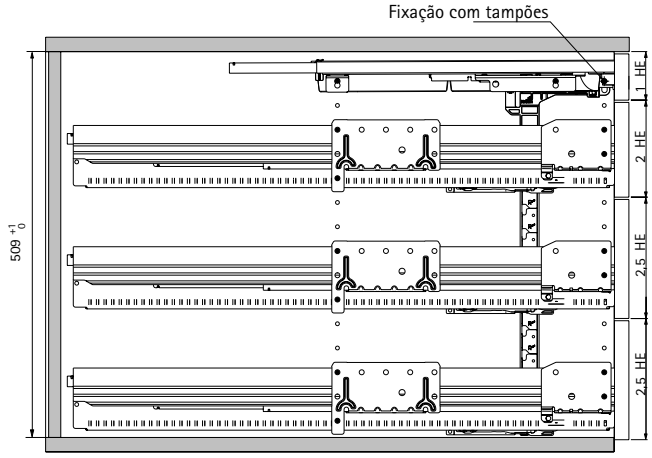

Classificação de altura

1 HE	Bandeja de lápis Corrediça Quadro 12
2 HE	Gaveta de aço Corrediça Quadro Big Duplex 25, extração total
2,5 HE	Gaveta de aço Corrediça Quadro Big Duplex 25, extração total
2,5 HE	Gaveta de aço Corrediça Quadro Big Duplex 25, extração total

7 HE + 1 = Barra de travamento Stop Control / Stop Control Plus

Código	Emb.
0 043 466	1 unid.

hettich.com/short/e9402e

Sistemas de ferragens para organizador de secretária

- **Bloco de gavetas para secretária Systema Top 2000 Conjunto completo com Silent System**
- **Largura de montagem 392 mm / Linha de furos 32 mm**

Conj. para blocos de gavetas com extração total e sobre-extração

O conjunto inclui:
- 1 Bandeja de lápis: 40 mm
- 1 par de corrediça de extração parcial Quadro 12, com Silent System, capacidade de carga de 6 kg
- 1 Gaveta em aço
- 1 gaveta em aço com estrutura suspensa
- 1 par de corrediças Quadro Duplex 25, extração total, capacidade de carga 25 kg
- 1 par de corrediças Quadro Duplex 45, sobre-estração, capacidade de carga 45 kg
- 1 Sistema de fecho central Stop Control com 2 unidades de fecho automático Silent System e 2 bloqueadores
- 6 discos excêntricos, incluindo 6 parafusos de fixação
- 1 par de apoios frontais ajustáveis
- 1 fechadura de bloco
- Instruções de montagem

Todas as peças do conjunto de acessórios estão embaladas numa caixa pronta para expedição.

Profundidade mín. de montagem mm	Estrutura suspensa altura mm	Nº de encomenda / Cor		Emb.
		imitação alumínio	Preto	
530	244	**0 046 748**	**0 046 744**	1 conj.
730	244	**0 046 751**	**0 046 746**	1 conj.

Dimensões de planeamento, escala de desenho 1:1

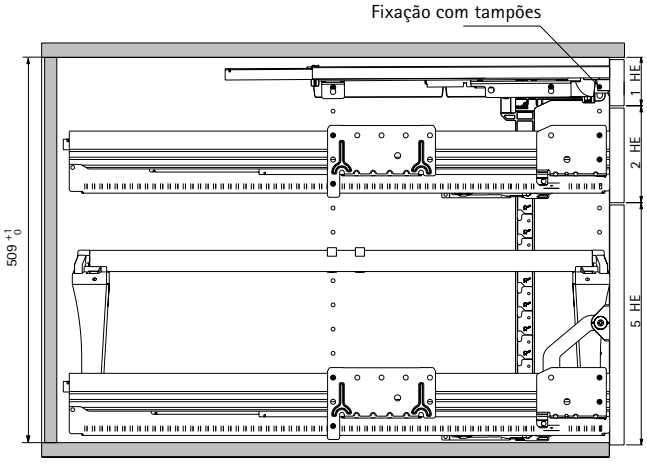

Classificação de altura

1 HE	Bandeja de lápis Corrediça Quadro 12
2 HE	Gaveta de aço Corrediça Quadro Big Duplex 25, extração total
5 HE	gaveta em aço com estrutura suspensa Corrediça Quadro Duplex 45, sobre-extenção

7 HE + 1 = Barra de travamento Stop Control / Stop Control Plus

Código	Emb.
0 043 467	1 unid.

hettich.com/short/ba0f58

Sistemas de ferragens para organizador de secretária

- **Bloco de gavetas para secretária Systema Top 2000 conjunto completo com Push to open**
- **Largura de montagem 392 mm / Linha de furos 32 mm**

Conjuntos para blocos de gavetas com corrediças de extração parcial

O conjunto inclui:
- 1 Bandeja de lápis: 40 mm
- 1 par de corrediça Quadro 12, extração parcial com Push to open, capacidade de carga 6 kg
- 3 gavetas em aço
- 3 par de corrediças KA 270, extração parcial, capacidade de carga 25 kg
- 1 Sistema de fecho central Stop Control com 3 unidades Push to open com 3 activadores
- 9 discos excêntricos, incluindo 9 parafusos de fixação
- 1 fechadura de bloco
- Instruções de montagem

Todas as peças do conjunto de acessórios estão embaladas numa caixa pronta para expedição.

Profundidade mín. de montagem mm	**Nº de encomenda / Cor**		Emb.
	imitação alumínio	**Preto**	
530	**9 111 130**	**9 111 129**	1 conj.

Dimensões de planeamento, escala de desenho 1:1

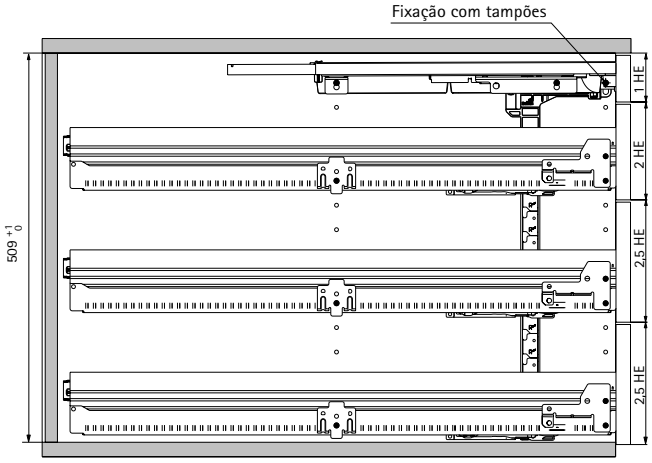

Classificação de altura

1 HE	Bandeja de lápis Corrediça Quadro 12
2 HE	Gaveta de aço Corrediça KA 270, extração parcial
2,5 HE	Gaveta de aço Corrediça KA 270, extração parcial
2,5 HE	Gaveta de aço Corrediça KA 270, extração parcial

7 HE + 1 = Barra de travamento Stop Control Push to open / Stop Control Plus Push to open

Por favor note:
Push to open altera o espaço entre os painéis frontais para 4 (+ 1,5 mm / - 1 mm)

Código	Emb.
0 075 941	1 unid.

hettich.com/short/c780e9

Sistemas de ferragens para organizador de secretária

- **Bloco de gavetas para secretária Systema Top 2000 conjunto completo com Push to open**
- **Largura de montagem 392 mm / Linha de furos 32 mm**

Conj. para blocos de gavetas com extração total e sobre-extração

O conjunto inclui:
- 1 Bandeja de lápis: 40 mm
- 1 par de corrediça Quadro 12, extração parcial com Push to open, capacidade de carga 6 kg
- 1 Gaveta em aço
- 1 gaveta em aço com estrutura suspensa
- 1 par de corrediças Quadro Duplex 25, extração total, capacidade de carga 25 kg
- 1 par de corrediças Quadro Duplex 45, sobre-estração, capacidade de carga 45 kg
- 1 Sistema de fecho central Stop Control com 2 unidades Push to open com 2 activadores
- 6 discos excêntricos, incluindo 6 parafusos de fixação
- 4 extensões de pés para formato de ficheiro suíço
- 1 par de apoios frontais ajustáveis
- 1 fechadura de bloco
- Instruções de montagem

Todas as peças do conjunto de acessórios estão embaladas numa caixa pronta para expedição.

Profundidade mín. de montagem mm	Estrutura suspensa altura mm	**Nº de encomenda / Cor**		Emb.
		imitação alumínio	**Preto**	
530	244 / 260	**9 111 142**	**9 111 141**	1 conj.

Dimensões de planeamento, escala de desenho 1:1

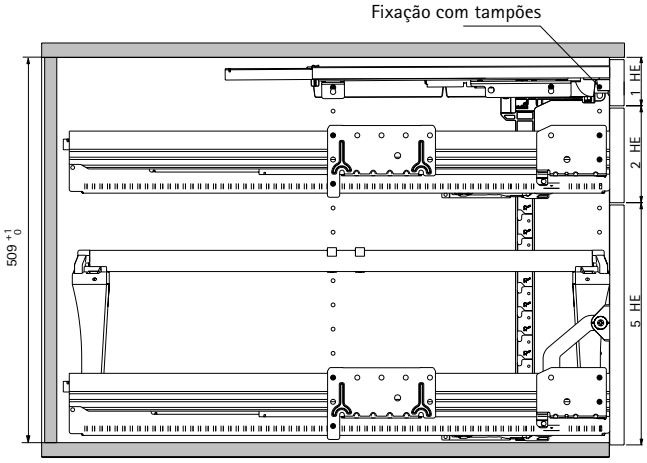

Classificação de altura

1 HE	Bandeja de lápis Corrediça Quadro 12
2 HE	Gaveta de aço Corrediça Quadro 25, extração total
5 HE	gaveta em aço com estrutura suspensa Corrediça Quadro Duplex 45, sobre-extenção
7 HE + 1 =	Barra de travamento Stop Control Push to open / Stop Control Plus Push to open

Por favor note:
Push to open altera o espaço entre os painéis frontais para 4 (+ 1,5 mm / - 1 mm)

Código	Emb.
0 043 467	1 unid.

hettich.com/short/fc4b9c

Gaveta de material de escritório

- Para aparafusar ao painel superior
- Capacidade de carga de 2 kg de acordo com EN 15338, nível 2
- Plástico

O conjunto inclui:
- 1 bandeja de lápis
- 1 conjunto de corrediças KA 1730 com ângulos de plástico pré-montados

Cor	Código	Emb.
imitação alumínio	**9 037 043**	1 conj.
Preto	**9 037 044**	1 conj.

Medidas do projeto

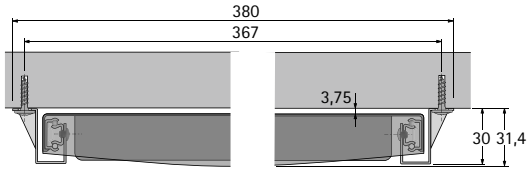

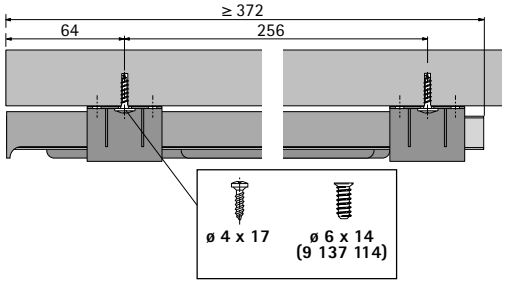

Extensão para a base de 45° com protecção de arestas

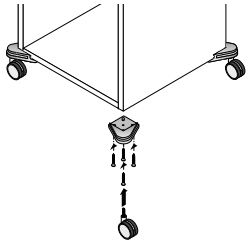

- Armação macia protege os móveis
- Segurança antitombamento excelente
- Possibilidade de combinação com roda giratória
- Plástico preto

Referência de página:
Possibilidade de combinação com roda giratória, ver página 701

Código	Emb.
0 045 812	1/4 unid.

Extensão para a base de 45° com protecção de arestas

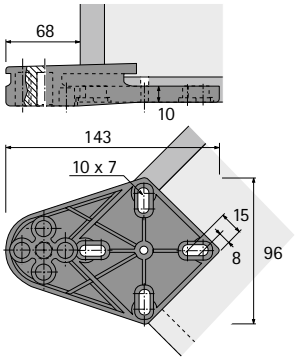

Placa de base com proteção de arestas

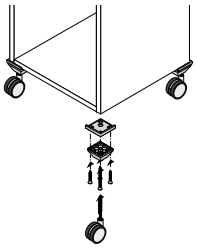

- Possibilidade de combinação com roda giratória
- Plástico preto

Referência de página:
Possibilidade de combinação com roda giratória

Código	Emb.
0 045 813	1/4 unid.

Placa de base com proteção de arestas

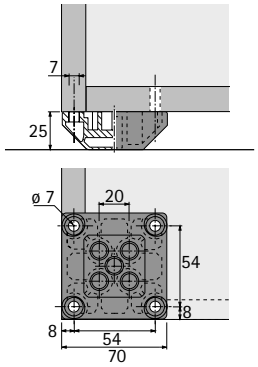

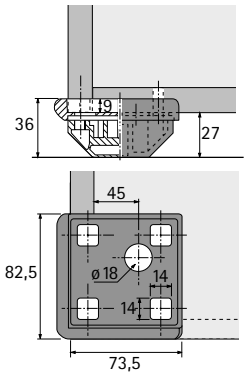

Roda giratória com pino pré-montado para proteção de arestas

- Capacidade de carga de 80 kg por roda
- ø 75 mm
- Para piso duro e macio

Art des Artikels	Código	Emb.
Roda giratória sem travão	**0 045 814**	1 unid.
Roda giratória com travão	**0 045 815**	1 unid.

O escritório perfeito com sistema

Aproveitar eficazmente os espaços de armazenamento. Arrumar pastas e materiais de trabalho importantes. Organizar ciclos de trabalho. Isto só é possível com uma organização interior sistemática e inteligente. Algo que tem uma importância vital no escritório – pois, a arrumação, a organização e um acesso rápido determinam a eficiência do trabalho. As gavetas podem ser organizadas de forma altamente flexível. Os componentes de organização e sistemas de gavetas estão perfeitamente adaptados entre si – tanto a nível funcional como visual. Para além das possibilidades de ajuste para a clássica organização de documentos em papel, o sistema modular da Hettich oferece diversos novos componentes de organização. Estes determinam o caráter individual do móvel. E contribuem para ciclos de trabalho otimizados ao mais ínfimo pormenor.

Gavetas estruturadas:
Com divisórias é fácil.

Encontrar rapidamente um determinado documento:
Uma tarefa simples para quem tem a robusta estrutura de arquivo de suspensão.

Arrumação mais fácil do que esta é impossível:
O sistema OrgaLine arruma mesmo tudo da melhor forma.

hettich.com/short/2276d4

Saiba mais:
Pode obter inspiração e mais detalhes do produto no nosso site.

Divisórias

704

Divisor

705

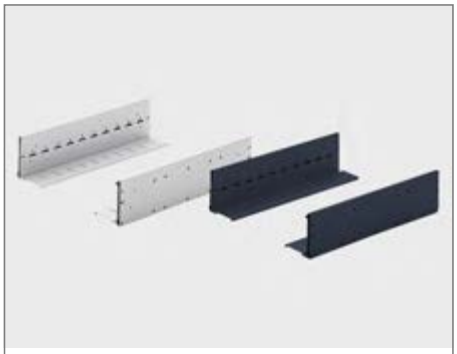

Gavetas-ficheiro e divisores

706

Caixas-ficheiro e divisores

707 - 708

Estrutura de guias para pastas suspensas

709

Tabuleiro porta-documentos

710

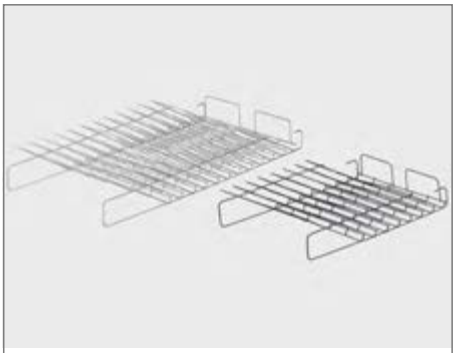

Porta-documentos largo

711

Crossbarro rolante, deslizadores, rodas e rodízios

712 - 714

Friso perfilado

715

Divisória

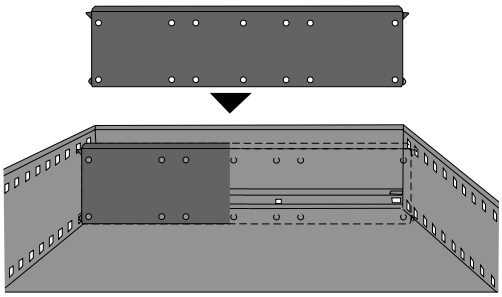

- Parede dupla com linguetas de encaixe laterais
- Fixação no OrgaLine

Nota:
- * 100 % reciclado de fontes certificadas

Material	Nº de encomenda / Cor		Emb.
	imitação alumínio	Preto	
plástico	**9 007 204**	**9 334 681***	1/100 unid.
aço	**9 007 199**	**1 040 519**	1/25 unid.

Divisória para bloco de gavetas estreito

- Parede dupla com linguetas de encaixe laterais
- Fixação no OrgaLine
- Aço pintado por pintura electrostática

Cor	Código	Emb.
imitação alumínio	**9 011 390**	1/25 unid.
Preto	**1 045 467**	1/25 unid.

hettich.com/short/2a3017

Divisor

- Aço pintado por pintura electrostática

Nota:
- Outras medidas mediante pedido

Formato DIN	Medida X mm	Nº de encomenda / Cor		Emb.
		imitação alumínio	Preto	
A5	220	**9 007 210**	**1 040 176**	1/35 unid.
A6	150	**9 011 488**	**1 040 175**	1/50 unid.

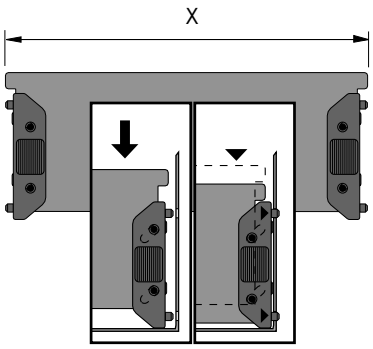

hettich.com/short/9622ce

Gaveta-ficheiro

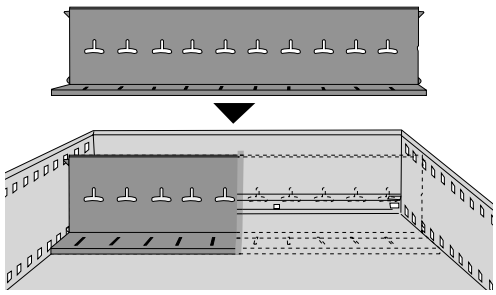

- Para divisores de ficheiro
- Com linguetas de encaixe laterais
- Fixação no OrgaLine
- Aço pintado por pintura electrostática

Profundidade do armário mm	Nº de encomenda / Cor		Emb.
	imitação alumínio	**Preto**	
400	**0 020 724**	**0 075 671**	1 Conj.

Divisor para ficheiro

- Indicado para gavetas-ficheiro
- Aço pintado por pintura electrostática

Nota:
- As medidas indicadas na tabela correspondem às alturas de frentes de gaveta necessárias em unidades de altura HE para linha de furos 25 / 32 subtraindo-se a folga
- Outras medidas mediante pedido

Formato DIN	Medida A mm	Medida B mm	Medida H mm	Altura mínima da frente de gaveta com linha de furos 25 (mm / HE)	Altura mínima da frente de gaveta com linha de furos 32 (mm / HE)	Nº de encomenda / Cor		Emb.
						imitação alumínio	**Preto**	
A4 horizontal	302,5	314,5	209,5	250 / 5 HE	256 / 4 HE	**9 008 042**	**1 040 925**	1/30 unid.
A5 horizontal	212,5	224,5	147,5	200 / 4 HE	192 / 3 HE	**9 007 207**	**1 040 926**	1/25 unid.

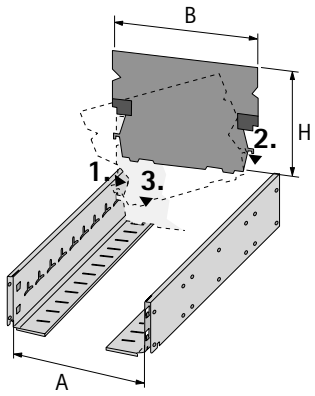

hettich.com/short/4342b5

Caixa de classificação

- Montada, sem divisores
- Aço pintado por pintura electrostática

Nota:
- Outras medidas mediante pedido

Formato DIN	Medida X x Y x Z mm	Nº de encomenda / Cor		Emb.
		imitação alumínio	Preto	
A4 horizontal	318 x 324 x 217	**9 011 502**	**1 077 837**	1 unid.
A5 horizontal	228 x 324 x 155	**9 007 206**	**1 076 832**	1 unid.

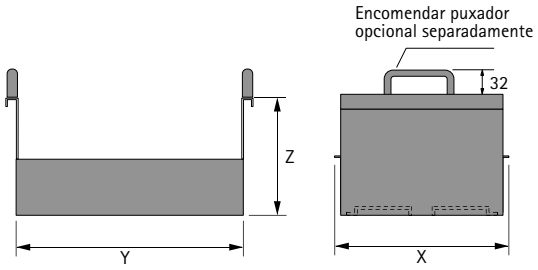

Puxador asa

- Para facilitar a colocação, remoção e transporte da caixa de classificação
- Com parafusos de fixação
- Aço ø 7 mm, altura 32 mm
- Niquelado mate

Nota:
- Ao usar um puxador asa, é necessário determinar as alturas de frente de gaveta necessárias na respetiva construção do corpo do móvel.

Código	Emb.
0 041 321	1/2 unid.

hettich.com/short/213a2f

Divisor para ficheiro

- Indicado para caixa de classificação
- Aço pintado por pintura electrostática

Nota:
- As medidas indicadas na tabela correspondem às alturas de frentes de gaveta necessárias em unidades de altura HE para linha de furos 25 / 32 subtraindo-se a folga
- Outras medidas mediante pedido

Formato DIN	Medida A mm	Medida B mm	Medida H mm	Altura mínima da frente de gaveta com linha de furos 25 (mm / HE)	Altura mínima da frente de gaveta com linha de furos 32 (mm / HE)	**Nº de encomenda / Cor**		Emb.
						imitação alumínio	**Preto**	
A4 horizontal	302,5	314,5	209,5	250 / 5 HE	256 / 4 HE	**9 008 042**	**1 040 925**	1/30 unid.
A5 horizontal	212,5	224,5	147,5	200 / 4 HE	192 / 3 HE	**9 007 207**	**1 040 926**	1/25 unid.
A5 horizontal S	214,5	227	147,5	200 / 4 HE	192 / 3 HE		**1 075 685**	1/25 unid.

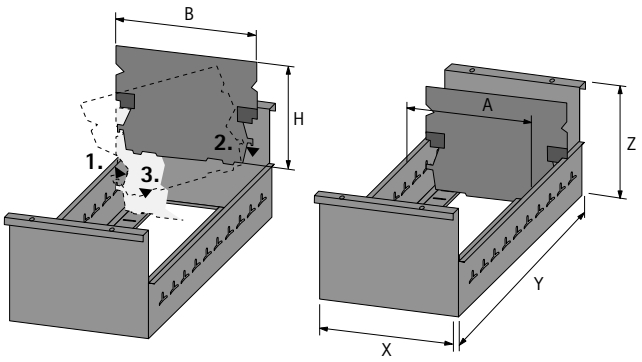

hettich.com/short/7f73f9

Estrutura de guias para pastas suspensas

- Com separador intermédio
- Aço niquelado / plástico

O conjunto inclui:
- 1 estrutura de guias para pastas suspensas
- Separadores intermédios, quantidade ver tabela

L mm	H mm	B mm	Nº de encomenda / Cor		Emb.
			imitação alumínio	**Preto**	
350	244	350	**9 039 919**	**9 039 917**	1 conj.
510	244	350	**9 039 927**	**9 039 924**	1 conj.
710	244	350	**9 039 923**	**9 039 921**	1 conj.

Montagem da estrutura de guias para pastas suspensas

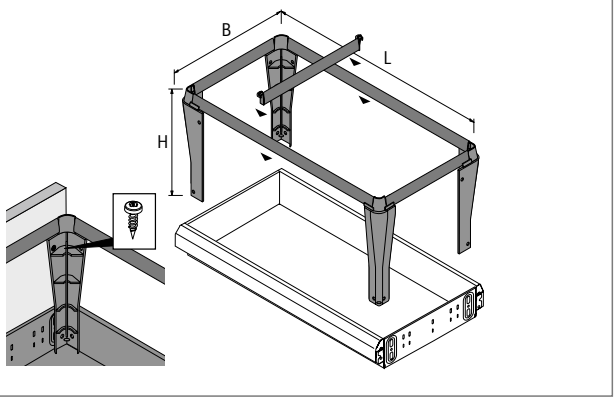

Estrutura de guias para pastas suspensas para móvel inferior de secretária, tabela de divisão

Compr. x Alt. x Larg. mm	Largura de montagem mm	Profundidade de montagem mm	Número de separadores intermédios necessários para pastas suspensas do tamanho A4	Número de estruturas de guias para pastas suspensas necessárias por gaveta
350 x 244 x 350	392	400	0	1
510 x 244 x 350	392	530	1	1
710 x 244 x 350	392	730	2	1

Separador intermédio

- Para subdivisão adicional da estrutura de guias para pastas suspensas
- Clipes de plástico
- Aço niquelado

Largura de montagem EB mm	Nº de encomenda / Cor		Emb.
	imitação alumínio	**Preto**	
380 / 392	**9 039 372**	**9 039 362**	1/100 unid.

hettich.com/short/7f3102

Bandeja de lápis

- Para guardar lápis e utensílios de escritório
- Para colocar no recesso fresado ou assentar sobre a gaveta de aço
- Plástico preto

Medidas em mm	**Código**	Emb.
349 x 258	**9 049 686**	1/16 unid.

Tabuleiro porta-documentos

- Os tabuleiros porta-documentos são reguláveis em qualquer inclinação, dependendo da altura disponível (frente de gaveta), bastando apenas levantar ou baixar os elementos
- As concavidades nas laterais identificam as posições de encaixe para os fixadores
- Com separadores para a subdivisão adicional dos compartimentos
- Plástico

O conjunto 6 inclui:
- 6 tabuleiros porta-documentos
- 4 separadores
- 1 cobertura de remate
- 1 exemplar das instruções de montagem

O conjunto 11 inclui:
- 11 tabuleiros porta-documentos
- 8 separadores
- 1 cobertura de remate
- 1 exemplar das instruções de montagem

Versão	**Nº de encomenda / Cor**		Emb.
	imitação alumínio	**Preto**	
Conjunto 6	**0 020 576**	**0 075 498**	1 conj.
Conjunto 11	**0 020 577**	**0 075 499**	1 conj.

Posição pouco inclinada, altura mín. da frente de gaveta 128 mm

Posição muito inclinada, altura mín. da frente de gaveta 250 mm

hettich.com/short/19b6f5

Porta-documentos largo plano

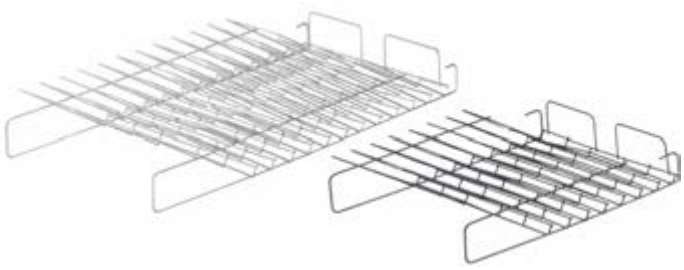

- Altura mínima da frente de gaveta 128 mm
- Fio de aço com revestimento sintético

Profundidade mín. de montagem mm	Número de compartimentos	Comprimento mm	Nº de encomenda / Cor imitação alumínio	Preto	Emb.
530	8	490	**0 020 572**	**0 075 809**	1 unid.
730	12	690	**0 020 573**	**0 075 810**	1 unid.

Posição pouco inclinada, altura mín. da frente de gaveta 128 mm

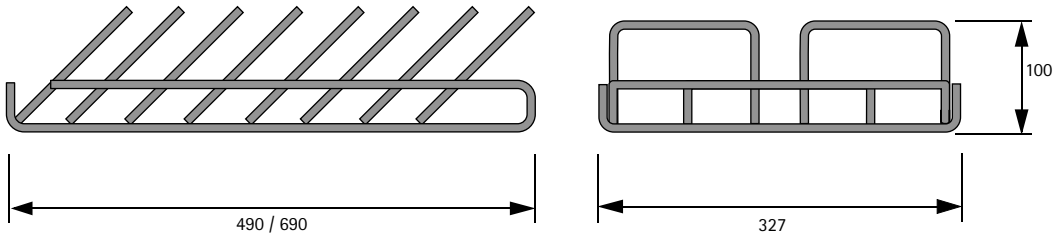

Crossbarro rolante

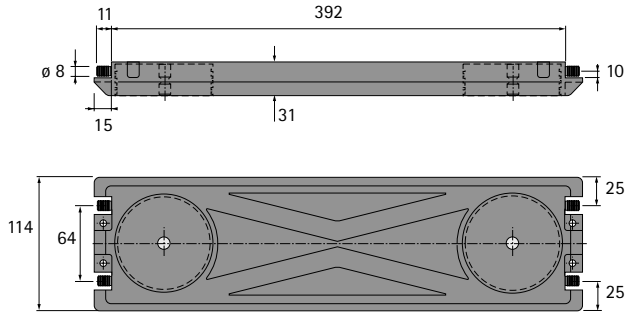

- Rodas e rodízios integrados poupam espaço debaixo da secretária
- Substituem o fundo do bloco de gavetas
- Para equipar com rodas direcionais / fixas ou deslizadores
- As rodas são encaixadas em pinos pré-montados
- Deslizadores são simplesmente aparafusados
- Os painéis laterais são fixados nas travessas com buchas de 8 mm
- Capacidade de carga 350 kg
- Plástico preto

O conjunto inclui:
- 2 crossbarros rolantes

Código	Emb.
9 133 143	1 conj.

Montagem

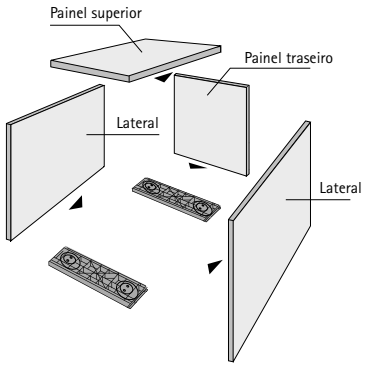

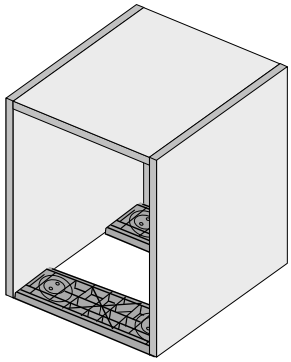

Rodízio direccional

- Para encaixar no crossbarro rolante
- Plástico preto

Art des Artikels	Código	Emb.
Roda giratório para piso duro	**0 046 414**	1/4 unid.
Roda giratório para piso macio	**0 075 572**	1/4 unid.

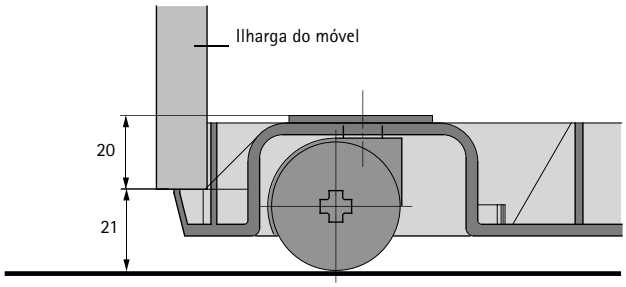

Anel de ajuste 12 mm

- Para enroscar no crossbarro rolante
- Plástico preto

Referência de página:
Crossbarro rolante, ver página 712

Código	Emb.
9 133 147	1/4 unid.

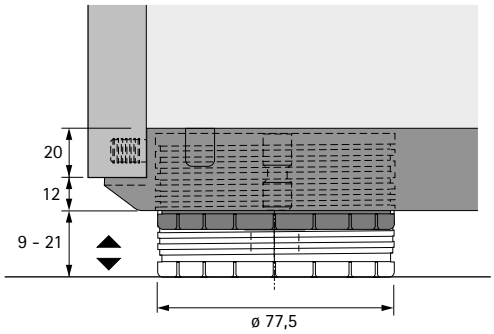

Deslizadores

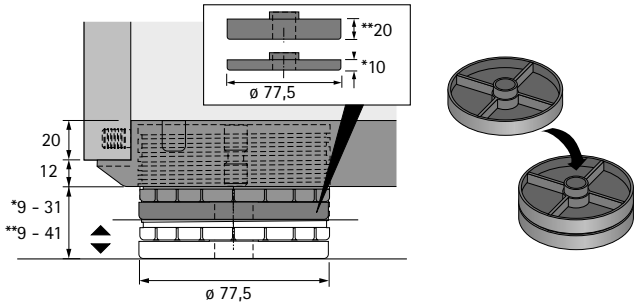

- Para encaixar no anel de ajuste
- Plástico preto

Referência de página:
Anel de ajuste, ver página 713

Altura mm	**Código**	Emb.
20	**9 133 150**	1/4 unid.

Roda fixa Dilip fix para blocos de gavetas

- Apropriado para: pedra, PVC / linóleo
- Para embutir em furos ø 56 mm
- Profundidade de inserção de 16 mm
- Plástico preto

Diâmetro mm	Altura instalada mm	Capacidade de carga kg	**Código**	Emb.
25	14	50	**9 078 538**	1 unid.

Roda giratória Dilip drive para blocos de gavetas

- Apropriado para: pedra, PVC / linóleo
- Para embutir em furos ø 56 mm
- Profundidade de inserção de 16 mm
- Plástico preto

Diâmetro mm	Altura instalada mm	Capacidade de carga kg	**Código**	Emb.
25	14	50	**9 078 539**	1 unid.

Friso perfilado Mosena

- Para móveis com frentes de gaveta sem puxador
- Lado de dentro à face
- Com perfil de embutir
- Alumínio anodizado
- Indicado para corrediças para linha de furos 37 - 320 mm

Comprimento mm	**Código**	Emb.
2900	**9 237 970**	1/10 unid.

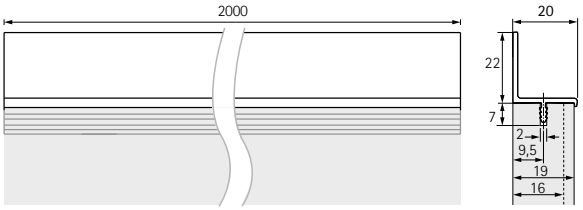

Lateral de 19

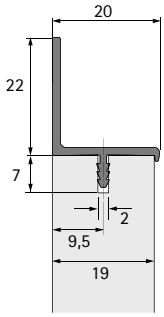

Lateral de 16

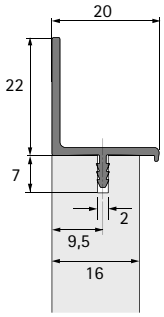

Exemplos de montagem

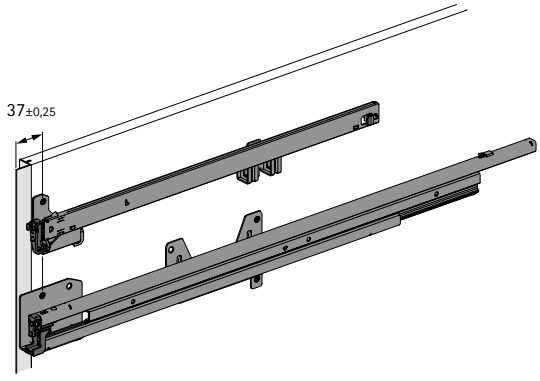

hettich.com/short/78763b

A eficiência de espaço na vertical

Móveis de gaveta de altura elevada estão a tornar-se cada vez mais populares. Proporcionam muito espaço de armazenamento e podem ser organizados individualmente. A Hettich oferece o sistema de ferragems perfeito para o conceito inovador de mobiliário. Consoante a necessidade, existem duas opções de corrediças com capacidades de carga diferentes: Quadro Compact ou Quadro Big Duplex.

Testado e comprovado em milhões de testes, o princípio do rolamento de esferas dá a ambas as versões perfeito e suave funcionamento, elevada estabilidade e resistência na utilização diária no escritório. Fácil de instalar, alta estabilidade lateral e Silent System (opcional) são nada menos do que impressionantes.

Tudo no seu lugar:
Bandeja para lápis para utensílios na Big Org@Tower Wood.

Fácil acesso:
A prateleira do ficheiro directamente no lugar de trabalho.

Para mini reuniões:
O banco de extração.

hettich.com/short/f79d08

Saiba mais:
Pode obter inspiração e mais detalhes do produto no nosso site.

Corrediça Quadro Compact **718**

Corrediça Quadro Big Duplex **719**

Componentes do sistema **722 – 724**

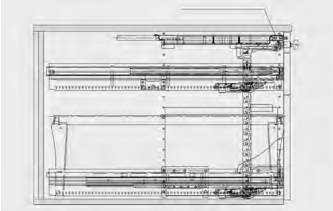

Exemplos de construções
- **Quadro Compact** **725 – 727**
- **Quadro Big Duplex** **728 – 730**

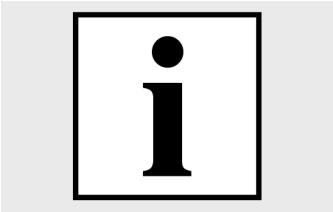

Critérios de qualidade **731**

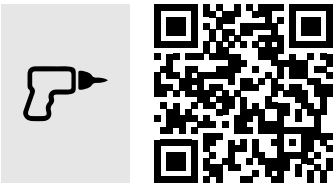

Hettich Technical Assistant
- **Montagem**
- **Ajuste**
- **Serviço**

hettich.com/short/983e15

Corrediça Quadro Compact

- Para utilização com Big Org@Tower Wood
- Corrediça de extração total com amortecimento Silent System
- de Capacidade de carga de 45 kg de acordo com EN 15338, nível 2
- A utilização de 2 rodas fixas aumenta a capacidade de carga para 75 kg
- Aço zincado

Parafusos recomendados:
- 14 unid. ø 6,0 x 14 mm por conj.

Corrediça Quadro Compact (Conjunto)

Profundidade mín. de montagem mm	Comprimento da extensão mm	Dimensão exterior corpo do móvel mm	**Código**	Emb.
760	701,5	709	**9 200 438**	1 Conj.

Dimensões de planeamento: vista frontal da Quadro Compact

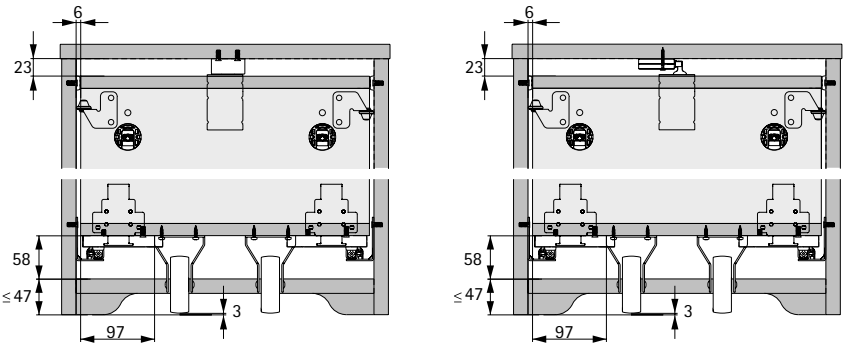

Dimensões de planeamento: vista lateral da Quadro Compact

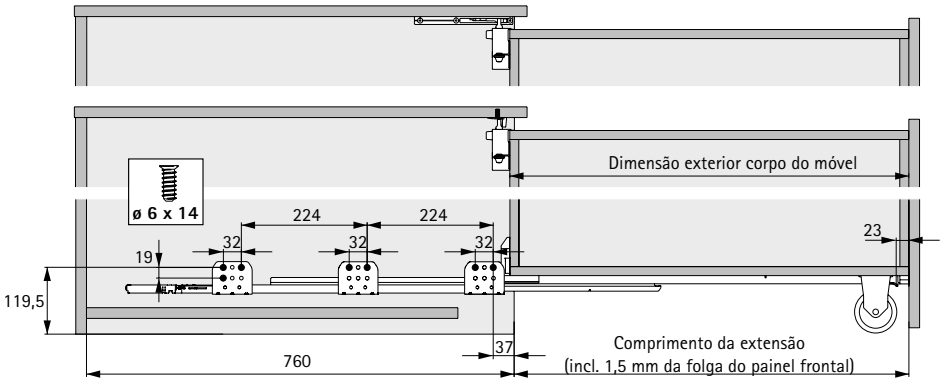

hettich.com/short/200b16

Corrediça Quadro Big Duplex

- Para utilização com Big Org@Tower Wood
- Corrediça de extração total com amortecimento Silent System
- de Capacidade de carga de 80 kg de acordo com EN 15338, nível 2
- A utilização de 2 rodas fixas aumenta a capacidade de carga para 130 kg
- Aço zincado

Parafusos recomendados:
- 14 unid. ø 6,0 x 14 mm por conj.

Corrediça Quadro Big Duplex (Conjunto)

Profundidade mín. de montagem mm	Comprimento da extensão mm	Dimensão exterior corpo do móvel mm	**Código**	Emb.
760	701,5	709	**9 200 382**	1 Conj.
860	801,5	809	**9 200 383**	1 Conj.

Dimensões de planeamento: vista frontal da Quadro Big Duplex

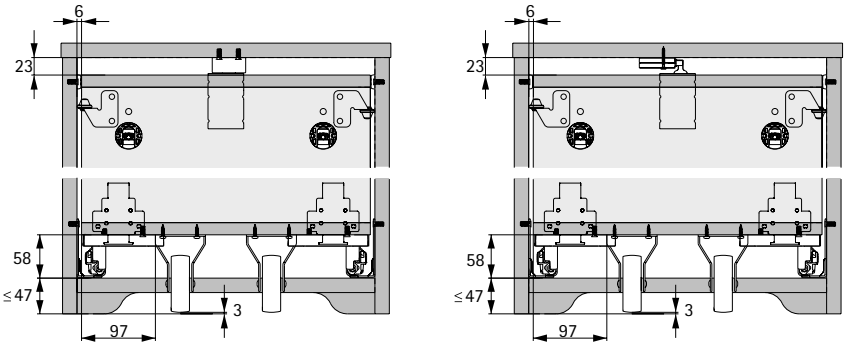

Dimensões de planeamento: vista lateral da Quadro Big Duplex

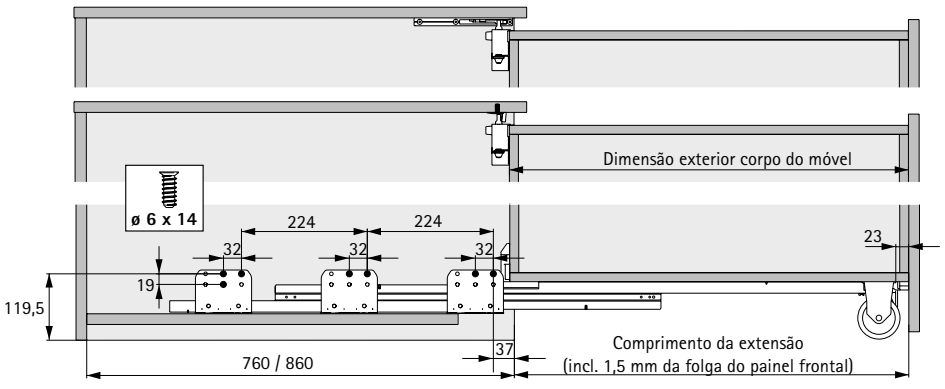

hettich.com/short/8131fc

Sumário do planeamento

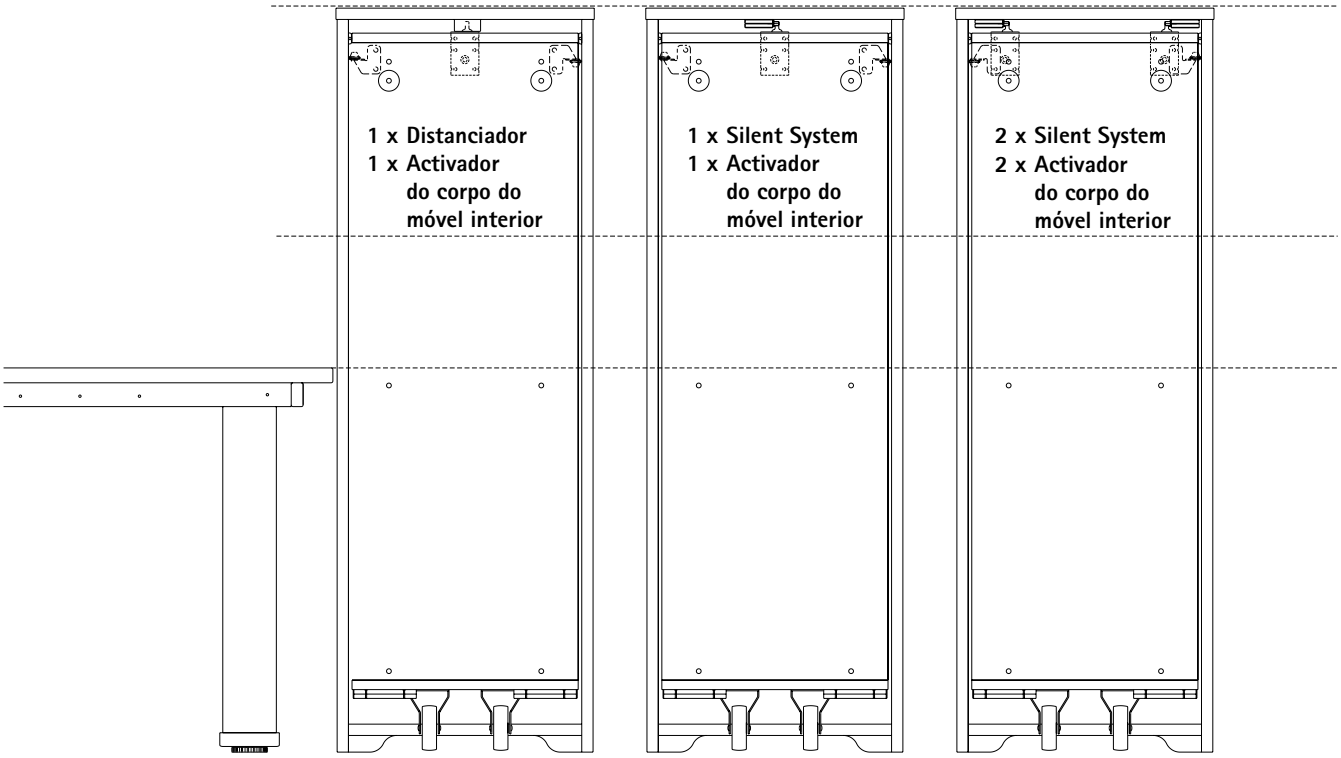

Capacidade de carga por conjunto	Dimensões
45 kg Quadro Compact 75 kg Quadro Compact com rodas de apoio	Largura de montagem min.: 230 mm
80 kg Quadro Big Duplex 130 kg Quadro Big Duplex com rodas de apoio	Profundidade de instalação min.: 560 mm

Sumário do planeamento

3 OH
19 HE
1250 mm

2 OH
13 HE
866 mm

1,5 OH
9,5 HE
642 mm

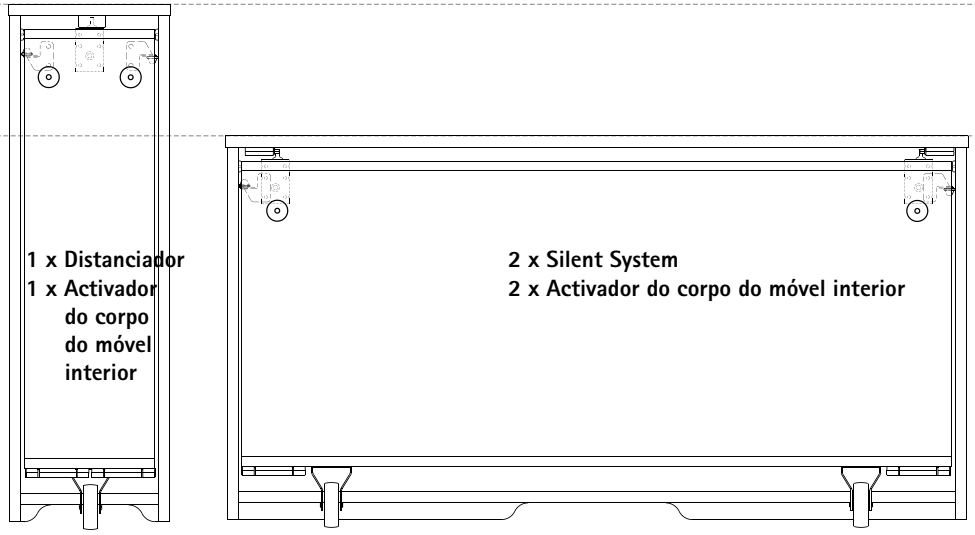

1 x Distanciador
1 x Activador do corpo do móvel interior

2 x Silent System
2 x Activador do corpo do móvel interior

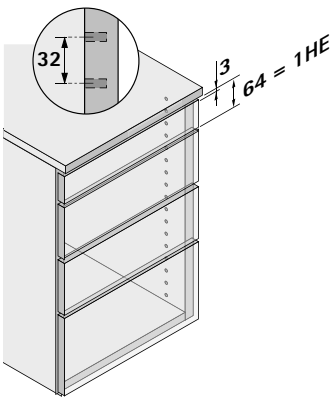

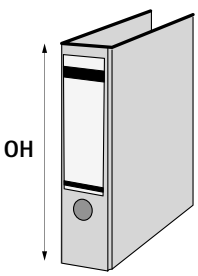

1 HE = 64 mm = 2 x 32 mm

Conjunto de montagem deslizante para a corrediça

- Para fixação sem ferramentas de corrediças e corpo interior do móvel

O conjunto inclui:
- 2 adaptadores para garras na frente
- 2 adaptadores para capturas na lateral
- 2 garras esquerda / direita
- 2 compensadores de comprimento

Nota:
- Parafusos ver Instrução de montagem

Código	Emb.
9 200 439	1 conj.

Conjunto para posicionamento

- Para estabilizar as laterais
- Para ajustar o painel frontal horizontalmente e verticalmente

O conjunto inclui:
- 2 Estabilizadores laterais
- 2 rolos espaçadores
- 2 SAH 302

Nota:
- Parafusos ver Instrução de montagem

Código	Emb.
9 200 450	1 conj.

Conjunto complementar de limitação de extração

- Para limitar o curso de extensão

O conjunto inclui:
- 1 distanciador
- 1 Activador do corpo do móvel interior

Nota:
- O activador é fixado ao interior do corpo do móvel por meio de buchas de ligação e parafusos de fixação adicionais, ver manual de instalação

Referência de página:
- Parafusos euro ø 6 x 14 mm, ver págia 724

Código	Emb.
9 200 451	1 conj.

Conjunto complementar Silent System

- Para acção adicional de abertura Silent System no corpo interior do móvel

O conjunto inclui:
- 1 Carcaça Silent System
- 1 Activador do corpo do móvel interior

Nota:
- O activador é fixado ao interior do corpo do móvel por meio de buchas de ligação e parafusos de fixação adicionais, ver manual de instalação

Código	Emb.
9 203 537	1 conj.

Rodízio fixo para equipamentos

- Corpo: aço galvanizado
- Eixo da roda rebitado
- Roda: borracha termoplástica para pisos duros
- Rolamento liso

Diâmetro mm	Altura instalada mm	Dimensões de fixação mm	Capacidade de carga kg	Código	Emb.
75	102	60 x 66	50	**0 028 186**	1/10 unid.

Roda com altura regulável (roda de apoio)

- Para ajuste infinito para atingir várias alturas de pés
- Carcaça: plástico
- Eixo da roda: pino cilíndrico, engatado
- Roda: borracha termoplástica para pisos duros
- Rolamento liso

Nota:
- Em alternativa, pode ser utilizada uma roda fixa (não ajustável)

Diâmetro mm	Altura instalada mm	Dimensões de fixação mm	Capacidade de carga kg	Código	Emb.
60	102 - 122	64 x 96	45	**9 221 183**	1/40 unid.

hettich.com/short/d763af

Parafuso euro

- Diâmetro do furo 5 mm
- Qualidade do aglomerado segundo DIN EN 320
- Momento de rotação 1,5 Nm + 0,3 Nm
- Parafuso cabeça chata
- Aço niquelado

Medidas em mm	**Código**	Emb.
ø 6 x 14	**9 137 114**	200 unid.
ø 6 x 14	**1 028 128**	1000 unid.

Parafuso euro

- Diâmetro do furo 5 mm
- Qualidade do aglomerado segundo DIN EN 320
- Momento de rotação 1,5 Nm + 0,3 Nm
- Parafuso cabeça de queijo
- Aço niquelado

Medidas em mm	**Código**	Emb.
ø 6 x 13,7	**9 137 686**	200 unid.

Casquilho VB

- Aço niquelado

Comprimento mm	**Código**	Emb.
35	**1 072 393**	1/1000 unid.

Parafuso

- Aço zincado

Tamanho da rosca	Comprimento mm	**Código**	Emb.
M4	24	**0 071 555**	50 unid.

hettich.com/short/8077f6

Dimensões de planeamento, escala de desenho 1:1

Largura de montagem min.

19 HE
Corrediça Quadro Compact, extração total
Conjunto de montagem deslizante para a corrediça
Conjunto para posicionamento
Conjunto complementar com Silent System

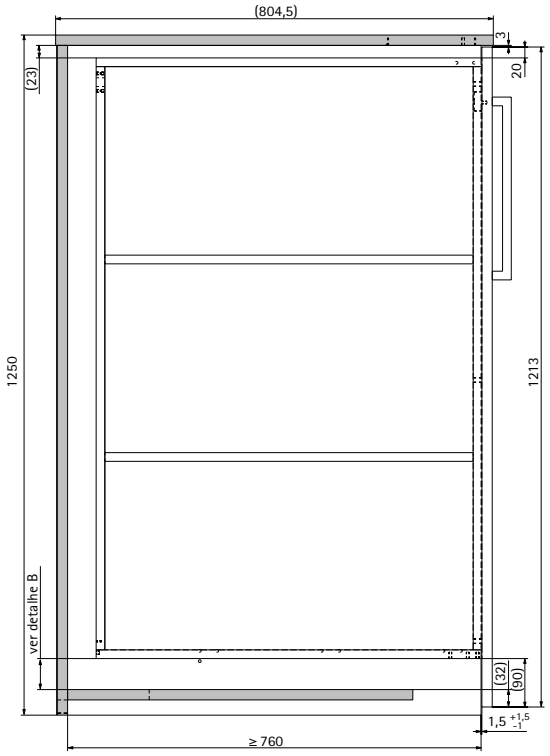

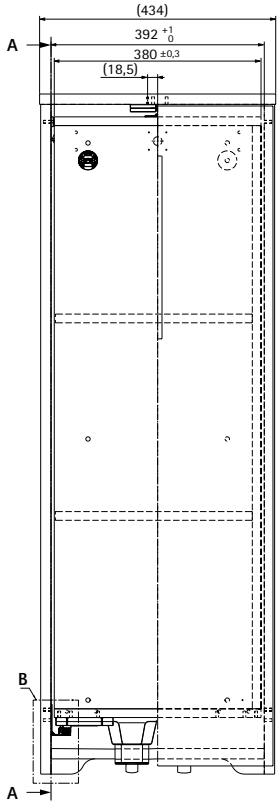

B

Nota:
A Quadro Compact requer pelo menos 2 mm de ar = distância até ao painel inferior aqui: 25 mm

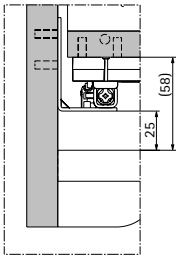

A-A

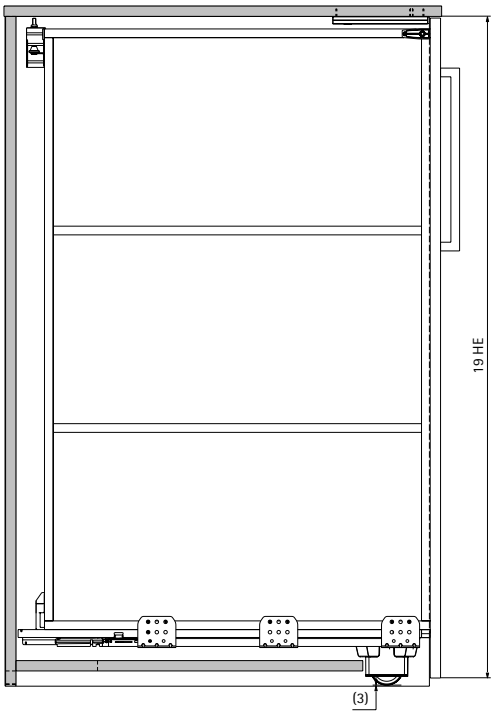

Medidas do projeto

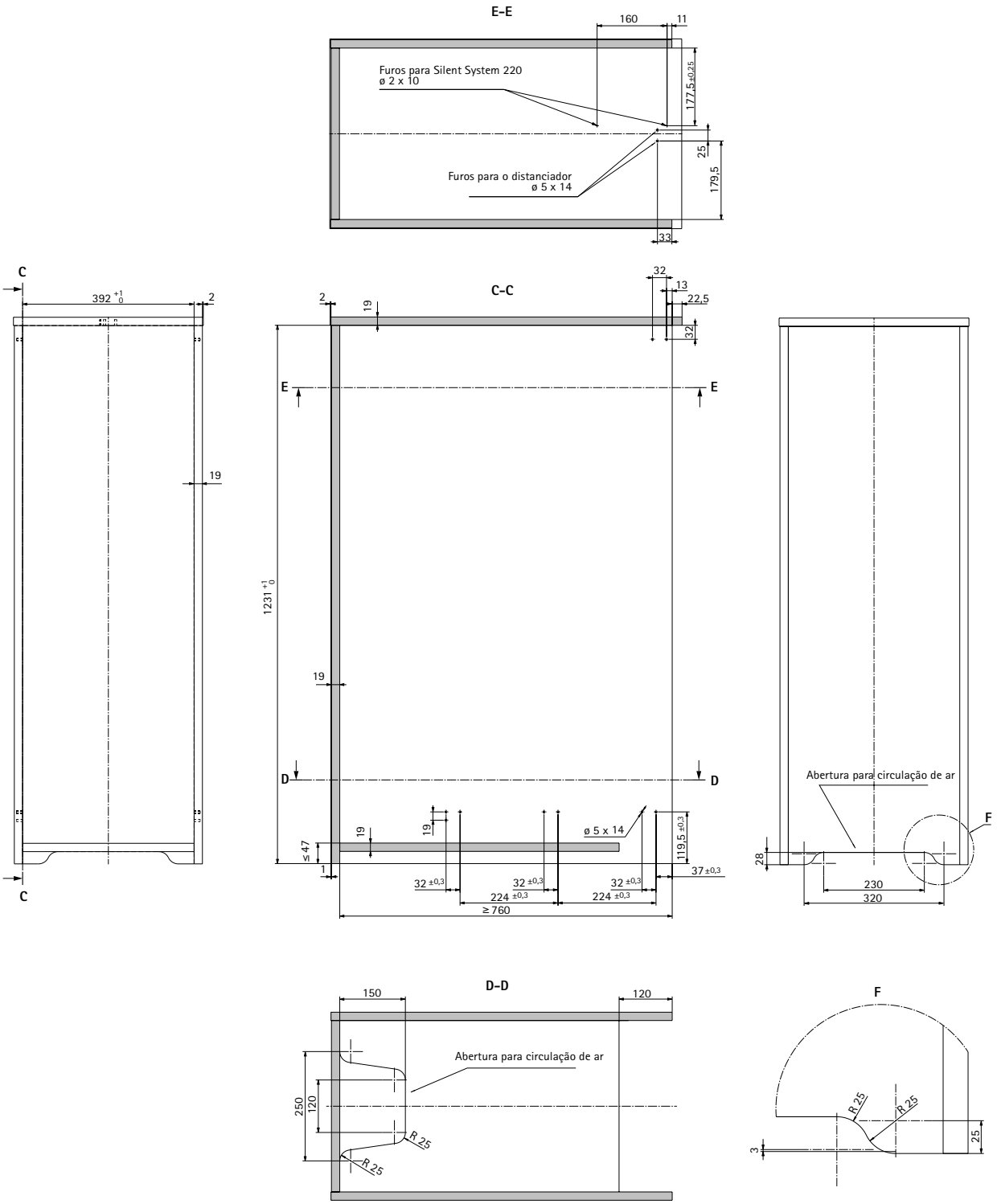

Medidas do projeto

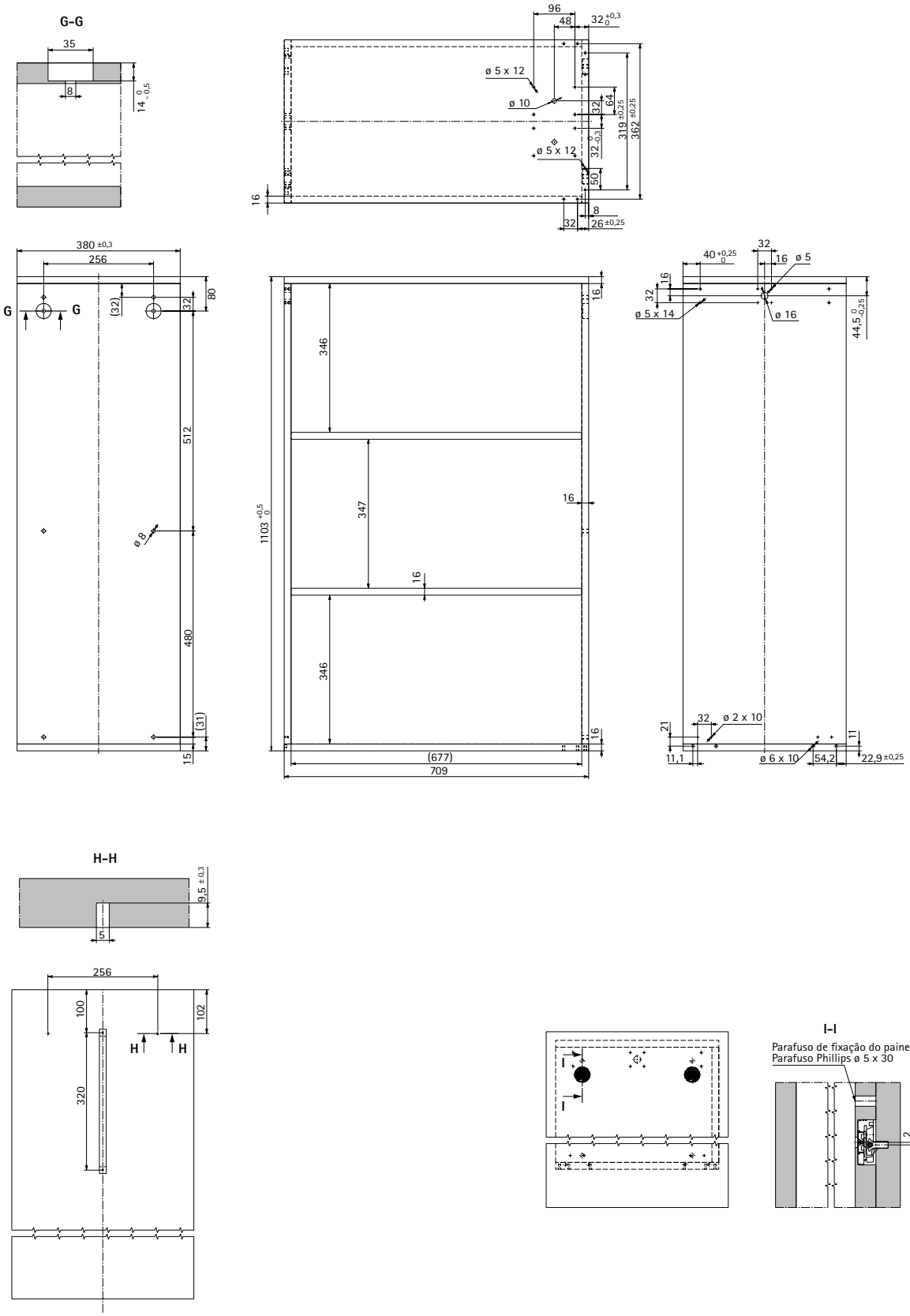

Dimensões de planeamento, escala de desenho 1:1

Níveis de altura

19 HE
Corrediça Quadro Big Duplex, extração total
Conjunto de montagem deslizante para a corrediça
Conjunto para posicionamento
Conjunto complementar com Silent System

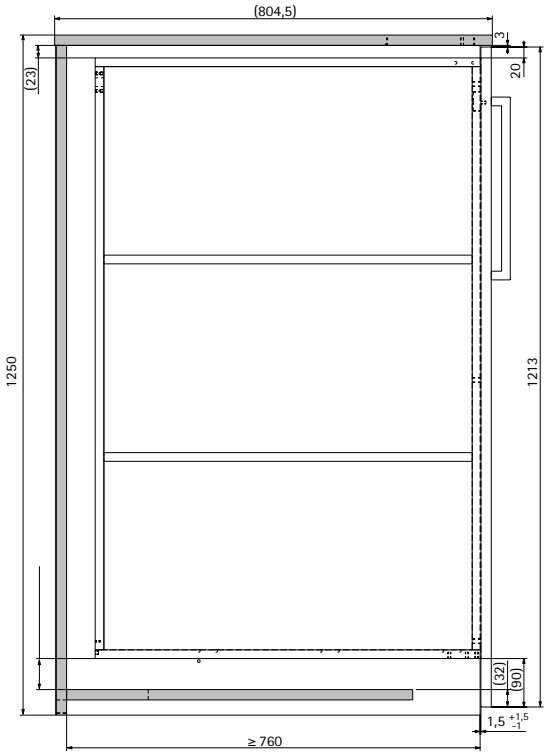

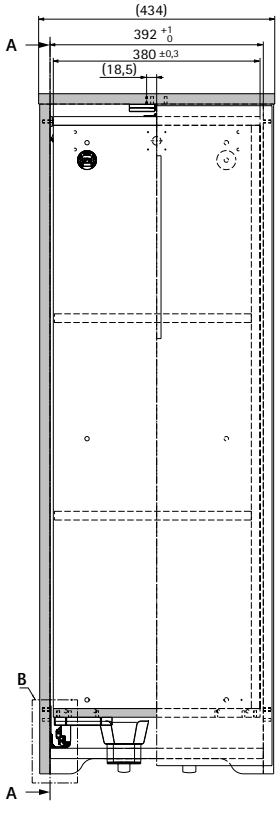

A-A

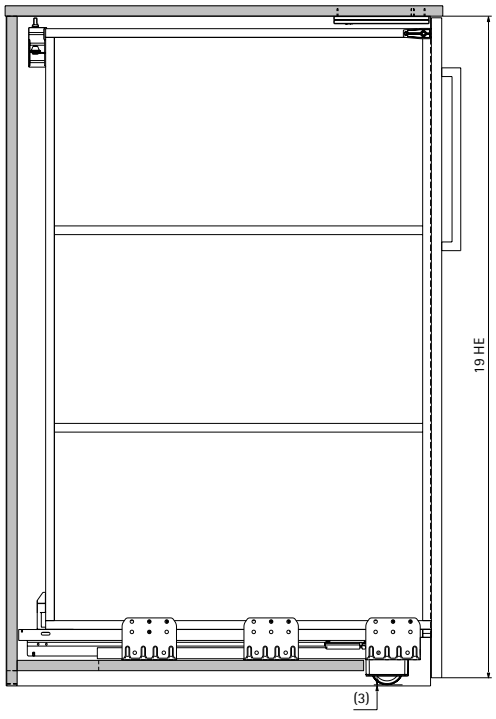

B

Nota:
A Quadro Big Duplex requer pelo menos
2 mm de ar = distância até ao painel inferior

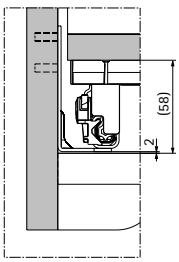

Medidas do projeto

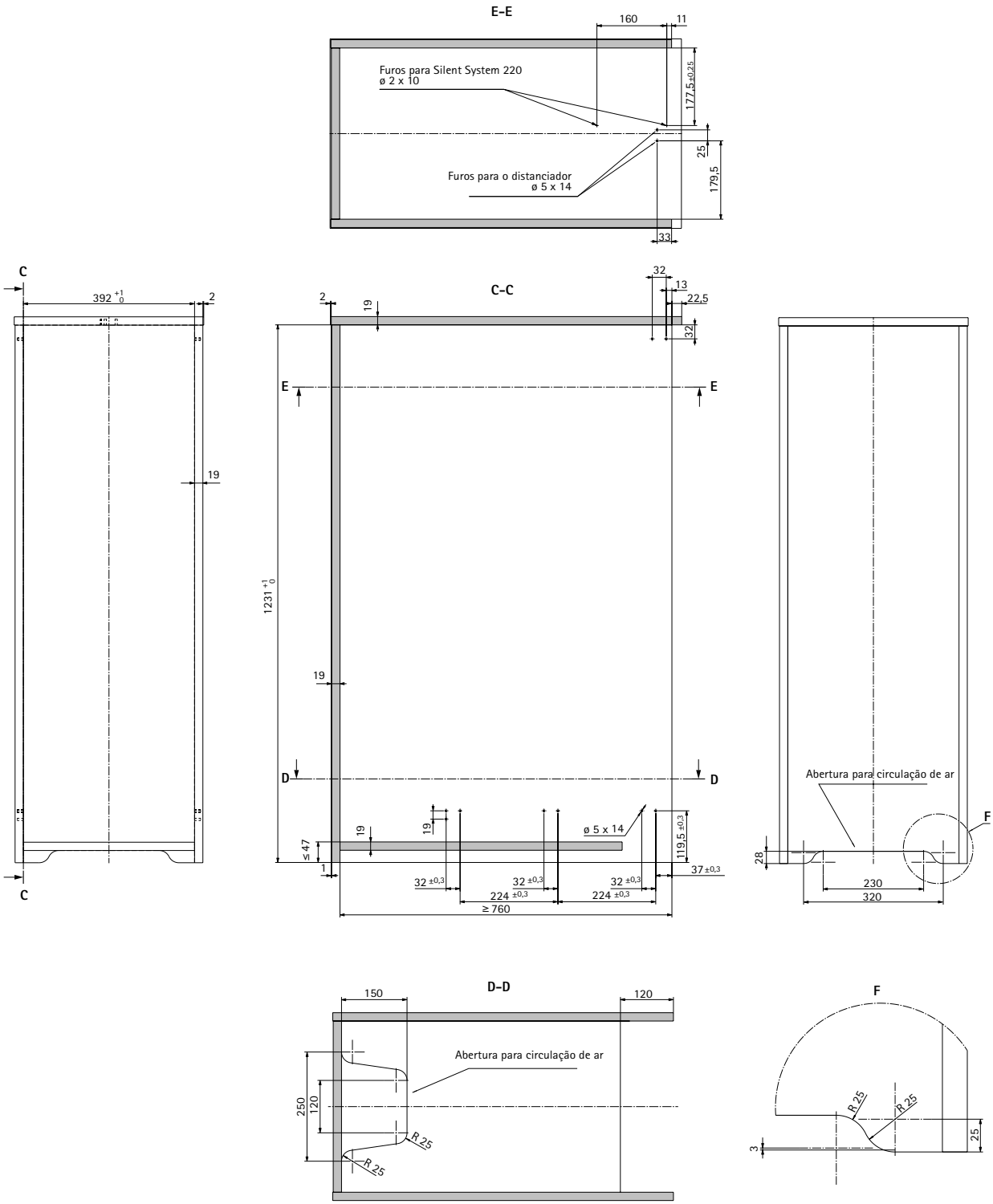

Medidas do projeto

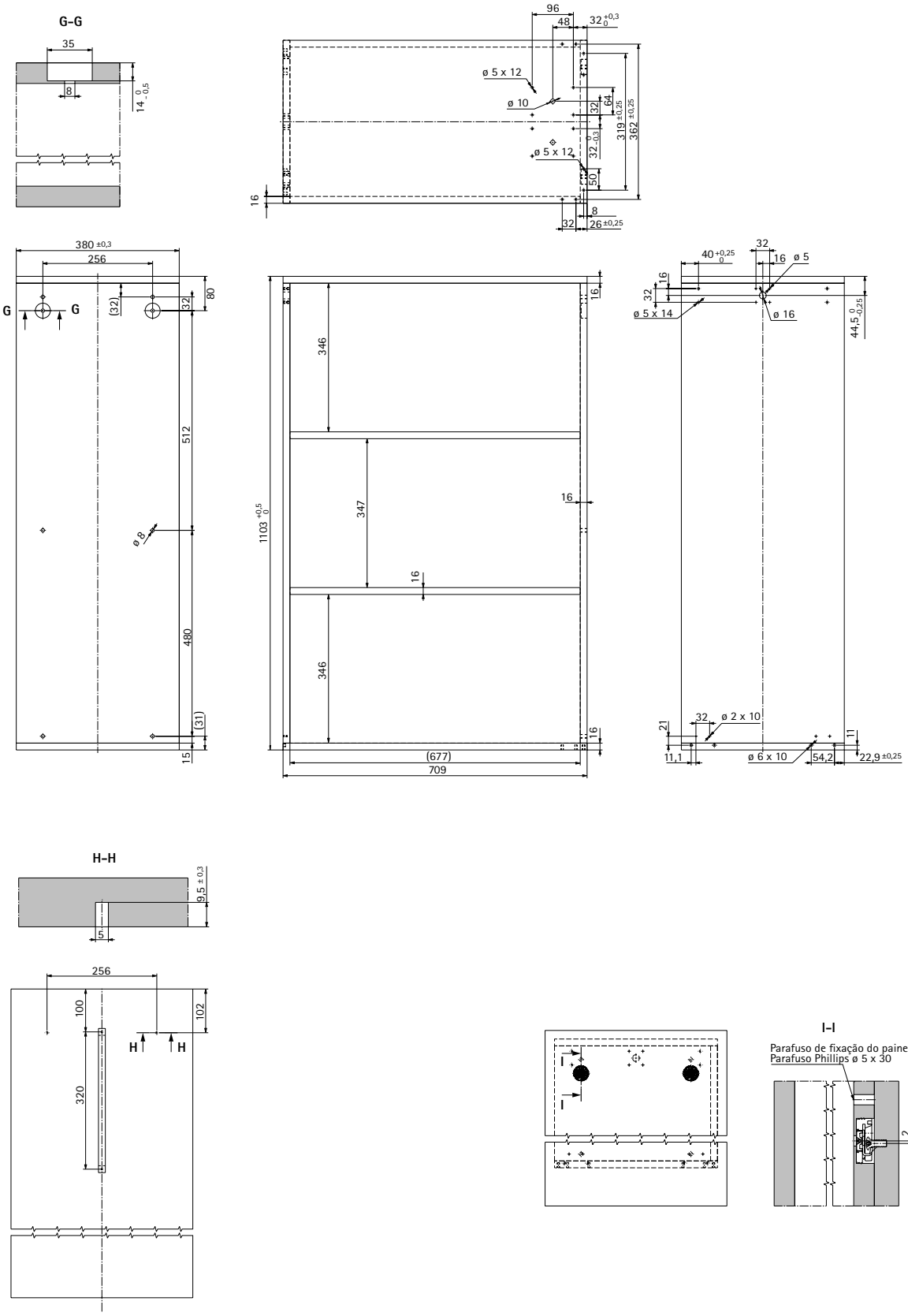

Qualidade de acordo com os requisitos

Capacidade de carga

A capacidade de carga indicada no catálogo em cada caso inclui o próprio peso da gaveta, incluindo a frente do móvel e o conteúdo da gaveta e refere-se aos requisitos de durabilidade mínima de acordo com a norma EN 15338.
O nível aplicável correspondente está assinalado no produto.
Todos os sistemas de gavetas Hettich têm um dispositivo anti-desenganche / anti-abertura e cumprem os requisitos do teste de impacto de acordo com a norma EN 15338.
O sistema de escritório Big Org@Tower Wood e Office Systema Top 2000 é adequado para mobiliário em conformidade com as normas EN 16121 e EN 16122 quando devidamente processado e está em conformidade com o Relatório Técnico DIN 147.

Ensaio de corrosão

Os sistemas de gavetas altas da Hettich atendem os requisitos de corrosão em conformidade com a norma EN 15338, com ensaio em atmosfera húmida saturada durante 72h, de acordo com a norma EN 6270.

Cálculo da capacidade de carga

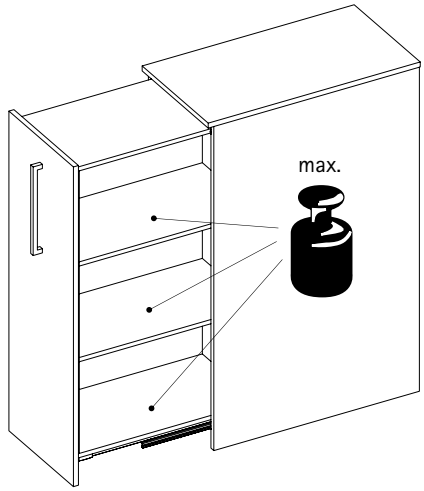

- A escolha da corrediça certa é baseada na carga esperada
- A capacidade de carga das corrediças segundo a norma EN 16121 é calculada a partir do peso da carga, da gaveta interior e do painel frontal

Exemplo: Big Org@Tower Wood 3 OH, vazio com rolo de apoio, profundidade de instalação 760 mm:

Peso do corpo do móvel interiotr incluindo painel frontal	32,5 kg
Peso Carga útil	42,5 kg
Capacidade de carga necessária	75 kg

Atenção:
A carga útil possível varia em função do desenho do corpo do móvel interior.

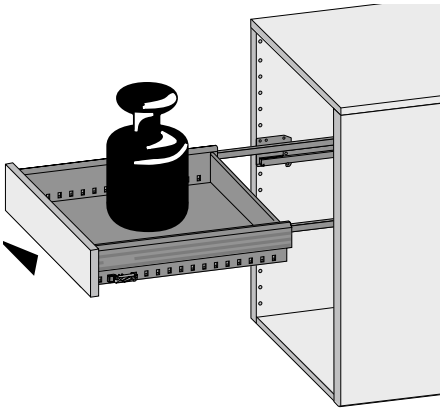

- A escolha da corrediça certa é baseada na carga esperada
- A capacidade de carga da corrediça definida na EN 16121 é calculada a partir do peso da gaveta, da frente e dos componentes a colocar dentro da gaveta.

Exemplo : Gaveta com corrediça extraída 730 mm:

Peso da carga útil	28 kgs
Peso da gaveta	3 kgs
Peso da frente	4 kgs
Capacidade de carga necessária	35 kgs

Corrediça para extensão de secretária deslizante Quadro 25 com proteção antirretorno

- Profundidade da extensão de secretária deslizante dependente da posição de fixação 378, 364, 362 ou 342 mm
- Atrás, basta engatar a extensão de secretária deslizante, à frente deve ser parafusada nas linguetas das corrediças
- Proteção antirretorno: quando extraída, a extensão de secretária deslizante é segurada por elementos de retenção para evitar o retorno involuntário
- Adicionalmente, também atua uma proteção antitombamento
- de Capacidade de carga de 25 kg de acordo com EN 15338, nível 3
- Aço zincado

Nota:
- Siga as indicações para determinadas situações de montagem contidas nas instruções de montagem fornecidas com o produto!

Código	Emb.
0 056 014	1 Conj.

Medidas do projeto para corrediça para extensão de secretária deslizante

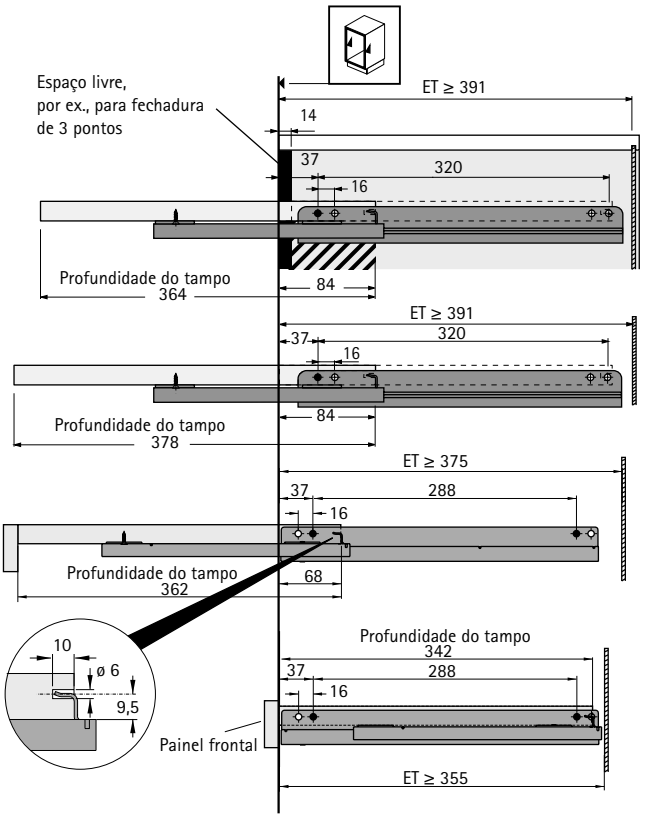

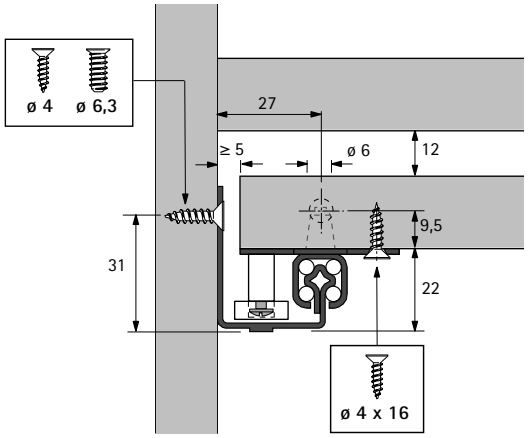

Corrediças Actro 5D
Sumário 735

Corrediças Quadro com ajuste múltiplo
Corrediças Quadro YOU
Resumo 748

Corrediças Quadro
Sumário 773

Corrediças Quadro Compact com
resistência reforçada à corrosão 802

Corrediças com rolamento de esferas KA
Sumário 805

Acessórios 798 - 800

New

Precisão em movimento

A corrediça Actro 5D é simplesmente a escolha perfeita para mobiliário de design exclusivo, folgas diminutas e frentes amplas. O sistema de afinação em 5D (5 dimensões) satisfaz os requisistos de afinação mais exigentes. Excelente funcionamento e enorme estabilidade, proporcionam a mais alta qualidade que pode ser sentida e ouvida.

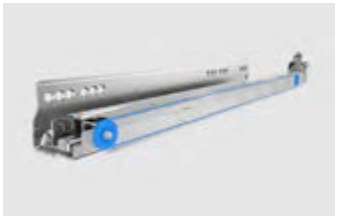

Entusiasmar com funcionamento suave:
Actro 5D, de funcionamento suave e sincronizado.

Deslumbrar com folgas mínimas:
Afinação em 5 dimensões com folgas diminutas.

Impressionar com estabilidade:
Capacidade de carga até 70 kg.

hettich.com/short/ba9fb5

Saiba mais:
Pode obter inspiração e mais detalhes do produto no nosso site.

Corrediças de extração total Actro 5D com Silent System
Resumo da gama / Comparação técnica 737

Corrediças de extração total Actro 5D com Silent System, montagem no painel de fundo
Resumo da gama / Comparação técnica 737

Push to open Silent para Actro 5D
Resumo da gama / Comparação técnica 737

Acessórios de montagem 1509

Sistema de fecho para sistema de gavetas
Sumário 1325

Critérios de qualidade 801

Hettich Technical Assistant
- Montagem
- Definições
- Serviço

hettich.com/short/cb3246

	Actro 5D com Silent System	Montagem Actro 5D no painel do fundo	Push to open Silent
Lateral	738 - 739	740 - 741	742 - 743
Descrição	Corrediça de extração total com amortecimento integrado	Corrediça de extração total com amortecimento integrado	Sistema de abertura, opcional
Características de conforto	Silent System	Silent System	-
Montagem	▸ Na lateral do móvel ▸ Montagem por deslizamento	▸ No fundo do corpo do móvel ▸ Montagem por deslizamento	▸ Fixação sem ferramentas
Ajuste	▸ Altura ▸ Lateral ▸ Inclinação ▸ radial	▸ Altura ▸ Lateral ▸ Inclinação ▸ radial	
Classe de carga	▸ XS (10 kg) ▸ L (40 kg) ▸ XL (70 kg)	▸ L (40 kg)	▸ < 10 kg ▸ 8 - 20 kg ▸ 10 - 40 kg ▸ 20 - 70 kg
Profundidade das gavetas	▸ XS: 250 - 350 mm ▸ L: 250 - 600 mm ▸ XL: 450 - 750 mm	▸ L: 350 - 500 mm	▸ para todos os comprimentos nominais 250 - 750 mm
Profundidade mínima do corpo do móvel	NL + 3 mm	NL + 3 mm	
Largura de montagem (espessura da lateral)	EB21 (≤ 16 mm Espessura do perfil de gaveta)	EB21 (≤ 16 mm Espessura do perfil de gaveta)	
Acessórios	▸ Fechos ▸ Ajuste de profundidade ▸ Push to open Silent ▸ Fixador para tampo extensível ▸ Fechadura de prateleira	▸ Fechos ▸ Ajuste de profundidade ▸ Push to open Silent ▸ Fixador para tampo extensível ▸ Fechadura de prateleira	▸ Sincronização ▸ Multissincronização

- **Corrediça de extração total Actro 5D com Silent System, opcionalmente com Push to open Silent**
- **Classes de carga XS (10 kg) / L (40 kg) / XL (70 kg)**

- **Montagem por deslizamento** com fechos
- Fixador tem de ser encomendado separadamente
- Amortecimento Silent System integrado
- Afinação de altura sem ferramentas até + 3 mm,
  Ajuste lateral até +/- 1,5 mm,
  Ajuste da inclinação até + 4 mm e
  Ajuste radial até +/- 1,5 mm
- Opcional: ajuste de profundidade até +/- 2 mm
- Opcional: Sistema de abertura Push to open Silent
- Opcional: Suporte para aplicações com prateleiras
- Opcional: Fechadura de prateleira
- Capacidade de carga de acordo com EN 15338, nível 3
- Aço zincado

Comprimento nominal em mm	**Código** esquerda e direita	Emb.	**Código / Anschlagseite** esquerdo	direito	Emb.
Classe de carga XS (10 kg)					
250	**9 318 230**	1 Conj.	**9 318 220**	**9 318 221**	10 unid.
270	**9 318 231**	1 Conj.	**9 318 222**	**9 318 223**	10 unid.
300	**9 318 232**	1 Conj.	**9 318 224**	**9 318 225**	10 unid.
320	**9 318 233**	1 Conj.	**9 318 226**	**9 318 227**	10 unid.
350	**9 318 234**	1 Conj.	**9 318 228**	**9 318 229**	10 unid.
Classe de carga L (40 kg)					
250	**9 318 268**	1 Conj.	**9 318 235**	**9 318 236**	10 unid.
270	**9 318 269**	1 Conj.	**9 318 237**	**9 318 238**	10 unid.
300	**9 318 270**	1 Conj.	**9 318 239**	**9 318 240**	10 unid.
320	**9 318 281**	1 Conj.	**9 318 241**	**9 318 242**	10 unid.
350	**9 318 282**	1 Conj.	**9 318 243**	**9 318 244**	10 unid.
380	**9 318 283**	1 Conj.	**9 318 245**	**9 318 246**	10 unid.
400	**9 318 284**	1 Conj.	**9 318 247**	**9 318 248**	10 unid.
420	**9 318 285**	1 Conj.	**9 318 249**	**9 318 250**	10 unid.
450	**9 318 286**	1 Conj.	**9 318 251**	**9 318 252**	10 unid.
480	**9 318 287**	1 Conj.	**9 318 253**	**9 318 254**	10 unid.
500	**9 318 288**	1 Conj.	**9 318 256**	**9 318 258**	10 unid.
520	**9 318 289**	1 Conj.	**9 318 262**	**9 318 263**	10 unid.
550	**9 318 290**	1 Conj.	**9 318 264**	**9 318 265**	10 unid.
600	**9 318 291**	1 Conj.	**9 318 266**	**9 318 267**	10 unid.
Classe de carga XL 70 kg					
450	**9 318 310**	1 Conj.	**9 318 292**	**9 318 293**	10 unid.
500	**9 318 311**	1 Conj.	**9 318 294**	**9 318 295**	10 unid.
520	**9 318 312**	1 Conj.	**9 318 296**	**9 318 297**	10 unid.
550	**9 318 313**	1 Conj.	**9 318 298**	**9 318 299**	10 unid.
580	**9 318 314**	1 Conj.	**9 318 300**	**9 318 301**	10 unid.
600	**9 318 315**	1 Conj.	**9 318 302**	**9 318 303**	10 unid.
650	**9 318 316**	1 Conj.	**9 318 304**	**9 318 305**	5 unid.
700	**9 318 317**	1 Conj.	**9 318 306**	**9 318 307**	5 unid.
750	**9 318 318**	1 Conj.	**9 318 308**	**9 318 309**	5 unid.

Indicações

- Push to open Silent 742 - 743
- Acessórios 744
- Critérios de qualidade 801

hettich.com/short/a9ab20

Sistemas de corrediças para gavetas de madeira

- **Corrediça de extração total Actro 5D com Silent System, opcionalmente com Push to open Silent**
- **Classes de carga XS (10 kg) / L (40 kg) / XL (70 kg)**

New

Fechos

- Afinação lateral intuitiva até +/- 1,5 mm
- Afinação da altura até + 3 mm
- Plástico antracite

Lado de fixação	Código	Emb.
esquerda e direita	9 320 333	1/5 pares
esquerdo	9 320 334	100 unid.
direito	9 320 335	100 unid.

Ajuste de profundidade

- Montagem sem uso de ferramentas e afinação até +/- 2 mm
- Opcional para painéis internos
- Aço, plástico cinza

O conjunto inclui:
- 2 Ajustador de profundidade
- 2 ativadores

Código	Emb.
9 257 706	1 conj.

Corte frontal

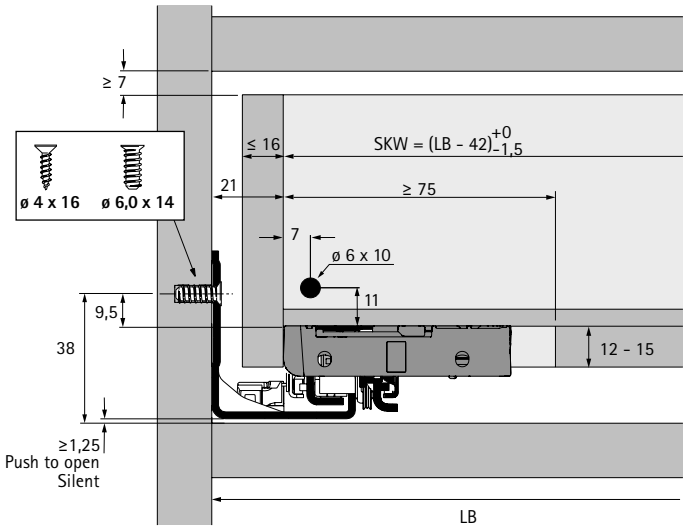

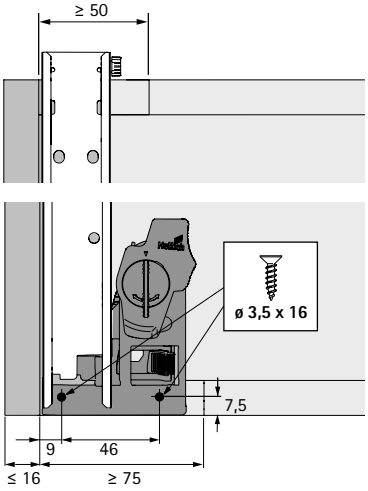

LB Largura interna
SKW Largura da gaveta

Corte lateral

NL mm	b1 mm	b2 mm
250	160	
270	160	
300	160	
320	224	
350	224	
380	224	
400	224	
420	224	
450	256	288
480	256	
500	256	320
520	256	320
550	256	320
580	256	320
600	256	320
650	256	416
700	256	416
750	256	416

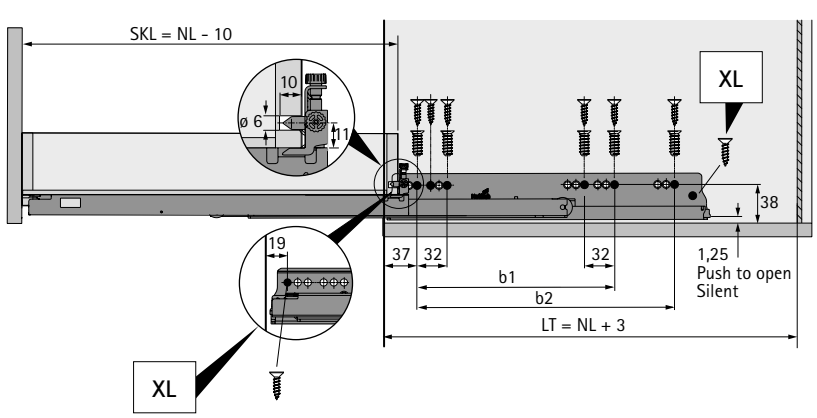

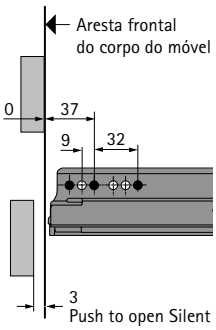

NL Comprimento nominal
LT Profundidade interior
SKL Profundidade da gaveta

- **Corrediça de extração total Actro 5D, montagem no painel do fundo com Silent System, opcionalmente com Push to open Silent**
- **Classe de carga L (40 kg)**

- **Montagem por deslizamento** com fechos
- Fixador tem de ser encomendado separadamente
- Amortecimento Silent System integrado
- Afinação de altura sem ferramentas até + 3 mm,
  Ajuste lateral até +/- 1,5 mm,
  Ajuste da inclinação até + 4 mm e
  Ajuste radial até +/- 1,5 mm
- Opcional: ajuste de profundidade até +/- 2 mm
- Opcional: Sistema de abertura Push to open Silent
- Opcional: Suporte para aplicações com prateleiras
- Opcional: Fechadura de prateleira
- Capacidade de carga de acordo com EN 15338, nível 3
- Aço zincado

Comprimento nominal em mm	**Código** esquerda e direita	Emb.	**Código / Anschlagseite** esquerdo	direito	Emb.
Classe de carga L (40 kg)					
350	**9 318 327**	1 Conj.	**9 318 319**	**9 318 320**	10 unid.
400	**9 318 328**	1 Conj.	**9 318 321**	**9 318 322**	10 unid.
450	**9 318 329**	1 Conj.	**9 318 323**	**9 318 324**	10 unid.
500	**9 318 330**	1 Conj.	**9 318 325**	**9 318 326**	10 unid.

Indicações

- Push to open Silent 742 - 743
- Acessórios 744
- Critérios de qualidade 801

hettich.com/short/a9ab20

Sistemas de corrediças para gavetas de madeira

- **Corrediça de extração total Actro 5D, montagem no painel do fundo com Silent System, opcionalmente com Push to open Silent**
- **Classe de carga L (40 kg)**

New

Fechos

- Afinação lateral intuitiva até +/- 1,5 mm
- Afinação da altura até + 3 mm
- Plástico antracite

Ajuste de profundidade

- Montagem sem uso de ferramentas e afinação até +/- 2 mm
- Opcional para painéis internos
- Aço, plástico cinza

O conjunto inclui:
- 2 Ajustador de profundidade
- 2 ativadores

Lado de fixação	Código	Emb.
esquerda e direita	9 320 333	1/5 pares
esquerdo	9 320 334	100 unid.
direito	9 320 335	100 unid.

Código	Emb.
9 257 706	1 conj.

Corte frontal

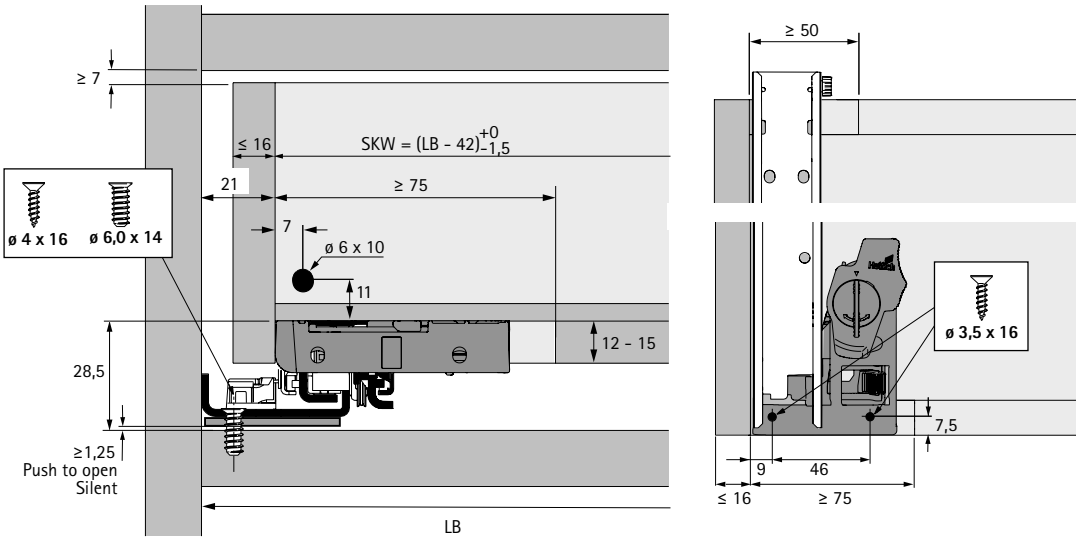

LB Largura interna
SKW Largura da gaveta

Corte lateral

NL mm	b1 mm
350	256
400	256
450	256
500	256

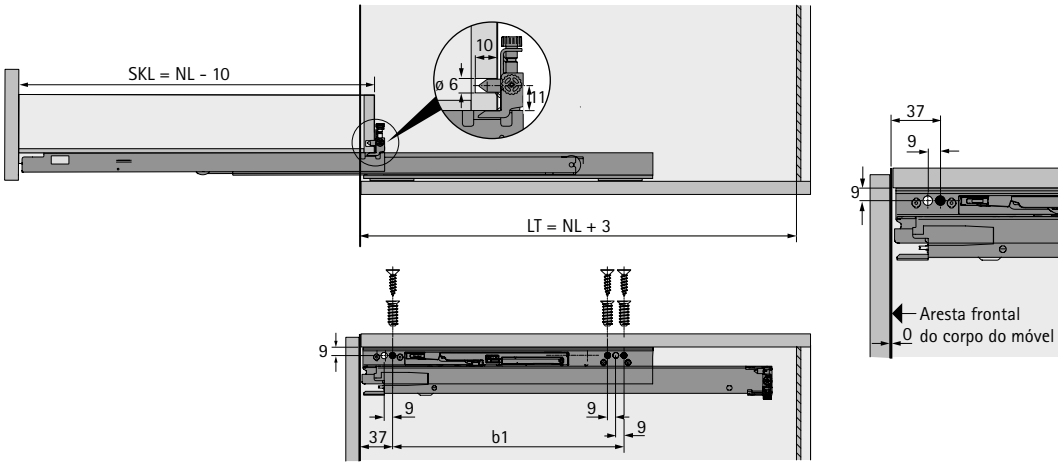

NL Comprimento nominal
LT Profundidade interior
SKL Profundidade da gaveta

Sistema de abertura Push to open Silent para Actro 5D

- Para ativação e funcionamento ótimos, recomenda-se a utilização da barra de sincronização

O conjunto inclui:
- 1 Unidade Push to open Silent, esquerdo e direito
- 1 ativador esquerdo e direito
- 2 adaptadores para a sincronização

Peso total kg	Classe de carga Actro	Comprimento nominal em mm	**Código**	Emb.
< 10	XS (10 kg)	250 - 350	**9 257 890**	1 conj.
8 - 20	L (40 kg)	250 - 600	**9 257 891**	1 conj.
10 - 40	L (40 kg)	350 - 600	**9 257 892**	1 conj.
20 - 70	XL (70 kg)	450 - 750	**9 257 893**	1 conj.

Recomendação de gaveta (altura do painel frontal até cerca de 150 mm)*

Comprimento nominal em mm	Largura nominal em mm												
	275	300	350	400	450	500	550	600	700	800	900	1000	1200
250 - 300													
320 - 350													
380 - 550													
580 - 750													

Recomendação de gavetão (altura do painel frontal até cerca de 300 mm, carga média)*

Comprimento nominal em mm	Largura nominal em mm												
	275	300	350	400	450	500	550	600	700	800	900	1000	1200
250 - 300													
320 - 350													
380													
400 - 550													
580 - 750													

Recomendação de gavetão (altura do painel frontal até cerca de 300 mm carga pesada, por exemplo, com pilhas de pratos)

Comprimento nominal em mm	Largura nominal em mm												
	275	300	350	400	450	500	550	600	700	800	900	1000	1200
250 - 300													
320 - 350													
380													
400 - 550													
580 - 750													

Código Push to open Silent: **9 257 890** **9 257 891** **9 257 892** **9 257 893**

* Recomendações para aplicações standard (painel frontal de 19 mm de aglomerado, carregamento doméstico normal), recomendações mais precisas para aplicações especiais por favor consulte o nosso configurador online para dimensões de paineis frontais e materiais.

Sincronização opcional para Push to open Silent

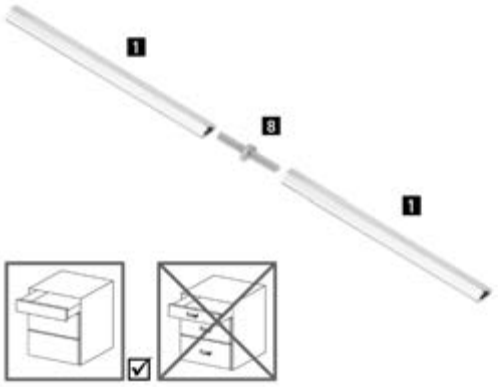

barras de sincronização
- Para cortar à medida, comprimento 2000 mm
- Alumínio anodizado

Conector:
- Para prolongar / Otimização de restos da barra sincronizadora
- plástico cinza

Item	Código	Emb.
1 barras de sincronização	**9 236 718**	1/100 unid.
8 Ligador	**9 221 295**	1/20 unid.

Multi-sincronização opcional para Push to open Silent

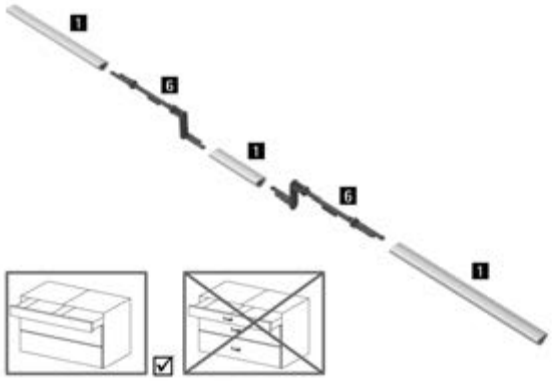

- Para duas gavetas ligadas por um painel frontal
- Alumínio anodizado, plástico cinza

Item	Código	Emb.
1 barras de sincronização	**9 236 718**	1/100 unid.
6 Push to open Silent - Adaptador de multissincronização	**9 278 452**	1/20 unid.

Adaptador flexível para sincronização Push to open Silent

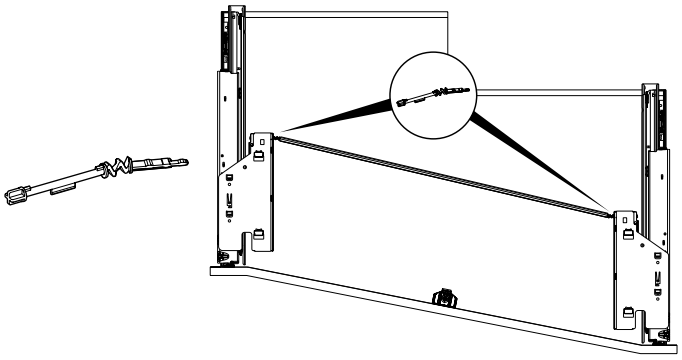

- Para utilização com corrediças de gaveta com regulação de profundidade com frentes inclinadas ou onduladas
- Desfasamento de profundidade máx. 150 mm
- Ângulo na barra sincronizadora máx. 25°
- Substitui o adaptador para a sincronização no conjunto Push to open Silent

Código	Emb.
9 262 213	1/20 unid.

Redirecionamento para sincronização Push to open Silent

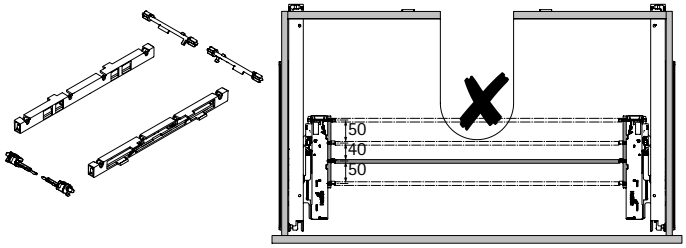

- Por exemplo, para utilização em aplicações com sifão
- Permite a sincronização em 3 posições de profundidade

O conjunto inclui:
- 2 caixas com barra de redirecionamento pré-montada
- 2 adaptadores para unidade Push to open
- 2 adaptadores barras de sincronização

Código	Emb.
9 278 453	1 conj.

Fixador para tampo extensível

- Para prateleiras extraíveis/gavetas com fundo à face
- O comprimento nominal (NL) é encurtado 20 mm
- Plástico antracite

Nota:
- Adequado para Actro 5D, Actro YOU, Quadro V6 YOU

Código	Emb.
9 257 733	1/100 conj.

Fechadura de prateleira, Conjunto

- Facilidade de adicionar uma fechadura para prateleiras extensíveis
- Encaixa-se automaticamente ao puxar a prateleira para fora até ao fim
- Desbloqueia automaticamente em resposta a uma força de fecho definida
- Utilizado em vez da plugue de instalação padrão
- 1 à esquerda e direita, e 2 pinos são necessários por prateleira de extração

O conjunto inclui:
- 1 suporte, esquerda e direita
- 2 pinos

Nota:
- Adequado para Actro YOU, Actro 5D, Quadro V6 YOU e Quadro V6 EB 20
- As corrediças, garras e buchas devem ser encomendadas separadamente

Cor	**Código**	Emb.
branco	**9 257 725**	1 conj.
antracite	**9 257 727**	1 conj.

New

Quadro – o Original melhorado

Otimizámos o nosso sistema clássico a todos os níveis. O novo sistema de ajuste múltiplo permite-lhe fabricar móveis com folgas perfeitas de dimensões mínimas. Graças à plataforma, você é que decide sobre a função desejada. É simples, económico e permite grande flexibilidade para diversos níveis de preço. Dimensões idênticas das gavetas de madeira e furos no corpo de móvel – para a nova plataforma Quadro, isso é normalíssimo. Qualquer que seja a guia que selecionar – o sistema Quadro é e continua a ser best in class. Made in Germany com cadeias de fornecimento curtas a alta fiabilidade em todos os aspetos. O original agora ainda é melhor do que já era.

Qualidade comprovada desde o início – o económico sistema inicial Quadro 25 2D de extração parcial.

Quanto maior a gaveta, mais forte é o Quadro – folgas sempre perfeitas com o Quadro V6 5D de extração parcial.

Tecnologia de precisão oculta para o ganho de conforto diário.

hettich.com/short/008376

Saiba mais:
Pode obter inspiração e mais detalhes do produto no nosso site.

Corrediças Quadro
Resumo da gama / Comparação técnica 748 – 751

Corrediças Quadro de extração total
- Quadro V6 5D 752 – 754
- Quadro V6 YOU 756 – 758

Corrediças Quadro de extração parcial
- Quadro 25 2D 760 – 761
- Quadro 25 YOU 762 – 763

Soluções especiais Quadro
- Corrediça Quadro 40 BM de extração parcial para montagem no painel do fundo 764 – 765

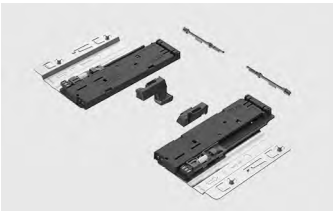

Push to open Silent
- Para Quadro V6 5D 766 – 767
- Para Quadro V6 YOU 766 – 767

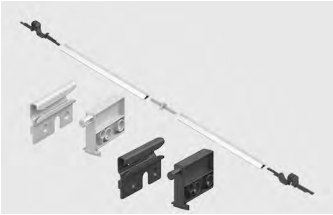

Acessórios
- Sincronização / Multi-Sincronização 768 – 769
- Fechadura de prateleira 770
- Outros acessórios 798 – 800

Produtos suplementares
- Equipamentos de montagem 1477
- Sistemas de fecho 1239

Hettich Technical Assistant
- Montagem / Ajustes
- Serviço

Critérios de qualidade 801

hettich.com/short/e33065

	Quadro V6 5D com Silent System	Quadro V6 5D com Push to open	Quadro V6 YOU com Silent System
Página	752 - 754	752 - 754	756 - 758
Descrição	Corrediça de extração total com amortecimento integrado	Corrediça de extração total com sistema de abertura integrado	Corrediça de extração total com amortecimento integrado
Características de conforto	Silent System	Push to open	Silent System
Montagem	▸ Na lateral do móvel ▸ Montagem por deslizamento	▸ Na lateral do móvel ▸ Montagem por deslizamento	▸ Na lateral do móvel ▸ Montagem por deslizamento
Ajuste	▸ Altura ▸ Lateral ▸ Profundidade ▸ Inclinação ▸ radial	▸ Altura ▸ Lateral ▸ Profundidade ▸ Inclinação ▸ radial	▸ Altura
Classe de carga	▸ XS (10 kg) ▸ M (30 kg)	▸ M (30 kg)	▸ XS (10 kg) ▸ M (30 kg)
Comprimento nominal (NL)	250 - 600 mm	250 - 600 mm	250 - 600 mm
Comprimento de gaveta (SKL)	240 - 590 mm (SKL = NL - 10 mm)	240 - 590 mm (SKL = NL - 10 mm)	240 - 590 mm (SKL = NL - 10 mm)
Profundidade mínima do corpo do móvel	Comprimento nominal + 3 mm	Comprimento nominal + 3 mm	Comprimento nominal + 3 mm
Largura de montagem (espessura da lateral)	EB21 (≤ 16 mm Espessura do perfil de gaveta)	EB21 (≤ 16 mm Espessura do perfil de gaveta)	EB21 (≤ 16 mm Espessura do perfil de gaveta)
Acessórios	▸ Fechos 2D ▸ Push to open Silent ▸ Sincronização / Multissincronização ▸ Fixador para tampo extensível / Fechadura de prateleira	▸ Fechos 2D ▸ Sincronização / Multissincronização ▸ Fixador para tampo extensível / Fechadura de prateleira	▸ Fechos ▸ Push to open Silent ▸ Sincronização / Multissincronização ▸ Fixador para tampo extensível / Fechadura de prateleira

Quadro V6 YOU com Push to open	Quadro 25 2D com Silent System	Quadro 25 2D com Push to open	Quadro 25 YOU com Silent System
756 - 758	760 - 761	760 - 761	762 - 763
Corrediça de extração total com sistema de abertura integrado	Corrediça de extração parcial com amortecimento integrado	Corrediça de extração parcial com sistema de abertura integrado	Corrediça de extração parcial com amortecimento integrado
Push to open	Silent System	Push to open	Silent System
▸ Na lateral do móvel ▸ Montagem por deslizamento	▸ Na lateral do móvel ▸ Montagem por deslizamento	▸ Na lateral do móvel ▸ Montagem por deslizamento	▸ Na lateral do móvel ▸ Montagem por deslizamento
▸ Altura	▸ Altura ▸ Lateral	▸ Altura ▸ Lateral	▸ Altura
▸ M (30 kg)	▸ S (25 kg)	▸ S (25 kg)	▸ S (25 kg)
250 - 600 mm	270 - 550 mm	270 - 550 mm	270 - 550 mm
240 - 590 mm (SKL = NL - 10 mm)	260 - 540 mm (SKL = NL - 10 mm)	260 - 540 mm (SKL = NL - 10 mm)	260 - 540 mm (SKL = NL - 10 mm)
Comprimento nominal + 3 mm	Comprimento nominal + 3 mm	Comprimento nominal + 3 mm	Comprimento nominal + 3 mm
EB21 (≤ 16 mm Espessura do perfil de gaveta)	EB21 (≤ 16 mm Espessura do perfil de gaveta)	EB21 (≤ 16 mm Espessura do perfil de gaveta)	EB21 (≤ 16 mm Espessura do perfil de gaveta)
▸ Fechos ▸ Sincronização / Multissincronização ▸ Fixador para tampo extensível / Fechadura de prateleira	▸ Fechos 2D ▸ Fixador para tampo extensível	▸ Fechos 2D ▸ Sincronização / Multissincronização ▸ Fixador para tampo extensível	▸ Fechos ▸ Fixador para tampo extensível

	Quadro 25 YOU com Push to open	Quadro 40 BM	Push to open Silent
Página	762 - 763	764 - 765	766 - 767
Descrição	Corrediça de extração parcial com sistema de abertura integrado	Corrediça de extração parcial para montagem no painel do fundo	Opcional para: ▸ Quadro V6 5D com Silent System ▸ Quadro V6 YOU com Silent System
Características de conforto	Push to open	-	Push to open Silent
Montagem	▸ Na lateral do móvel ▸ Montagem por deslizamento	▸ No fundo do corpo do móvel ▸ Montagem por encaixe	▸ Fixação sem ferramentas
Ajuste	▸ Altura	▸ Altura	
Classe de carga	▸ S (25 kg)	▸ L (40 kg)	Dependente do sistema de corrediça e do peso da gaveta
Comprimento nominal (NL)	270 - 550 mm	270 - 680 mm Profundidade da gaveta flexível	
Comprimento de gaveta (SKL)	260 - 540 mm (SKL = NL - 10 mm)	270 - 680 mm	
Profundidade mínima do corpo do móvel	Comprimento nominal + 3 mm	Comprimento nominal + 13 mm	
Largura de montagem (espessura da lateral)	EB21 (≤ 16 mm Espessura do perfil de gaveta)		
Acessórios	▸ Fechos ▸ Sincronização / Multissincronização ▸ Fixador para tampo extensível	▸ Suporte de encaixe	▸ Sincronização / Multissincronização ▸ Adaptador flexível ▸ Retorno

Sincronização / Multissincronização	Fechadura de prateleira
768 - 769	770
Opcional para: ▸ Push to open ▸ Push to open Silent	Opcional para: ▸ Quadro V6 5D ▸ Quadro V6 YOU
-	-
▸ Fixação sem ferramentas	▸ Sobre calha e prateleira extraível

- **Corrediça de extração total Quadro V6 5D, montagem por deslizamento (espessura do perfil ≤ 16 mm)**
- **Classes de carga XS (10 kg) / M (30 kg)**

New

- **Montagem por deslizamento** com fechos 2D para afinação vertical e lateral, ajuste de profundidade integrado, ajuste de inclinação integrado, ajuste radial integrado
- Várias aplicações (ver tabela de encomendas)
- O fecho 2D tem de ser encomendado separadamente
- Todos os ajuste sem ferramenta: afinação vertical até + 3 mm, afinação lateral até +/- 1,5 mm, ajuste da profundidade até + 2/- 1 mm, ajuste de inclinação até + 4 mm e ajuste radial até +/- 1,5 mm
- Opcional: sistema de abertura Push to open Silent (pode ser montado posteriormente com função conforto Silent System)
- Opcional: Sincronização / Multi-Sincronização (reequipavel com função de conforto Push to open / Push to open Silent)
- Opcional: fixador para tampo extensível / fechadura de prateleira
- Classes de carga 10 kg e 30 kg para diferentes aplicações (ver tabela de encomendas)
- Conceito de plataforma: dimensões idênticas do móvel, gaveta e do painel frontal para corrediças Quadro de extração parcial e total com montagem deslizante
- Adequado para gavetas com espessura de lateral da gaveta até 16 mm
- Capacidade de carga de acordo com EN 15338, nível 3
- Aço zincado

Embalagem de conjunto

Comprimento nominal em mm	Código / Características de conforto		Emb.
	Silent System	Push to open	
Classe de carga XS (10 kg)			
250	9 332 697		1 Conj.
270	9 332 698		1 Conj.
300	9 332 699		1 Conj.
320	9 332 700		1 Conj.
350	9 332 701		1 Conj.
Classe de carga M (30 kg)			
250	9 332 702	9 332 717	1 Conj.
270	9 332 703		1 Conj.
300	9 332 704	9 332 718	1 Conj.
320	9 332 705	9 332 719	1 Conj.
350	9 332 706	9 332 720	1 Conj.
380	9 332 707	9 332 721	1 Conj.
400	9 332 708	9 332 722	1 Conj.
420	9 332 709	9 332 723	1 Conj.
450	9 332 710	9 332 724	1 Conj.
480	9 332 711	9 332 725	1 Conj.
500	9 332 712	9 332 726	1 Conj.
520	9 332 713	9 332 727	1 Conj.
550	9 332 714	9 332 728	1 Conj.
580	9 332 715	9 332 729	1 Conj.
600	9 332 716	9 332 730	1 Conj.

Sistemas de corrediças para gavetas de madeira

- **Corrediça de extração total Quadro V6 5D, montagem por deslizamento (espessura do perfil ≤ 16 mm)**
- **Classes de carga XS (10 kg) / M (30 kg)**

New

Embalagens de maior quantidade

Comprimento nominal em mm	Código / Características de conforto				Emb.
	Silent System		Push to open		
	esquerdo	direito	esquerdo	direito	
Classe de carga XS (10 kg)					
250	9 332 629	9 332 630			10 unid.
270	9 332 631	9 332 632			10 unid.
300	9 332 633	9 332 634			10 unid.
320	9 332 635	9 332 636			10 unid.
350	9 332 637	9 332 638			10 unid.
Classe de carga M (30 kg)					
250	9 332 639	9 332 640	9 332 669	9 332 670	10 unid.
270	9 332 641	9 332 642			10 unid.
300	9 332 643	9 332 644	9 332 671	9 332 672	10 unid.
320	9 332 645	9 332 646	9 332 673	9 332 674	10 unid.
350	9 332 647	9 332 648	9 332 675	9 332 676	10 unid.
380	9 332 649	9 332 650	9 332 677	9 332 678	10 unid.
400	9 332 651	9 332 652	9 332 679	9 332 680	10 unid.
420	9 332 653	9 332 654	9 332 681	9 332 682	10 unid.
450	9 332 655	9 332 656	9 332 683	9 332 684	10 unid.
480	9 332 657	9 332 658	9 332 685	9 332 686	10 unid.
500	9 332 659	9 332 660	9 332 687	9 332 688	10 unid.
520	9 332 661	9 332 662	9 332 689	9 332 690	10 unid.
550	9 332 663	9 332 664	9 332 691	9 332 692	10 unid.
580	9 332 665	9 332 666	9 332 693	9 332 694	10 unid.
600	9 332 667	9 332 668	9 332 695	9 332 696	10 unid.

Fechos 2D

- Para a utilização dos sistemas Quadro V6 5D e Quadro 25 2D com gavetas de madeira
- Regulação da altura sem uso de ferramentas até + 3 mm e afinação lateral até +/- 1,5 mm
- Opcional: fixador para tampo extensível
- Plástico antracite

Item	Código	Emb.
Conjunto de fechos 2D, esquerda e direita	9 329 164	1/5 pares
Fecho 2D, esquerda	9 329 162	100 unid.
Fecho 2D, direita	9 329 163	100 unid.

Indicações

- Push to open Silent 766 - 767
- Push to open Sincronização / Multi-Sincronização 768 - 769
- Acessórios 770
- Critérios de qualidade 801

hettich.com/short/lic2aq0

- **Corrediça de extração total Quadro V6 5D, montagem por deslizamento (espessura do perfil ≤ 16 mm)**
- **Classes de carga XS (10 kg) / M (30 kg)**

Corte frontal

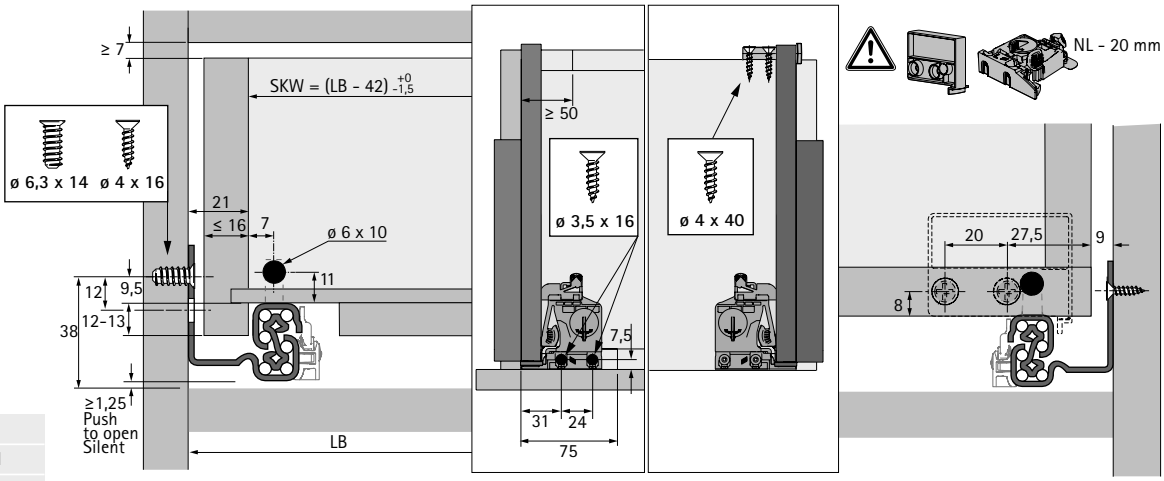

LB	Largura interna
NL	Comprimento nominal
SKW	Largura da gaveta

corte lateral

NL mm	b1 mm
250	160
270	160
300	160
320	224
350	224
380	224
400	224
420	224
450	256
480	256
500	256
520	256
550	256
600	256

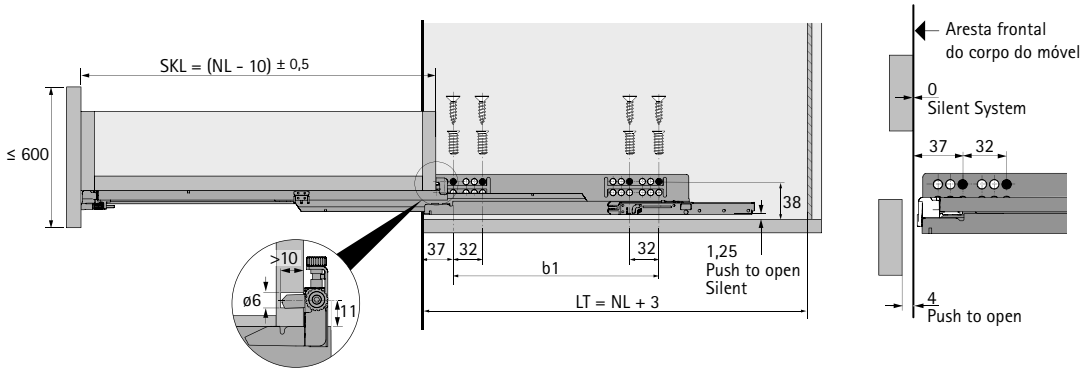

NL	Comprimento nominal
LT	Profundidade interior
SKL	Profundidade da gaveta

Indicações

- Push to open Silent 766 - 767
- Push to open Sincronização / Multi-Sincronização 768 - 769
- Acessórios 770
- Critérios de qualidade 801

hettich.com/short/lic2aq0

Sistemas de corrediças para gavetas de madeira

- **Corrediça de extração total Quadro V6 YOU, montagem por deslizamento (espessura do perfil ≤ 16 mm)**
- **Classes de carga XS (10 kg) / M (30 kg)**

New

- **Montagem por deslizamento** com fechos para afinação vertical
- Várias aplicações (ver tabela de encomendas)
- Fixador tem de ser encomendado separadamente
- Regulação da altura sem uso de ferramentas até + 3 mm
- Opcional: sistema de abertura Push to open Silent (pode ser montado posteriormente com função conforto Silent System)
- Opcional: Sincronização / Multissincronização (pode ser montado posteriormente com função de conforto Push to open / Push to open Silent)
- Opcional: fixador para tampo extensível / fechadura de prateleira
- Classes de carga 10 kg e 30 kg para diferentes aplicações (ver tabela de encomendas)
- Conceito de plataforma: dimensões idênticas do móvel, gaveta e do painel frontal para corrediças Quadro de extração parcial e total com montagem deslizante
- Adequado para gavetas com espessura de lateral da gaveta até 16 mm
- Capacidade de carga de acordo com EN 15338, nível 3
- Aço zincado

Embalagem de conjunto

Comprimento nominal em mm	Código / Características de conforto		Emb.
	Silent System	Push to open	
Classe de carga XS (10 kg)			
250	9 256 952		1 Conj.
270	9 256 953		1 Conj.
300	9 256 954		1 Conj.
320	9 256 955		1 Conj.
350	9 256 956		1 Conj.
Classe de carga M (30 kg)			
250	9 256 882	9 256 927	1 Conj.
270	9 256 883	9 256 928	1 Conj.
300	9 256 884	9 256 929	1 Conj.
320	9 256 885	9 256 930	1 Conj.
350	9 256 886	9 256 931	1 Conj.
380	9 256 887	9 256 932	1 Conj.
400	9 256 888	9 256 933	1 Conj.
420	9 256 889	9 256 934	1 Conj.
450	9 256 890	9 256 935	1 Conj.
480	9 256 891	9 256 936	1 Conj.
500	9 256 892	9 256 937	1 Conj.
520	9 256 893	9 256 938	1 Conj.
550	9 256 894	9 256 939	1 Conj.
600	9 256 896	9 256 941	1 Conj.

- **Corrediça de extração total Quadro V6 YOU, montagem por deslizamento (espessura do perfil ≤ 16 mm)**
- **Classes de carga XS (10 kg) / M (30 kg)**

New

Embalagens de maior quantidade

Comprimento nominal em mm	Código / Características de conforto				Emb.
	Silent System		Push to open		
	esquerdo	direito	esquerdo	direito	
Classe de carga XS (10 kg)					
250	9 256 942	9 256 943			20 unid.
270	9 256 944	9 256 945			20 unid.
300	9 256 946	9 256 947			20 unid.
320	9 256 948	9 256 949			20 unid.
350	9 256 950	9 256 951			20 unid.
Classe de carga M (30 kg)					
250	9 256 852	9 256 853	9 256 897	9 256 898	20 unid.
270	9 256 854	9 256 855	9 256 899	9 256 900	20 unid.
300	9 256 856	9 256 857	9 256 901	9 256 902	20 unid.
320	9 256 858	9 256 859	9 256 903	9 256 904	20 unid.
350	9 256 860	9 256 861	9 256 905	9 256 906	20 unid.
380	9 256 862	9 256 863	9 256 907	9 256 908	20 unid.
400	9 256 864	9 256 865	9 256 909	9 256 910	20 unid.
420	9 256 866	9 256 867	9 256 911	9 256 912	20 unid.
450	9 256 868	9 256 869	9 256 913	9 256 914	20 unid.
480	9 256 870	9 256 871	9 256 915	9 256 916	20 unid.
500	9 256 872	9 256 873	9 256 917	9 256 918	20 unid.
520	9 256 874	9 256 875	9 256 919	9 256 920	20 unid.
550	9 256 876	9 256 877	9 256 921	9 256 922	20 unid.
600	9 256 880	9 256 881	9 256 925	9 256 926	20 unid.

Fechos

- Para a utilização de Quadro V6 YOU e Quadro 25 YOU com gavetas de madeira
- Regulação da altura sem uso de ferramentas até + 3 mm
- Opcional: fixador para tampo extensível
- Plástico antracite

Item	Código	Emb.
Conjunto de fechos YOU, esquerda e direita	9 257 262	1/5 pares
Fecho YOU, esquerda	9 257 260	100 unid.
Fecho YOU, direita	9 257 261	100 unid.

Indicações

- Push to open Silent 766 - 767
- Push to open Sincronização / Multi-Sincronização 768 - 769
- Acessórios 770
- Critérios de qualidade 801

hettich.com/short/cf3fe9

- **Corrediça de extração total Quadro V6 YOU, montagem por deslizamento (espessura do perfil ≤ 16 mm)**
- **Classes de carga XS (10 kg) / M (30 kg)**

Corte frontal

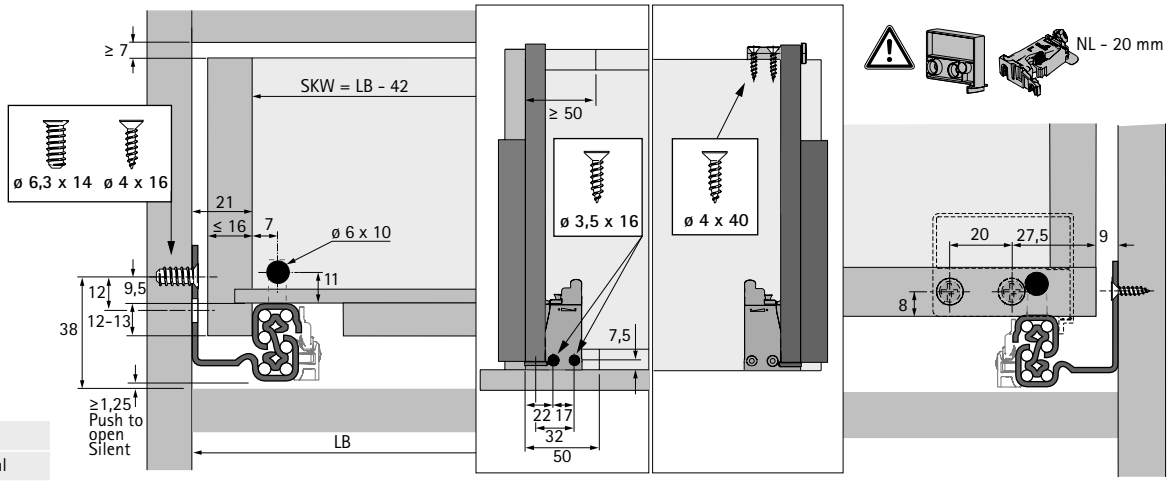

LB Largura interna
NL Comprimento nominal
SKW Largura da gaveta

corte lateral

NL mm	b1 mm
250	160
270	160
300	160
320	224
350	224
380	224
400	224
420	224
450	256
480	256
500	256
520	256
550	256
600	256

NL Comprimento nominal
LT Profundidade interior
SKL Profundidade da gaveta

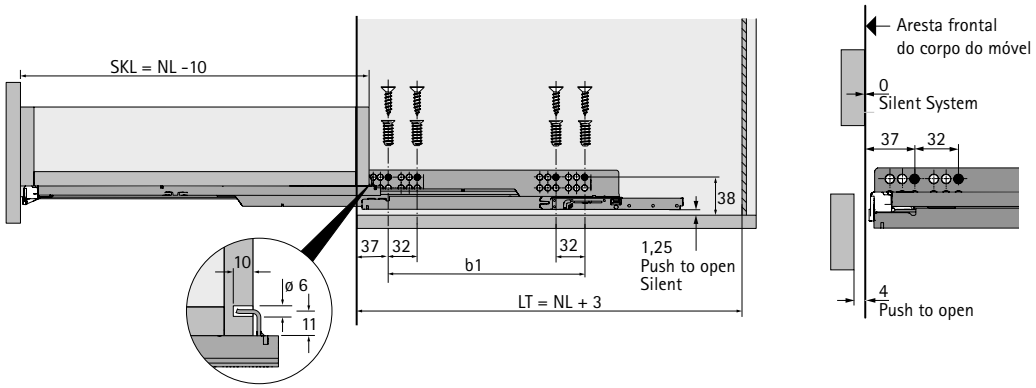

Indicações

- Push to open Silent 766 - 767
- Push to open Sincronização / Multi-Sincronização 768 - 769
- Acessórios 770
- Critérios de qualidade 801

hettich.com/short/cf3fe9

- **Corrediça de extração parcial Quadro 25 2D, montagem por deslizamento (espessura do perfil ≤ 16 mm)**
- **Classe de carga S (25 kg)**

New

- **Montagem por deslizamento** com fechos 2D para afinação vertical e lateral
- Várias aplicações (ver tabela de encomendas)
- O fecho 2D tem de ser encomendado separadamente
- Todas as regulações sem ferramenta: afinação vertical até + 3 mm e afinação lateral até +/- 1,5 mm
- Opcional: sincronização / multissincronização (reequipável com função de conforto Push to open)
- Opcional: fixador para tampo extensível
- Conceito de plataforma: dimensões idênticas do móvel, gaveta e do painel frontal para corrediças Quadro de extração parcial e total com montagem deslizante
- Adequado para gavetas com espessura de lateral da gaveta até 16 mm
- Capacidade de carga de acordo com EN 15338, nível 3
- Aço zincado

Embalagem de conjunto

Comprimento nominal em mm	Código / Características de conforto		Emb.
	Silent System	Push to open	
270	9 333 188	9 333 214	1 Conj.
300	9 333 189	9 333 215	1 Conj.
320	9 333 190	9 333 216	1 Conj.
350	9 333 191	9 333 217	1 Conj.
380	9 333 192	9 333 218	1 Conj.
400	9 333 193	9 333 219	1 Conj.
420	9 333 194	9 333 220	1 Conj.
450	9 333 195	9 333 222	1 Conj.
480	9 333 196	9 333 223	1 Conj.
500	9 333 197	9 333 225	1 Conj.
520	9 333 198	9 333 226	1 Conj.
550	9 333 199	9 333 227	1 Conj.

Embalagens de maior quantidade

Comprimento nominal em mm	Código / Características de conforto				Emb.
	Silent System		Push to open		
	esquerdo	direito	esquerdo	direito	
270	9 318 521	9 318 522	9 319 311	9 319 312	20 unid.
300	9 318 523	9 318 524	9 319 314	9 319 315	20 unid.
320	9 318 525	9 318 526	9 319 317	9 319 318	20 unid.
350	9 318 527	9 318 528	9 319 323	9 319 324	20 unid.
380	9 318 529	9 318 530	9 319 327	9 319 328	20 unid.
400	9 318 531	9 318 532	9 319 329	9 319 330	20 unid.
420	9 318 533	9 318 534	9 319 331	9 319 332	20 unid.
450	9 318 535	9 318 536	9 319 333	9 319 334	20 unid.
480	9 318 537	9 318 538	9 319 335	9 319 336	20 unid.
500	9 318 539	9 318 540	9 319 337	9 319 338	20 unid.
520	9 318 541	9 318 542	9 319 339	9 319 340	20 unid.
550	9 318 543	9 318 544	9 319 341	9 319 342	20 unid.

Indicações

- Push to open Sincronização / Multi-Sincronização 768 - 769
- Acessórios 770
- Critérios de qualidade 801

hettich.com/short/sf4xcip

Sistemas de corrediças para gavetas de madeira

- **Corrediça de extração parcial Quadro 25 2D, montagem por deslizamento (espessura do perfil ≤ 16 mm)**
- **Classe de carga S (25 kg)**

New

Fechos 2D

- Para a utilização dos sistemas Quadro V6 5D e Quadro 25 2D com gavetas de madeira
- Regulação da altura sem uso de ferramentas até + 3 mm e afinação lateral até +/- 1,5 mm
- Opcional: fixador para tampo extensível
- Plástico antracite

Item	Código	Emb.
Conjunto de fechos 2D, esquerda e direita	9 329 164	1/5 pares
Fecho 2D, esquerda	9 329 162	100 unid.
Fecho 2D, direita	9 329 163	100 unid.

Corte frontal

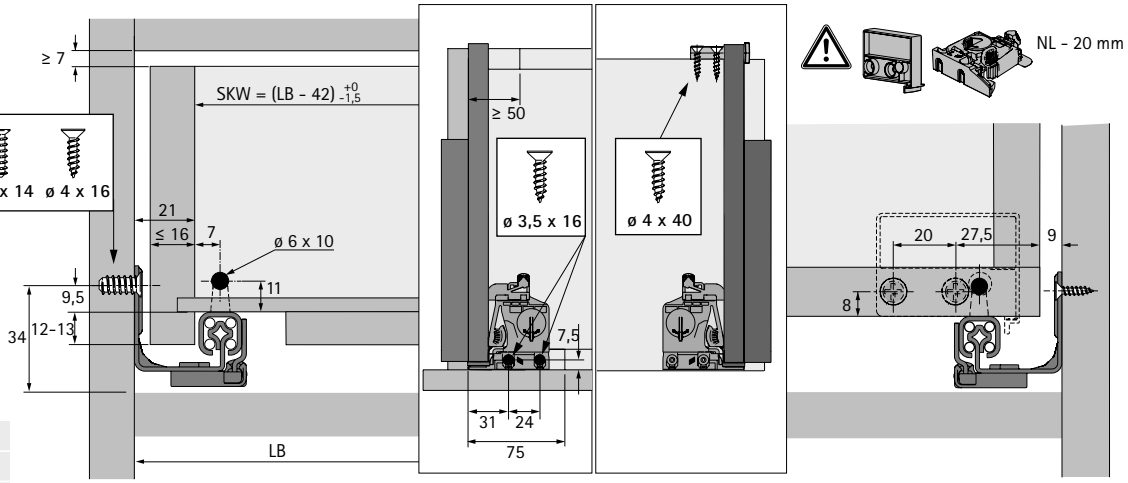

LB	Largura interna
NL	Comprimento nominal
SKW	Largura da gaveta

corte lateral

NL mm	b1 mm	EL mm
270	160	60
300	160	60
320	192	70
350	192	70
380	224	70
400	224	74
420	224	74
450	256	95
480	256	95
500	256	105
520	256	105
550	256	105

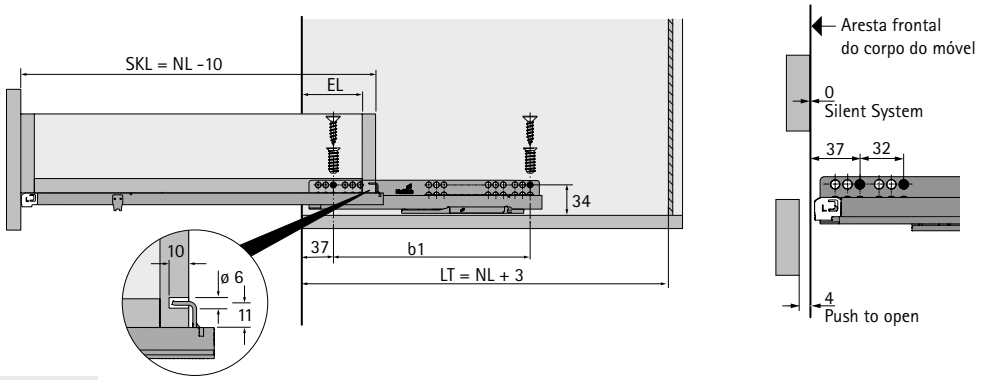

NL	Comprimento nominal
SKL	Profundidade da gaveta
LT	Profundidade interior
EL	Extracção

- **Corrediça de extração parcial Quadro 25 YOU, montagem por deslizamento (espessura do perfil ≤ 16 mm)**
- **Classe de carga S (25 kg)**

New

- **Montagem por deslizamento** com fechos para afinação vertical
- Várias aplicações (ver tabela de encomendas)
- Fixador tem de ser encomendado separadamente
- Regulação da altura sem uso de ferramentas até + 3 mm
- Opcional: sincronização / multissincronização (reequipável com função de conforto Push to open)
- Opcional: fixador para tampo extensível
- Conceito de plataforma: dimensões idênticas do móvel, gaveta e do painel frontal para corrediças Quadro de extração parcial e total com montagem deslizante
- Adequado para gavetas com espessura de lateral da gaveta até 16 mm
- Capacidade de carga de acordo com EN 15338, nível 3
- Aço zincado

Embalagem de conjunto

Comprimento nominal em mm	Código / Características de conforto		Emb.
	Silent System	Push to open	
270	9 333 175	9 333 201	1 Conj.
300	9 333 176	9 333 202	1 Conj.
320	9 333 177	9 333 203	1 Conj.
350	9 333 178	9 333 204	1 Conj.
380	9 333 179	9 333 205	1 Conj.
400	9 333 180	9 333 206	1 Conj.
420	9 333 181	9 333 207	1 Conj.
450	9 333 182	9 333 208	1 Conj.
480	9 333 183	9 333 209	1 Conj.
500	9 333 185	9 333 210	1 Conj.
520	9 333 186	9 333 211	1 Conj.
550	9 333 187	9 333 212	1 Conj.

Embalagens de maior quantidade

Comprimento nominal em mm	Código / Características de conforto				Emb.
	Silent System		Push to open		
	esquerdo	direito	esquerdo	direito	
270	9 318 624	9 318 625	9 319 412	9 319 413	20 unid.
300	9 318 626	9 318 627	9 319 414	9 319 415	20 unid.
320	9 318 628	9 318 629	9 319 416	9 319 417	20 unid.
350	9 318 630	9 318 631	9 319 418	9 319 419	20 unid.
380	9 318 632	9 318 633	9 319 420	9 319 421	20 unid.
400	9 318 634	9 318 635	9 319 422	9 319 423	20 unid.
420	9 318 636	9 318 637	9 319 425	9 319 426	20 unid.
450	9 318 638	9 318 639	9 319 429	9 319 430	20 unid.
480	9 318 640	9 318 641	9 319 431	9 319 432	20 unid.
500	9 318 642	9 318 643	9 319 433	9 319 434	20 unid.
520	9 318 644	9 318 645	9 319 435	9 319 436	20 unid.
550	9 318 646	9 318 647	9 319 438	9 319 439	20 unid.

Indicações

- Push to open Sincronização / Multi-Sincronização 768 - 769
- Acessórios 770
- Critérios de qualidade 801

hettich.com/short/rzd2hsi

Sistemas de corrediças para gavetas de madeira

- **Corrediça de extração parcial Quadro 25 YOU, montagem por deslizamento (espessura do perfil ≤ 16 mm)**
- **Classe de carga S (25 kg)**

New

Fechos

- Para a utilização de Quadro V6 YOU e Quadro 25 YOU com gavetas de madeira
- Regulação da altura sem uso de ferramentas até + 3 mm
- Opcional: fixador para tampo extensível
- Plástico antracite

Item	Código	Emb.
Conjunto de fechos YOU, esquerda e direita	9 257 262	1/5 pares
Fecho YOU, esquerda	9 257 260	100 unid.
Fecho YOU, direita	9 257 261	100 unid.

Corte frontal

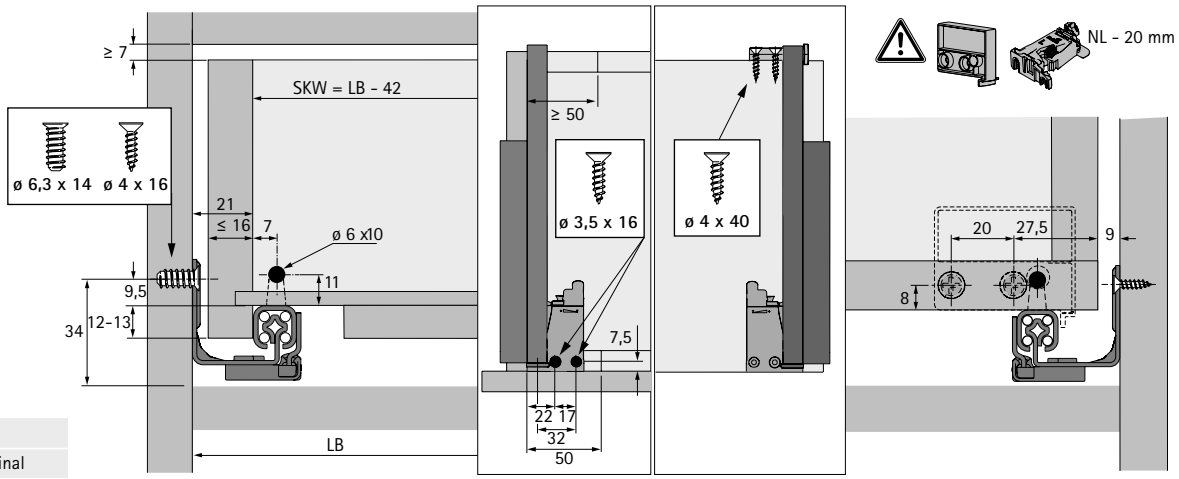

LB	Largura interna
NL	Comprimento nominal
SKW	Largura da gaveta

corte lateral

NL mm	b1 mm	EL mm
270	160	60
300	160	60
320	192	70
350	192	70
380	224	70
400	224	74
420	224	74
450	256	95
480	256	95
500	256	105
520	256	105
550	256	105

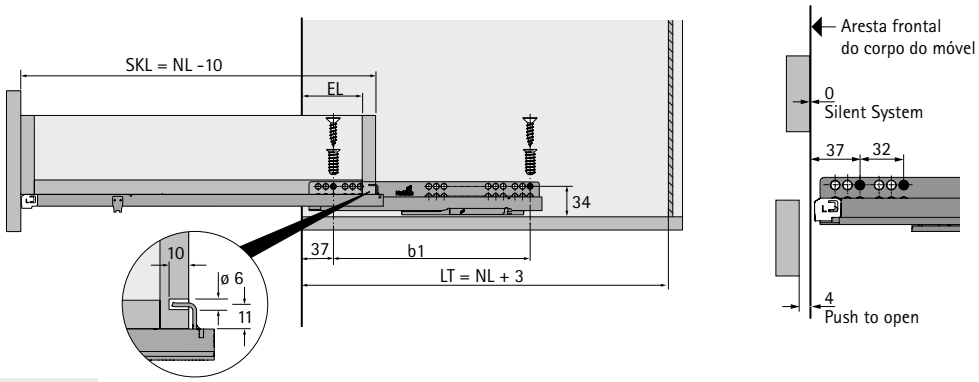

NL	Comprimento nominal
SKL	Profundidade da gaveta
LT	Profundidade interior
EL	Extracção

- **Corrediça de extração parcial Quadro 40 BM (montagem no painel do fundo)**
- **Classe de carga 40 kg**

- Montagem por encaixe simples com ajuste vertical sem ferramentas
- O suporte deve ser encomendado separadamente
- Capacidade de carga de acordo com EN 15338, nível 3
- Aço zincado

Embalagem de conjunto

Comprimento de gaveta SKL mm	Código	Emb.
270 - 395	**0 066 079**	1 Conj.
330 - 490	**0 066 075**	1 Conj.
455 - 680	**0 066 065**	1 Conj.

Indicações

- Acessórios 770
- Critérios de qualidade 801

hettich.com/short/c5fb3e

- **Corrediça de extração parcial Quadro 40 BM (montagem no painel do fundo)**
- **Classe de carga 40 kg**

Suporte de encaixe à pressão

- Para gavetas com fundo à face e prateleiras extraíveis
- Ao utilizar o suporte de encaixe à pressão traseiro, o comprimento da gaveta (SKL) é encurtado 10 mm
- Plástico

Posição de montagem	Cor	Código	Emb.
À frente	bege	**0 047 216**	1/200 unid.
Atrás	branco	**0 073 213**	1/200 unid.

Corte frontal

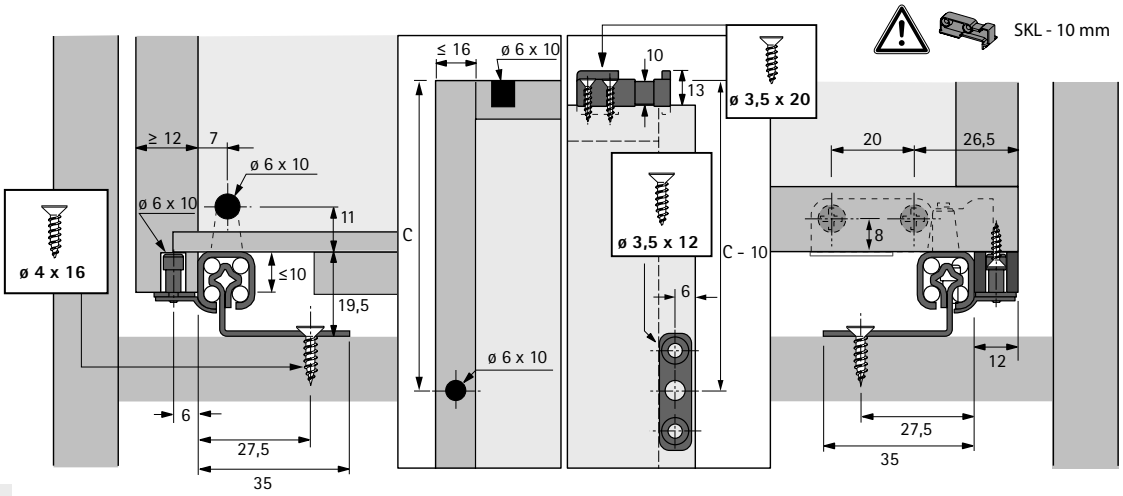

SKL Profundidade da gaveta

corte lateral

SKL	KT	EL	b1	C
270 - 395	283 - 408	75	192	249,5
330 - 490	343 - 503	99	256	309,5
455 - 680	468 - 693	147	384	430

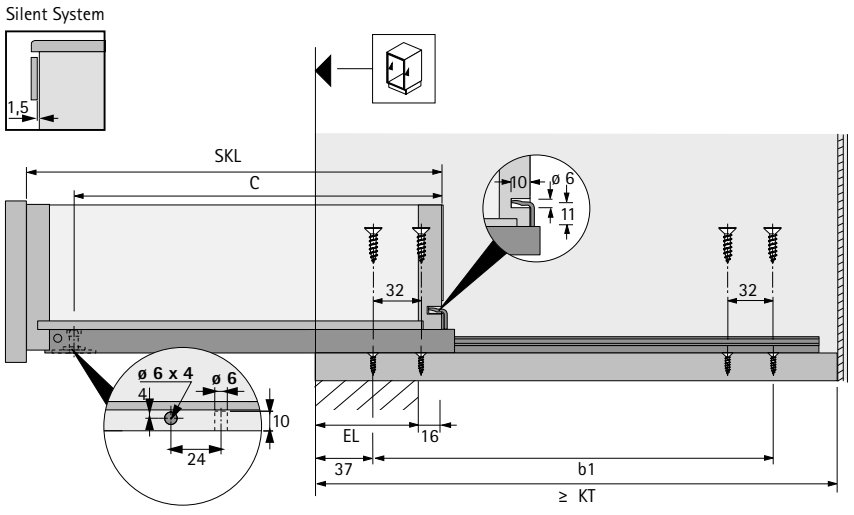

KT Profundidade da carcaça
EL Extracção
SKL Profundidade da gaveta

Sistema de abertura Push to open Silent

- Para ativação e funcionamento ótimos, recomenda-se a utilização da barra de sincronização

O conjunto inclui:
- 1 Unidade Push to open Silent, esquerdo e direito
- 1 ativador esquerdo e direito
- 2 adaptadores para a sincronização

Peso total kg	Classe de carga Quadro	Comprimento nominal em mm	**Código**	Emb.
< 10	XS (10 kg)	250 - 350	**9 257 894**	1 conj.
8 - 20	M (30 kg)	250 - 600	**9 257 895**	1 conj.
10 - 30	M (30 kg)	350 - 600	**9 257 896**	1 conj.

Recomendações para a gaveta (Altura da frente até 150 mm)*

Profundidade nominal mm	Largura nominal mm 275	300	350	400	450	500	550	600	700	800	900	1000	1200
250 - 300													
320 - 350													
380 - 550													
580 - 600													

Recomendações para o gavetão (Altura da frente até 300 mm, carga média)*

Profundidade nominal mm	Largura nominal mm 275	300	350	400	450	500	550	600	700	800	900	1000	1200
250 - 300													
320 - 350													
380 - 550													
580 - 600													

Recomendações para o gavetão com grande capacidade de carga (Altura da frente até 300 mm, carga pesada , ex: pilhas de pratos)*

Profundidade nominal mm	Largura nominal mm 275	300	350	400	450	500	550	600	700	800	900	1000	1200
250 - 300													
320 - 350													
380 - 550													
580 - 600													

Código Push to open Silent: **9 257 894** **9 257 895** **9 257 896**

* Recomendado para utilização (frentes com 19 mm de espessura e carga doméstica normal), favor consultar nosso configurador para obter informações precisas para outras utilizações.

Indicações

- Critérios de qualidade 801

hettich.com/short/6c940e

Sincronização opcional para Push to open Silent

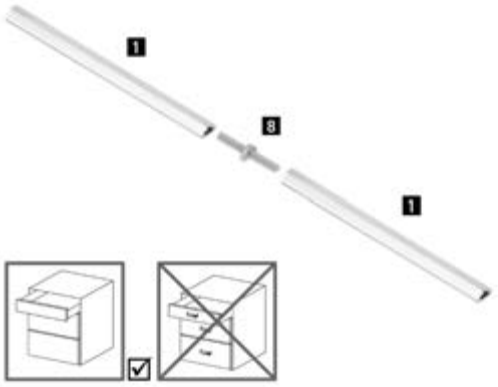

barras de sincronização
- Para cortar à medida, comprimento 2000 mm
- Alumínio anodizado

Conector:
- Zur Para prolongar / Optimização de restos da barra sincronizadora
- Plástico cinza

Item	Código	Emb.
1 barras de sincronização	**9 236 718**	1/100 unid.
8 Ligador	**9 221 295**	1/20 unid.

Multi-sincronização opcional para Push to open Silent

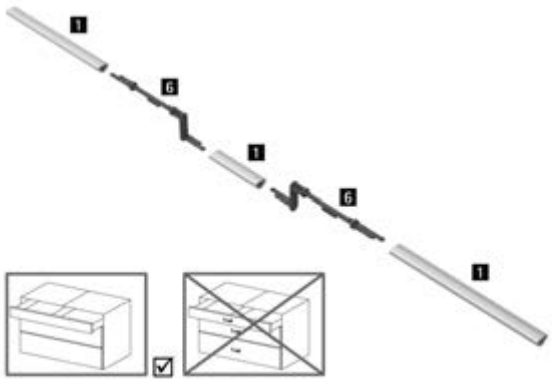

- Para duas gavetas ligadas por um painel frontal
- Alumínio anodizado, plástico cinza

Item	Código	Emb.
1 barras de sincronização	**9 236 718**	1/100 unid.
6 Push to open Silent Adaptador de multissincronização	**9 278 452**	1/20 unid.

Adaptador flexível para sincronização Push to open Silent

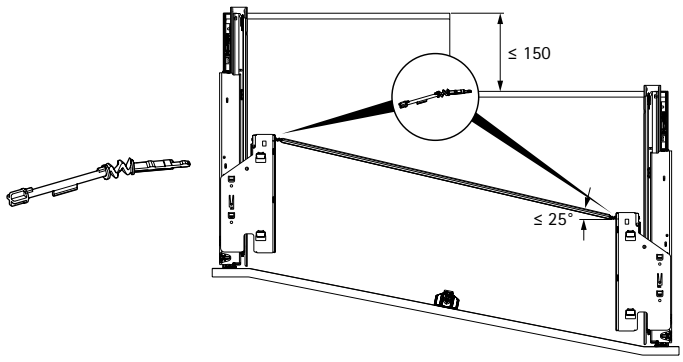

- Para corrediças de profundidade desfasada em combinação com frentes enviesadas ou curvas
- Desfasamento de profundidade máx. 150 mm
- Ângulo na barra sincronizadora máx. 25°
- Substitui o adaptador para a sincronização no conjunto Push to open Silent

Código	Emb.
9 262 213	1/20 unid.

Redirecionamento para sincronização Push to open Silent

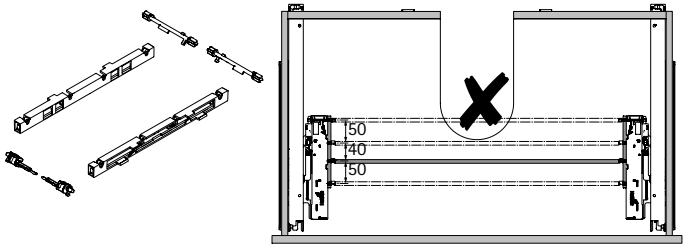

- Por exemplo, para utilização em aplicações com sifão
- Permite o deslocamento da sincronização a 50, 90 ou 140 mm

O conjunto inclui:
- 2 caixas com barra de redirecionamento pré-montada
- 2 adaptadores para unidade Push to open
- 2 adaptadores barras de sincronização

Código	Emb.
9 278 453	1 conj.

Sincronização para Quadro V6 5D / YOU e Quadro 25 2D / YOU com Push to open

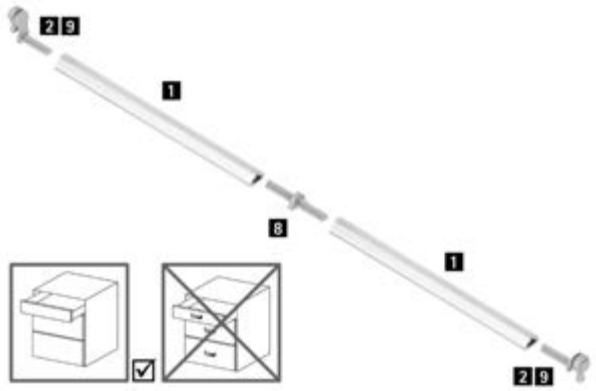

barras de sincronização
- Para cortar à medida, comprimento 2000 mm
- Alumínio anodizado

Conector:
- ZurPara prolongar / Optimização de restos da barra sincronizadora
- plástico cinza

Adaptador:
- Tipo A para Quadro V6 5D / YOU
- Tipo C para Quadro 25 2D / YOU
- Plástico cinza

Item	Código	Emb.
1 barras de sincronização	**9 236 718**	1/100 unid.
2 Adaptador Typ A	**9 219 966**	1/200 unid.
8 Ligador	**9 221 295**	1/20 unid.
9 Adaptador Typ C	**9 254 549**	1/200 unid.

Multissincronização para Quadro V6 5D / YOU e Quadro 25 2D / YOU com Push to open

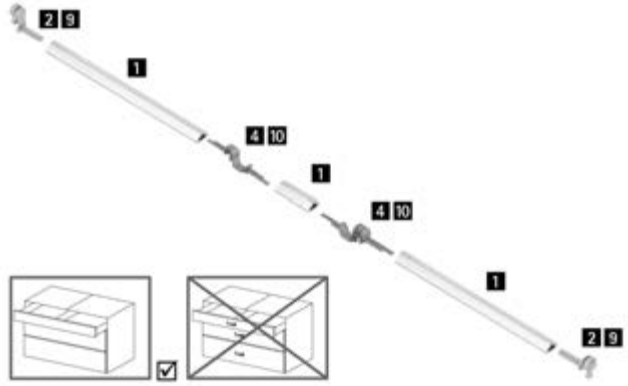

- Para duas gavetas ligadas por um painel frontal
- Adaptador tipo A para Quadro V6 5D / YOU
- Adaptador tipo C para Quadro 25 2D / YOU
- Alumínio anodizado, plástico cinza

Item	Código	Emb.
1 barras de sincronização	**9 236 718**	1/100 unid.
2 Adaptador Typ A	**9 219 966**	1/200 unid.
4 Adaptador bilateral Typ A	**9 236 526**	1/20 unid.
9 Adaptador Typ C	**9 254 549**	1/200 unid.
10 Adaptador bilateral tipo C	**9 327 413**	1/20 unid.

Push to open com sincronização opcional

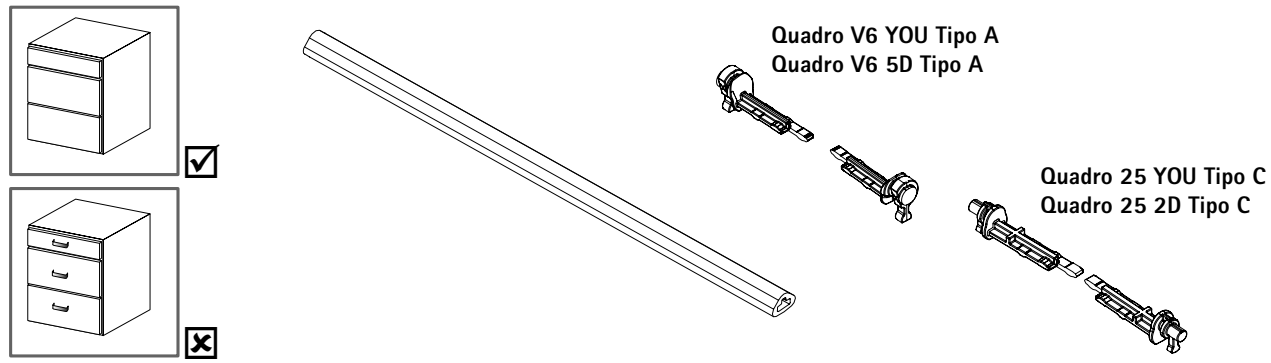

Indicações

- Critérios de qualidade 801

hettich.com/short/c379e1

Dimensões de corte Sincronização / Multi-Sincronização

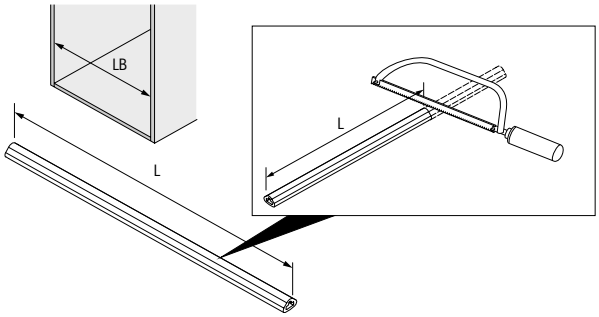

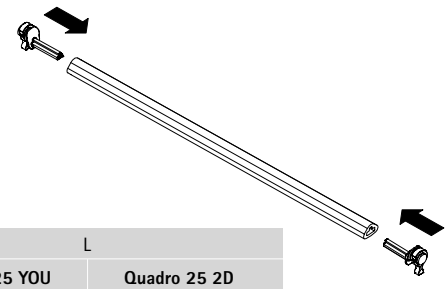

L	
Quadro 25 YOU Quadro V6 YOU	**Quadro 25 2D Quadro V6 5D**
LB - 91	LB - 95

Corte Longitudinal Multissincronização

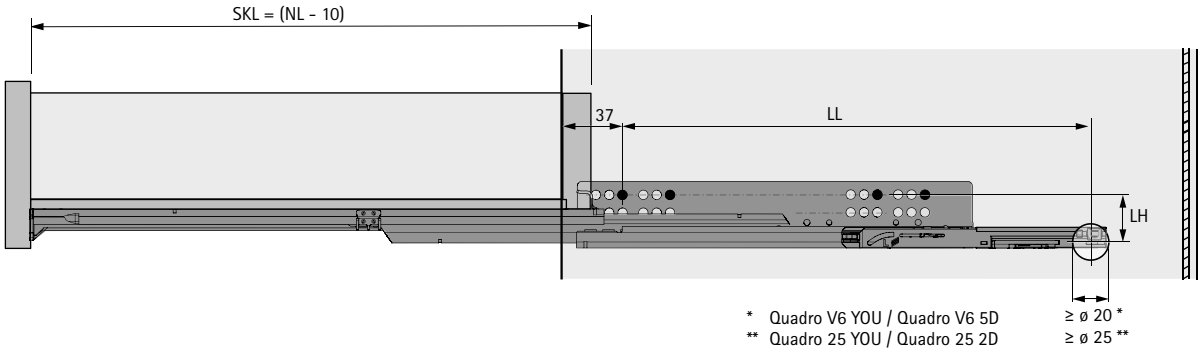

Dimensões de corte Multi-Sincronização

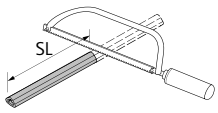

Quadro V6 YOU:
SL = KD + 36

Quadro V6 5D:
SL = KD + 40

Quadro 25 YOU:
SL = KD + 73

Quadro 25 2D:
SL = KD + 77

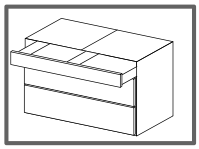

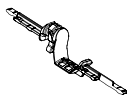

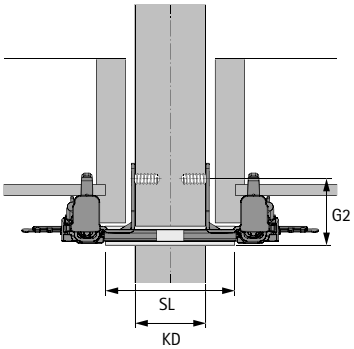

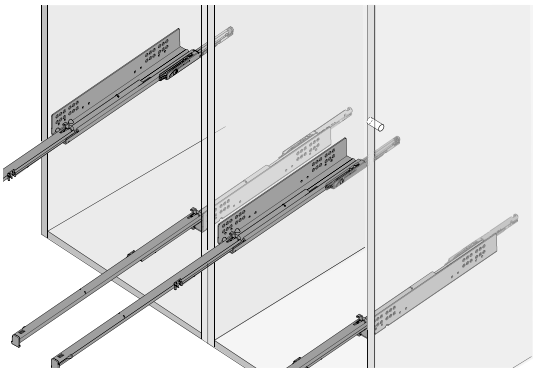

Dimensões de corte Multi-Sincronização

	Quadro V6 YOU / Quadro V6 5D														
NL mm	250	270	300	320	350	380	400	420	450	480	500	520	550	580	600
LL mm	204	204	204	247	247	322	340	346	369	369	394	394	430	437	437

	Quadro 25 YOU / Quadro 25 2D											
NL mm	270	300	320	350	380	400	420	450	480	500	520	550
LL mm	176	176	180	180	180	180	180	180	218	218	218	218

	G2 mm
Quadro V6 YOU	40
Quadro V6 5D	40
Quadro 25 YOU	47
Quadro 25 2D	47

	LH mm
Quadro V6 YOU	33
Quadro V6 5D	33
Quadro 25 YOU	40
Quadro 25 2D	40

Fixador para tampo extensível

- Para prateleiras extraíveis/gavetas com fundo à face
- O comprimento nominal (NL) é encurtado 20 mm
- Plástico antracite

Código	Emb.
9 257 733	1/100 conj.

Fechadura de prateleira, Conjunto

- Facilidade de adicionar uma fechadura para prateleiras extensíveis
- Encaixa-se automaticamente ao puxar a prateleira para fora até ao fim
- Desbloqueia automaticamente em resposta a uma força de fecho definida
- Utilizado em vez da plugue de instalação padrão
- 1 à esquerda e direita, e 2 pinos são necessários por prateleira de extração

O conjunto inclui:
- 1 suporte, esquerda e direita
- 2 pinos

Cor	Código	Emb.
branco	**9 257 725**	1 conj.
antracite	**9 257 727**	1 conj.

Indicações

- Critérios de qualidade 801

Líder na sua classe

As corrediças Quadro garantem funcionalidade máxima para gavetas. Design atrativo e montagem oculta. Com longa vida útil e sempre com desempenho ao mais alto nível. Trilhos de encaixe resistentes proporcionam um funcionamento impecável das esferas de aço, com um alinhamento perfeito - para uma estabilidade vertical e lateral perfeitas. A extensa gama de funcionalidades, oferece inúmeras soluções, com uma relação qualidade preço imbatível, para diferentes segmentos de mobiliário.

Gavetas com funcionamento suave:
Tecnologia de precisão e excelente nível de desempenho.

Beneficiar de uma vasta gama de aplicações:
Diversidade de aplicações com a mesma gaveta e a mesma furação nos móveis.

Equipar mobiliário duradouro com ferragens resistentes:
Rolamentos de esferas de aço de alta precisão, selo de qualidade Hettich.

hettich.com/short/008376

Saiba mais:
Pode obter inspiração e mais detalhes do produto no nosso site.

Corrediça de extração total Quadro V6
- Montagem por deslizamento
- Montagem por encaixe
- Resumo da gama / comparação técnica 774 – 775

Corrediça de extração parcial Quadro 25
- Montagem por deslizamento
- Montagem por encaixe
- Resumo da gama / comparação técnica 775 – 776

Quadro para montagem no painel do fundo
- Extração parcial Quadro 40 BM
- Extração total Quadro V6 BM
- Resumo da gama / comparação técnica 777

Acessórios
- Sincronização / Multissincronização 796 – 797
- Outros acessórios 798 – 800
- Resumo da gama / comparação técnica 777

Equipamentos de montagem 1477

Produtos suplementares
- Sistema de abertura eletromecânica Easys 671
- Sistema de fecho para sistemas de gaveta 1239

Hettich Technical Assistant
- Medidas Técnicas para montagem
- Definições
- Serviço

hettich.com/short/e33065

	Quadro V6 com Silent System	Quadro V6 com Push to open	Quadro V6 com Silent System
Lateral	778 - 781	778 - 781	782 - 783
Descrição	Corrediça de extração total com amortecimento integrado	Corrediça de extração total com sistema de abertura integrado	Corrediça de extração total com amortecimento integrado
Características de conforto	Silent System	Push to open	Silent System
Montagem	▸ Na lateral do móvel ▸ Montagem por deslizamento	▸ Na lateral do móvel ▸ Montagem por deslizamento	▸ Na lateral do móvel ▸ Montagem por encaixe
Ajuste	▸ Altura	▸ Altura	▸ Altura
Classe de carga	30 kg	30 kg	30 kg
Profundidade das gavetas	250 - 600 mm	250 - 550 mm	250 - 500 mm
Profundidade mínima do corpo do móvel	NL + 13	NL + 13	NL + 13
Largura de montagem (espessura da lateral)	▸ EB 20 (móveis com ilharga até 16 mm de espessura) ▸ EB 23 (móveis com ilharga até 19 mm de espessura)	▸ EB 20 (móveis com ilharga até 16 mm de espessura) ▸ EB 23 (móveis com ilharga até 19 mm de espessura)	▸ EB 20 (móveis com ilharga até 16 mm de espessura)
Acessórios	▸ Fechos ▸ Fixadores / Suporte para aplicações com prateleiras ▸ Fechadura de prateleira (EB 20)	▸ Fechos ▸ Fixadores / Suporte para aplicações com prateleiras ▸ Fechadura de prateleira (EB 20) ▸ Sincronização / Multissincronização	▸ Suporte para aplicações com prateleiras ▸ Fechadura de prateleira (EB 20)

Quadro V6 com Push to open	Quadro 25 com Stop Control	Quadro 25 com Silent System	Quadro 25 com Push to open
782 - 783	784 - 785	784 - 787	784 - 787
Corrediça de extração total com sistema de abertura integrado	Corrediça de extração parcial com função de fecho automático integrada	Corrediça de extração parcial com amortecimento integrado	Corrediça de extração parcial com sistema de abertura integrado
Push to open	Stop Control	Silent System	Push to open
▸ Na lateral do móvel ▸ Montagem por encaixe	▸ Na lateral do móvel ▸ Montagem por deslizamento	▸ Na lateral do móvel ▸ Montagem por deslizamento	▸ Na lateral do móvel ▸ Montagem por deslizamento
▸ Altura	▸ Altura	▸ Altura	▸ Altura
30 kg	25 kg	25 kg	25 kg
250 - 500 mm	250 - 550 mm	250 - 550 mm	250 - 550 mm
NL + 13	NL + 13	NL + 13	NL + 13
▸ EB 20 (móveis com ilharga até 16 mm de espessura)	▸ EB 20 (móveis com ilharga até 16 mm de espessura) ▸ EB 23 (móveis com ilharga até 19 mm de espessura)	▸ EB 20 (móveis com ilharga até 16 mm de espessura) ▸ EB 23 (móveis com ilharga até 19 mm de espessura)	▸ EB 20 (móveis com ilharga até 16 mm de espessura) ▸ EB 23 (móveis com ilharga até 19 mm de espessura)
▸ Suporte para aplicações com prateleiras ▸ Fechadura de prateleira (EB 20) ▸ Sincronização / Multissincronização	▸ Fechos ▸ Fixadores / Suporte para aplicações com prateleiras	▸ Fechos ▸ Fixadores / Suporte para aplicações com prateleiras	▸ Fechos ▸ Fixadores / Suporte para aplicações com prateleiras ▸ Sincronização

	Quadro 25 com Stop Control	Quadro 25 com Silent System	Quadro 25 com Push to open
Lateral	788 - 789	788 - 791	788 - 791
Descrição	Corrediça de extração parcial com função de fecho automático integrada	Corrediça de extração parcial com amortecimento integrado	Corrediça de extração parcial com sistema de abertura integrado
Características de conforto	Stop Control	Silent System	Push to open
Montagem	▸ Na lateral do móvel ▸ Montagem por encaixe	▸ Na lateral do móvel ▸ Montagem por encaixe	▸ Na lateral do móvel ▸ Montagem por encaixe
Ajuste	▸ Altura	▸ Altura	▸ Altura
Classe de carga	25 kg	25 kg	25 kg
Profundidade das gavetas	250 - 550 mm	250 - 550 mm	250 - 550 mm
Profundidade mínima do corpo do móvel	NL + 13	NL + 13	NL + 13
Largura de montagem (espessura da lateral)	▸ EB 20 (móveis com ilharga até 16 mm de espessura)	▸ EB 20 (móveis com ilharga até 16 mm de espessura) ▸ EB 23 (móveis com ilharga até 19 mm de espessura)	▸ EB 20 (móveis com ilharga até 16 mm de espessura) ▸ EB 23 (móveis com ilharga até 19 mm de espessura)
Acessórios	▸ Proteção contra levantamento ▸ Suporte para aplicações com prateleiras	▸ Proteção contra levantamento ▸ Suporte para aplicações com prateleiras	▸ Proteção contra levantamento ▸ Suporte para aplicações com prateleiras ▸ Sincronização

Quadro 40 BM	Quadro V6 BM com Silent System	Sincronização / Multissincronização
792 - 793	794 - 795	796 - 797
Corrediça de extração parcial	Corrediça de extração total com amortecimento integrado	Para Push to open, Push to open Silent
	Silent System	
▸ No fundo do corpo do móvel ▸ Montagem por encaixe	▸ No fundo do corpo do móvel ▸ Montagem por deslizamento	▸ Fixação sem ferramentas
▸ Altura	▸ Altura	
40 kg	30 kg	
270 - 680 mm	350 - 500 mm	
NL + 13	NL + 13	
▸ EB 20 (móveis com ilharga até 16 mm de espessura)	▸ EB 20 (móveis com ilharga até 16 mm de espessura)	▸ Para EB 20 (até espessura de perfil de gaveta de 16 mm) ▸ Para EB 23 (até espessura de perfil de gaveta de 19 mm)
▸ Suporte de encaixe	▸ Fechos ▸ Fixadores / Suporte para aplicações com prateleiras ▸ Fechadura de prateleira (EB 20)	

- **Corrediça de extração total Quadro V6, montagem por encaixe, EB 20 (Espessura do perfil de gaveta ≤ 16 mm)**
- **Classe de carga 30 kg**

- Montagem por encaixe com fixadores e afinação da altura sem ferramentas
- Várias aplicações (ver tabela de encomendas)
- Fixador tem de ser encomendado separadamente
- Opcional: Fixadores / Suporte para aplicações com prateleiras
- Opcional: Fechadura de prateleira
- Opcional: Sincronização / Multi-Sincronização (reequipavel com função de conforto Push to open)
- Adequado para gavetas com espessura de lateral da gaveta até 16 mm
- Capacidade de carga de acordo com EN 15338, nível 3
- Aço zincado

Embalagens de maior quantidade

Profundidade nominal / Profundidade da gaveta NL mm	Código / Funcionalidades / UE / Lado de fixação			
	Silent System / UE 20 unid.		Push to open / UE 20 unid.	
	esquerdo	direito	esquerdo	direito
250	**9 049 306**	**9 049 307**	**9 111 359**	**9 111 360**
300	**9 047 647**	**9 047 648**	**9 105 123**	**9 105 124**
350	**9 047 662**	**9 047 666**	**9 105 929**	**9 105 931**
400	**9 047 735**	**9 047 736**	**9 105 121**	**9 105 122**
450	**9 047 751**	**9 047 752**	**9 105 907**	**9 105 908**
500	**9 047 770**	**9 047 771**	**9 105 118**	**9 105 119**
550	**9 047 774**	**9 047 775**	**9 111 355**	**9 111 356**
600	**9 047 625**	**9 047 626**		

Indicações

- Sincronização para Push to open / Multissincronização 796 - 797
- Acessórios 798 - 800
- Critérios de qualidade 801

hettich.com/short/c78143

Sistemas de corrediças para gavetas de madeira

- **Corrediça de extração total Quadro V6, montagem por encaixe, EB 20 (Espessura do perfil de gaveta ≤ 16 mm)**
- **Classe de carga 30 kg**

Fechos

- Afinação integrado de altura de + 2 mm
- Plástico preto

Lado de fixação	Código	Emb.
esquerdo	**9 144 830**	100 unid.
direito	**9 144 841**	100 unid.
esquerdo/direito	**9 144 597**	1/5 pares

Fixadores / Suporte para aplicações com prateleiras

- Para prateleiras com espressura de > 16 mm
- O comprimento da prateleira é reduzido em 12 mm (NL - 12 mm)
- Plástico preto / branco

O conjunto inclui:
- 1 fixador para prateleira, esquerdo
- 1 fixador para prateleira, direito
- 2 Suportes de encaixe

Código	Emb.
0 075 808	1/5 conj.

Medidas do projeto

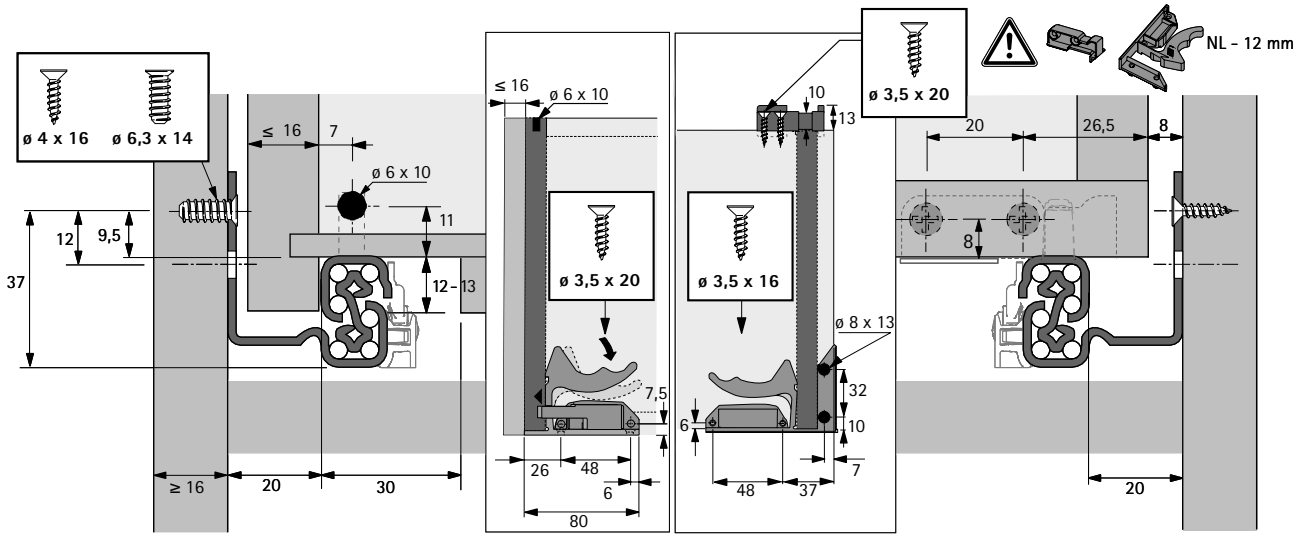

Medidas do projeto

Silent System

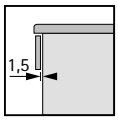

Push to open

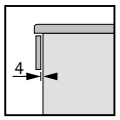

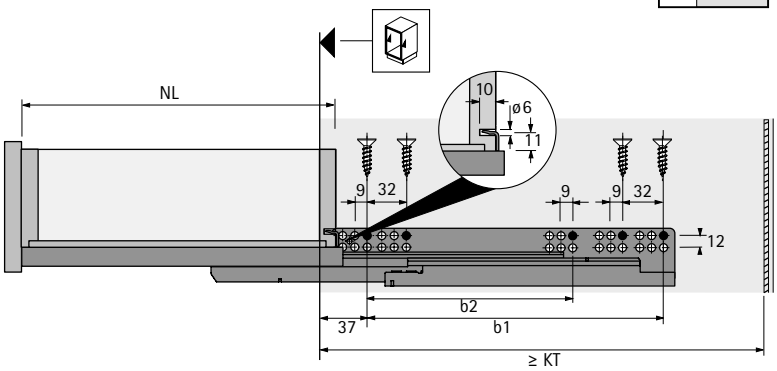

NL mm	KT mm	b1 mm	b2 mm
250	263	142	-
300	313	192	-
350	363	192	-
400	413	224	-
450	463	256	-
500	513	288	224
550	563	288	224
600	613	352	-

- Quando se utilizam Fixadores / suporte para aplicaçoes com prateleiras o comprimento da prateleira é reduzido em 12 mm (NL - 12 mm)

Sistemas de corrediças para gavetas de madeira

- **Corrediça de extração total Quadro V6, montagem por encaixe, EB 23 (Espessura do perfil de gaveta ≤ 19 mm)**
- **Classe de carga 30 kg**

- Montagem por encaixe com fixadores e afinação da altura sem ferramentas
- Várias aplicações (ver tabela de encomendas)
- Fixador tem de ser encomendado separadamente
- Opcional: Fixadores / Suporte para aplicações com prateleiras
- Opcional: Sincronização / Multi-Sincronização (reequipavel com função de conforto Push to open)
- Adequado para móvel de gavetas com espessura da ilharga até 19 mm
- Capacidade de carga de acordo com EN 15338, nível 3
- Aço zincado

Embalagens de maior quantidade

Profundidade nominal / Profundidade da gaveta NL mm	Código / Funcionalidades / UE / Lado de fixação			
	Silent System / UE 10 unid.		Push to open / UE 10 unid.	
	esquerdo	direito	esquerdo	direito
250	**9 292 827**	**9 292 828**	**9 292 843**	**9 292 844**
300	**9 225 673**	**9 225 674**	**9 225 734**	**9 225 735**
350	**9 225 675**	**9 225 676**	**9 225 737**	**9 225 738**
400	**9 225 677**	**9 225 678**	**9 225 739**	**9 225 740**
450	**9 225 729**	**9 225 730**	**9 225 741**	**9 225 742**
500	**9 225 731**	**9 225 732**	**9 225 743**	**9 225 744**
550	**9 254 165**	**9 254 166**	**9 292 845**	**9 292 846**
600	**9 254 168**	**9 254 169**		

Indicações

- Sincronização para Push to open / Multissincronização 796 - 797
- Acessórios 798 - 800
- Critérios de qualidade 801

hettich.com/short/f77f26

Sistemas de corrediças para gavetas de madeira

- **Corrediça de extração total Quadro V6, montagem por encaixe, EB 23 (Espessura do perfil de gaveta ≤ 19 mm)**
- **Classe de carga 30 kg**

Fechos

- Afinação integrado de altura de + 2 mm
- Plástico preto

Lado de fixação	Código	Emb.
esquerdo	**9 144 830**	100 unid.
direito	**9 144 841**	100 unid.
esquerdo/direito	**9 144 597**	1/5 pares

Fixadores / Suporte para aplicações com prateleiras

- Para prateleiras com espressura de > 16 mm
- O comprimento da prateleira é reduzido em 12 mm (NL - 12 mm)
- Plástico preto / branco

O conjunto inclui:
- 1 fixador para prateleira, esquerdo
- 1 fixador para prateleira, direito
- 2 Suportes de encaixe

Código	Emb.
0 075 808	1/5 conj.

Medidas do projeto

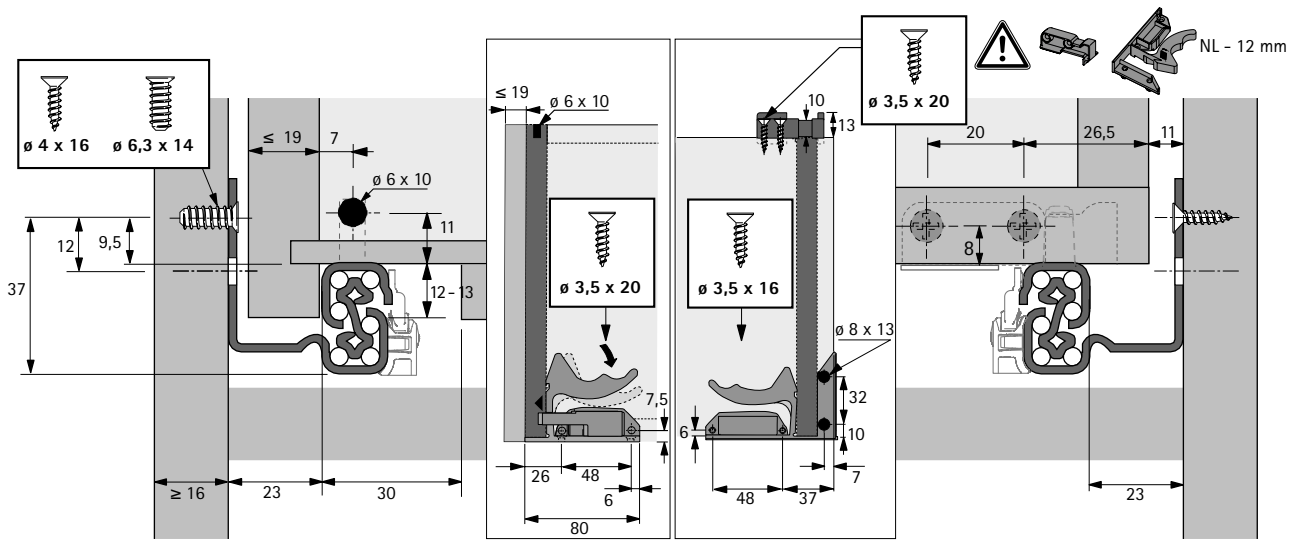

Medidas do projeto

Silent System

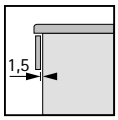

Push to open

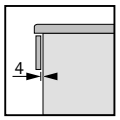

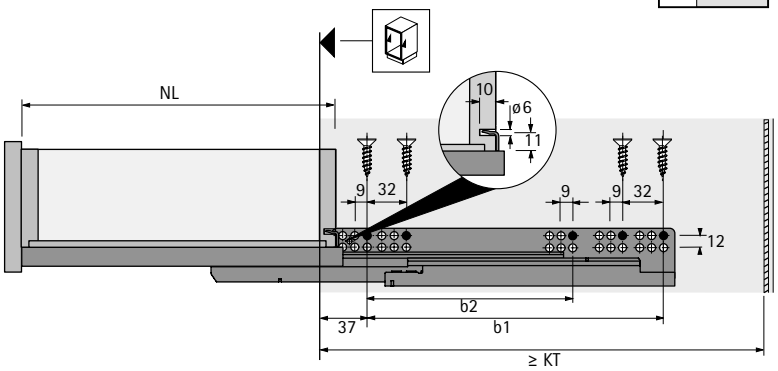

NL mm	KT mm	b1 mm	b2 mm
250	263	142	-
300	313	192	-
350	363	192	-
400	413	224	-
450	463	256	-
500	513	288	224
550	563	288	224
600	613	352	-

- Quando se utilizam Fixadores / suporte para aplicaçoes com prateleiras o comprimento da prateleira é reduzido em 12 mm (NL - 12 mm)

- **Corrediça de extração total Quadro V6, montagem por encaixe, EB 20 (Espessura do perfil de gaveta ≤ 16 mm)**
- **Classe de carga 30 kg**

- Montagem por encaixe simples com ajuste vertical sem ferramentas
- Várias aplicações (ver tabela de encomendas)
- Proteção contra levantamento integrada
- Opcional: Suporte para aplicações com prateleiras
- Opcional: Fechadura de prateleira
- Opcional: Sincronização / Multi-Sincronização (reequipavel com função de conforto Push to open)
- Adequado para gavetas com espessura de lateral da gaveta até 16 mm
- Capacidade de carga de acordo com EN 15338, nível 3
- Aço zincado

Embalagens de maior quantidade

Profundidade nominal / Profundidade da gaveta NL mm	Código / Funcionalidades / UE / Lado de fixação			
	Silent System / UE 20 unid.		Push to open / UE 20 unid.	
	esquerdo	direito	esquerdo	direito
250	**9 236 873**	**9 236 874**	**9 263 890**	**9 263 892**
300	**9 236 875**	**9 236 876**	**9 261 327**	**9 261 328**
350	**9 236 878**	**9 236 879**	**9 260 442**	**9 260 443**
400	**9 231 172**	**9 231 173**	**9 261 329**	**9 261 330**
450	**9 231 237**	**9 231 238**	**9 261 331**	**9 261 332**
500	**9 236 880**	**9 236 881**	**9 249 203**	**9 249 204**

Indicações

- Sincronização para Push to open / Multissincronização 796 - 797
- Acessórios 798 - 800
- Critérios de qualidade 801

hettich.com/short/bec5e5

- **Corrediça de extração total Quadro V6, montagem por encaixe, EB 20 (Espessura do perfil de gaveta ≤ 16 mm)**
- **Classe de carga 30 kg**

Suporte de encaixe à pressão

- Para tampo extensível / gavetas com tampo inferior
- O comprimento do fundo é reduzido por 10 mm (NL - 10 mm)
- Plástico branco / bege

Posição de montagem	Cor	**Código**	Emb.
À frente	bege	**0 047 216**	1/200 unid.
Atrás	branco	**0 073 213**	1/200 unid.

Medidas do projeto

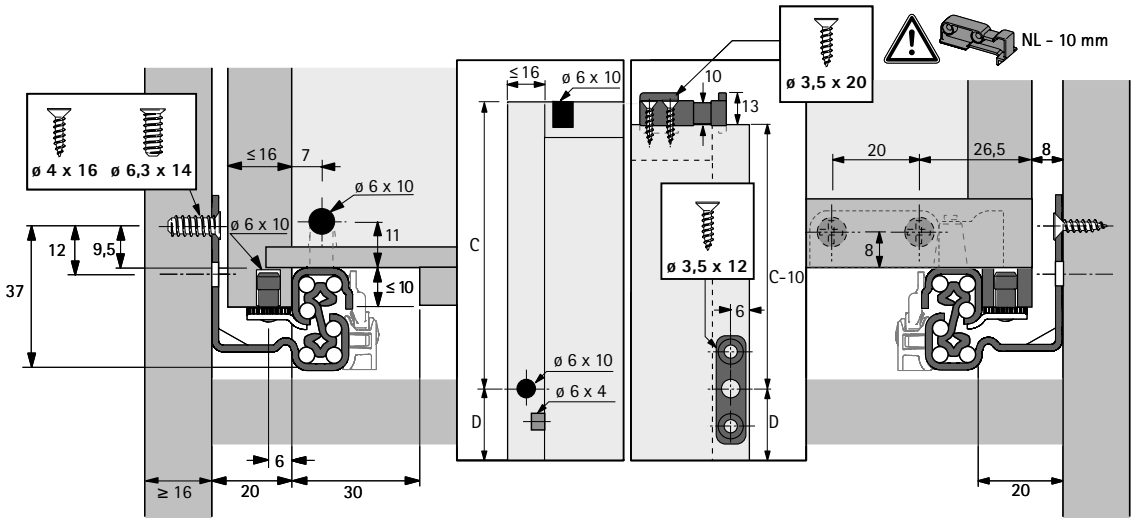

Medidas do projeto

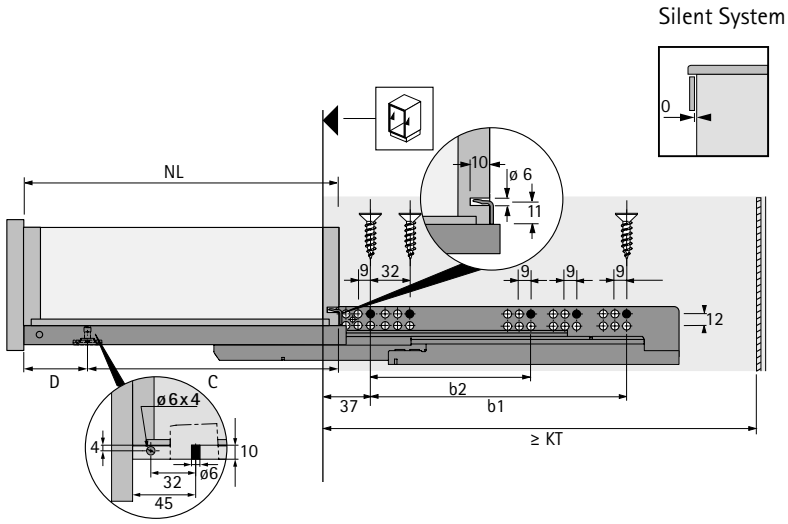

Silent System

Push to open

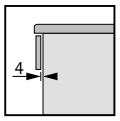

NL mm	KT mm	b1 mm	b2 mm	C mm	D mm
250	263	142	-	205	45
300	313	192	-	255	45
350	363	192	-	305	45
400	413	224	-	355	45
450	463	256	-	405	45
500	513	288	224	455	45
550	563	288	224	505	45

- Ao utilizar o suporte traseiro, o comprimento do fundo é reduzido por 10 mm (NL - 10 mm)

Sistemas de corrediças para gavetas de madeira

- **Corrediça de extração parcial Quadro 25, montagem por encaixe, EB 20 (Espessura do perfil de gaveta ≤ 16 mm)**
- **Classe de carga 25 kg**

- Montagem por encaixe com fixadores e afinação da altura sem ferramentas
- Várias aplicações (ver tabela de encomendas)
- Fixador tem de ser encomendado separadamente
- Opcional: Fixadores / Suporte para aplicações com prateleiras
- Opcional: Sincronização (reequipavel com função de conforto Push to open)
- Conceito de plataforma: dimensões idênticas do móvel, gaveta e do painel frontal para corrediças Quadro de extração parcial e total com montagem deslizante
- Adequado para gavetas com espessura de lateral da gaveta até 16 mm
- Capacidade de carga de acordo com EN 15338, nível 3
- Aço zincado

Embalagens de maior quantidade

Profundidade nominal / Profundidade da gaveta NL mm	**Código / Funcionalidades / UE / Lado de fixação**					
	Stop Control / UE 30 St.		**Silent System / UE 30 unid.**		**Push to open / UE 30 unid.**	
	esquerdo	**direito**	**esquerdo**	**direito**	**esquerdo**	**direito**
250	**9 105 635**	**9 105 636**	**9 105 661**	**9 105 662**	**9 270 469**	**9 270 470**
300	**9 105 639**	**9 105 640**	**9 105 665**	**9 105 666**	**9 270 512**	**9 270 513**
350	**9 105 643**	**9 105 644**	**9 105 669**	**9 105 670**	**9 264 122**	**9 264 123**
400	**9 105 647**	**9 105 648**	**9 105 673**	**9 105 674**	**9 270 520**	**9 270 531**
450	**9 105 651**	**9 105 652**	**9 105 677**	**9 105 678**	**9 270 532**	**9 270 533**
500	**9 105 655**	**9 105 656**	**9 105 682**	**9 105 683**	**9 270 534**	**9 270 535**
550	**9 105 659**	**9 105 660**	**9 105 686**	**9 105 687**	**9 270 537**	**9 270 538**

Indicações

- Sincronização para Push to open 796 - 797
- Acessórios 798 - 800
- Critérios de qualidade 801

hettich.com/short/e1fccc

Sistemas de corrediças para gavetas de madeira

- **Corrediça de extração parcial Quadro 25, montagem por encaixe, EB 20 (Espessura do perfil de gaveta ≤ 16 mm)**
- **Classe de carga 25 kg**

Fechos

- Afinação integrado de altura de + 2 mm
- Plástico preto

Lado de fixação	**Código**	Emb.
esquerdo	**9 144 830**	100 unid.
direito	**9 144 841**	100 unid.
esquerdo/direito	**9 144 597**	1/5 pares

Fixadores / Suporte para aplicações com prateleiras

- Para prateleiras com espressura de > 16 mm
- O comprimento da prateleira é reduzido em 12 mm (NL - 12 mm)
- Plástico preto / branco

O conjunto inclui:
- 1 fixador para prateleira, esquerdo
- 1 fixador para prateleira, direito
- 2 Suportes de encaixe

Código	Emb.
0 075 808	1/5 conj.

Medidas do projeto

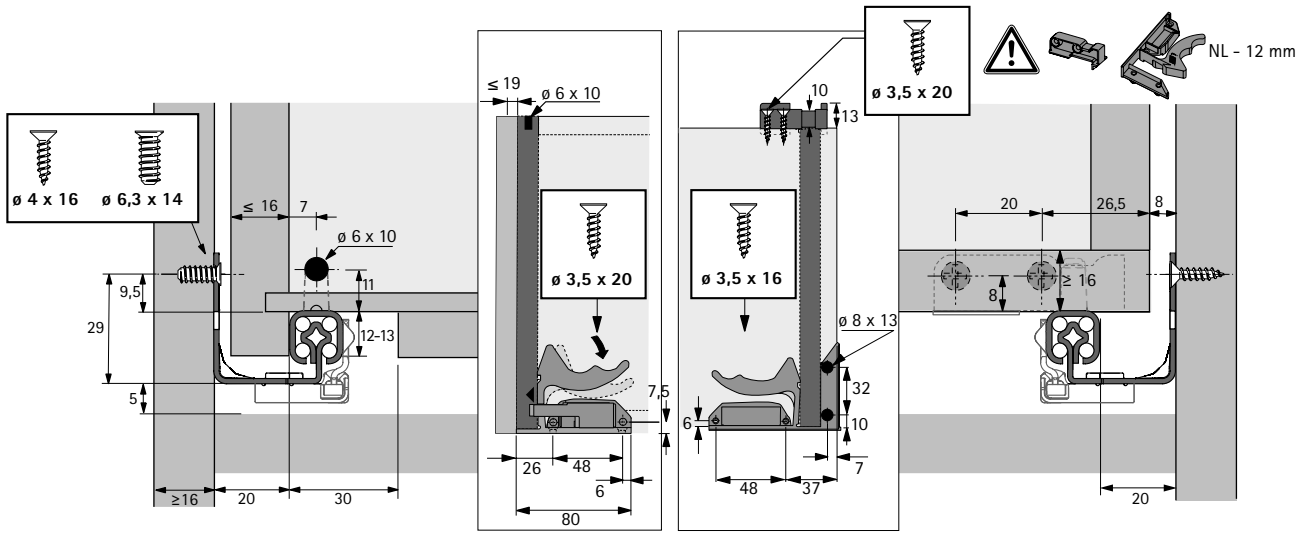

Medidas do projeto

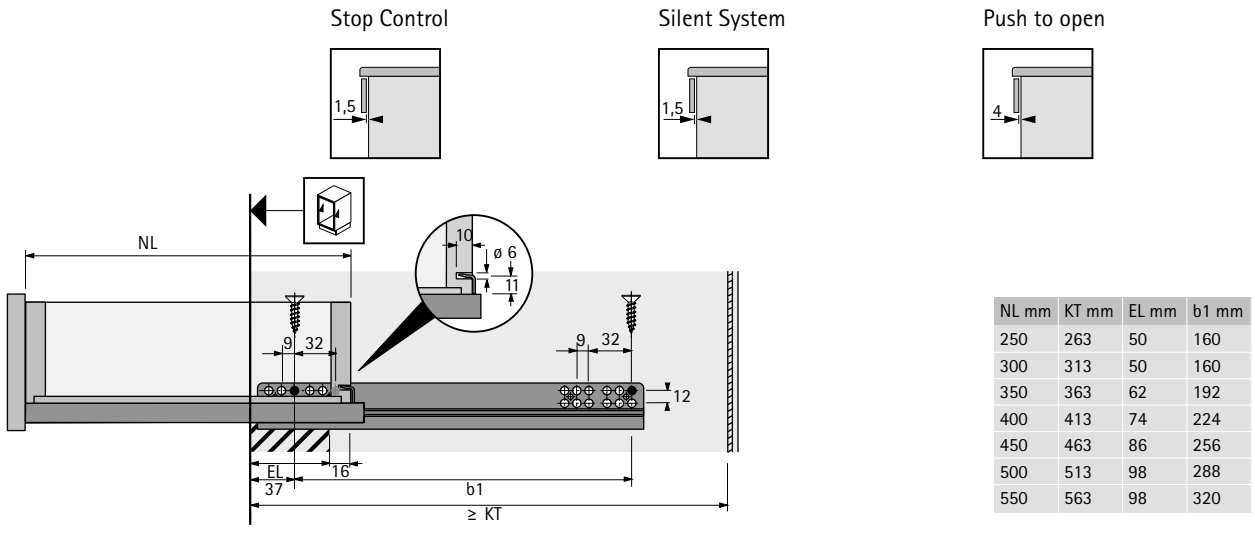

NL mm	KT mm	EL mm	b1 mm
250	263	50	160
300	313	50	160
350	363	62	192
400	413	74	224
450	463	86	256
500	513	98	288
550	563	98	320

- Quando se utilizam Fixadores / suporte para aplicaçoes com prateleiras o comprimento da prateleira é reduzido em 12 mm (NL - 12 mm)

Sistemas de corrediças para gavetas de madeira

- **Corrediça de extração parcial Quadro 25, montagem por encaixe, EB 23 (Espessura do perfil de gaveta ≤ 19 mm)**
- **Classe de carga 25 kg**

- Montagem por encaixe com fixadores e afinação da altura sem ferramentas
- Várias aplicações (ver tabela de encomendas)
- Fixador tem de ser encomendado separadamente
- Opcional: Fixadores / Suporte para aplicações com prateleiras
- Opcional: Sincronização (reequipavel com função de conforto Push to open)
- Conceito de plataforma: dimensões idênticas do móvel, gaveta e do painel frontal para corrediças Quadro de extração parcial e total com montagem deslizante
- Adequado para móvel de gavetas com espessura da ilharga até 19 mm
- Capacidade de carga de acordo com EN 15338, nível 3
- Aço zincado

Embalagens de maior quantidade

Profundidade nominal / Profundidade da gaveta NL mm	Código / Funcionalidades / UE / Lado de fixação			
	Silent System / UE 20 unid.		Push to open / UE 20 unid.	
	esquerdo	direito	esquerdo	direito
250	**9 291 925**	**9 291 926**	**9 291 613**	**9 291 614**
300	**9 267 401**	**9 267 402**	**9 260 344**	**9 260 345**
350	**9 267 403**	**9 267 404**	**9 260 346**	**9 260 347**
400	**9 267 405**	**9 267 406**	**9 260 348**	**9 260 349**
450	**9 267 408**	**9 267 409**	**9 260 382**	**9 260 383**
500	**9 267 410**	**9 267 411**	**9 260 384**	**9 260 385**
550	**9 291 927**	**9 291 928**	**9 291 615**	**9 291 616**

Indicações

- Sincronização para Push to open 796 - 797
- Acessórios 798 - 800
- Critérios de qualidade 801

hettich.com/short/1b16ad

Sistemas de corrediças para gavetas de madeira

- **Corrediça de extração parcial Quadro 25, montagem por encaixe, EB 23 (Espessura do perfil de gaveta ≤ 19 mm)**
- **Classe de carga 25 kg**

Fechos

- Afinação integrado de altura de + 2 mm
- Plástico preto

Lado de fixação	Código	Emb.
esquerdo	**9 144 830**	100 unid.
direito	**9 144 841**	100 unid.
esquerdo/direito	**9 144 597**	1/5 pares

Fixadores / Suporte para aplicações com prateleiras

- Para prateleiras com espressura de > 16 mm
- O comprimento da prateleira é reduzido em 12 mm (NL - 12 mm)
- Plástico preto / branco

O conjunto inclui:
- 1 fixador para prateleira, esquerdo
- 1 fixador para prateleira, direito
- 2 Suportes de encaixe

Código	Emb.
0 075 808	1/5 conj.

Medidas do projeto

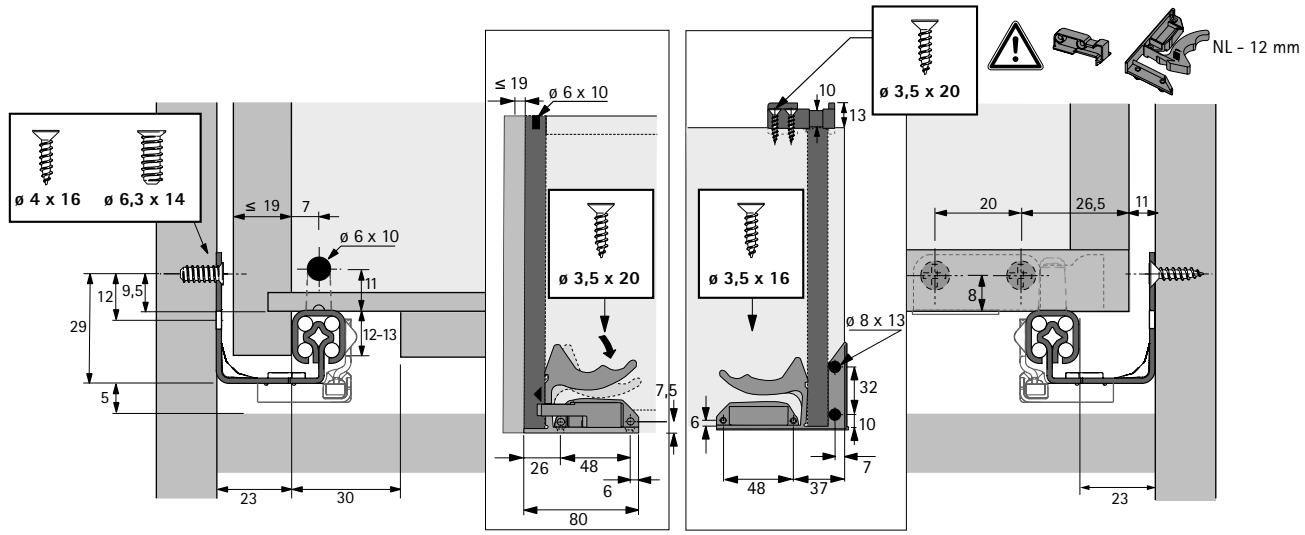

Medidas do projeto

Silent System

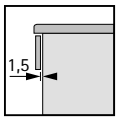

Push to open

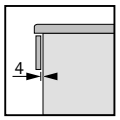

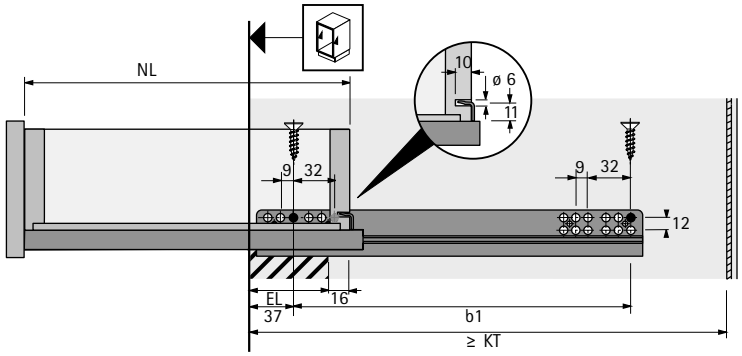

NL mm	KT mm	EL mm	b1 mm
250	263	50	160
300	313	50	160
350	363	62	192
400	413	74	224
450	463	86	256
500	513	98	288
550	563	98	320

- Quando se utilizam Fixadores / suporte para aplicaçoes com prateleiras o comprimento da prateleira é reduzido em 12 mm (NL - 12 mm)

Sistemas de corrediças para gavetas de madeira

- **Corrediça de extração parcial Quadro 25, montagem por encaixe, EB 20 (Espessura do perfil de gaveta ≤ 16 mm)**
- **Classe de carga 25 kg**

- Montagem por encaixe simples com ajuste vertical sem ferramentas
- Várias aplicações (ver tabela de encomendas)
- Opcional: Protecção de levantamento / Suporte para aplicações com prateleiras
- Opcional: Sincronização (reequipavel com função de conforto Push to open)
- Adequado para gavetas com espessura de lateral da gaveta até 16 mm
- Capacidade de carga de acordo com EN 15338, nível 3
- Aço zincado

Embalagens de maior quantidade

Profundidade nominal / Profundidade da gaveta NL mm	Código / Funcionalidades / UE / Lado de fixação					
	Stop Control / UE 30 St.		Silent System / UE 30 unid.		Push to open / UE 30 unid.	
	esquerdo	direito	esquerdo	direito	esquerdo	direito
250	**9 105 599**	**9 105 600**	**9 105 617**	**9 105 618**	**9 273 032**	**9 273 033**
300	**9 105 601**	**9 105 602**	**9 105 619**	**9 105 620**	**9 273 034**	**9 273 035**
350	**9 105 605**	**9 105 606**	**9 105 623**	**9 105 624**	**9 273 038**	**9 273 039**
400	**9 105 609**	**9 105 610**	**9 105 627**	**9 105 628**	**9 273 040**	**9 273 041**
450	**9 105 611**	**9 105 612**	**9 105 629**	**9 105 630**	**9 273 042**	**9 273 043**
500	**9 105 613**	**9 105 614**	**9 105 631**	**9 105 632**	**9 273 044**	**9 273 045**
550	**9 105 615**	**9 105 616**	**9 105 633**	**9 105 634**	**9 273 046**	**9 273 047**

Indicações

- Sincronização para Push to open 796 - 797
- Acessórios 798 - 800
- Critérios de qualidade 801

hettich.com/short/f532a9

Sistemas de corrediças para gavetas de madeira

- **Corrediça de extração parcial Quadro 25, montagem por encaixe, EB 20 (Espessura do perfil de gaveta ≤ 16 mm)**
- **Classe de carga 25 kg**

Proteção contra elevação para Quadro 25 com montagem por encaixe

- Gavetas em madeira com montagem por encaixe podem ser fixadas adicionalmente por meio da protecção opcional de levantamento
- Plástico cinza

Código		Emb.
esquerdo	**direito**	
9 155 280	**9 155 281**	1/200 unid.

Suporte de encaixe à pressão

- Para tampo extensível / gavetas com tampo inferior
- O comprimento do fundo é reduzido por 10 mm (NL - 10 mm)
- Plástico branco / bege

Posição de montagem	Cor	Código	Emb.
À frente	bege	**0 047 216**	1/200 unid.
Atrás	branco	**0 073 213**	1/200 unid.

Medidas do projeto

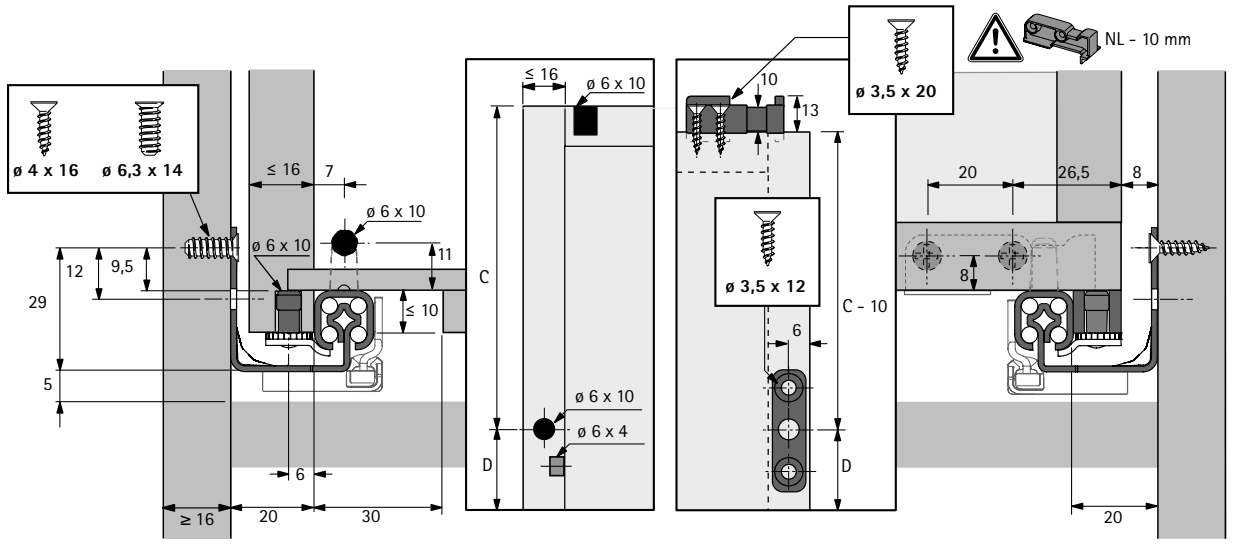

Medidas do projeto

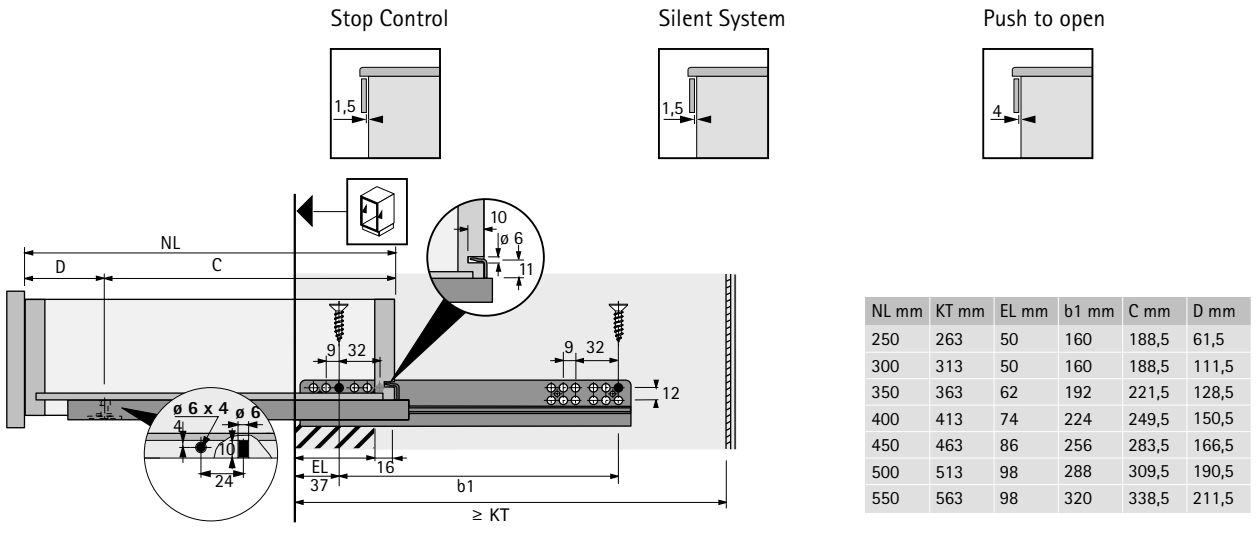

NL mm	KT mm	EL mm	b1 mm	C mm	D mm
250	263	50	160	188,5	61,5
300	313	50	160	188,5	111,5
350	363	62	192	221,5	128,5
400	413	74	224	249,5	150,5
450	463	86	256	283,5	166,5
500	513	98	288	309,5	190,5
550	563	98	320	338,5	211,5

- Ao utilizar o suporte traseiro, o comprimento do fundo é reduzido por 10 mm (NL - 10 mm)

Sistemas de corrediças para gavetas de madeira

- **Corrediça de extração parcial Quadro 25, montagem por encaixe, EB 23 (Espessura do perfil de gaveta ≤ 19 mm)**
- **Classe de carga 25 kg**

- Montagem por encaixe simples com ajuste vertical sem ferramentas
- Várias aplicações (ver tabela de encomendas)
- Opcional: Protecção de levantamento / Suporte para aplicações com prateleiras
- Opcional: Sincronização (reequipavel com função de conforto Push to open)
- Adequado para móvel de gavetas com espessura da ilharga até 19 mm
- Capacidade de carga de acordo com EN 15338, nível 3
- Aço zincado

Embalagens de maior quantidade

Profundidade nominal / Profundidade da gaveta NL mm	Código / Funcionalidades / UE / Lado de fixação			
	Silent System / UE 20 unid.		Push to open / UE 20 unid.	
	esquerdo	direito	esquerdo	direito
250	**9 267 951**	**9 267 953**	**9 291 778**	**9 291 819**
300	**9 267 954**	**9 267 955**	**9 259 842**	**9 259 843**
350	**9 267 956**	**9 267 957**	**9 259 844**	**9 259 845**
400	**9 267 958**	**9 267 959**	**9 259 846**	**9 259 847**
450	**9 267 960**	**9 267 961**	**9 259 848**	**9 259 849**
500	**9 267 962**	**9 267 963**	**9 259 851**	**9 259 852**
550	**9 291 923**	**9 291 924**	**9 291 820**	**9 291 821**

Indicações

- Sincronização para Push to open 796 - 797
- Acessórios 798 - 800
- Critérios de qualidade 801

hettich.com/short/27f4f3

- **Corrediça de extração parcial Quadro 25, montagem por encaixe, EB 23 (Espessura do perfil de gaveta ≤ 19 mm)**
- **Classe de carga 25 kg**

Proteção contra elevação para Quadro 25 com montagem por encaixe

- Gavetas em madeira com montagem por encaixe podem ser fixadas adicionalmente por meio da protecção opcional de levantamento
- Plástico cinza

Código		Emb.
esquerdo	**direito**	
9 155 280	**9 155 281**	1/200 unid.

Suporte de encaixe à pressão

- Para tampo extensível / gavetas com tampo inferior
- O comprimento do fundo é reduzido por 10 mm (NL - 10 mm)
- Plástico branco / bege

Posição de montagem	Cor	Código	Emb.
À frente	bege	**0 047 216**	1/200 unid.
Atrás	branco	**0 073 213**	1/200 unid.

Medidas do projeto

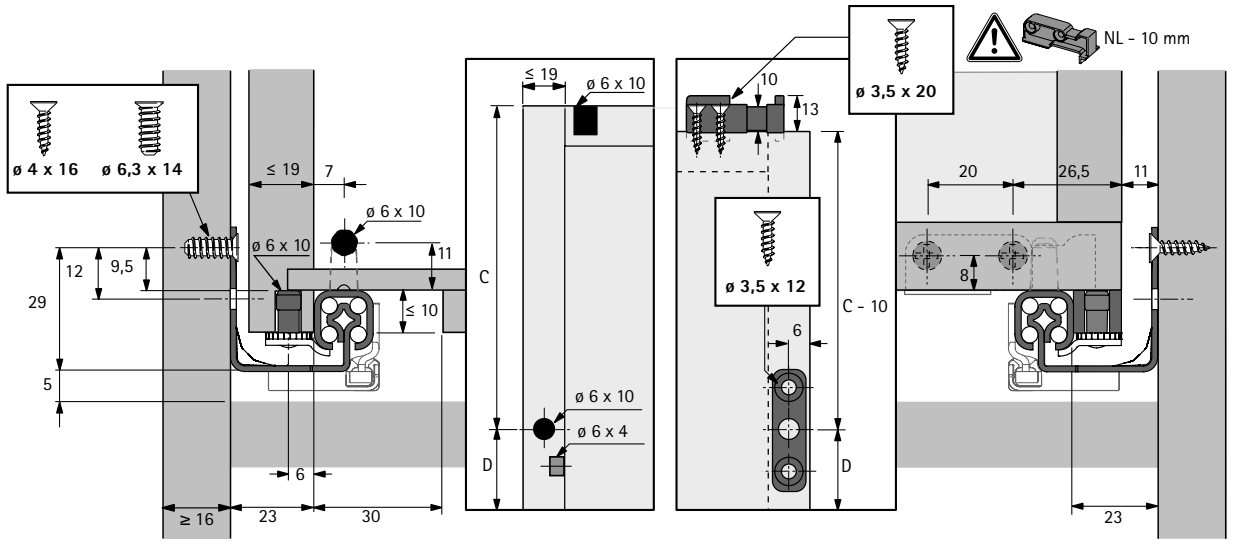

Medidas do projeto

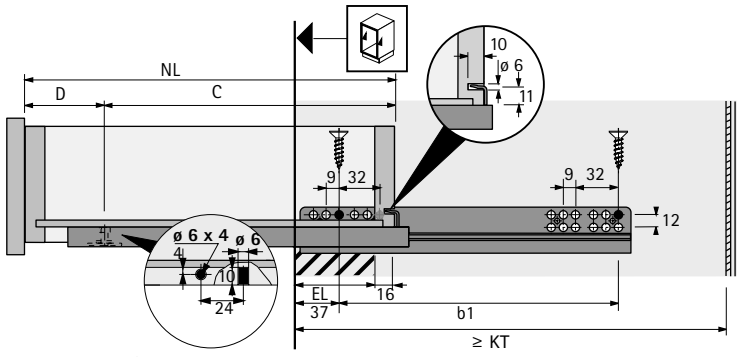

Silent System

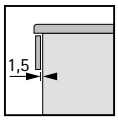

Push to open

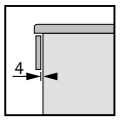

NL mm	KT mm	EL mm	b1 mm	C mm	D mm
250	263	50	160	188,5	61,5
300	313	50	160	188,5	111,5
350	363	62	192	221,5	128,5
400	413	74	224	249,5	150,5
450	463	86	256	283,5	166,5
500	513	98	288	309,5	190,5
550	563	98	320	338,5	211,5

- Ao utilizar o suporte traseiro, o comprimento do fundo é reduzido por 10 mm (NL - 10 mm)

- **Corrediça de extração parcial Quadro 40 BM (montagem no painel do fundo)**
- **Classe de carga 40 kg**

- Montagem por encaixe simples com ajuste vertical sem ferramentas
- O suporte deve ser encomendado separadamente
- Capacidade de carga de acordo com EN 15338, nível 3
- Aço zincado

Embalagem de conjunto

Profundidade nominal / Profundidade da gaveta NL mm	Código	Emb.
270 - 395	**0 066 079**	1 Conj.
330 - 490	**0 066 075**	1 Conj.
455 - 680	**0 066 065**	1 Conj.

Indicações

- Acessórios 798 - 800
- Critérios de qualidade 801

hettich.com/short/c5fb3e

- **Corrediça de extração parcial Quadro 40 BM (montagem no painel do fundo)**
- **Classe de carga 40 kg**

Suporte de encaixe à pressão

- Para tampo extensível / gavetas com tampo inferior
- O comprimento do fundo é reduzido por 10 mm (NL - 10 mm)
- Plástico branco / bege

Posição de montagem	Cor	**Código**	Emb.
À frente	bege	**0 047 216**	1/200 unid.
Atrás	branco	**0 073 213**	1/200 unid.

Medidas do projeto

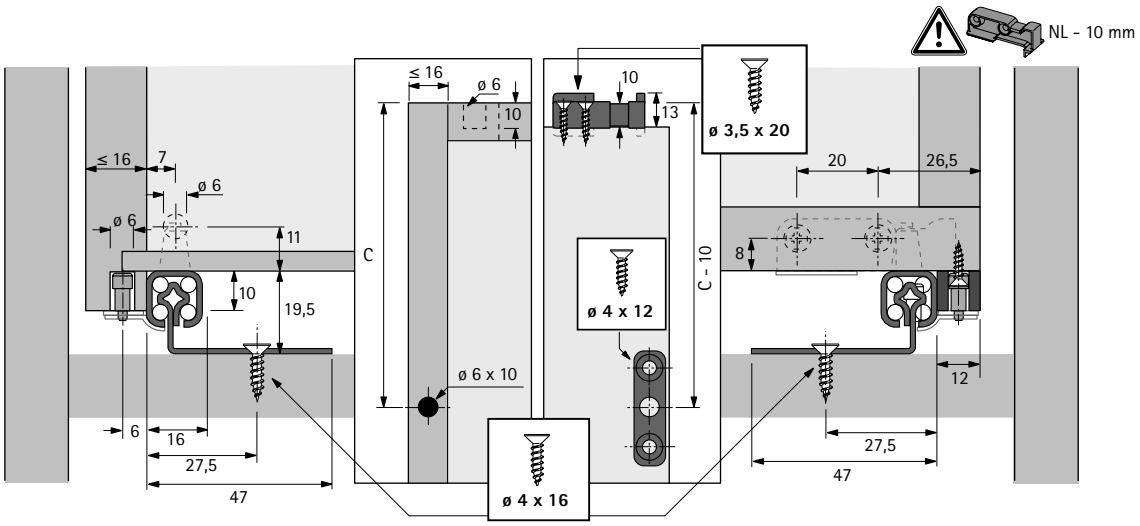

Medidas do projeto

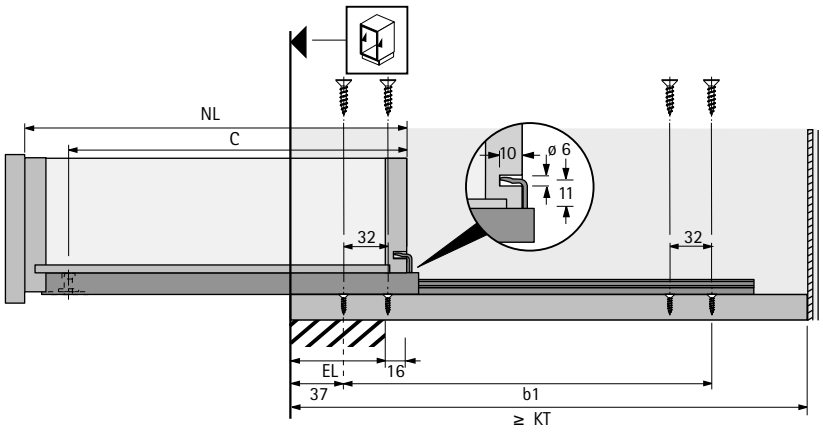

NL mm	KT mm	EL mm	b1 mm	C mm
270 - 395	283 - 408	75	192	249,5
330 - 490	343 - 503	99	256	309,5
455 - 680	468 - 693	147	384	430

- Ao utilizar o suporte traseiro, o comprimento do fundo é reduzido por 10 mm (NL - 10 mm)

- **Corrediça de extração total Quadro V6 BM (montagem no painel do fundo), EB 20 (Espessura do perfil de gaveta ≤ 16 mm)**
- **Classe de carga 30 kg**

- Montagem por encaixe com fixadores e afinação da altura sem ferramentas
- Fixador tem de ser encomendado separadamente
- Amortecimento Silent System integrado
- Opcional: Fixadores / Suporte para aplicações com prateleiras
- Adequado para gavetas com espessura de lateral da gaveta até 16 mm
- Capacidade de carga de acordo com EN 15338, nível 3
- Aço zincado

Embalagem de conjunto

Profundidade nominal / Profundidade da gaveta NL mm	Código	Emb.
350	**9 079 486**	1 Conj.
400	**9 079 523**	1 Conj.
450	**9 079 437**	1 Conj.
500	**9 079 454**	1 Conj.

Indicações

- Acessórios 798 - 800
- Critérios de qualidade 801

hettich.com/short/c5fb3e

- **Corrediça de extração total Quadro V6 BM (montagem no painel do fundo), EB 20 (Espessura do perfil de gaveta ≤ 16 mm)**
- **Classe de carga 30 kg**

Fechos

- Afinação integrado de altura de + 2 mm
- Plástico preto

Lado de fixação	Código	Emb.
esquerdo	**9 144 830**	100 unid.
direito	**9 144 841**	100 unid.
esquerdo/direito	**9 144 597**	1/5 pares

Fixadores / Suporte para aplicações com prateleiras

- Para prateleiras com espressura de > 16 mm
- O comprimento da prateleira é reduzido em 12 mm (NL - 12 mm)
- Plástico preto / branco

O conjunto inclui:
- 1 fixador para prateleira, esquerdo
- 1 fixador para prateleira, direito
- 2 Suportes de encaixe

Código	Emb.
0 075 808	1/5 conj.

Medidas do projeto

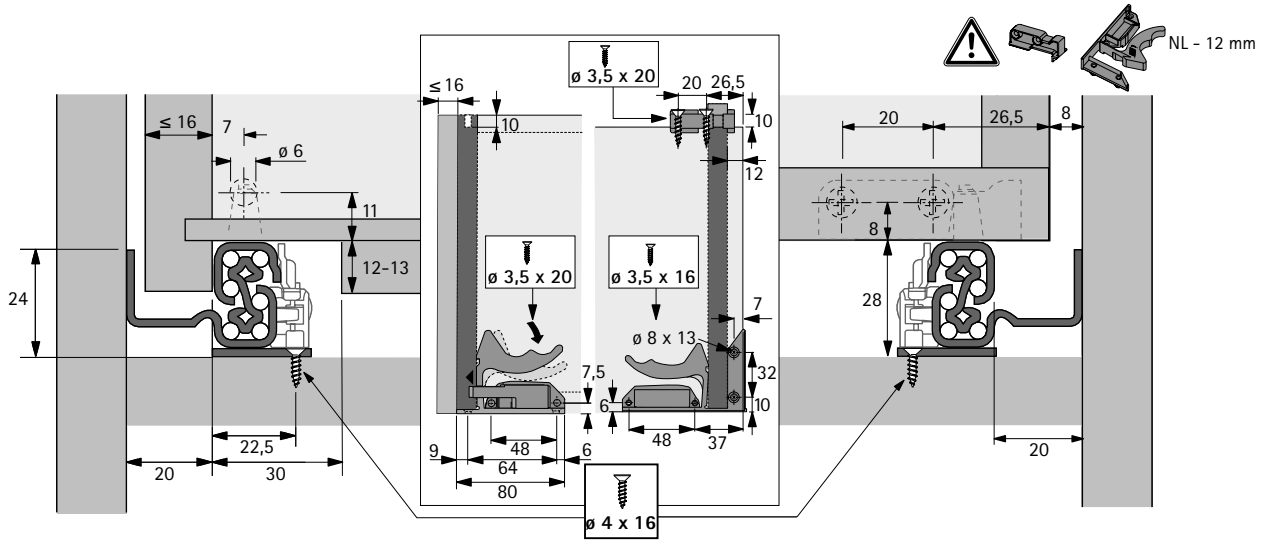

Medidas do projeto

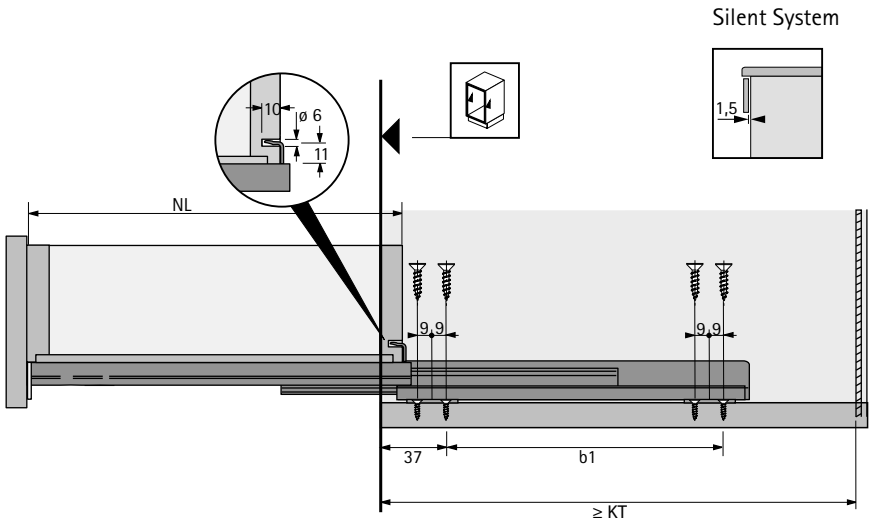

NL mm	KT mm	b1 mm
350	363	256
400	413	288
450	463	256
500	513	256

- Quando se utilizam Fixadores / suporte para aplicaçoes com prateleiras o comprimento da prateleira é reduzido em 12 mm (NL - 12 mm)

Sincronização para Quadro 25 / V6 com Push to open

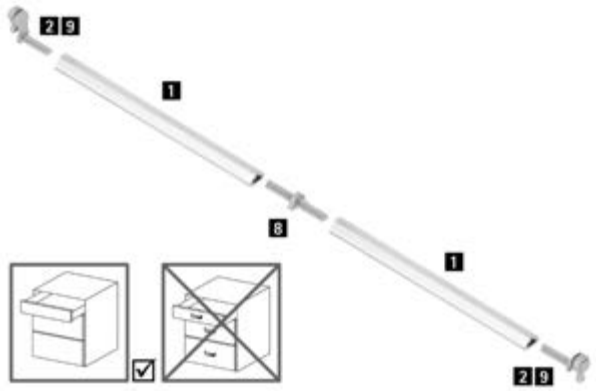

Barras de sincronização
- Para cortar à medida, comprimento 2000 mm
- Alumínio anodizado

Conector:
- ZurPara prolongar / Optimização de restos da barra sincronizadora
- plástico cinza

Adaptador:
- Typ A para Quadro V6
- Typ C para Quadro 25
- Plástico cinza

Item	Código	Emb.
1 Barras de sincronização	**9 236 718**	1/100 unid.
2 Adaptador Typ A	**9 219 966**	1/200 unid.
8 Ligador	**9 221 295**	1/20 unid.
9 Adaptador Typ C	**9 254 549**	1/200 unid.

Multissincronização para Quadro V6 com Push to open

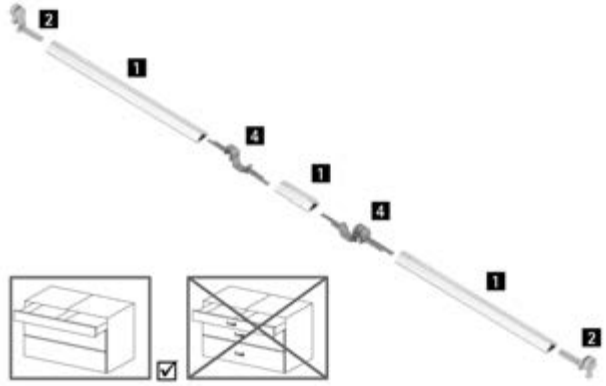

- Utilização recomendada com duas ou três gavetas ligadas por um painel frontal
- Não pode ser usado com corrediças de extensão parcial Quadro 25
- Alumínio anodizado, plástico cinza

Item	Código	Emb.
1 Barras de sincronização	**9 236 718**	1/100 unid.
2 Adaptador Typ A	**9 219 966**	1/200 unid.
4 Adaptador bilateral Typ A	**9 236 526**	1/20 unid.

Push to open com sincronização opcional

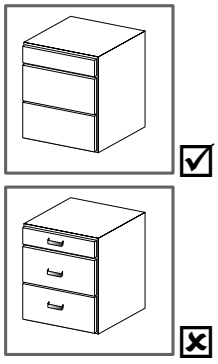

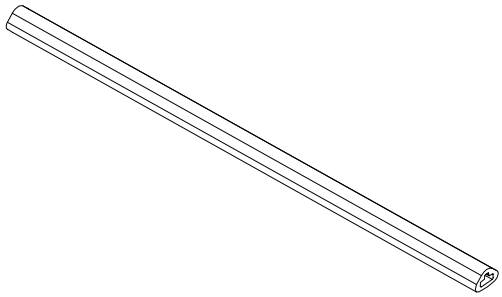

Quadro V6 Typ A

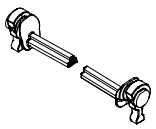

Quadro 25 Typ C

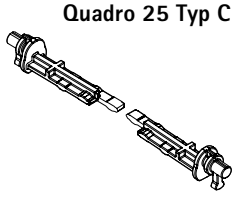

Indicações

- Critérios de qualidade 801

hettich.com/short/7b4b34

Dimensões de corte Sincronização / Multi-Sincronização

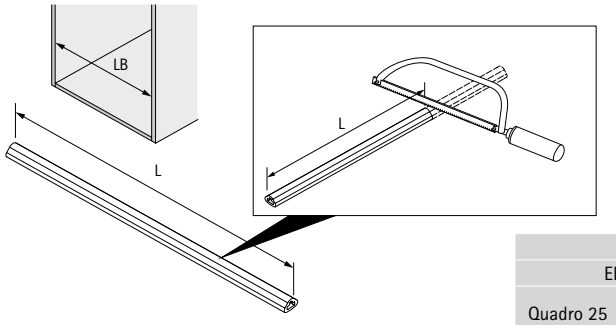

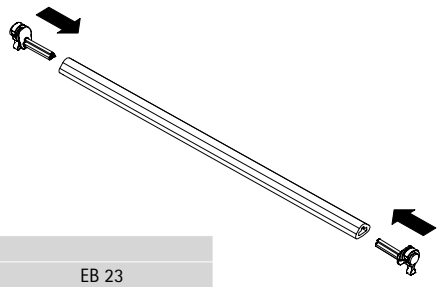

L			
EB 20		EB 23	
Quadro 25	Quadro V6	Quadro 25	Quadro V6
LB - 89	LB - 89	LB - 95	LB - 95

Corte Longitudinal Sincronização / Multi-Sincronização

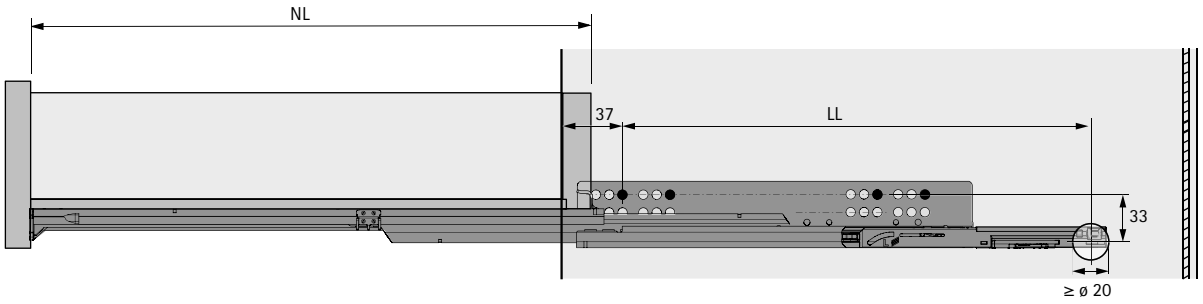

Dimensões de corte Multi-Sincronização

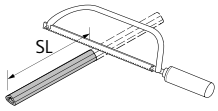

Quadro V6:
SL = KD + 2 x EB - 6

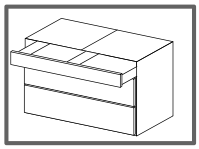

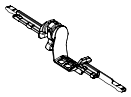

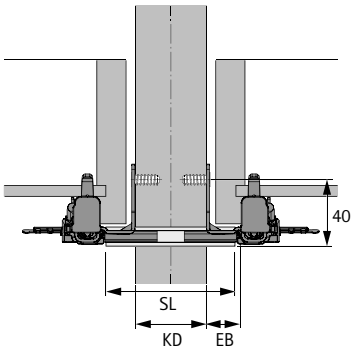

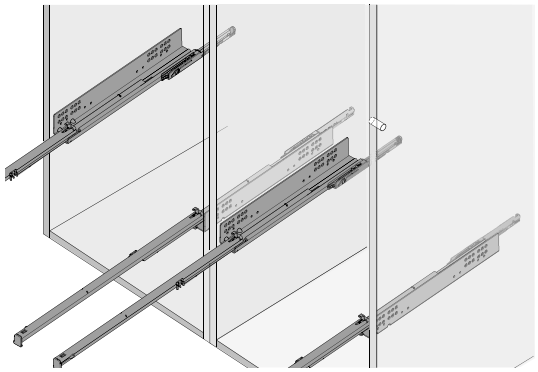

Dimensões de corte Multi-Sincronização

	Quadro V6													
NL	250	300	320	350	380	400	420	450	480	500	520	550	580	600
LL	209	257	257	302	341	341	371	371	395	395	437	437	443	443

Parafuso euro

- Parafuso cabeça chata
- Fenda em cruz PZ

Medidas em mm	Acabamento	**Código**	Emb.
ø 6 x 14	niquelado	**9 137 114**	200 unid.
ø 6,3 x 10,5	Zincado	**0 051 264**	200 unid.
ø 6,3 x 14	Zincado	**0 051 265**	200 unid.

Parafuso autoatarraxante, cabeça escareada

- Parafuso cabeça chata
- Fenda em cruz PZ

Medidas em mm	Acabamento	**Código**	Emb.
ø 3,5 x 12	niquelado	**9 079 791**	200 unid.
ø 3,5 x 16	niquelado	**0 071 925**	200 unid.
ø 3,5 x 20	niquelado	**0 071 924**	200 unid.
ø 4 x 16	niquelado	**0 010 085**	200 unid.

Parafuso autoatarraxante, cabeça redonda

- Parafuso cabeça de queijo
- Fenda em cruz PZ

Medidas em mm	Acabamento	**Código**	Emb.
ø 4 x 12	Zincado	**0 058 243**	200 unid.

Parafuso final

- M4 x 9 mm

Medidas em mm	Acabamento	**Código**	Emb.
M4 x 9	niquelado	**0 079 527**	200 unid.

Fechadura de prateleira, Conjunto

- Facilidade de adicionar uma fechadura para prateleiras extensíveis
- Encaixa-se automaticamente ao puxar a prateleira para fora até ao fim
- Desbloqueia automaticamente em resposta a uma força de fecho definida
- Utilizado em vez da plugue de instalação padrão
- 1 à esquerda e direita, e 2 pinos são necessários por prateleira de extração

O conjunto inclui:
- 1 suporte, esquerda e direita
- 2 pinos

Nota:
- Adequado para Actro YOU, Actro 5D, Quadro YOU e Quadro V6 EB 20
- As corrediças, garras e buchas devem ser encomendadas separadamente

Cor	Código	Emb.
branco	**9 257 725**	1 conj.
antracite	**9 257 727**	1 conj.

Distanciador

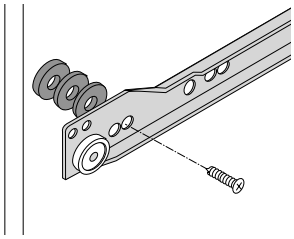

- A utilizar em gavetas montadas atrás de uma porta
- Os espaçadores compensam a saliência da porta
- Para obter alturas maiores podem ser usados vários discos espaçadores
- Os distanciadores também podem ser usados para compensar tolerâncias
- Plástico branco

Distância mm	Código	Emb.
3	**0 033 681**	1/100 unid.
4	**0 033 682**	1/100 unid.
5	**0 033 683**	1/100 unid.

Regulador de frente de gavetas

- Para efectuar um ajuste bidimensional das frentes de gavetas com 4 lados
- Para fixar na frente da gaveta
- Plástico branco

Código	Emb.
0 071 833	1/200 unid.

União da traseira RV 8

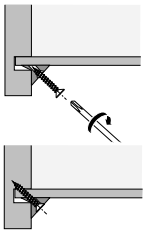

- Para fixação de fundos de gavetas e de painéis traseiros
- Plástico branco
- Parafuso ø 3,5 x 20 mm galvanizado

Código	Emb.
0 079 438	1/200 unid.

Batente com amortecedor para embutir

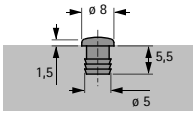

- Para furo ø 5 x 5,5 mm
- Plástico transparente

Código	Emb.
9 079 298	1/1000 unid.

Batente com amortecedor para embutir

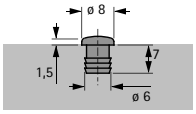

- Para furo ø 6 x 7 mm
- Plástico

Cor	Código	Emb.
castanho	**0 021 154**	1/1000 unid.
branco	**0 025 048**	1/1000 unid.
bege	**0 047 353**	1/1000 unid.

Batente com amortecedor para colar

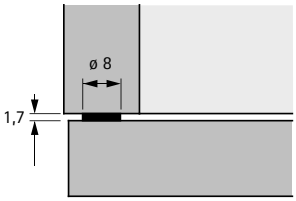

- Autocolante
- Plástico transparente

Código	Emb.
0 072 120	50 unid.
0 046 695	1000 unid.

Régua distanciadora

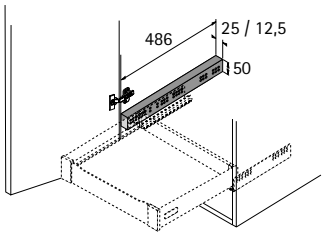

- Adequado para corrediças de gaveta Quadro e corrediças de rolos FR
- Para compensar a saliência da porta se forem usadas gavetas internas altas
- Para alcançar espaços maiores, vários perfis podem ser clipados uns em cima dos outros
- As barras distanciadoras também podem ser usadas para compensar tolerâncias
- Plástico branco

Largura x Profundidade x Altura mm	Código	Emb.
25 x 486 x 50	**0 013 952**	1 unid.
12,5 x 486 x 50	**9 115 956**	1 unid.

hettich.com/short/272dd3

Qualidade de acordo com os requisitos

A qualidade das corrediças é constantemente monitorizada. São atendidos os diferentes requisitos de qualidade dos mercados e setores. As figuras abaixo representam alguns exemplos de processos de ensaio.

Area de aplicação
As corrediças Hettich são adequadas para utilização na sala de estar, cozinha, casa de banho e mobiliário de escritório, tanto no sector privado como comercial.

Capacidade de carga e protecção de desencaixe
A capacidade de carga indicada no catálogo em cada caso inclui o próprio peso da gaveta, incluindo a frente do móvel e o conteúdo da gaveta e refere-se aos requisitos de durabilidade mínima de acordo com a norma EN 15338. O nível aplicável correspondente está assinalado no produto. A capacidade de carga refere-se a um comprimento de referência de 500 mm. Para outros comprimentos nominais, a capacidade de carga pode variar. Todos corrediças da Hettich possuem um bloqueio de desencaixe / proteção contra desenganchamento e atendem os requisitos do ensaio de fixação em uma estrutura de ensaio, conforme a norma EN 15338. As corrediças são adequadas para aplicação em móveis para uso em sala de estar, cozinha e casa de banho, de acordo com a norma EN 14749, e para uso em escritório, de acordo com as normas EN 14073 e EN 14074. A altura máxima da frente de gaveta depende especialmente do material, das dimensões da gaveta e da corrediça de extração. Gavetas com 130 mm de altura do painel frontal e gavetas com 300 mm de altura do painel frontal são testadas.

Testes de corrosão
As corrediças Hettich cumprem os requisitos de corrosão da norma EN 15338, ensaio de água de condensação de 72 horas segundo a norma EN 6270.

Teste de desgaste

A gaveta totalmente carregada tem de suportar um determinado número de movimentos de abertura e fechamento, sem prejuízo da função, a uma velocidade de teste definida.

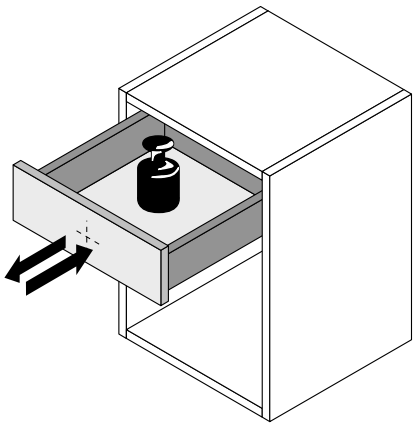

Teste de segurança contra desenganchamento

A gaveta totalmente carregada é puxada várias vezes para a posição totalmente aberta a uma velocidade de ensaio fixa.

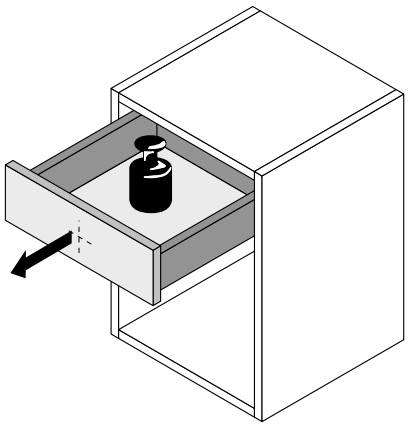

Teste de carga horizontal

A gaveta totalmente carregada é adicionalmente sujeita a uma força lateral definida horizontalmente na posição totalmente aberta.

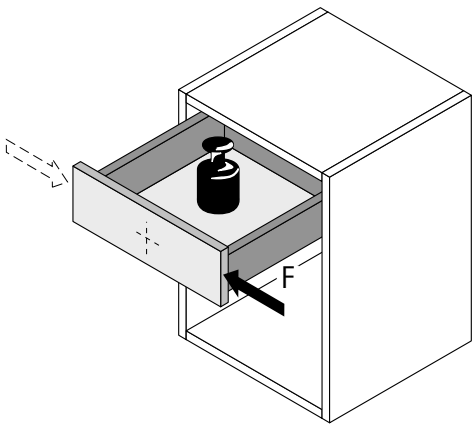

Teste de carga vertical

A gaveta totalmente carregada é sujeita a tensão vertical adicional na posição totalmente aberta com uma força excêntrica definida.

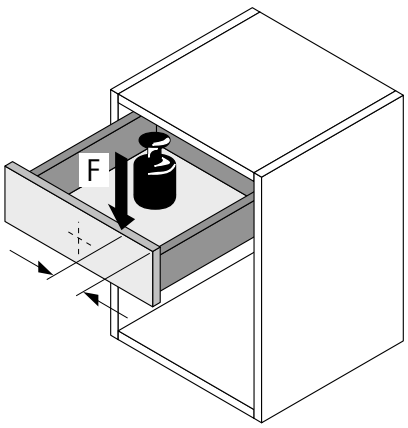

Corrediça de extração total Quadro Compact de montagem no painel do fundo

Classe de carga 40 kg

New

- **Montagem por deslizamento**
- Com sistema de amortecimento **Silent System** integrado
- Montagem no painel do fundo
- Apropriado para a utilização no exterior em conformidade com a DIN EN 1670, classe 3
- Capacidade de carga de acordo com EN 15338, nível 3
- Acabamento personalizado
- Para utilização ao ar livre, recomendamos parafusos de aço inoxidável

Profundidade nominal / Profundidade da gaveta NL mm	Código	Emb.
470	9 338 462	1 Conj.

Dimensões de planeamento / instalação

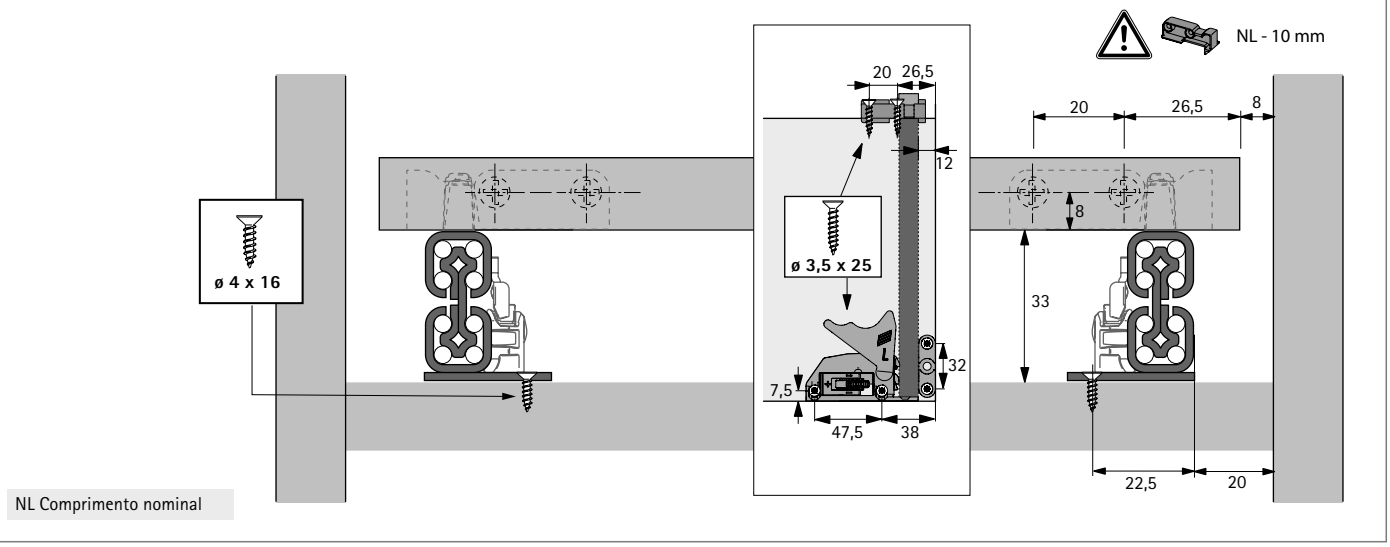

NL Comprimento nominal

corte lateral

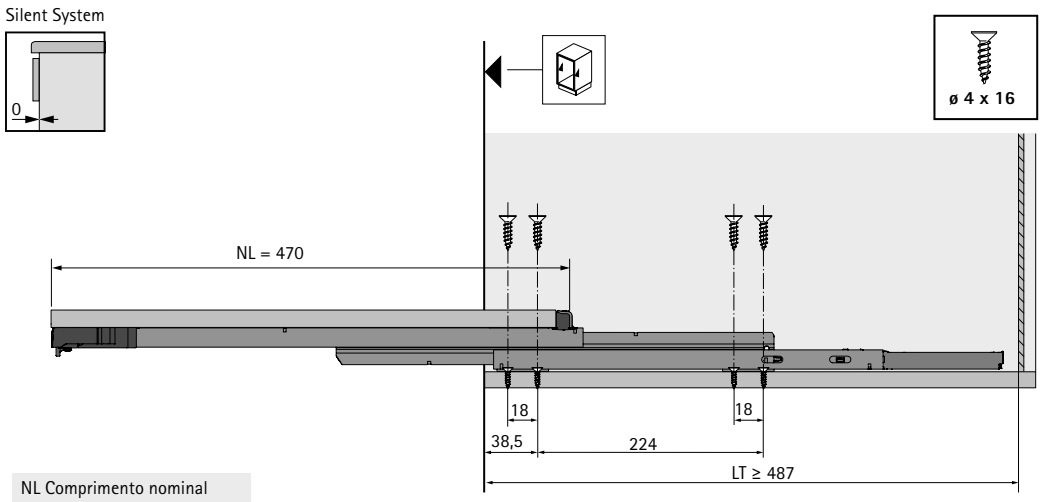

NL Comprimento nominal
LT Profundidade interior

Indicações

- Acessórios 583, 799 - 800
- Critérios de qualidade 801

hettich.com/short/sxpxfcp

- **Corrediça de extração total Quadro Compact de montagem no painel do fundo**
- **Classe de carga 40 kg**

New

Fechos para aplicações com prateleiras extensíveis

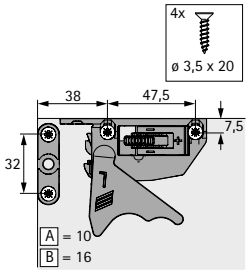

- Afinação integrado de altura de + 2 mm
- plástico preto

Lado de fixação	Código	Emb.
esquerdo	**9 117 483**	100 unid.
direito	**9 117 485**	100 unid.
esquerdo / direito	**9 117 492**	5 Conj.

Suporte de encaixe à pressão

- Para tampo extensível / gavetas com tampo inferior
- O comprimento do fundo é reduzido por 10 mm (NL - 10 mm)
- Plástico

Posição de montagem	Cor	Código	Emb.
À frente	bege	**0 047 216**	200 unid.
Atrás	branco	**0 073 213**	200 unid.

Parafusos euro

- Parafuso cabeça chata
- Fenda em cruz PZ
- Galvanizado

Medidas em mm	Código	Emb.
ø 6,3 x 14	**0 051 265**	200 unid.

Parafusos autoatarraxantes, cabeça de embeber

- Parafuso cabeça chata
- Fenda em cruz PZ
- Aço inoxidável

Medidas em mm	Código	Emb.
ø 4 x 16	**9 338 501**	200 unid.

New

Tecnologia inteligente – grande qualidade

Os corrediças de gaveta de rolamentos de esferas da Hettich garantem um funcionamento suave e uma alta estabilidade lateral. Esferas de aço endurecidas, rodeadas de plástico absorvente de ruído, asseguram longa longevidade com o mais elevado nível de funcionamento.

A gama alargada com utilizações diversificadas permitem um conjunto múltiplo de soluções com uma excelente relação qualidade preço, para utilização em diferentes segmentos de mobiliário.

Funcionamento suave:
Qualidade Hettich.

Rolamentos de esferas de longa duração:
Rolamentos de esferas de aço endurecido em perfis de precisão..

Gama de produtos com as soluções eficazes:
Gama alargada permitem um conjunto múltiplo de soluções em diferentes segmentos de mobiliário.

hettich.com/short/4481a9

Saiba mais:
Pode obter inspiração e mais detalhes do produto no nosso site.

Corrediças de rolamentos de esferas para instalação em rasgos
- **Sumário da gama / comparação técnica** **806**

Corrediças de rolamentos de esferas para instalação lateral
- **Sumário da gama / comparação técnica** **807 - 808**

Corrediças de rolamentos de esferas para instalação a trabalhar por fora
- **Sumário da gama / comparação técnica** **809**

Acessórios de montagem **1477**

Hettich Technical Assistant
- **Montagem**
- **Definições**
- **Serviço**

hettich.com/short/46d098

	KA 1730	KA 270	KA 290
Lateral	810 - 811	812 - 813	814 - 815
Descrição	Corrediça de extração parcial	Corrediça de extração parcial	Corrediça de extração total
Funcionalidades de conforto	▸ Limitador de extração ▸ Proteção antitombamento	▸ Limitador de extração ▸ Proteção antitombamento	▸ Limitador de extração ▸ Proteção antitombamento
Montagem	▸ Montagem em rasgo	▸ Montagem em rasgo	▸ Montagem em rasgo
Classe de carga	10 kg	12 kg	20 kg
Profundidade da gaveta SL mm	155 - 550 mm	230 - 550 mm	200 - 550 mm
Dimensões (A x L)	17 x 10 mm	27 x 10 mm	27 x 19,4 mm
Acabamento	Zincado	Zincado	Zincado

KA 4532 Silent System	KA 4532 Push to open	KA 5632	KA 5632 Stop Control
816	817	818 - 819	820
Corrediça de extração total	Corrediça de extração total	Corrediça de extração total	Corrediça de extração total
▸ Silent System ▸ Limitador de extração ▸ Proteção antitombamento	▸ Push to open ▸ Limitador de extração ▸ Proteção antitombamento	▸ Limitador de extração ▸ Proteção antitombamento	▸ Stop Control ▸ Limitador de extração ▸ Proteção antitombamento
▸ Montagem lateral ▸ Desprendimento rápido	▸ Montagem lateral ▸ Desprendimento rápido	▸ Montagem lateral ▸ Desprendimento rápido	▸ Montagem lateral ▸ Desprendimento rápido
35 kg	35 kg	45 kg	40 kg
300 - 700 mm	300 - 700 mm	250 - 650 mm	300 - 700 mm
46 x 12,7 mm	46 x 12,7 mm	46 x 12,7 mm	46 x 12,7 mm
Galvanizado, azul passivado	Galvanizado, azul passivado	Galvanizado, azul passivado, galvanizado, preto	Galvanizado, azul passivado

	KA 5632 Silent System	KA 4932	KA 4620
Lateral	821 - 822	823	824
Descrição	Corrediça de extração total	Corrediça de extração total	Corrediça de extração total
Funcionalidades de conforto	▸ Silent System ▸ Limitador de extração ▸ Proteção antitombamento	▸ Limitador de extração ▸ Proteção antitombamento	▸ Limitador de extração ▸ Proteção antitombamento
Montagem	▸ Montagem lateral ▸ Desprendimento rápido	▸ Montagem lateral ▸ Desprendimento rápido	▸ Montagem lateral ▸ Desprendimento rápido
Classe de carga	30 kg	60 kg	90 kg
Profundidade da gaveta SL mm	300 - 550 mm	250 - 700 mm	300 - 700 mm
Dimensões (A x L)	46 x 12,7 mm	50 x 12,7 mm	58 x 19 mm
Acabamento	Galvanizado, azul passivado, galvanizado, preto	Galvanizado, azul passivado	Galvanizado, azul passivado

KA 4532 AM Silent System	KA 4532 AM Push to open	KA 4932 AM
825	826	827
Corrediça de extração total	Corrediça de extração total	Corrediça de extração total
▸ Silent System ▸ Limitador de extração ▸ Proteção antitombamento	▸ Push to open ▸ Limitador de extração ▸ Proteção antitombamento	▸ Limitador de extração ▸ Proteção antitombamento
▸ Montagem a trabalhar por fora ▸ Desprendimento rápido	▸ Montagem a trabalhar por fora ▸ Desprendimento rápido	▸ Montagem a trabalhar por fora ▸ Desprendimento rápido
35 kg	35 kg	60 kg
300 - 700 mm	300 - 700 mm	350 - 600 mm
46 x 12,7 mm	46 x 12,7 mm	50 x 12,7 mm
Galvanizado, azul passivado	Galvanizado, azul passivado	Galvanizado, azul passivado

Sistemas de corrediças para gavetas de madeira

- **Corrediça de extração parcial KA 1730**
- **Montagem em ranhura, classe de carga 10 kg**

- Corrediça de extração parcial com limitador de extração e proteção antitombamento
- Não pode ser separado
- As guias de grande precisão asseguram um deslizar suave e conferem elevada estabilidade lateral
- Com um suporte adicional para frentes de gavetas a partir de 430 mm de comprimento
- Para gavetas com rasgos, rebatidas ou embutidas no painel inferior
- Capacidade de carga de acordo com EN 15338, nível 1
- Aço zincado

Corrediça com rolamento de esferas KA 1730, dimensões (A x L) 17 x 10 mm

Comprimento nominal em mm	Profundidade da gaveta SL mm	Perda de extração EL mm	Distância entre furos b1 mm	Distância entre furos C mm	Corrediça do corpo do móvel mm	Corrediça da gaveta mm	**Código**	Emb.
Sem suporte da frente								
200	155 - 210	32	96	101	150	133	**0 079 054**	20 Conj.
250	185 - 260	44	128	132	182	164	**0 079 055**	20 Conj.
300	185 - 305	44	128	153	182	185	**0 030 765**	20 Conj.
330	220 - 340	56	160	178	214	210	**0 066 933**	20 Conj.
350	220 - 355	56	160	185	214	217	**0 071 835**	20 Conj.
380	250 - 390	68	192	209	246	241	**0 071 836**	20 Conj.
400	250 - 410	68	192	217	246	249	**0 030 766**	20 Conj.
Com suporte da frente								
430	430	86	224	398	278	430	**0 079 056**	20 Conj.
450	450	86	224	418	278	450	**0 030 767**	20 Conj.
480	480	98	256	448	310	480	**0 079 057**	20 Conj.
500	500	98	256	468	310	500	**0 030 768**	20 Conj.
550	550	110	288	518	342	550	**0 030 769**	20 Conj.

Medidas do projeto

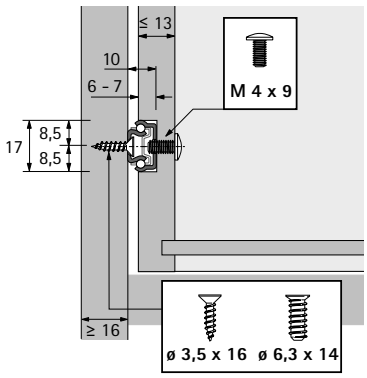

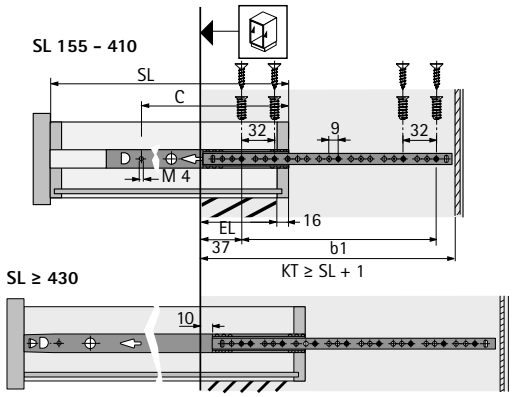

SL Profundidade da gaveta
EL Extracção
KT Profundidade da carcaça

Indicações

- Critérios de qualidade 801
- Acessórios 798 - 800

hettich.com/short/5a6b5e

- **Corrediça de extração parcial KA 1730**
- **Montagem em ranhura, classe de carga 10 kg, embalagem de maior quantidade**

- Corrediça de extração parcial com limitador de extração e proteção antitombamento
- Não pode ser separado
- As guias de grande precisão asseguram um deslizar suave e conferem elevada estabilidade lateral
- Com um suporte adicional para frentes de gavetas a partir de 430 mm de comprimento
- Para gavetas com rasgos, rebatidas ou embutidas no painel inferior
- Capacidade de carga de acordo com EN 15338, nível 1
- Aço zincado

Corrediça com rolamento de esferas KA 1730, dimensões (A x L) 17 x 10 mm

Comprimento nominal em mm	Profundidade da gaveta SL mm	Perda de extração EL mm	Distância entre furos b1 mm	Distância entre furos C mm	Corrediça do corpo do móvel mm	Corrediça da gaveta mm	**Código**	Emb.
Sem suporte da frente								
200	155 - 210	32	96	101	150	133	**1 008 087**	100 Conj.
250	185 - 260	44	128	132	182	164	**1 008 088**	100 Conj.
300	185 - 305	44	128	153	182	185	**1 007 441**	100 Conj.
330	220 - 340	56	160	178	214	210	**1 008 089**	100 Conj.
350	220 - 355	56	160	185	214	217	**1 007 442**	100 Conj.
380	250 - 390	68	192	209	246	241	**1 008 090**	100 Conj.
400	250 - 410	68	192	217	246	249	**1 007 443**	100 Conj.
Com suporte da frente								
430	430	86	224	398	278	430	**1 007 431**	75 Conj.
450	450	86	224	418	278	450	**1 007 432**	75 Conj.
480	480	98	256	448	310	480	**1 007 433**	75 Conj.
500	500	98	256	468	310	500	**1 007 434**	75 Conj.
550	550	110	288	518	342	550	**1 007 435**	75 Conj.

Medidas do projeto

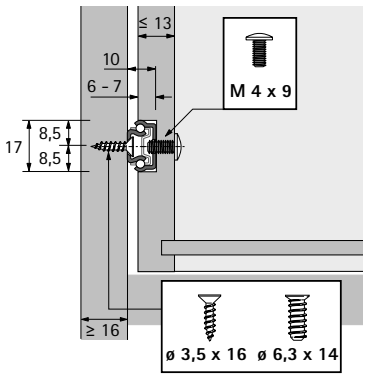

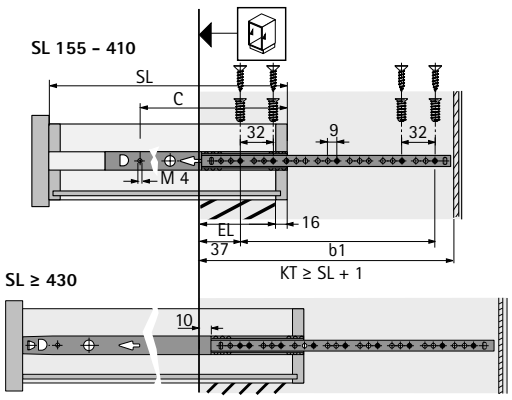

SL Profundidade da gaveta
EL Extracção
KT Profundidade da carcaça

Indicações

- Critérios de qualidade 801
- Acessórios 798 - 800

hettich.com/short/5a6b5e

- **Corrediça de extração parcial KA 270**
- **Montagem em ranhura, classe de carga 12 kg**

- Corrediça de extração parcial com limitador de extração e proteção antitombamento
- Não pode ser separado
- As guias de grande precisão asseguram um deslizar suave e conferem elevada estabilidade lateral
- Para gavetas com rasgos, rebatidas ou embutidas no painel inferior
- Capacidade de carga de acordo com EN 15338, nível 1
- Aço zincado

Corrediça com rolamento de esferas KA 270, dimensões (A x L) 27 x 10 mm

Comprimento nominal em mm	Profundidade da gaveta SL mm	Perda de extração EL mm	Distância entre furos b1 mm	Distância entre furos C mm	Corrediça do corpo do móvel mm	Corrediça da gaveta mm	**Código**	Emb.
350	230 - 350	56	160	190	214	222	**0 025 155**	10 Conj.
550	350 - 550	80	288	296	342	328	**0 025 156**	10 Conj.

Medidas do projeto

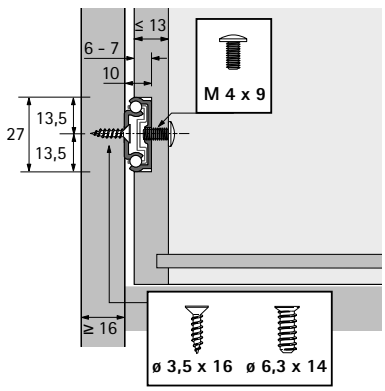

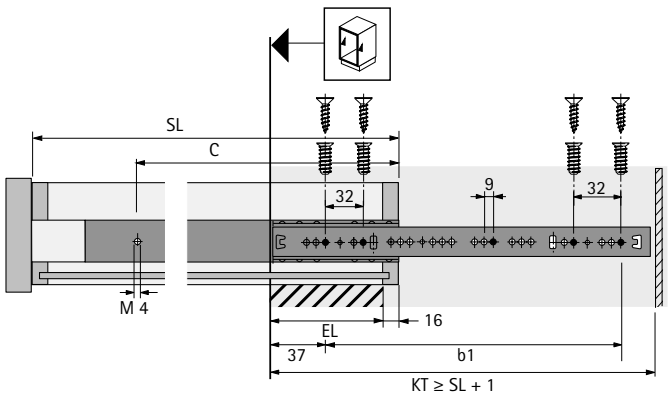

SL Profundidade da gaveta
EL Extracção
KT Profundidade da carcaça

Indicações

- Critérios de qualidade 801
- Acessórios 798 - 800

hettich.com/short/131336

Sistemas de corrediças para gavetas de madeira

- **Corrediça de extração parcial KA 270**
- **Montagem em ranhura, classe de carga 12 kg, embalagem de maior quantidade**

- Corrediça de extração parcial com limitador de extração e proteção antitombamento
- Não pode ser separado
- As guias de grande precisão asseguram um deslizar suave e conferem elevada estabilidade lateral
- Para gavetas com rasgos, rebatidas ou embutidas no painel inferior
- É necessário encomendar 2 unidades por gaveta
- Capacidade de carga de acordo com EN 15338, nível 1
- Aço zincado

Corrediça com rolamento de esferas KA 270, dimensões (A x L) 27 x 10 mm

Comprimento nominal em mm	Profundidade da gaveta SL mm	Perda de extração EL mm	Distância entre furos b1 mm	Distância entre furos C mm	Corrediça do corpo do móvel mm	Corrediça da gaveta mm	**Código**	Emb.
300	215 - 300	55	160	165	214	197	**1 005 988**	100 unid.
350	230 - 350	56	160	190	214	222	**1 005 837**	100 unid.
400	250 - 400	55	192	215	246	247	**1 005 969**	100 unid.
450	280 - 450	67	224	246	278	278	**1 005 910**	100 unid.
500	315 - 500	67	256	271	310	303	**1 005 850**	100 unid.
550	350 - 550	80	288	296	342	328	**1 005 911**	100 unid.

Medidas do projeto

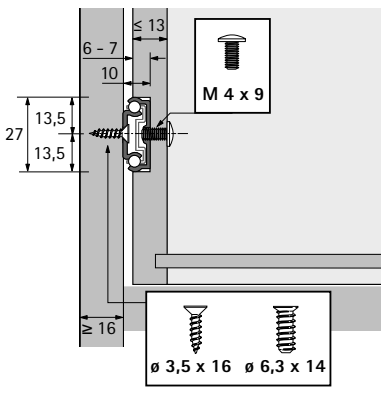

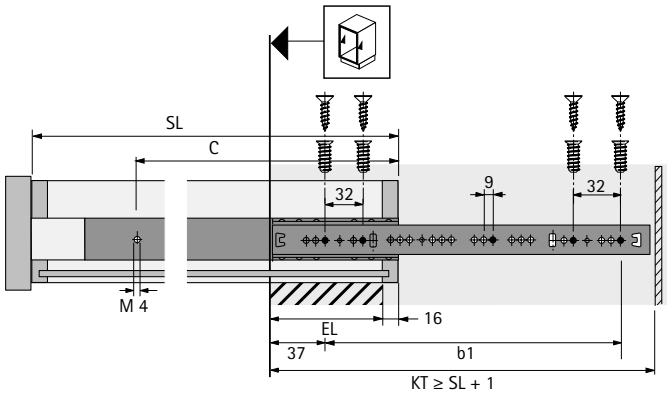

SL Profundidade da gaveta
EL Extracção
KT Profundidade da carcaça

Indicações

- Critérios de qualidade 801
- Acessórios 798 - 800

hettich.com/short/131336

Sistemas de corrediças para gavetas de madeira

- **Corrediça de sobre-extração KA 290**
- **Montagem em ranhura, classe de carga 20 kg**

- Corrediça de sobre-extração com limitador de extração e proteção antitombamento
- Não pode ser separado
- As guias de grande precisão asseguram um deslizar suave e conferem elevada estabilidade lateral
- Para gavetas com rasgos, rebatidas ou embutidas no painel inferior
- Capacidade de carga de acordo com EN 15338, nível 1
- Aço zincado

Corrediça com rolamento de esferas KA 290, dimensões (A x L) 27 x 19,4 mm

Comprimento nominal em mm	Profundidade da gaveta SL mm	Corrediça de sobre-extração OE mm	Distância entre furos b1 mm	Distância entre furos C mm	Corrediça do corpo do móvel mm	Corrediça da gaveta mm	**Código**	Emb.
250	200 - 310	24	192	165	246	197	**0 026 561**	5 Conj.
310	310 - 450	24	256	271	310	303	**0 026 562**	5 Conj.
450	450 - 550	40	256	296	310	328	**0 026 578**	5 Conj.

Medidas do projeto

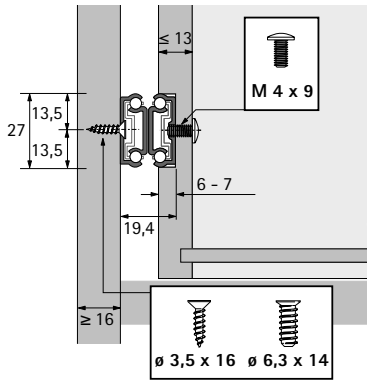

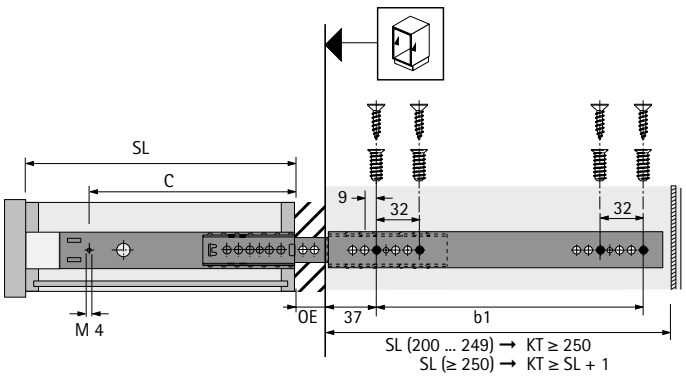

SL Profundidade da gaveta
OE Corrediça de extracção total
KT Profundidade da carcaça

Indicações

- Critérios de qualidade 801
- Acessórios 798 - 800

hettich.com/short/ce6a55

Sistemas de corrediças para gavetas de madeira

- **Corrediça de sobre-extração KA 290**
- **Montagem em ranhura, classe de carga 20 kg, embalagem de maior quantidade**

- Corrediça de sobre-extração com limitador de extração e proteção antitombamento
- Não pode ser separado
- As guias de grande precisão asseguram um deslizar suave e conferem elevada estabilidade lateral
- Para gavetas com rasgos, rebatidas ou embutidas no painel inferior
- É necessário encomendar 2 unidades por gaveta
- Capacidade de carga de acordo com EN 15338, nível 1
- Aço zincado

Corrediça com rolamento de esferas KA 290, dimensões (A x L) 27 x 19,4 mm

Comprimento nominal em mm	Profundidade da gaveta SL mm	Corrediça de sobre-extração OE mm	Distância entre furos b1 mm	Distância entre furos C mm	Corrediça do corpo do móvel mm	Corrediça da gaveta mm	**Código**	Emb.
250	200 - 310	24	192	165	246	197	**1 006 402**	50 unid.
310	310 - 450	24	256	271	310	303	**1 005 934**	50 unid.
450	450 - 550	40	256	296	310	328	**1 006 717**	50 unid.

Medidas do projeto

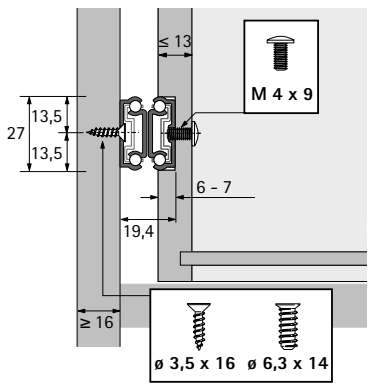

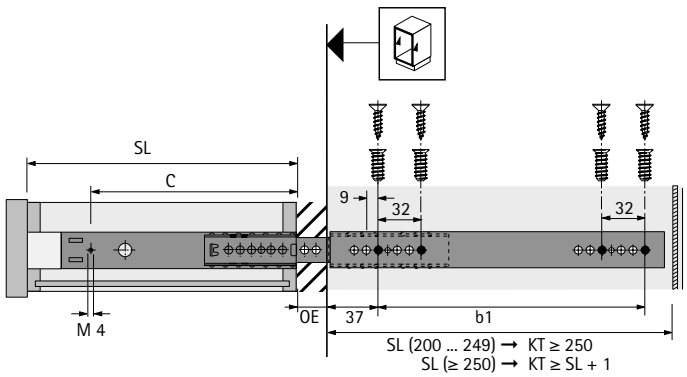

SL Profundidade da gaveta
OE Corrediça de extracção total
KT Profundidade da carcaça

Indicações

- Critérios de qualidade 801
- Acessórios 798 - 800

hettich.com/short/ce6a55

- **Corrediça de extração total KA 4532 com Silent System**
- **Montagem lateral, classe de carga 35 kg**

- Corrediça de extração total com amortecimento integrado **Silent System**
- Alavanca de destrancamento para o desprendimento rápido da gaveta do corpo do móvel
- As guias de grande precisão asseguram um deslizar suave e conferem elevada estabilidade lateral
- Para gavetas com rasgos, rebatidas ou embutidas no painel inferior
- Capacidade de carga de acordo com EN 15338, nível 2
- Aço, galvanizado, passivado azul
- Para um profundidade nominal de 300, o curso da gaveta é de apenas 290 mm

Corrediça com rolamento de esferas KA 4532 Silent System, dimensões (A x L) 46 x 12,7 mm

Profundidade da gaveta SL mm	Profundidade mínima do corpo do móvel KT mm	Distância entre furos b1 mm	Distância entre furos b2 mm	Distância entre furos b3 mm	Distância entre furos C mm	**Código**	Emb.
300	304				171	**9 114 271**	10 Conj.
350	354	64			220	**9 114 273**	10 Conj.
400	404	64			254	**9 114 274**	10 Conj.
450	454	96			294	**9 114 275**	10 Conj.
500	504	96	64		344	**9 114 276**	10 Conj.
550	554	96	128		394	**9 114 277**	10 Conj.
600	604	96	160		444	**9 114 278**	10 Conj.
650	654	96	128	96	494	**9 114 279**	10 Conj.
700	704	96	128	128	544	**9 114 280**	10 Conj.

Medidas do projeto

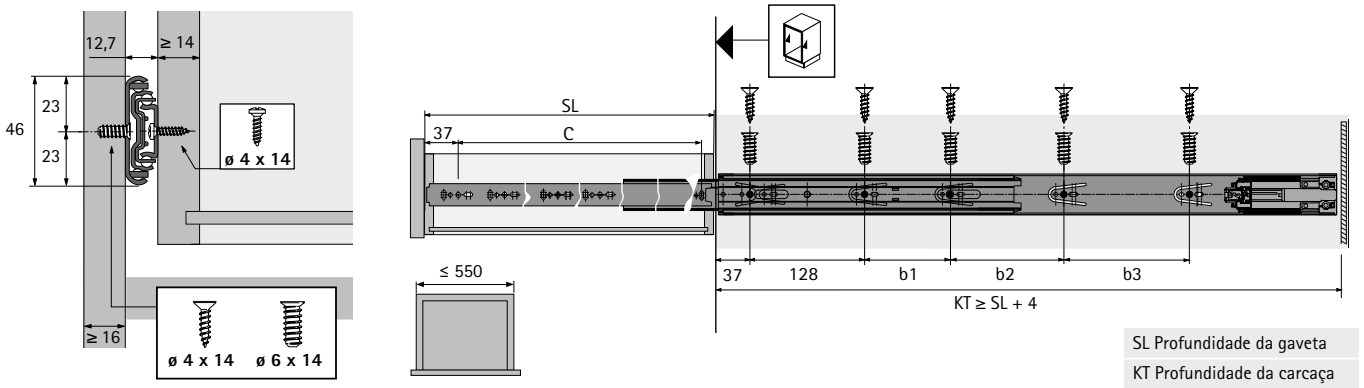

Indicações

- Critérios de qualidade 801
- Acessórios 798 - 800

hettich.com/short/66fab5

Sistemas de corrediças para gavetas de madeira

- **Corrediça de extração total KA 4532 com Push to open**
- **Montagem lateral, classe de carga 35 kg**

- Corrediça de extração total cm mecanismo de abertura **Push to open** integrado
- Alavanca de destrancamento para o desprendimento rápido da gaveta do corpo do móvel
- As guias de grande precisão asseguram um deslizar suave e conferem elevada estabilidade lateral
- Para gavetas com rasgos, rebatidas ou embutidas no painel inferior
- Capacidade de carga de acordo com EN 15338, nível 2
- Aço, galvanizado, passivado azul
- Para um profundidade nominal de 300, o curso da gaveta é de apenas 293 mm

Corrediça com rolamento de esferas KA 4532 Push to open, dimensões (A x L) 46 x 12,7 mm

Profundidade da gaveta SL mm	Profundidade mínima do corpo do móvel KT mm	Distância entre furos b1 mm	Distância entre furos b2 mm	Distância entre furos b3 mm	Distância entre furos C mm	**Código**	Emb.
300	304				192	**9 114 281**	10 Conj.
350	354	64			242	**9 114 282**	10 Conj.
400	404	96			292	**9 114 283**	10 Conj.
450	454	160			342	**9 114 284**	10 Conj.
500	504	96	96		392	**9 114 285**	10 Conj.
550	554	96	128		442	**9 114 286**	10 Conj.
600	604	96	128	96	492	**9 114 288**	10 Conj.
650	654	96	128	128	542	**9 114 289**	10 Conj.
700	704	96	128	192	592	**9 114 290**	10 Conj.

Medidas do projeto

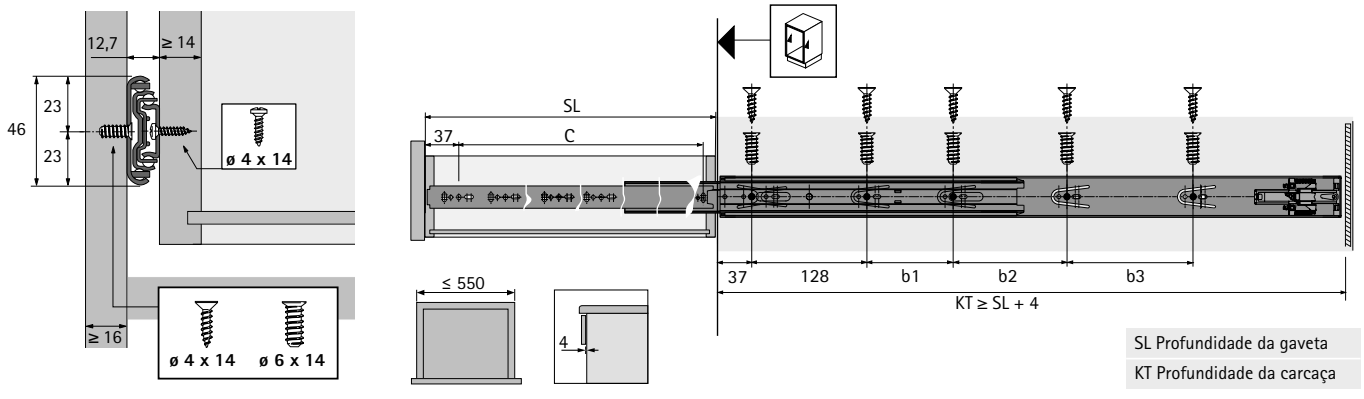

Indicações

- Critérios de qualidade 801
- Acessórios 798 - 800

hettich.com/short/e62188

- **Corrediça de extração total KA 5632**
- **Montagem lateral, classe de carga 45 kg**

- Corrediça de extração total com limitador de extração e proteção antitombamento
- Alavanca de destrancamento para o desprendimento rápido da gaveta do corpo do móvel
- As guias de grande precisão asseguram um deslizar suave e conferem elevada estabilidade lateral
- Para variantes dos painéis com rasgos, entalhes ou montadas soltas
- Capacidade de carga de acordo com EN 15338, nível 2
- Aço, galvanizado, passivado azul

Corrediça com rolamento de esferas KA 5632, dimensões (A x L) 46 x 12,7 mm

Profundidade da gaveta SL mm	Profundidade mínima do corpo do móvel KT mm	Distância entre furos b1 mm	Distância entre furos b2 mm	Distância entre furos b3 mm	Distância entre furos b4 mm	Distância entre furos b5 mm	Distância entre furos C mm	**Código**	Emb.
250	254						192	**0 073 276**	1 Conj.
300	304	96					242	**0 073 277**	1 Conj.
350	354	96					292	**0 073 278**	1 Conj.
400	404	96	96				342	**0 073 279**	1 Conj.
450	454	96	128				392	**0 073 280**	1 Conj.
500	504	96	128	64			442	**0 073 281**	1 Conj.
550	554	96	128	64	32	32	492	**0 073 282**	1 Conj.
600	604	96	128	96	32	32	542	**0 073 283**	1 Conj.
650	654	96	128	160	32	32	592	**0 073 284**	1 Conj.

Medidas do projeto

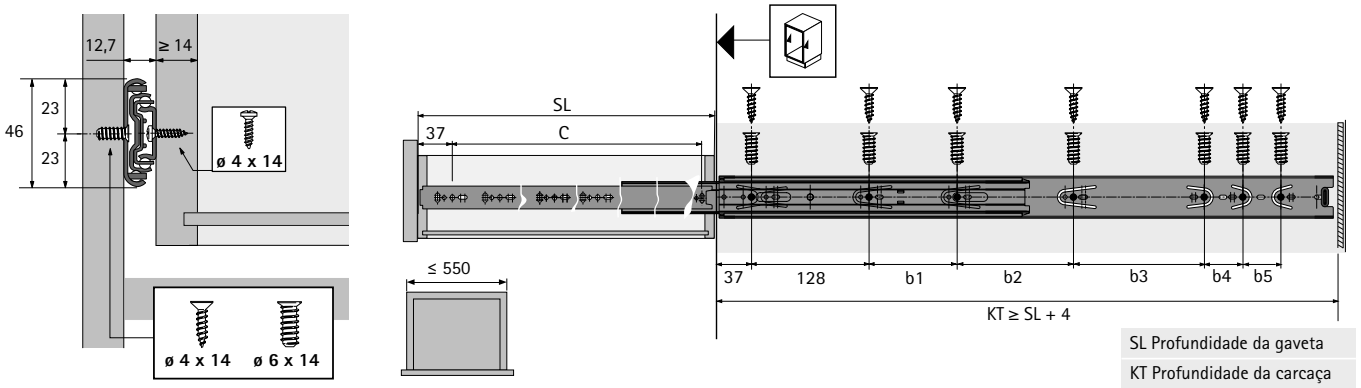

Indicações

- Critérios de qualidade 801
- Acessórios 798 - 800

hettich.com/short/28f52a

Sistemas de corrediças para gavetas de madeira

- **Corrediça de extração total KA 5632**
- **Montagem lateral, classe de carga 45 kg**

New

- Corrediça de extração total com limitador de extração e proteção antitombamento
- Alavanca de destrancamento para o desprendimento rápido da gaveta do corpo do móvel
- As guias de grande precisão asseguram um deslizar suave e conferem elevada estabilidade lateral
- Para variantes dos painéis com rasgos, entalhes ou montadas soltas
- Capacidade de carga de acordo com EN 15338, nível 2
- Aço galvanizado, preto

Corrediça com rolamento de esferas KA 5632, dimensões (A x L) 46 x 12,7 mm

Profundidade da gaveta SL mm	Profundidade mínima do corpo do móvel KT mm	Distância entre furos b1 mm	Distância entre furos b2 mm	Distância entre furos b3 mm	Distância entre furos b4 mm	Distância entre furos b5 mm	Distância entre furos C mm	**Código**	Emb.
250	254						192	**1 074 018**	10 Conj.
300	304	96					242	**1 074 019**	10 Conj.
350	354	96					292	**1 074 020**	10 Conj.
400	404	96	96				342	**1 073 723**	10 Conj.
450	454	96	128				392	**1 073 724**	10 Conj.
500	504	96	128	64			442	**1 073 725**	10 Conj.
550	554	96	128	64	32	32	492	**1 074 021**	10 Conj.
600	604	96	128	96	32	32	542	**1 074 022**	10 Conj.

Medidas do projeto

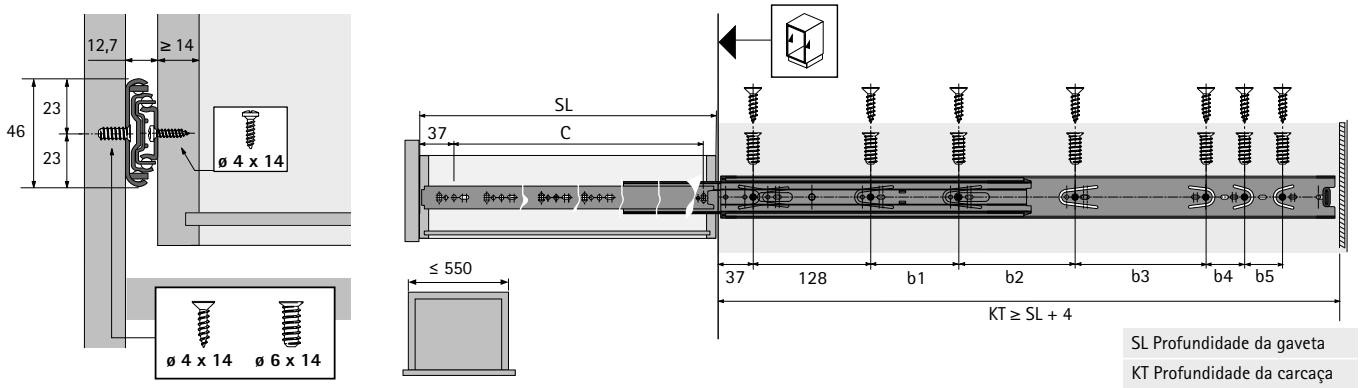

Indicações

- Critérios de qualidade 801
- Acessórios 798 - 800

hettich.com/short/28f52a

Sistemas de corrediças para gavetas de madeira

- **Corrediça de extração total KA 5632 SC com Stop Control**
- **Montagem lateral, classe de carga 40 kg**

- Corrediça de extração total com função de fecho automático **Stop Control** integrado
- Alavanca de destrancamento para o desprendimento rápido da gaveta do corpo do móvel
- As guias de grande precisão asseguram um deslizar suave e conferem elevada estabilidade lateral
- Para gavetas com rasgos, rebatidas ou embutidas no painel inferior
- Capacidade de carga de acordo com EN 15338, nível 2
- Aço, galvanizado, passivado azul
- Para um profundidade nominal de 300, o curso da gaveta é de apenas 268 mm

Corrediça com rolamento de esferas KA 5632 Stop Control, dimensões (A x L) 46 x 12,7 mm

Profundidade da gaveta SL mm	Profundidade mínima do corpo do móvel KT mm	Distância entre furos b1 mm	Distância entre furos b2 mm	Distância entre furos b3 mm	Distância entre furos C mm	**Código**	Emb.
300	304				208	**9 080 470**	1 Conj.
350	354				240	**9 080 471**	1 Conj.
400	404	96			288	**9 080 474**	1 Conj.
450	454	96			320	**9 080 475**	1 Conj.
500	504	96	128		352	**9 080 476**	1 Conj.
550	554	96	128		416	**9 080 478**	1 Conj.
600	604	96	128	96	416	**9 080 479**	1 Conj.
650	654	96	128	128	544	**9 080 480**	1 Conj.
700	704	96	128	192	544	**9 080 481**	1 Conj.

Medidas do projeto

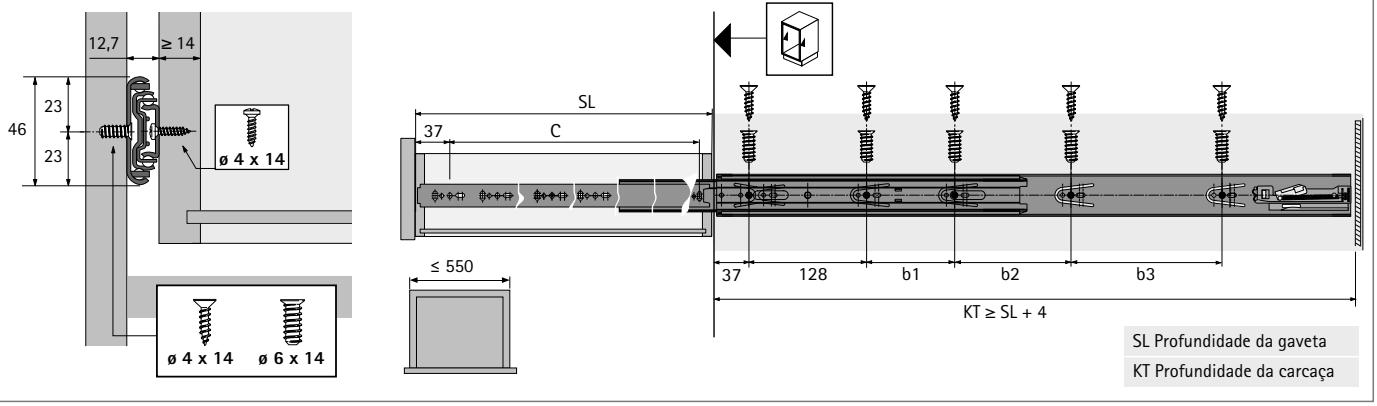

Indicações

- Critérios de qualidade 801
- Acessórios 798 - 800

hettich.com/short/8551c1

Sistemas de corrediças para gavetas de madeira

- **Corrediça de extração total KA 5632 com Silent System**
- **Montagem lateral, classe de carga 30 kg**

New

- Corrediça de extração total com amortecimento integrado **Silent System**
- Alavanca de destrancamento para o desprendimento rápido da gaveta do corpo do móvel
- As guias de grande precisão asseguram um deslizar suave e conferem elevada estabilidade lateral
- Para gavetas com rasgos, rebatidas ou embutidas no painel inferior
- Capacidade de carga de acordo com EN 15338, nível 2
- Aço zincado
- Para um profundidade nominal de 300, o curso da gaveta é de apenas 255 mm

Corrediça com rolamento de esferas KA 5632 Silent System, dimensões (A x L) 46 x 12,7 mm

Profundidade da gaveta SL mm	Profundidade mínima do corpo do móvel KT mm	Distância entre furos b1 / b2 / b3 / b4 mm	Medida d mm	Distância entre furos C1 / C2 / C3 mm	**Código**	Emb.
300	304	96 / - / - / 163,3	14,5	96 / 192 / -	**9 221 400**	1/10 pares
350	354	96 / 64 / - / 149,3	14,5	128 / 229,5 / -	**9 221 467**	1/10 pares
400	404	128 / 64 / - / 167,3	14,5	128 / 288 / -	**9 221 468**	1/10 pares
450	454	128 / 96 / - / 185,3	14,5	128 / 192 / 320	**9 221 499**	1/10 pares
500	504	128 / 96 / 64 / 171,3	14,5	128 / 224 / 352	**9 221 500**	1/10 pares
550	554	128 / 96 / 128 / 157,3	14,5	128 / 256 / 416	**9 221 503**	1/10 pares

Medidas do projeto

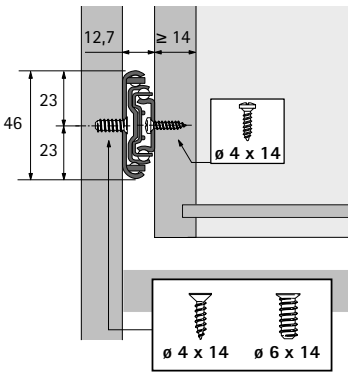

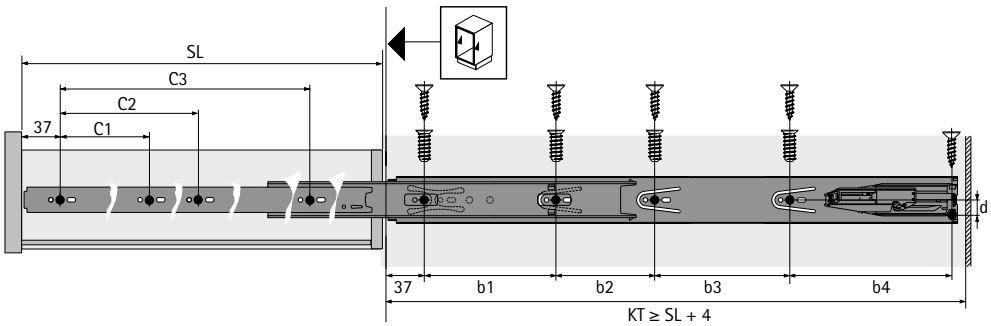

Para alcançar a capacidade de carga máxima, é necessário usar todos os parafusos de fixação previstos.

SL Profundidade da gaveta
KT Profundidade da carcaça

Indicações

- Critérios de qualidade 801
- Acessórios 798 - 800

hettich.com/short/295677

Sistemas de corrediças para gavetas de madeira

- **Corrediça de extração total KA 5632 com Silent System**
- **Montagem lateral, classe de carga 30 kg**

New

- Corrediça de extração total com amortecimento integrado **Silent System**
- Alavanca de destrancamento para o desprendimento rápido da gaveta do corpo do móvel
- As guias de grande precisão asseguram um deslizar suave e conferem elevada estabilidade lateral
- Para gavetas com rasgos, rebatidas ou embutidas no painel inferior
- Capacidade de carga de acordo com EN 15338, nível 2
- Aço, preto
- Para um profundidade nominal de 300, o curso da gaveta é de apenas 255 mm

Corrediça com rolamento de esferas KA 5632 Silent System, dimensões (A x L) 46 x 12,7 mm

Profundidade da gaveta SL mm	Profundidade mínima do corpo do móvel KT mm	Distância entre furos b1 / b2 / b3 / b4 mm	Medida d mm	Distância entre furos C1 / C2 / C3 mm	**Código**	Emb.
300	304	96 / - / - / 163,3	14,5	96 / 192 / -	**9 221 513**	1/10 pares
350	354	96 / 64 / - / 149,3	14,5	128 / 229,5 / -	**9 221 525**	1/10 pares
400	404	128 / 64 / - / 167,3	14,5	128 / 288 / -	**9 221 526**	1/10 pares
450	454	128 / 96 / - / 185,3	14,5	128 / 192 / 320	**9 221 527**	1/10 pares
500	504	128 / 96 / 64 / 171,3	14,5	128 / 224 / 352	**9 221 528**	1/10 pares
550	554	128 / 96 / 128 / 157,3	14,5	128 / 256 / 416	**9 221 539**	1/10 pares

Medidas do projeto

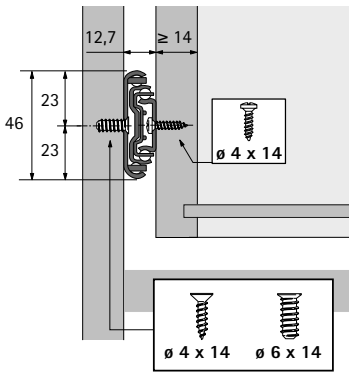

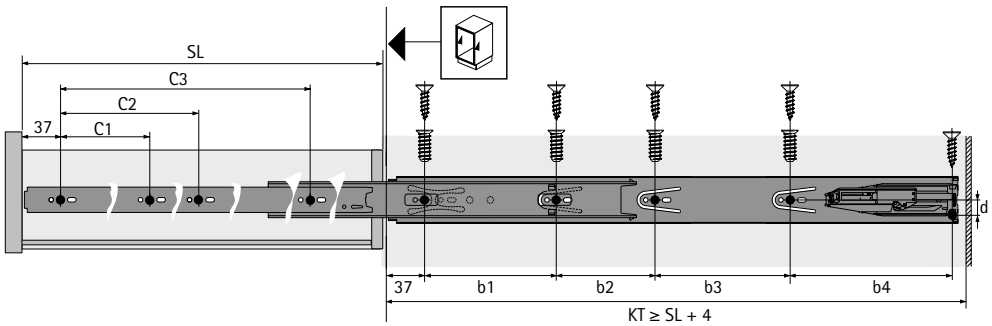

Para alcançar a capacidade de carga máxima,
é necessário usar todos os parafusos de fixação previstos.

SL Profundidade da gaveta
KT Profundidade da carcaça

Indicações

- Critérios de qualidade 801
- Acessórios 798 - 800

hettich.com/short/295677

Sistemas de corrediças para gavetas de madeira

- **Corrediça de sobre-extração KA 4932**
- **Montagem lateral, classe de carga 60 kg**

- Corrediça de sobre-extração com limitador de extração e proteção antitombamento
- Alavanca de destrancamento para o desprendimento rápido da gaveta do corpo do móvel
- As guias de grande precisão asseguram um deslizar suave e conferem elevada estabilidade lateral
- Para gavetas com rasgos, rebatidas ou embutidas no painel inferior
- Capacidade de carga de acordo com EN 15338, nível 1
- Aço, galvanizado, passivado azul

Corrediça com rolamento de esferas KA 4932, dimensões (A x L) 50 x 12,7 mm

Profundidade da gaveta SL mm	Profundidade mínima do corpo do móvel KT mm	Distância entre furos b1 mm	Distância entre furos b2 mm	Distância entre furos b3 mm	Distância entre furos b4 mm	Distância entre furos b5 mm	Distância entre furos C mm	**Código**	Emb.
250	254						192	**0 041 356**	1 Conj.
300	304	96					242	**0 041 357**	1 Conj.
350	354	96					292	**0 041 358**	1 Conj.
400	404	96	96				342	**0 041 359**	1 Conj.
450	454	96	128				392	**0 041 361**	1 Conj.
500	504	96	128	64			442	**0 041 362**	1 Conj.
550	554	96	128	64	32	32	492	**0 041 363**	1 Conj.
600	604	96	128	96	32	32	542	**0 041 364**	1 Conj.
650	654	96	128	160	32	32	592	**0 041 365**	1 Conj.
700	704	96	128	192	32	32	642	**0 041 366**	1 Conj.

Medidas do projeto

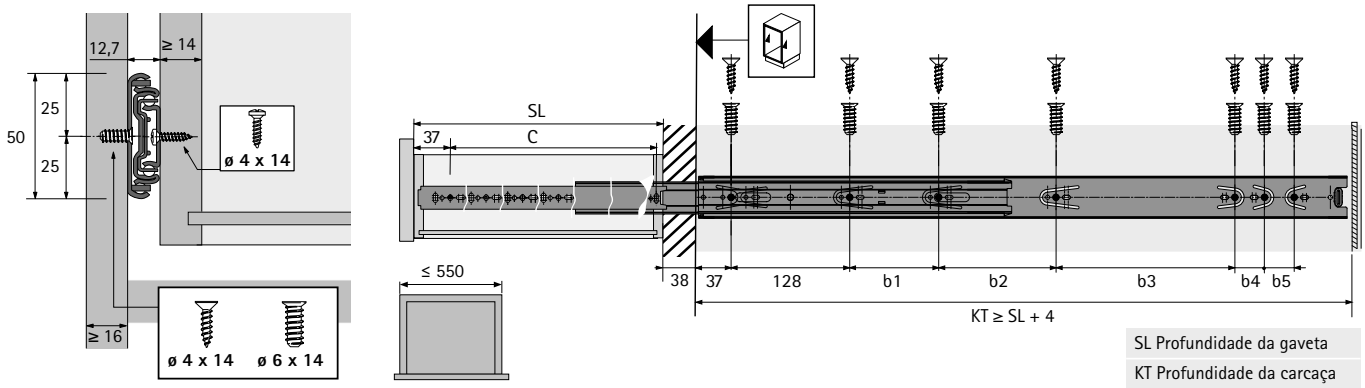

Indicações

- Critérios de qualidade 801
- Acessórios 798 - 800

hettich.com/short/77ff2e

- **Corrediça de sobre-extração KA 4620**
- **Montagem lateral, classe de carga 90 kg**

- Corrediça de sobre-extração com limitador de extração e proteção antitombamento
- Alavanca de destrancamento para o desprendimento rápido da gaveta do corpo do móvel
- As guias de grande precisão asseguram um deslizar suave e conferem elevada estabilidade lateral
- Para gavetas com rasgos, rebatidas ou embutidas no painel inferior
- Capacidade de carga de acordo com EN 15338, nível 1
- Aço, galvanizado, passivado azul

Corrediça com rolamento de esferas KA 4620, dimensões (A x L) 58 x 19 mm

Profundidade da gaveta SL mm	Profundidade mínima do corpo do móvel KT mm	Distância entre furos b1 mm	Distância entre furos b2 mm	Distância entre furos C mm	**Código**	Emb.
300	304	125		233,5	**0 041 389**	1 Conj.
350	354	175		283,5	**0 041 391**	1 Conj.
400	404	111	114	333,5	**0 041 392**	1 Conj.
450	454	136	139	383,5	**0 041 393**	1 Conj.
500	504	161	164	433,5	**0 041 394**	1 Conj.
550	554	186	189	483,5	**0 041 395**	1 Conj.
600	604	211	214	533,5	**0 041 396**	1 Conj.
650	654	236	239	583,5	**0 041 397**	1 Conj.
700	704	261	264	633,5	**0 041 398**	1 Conj.

Medidas do projeto

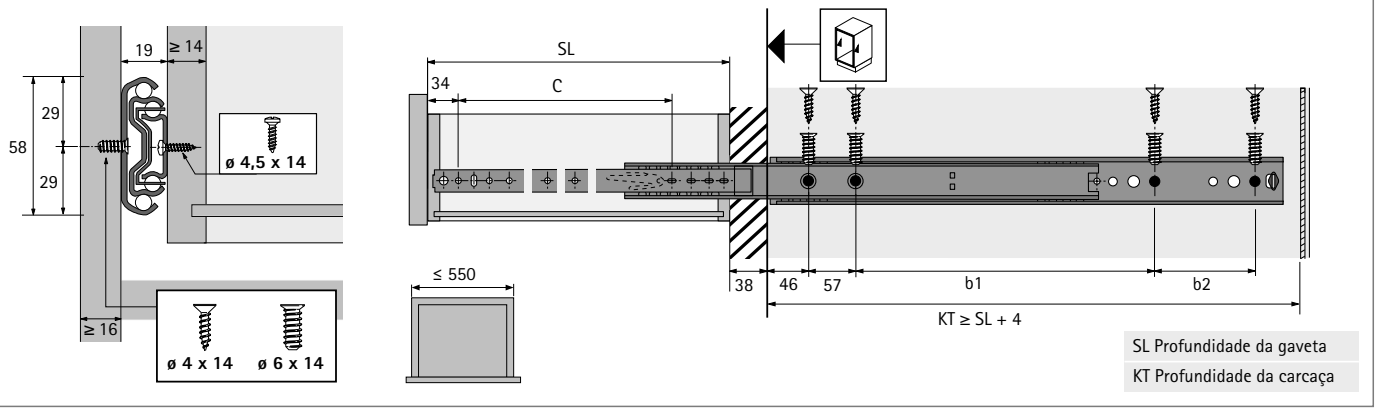

Indicações

- Critérios de qualidade 801
- Acessórios 798 - 800

hettich.com/short/b71fd0

- **Corrediça de extração total KA 4532 AM com Silent System**
- **Para montagem saliente, classe de carga 35 kg**

- Corrediça de extração total com amortecimento integrado **Silent System**
- Alavanca de destrancamento para o desprendimento rápido da gaveta do corpo do móvel
- As guias de grande precisão asseguram um deslizar suave e conferem elevada estabilidade lateral
- Quadro para gavetas de madeira e prateleiras extraíveis
- Capacidade de carga de acordo com EN 15338, nível 2
- Aço, galvanizado, passivado azul
- Para um profundidade nominal de 300, o curso da gaveta é de apenas 290 mm

Corrediça com rolamento de esferas KA 4532 AM Silent System, dimensões (A x L) 46 x 12,7 mm

Profundidade da gaveta SL mm	Profundidade mínima do corpo do móvel KT mm	Distância entre furos b1 mm	Distância entre furos b2 mm	Distância entre furos b3 mm	Distância entre furos C mm	**Código**	Emb.
300	304				230	**9 114 548**	10 Conj.
350	354	64			280	**9 114 553**	10 Conj.
400	404	64			315	**9 114 554**	10 Conj.
450	454	96			365	**9 114 555**	10 Conj.
500	504	96	64		415	**9 114 557**	10 Conj.
550	554	96	128		465	**9 114 558**	10 Conj.
600	604	96	160		515	**9 114 559**	10 Conj.
650	654	96	128	96	565	**9 114 560**	10 Conj.
690	694	96	128	128	615	**9 114 561**	10 Conj.

Medidas do projeto

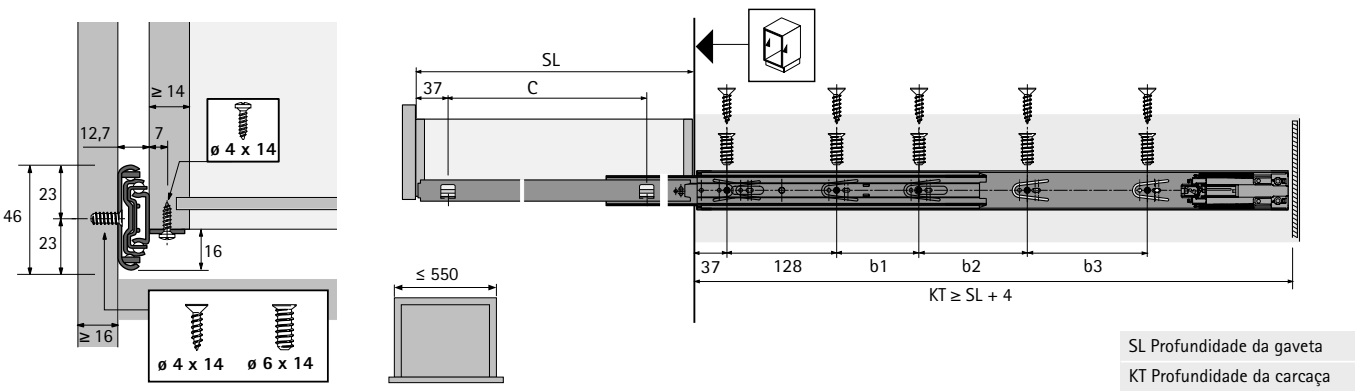

Indicações

- Critérios de qualidade 801
- Acessórios 798 - 800

hettich.com/short/3b986b

- **Corrediça de extração total KA 4532 AM com Push to open**
- **Para montagem saliente, classe de carga 35 kg**

- Corrediça de extração total cm mecanismo de abertura **Push to open** integrado
- Alavanca de destrancamento para o desprendimento rápido da gaveta do corpo do móvel
- As guias de grande precisão asseguram um deslizar suave e conferem elevada estabilidade lateral
- Quadro para gavetas de madeira e prateleiras extraíveis
- Capacidade de carga de acordo com EN 15338, nível 2
- Aço, galvanizado, passivado azul
- Para um profundidade nominal de 300, o curso da gaveta é de apenas 293 mm

Corrediça com rolamento de esferas KA 4532 AM Push to open, dimensões (A x L) 46 x 12,7 mm

Profundidade da gaveta SL mm	Profundidade mínima do corpo do móvel KT mm	Distância entre furos b1 mm	Distância entre furos b2 mm	Distância entre furos b3 mm	Distância entre furos C mm	**Código**	Emb.
300	304				192	**9 114 562**	10 Conj.
350	354	64			242	**9 114 580**	10 Conj.
400	404	96			292	**9 114 581**	10 Conj.
450	454	160			342	**9 114 582**	10 Conj.
500	504	96	96		392	**9 114 583**	10 Conj.
550	554	96	128		442	**9 114 584**	10 Conj.
600	604	96	128	96	492	**9 114 585**	10 Conj.
650	654	96	128	128	542	**9 114 586**	10 Conj.
700	704	96	128	192	592	**9 114 587**	10 Conj.

Medidas do projeto

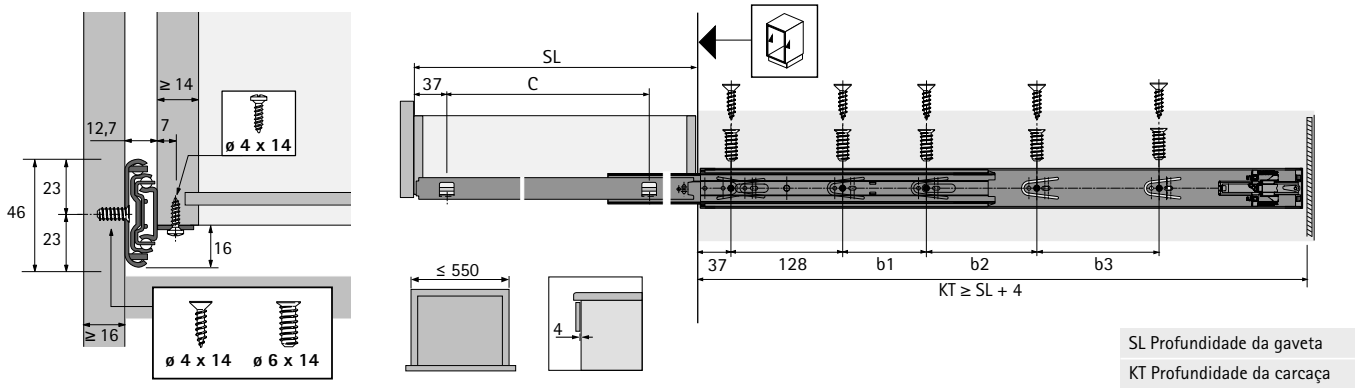

Indicações

- Critérios de qualidade 801
- Acessórios 798 - 800

hettich.com/short/0b6ffd

Sistemas de corrediças para gavetas de madeira

- **Corrediça de sobre-extração KA 4932 AM**
- **Para montagem saliente, classe de carga 60 kg**

- Corrediça de sobre-extração com limitador de extração e proteção antitombamento
- Alavanca de destrancamento para o desprendimento rápido da gaveta do corpo do móvel
- As guias de grande precisão asseguram um deslizar suave e conferem elevada estabilidade lateral
- Quadro para gavetas de madeira e prateleiras extraíveis
- Capacidade de carga de acordo com EN 15338, nível 1
- Aço, galvanizado, passivado azul

Corrediça com rolamento de esferas KA 4932 AM, dimensões (A x L) 50 x 12,7 mm

Profundidade da gaveta SL mm	Profundidade mínima do corpo do móvel KT mm	Distância entre furos b1 mm	Distância entre furos b2 mm	Distância entre furos b3 mm	Distância entre furos b4 mm	Distância entre furos C mm	**Código**	Emb.
350	354					283	**9 080 291**	1 Conj.
400	404	96				333	**9 080 292**	1 Conj.
450	454	128				383	**9 080 293**	1 Conj.
500	504	128	64			433	**9 080 294**	1 Conj.
550	554	128	64	32	32	483	**9 080 295**	1 Conj.
600	604	128	96	32	32	533	**9 080 296**	1 Conj.

Medidas do projeto

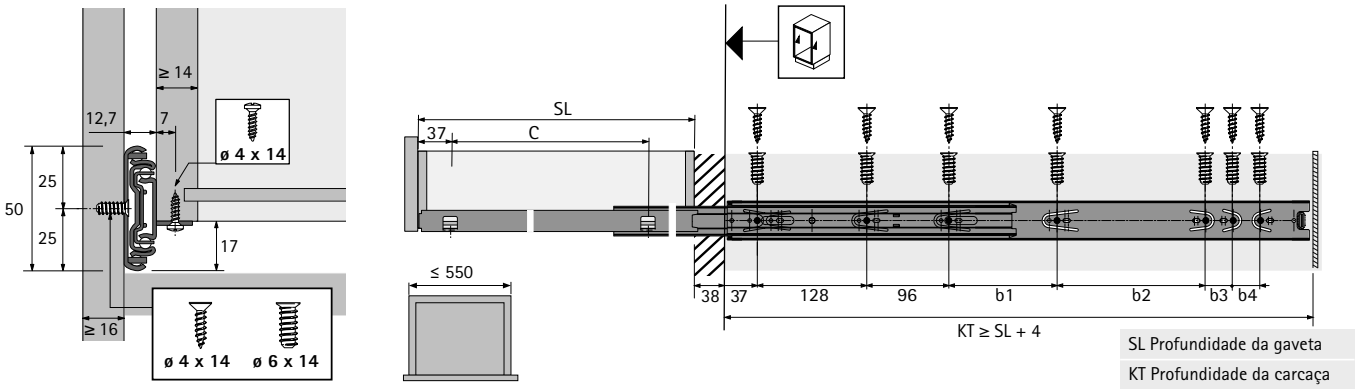

Indicações

- Critérios de qualidade 801
- Acessórios 798 - 800

hettich.com/short/83f418

Sistemas de portas de correr a trabalhar na frente do móvel
Sumário da gama / comparação técnica **830 – 831**

Sistemas de portas de correr a trabalhar por dentro do móvel
Sumário da gama / comparação técnica **882 – 884**

Sistemas de portas de correr / Deslizamento vertical e portas a recolher para o interior do móvel (junto à ilharga)
Sumário da gama / comparação técnica **985**

Acessórios
- **Tiras de armário** **1072 – 1078**
- **Acessórios anti empenamento** **1081 – 1082**
- **Outros acessórios** **1079 – 1080 / 1083 – 1084**

Informações técnicas
- **Critérios de qualidade** **1085**

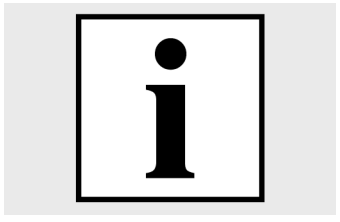

Produtos suplementares
- **Sistemas de fecho mecânico para móveis – Sumário** **1239**
- **Equipamentos de montagem – Sumário** **1477**

Sistema de porta de correr a trabalhar na frente do móvel

▸ Resumo da gama / comparação técnica

	TopLine XL	TopLine L	TopLine L para a produção em série
Lateral	832 - 840	842 - 849	850 - 862
Descrição	Sistema para portas de correr com calha superior de deslizamento, para móveis de grandes dimensões com 2, 3 ou 4 portas	Sistema para portas de correr com calha superior de deslizamento, para móveis de altos, com 2 ou 3 portas	Sistema para portas de correr com calha superior de deslizamento, para móveis de grandes dimensões com 2, 3 ou 4 portas
Número de calhas de deslizamento	2	2	2
Movimento da porta	Horizontal	Horizontal	Horizontal
Posição da porta	A trabalhar por fora	A trabalhar por fora	A trabalhar por fora
Peso da porta	Máx. 100 kg	Máx. 50 kg	Máx. 50 kg, com possibilidade de upgrade até 70 kg
Material da porta	Madeira	Madeira	Madeira / madeira, alumínio
Largura da porta mm	600 - 2000 mm	550 - 1500 mm	550 - 2000 mm
Altura da porta mm	Max. 3000 mm	Max. 2600 mm	Max. 2600 mm
Silent System	Amortecimento de fecho, Amortecimento de abertura	Amortecimento de fecho, Amortecimento de abertura, Amortecimento de "colisões"	Amortecimento de fecho, Amortecimento de abertura, Amortecimento de "colisões"
Sistema de fecho	Mecânico	Mecânico	Mecânico

Sistema de porta de correr a trabalhar na frente do móvel

Resumo da gama / comparação técnica

TopLine M para a produção em série	SlideLine M com cobrimento total
864 - 871	872 - 880
Sistema de porta de correr para armários com 2 ou 3 portas	Sistema para portas de correr com calha inferior de deslizamento (uma guia)
2	1
Horizontal	Horizontal
A trabalhar por fora	A trabalhar por fora
Max. 40 kg	Max. 30 kg
Madeira/Alumínio	Madeira/Vidro
500 - 1250 mm	300 - 1800 mm
Max. 2300 mm	Max. 2000 mm
Fecho suave	Amortecimento de fecho, Amortecimento de abertura, Amortecimento de "colisões"
Mecânico	Mecânico

New

Tecnologicamente avançado, visualmente discreto

Piso ao tecto, unidades de portas deslizantes grandes dimensões definem os acentos e proporcionam clareza visual num quarto. O novo sistema de portas deslizantes TopLine XL da Hettich é a chave para a criação de armários com foco no design extraordinário. Graças aos perfis pretos, o sistema também se integra na perfeição no aspeto geral dos móveis escuros modernos. O sistema estabelece novos padrões em termos de funcionamento, segurança e facilidade na montagem.

Facilidade de utilização inspiradora:
Abertura fácil, fecho suave, ruído mínimo.

Elegância escura:
Os perfis em preto integram-se harmoniosamente no aspeto global.

Elegante montagem por clipes:
Armários do chão ao tecto sem parafusos visíveis.

Conveniência prática:
A porta central abre-se intuitivamente para a direita e para a esquerda..

Protecção inovadora para portas:
O sistema protege as portas do contato direto com o chão deslizando-as para cima, evitando possíveis danos.

Afinação de sobreposição perfeito:
Afinação sem ferramentas de portas fechadas com resultados imediatamente visíveis.

Afinação simples da altura:
De frente quando as portas estão fechadas ou de lado, se estiverem muito próximas do tecto.

hettich.com/short/69f314

Saiba mais:
Pode obter inspiração e mais detalhes do produto no nosso site.

Sumário do desempenho 834
- Princípio do design
- Informações gerais
- Medidas da porta / peso da porta

Medidas técnicas para montagem – Sumário 835

Componentes de sistema 836 – 840

Sistemas de fecho 1239

Acessórios 1071

Informações técnicas
- Critérios de qualidade 1085

Hettich Technical Assistant
- Medidas Técnicas para montagem
- Definições
- Serviço

hettich.com/short/4514cb

Princípio do design

Informações gerais

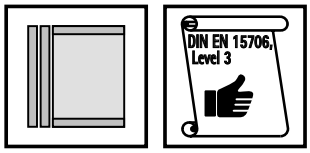

Medidas da porta / peso da porta

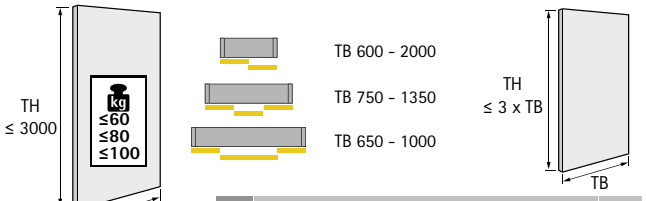

TB	600	650	700	750	800	850	900	950	1000
TH ≤	1800	1950	2100	2250	2400	2550	2700	2850	3000

hettich.com/short/8681f2

Número de portas e posição das portas

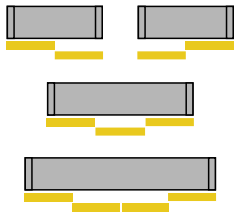

Afinação de altura/cobrimento

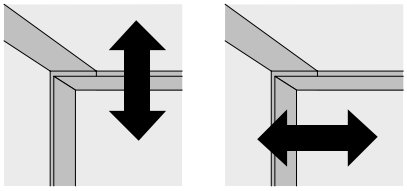

Material da porta

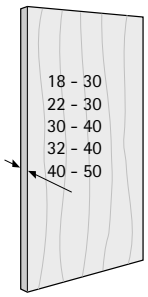

Sistema Silent System

	2 portas	3 portas	4 portas
Fecho suave	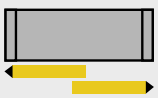		
Amortecimento de abertura			

Montagem 2 portas - Medidas Técnicas

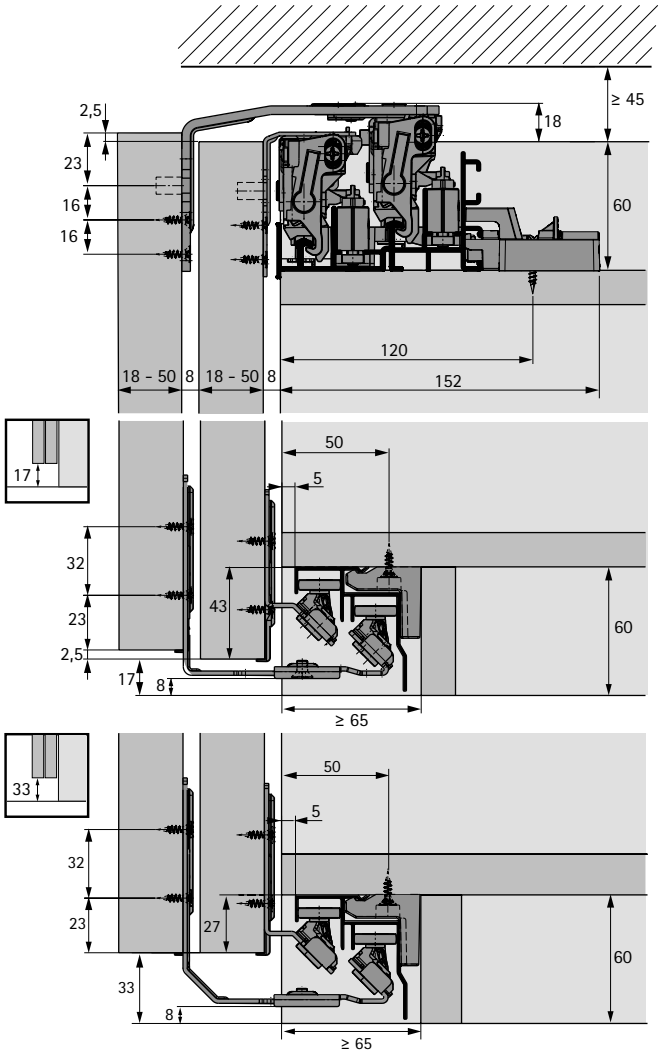

Fundos superior e inferior - Instruções de montagem

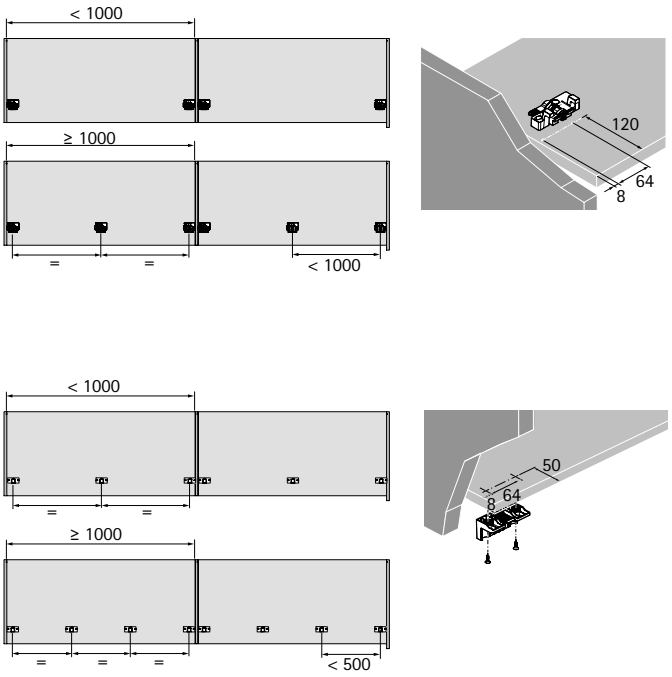

Esquema de furação da porta

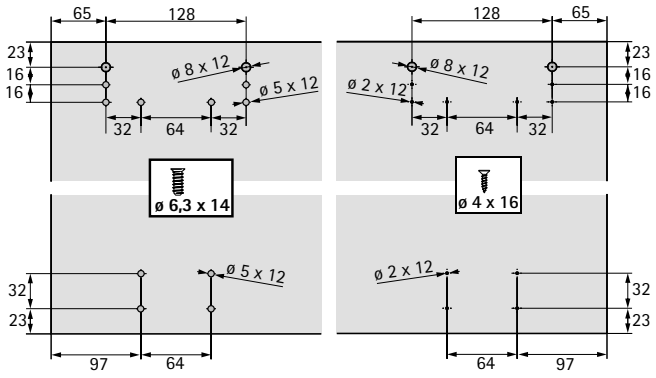

Corte horizontal 2 portas

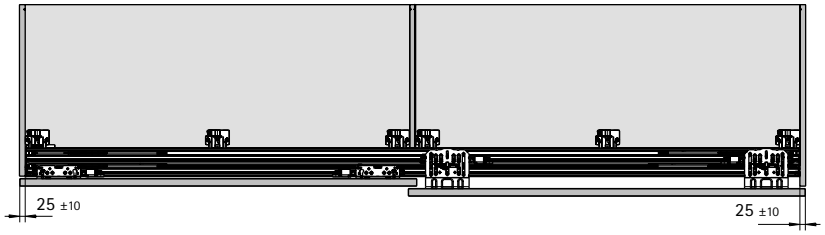

Componentes do sistema

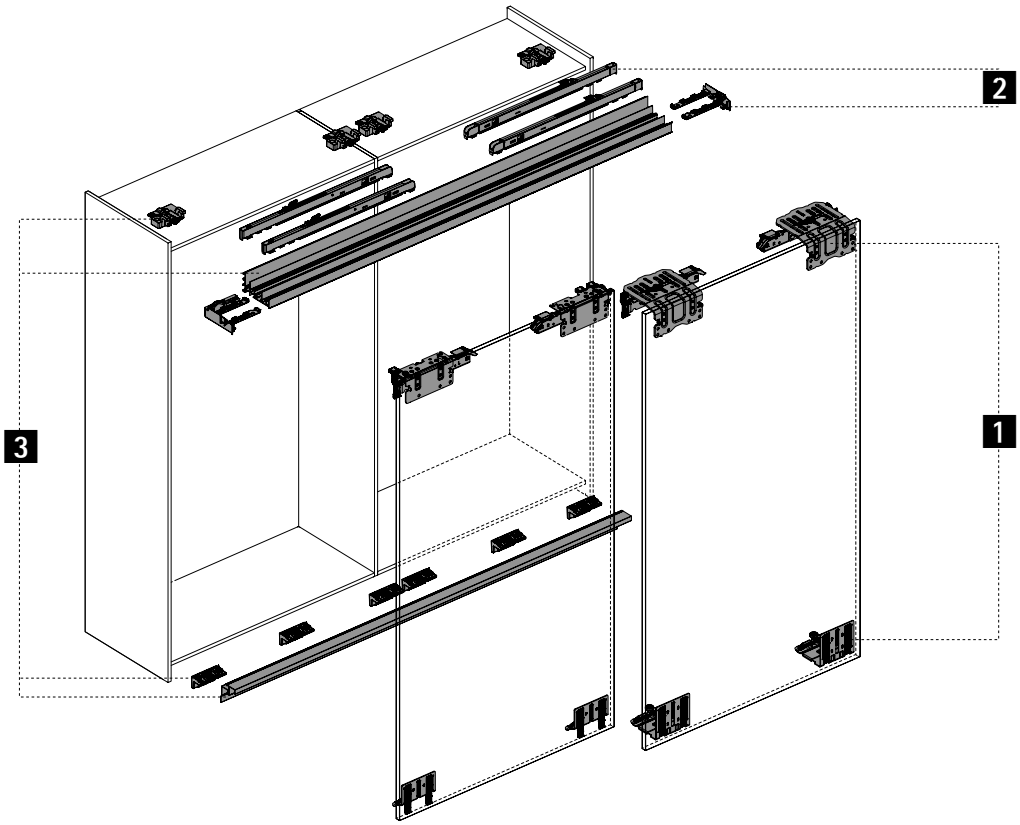

1 Componentes da guia e da calha de correr

2 Sistema Silent System

3 Calhas de correr e perfis da guia

4 Acessórios do sistema

1 Conjunto de corrediças e guias

- Conjunto contém todos os componentes de correr e guia para armários e roupeiros de portas de correr de 2 / 3 / 4 portas

Imagem*	Versão de sistema de corrediças inferior	Espessura máxima da porta em mm	Peso máximo da porta kg	Código / Nr. de portas 2-portas	3-portas	4-portas	Emb.
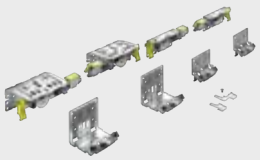	STB 19 17 mm	18 - 30	60	**9 275 796**	**9 275 786**	**9 278 780**	1 conj.
		22 - 30	80	**9 275 794**	**9 275 785**	**9 278 791**	1 conj.
		30 - 40	80	**9 275 793**	**9 275 784**	**9 278 792**	1 conj.
		32 - 40	100	**9 275 787**	**9 275 783**	**9 278 793**	1 conj.
		40 - 50	100	**9 275 740**	**9 275 782**		1 conj.
	STB 19 33 mm	18 - 30	60	**9 275 788**	**9 275 781**	**9 278 794**	1 conj.
		22 - 30	80	**9 275 790**	**9 275 709**	**9 278 795**	1 conj.
		30 - 40	80	**9 275 792**	**9 275 741**	**9 278 796**	1 conj.
		32 - 40	100	**9 275 708**	**9 275 707**	**9 278 797**	1 conj.
		40 - 50	100	**9 275 739**	**9 275 706**		1 conj.

2 Amortecimento Silent System

Gaveta para embalagens

- O conjunto contém elementos amortecedores de fecho e abertura, bem como tapas terminais.
- Conjunto de 3 portas inclui o Silent System da porta central para abrir a porta para a esquerda e direita
- Conjunto de 4 portas inclui componentes de sincronização para abertura simultânea das portas do meio
- *Visual compatível com perfis de rolamento e de guia em anodizado preto, dado que os componentes visíveis estão adaptados à cor

Imagem	Peso da porta kg	Cor	Código / Nr. de portas 2-portas	3-portas	3-portas	4-portas Synchro	Emb.
	15 - 35	cinza	**9 276 735**	**9 276 648**	**9 276 645**	**9 278 798**	1 conj.
		preto / cinzento*	**9 336 464**		**9 336 467**		1 conj.
	30 - 80	cinza	**9 276 732**	**9 276 647**	**9 276 643**	**9 278 799**	1 conj.
		preto / cinzento*	**9 336 465**		**9 336 468**		1 conj.
	60 - 100	cinza	**9 276 737**	**9 276 649**	**9 276 646**		1 conj.
		preto / cinzento*	**9 336 466**		**9 336 469**		1 conj.

Embalagens de maior quantidade

Imagem	Descrição	Peso da porta kg	Código	Emb.
	Fecho e abertura suave Silent System ▸ Fechar com amortecimento ▸ Abrir com amortecimento	15 - 35	**9 272 696**	100 unid.
		30 - 80	**9 272 693**	100 unid.
		60 - 100	**9 272 695**	100 unid.
	Silent System da porta central ▸ Fechar a porta central com amortecimento ▸ Permite a abertura em ambas as direções	15 - 35	**9 276 482**	25 unid.
		30 - 80	**9 276 488**	25 unid.
		60 - 100	**9 276 481**	25 unid.
	Terminal à esquerda		**9 273 066**	100 unid.
	Terminal à direita		**9 269 766**	100 unid.

3 Calhas de correr e perfis da guia

Gaveta para embalagens

Conjunto de perfis
- O conjunto contém um perfil de correr e um perfil guia cada um para montagem com clipes e clipes para fixação do perfil.
- Possibilidade de pré-montar amortecedores para conjuntos personalizados dos clientes mediante pedido
- Perfis de rolamento / guia: alumínio

Imagem	Comprimento mm	Acabamento	Código	Emb.
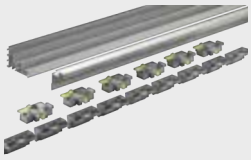	2300	anodizado prata	**9 278 672**	1 conj.
	2300	anodizado preto	**9 338 329**	1 conj.
	4000	anodizado prata	**9 278 657**	1 conj.
	4000	anodizado preto	**9 336 470**	1 conj.
	Individual	anodizado prata	**Mediante pedido**	100 conj.

Conjunto de clipes para fixação de perfis
- O conjunto contém clipes para fixar o perfil de rolamento e guia no corpo do móvel

Imagem	Descrição	Largura máx. do móvel em mm	Código	Emb.
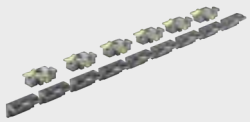	O conjunto contém 6 clipes para fixar o perfil de rolamento e 9 clipes para fixar o perfil guia	3000	**9 277 708**	1 conj.
	O conjunto contém 9 clipes para fixar o perfil de rolamento e 12 clipes para fixar o perfil guia	4000	**9 278 080**	1 conj.

Embalagens de maior quantidade

Perfil perfil de rolamento
- Aluminio

Nota:
- Para a aplicação com montagem com clipes, é necessário usar a versão de perfil "médio" ou "forte"
- Para a aplicação com Silent System na porta central, é necessário usar a versão de perfil "forte"
- Para a aplicação com 4 portas sincronizadas, é necessário usar a versão de perfil "forte"
- Comprimentos e furos personalizados para os clientes mediante pedido
- Os perfis com os códigos 9 289 296 / 9 289 297 / 9 289 298 servem exclusivamente para a determinação de preços de orçamentação (comprimento de referência 1000 mm). **Não se trata** de artigos que se possam vender.

Imagem	Versão do perfil	Acabamento	Comprimento mm	Secção transversal do perfil	Código	Emb.
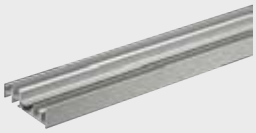	leve	anodizado	5300	LA 12010	**9 276 715**	4 unid.
			Individual		**9 289 296**	100 unid.
	médio	anodizado	2300	LA 11910	**9 278 127**	4 unid.
			4000		**9 277 974**	4 unid.
			5300		**9 276 716**	4 unid.
			Individual		**9 289 297**	100 unid.
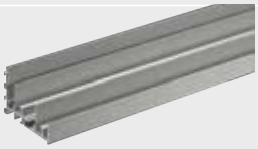	forte	anodizado	2300	LA 11810	**9 278 099**	4 unid.
			4000		**9 277 975**	4 unid.
			5300		**9 276 717**	4 unid.
			Individual		**9 289 298**	100 unid.

Indicações

- Sistemas de fecho 1239
- Acessórios para sistemas para portas de correr e de fole 1071

hettich.com/short/185611

Embalagens de maior quantidade

Perfil guia
- Aluminio

Nota:
- Comprimentos e furos personalizados para os clientes mediante pedido
- Os perfis guia com os códigos 9 289 319 / 9 289 320 servem exclusivamente para a determinação de preços de orçamentação (comprimento de referência 1000 mm). **Não se trata** de artigos que se possam vender.

Imagem	Versão do perfil	Acabamento	Comprimento mm	Secção transversal do perfil	Código	Emb.
	STB 19.0 para fixação com clipes	anodizado	2300	LA 11770	**9 278 125**	4 unid.
			4000		**9 277 972**	4 unid.
			5300		**9 276 712**	4 unid.
			Individual		**9 289 319**	100 unid.
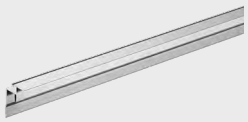	STB 19.1 para fixação na ranhura	anodizado	2300	LA 11849	**9 278 126**	4 unid.
			4000		**9 277 973**	4 unid.
			5300		**9 276 713**	4 unid.
			Individual		**9 289 320**	100 unid.

Clipes para fixação de perfis

Imagem	Descrição	Código	Emb.
	Clipes para perfil de rolamento	**9 272 814**	200 unid.
	Clipes para perfil guia	**9 268 516**	300 unid.

Indicações sobre quantidade de clipes a encomendar

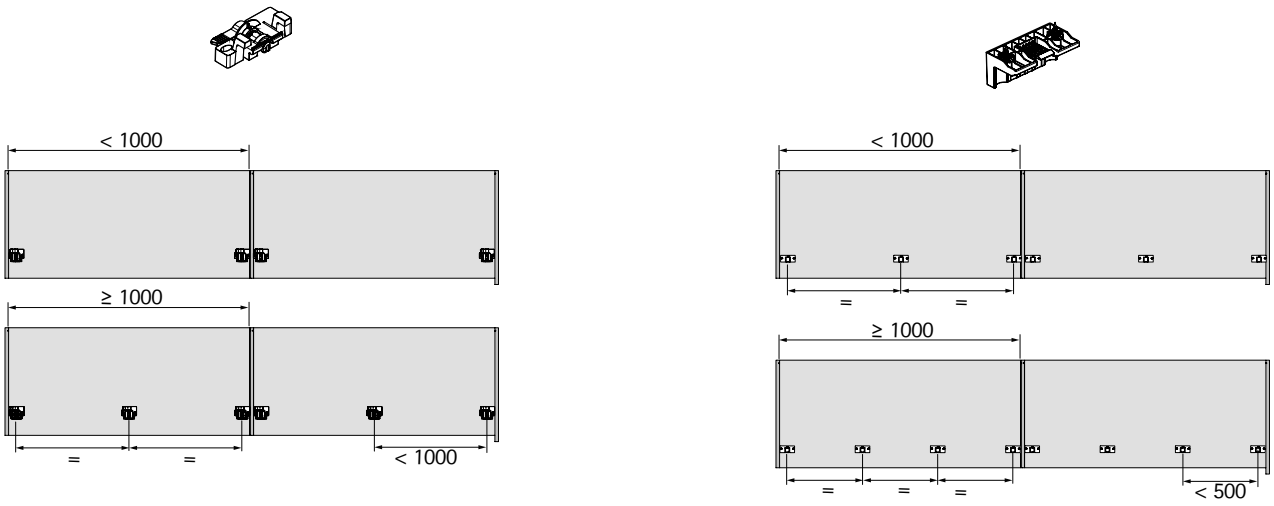

Indicações

Sistemas de fecho	1239
Acessórios para sistemas para portas de correr e de fole	1071

hettich.com/short/185611

4 Acessórios do sistema

Tapa para o perfil

Imagem	Descrição	Comprimento mm	Código	Emb.
	▸ Para cobrir os componentes de deslizamento na porta da frente ▸ Colocado à medida desejada ▸ Plástico, cinzento, com acabamento pintável	2000	**9 278 801**	1 conj.
		Individual	**Mediante pedido**	100 unid.

Cores decorativas

▸ Fita decorativa autocolante para fácil aplicação na superfície visível do perfil de rolamento

Imagem	Cor	Comprimento mm	Código	Emb.
	Preto	2500	**9 209 402**	1 conj.
		4000	**9 209 403**	1 conj.
	branco	2500	**9 209 404**	1 conj.
		4000	**9 209 405**	1 conj.

Sistema anti empenamento

Imagem	Descrição	Código	Emb.
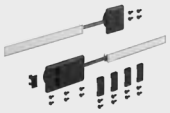	▸ Pode ser utilizado para endireitar frentes de móveis deformadas ou também como medida de precaução para evitar o empenamento de portas ▸ Deve ser utilizado pelo menos um conjunto de acessórios de ajuste por porta de correr.	**9 252 651**	1 conj.

Parafusos para montagem de perfil com canal de parafuso

Imagem	Observação:	Descrição	Espessura do fundo mm	Código	Emb.
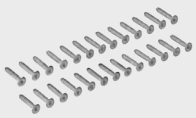	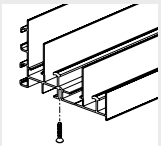	▸ Para fixar calhas de correr e perfis da guia ao corpo do armário com canal para parafusos ▸ O conjunto contém 20 parafusos	16 - 19	**9 130 078**	1 conj.
			20 - 22	**9 180 317**	1 conj.
			22 - 25	**9 180 318**	1 conj.

Indicações

▸ Sistemas de fecho 1239
▸ Acessórios para sistemas para portas de correr e de fole 1071

hettich.com/short/185611

A nova classe de conforto

TopLine L permite-lhe criar portas de correr numa nova dimensão: fascinantemente fácil de abrir e fechar e desempenho de primeira classe do Silent System. Mesmo portas pesadas funcionam com uma facilidade incrível, quase parecendo flutuar. Equipados com TopLine L, armários e roupeiros de portas de correr proporcionam uma experiência nova e fascinante em termos de funcionalidade. O quadro completo é completado por uma instalação simples, que poupa tempo, com perfis empilhados que se fixam sem a necessidade de ferramentas.

Suave e silencioso:
Conforto extra com Silent System.

Movimento sedoso e suave:
Quase inaudivelmente silencioso e luxuosamente suave.

Fascinantemente confortável:
As portas abrem e fecham com uma acção particularmente suave e delicada..

Em segundos:
Fecho suave, fácil de encaixar no perfil superior.

Fácil e diversificado:
Ajustar muito facilmente a sobreposição da porta..

Fácil e competitiva:
Guias em paralelo para uma montagem intuitiva e segura da porta.

Poupa tempo:
A guia é simplesmente encaixada - sem ferramentas.

hettich.com/short/9c876e

Saiba mais:
Pode obter inspiração e mais detalhes do produto no nosso site.

Sumário do desempenho 844
- Princípio do design
- Informações gerais
- Medidas da porta / peso da porta

Medidas técnicas para montagem – Sumário 845

Componentes de sistema 846 – 849

Sistemas de fecho 1239

Acessórios 1071

Informações técnicas
- Critérios de qualidade 1085

Hettich Technical Assistant
- Medidas Técnicas para montagem
- Definições
- Serviço

hettich.com/short/f3573e

Princípio do design

Informações gerais

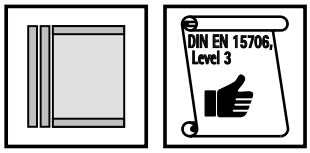

Medidas da porta / peso da porta

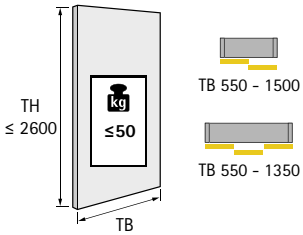

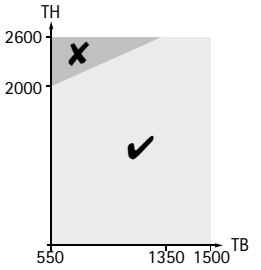

hettich.com/short/8681f2

Número de portas e posição das portas

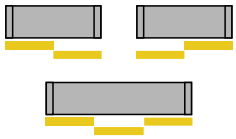

Afinação de altura/cobrimento

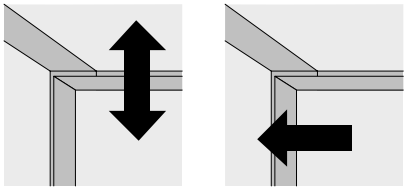

Material da porta

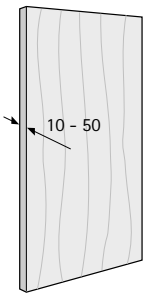

Sistema Silent System

	2 portas	3 portas	
Fecho suave	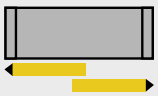		
Amortecimento de abertura			
Amortecimento de colisões		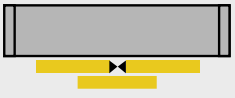	

Dimensões de instalação

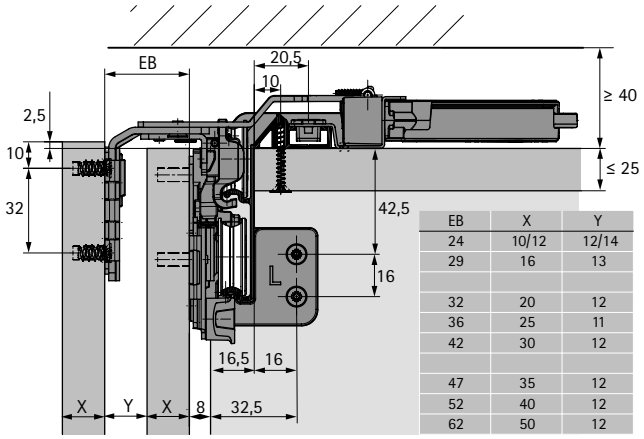

EB	X	Y
24	10/12	12/14
29	16	13
32	20	12
36	25	11
42	30	12
47	35	12
52	40	12
62	50	12

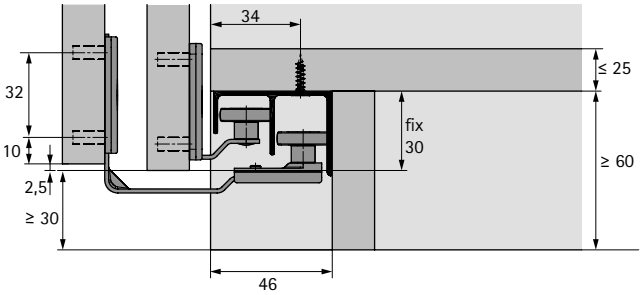

Corte horizontal 2 portas

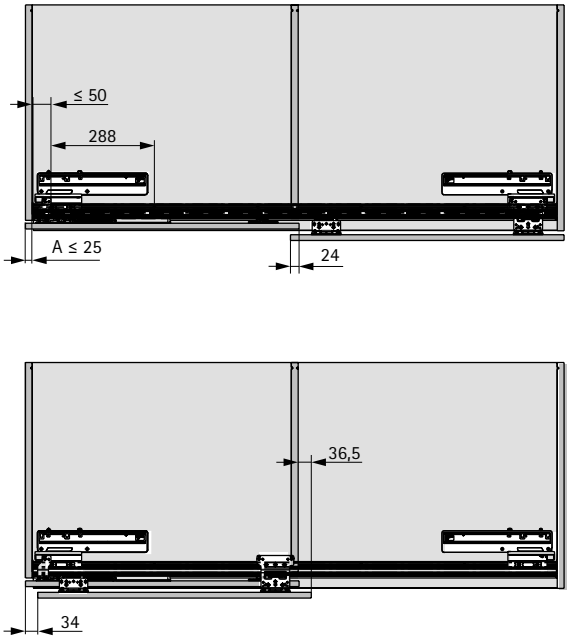

Padrão de furação da porta- offset da porta 34 mm

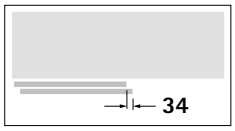

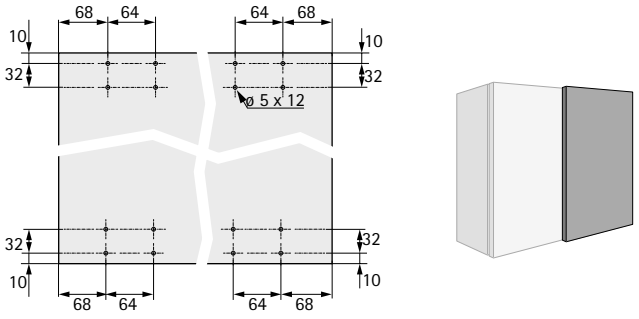

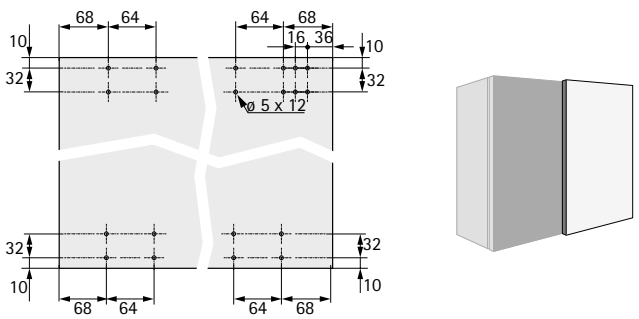

Padrão de furação da porta- offset da porta 0 mm

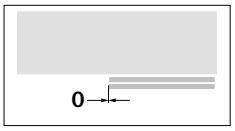

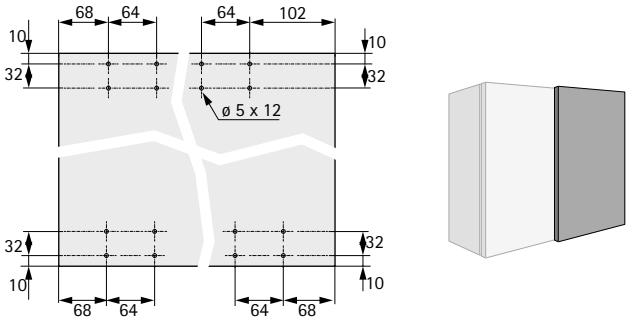

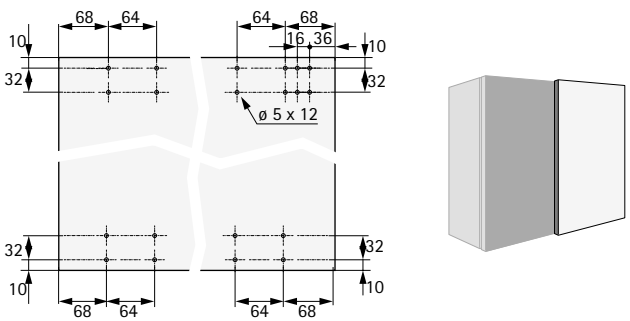

Componentes do sistema

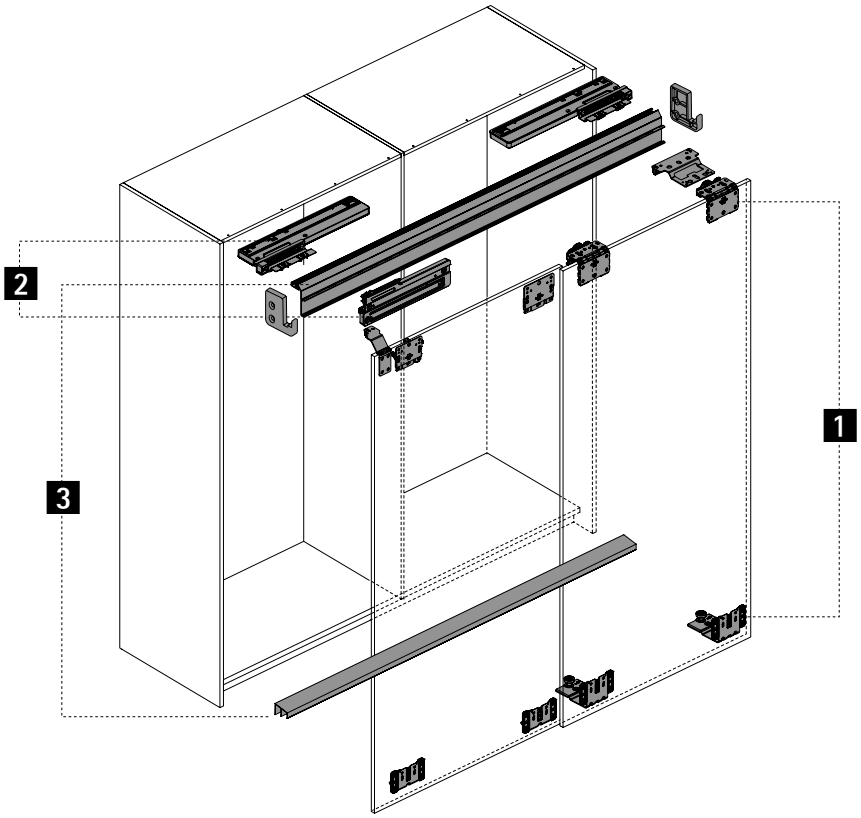

1 Componentes da guia e da calha de correr

2 Sistema Silent System

3 Calhas de correr e perfis da guia

4 Acessórios do sistema

1 Componentes da guia e da calha de correr

- Conjunto composto por componentes de correr e guia, bem como material de fixação para armários de portas de correr de 2 ou 3 portas

Imagem*	Espessura máxima da porta em mm	Peso máximo da porta kg	Código / Nr. de portas			Emb.
			2 portas, esquerda	2 portas, direita	3-portas	
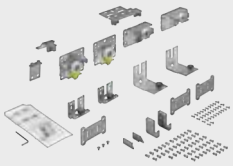	10 - 16	50	**9 242 708**	**9 242 709**	**9 242 710**	1 conj.
	18 - 30	50	**9 242 711**	**9 242 712**	**9 242 713**	1 conj.
	35 - 50	50	**9 242 714**	**9 242 715**	**9 242 718**	1 conj.

2 Amortecimento Silent System

Fecho suave Silent System

- Conjunto composto por todos os elementos de fecho suave para armários de portas de correr de 2 ou 3 portas
- Conjunto de 3 portas inclui o Silent System da porta central para abrir a porta para a esquerda e direita

Imagem	Peso máximo da porta kg	Código / Nr. de portas		Emb.
		2-portas	3-portas	
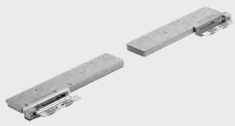	50	**9 242 238**	**9 242 240**	1 conj.
	20	**9 277 096**	**9 277 098**	1 conj.

Abertura suave Silent System

- Conjunto composto por todos os elementos de abertura suave para armários de portas de correr de 2 ou 3 portas

Imagem	Peso máximo da porta kg	Código / Nr. de portas		Emb.
		2-portas	3-portas	
	50	**9 242 227**	**9 242 228**	1 conj.
	20	**9 277 151**	**9 277 152**	1 conj.

Amortecimento de "colisões" (uma porta contra a outra) Silent System

Imagem	Descrição	Código	Emb.
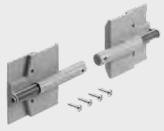	O conjunto inclui o amortecimento de "colisões" das portas traseiras dos armários de portas de correr de 3 portas	**9 254 630**	1 conj.

3 Calhas de correr e perfis da guia

Conjunto de perfis

- Conjunto composto por 1 perfil de correr e 1 perfil guia
- Perfis de correr / guia:: Alumínio anodizado prata

Imagem	Comprimento mm	Código	Emb.
	2300	**9 277 164**	1 conj.
	4000	**9 277 167**	1 conj.

4 Acessórios do sistema

Tapa para o perfil

Imagem	Descrição	Código	Emb.
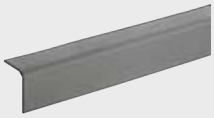	▸ Para cobrir a distância entre os componentes em funcionamento na parte frontal da porta ▸ Comprimento 1500 mm ▸ Colocado à medida desejada ▸ Plástico, cinzento, com acabamento pintável	**9 277 440**	1 conj.

Conjunto para portas finas

Imagem	Descrição	Código	Emb.
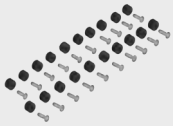	▸ Conjunto composto por buchas e parafusos especiais para montagem de gabarito numa porta fina com uma espessura de 10 - 12 mm	**9 277 153**	1 conj.

Conjunto de tiras de fixação

- Conjunto composto por tiras de fixação e parafusos para fixação de dois segmentos de porta
- Adequado para utilizar o padrão de furação TopLine

Imagem	Variante	Código	Emb.
	Molde de furação - Metada	**9 277 155**	1 conj.
	Molde de furação - Completo	**9 277 156**	1 conj.

Parafusos para montagem de perfil com canal de parafuso

Imagem	Observação:	Descrição	Espessura do fundo mm	Código	Emb.
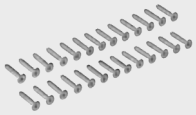	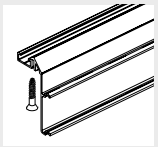	▸ Para fixar calhas de correr e perfis da guia ao corpo do armário com canal para parafusos ▸ O conjunto contém 20 parafusos	16 - 19	**9 130 078**	1 conj.
			20 - 22	**9 180 317**	1 conj.
			22 - 25	**9 180 318**	1 conj.

Cores decorativas

- Fita decorativa autocolante para fácil aplicação na superfície visível do perfil de rolamento

Imagem	Cor	Comprimento mm	Código	Emb.
	Preto	2500	**9 209 269**	1 conj.
		4000	**9 209 271**	1 conj.
	branco	2500	**9 209 272**	1 conj.
		4000	**9 209 273**	1 conj.

Indicações

- Sistemas de fecho 1239
- Acessórios para sistemas para portas de correr e de fole 1071

hettich.com/short/abad55

Sistema anti empenamento

Imagem	Descrição	Código	Emb.
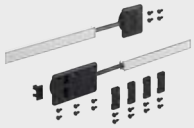	▸ Pode ser utilizado para endireitar frentes de móveis deformadas ou também como medida de precaução para evitar o empenamento de portas ▸ Deve ser utilizado pelo menos um conjunto de acessórios de ajuste por porta de correr.	**9 252 651**	1 conj.

Acessórios de ajuste para portas finas

Imagem	Descrição	Código	Emb.
	▸ Para portas / frentes com espessuras de 10 - 12 mm ▸ Pode ser utilizado para endireitar frentes de móveis deformadas ou também como medida de precaução para evitar o empenamento de portas ▸ Deve ser utilizado pelo menos um conjunto de acessórios de ajuste por porta de correr.	**9 280 180**	1 conj.

Distanciador

Imagem	Descrição	Distância do centro da porta EB mm	Código	Emb.
	▸ Para melhorar o desempenho de sistemas de portas de correr com portas altas com tendência para empenar ▸ EB 29 para instalação no painel lateral ▸ EB 36 para instalação na porta traseira ▸ Aço galvanizado	29	**9 265 093**	1/300 unid.
		36	**9 265 092**	1/300 unid.

Informação técnica

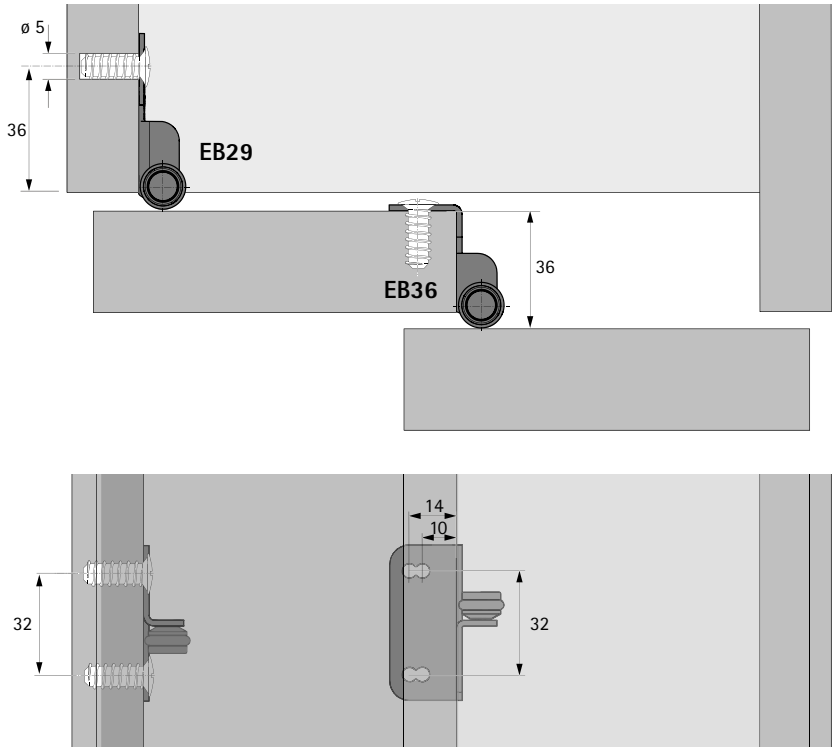

Indicações

▸ Sistemas de fecho	1239
▸ Acessórios para sistemas para portas de correr e de fole	1071

hettich.com/short/abad55

New

A nova classe de conforto

TopLine L permite-lhe criar portas de correr numa nova dimensão: fascinantemente fácil de abrir e fechar e desempenho de primeira classe do Silent System. Mesmo portas com um peso de 70 kg funcionam com uma facilidade incrível, quase parecendo flutuar. Perfis divididos facilitam a expedição e o manuseamento, sem prejudicar o conforto de utilização no móvel. O quadro fica completo com uma instalação simples, que poupa tempo, com perfis empilhados e componentes de guia com apoio elástico, que se fixam sem a necessidade de ferramentas.

Suave e silencioso:
Conforto extra com Silent System.

Perfis divididos:
O conforto de utilização continua elevado e a expedição torna-se mais fácil.

Fascinantemente confortável:
As portas abrem e fecham com uma acção particularmente suave e delicada..

Em segundos:
Fecho suave, fácil de encaixar no perfil superior.

Aproveitamento eficiente do espaço:
Organização interior generosa através de uma saliência mínima das portas.

Fácil e competitiva:
Guias em paralelo para uma montagem intuitiva e segura da porta.

Componentes de guia otimizados:
Agora, basta um componente por cada componente de guia - com apoio elástico para a compensação fácil de tolerâncias.

hettich.com/short/02941f

Saiba mais:
Pode obter inspiração e mais detalhes do produto no nosso site.

Sumário do desempenho 852
- Princípio do design
- Informações gerais
- Medidas da porta / peso da porta

Medidas técnicas para montagem – Sumário 853 – 854

Componentes de sistema 855 – 862

Sistemas de fecho 1239

Acessórios 1071

Informações técnicas
- Critérios de qualidade 1085

Hettich Technical Assistant
- Medidas Técnicas para montagem
- Definições
- Serviço

hettich.com/short/f3573e

Princípio do design

Informações gerais

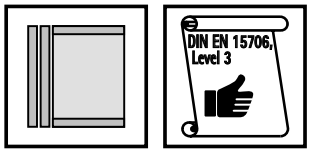

Medidas da porta / peso da porta

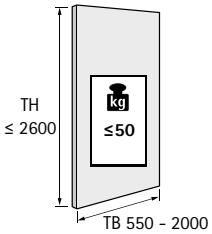

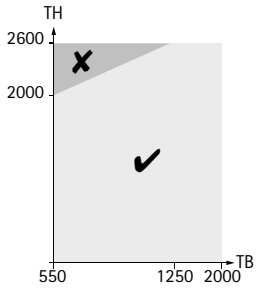

hettich.com/short/aa7691

Número de portas e posição das portas

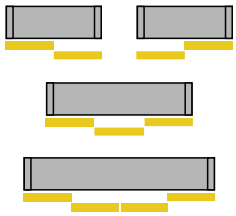

Afinação de altura/cobrimento

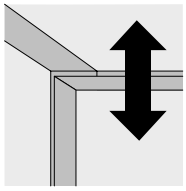

Material da porta

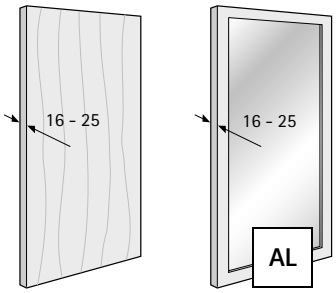

Sistema Silent System

	2 portas	3 portas	4 portas
Fecho suave	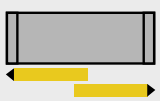		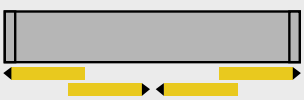
Amortecimento de abertura		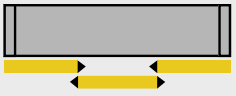	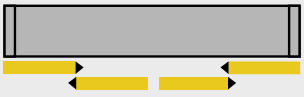
Amortecimento de colisões			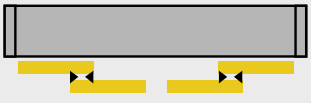

Dimensões de instalação

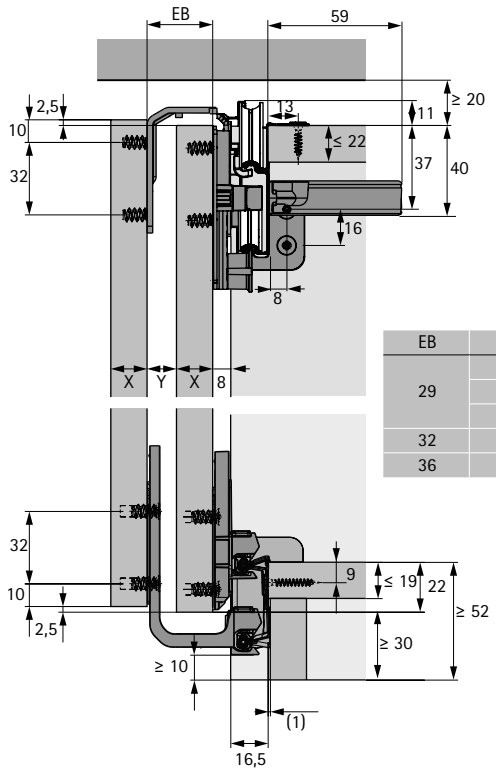

EB	X	Y
29	16	13
	18	11
	19	10
32	22	10
36	25	11

Corte horizontal 2 portas

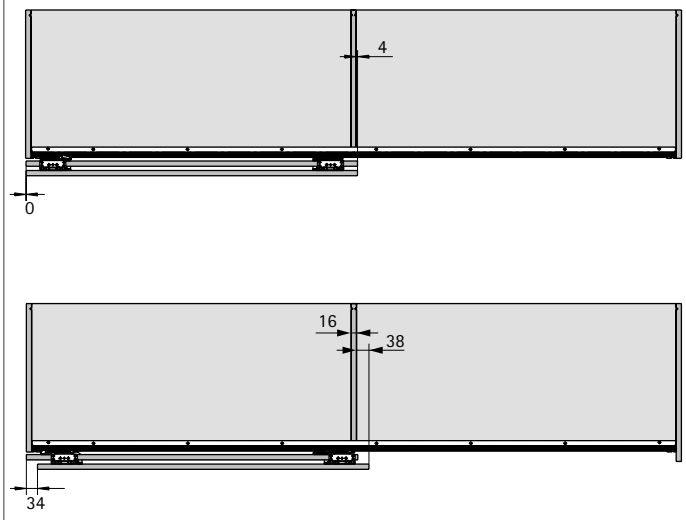

Padrão de furação da porta- offset da porta 34 mm

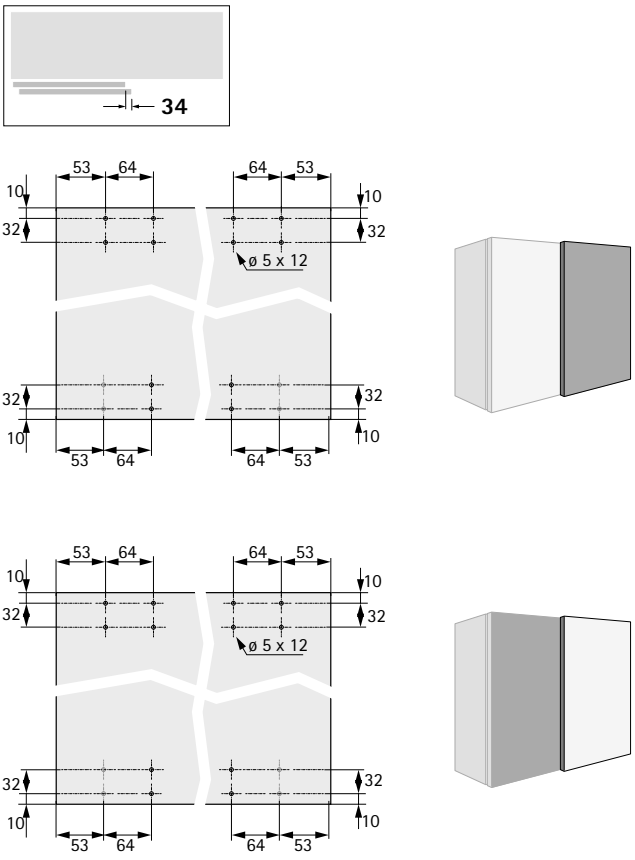

Padrão de furação da porta- offset da porta 0 mm

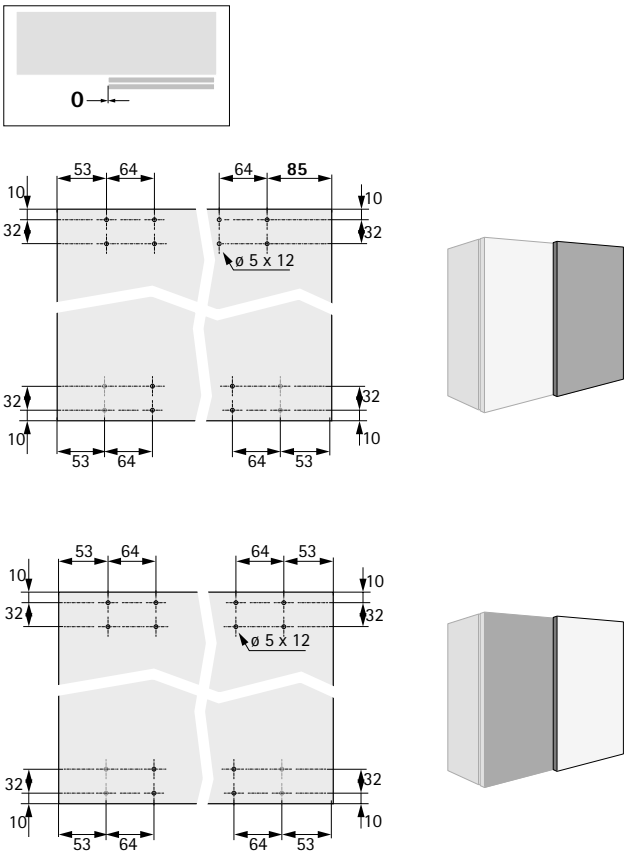

Dimensões de instalação em regulação da altura

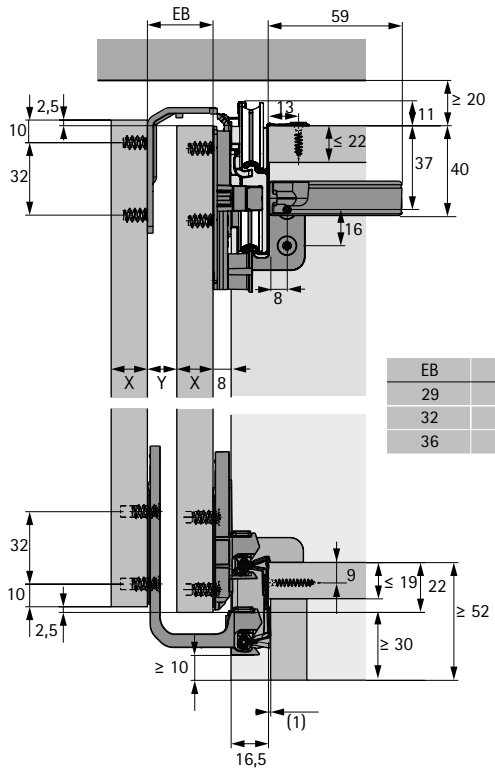

EB	X	Y
29	16	13
32	20	12
36	25	11

Corte horizontal 2 portas

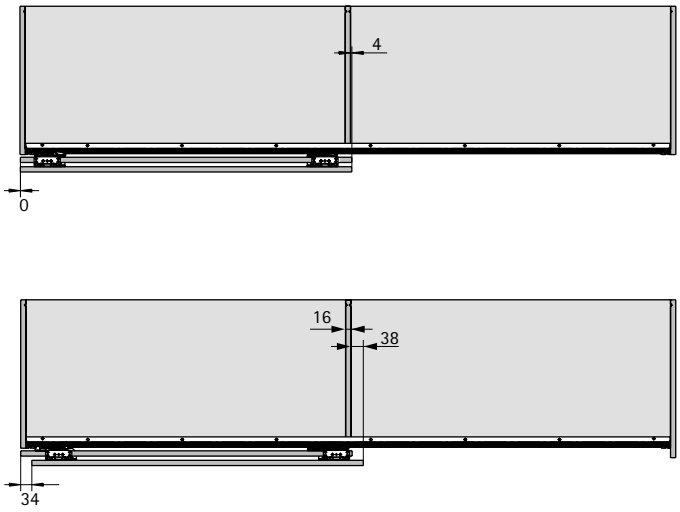

Padrão de furação da porta- offset da porta 34 mm

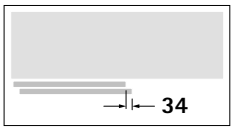

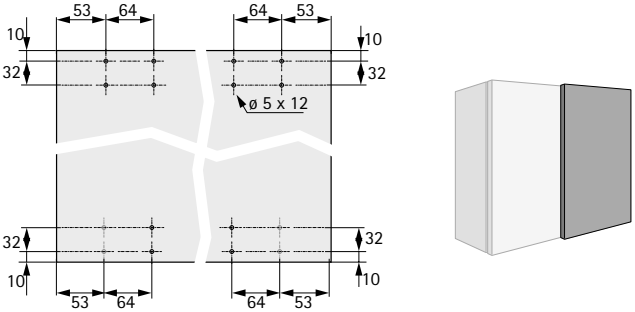

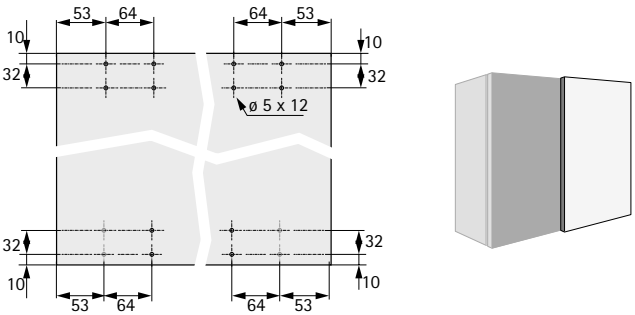

Padrão de furação da porta- offset da porta 0 mm

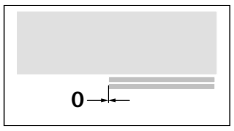

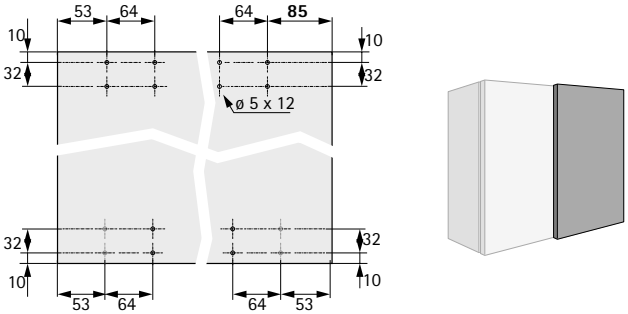

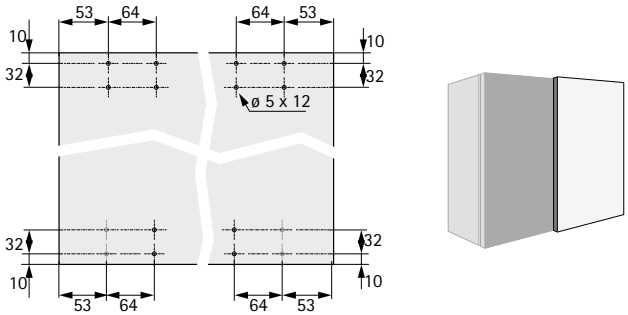

Componentes do sistema

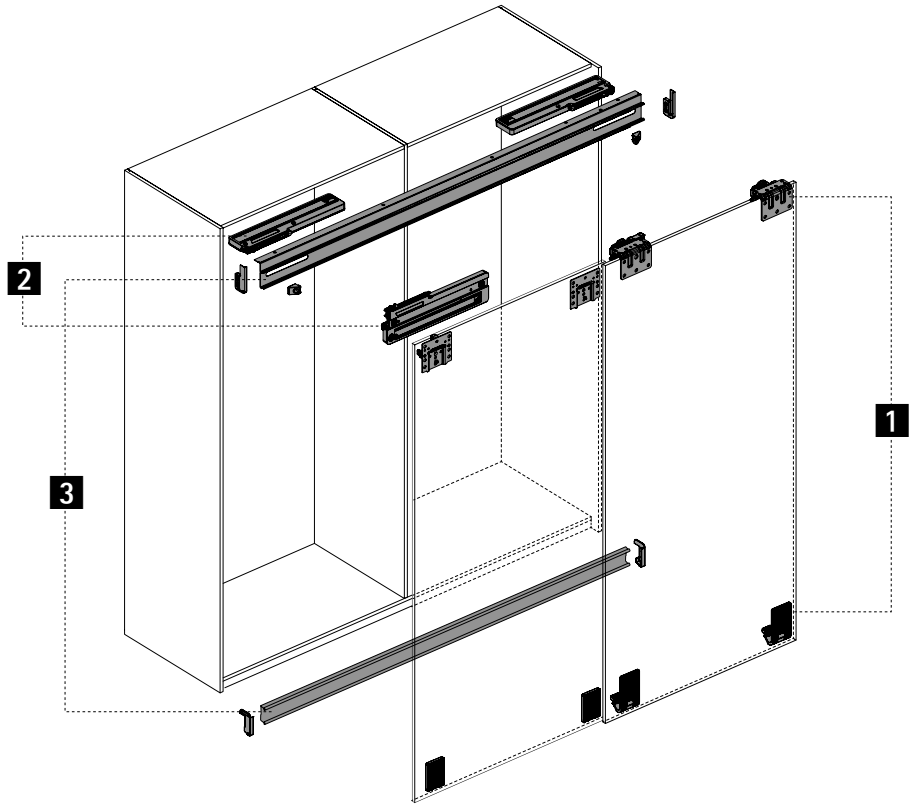

1 Componentes da guia e da calha de correr

2 Sistema Silent System

3 Calhas de correr e perfis da guia

4 Acessórios do sistema

1 Componentes da guia e da calha de correr

Conjunto de corrediças e guias
- Conjunto composto por componentes de correr e guia, bem como material de fixação para armários de portas de correr de 2 ou 3 portas
- Para armários de 4 portas, encomendar um conjunto de ferragens para 2 portas com porta frontal esquerda e direita
- Para uma aplicação sincronizada, encomendar também o conjunto Synchro

Imagem	Espessura máxima da porta em mm	Afinação vertical	Código / Nr. de portas				Emb.
			2 portas, esquerda	2 portas, direita	3-portas	4 portas	
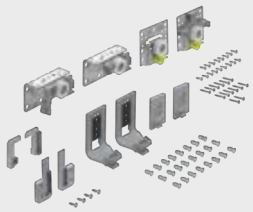	19	sem	9 242 738	9 242 739	9 242 740	9 242 738 + 9 242 739	1 conj.
	16	com	9 242 750	9 242 751	9 242 752	9 242 750 + 9 242 751	1 conj.
	22	sem	9 242 742	9 242 743	9 242 744	9 242 742 + 9 242 743	1 conj.
	20	com	9 242 754	9 242 755	9 242 756	9 242 754 + 9 242 755	1 conj.
	25	sem	9 242 746	9 242 747	9 242 748	9 242 746 + 9 242 747	1 conj.
	25	com	9 242 758	9 242 759	9 242 760	9 242 758 + 9 242 759	1 conj.

Conjunto de acessórios para montagem de perfis de alumínio
- Acessórios obrigatórios para a aplicação do sistema sem amortecimento
- O conjunto contém todos os componentes acessórios para a montagem de perfis num armário de 2, 3 ou 4 portas sem Silent System
- Conjunto composto por 2 batentes com amortecedor, 2 tampas para recorte nos perfis de alumínio e material de fixação

Imagem	Código	Emb.
	9 293 054	1 conj.

Conjunto de acessórios para montagem de perfis de aço
- Acessórios obrigatórios para a aplicação do sistema sem amortecimento
- O conjunto contém todos os componentes acessórios para a montagem de perfis num armário de 2, 3 ou 4 portas sem Silent System
- Conjunto composto por 2 batentes com amortecedor, 2 tampas para recorte nos perfis de aço e material de fixação

Imagem	Código	Emb.
	9 293 053	1 conj.

Indicações

- Sistemas de fecho 1239
- Acessórios para sistemas para portas de correr e de fole 1071

2 Amortecimento Silent System

Fecho suave Silent System

- Conjunto composto por todos os elementos de fecho suave para armários de portas de correr de 2, 3 ou 4 portas
- Conjunto de 3 portas inclui o Silent System da porta central para abrir a porta para a esquerda e direita

Imagem	Peso máximo da porta kg	Variante	Código / Nr. de portas			Emb.
			2-portas	3-portas	4 portas	
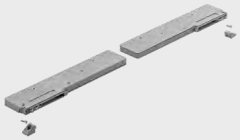	40		**9 242 219**	**9 242 221**	**9 242 223**	1 conj.
	50 - 70		**9 242 229**	**9 242 230**	**9 242 231**	1 conj.
	50 - 70	com regulação da força de amortecimento e fecho	**9 246 640**	**9 242 239**	**9 242 243**	1 conj.

Abertura suave Silent System

- Conjunto composto por todos os elementos de abertura suave para armários de portas de correr de 2, 3 ou 4 portas

Imagem	Variante	Código / Nr. de portas		Emb.
		2-portas	3 portas / 4 portas	
	sem afinação vertical	**9 242 225**	**9 242 226**	1 conj.
	com ajuste vertical	**9 242 227**	**9 242 228**	1 conj.

Amortecimento de "colisões" (uma porta contra a outra) Silent System

Imagem	Descrição	Código	Emb.
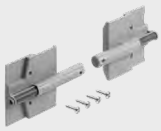	O conjunto inclui o amortecimento de "colisões" das portas traseiras dos armários de portas de correr de 3 portas	**9 254 630**	1 conj.

Indicações

- Sistemas de fecho 1239
- Acessórios para sistemas para portas de correr e de fole 1071

3 Calhas de correr e perfis da guia

Perfil de rolamento / Perfil de rolamento Synchro

- Calha de correr antes do painel superior

Nota:
- Comprimentos e furos personalizados para os clientes mediante pedido
- Estes artigos servem apenas para a determinação de preços de orçamentação. **Não se trata** de artigos que se possam vender.
- Comprimento de referência 1000 mm

Imagem	Variante	Material	Acabamento	Comprimento mm	Código	Emb.
	LA 11225	aço	Zincado	Individual	**9 261 597**	100 unid.
	LA 11225, dividido	aço	Zincado	Individual	**9 306 038**	100 unid.
	LA 11225	aço	revestimento cor prata	Individual	**9 261 595**	100 unid.
	LA 11125	Alumínio	Natural	Individual	**9 261 539**	100 unid.
	LA 11125	Alumínio	anodizado prata	Individual	**9 261 538**	100 unid.
	LA 12255, dividido	Alumínio	anodizado prata	Individual	**9 318 334**	100 unid.

Imagem	Variante	Material	Acabamento	Comprimento mm	Código	Emb.
	LA 11225 Synchro	aço	Zincado	Individual	**9 317 992**	100 unid.
	LA 11225 Synchro	aço	revestimento cor prata	Individual	**9 317 994**	100 unid.
	LA 11125 Synchro	Alumínio	Natural	Individual	**9 317 997**	100 unid.
	LA 11125 Synchro	Alumínio	anodizado prata	Individual	**9 318 040**	100 unid.

Perfil de guia STB 18

- Calha de correr antes do painel inferior

Nota:
- Comprimentos e furos personalizados para os clientes mediante pedido
- Estes artigos servem apenas para a determinação de preços de orçamentação. **Não se trata** de artigos que se possam vender.
- Comprimento de referência 1000 mm

Imagem	Variante	Material	Acabamento	Comprimento mm	Código	Emb.
	LA 11477	aço	Zincado	Individual	**9 261 603**	100 unid.
	LA 11477, dividido	aço	Zincado	Individual	**9 306 037**	100 unid.
	LA 11477	aço	revestimento cor prata	Individual	**9 261 605**	100 unid.
	LA 11177	Alumínio	Natural	Individual	**9 261 540**	100 unid.
	LA 11177	Alumínio	anodizado prata	Individual	**9 261 551**	100 unid.
	LA 11177, dividido	Alumínio	anodizado prata	Individual	**9 338 330**	100 unid.

Indicações

- Sistemas de fecho 1239
- Acessórios para sistemas para portas de correr e de fole 1071

4 Acessórios do sistema

Acessórios obrigatórios para junções de perfis, perfis de rolamento e de guia em aço

- O conjunto é composto por peças de união de perfis, auxiliares de montagem e material de fixação

Imagem	Descrição	Variante	Código	Emb.
	▸ Componentes para unir e fixar os perfis de rolamento e guia divididos em aço	Fixação do perfil com parafusos com casquilho	**9 338 326**	1 conj.
		Fixação do perfil com parafusos para placas de aglomerado de madeira	**9 338 328**	1 conj.

Acessórios obrigatórios para junções de perfis, perfis de rolamento e de guia em alumínio

Imagem	Descrição	Código	Emb.
	▸ Para unir os pontos de junção dos perfis, com perfis de rolamento e de guia em alumínio ▸ Cada ponto de junção dos componentes de rolamento e de guia requer sempre 2 pinos de união	**9 315 109**	200 unid.

Tapa para o perfil

Imagem	Descrição	Comprimento mm	Código	Emb.
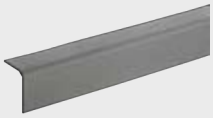	▸ Para cobrir a distância entre os componentes de deslizamento na parte frontal da porta ▸ Colocado à medida desejada ▸ Plástico, cinzento, com acabamento pintável	1500	**9 277 440**	1 conj.
		Individual	**Mediante pedido**	100 unid.

Conjunto de upgrade para 70 kg

- O conjunto contém componentes de deslizamento que permitem portas com um peso máximo de 70 kg
- Não combinável com afinação vertical

Imagem	Variante	Espessura máxima da porta em mm	Código	Emb.
	para a porta frontal	22	**9 242 696**	1 conj.
		25	**9 242 697**	1 conj.
	Para porta traseira		**9 242 723**	1 conj.

Indicações

- Sistemas de fecho 1239
- Acessórios para sistemas para portas de correr e de fole 1071

4 Acessórios do sistema

Conjunto Synchro
- Contém cordas, adaptadores e parafusos para a sincronização das portas centrais de armários de 4 portas

Imagem	Variante	Código	Emb.
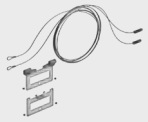	para portas frontais	**9 242 737**	1 conj.

Sobrecalços

Imagem	Descrição	Código	Emb.
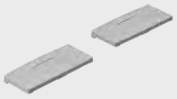	▸ O conjunto contém sobrecalços para o encosto direto de prateleiras de cornijas	**9 263 705**	1 conj.

Conjunto de tampas para a porta frontal
- O conjunto contém tampas pintáveis para os componentes de deslizamento da porta frontal
- Plástico branco RAL 9003

Imagem	Código	Emb.
	9 242 727	1 conj.

Sistema anti empenamento

Imagem	Descrição	Código	Emb.
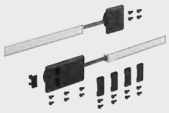	▸ Pode ser utilizado para endireitar frentes de móveis deformadas ou também como medida de precaução para evitar o empenamento de portas ▸ Deve ser utilizado pelo menos um conjunto de acessórios de ajuste por porta de correr	**9 252 651**	1 conj.

Indicações

- Sistemas de fecho 1239
- Acessórios para sistemas para portas de correr e de fole 1071

4 Acessórios do sistema

Distanciador

Imagem	Descrição	Distância do centro da porta EB mm	Código	Emb.
	▸ Para melhorar o desempenho de sistemas de portas de correr com portas altas com tendência para empenar ▸ EB 29 para instalação no painel lateral ▸ EB 36 para instalação na porta traseira ▸ Aço galvanizado	29	**9 265 093**	300 unid.
		36	**9 265 092**	300 unid.

Informação técnica

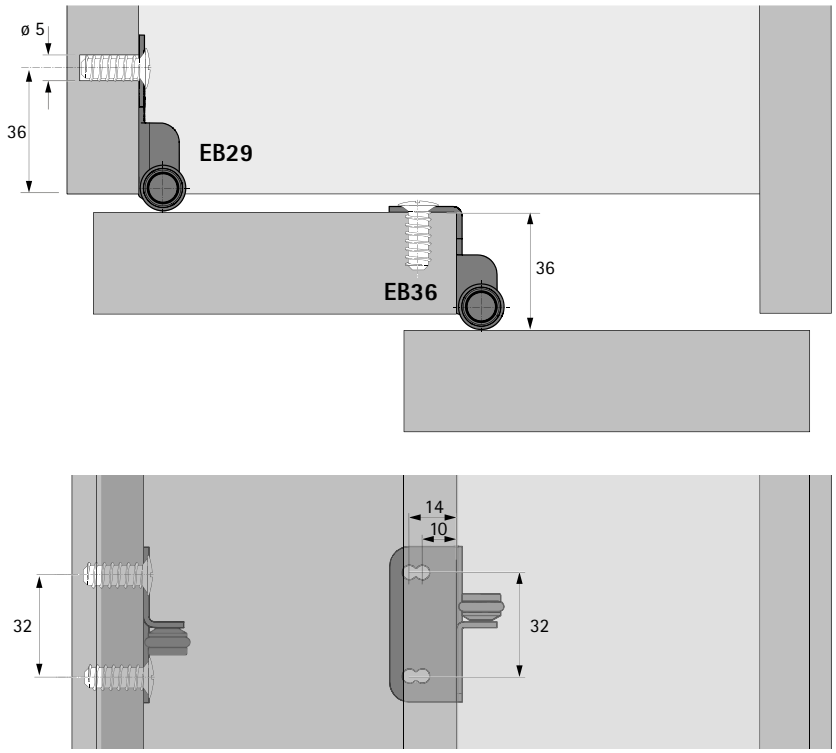

Indicações

- Sistemas de fecho 1239
- Acessórios para sistemas para portas de correr e de fole 1071

4 Acessórios do sistema

Tiras de fixação pequenas / grandes

- Para ligar portas de correr segmentadas
- Padrão de furação integrado do TopLine M / TopLine L
- Aço zincado

Imagem	Variante	Descrição	Código	Emb.
	Molde de furação - Metada	Conjunto composto por 2 tiras de fixação e 8 parafusos de fixação	**9 277 155**	1 conj.
		Embalagens de maior quantidade sem parafusos de fixação	**9 277 157**	780 unid.
	Molde de furação - Completo	Conjunto composto por 2 tiras de fixação e 16 parafusos de fixação	**9 277 156**	1 conj.
		Embalagens de maior quantidade sem parafusos de fixação	**9 277 158**	160 unid.

Informação técnica

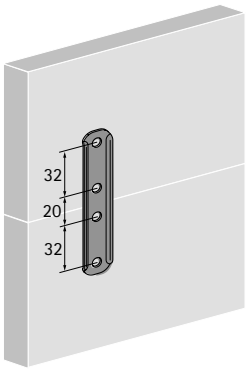

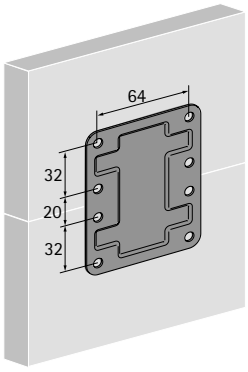

Indicações

- Sistemas de fecho 1239
- Acessórios para sistemas para portas de correr e de fole 1071

A nova classe de conforto

TopLine M permite-lhe criar portas de correr numa nova dimensão: fascinantemente fácil de abrir e fechar e desempenho de primeira classe do Silent System. Armários de portas de correr equipados com o sistema TopLine M representam uma nova experiência fascinante do que é a comodidade de movimentar portas. A perfeição do sistema é complementada pela facilidade de instalação, o reduzido tempo de montagem, os perfis empilhados e a fixação da guia com clipes, sem a necessidade de ferramentas.

Suave e silencioso:
Conforto extra com Silent System.

Fascinantemente confortável:
As portas abrem e fecham com uma acção particularmente suave e delicada..

Diferenciar de forma fácil:
Graças ao esquema de furação unitário - sem custos nem esforço de fazer mudanças estruturais.

Aproveitamento eficiente do espaço:
Organização interior generosa através de uma saliência mínima das portas.

Fácil e competitiva:
Guias em paralelo para uma montagem intuitiva e segura da porta.

Poupa tempo:
A guia é simplesmente encaixada - sem ferramentas.

Em segundos:
Fecho suave, fácil de encaixar no perfil superior.

hettich.com/short/84c1f1

Saiba mais:
Pode obter inspiração e mais detalhes do produto no nosso website.

Sumário do desempenho 866
- Princípio do design
- Informações gerais
- Medidas da porta / peso da porta

Medidas técnicas para montagem – Sumário 867

Componentes de sistema 868 – 871

Sistemas de fecho 1239

Acessórios 1071

Informações técnicas
- Critérios de qualidade 1085

Hettich Technical Assistant
- Medidas Técnicas para montagem
- Definições
- Serviço

hettich.com/short/dca4b7

Princípio do design

Informações gerais

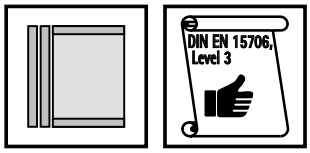

Medidas da porta / peso da porta

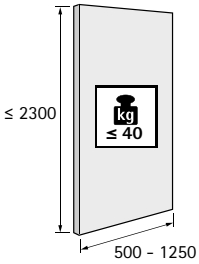

hettich.com/short/dca4b7

Número de portas e posição das portas

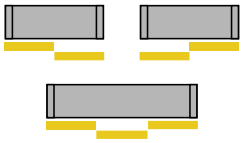

Material da porta

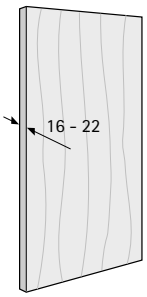

Sistema Silent System

	2 portas	3 portas	
Fecho suave	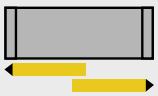		

Dimensões de instalação

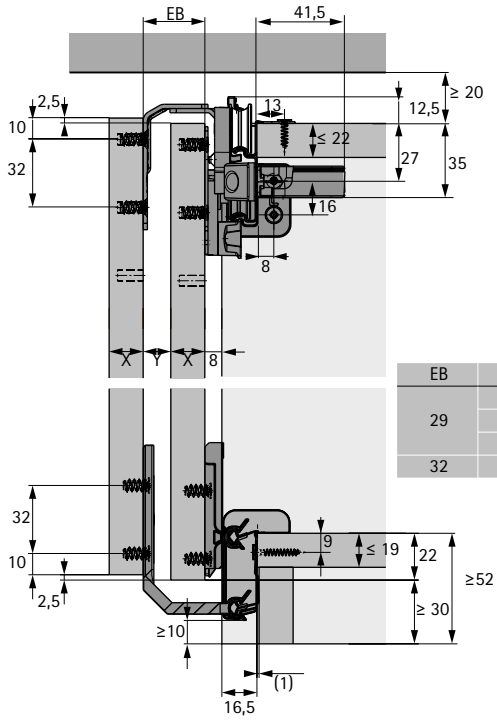

EB	X	Y
29	16	13
	18	11
	19	10
32	22	10

Corte horizontal 2 portas

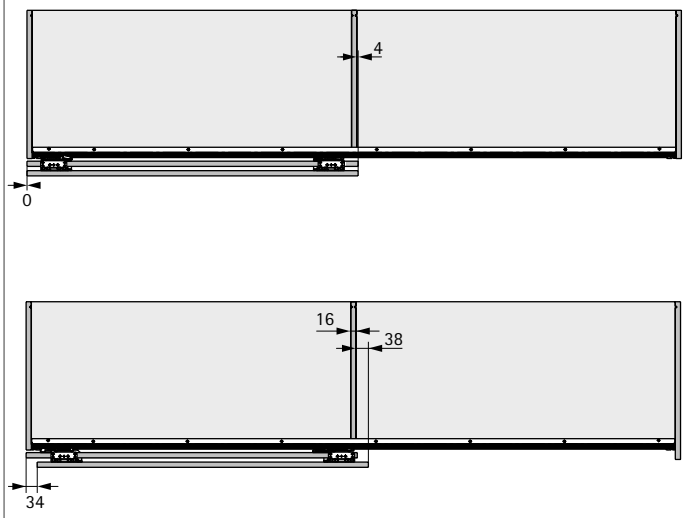

Padrão de furação da porta- offset da porta 34 mm

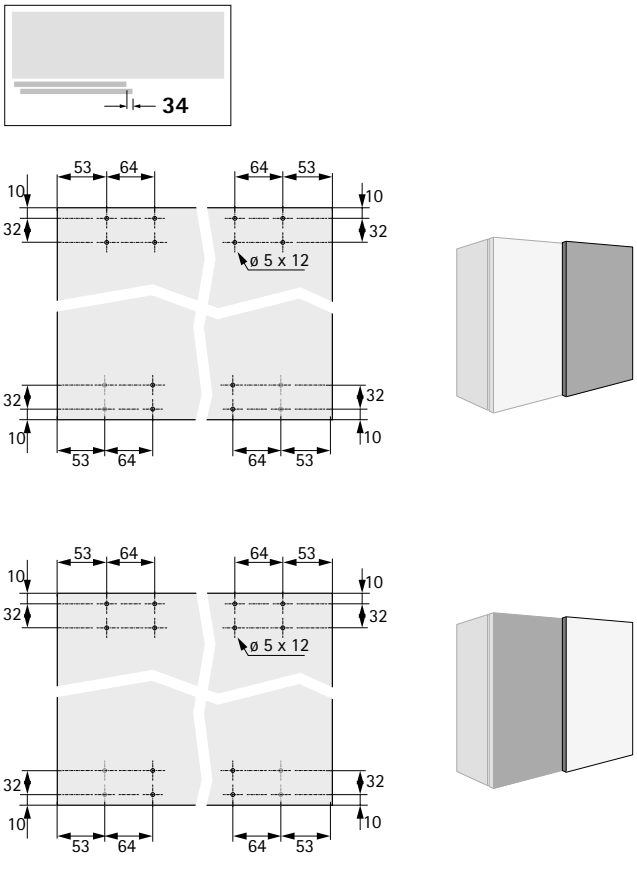

Padrão de furação da porta- offset da porta 0 mm

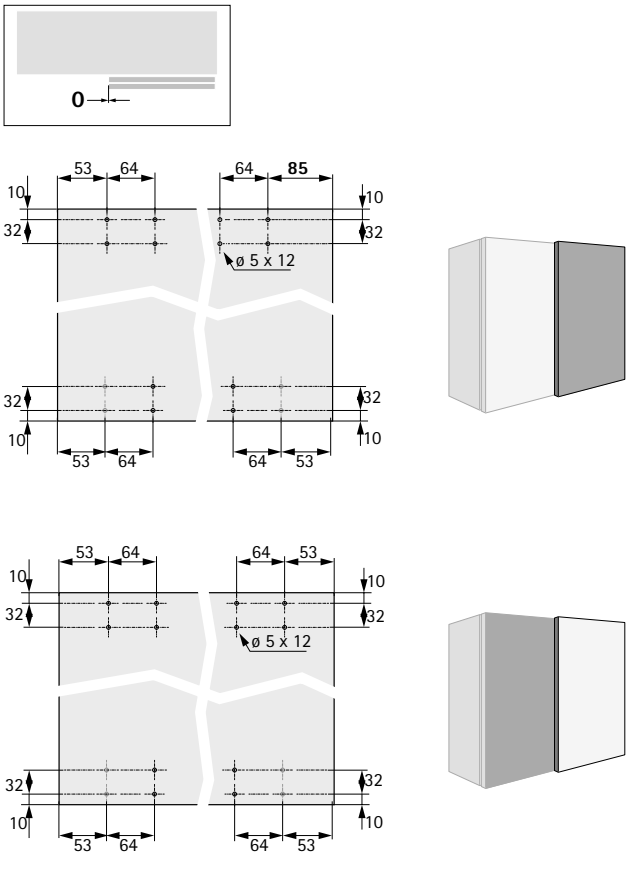

Componentes do sistema

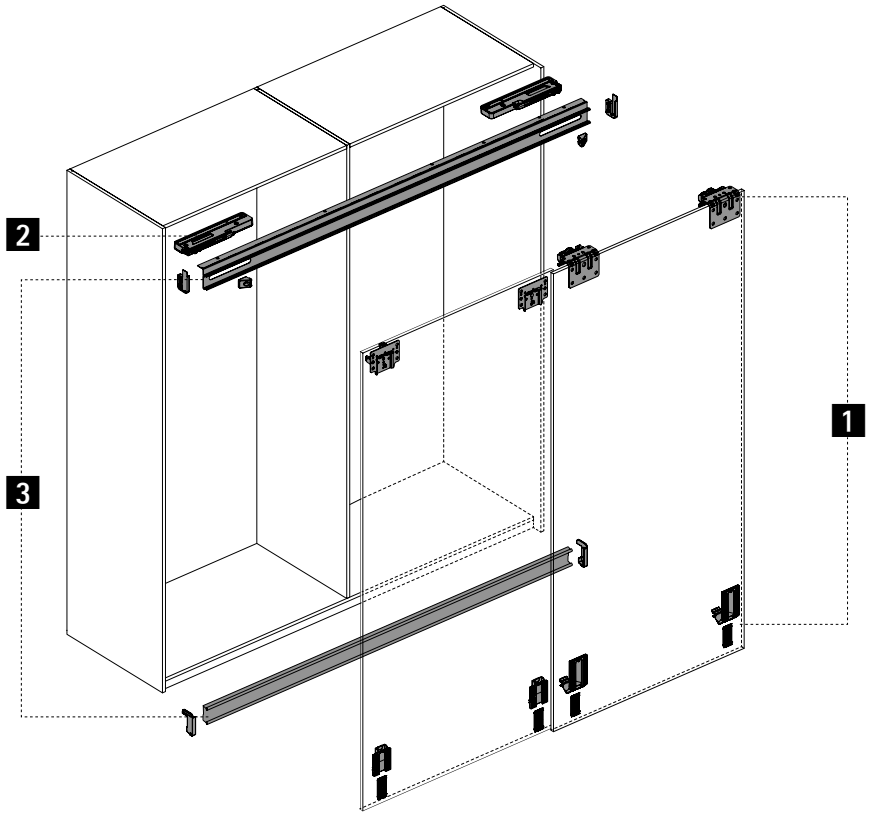

1 Componentes da guia e da calha de correr

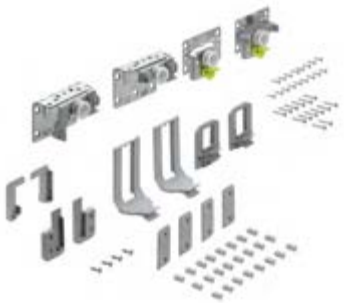

2 Sistema Silent System

3 Calhas de correr e perfis da guia

4 Acessórios do sistema

1 Componentes da guia e da calha de correr

Conjunto de corrediças e guias

- Conjunto composto por componentes de correr e guia, bem como material de fixação para armários de portas de correr de 2 ou 3 portas

Imagem	Espessura máxima da porta em mm	Código / Nr. de portas			Emb.
		2 portas, esquerda	2 portas, direita	3-portas	
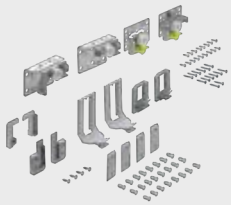	19	**9 242 681**	**9 242 682**	**9 242 683**	1 conj.
	22	**9 242 684**	**9 242 685**	**9 242 686**	1 conj.

Conjunto de acessórios para montagem de perfis de alumínio

- Acessórios obrigatórios para a aplicação do sistema sem amortecimento
- O conjunto contém todos os componentes acessórios para a montagem de perfis num armário de 2 ou 3 portas sem Silent System
- Conjunto composto por 2 batentes com amortecedor, 2 tampas para recorte nos perfis de alumínio e material de fixação

Imagem	Código	Emb.
	9 293 054	1 conj.

Conjunto de acessórios para montagem de perfis de aço

- Acessórios obrigatórios para a aplicação do sistema sem amortecimento
- O conjunto contém todos os componentes acessórios para a montagem de perfis num armário de 2 ou 3 portas sem Silent System
- Conjunto composto por 2 batentes com amortecedor, 2 tampas para recorte nos perfis de aço e material de fixação

Imagem	Código	Emb.
	9 293 053	1 conj.

Indicações

- Sistemas de fecho 1239
- Acessórios para sistemas para portas de correr e de fole 1071

2 Fecho suave Silent System

- Conjunto composto por todos os elementos de fecho suave para armários de portas de correr de 2 ou 3 portas
- Conjunto de 3 portas inclui o Silent System da porta central para abrir a porta para a esquerda e direita

Imagem	Peso máximo da porta kg	Código / Nr. de portas		Emb.
		2-portas	3-portas	
	25	**9 242 213**	**9 242 215**	1 conj.
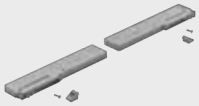	40	**9 242 219**	**9 242 221**	1 conj.

3 Calhas de correr e perfis da guia

Perfil perfil de rolamento
- Calha de correr antes do painel superior

Nota:
- Comprimentos e furos personalizados para os clientes mediante pedido
- Estes artigos servem apenas para a determinação de preços de orçamentação. **Não se trata** de artigos que se possam vender.
- Comprimento de referência 1000 mm

Imagem	Variante	Material	Acabamento	Comprimento mm	Código	Emb.
	LA 11325	Alumínio	anodizado prata	Individual	**9 261 598**	100 unid.
	LA 11325	Alumínio	Natural	Individual	**9 261 600**	100 unid.
	LA 11425	aço	Zincado	Individual	**9 261 602**	100 unid.

Perfil guia
- Calha de correr antes do painel inferior

Nota:
- Comprimentos e furos personalizados para os clientes mediante pedido
- Estes artigos servem apenas para a determinação de preços de orçamentação. **Não se trata** de artigos que se possam vender.
- Comprimento de referência 1000 mm

Imagem	Variante	Material	Acabamento	Comprimento mm	Código	Emb.
	LA 11177	Alumínio	anodizado prata	Individual	**9 261 551**	100 unid.
	LA 11177	Alumínio	Natural	Individual	**9 261 540**	100 unid.
	LA 11477	aço	Zincado	Individual	**9 261 603**	100 unid.

Indicações

- Sistemas de fecho 1239
- Acessórios para sistemas para portas de correr e de fole 1071

4 Acessórios do sistema

Sistema anti empenamento

Imagem	Descrição	Código	Emb.
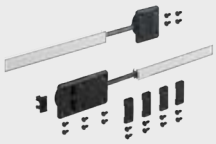	▸ Pode ser utilizado para endireitar frentes de móveis deformadas ou também como medida de precaução para evitar o empenamento de portas ▸ Deve ser utilizado pelo menos um conjunto de acessórios de ajuste por porta de correr	**9 252 651**	1 conj.

Tiras de fixação pequenas / grandes

- Para ligar portas de correr segmentadas
- Padrão de furação integrado do TopLine M / TopLine L
- Aço zincado

Imagem	Variante	Descrição	Código	Emb.
	Molde de furação - Metada	Conjunto composto por 2 tiras de fixação e 8 parafusos de fixação	**9 277 155**	1 conj.
		Embalagens de maior quantidade sem parafusos de fixação	**9 277 157**	780 unid.
	Molde de furação - Completo	Conjunto composto por 2 tiras de fixação e 16 parafusos de fixação	**9 277 156**	1 conj.
		Embalagens de maior quantidade sem parafusos de fixação	**9 277 158**	160 unid.

Informação técnica

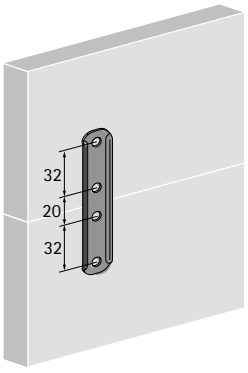

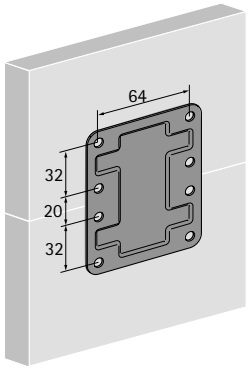

Indicações

- Sistemas de fecho 1239
- Acessórios para sistemas para portas de correr e de fole 1071

Upgrade de design para mobiliário

O SlideLine M aumenta a funcionalidade e o design do mobiliário; móveis de sala, sistemas de prateleiras, móveis de cozinha e casa de banho bem como mobiliário de escritório. O sistema versátil é adequado para todas as construções de mobiliário comum com portas de madeira ou vidro. Os perfis estão disponíveis para diferentes espessura de portas. O sistema Silent System está integrado no rodízio e amortece o deslizamento das portas no fecho, na abertura e também quando uma porta fecha contra a outra.

Incluindo um toque de luxo:
Silent System ao fechar e ao abrir.

Instalação rápida sem ferramentas:
Portas de correr fáceis de instalar.

Perfeito:
Regulação integrada da altura para portas perfeitamente alinhadas.

Rápido e fácil:
Os perfis são simplesmente aparafusados ao corpo do armário montado.

Criar mobiliário focado no design:
Fitas decorativas adesivas em três cores dão um toque final ao perfil de rolamento.

Desenho em movimento:
SlideLine M fornece opções de desenho personalizadas.

hettich.com/short/b56580

Saiba mais:
Pode obter inspiração e mais detalhes do produto no nosso site.

Sumário do desempenho 874
- Princípio do design
- Informações gerais
- Medidas da porta / peso da porta

Componentes de sistema 878 – 880

Sistemas de fecho 1239

Acessórios 1071

Informações técnicas
- Critérios de qualidade 1085

Hettich Technical Assistant
- Medidas Técnicas para montagem
- Definições
- Serviço

hettich.com/short/ece221

Princípio do design

Informações gerais

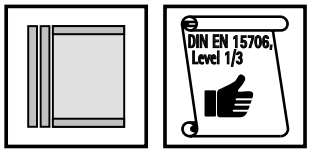

Medidas da porta / peso da porta

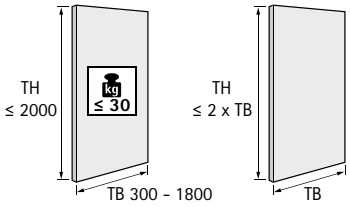

TB	300	400	500	600	700	800	900	1000	...	1800
TH ≤	600	800	1000	1200	1400	1600	1800	2000	...	2000

hettich.com/short/8681f2

Número de portas e posição das portas

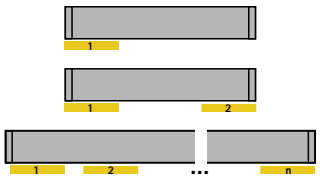

Afinação vertical

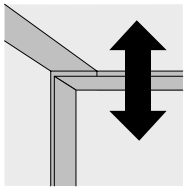

± 2

Material da porta

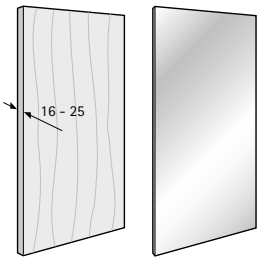

Sistema Silent System

	1 porta	várias portas
Fecho suave	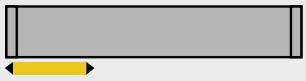	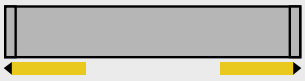
Amortecimento de abertura		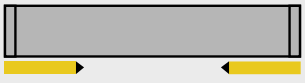
Amortecimento de colisões		

Medidas técnicas para montagem de portas de madeira com e sem Silent System

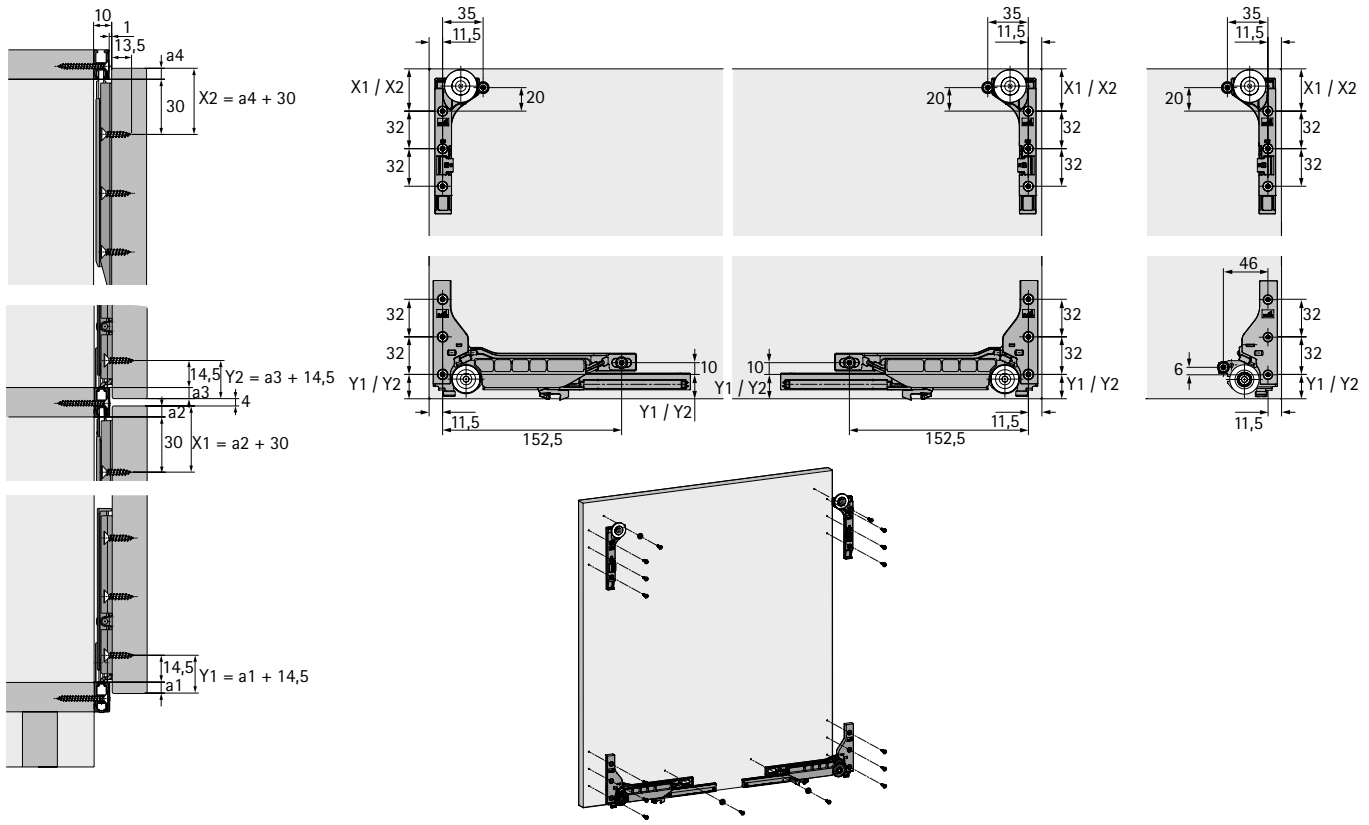

Medidas Técnicas para montagem para porta de vidro colada com Sistema Silent

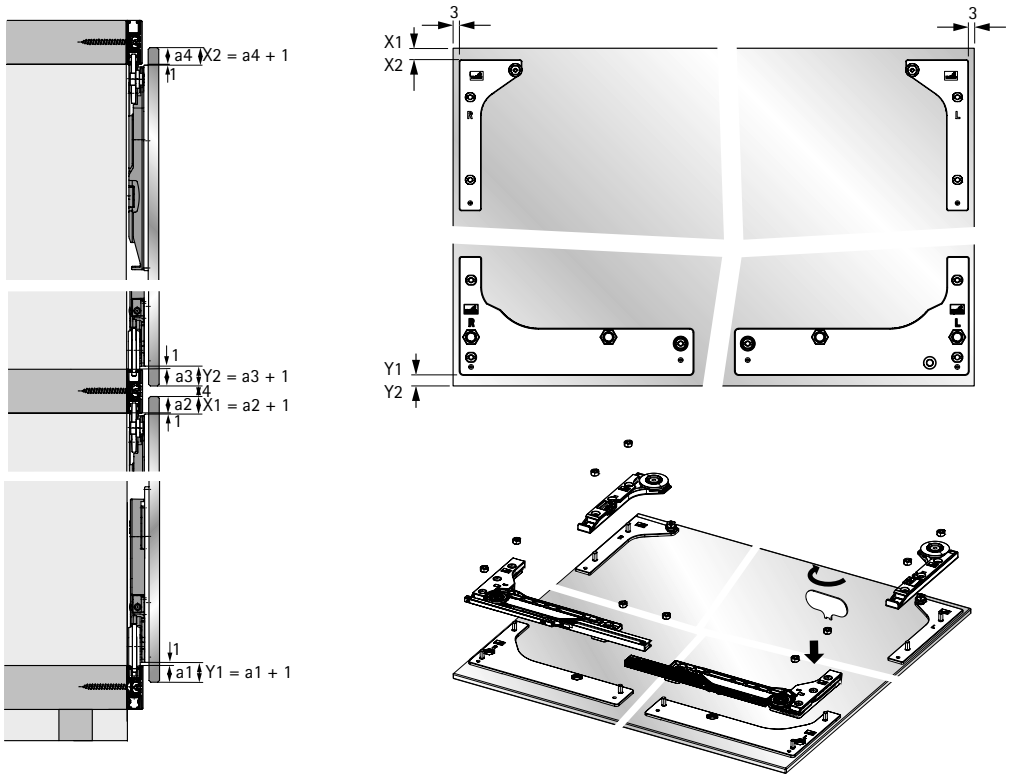

Fecho suave de portas que correm na mesma guia

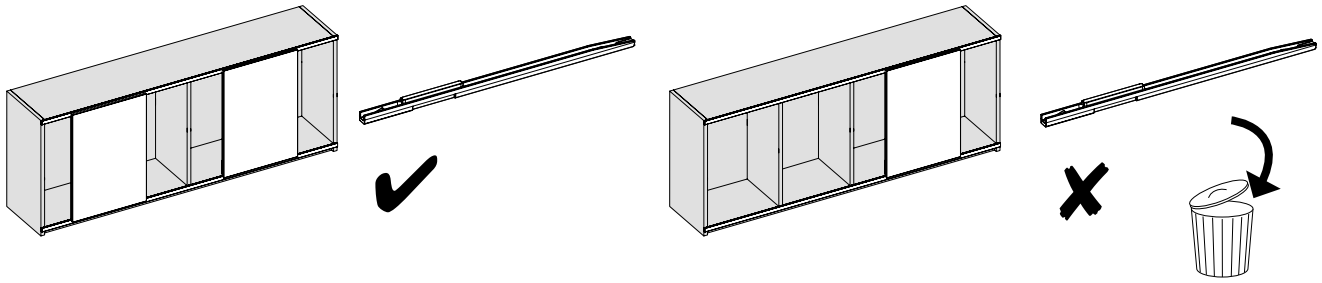

Se duas ou mais portas correm na mesma guia, podem ser amortecidas uma contra a outra por meio de amortecimento no fecho.

Medidas técnica para montagem de portas que fecham uma contra a outra

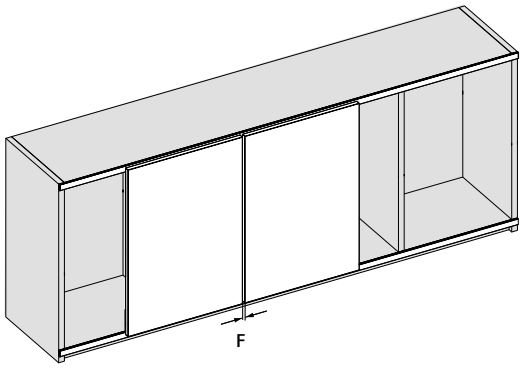

Nas portas de madeira, a folga central F entre duas portas é influenciada pela posição de furação B1 e B2 das peças da guia.
Ao utilizar o padrão de perfuração padrão, a folga central F =10 mm

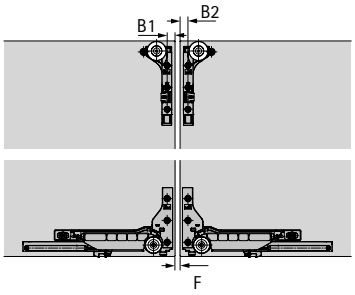

Folga central F mm	Posição de furação B1 mm	Posição de furação B2 mm
10	11,5	11,5
8	12,5	12,5
6	13,5	13,5
4	14,5	14,5
2	15,5	15,5

Dependendo da largura da porta, da altura da porta e da velocidade de fecho, não será de excluir a possibilidade de os cantos superiores das portas com uma folga central < 10 mm colidirem. Por esse motivo, a Hettich recomenda para as portas de vidro uma folga central F de 10 mm.

Utilização prevista

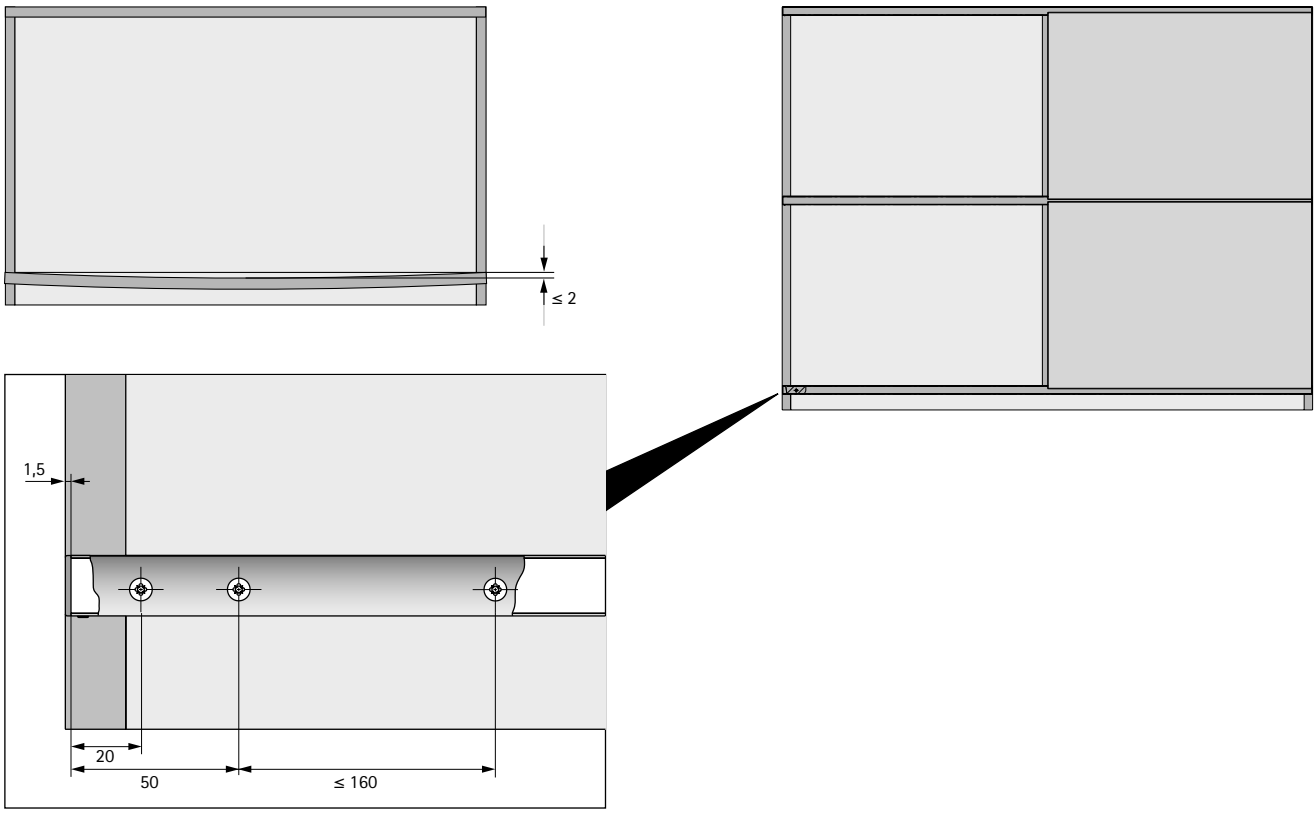

Utilização prevista
O sistema SlideLine M destina-se a ser usado em móveis e em espaços fechados protegidos e secos. A versão amortecida da ferragem cumpre os requisitos da norma DIN EN 15706 Nível 3. A versão não-amortecida da ferragem cumpre os requisitos da norma DIN EN 15706 Nível 1.

Dados técnicos

Peso da porta:	Até 30 kg	
Dimensões das portas	mín.	máx.
Largura:	300 mm	1800 mm
Altura:	300 mm	2000 mm
Altura máx. H em proporção à largura B:	H ≤ 2 B	
Espessura da porta:	15 mm, 16 mm, 18 mm, 19 mm, 22 mm, 25 mm	
Afinação vertical:	+/- 2,0 mm	

No fabrico dos móveis é necessário ter em conta que a altura máxima da porta de correr não pode ser superior ao dobro da largura da porta.
Até a esta altura relativa, o SlideLine M cumpre os requisitos acima referidos em matéria de qualidade e segurança, em conformidade com a norma DIN EN 15706. Se esta altura relativa especificada for ultrapassada, a construção do móvel terá de ser submetida a um ensaio de funcionamento e segurança, em conformidade com a norma sobre móveis aplicável.
A versão não-amortecida da ferragem está homologada em conformidade com a norma DIN EN 15706 Nível 1 com o teste de batente de 2 kg previsto.
Caso se pretenda alcançar uma capacidade de carga superior, por ex., devido a determinados requisitos exigidos por uma norma sobre móveis aplicável, essa capacidade terá de ser assegurada pelo instalador por intervenção na construção do móvel (por ex., instalação a trabalhar por dentro).

Risco de segurança
O sistema de ferragens para portas de correr SlideLine M só é adequado para aplicações nas quais esteja garantido, tanto por meios construtivos como pela exatidão dimensional suficiente dos acabamentos, que tanto a corrediça superior como a inferior fiquem sempre paralelas (ou seja, inclusive nos casos em que seja exercido um grande peso sobre uma prateleira na qual esteja fixada uma corrediça) com uma tolerância máxima de +/- 1 mm da medida nominal. Se este pré-requisito não for cumprido, por ex., devido à formação de flecha da prateleira, à qual esteja fixada a corrediça inferior, então existirá um risco de segurança (a porta pode cair), o que poderá resultar em danos pessoais.

Componentes do sistema

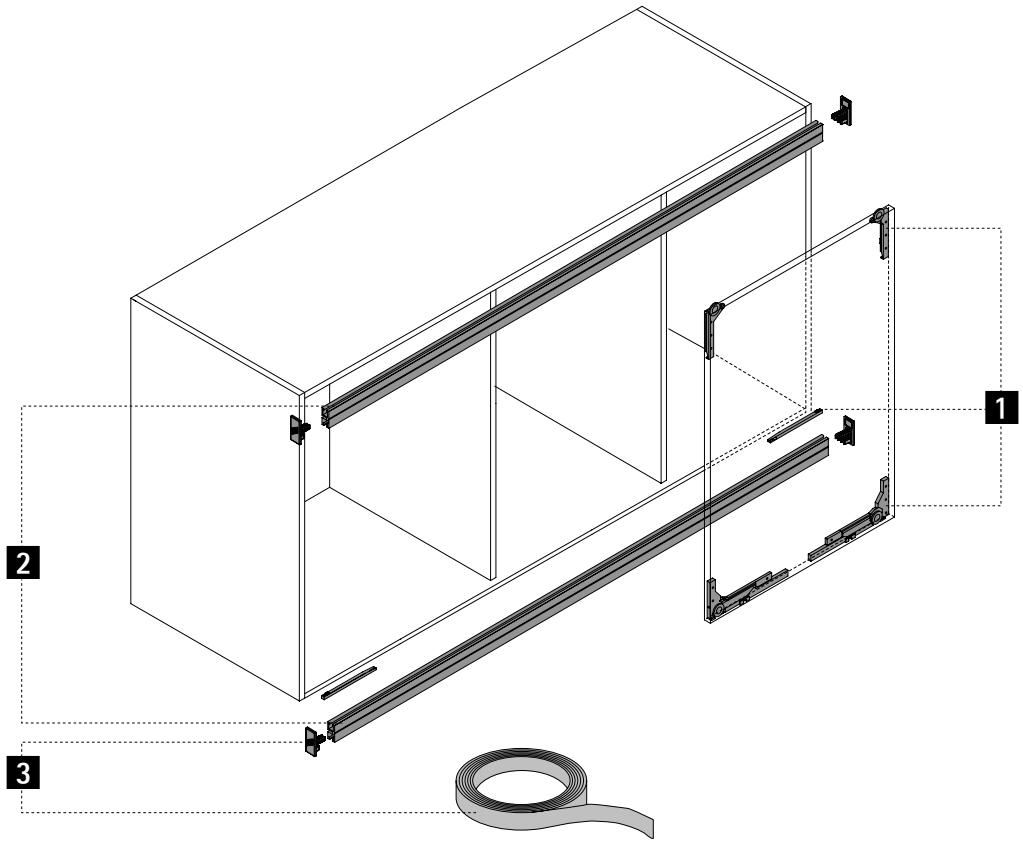

1 Componentes da guia e da calha de correr

2 Perfis

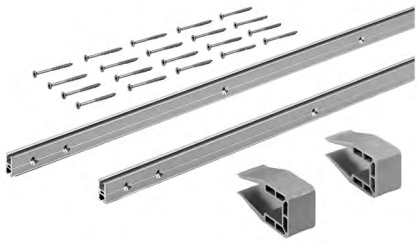

3 Conjunto de cores

4 Acessórios do sistema

1 Componentes da guia e da calha de correr

- O conjunto contém todos os componentes necessários para 1 porta de correr em madeira

Imagem	Silent System	Peso máx. da porta kg	Largura mínima da porta mm	Código	Emb.
	com fecho silencioso, abertura e colisão	10	450	**9 201 921**	1 conj.
		30	450	**9 156 338**	1 conj.
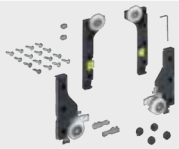	sem	30	300	**9 156 339**	1 conj.

2 Perfis

- Incluindo clips de montagem para facilitar a montagem do perfil
- Se forem suficientemente compridos, os perfis podem ser cortados em dois e utilizados como perfis superiores e inferiores
- Alumínio anodizado prata

Imagem	Quantidade de perfis	Altura do perfil mm	Espessura da prateleira mm	Comprimento mm	Código	Emb.
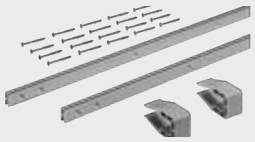	Conjunto de perfis 2 perfis	16	15, 16	2500	**9 209 165**	1 conj.
				4000	**9 209 166**	1 conj.
		18	18, 19	2500	**9 209 167**	1 conj.
				4000	**9 209 218**	1 conj.
		22	22	2500	**9 209 219**	1 conj.
				4000	**9 209 220**	1 conj.
		25	25	2500	**9 209 221**	1 conj.
				4000	**9 209 222**	1 conj.
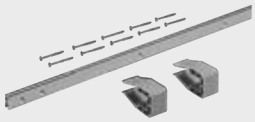	Conjunto de perfis 1 perfil (Conjunto de perfis individuais como melhoramento para aplicações de mobiliário com portas que se cruzam umas com as outras)	16	15, 16	2500	**9 209 223**	1 conj.
				4000	**9 209 224**	1 conj.
		18	18, 19	2500	**9 209 225**	1 conj.
				4000	**9 209 226**	1 conj.
		22	22	2500	**9 209 228**	1 conj.
				4000	**9 209 229**	1 conj.
		25	25	2500	**9 209 230**	1 conj.
				4000	**9 209 231**	1 conj.

Indicações

- Sistemas de fecho 1239
- Acessórios para sistemas para portas de correr e de fole 1071

hettich.com/short/25630e

3 Conjunto de cores

- Para ocultar os perfis com uma capa colorida
- O conjunto contém todos os componentes necessários para ocultar 1 perfil com uma capa colorida
- Nota: para cada conjunto de perfis de 2 perfis, encomendar 2 conjuntos de coloridos separadamente

Imagem	Altura do perfil mm	Comprimento mm	Nº de encomenda / Cor			Emb.
			Prata	Preto	branco	
	16	2500	**9 209 232**	**9 209 269**	**9 209 272**	1 conj.
		4000	**9 209 268**	**9 209 271**	**9 209 273**	1 conj.
	18	2500	**9 209 277**	**9 209 279**	**9 209 281**	1 conj.
		4000	**9 209 278**	**9 209 280**	**9 209 283**	1 conj.
	22	2500	**9 209 286**	**9 209 308**	**9 209 310**	1 conj.
		4000	**9 209 287**	**9 209 309**	**9 209 311**	1 conj.
	25	2500	**9 209 399**	**9 209 402**	**9 209 404**	1 conj.
		4000	**9 209 400**	**9 209 403**	**9 209 405**	1 conj.

4 Acessórios do sistema

Acessório para portas de correr de vidro com Silent System

Imagem	Descrição	Código	Emb.
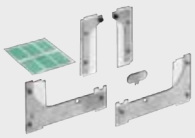	- O conjunto contém todos os componentes necessários para a montagem de uma porta de correr de vidro com Silent System - Para utilização com cola de 2 componentes - Fornecido sem cola - Material do adaptador de montagem: liga de zinco de acordo com DIN EN 12844-ZP5	**9 184 566**	1 conj.

Perfil espaçador

- Para utilização com prateleiras traseiras
- Evita a deflexão dos perfis
- Basta colar na prateleira entre os painéis laterais e centrais
- Solução de ligação positiva sem folga entre prateleira e perfil
- Fornecido em rolo de 15 m, pode ser facilmente encurtado
- Espessura1 mm, cinza

Imagem	Observação:	Altura do perfil mm	Espessura da prateleira mm	Código	Emb.
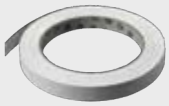	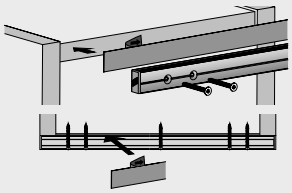	16	16 - 19	**9 200 421**	1 unid.
		22	22 - 25	**9 200 422**	1 unid.

Distanciadores

Imagem	Observação:	Descrição	Código	Emb.
	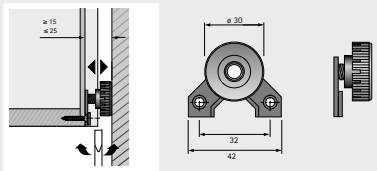	- Para compensação de profundidade na secção inferior do painel traseiro - Compensação de profundidade de 15 - 25 mm - Autocolante para fácil instalação; pode ser fixado adicionalmente por parafusos	**0 020 784**	1/100 unid.

Indicações

- Sistemas de fecho 1239
- Acessórios para sistemas para portas de correr e de fole 1071

hettich.com/short/25630e

Sistemas de portas de correr para a posição da porta a trabalhar por dentro

▸ Resumo da gama / comparação técnica

	SlideLine M de trabalhar por dentro	SlideLine 55 Plus	SlideLine 55
Lateral	886 - 892	894 - 903	904 - 911
Descrição	Sistema de porta de correr inferior com uma ou duas vias	Sistema de porta de correr inferior com duas vias	Sistema de porta de correr inferior com duas vias
Número de calhas de deslizamento	2	2	2
Movimento da porta	Horizontal	Horizontal	Horizontal
Posição da porta	A trabalhar por dentro	A trabalhar por dentro / a trabalhar por fora	A trabalhar por dentro
Peso da porta	Max. 30 kg	▸ Max. 15 kg com perfil de plástico ▸ Max. 30 kg com perfil de alumínio	▸ Max. 15 kg com perfil de plástico ▸ Max. 30 kg com perfil de alumínio
Material da porta	Madeira	Madeira	Madeira
Largura da porta mm	300 - 1800 mm	400 - 2000 mm	400 - 2000 mm
Altura da porta mm	Max. 2000 mm	700 - 1500 mm	700 - 1500 mm
Silent System	Amortecimento de fecho, amortecimento de abertura, amortecimento de "colisões"	Amortecimento de fecho, amortecimento de abertura	Fecho suave
Sistema de fecho	▸ Mecânico	▸ Mecânico	▸ Mecânico

Sistemas de portas de correr para a posição da porta a trabalhar por dentro

▸ Resumo da gama / comparação técnica

SysLine S	TopLine 110	TopLine 25 / 27	TopLine 1
912 - 929	930 - 936	938 - 953	954 - 969
Sistema de porta de correr para armários com 1 ou 2 portas	Sistema de porta de correr para armários com 1 ou 2 portas	Sistema de porta de correr para armários com 1, 2 ou 3 portas	Sistema de porta de correr para armários com 1, 2 ou 3 portas
1 / 2	2	1 / 2	2
Horizontal	Horizontal	Horizontal	Horizontal
A trabalhar por dentro	A trabalhar por dentro	A trabalhar por dentro	A trabalhar por dentro
Max. 15 kg	Max. 20 kg	Max. 25 kg	Max. 75 kg
Madeira / madeira, alumínio	Madeira / madeira, alumínio	Madeira	Madeira
400 - 1000 mm	500 - 1500 mm	500 - 1750 mm	500 - 2000 mm
Max. 1500 mm	Max. 2000 mm	Max. 2000 mm	Max. 2500 mm
Amortecimento de fecho, amortecimento de abertura	Fecho suave	Fecho suave	Fecho suave
▸ Mecânico	▸ Mecânico	▸ Mecânico	▸ Mecânico

Resumo da gama / comparação técnica

	SlideLine 56	SlideLine 97
Lateral	970 - 975	976 - 984
Descrição	Sistema de porta de correr inferior com duas vias	Sistema de porta de correr para portas de vidro com duas vias
Número de calhas de deslizamento	2	2
Movimento da porta	Horizontal	Horizontal
Posição da porta	A trabalhar por dentro	A trabalhar por dentro
Peso da porta	Max. 40 kg	Máx. 50 kg
Material da porta	Madeira	Vidro
Largura da porta mm	500 - 1000 mm	250 - 2000 mm
Altura da porta mm	700 - 2000 mm	300 - 2800 mm
Silent System	Fecho suave	-
Sistema de fecho	▸ Mecânico	▸ Mecânico

Um sistema, incontáveis aplicações

Com a SlideLine M, é facílimo construir e montar armários ou guarda-roupas com 1, 2 ou 3 portas. Seja na unidade de parede da cozinha, como uma solução inteligente de nicho, no mobiliário do quarto das crianças: SlideLine M impressiona com a sua tremenda versatilidade. As portas de madeira abrem e fecham suave e silenciosamente em todo o seu percurso de funcionamento. Os perfis de corrediça e de guia podem ser montados em diversos materiais de corpos de móvel e tampos de bancada.

Opção de design:
SlideLine M - a guia multi talento na cozinha.

Sem risco de entalar:
SlideLine M proporciona segurança e protecção.

Sistema experimentado e testado:
Utilização dos conjuntos de acessórios padrão SlideLine M.

Montagem flexível:
Os perfis podem ser aparafusados, colados ou inseridos em ranhuras.

Duas vias inéditas:
Diversidade de aplicações graças ao SlideLine M.

Instalação rápida sem ferramentas:
Portas de correr fáceis de instalar.

hettich.com/short/ee97b3

Saiba mais:
Pode obter inspiração e mais detalhes do produto no nosso site.

Sumário do desempenho 888
- Princípio do design
- Informações gerais
- Medidas da porta / peso da porta

Medidas técnicas para montagem – Sumário 889

Componentes de sistema 890 – 893

Sistemas de fecho 1239

Acessórios 1071

Informações técnicas
- Critérios de qualidade 1085

Hettich Technical Assistant
- Medidas Técnicas para montagem
- Definições
- Serviço

hettich.com/short/3ebda5

Princípio do design

Informações gerais

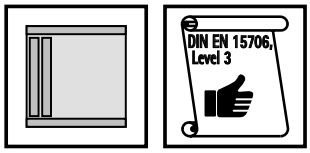

Medidas da porta / peso da porta

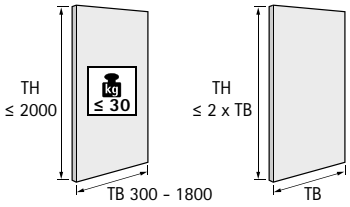

TB	300	400	500	600	700	800	900	1000	...	1800
TH ≤	600	800	1000	1200	1400	1600	1800	2000	...	2000

hettich.com/short/8681f2

Número de portas e posição das portas

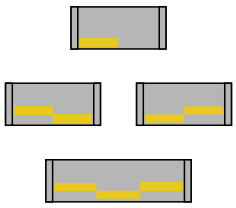

Afinação vertical

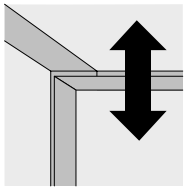

± 2

Material da porta

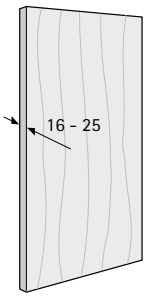

Sistema Silent System

	1 porta	2 portas	3 portas	
Fecho suave	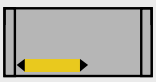	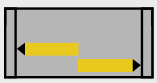		
Amortecimento de abertura			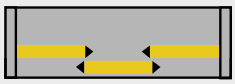	
Amortecimento de "colisões"			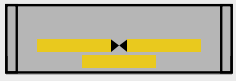	

Medidas Técnicas para montagem perfil de 2 vias para aparafusar / para colar

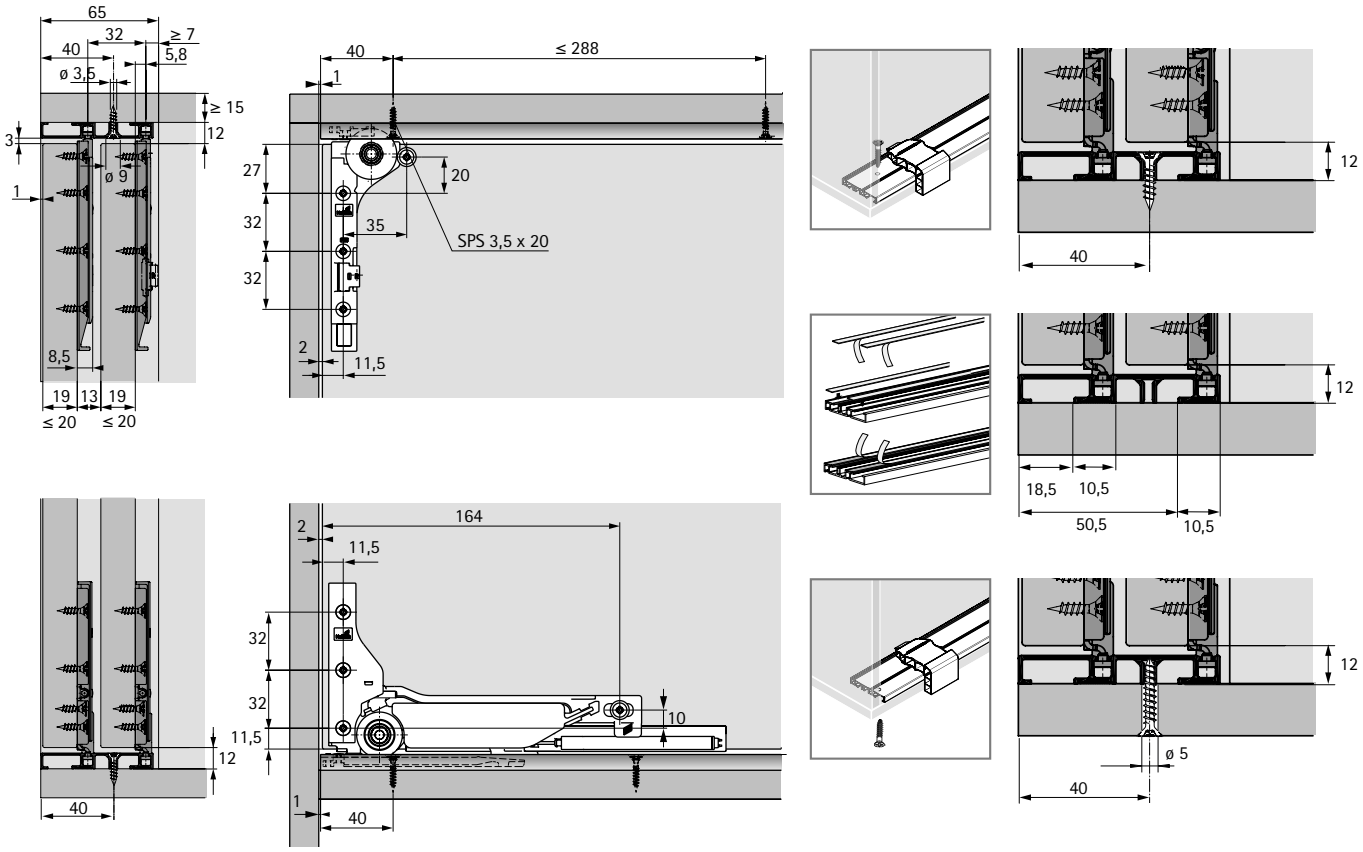

Medidas Técnicas para montagem Perfil de 1 via para pressionar na ranhura

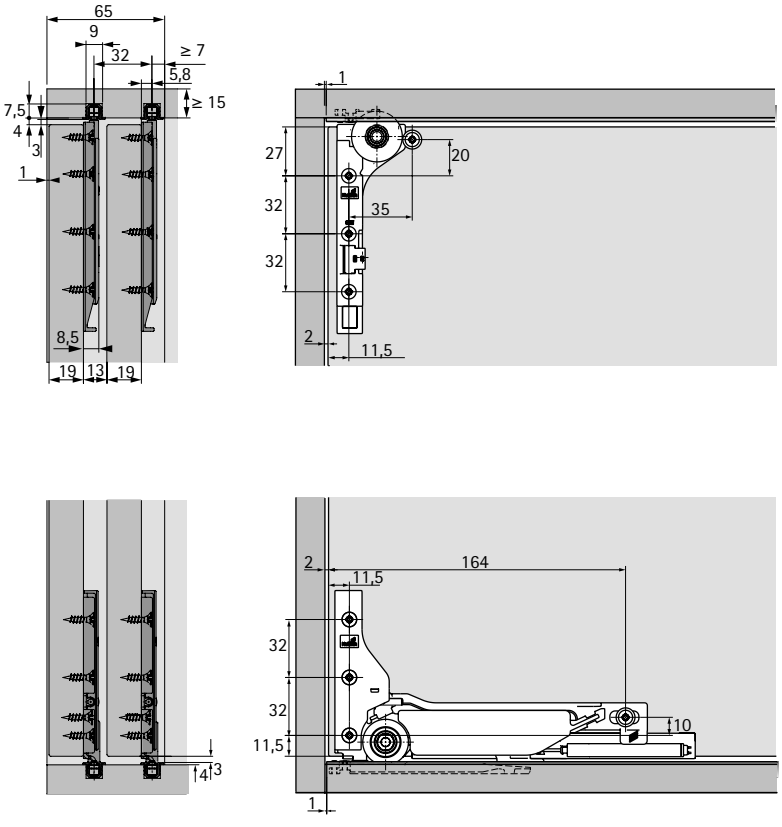

Medidas Técnicas para montagem batente de porta

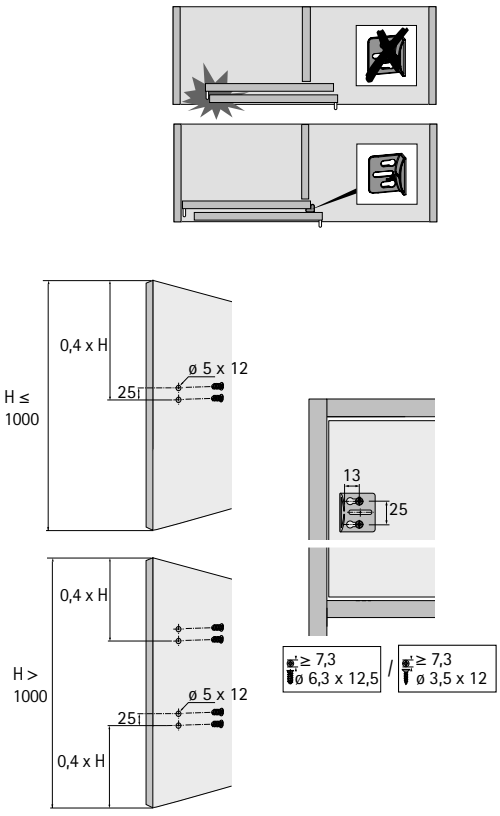

Componentes do sistema

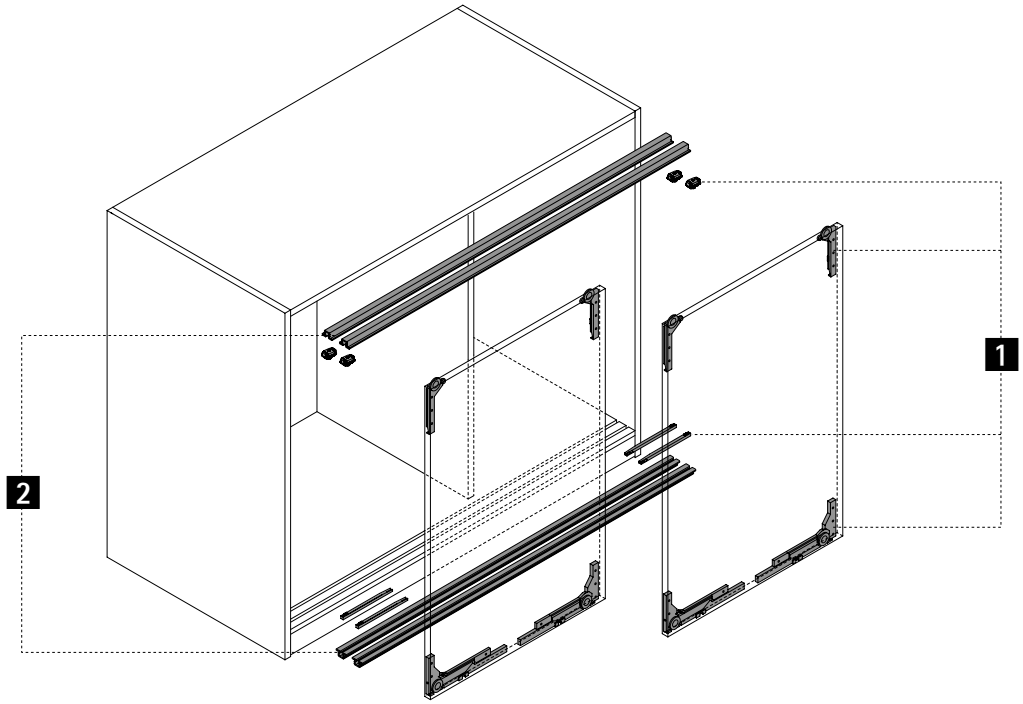

1 Componentes da guia e da calha de correr

2 Perfis

3 Acessórios do sistema

1 Componentes da guia e da calha de correr

- Conjunto contém todos os componentes necessários para 1 porta de correr de madeira

Imagem	Silent System	Peso máx. da porta kg	Largura mínima da porta mm	Código	Emb.
	com fecho silencioso, abertura e colisão	10	450	**9 201 921**	1 conj.
		30	450	**9 156 338**	1 conj.
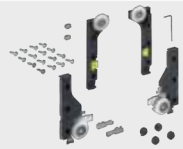	sem	30	300	**9 156 339**	1 conj.

2 Perfis

- Os conjuntos contêm todos os componentes de perfil para um armário ou guarda-roupa de 1, 2 ou 3 portas
- Alumínio anodizado prata

Imagem	Descrição	Comprimento mm	Código	Emb.
	▸ Perfil de 2 pistas sem furos, para aparafusar na ranhura ou para colar com fita adesiva adequada	2500	**9 227 245**	1 conj.
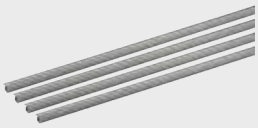	▸ Perfil de 1 via para pressionar na ranhura	2500	**9 227 246**	1 conj.
	▸ Perfil de 2 pistas sem furos, para aparafusar na ranhura ou para colar com fita adesiva adequada	4000	**9 236 576**	1/100 unid.
	▸ Perfil de 2 vias com furos para aparafusar	2500	**9 227 183**	1/100 unid.
	▸ Perfil de 1 via para pressionar na ranhura	4000	**9 239 329**	1/100 unid.

Indicações

- Sistemas de fecho 1239
- Acessórios para sistemas para portas de correr e de fole 1071

hettich.com/short/438c73

3 Acessórios do sistema

Parafuso especial

Imagem	Descrição	Espessura do fundo mm	Código	Emb.
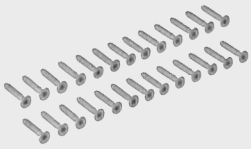	▸ Para perfil de 2 vias para fixação invisível na ranhura ▸ Deve ser utilizado um conjunto de parafusos para cada conjunto de perfis	16	**9 229 240**	1 conj.
		18 - 19	**9 229 241**	1 conj.
		25	**9 229 243**	1 conj.

Fita adesiva

Imagem	Descrição	Código	Emb.
	▸ Fita adesiva de dupla face para colar em perfil de 2 vias ▸ 5 metros de fita adesiva devem ser utilizados por perfil, num comprimento de 2500 mm ▸ A utilização de fita adesiva requer uma superfície adequada e limpa ▸ Fornecido em rolo de 25 m ▸ Facilmente encurtado	**9 227 006**	4 unid.

Dispositivo auxiliar de montagem

Imagem	Descrição	Código	Emb.
	▸ Perfil de 2 vias para aparafusar na ranhura / para colar ▸ A instalação requer a utilização de 2 auxiliares de montagem	**9 229 154**	50 unid.

Batente de porta de parafuso / espaçador

Imagem	Descrição	Código	Emb.
	▸ Opcional para aplicações de puxadores ▸ 1 batente de porta / espaçador necessário para um armário/guarda-roupa de 2 portas com uma altura de porta < 1000 mm	**9 115 216**	1/100 unid.
	▸ 2 batentes / espaçadores de porta são necessários para um armário/guarda-roupa de 2 portas com > 1000 mm de altura de porta ▸ Plástico, cinzento	**9 102 993**	500 unid.

Indicações

▸ Sistemas de fecho	1239
▸ Acessórios para sistemas para portas de correr e de fole	1071

hettich.com/short/438c73

Atracção para o escritório

SlideLine 55 Plus combina funcionalidade e design soberbo com uma relação qualidade/preço imbatível. O SlideLine 55 Plus oferece um funcionamento suave e silencioso às portas de correr - se preferir, com Silent System integrado. O sistema permite uma afinação precisa sem ferramentas. A combinação de portas a trabalhar por dentro e na frente do móvel cria um mobiliário de qualidade com design único.

Eficiente:
Portas de correr de grande abertura para uma utilização óptima do espaço de armazenamento.

Invisível:
Sem perda de espaço de armazenamento graças ao Silent System integrado.

Versátil:
O mobiliário pode ser concebido com portas a trabalhar na frente e por dentro utilizando apenas um sistema.

Espaço eficiente:
As portas de correr proporcionam maior liberdade de movimento no local de trabalho.

hettich.com/short/bb4a22

Saiba mais:
Pode obter inspiração e mais detalhes do produto no nosso site.

Sumário do desempenho 896
- Princípio do design
- Informações gerais
- Medidas da porta / peso da porta

Medidas técnicas para montagem – Sumário 897 – 899

Componentes de sistema 900 – 903

Sistemas de fecho 1239

Acessórios 1071

Informações técnicas
- Critérios de qualidade 1085

Hettich Technical Assistant
- Medidas Técnicas para montagem
- Definições
- Serviço

hettich.com/short/1c0861

Princípio do design

Informações gerais

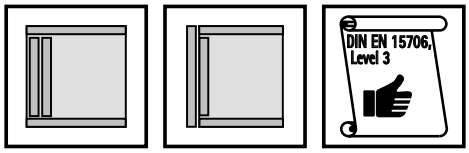

Medidas da porta / peso da porta

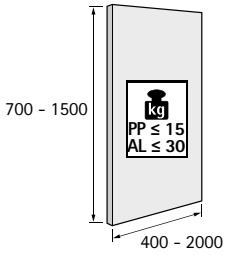

hettich.com/short/8681f2

Número de portas e posição das portas

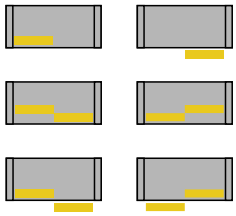

Afinação vertical

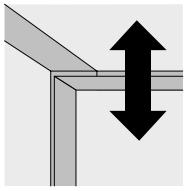

± 1,5

Material da porta

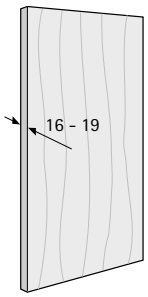

Sistema Silent System

	1 porta	2 portas		
Fecho suave				
Amortecimento de abertura				

Medidas Técnicas para montagem para a posição da porta a trabalhar por dentro

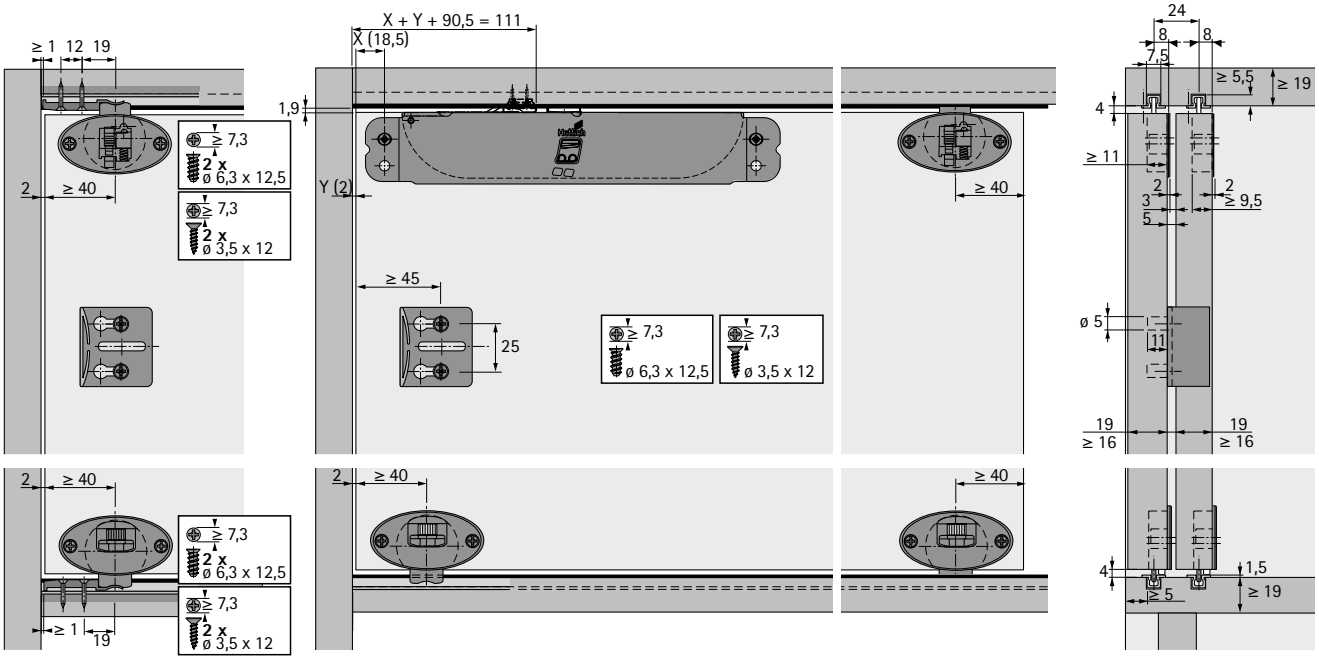

Padrão de furação para a posição da porta a trabalhar por dentro

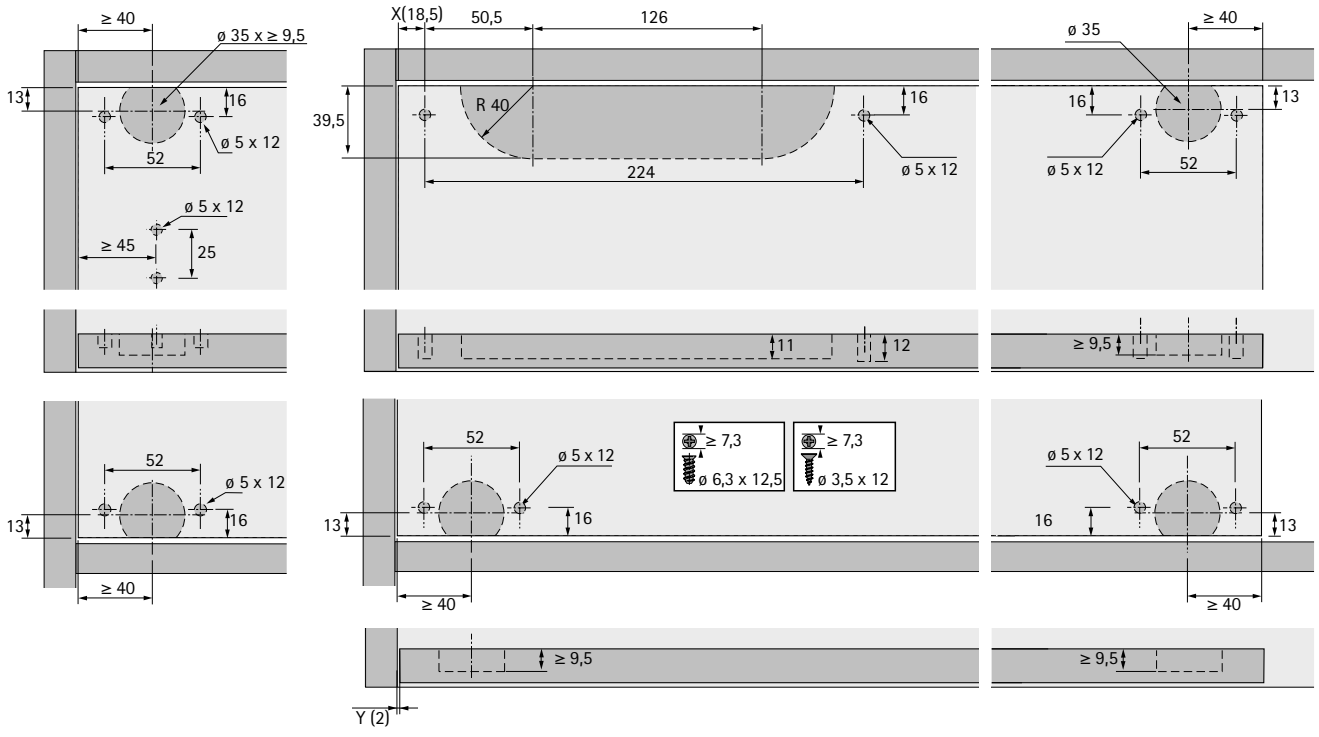

Medidas Técnicas para montagem para 1 porta a trabalhar por fora e 1 porta a trabalhar por dentro

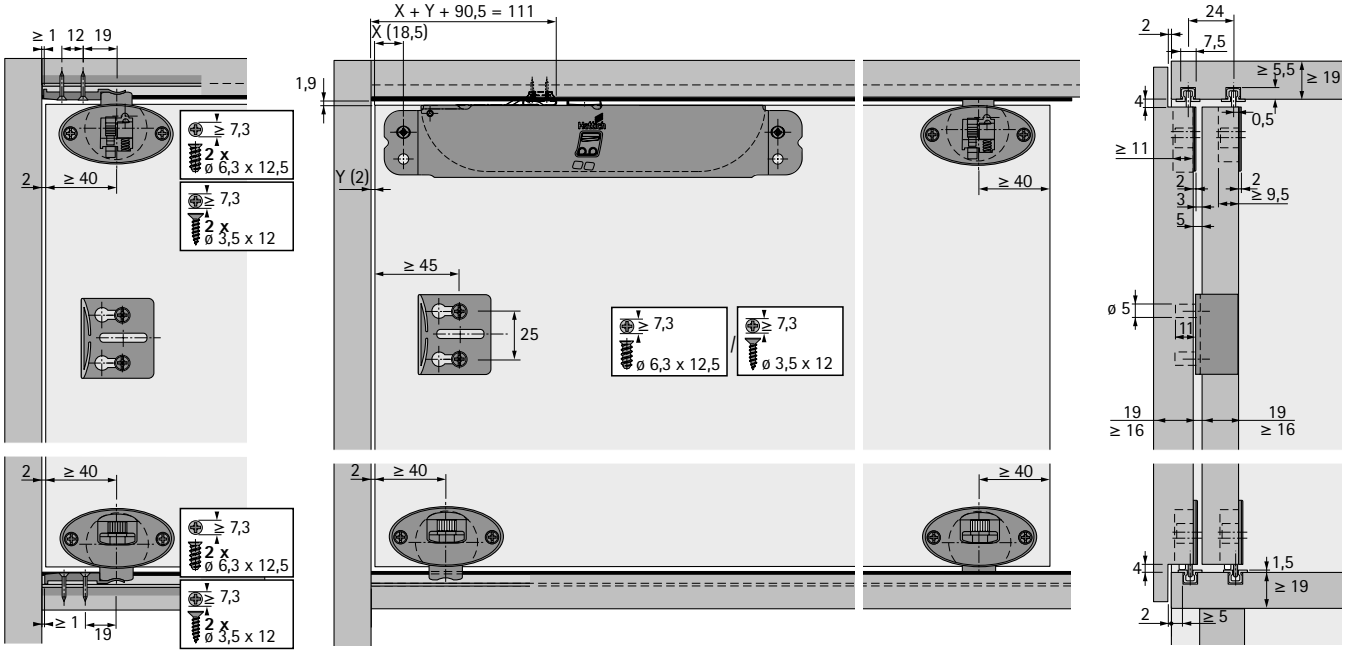

Padrão de furação para 1 porta a trabalhar por fora e 1 porta a trabalhar por dentro

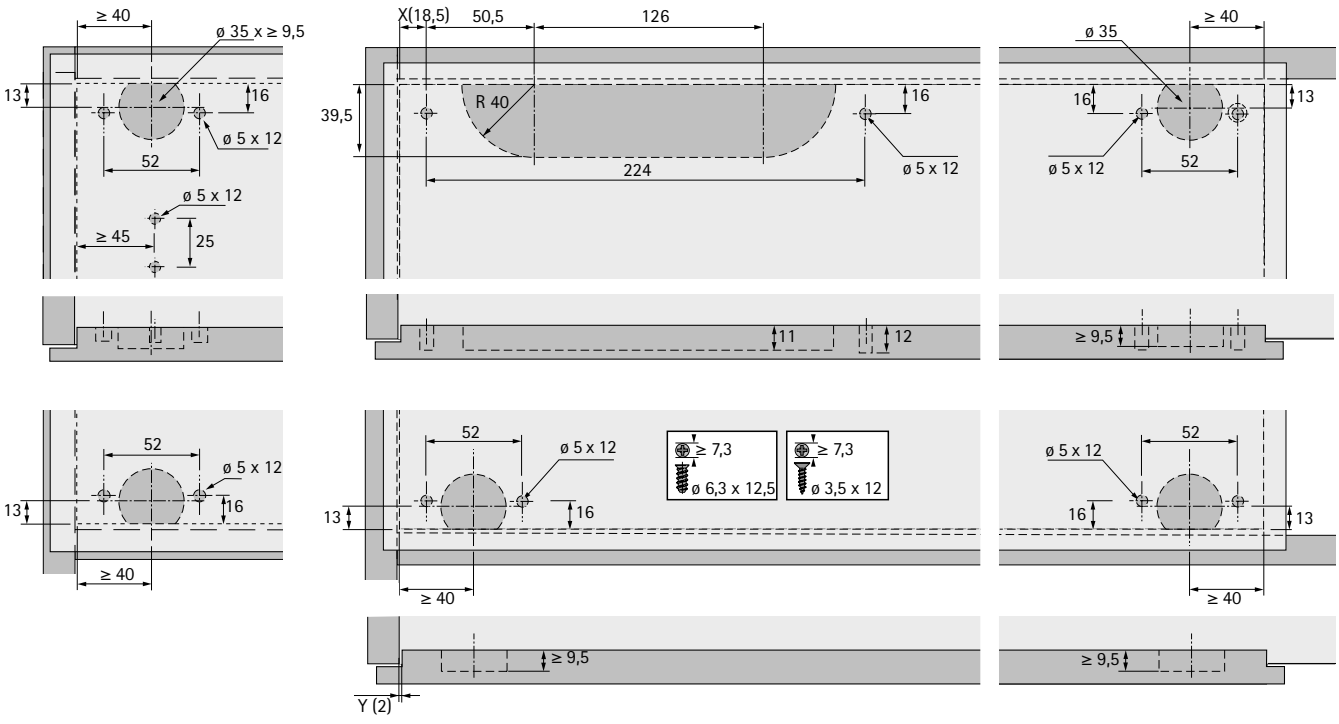

Instalação de componentes da calha de correr e do perfil da guia com Silent System para aparafusar

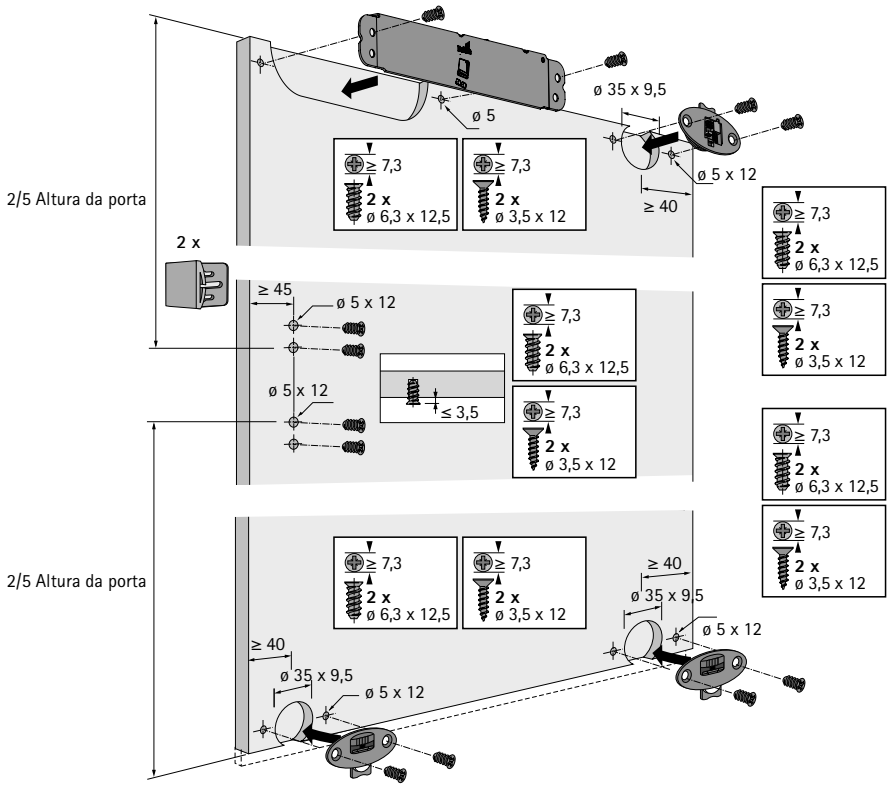

Posicionamento dos puxadores

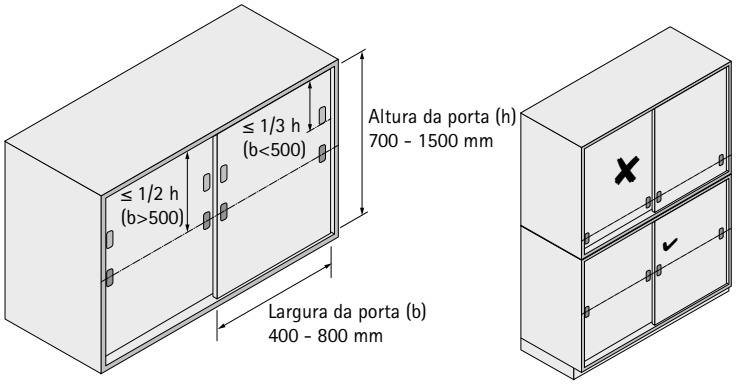

Posicionamento do activador para o Silent System

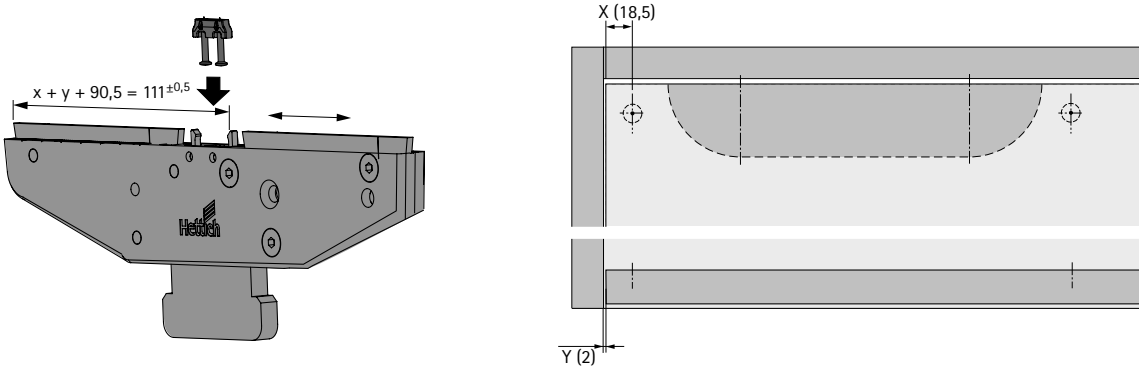

Componentes do sistema

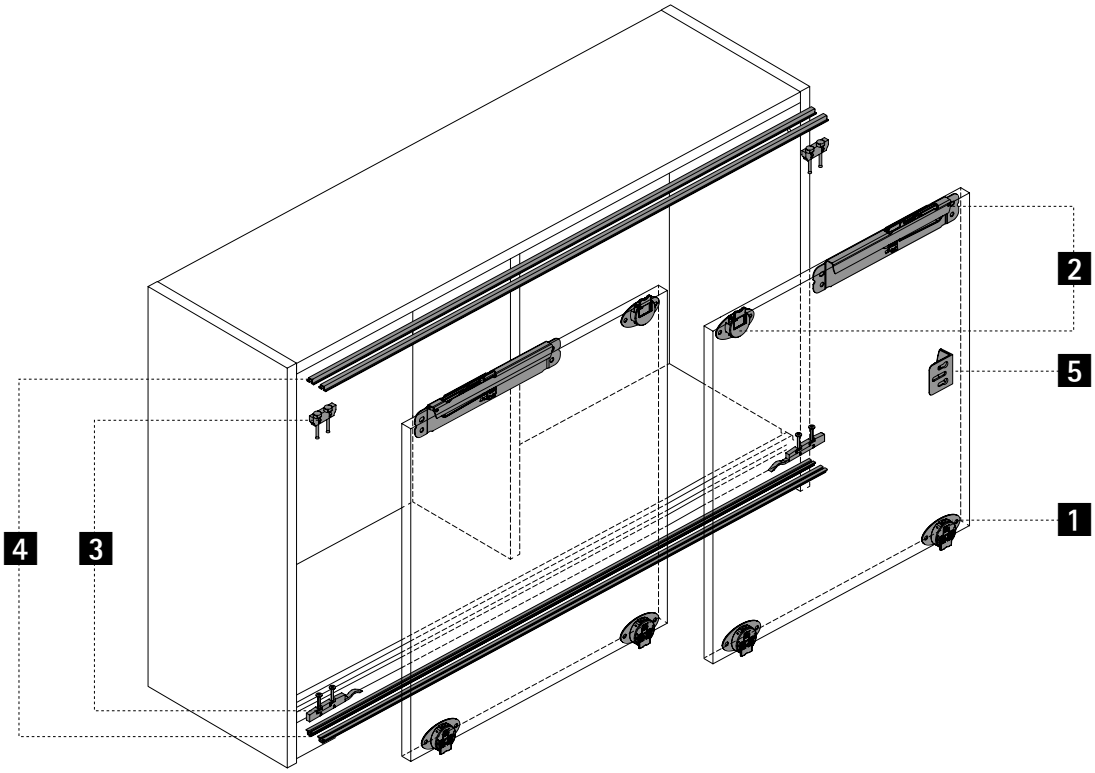

1 Rodízios

2 Componentes da guia e Silent System

3 Activador e função stay close

4 Calhas de correr e perfis da guia

5 Acessórios

1 Rodízios

- São necessários 2 componentes para 1 porta de correr
- Fixação aparafusada
- Afinação de altura dos componentes sem ferramentas +/- 1,5 mm

Imagem	Posição da porta	Código	Emb.
	a trabalhar por dentro (para armários com 2 portas a trabalhar por dentro)	**9 115 219**	1/100 unid.
	a trabalhar por fora (para armários de portas corrediças com 1 porta de correr rebatida a trabalhar por fora, bem como 1 porta de a trabalhar por dentro)	**9 115 954**	1/100 unid.

2 Componentes da guia e Silent System

Componentes de guia

- Para aparafusar

Imagem	Posição da porta	Código	Emb.
	a trabalhar por dentro (para armários com 2 portas a trabalhar por dentro)	**9 115 217**	1/100 unid.
	a trabalhar por fora (para armários de portas corrediças com 1 porta de correr rebatida a trabalhar por fora, bem como 1 porta de a trabalhar por dentro)	**9 115 955**	1/100 unid.

Sistema de amortecimento Silent System

- Quando se utiliza o Silent System, este substitui o componente guia relevante na porta de correr
- As versões esquerda e direita são necessárias para o fecho e abertura suave de 1 porta de correr
- A versão esquerda ou a versão direita é necessária para fecho suave para 1 porta de correr
- Para aparafusar

Imagem	Posição da porta	Código / Anschlagseite		Emb.
		esquerdo	direito	
	a trabalhar por dentro	**9 119 584**	**9 119 585**	1/30 unid.
	a trabalhar por fora (rebatida)	**9 119 587**	**9 119 586**	1/30 unid.

Indicações

- Sistemas de fecho 1239
- Acessórios para sistemas para portas de correr e de fole 1071

hettich.com/short/3fd13d

3 Activador Silent System e função stay close

Activador Silent System

Imagem	Descrição	Código	Emb.
	▸ Pode ser usado para porta esquerda e direita ▸ 1 activador deve ser instalado por mecanismo de fecho suave ▸ Fixação com pregos pré-montados ▸ Plástico cinza	**9 118 477**	1/300 unid.

Mola

Imagem	Descrição	Código	Emb.
	▸ Pode ser usado para porta esquerda e direita ▸ 4 elementos da função stay closed devem ser utilizados por porta ▸ Não é necessária função de stay closed quando se utiliza o Silent System ▸ Fixação com pregos pré-montados ▸ Plástico cinza	**9 115 218**	1/100 unid.

Informação para encomendar o activador do Silent System e função stay closed

Uma porta de correr sem amortecimento | **Uma porta de correr com amortecimento** | **Uma porta de correr com fecho e abertura suave**

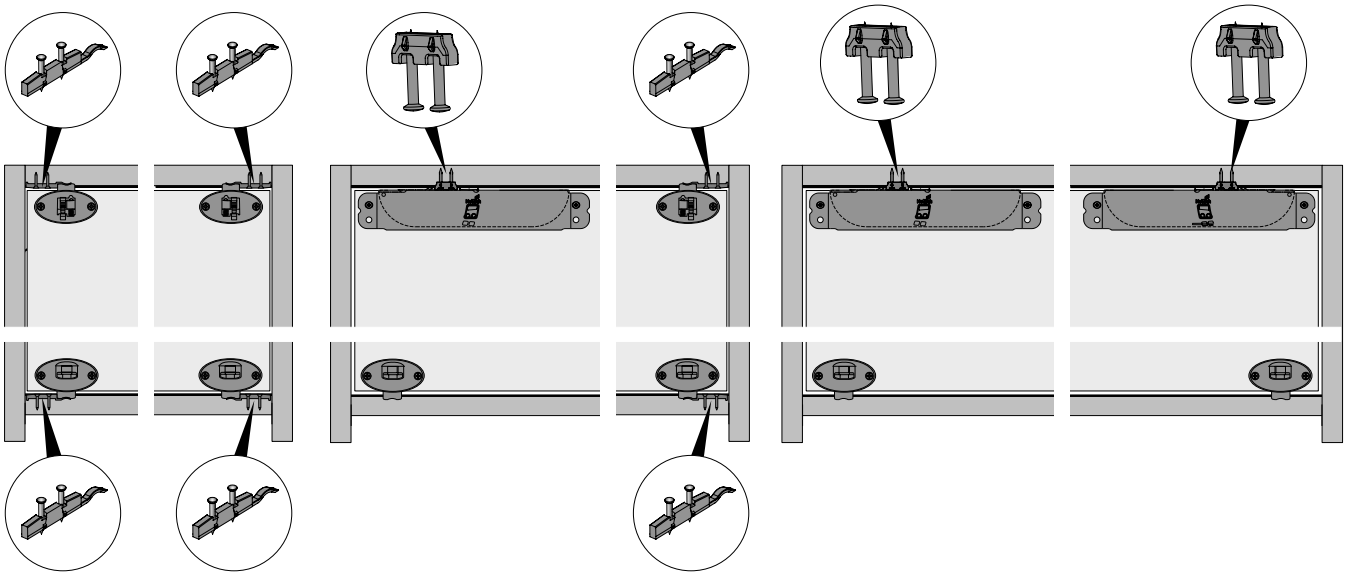

4 Calhas de correr e perfis da guia

- Para um armário de 2 portas, devem ser instalados 4 perfis
- Perfis de plástico: peso máximo da porta: 15 kg
- Perfis de aluminio: peso máximo da porta: 30 kg

Imagem	Peso máx. da porta kg	Material	Comprimento mm	Acabamento / Cor	Código	Emb.
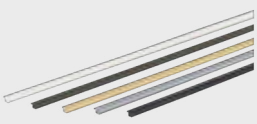	15	plástico	4000	branco	**0 025 120**	1/30 unid.
			4000	castanho	**0 025 121**	1/30 unid.
			4000	bege	**0 025 660**	1/30 unid.
			4000	cinza	**0 061 546**	1/30 unid.
			4000	preto	**0 066 900**	1/30 unid.
	30	alumínio	4000	anodizado prata	**1 079 090**	1/10 unid.
			4000	castanho escuro, anodizado	**0 070 961**	1/10 unid.

4 Artigos de referência para calhas de correr e perfis da guia personalizados dos clientes

- Estes artigos servem apenas para a determinação de preços de orçamentação. **Não se trata** de artigos que se possam vender.
- Comprimento de referência 1000 mm

Imagem	Peso máx. da porta kg	Material	Acabamento / Cor	Secção transversal do perfil	Código	Emb.
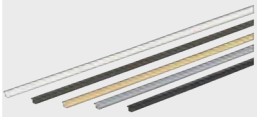	15	plástico	branco	LA 0777	**9 316 240**	100 unid.
			castanho	LA 0777	**9 316 241**	100 unid.
			bege	LA 0777	**9 316 798**	100 unid.
			cinza	LA 0777	**9 316 306**	100 unid.
			preto	LA 0777	**9 262 330**	100 unid.
	30	alumínio	anodizado prata	LA 1257	**9 262 325**	100 unid.
			castanho escuro, anodizado	LA 1257	**9 316 243**	100 unid.

5 Acessórios

Dispositivo auxiliar de montagem

Imagem	Descrição	Código	Emb.
	▸ Para instalar o activador no perfil superior	**9 136 109**	1 unid.

Batente de porta de parafuso / espaçador

Imagem	Descrição	Código	Emb.
	▸ 1 batente de porta / espaçador necessário para um armário/guarda-roupa de 2 portas com uma altura de porta < 1000 mm ▸ 2 batentes / espaçadores de porta são necessários para um armário/guarda-roupa de 2 portas com > 1000 mm de altura de porta ▸ Plástico, cinzento	**9 115 216**	1/100 unid.
		9 102 993	500 unid.

Informação de encomenda, lado de montagem da porta

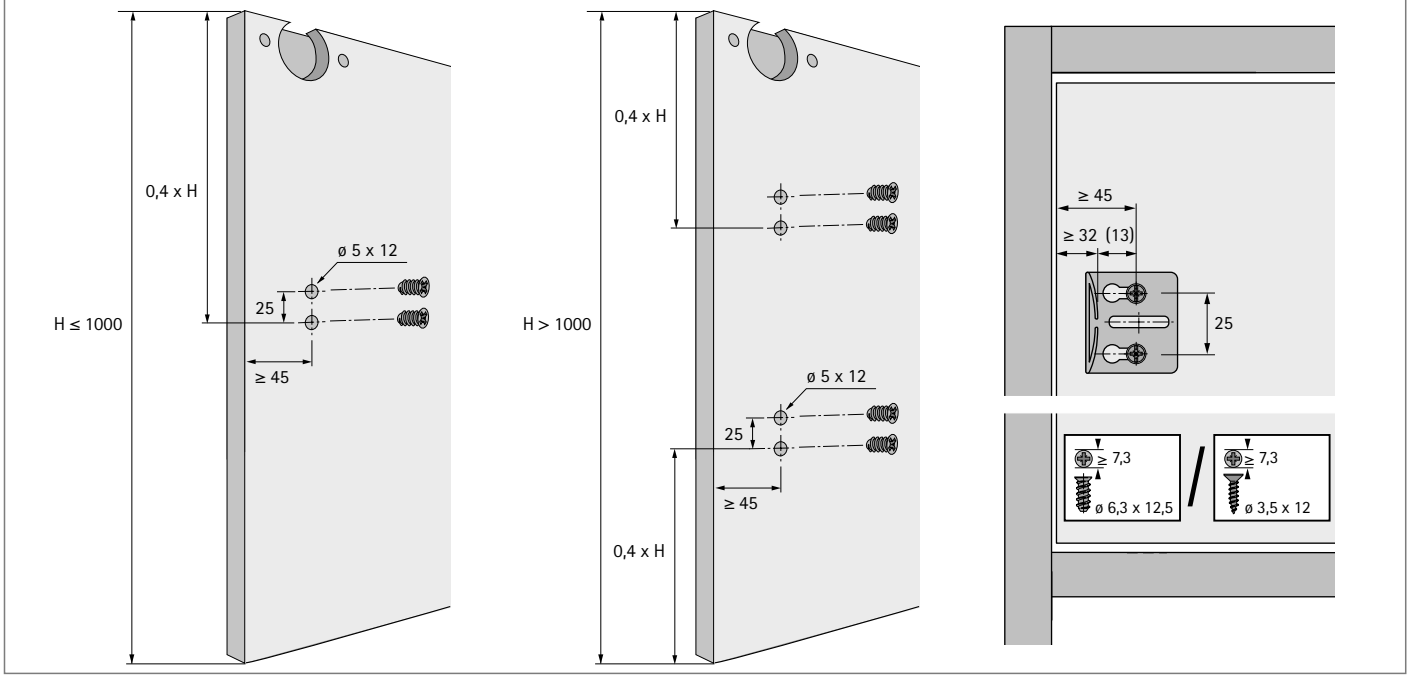

Indicações

- Sistemas de fecho 1239
- Acessórios para sistemas para portas de correr e de fole 1071

hettich.com/short/3fd13d

A entrada perfeita
O sistema de porta de correr inferior SlideLine 55 é a entrada económica no mundo das portas de correr. O sistema convence através de fácil montagem e manuseamento sem complicações.As portas leves, com um peso máx. de 15 kg, são movidas em perfis de plástico. Para as portas mais pesadas – até 30 kg – são utilizados perfis de alumínio.

Montagem simples:
Colocar a porta no perfil inferior, puxar a alavanca para baixo no componente de guia e encaixar no perfil superior.

hettich.com/short/a5aeb5

Saiba mais:
Pode obter inspiração e mais detalhes do produto no nosso site.

Sumário do desempenho 906
- Princípio do design
- Informações gerais
- Medidas da porta / peso da porta

Medidas técnicas para montagem – Sumário 907 – 908

Componentes de sistema 909 – 911

Sistemas de fecho Schließsysteme 1239

Acessórios 1071

Informações técnicas
- Critérios de qualidade 1085

Princípio do design

Informações gerais

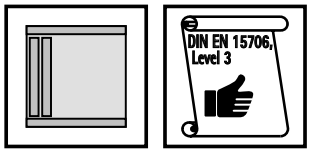

Medidas da porta / peso da porta

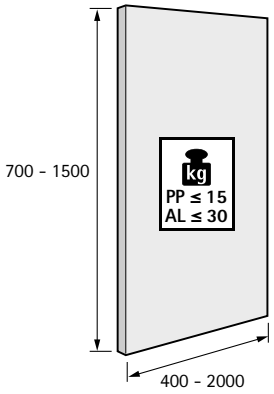

Número de portas e posição das portas

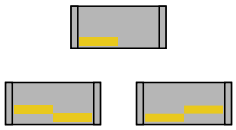

Afinação vertical

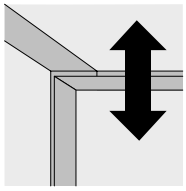

Material da porta

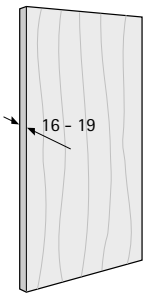

Medidas Técnicas para montagem dos componentes da guia e da calha de correr

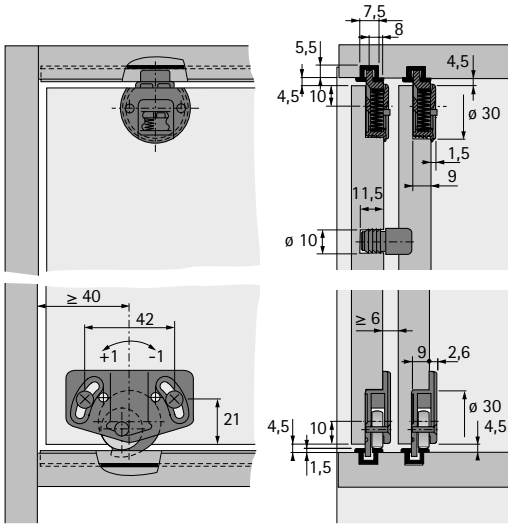

Montagem perfil

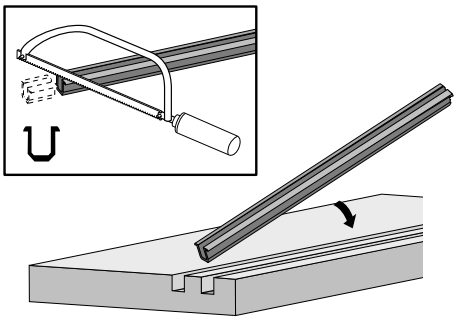

Preparação / montagem da porta

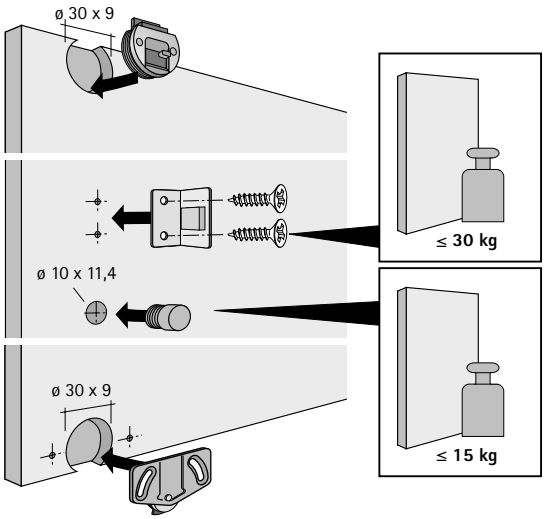

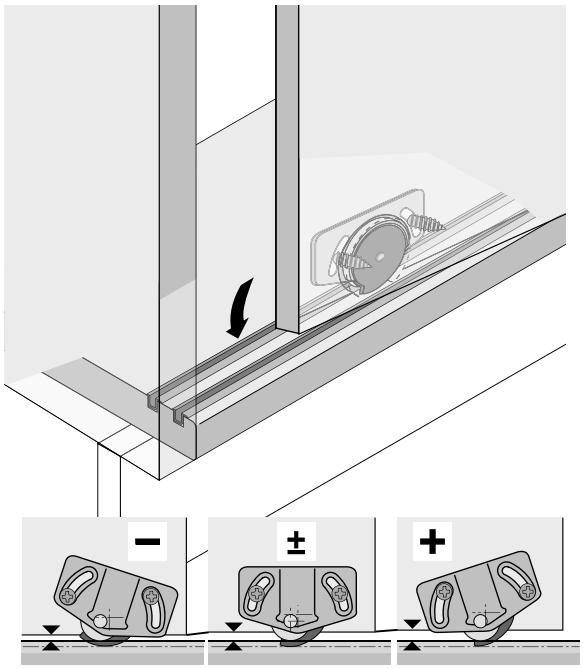

Desmontagem da porta / guia com trinco recto

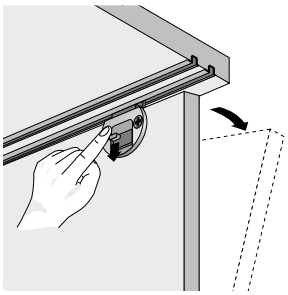

Desmontagem da porta / guia com trinco oblíquo

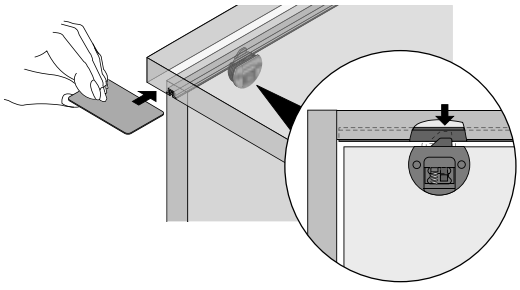

Componentes do sistema

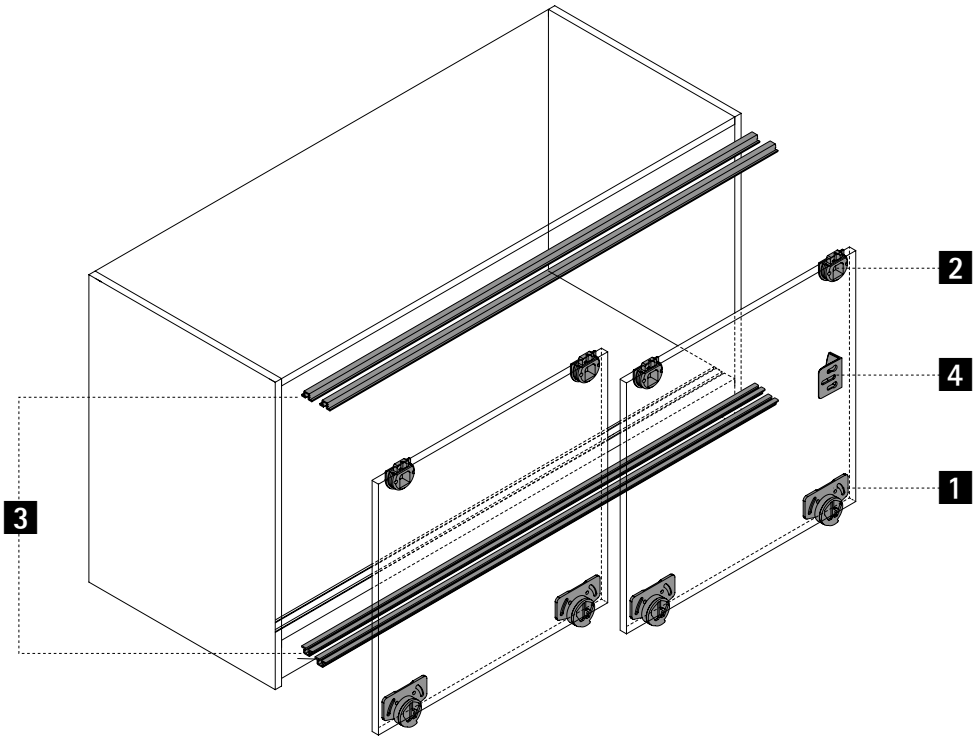

1 Rodízios

2 Componentes da guia e Silent System

3 Calhas de correr e perfis da guia

4 Acessórios

1 Rodízios

Rodízio de aparafusar

- Por cada porta, montar 2 rodízios
- Regulável em altura
- Com eixo de suporte duplo
- Plástico, castanho

Imagem	Peso por porta (máx.)	Código	Emb.
	15	**0 025 122**	1/100 unid.
		1 006 347	500 unid.
	30	**0 070 962**	1/100 unid.
		1 008 560	500 unid.

Rodízio por pressão

- Por cada porta, montar 2 rodízios
- Para portas de 15 kg
- Somente em combinação com o perfil de plástico
- Plástico, castanho

Imagem	Peso por porta (máx.)	Código	Emb.
	15	**0 046 641**	1/100 unid.
		1 006 183	1000 unid.

2 Componentes da guia

Guias com barra de mola

- Devem ser usadas 2 guias por porta
- Plástico

Imagem	Variante	Cor	Código	Emb.
	trinco recto	castanho	**0 025 123**	1/100 unid.
	trinco recto	castanho	**1 006 263**	1000 unid.
	trinco inclinado	preto	**0 043 662**	1/100 unid.
	trinco inclinado	preto	**9 002 759**	1000 unid.

3 Calhas de correr e perfis da guia

Calhas de correr e perfis da guia

- Para um armário de 2 portas, devem ser instalados 4 perfis
- Perfis de plástico: peso máximo da porta: 15 kg
- Perfis de aluminio: peso máximo da porta: 30 kg

Imagem	Peso máx. da porta kg	Material	Comprimento mm	Acabamento / Cor	Código	Emb.
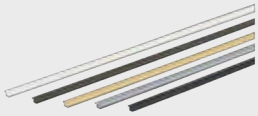	15	plástico	4000	branco	**0 025 120**	1/30 unid.
			4000	castanho	**0 025 121**	1/30 unid.
			4000	bege	**0 025 660**	1/30 unid.
			4000	cinza	**0 061 546**	1/30 unid.
			4000	preto	**0 066 900**	1/30 unid.
	30	alumínio	4000	anodizado prata	**1 079 090**	1/4 unid.
			4000	castanho escuro, anodizado	**0 070 961**	1/4 unid.

Artigos de referência para calhas de correr e perfis da guia personalizados dos clientes

- Estes artigos servem apenas para a determinação de preços de orçamentação. **Não se trata** de artigos que se possam vender.
- Comprimento de referência 1000 mm

Imagem	Peso máx. da porta kg	Material	Acabamento / Cor	Secção transversal do perfil	Código	Emb.
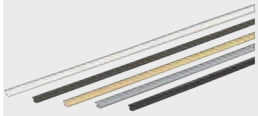	15	plástico	branco	LA 0777	**9 316 240**	100 unid.
			castanho	LA 0777	**9 316 241**	100 unid.
			bege	LA 0777	**9 316 798**	100 unid.
			cinza	LA 0777	**9 316 306**	100 unid.
			preto	LA 0777	**9 262 330**	100 unid.
	30	alumínio	anodizado prata	LA 1257	**9 262 325**	100 unid.
			castanho escuro, anodizado	LA 1257	**9 316 243**	100 unid.

4 Acessórios

distanciador para embutir

Imagem	Descrição	Código	Emb.
	- Requer 1 distanciador no caso de móveis/guarda-roupas com 2 portas - Para portas com peso máx. de 15 kg - Somente em combinação com o perfil de plástico - Plástico, castanho	**0 047 392**	1/100 unid.
		1 005 706	3000 unid.

distanciador de aparafusar

Imagem	Descrição	Código	Emb.
	- 1 distanciador no caso de móveis com 2 portas - Para portas com peso máx. de 30 kg - Aço zincado	**0 070 963**	1/100 unid.
		1 005 632	3000 unid.

Mágico do espaço de armazenamento

Faz as maiores exigências em termos de funcionalidade e qualidade? Se o fizer, então SysLine S é o sistema de portas de correr perfeito. . Afasta suavemente portas que pesam até 15 kg e faz um uso óptimo do espaço de armazenamento. O Silent System opcional proporciona ainda mais comodidade. Tecnologia de alta qualidade que se pode sentir em todo o lado, mas ver em lado nenhum. Design de última geração. O painel inferior também não tem perfis intrusivos.

Mais paz e sossego:
Silent System opcional na abertura e fecho.

Superiormente concebido e funcional:
Sem perfis no painel inferior para prejudicar o aspecto.

Quase invisível:
Os perfis superiores estão encastrados no painel superior.

Poupar tempo:
Rapidamente engatados e alinhados por ajuste de altura sem ferramentas.

Um lugar melhor para trabalhar:
As portas de correr proporcionam maior liberdade de movimentos no local de trabalho.

Utilização optimizada do espaço de armazenamento:
SysLine S abre portas com protrusão zero.

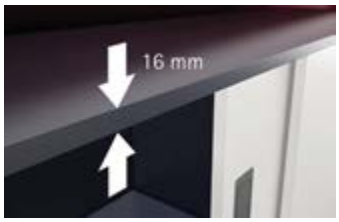

Espessuras uniformes do painel para uma menor utilização do material:
Painéis superiores a partir de 16 mm podem ser utilizados.

hettich.com/short/2be66d

Saiba mais:
Pode obter inspiração e mais detalhes do produto no nosso site.

Sumário do desempenho Leistungsübersicht 914
- Princípio do design
- Informações gerais
- Medidas da porta / peso da porta

Medidas técnicas para montagem – Sumário 915 – 917

Componentes de sistema 918 – 929

Sistemas de fecho 1239

Acessórios 1071

Informações técnicas
- Critérios de qualidade 1085

Hettich Technical Assistant
- Medidas Técnicas para montagem
- Definições
- Serviço

hettich.com/short/a6846e

Princípio do design

Informações gerais

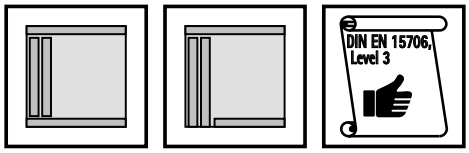

Medidas da porta / peso da porta

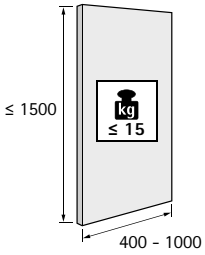

hettich.com/short/8681f2

Número de portas e posição das portas

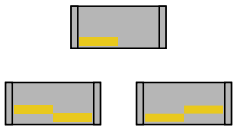

Afinação vertical

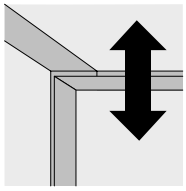

Material da porta

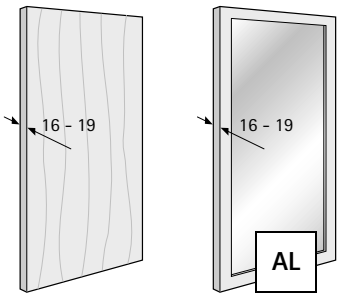

Sistema Silent System

	1 porta	2 portas		
Fecho suave				
Amortecimento de abertura				

Medidas Técnicas para montagem de portas de madeira de 19 mm

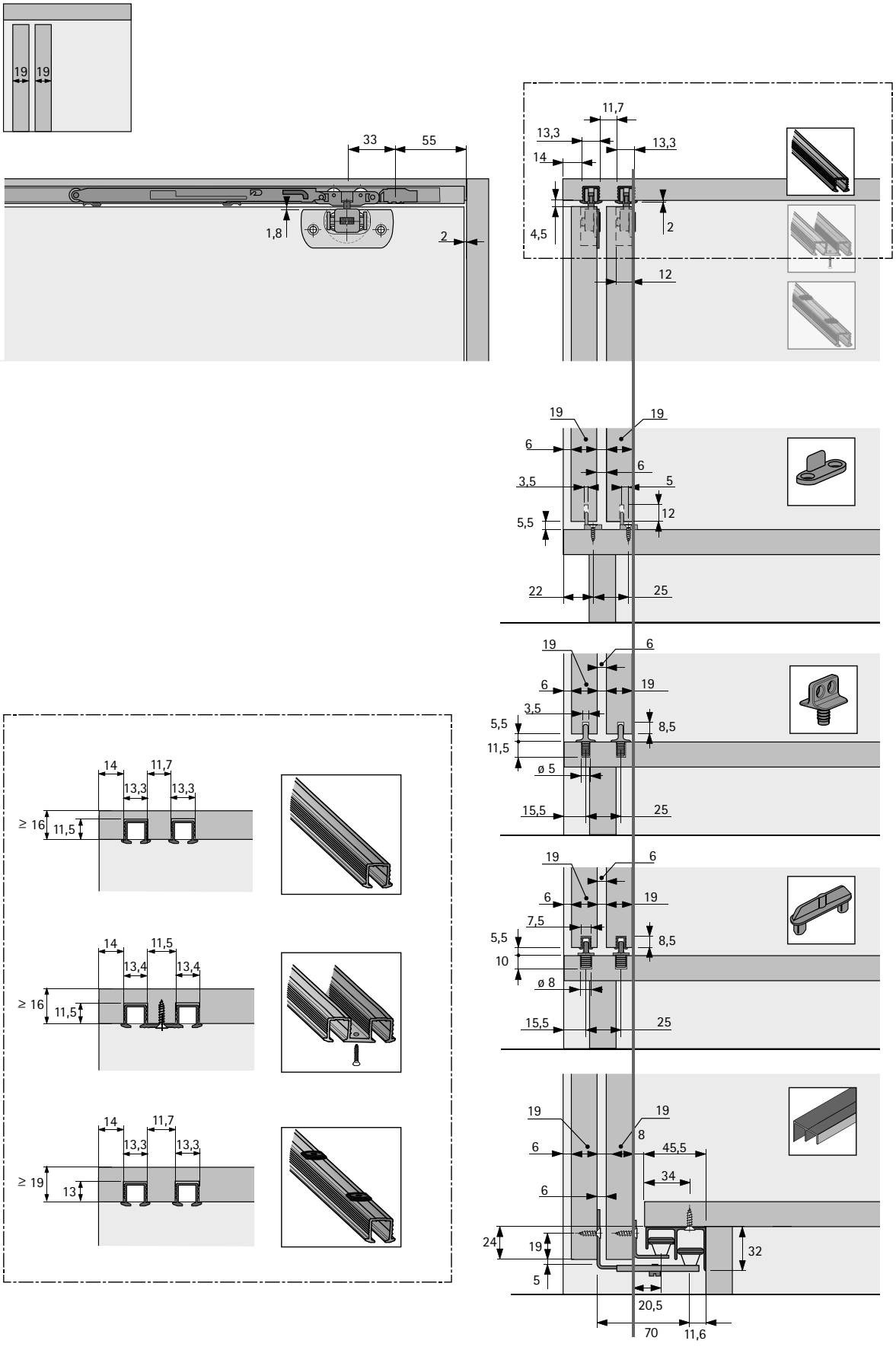

Padrão de furação para porta de madeira

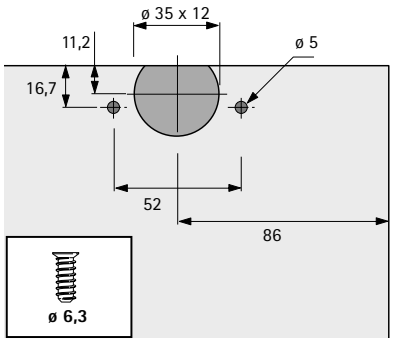

Adaptador para portas de madeira para parafusar

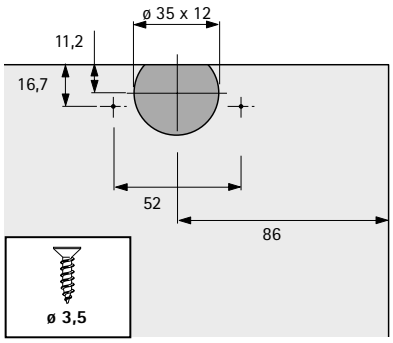

Adaptador para portas de madeira para parafusar

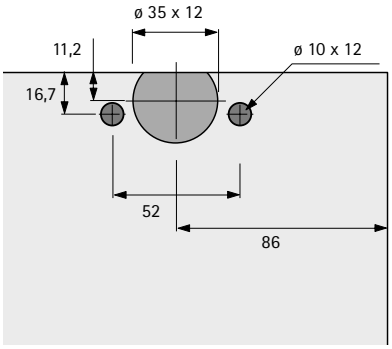

Adaptadores para portas em madeira para inserir à pressão

Medidas Técnicas para montagem para porta emoldurada de alumínio de 19 mm

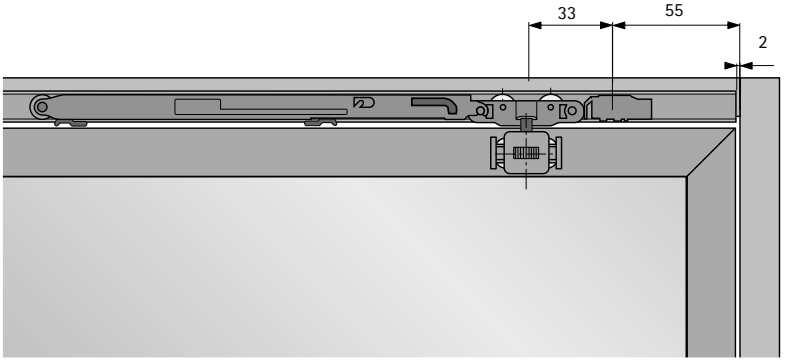

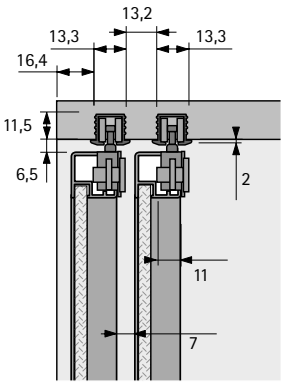

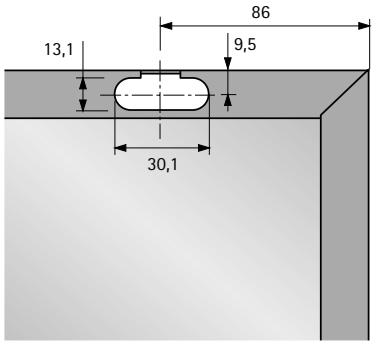

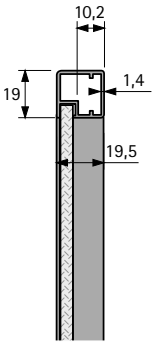

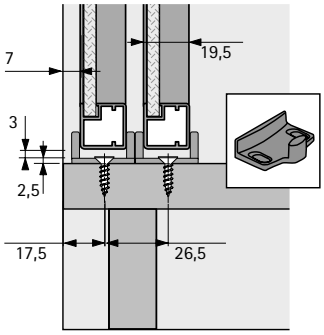

Largura mínima da porta

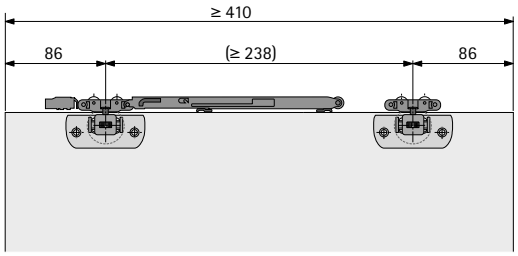

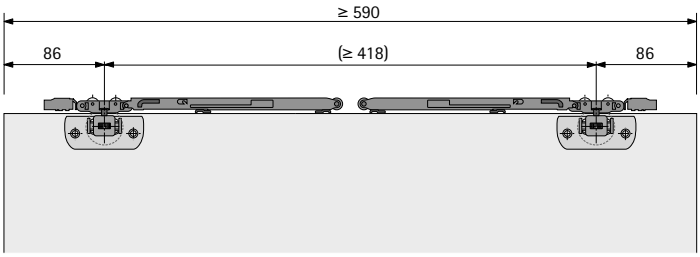

Posicionamento do batente final e do activador para abertura congruente

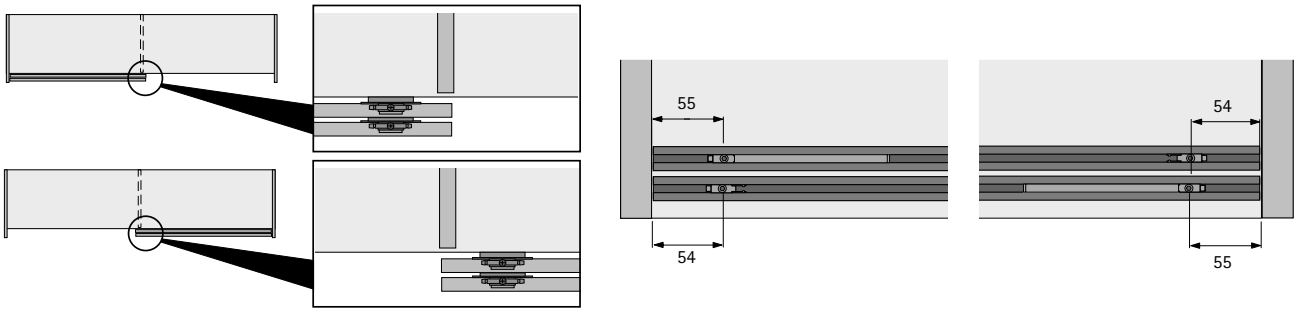

Posicionamento do batente final e activador para abertura offset

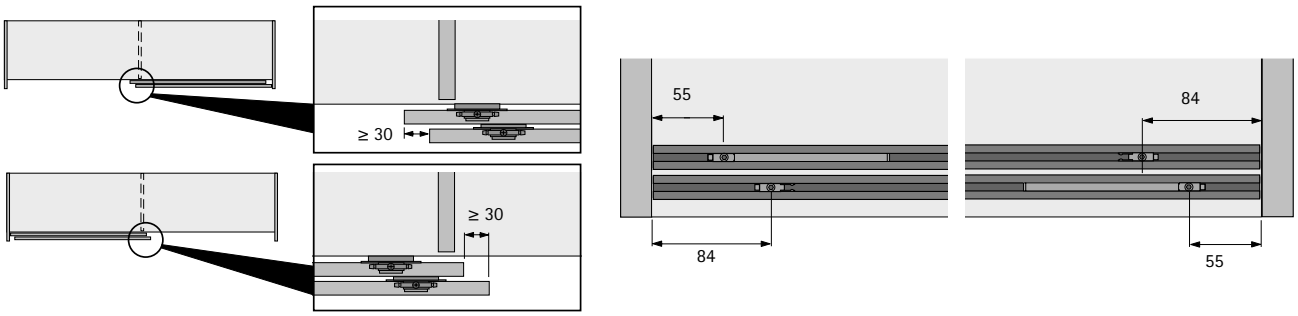

Padrão de furação para batente de porta / espaçador

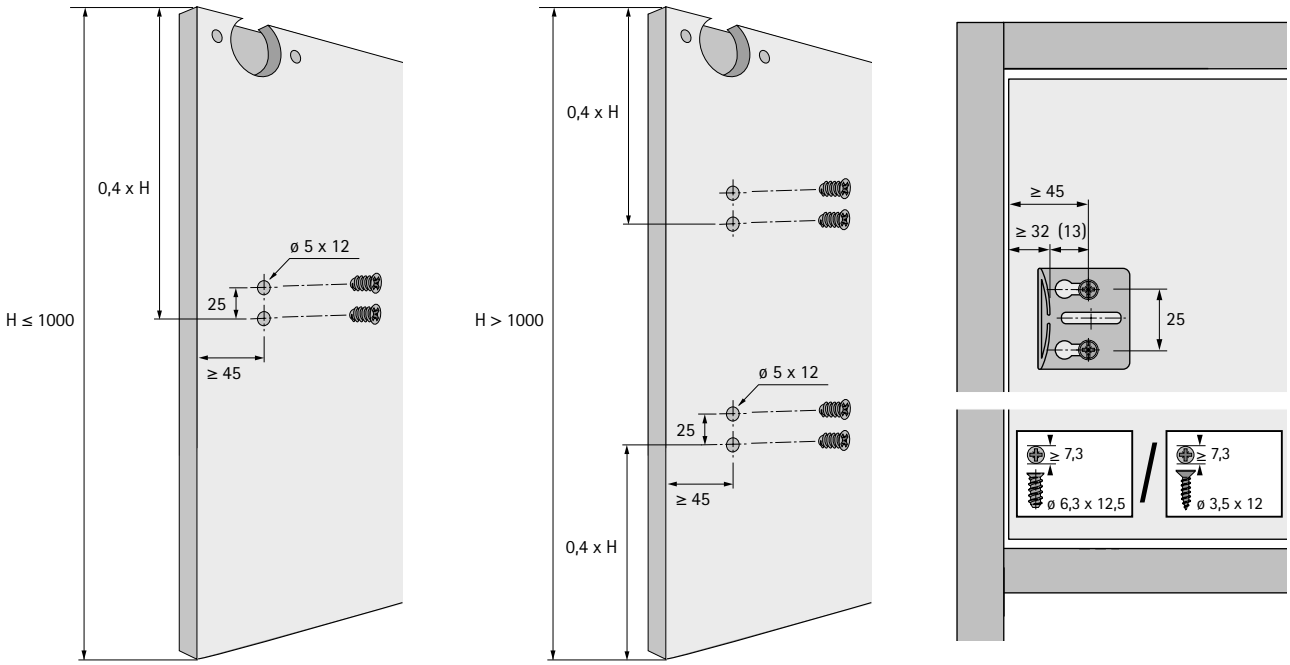

Componentes do sistema

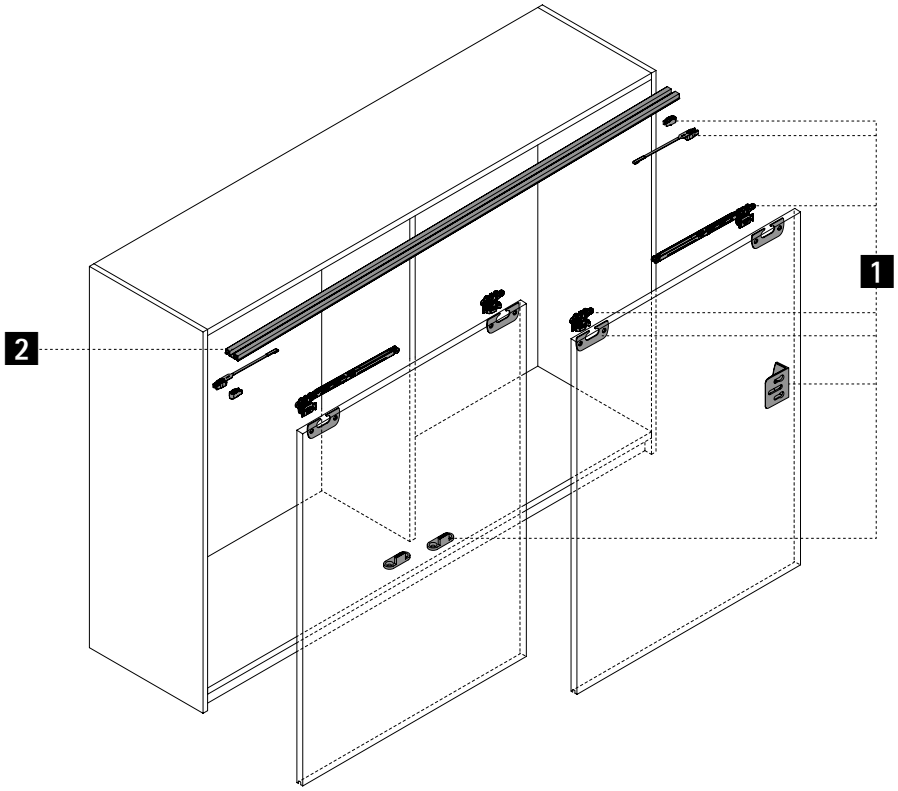

1 Componentes da guia e da calha de correr

2 Perfis de rolamento

3 Sistemas de calhas de correr opcionais

1 Componentes da guia e da calha de correr

Conjuntos completos

- Conjunto contém todos os componentes, componentes de guia, adaptadores para portas de madeira, batentes / activadores finais e espaçadores para um armário de 2 portas

Imagem	Silent System	Largura mínima da porta mm	**Código**	Emb.
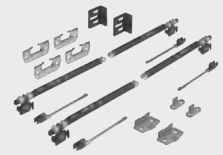	com fecho e abertura suave	590	**9 208 511**	1 conj.
	com fecho suave	410	**9 134 311**	1 conj.
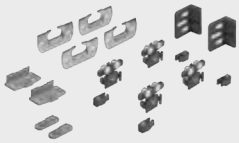	sem	400	**9 136 103**	1 conj.

Embalagens de maior quantidade

- Com regulação da altura integrada sem ferramentas
- Plástico cinza

Imagem	Silent System	Variante	**Código**	Emb.
	sem amortecimento	▸ Com regulação da altura integrada sem ferramentas ▸ Plástico cinza	**9 136 343**	400 unid.
	com amortecimento	▸ Amortecimento de fecho na porta direita ou amortecimento de abertura na porta esquerda	**9 136 344**	200 unid.
		▸ Amortecimento de fecho na porta esquerda ou amortecimento de abertura na porta direita	**9 136 345**	200 unid.
	com amortecimento e baixas forças de abertura para portas de até 7 kg	▸ Amortecimento de fecho na porta direita ou amortecimento de abertura na porta esquerda	**9 238 147**	200 unid.
		▸ Amortecimento de fecho na porta esquerda ou amortecimento de abertura na porta direita	**9 238 239**	200 unid.

1 Componentes da guia e da calha de correr

Embalagens de maior quantidade

Batente

Imagem	Descrição	Código	Emb.
	▸ Plástico cinza	**9 136 346**	1000 unid.

Ativador para Silent System

Imagem	Descrição	Código	Emb.
	▸ Parafuso de fixação com sextavado interior	**9 136 347**	200 unid.

1 Componentes da guia e da calha de correr

Embalagens de maior quantidade

Adaptador para portas de madeira / aço niquelado

Imagem	Variante	Opção de montagem	Quantidade para 2 portas	**Código**	Emb.
	▸ curvado	para parafusar	4	**9 045 954**	400 unid.
		para embutir	4	**9 153 524**	500 unid.
	▸ reto	para parafusar	4	**9 036 905**	400 unid.
		para embutir	4	**9 153 523**	500 unid.

Adaptador para portas de madeira, curvado

Nota:
- Esta versão standard do adaptador é a opção certa para praticamente todas as aplicações

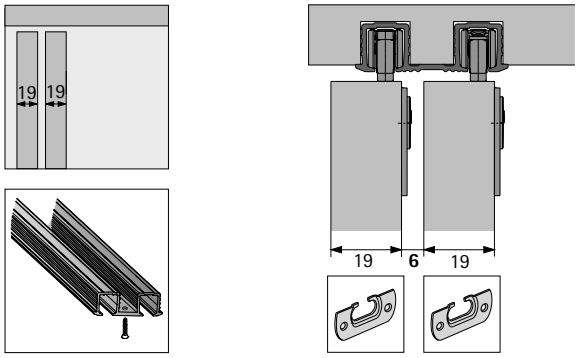

Adaptador para portas de madeira, reto

Nota:
- A combinação de um adaptador reto com um curvado permite alterar a distância entre as portas. Isso é prático quando se usa o perfil duplo e portas com 16 mm de espessura

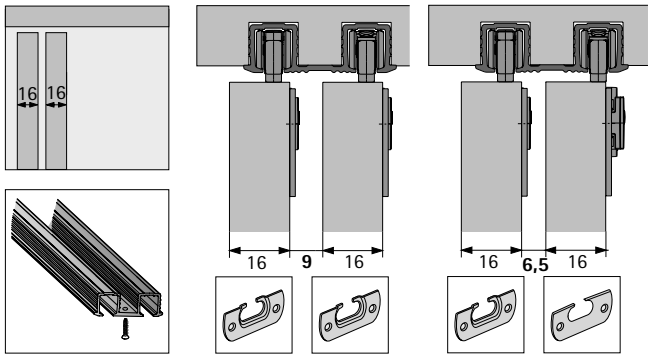

1 Componentes da guia e da calha de correr

Embalagens de maior quantidade

Componentes de guia

- Plástico cinza

Imagem	Material da porta	Opção de montagem	Quantidade para 2 portas	**Código**	Emb.
	Portas de madeira	▸ para aparafusar	2	**9 037 212**	500 unid.
	Portas de madeira	▸ para embutir	2	**9 060 567**	500 unid.
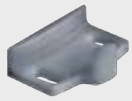	Portas de madeira (espessura da porta 19 mm) e portas com moldura em alumínio	▸ para aparafusar	2	**9 036 903**	400 unid.

Batente de porta de parafuso / espaçador

Imagem	Descrição	**Código**	Emb.
	▸ 1 batente de porta / espaçador necessário para um armário/guarda-roupa de 2 portas com uma altura de porta <1000 mm ▸ 2 batentes / espaçadores de porta são necessários para um armário/guarda-roupa de 2 portas com > 1000 mm de altura de porta ▸ Plástico, cinzento	**9 115 216**	1/100 unid.
		9 102 993	500 unid.

2 Perfis de rolamento

Conjuntos completos

- Comprimento 2000 mm
- Alumínio, brilhante

Imagem	Opção de montagem	Indicações	Código	Emb.
	para parafusar	▸ Espessura mínima do painel superior 16 mm ▸ Espessura máxima da porta 19 mm ▸ Depois do corte à medida, é necessário fazer um furo adicional à distância de 50 mm, se a distância da última posição de perfuração à extremidade do perfil não for de 30 mm a 70 mm	**9 136 105**	1 unid.

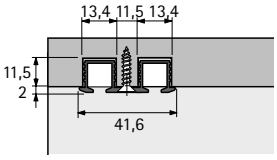

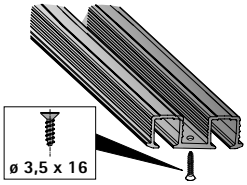

- Comprimento 2000 mm
- Alumínio, brilhante

Imagem	Opção de montagem	Indicações	Código	Emb.
	Para colar	▸ Espessura mínima do painel superior 16 mm	**9 145 851**	1 unid.

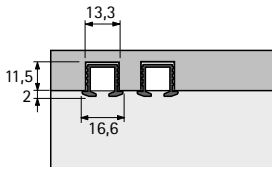

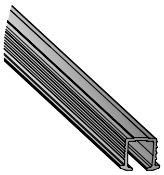

- Comprimento 2000 mm
- Alumínio, brilhante

Imagem	Opção de montagem	Indicações	Código	Emb.
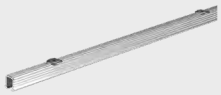	Com fecho rotativo	▸ Espessura mínima do painel superior 19 mm ▸ Não adequado para madeira maciça e MDF *	**9 136 106**	1 unid.

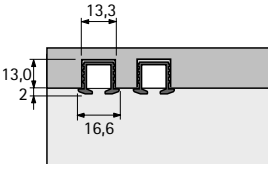

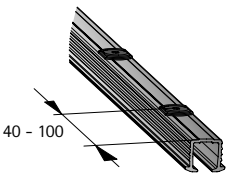

* A distância entre o último fecho rotativo e a extremidade do perfil deve ser de 40 mm, no mínimo, ou 100 mm, no máximo. Quando personalizar o comprimento, é necessário ter isto em conta.

Embalagens de maior quantidade

- Alumínio, brilhante
- O perfil de rolamento com o código 9 262 329 serve exclusivamente para a determinação de preços de orçamentação (comprimento de referência 1000 mm). **Não se trata** de um artigo que se possa vender.

Imagem	Opção de montagem	Indicações	Comprimento mm	Secção transversal do perfil	**Código**	Emb.
	para parafusar	▸ Espessura mínima do painel superior 16 mm ▸ Espessura máxima da porta 19 mm	2000	LA 10550	**9 143 682**	100 unid.
			Individual	LA 10550	**9 262 329**	100 unid.

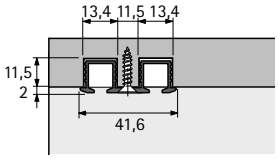

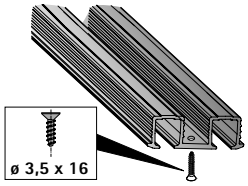

- Alumínio, brilhante
- O perfil de rolamento com o código 9 262 328 serve exclusivamente para a determinação de preços de orçamentação (comprimento de referência 1000 mm). **Não se trata** de um artigo que se possa vender.

Imagem	Opção de montagem	Indicações	Comprimento mm	Secção transversal do perfil	**Código**	Emb.
	para colar	▸ Espessura mínima do painel superior 16 mm	2000	LA 10540	**9 134 513**	100 unid.
			Individual	LA 10540	**9 262 328**	100 unid.

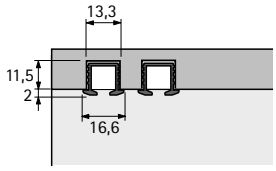

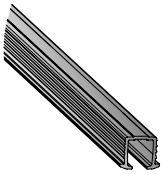

- Alumínio, brilhante
- O perfil de rolamento com o código 9 262 369 serve exclusivamente para a determinação de preços de orçamentação (comprimento de referência 1000 mm). **Não se trata** de um artigo que se possa vender.

Imagem	Opção de montagem	Indicações	Comprimento mm	Secção transversal do perfil	**Código**	Emb.
	com fecho rotativo	▸ Espessura mínima do painel superior 19 mm ▸ Não adequado para madeira maciça e MDF *	2000	LA 11540	**9 143 679**	100 unid.
			Individual	LA 11540	**9 262 369**	100 unid.

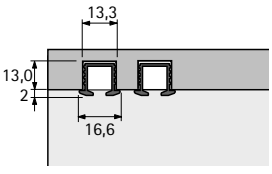

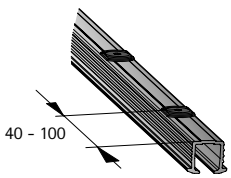

* A distância entre o último fecho rotativo e a extremidade do perfil deve ser de 40 mm, no mínimo, ou 100 mm, no máximo. Quando personalizar o comprimento, é necessário ter isto em conta.

3 Sistemas de calhas de correr opcionais

3a Sistema de guia STB 11

Conjuntos completos

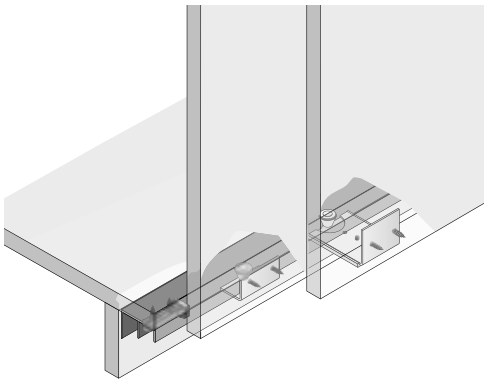

- Montagem debaixo do painel inferior
- Funcionamento silencioso devido aos rolos-guia de plástico com anel de borracha
- Cobrimento do rodapé fundo 46 mm
- Altura mínima do rodapé 70 mm
- O ângulo é ajustável. Portas de 16 - 19 mm de espessura podem ser utilizadas

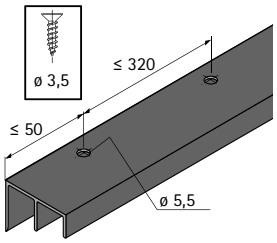

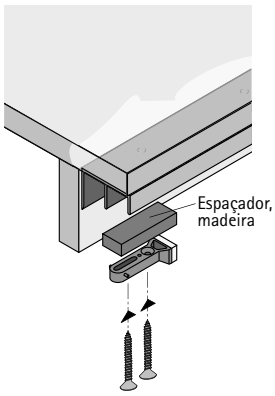

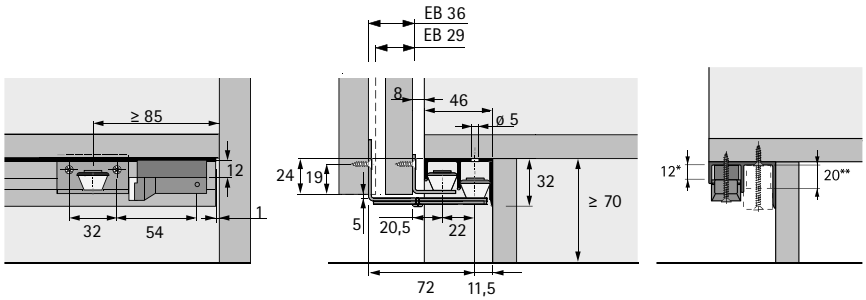

* Espaçador, madeira (Medidas 12 x 50 x 15 mm) para batente da porta traseira
** Espaçador, madeira (Medidas 20 x 50 x 15 mm) para batente da porta frontal

Conjunto guia STB 11

Imagem	Descrição	Código / Nr. de portas 2	3	Emb.
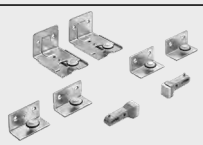	▸ O conjunto contém todos os componentes de guia e batentes finais necessários para um armário/guarda-roupa de 2 ou 3 portas	**0 045 080**	**0 045 081**	1 conj.

Perfil de guia STB 11

- Alumínio, brilhante

Imagem	Comprimento mm	Variante	Código	Emb.
	3000	sem furos	**0 071 117**	1/4 unid.
	6000		**0 046 419**	1/4 unid.

3 Sistemas de calhas de correr opcionais

3a Sistema de guia STB 11

Embalagens de maior quantidade

Componentes de guia

- Aço zincado
- Rolete em plástico
- Com anel de rolos
- Ajustável

Imagem	Variante	Quantidade unid. 1-portas	2-portas	3-portas	Código	Emb.
	porta frontal	2	2	2	**1 006 706**	50 unid.
	porta traseira	2	2	4	**1 005 380**	200 unid.

Batente

- Plástico, cinza

Imagem	Quantidade unid. 1-portas	2-portas	3-portas	Código	Emb.
	2	2	2	**1 005 193**	500 unid.

Perfil guia

- Alumínio

Nota:
- Comprimentos personalizados a pedido
- Furos personalizados para os clientes e pré-montagem de batentes mediante pedido
- Os perfis guia com o código 9 261 270 / 9 261 281 servem exclusivamente para a determinação de preços de orçamentação (comprimento de referência 1000 mm). **Não se trata** de artigos que se possam vender.

Imagem	Comprimento mm	Acabamento	Variante	Secção transversal do perfil	Código	Emb.
	2100	anodizado prata	perfurado	LA 00619	**9 127 432**	100 unid.
	2500				**9 127 433**	100 unid.
	3000				**9 184 615**	100 unid.
	4000				**9 127 434**	100 unid.
	6000				**9 203 059**	100 unid.
	Individual	natural	individual	LA 00619	**9 261 270**	100 unid.
		anodizado prata			**9 261 281**	100 unid.

3 Sistemas de calhas de correr opcionais

3b Sistema de guia STB 35

Conjuntos completos

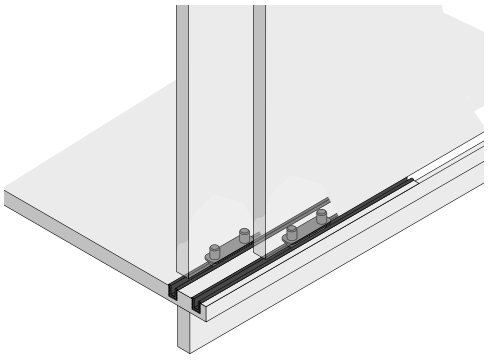

- Para portas para trabalhar por dentro
- Os perfis de plástico são montados pressionando-os na ranhura do painel inferior
- Em alternativa, os perfis podem ser montados na superfície estreita inferior.
  Os patins-guia devem então ser colocados no painel inferior.

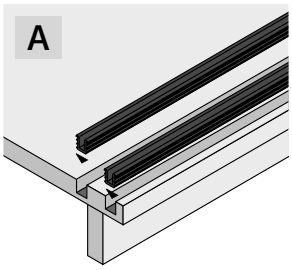

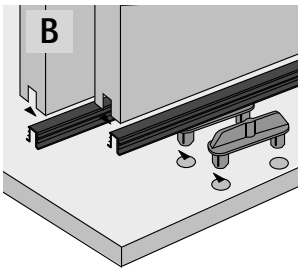

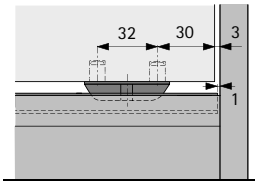

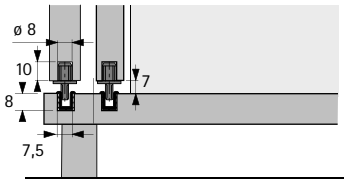

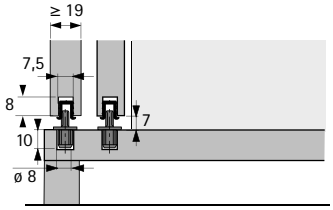

Conjunto guia STB 35

Imagem	Descrição	Código	Emb.
	▸ Para portas a trabalhar por dentro ▸ O conjunto contém 2 patins deslizantes ▸ Plástico, castanho	**0 025 119**	1/100 conj.

Perfil de guia STB 35

- Plástico

Imagem	Cor	Comprimento mm	Código	Emb.
	branco	3500	**0 046 789**	1/25 unid.
	castanho	3500	**0 046 790**	1/25 unid.
	imitação pinho	3500	**0 046 791**	1/25 unid.

3 Sistemas de calhas de correr opcionais

3b Sistema de guia STB 35

Embalagens de maior quantidade

Deslizador
- Para portas a trabalhar por dentro
- Plástico

Nota:
Encomendar os perfis separadamente

Imagem	Descrição	Código	Emb.
	▸ Para portas a trabalhar por dentro ▸ O conjunto contém 2 patins deslizantes ▸ Plástico, castanho	**1 005 650**	1000 unid.

Perfil guia
- Plástico
- Estes artigos servem apenas para a determinação de preços de orçamentação. **Não se trata** de artigos que se possam vender.
- Comprimento de referência 1000 mm

Imagem	Cor	Comprimento mm	Secção transversal do perfil	Código	Emb.
	branco	individual	LA 00489	**9 316 244**	250 unid.
	castanho			**9 316 307**	
	imitação pinho			**9 261 643**	
	preto			**9 316 811**	
	cinza			**9 316 308**	

Continua a funcionar
TopLine 110 já está a mover inúmeras portas de correr. É capaz de mover portas de até 20 kg e medindo até 2000 mm de altura com facilidade e sem esforço.

O sistema é praticamente invisível - a base perfeita para o design de mobiliário de escritório e sala de estar.

Superiormente concebido e funcional:
Sem perfis no painel inferior para prejudicar o aspecto.

Quase invisível:
Os perfis estão encastrados no painel superior.

Poupar tempo:
A porta é rapidamente engatada, alinhada e ajustada em altura sem a necessidade de ferramentas.

hettich.com/short/952716

Saiba mais:
Pode obter inspiração e mais detalhes do produto no nosso site.

Sumário do desempenho 932
- Princípio do design
- Informações gerais
- Medidas da porta / peso da porta

Medidas técnicas para montagem – Sumário 933

Componentes de sistema 934 – 936

Sistemas de fecho 1239

Acessórios 1071

Informações técnicas
- Critérios de qualidade 1085

Hettich Technical Assistant
- Medidas Técnicas para montagem
- Definições
- Serviço

hettich.com/short/db5c2e

Princípio do design

Informações gerais

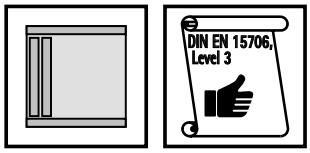

Medidas da porta / peso da porta

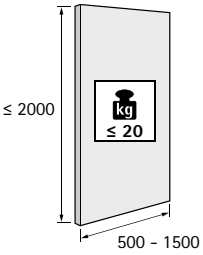

hettich.com/short/8681f2

Número de portas e posição das portas

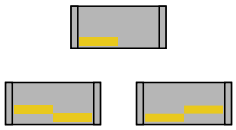

Afinação vertical

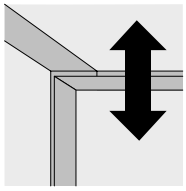

± 2

Material da porta

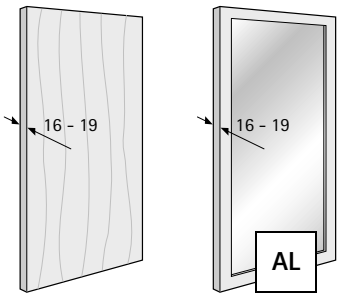

Medidas Técnicas para montagem para porta de madeira

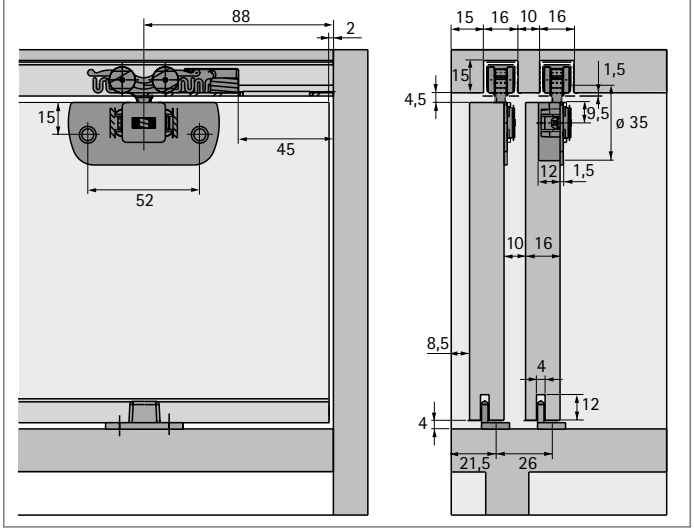

Medidas Técnicas para montagem para porta emoldurada de alumínio

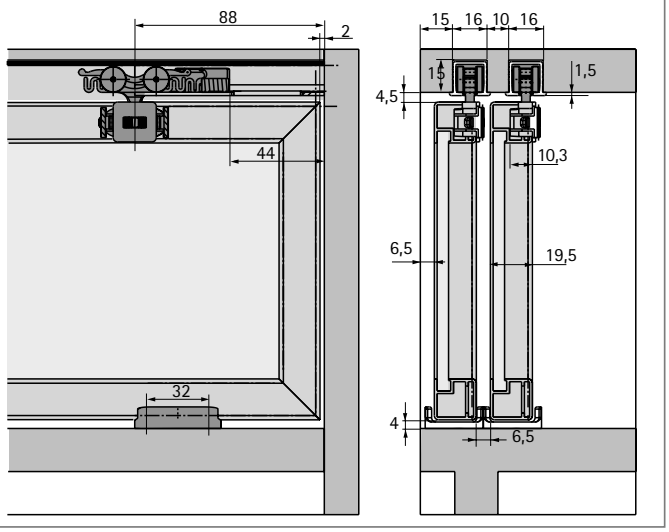

Padrão de furação para porta de madeira

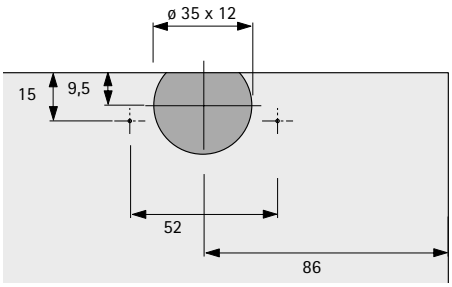

Padrão de furação para portas de marco de alumínio

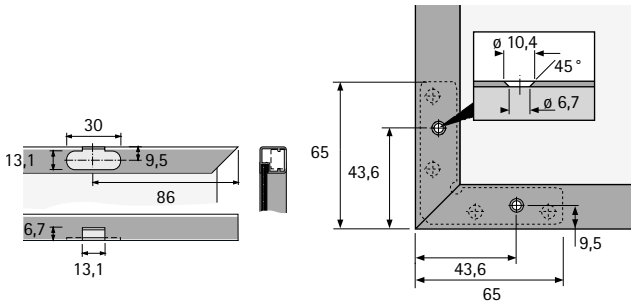

Componentes do sistema

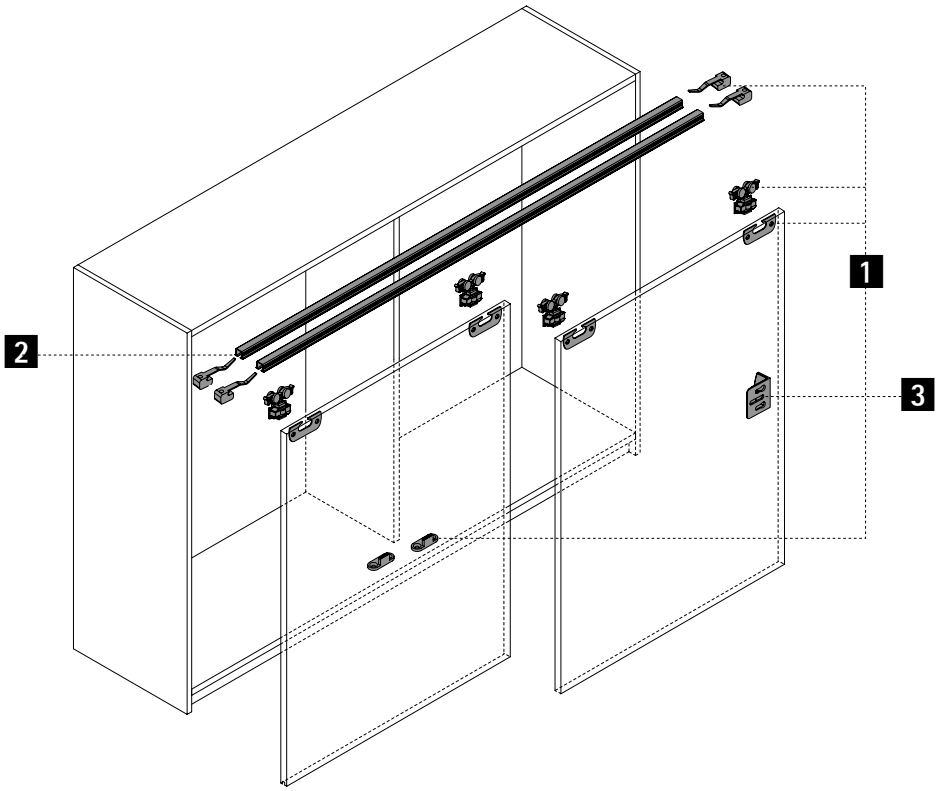

1 Componentes da guia e da calha de correr

2 Perfil perfil de rolamento

3 Acessórios

1 Componentes da guia e da calha de correr

Conjuntos completos

Imagem	Descrição	Código	Emb.
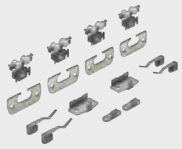	▸ O conjunto contém todos os rodízios, adaptadores para portas de madeira, batentes e patins de encaixe para um armário/guarda-roupa de 2 portas	**0 045 317**	1 conj.

Embalagens de maior quantidade

Rodízio

Imagem	Descrição	Quantidade para 2 portas	Código	Emb.
	▸ Ajuste integrado da altura de ± 2 mm sem ferramentas ▸ Plástico, cinza	4	**9 036 901**	400 unid.

Batente

Imagem	Descrição	Quantidade para 2 portas	Código	Emb.
	▸ Plástico, cinza	4	**9 036 904**	400 unid.

Adaptador para portas de madeira, reto

Imagem	Descrição	Opção de montagem	Quantidade para 2 portas	Código	Emb.
	▸ Aço niquelado	com parafuso	4	**9 036 905**	400 unid.
		para inserir à pressão	4	**9 153 523**	500 unid.

Guias inferiores

Imagem	Descrição	Quantidade para 2 portas	Código	Emb.
	▸ Para aparafusar ▸ Para portas em madeira ▸ Plástico, cinza	2	**9 037 212**	500 unid.
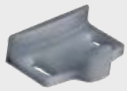	▸ Para aparafusar ▸ Particularmente apropriado para porta com moldura em alumínio, porque não é necessário ranhurar a frente ▸ Espessura da porta 19 mm ▸ Plástico, cinza	2	**9 036 903**	400 unid.

Indicações

- Sistemas de fecho 1239
- Acessórios para sistemas para portas de correr e de fole 1071

hettich.com/short/ae0ab2

2 Perfil perfil de rolamento

Conjuntos completos

Imagem	Descrição	Código	Emb.
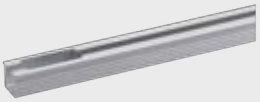	▸ Para colar ▸ Comprimento 3000 mm ▸ Alumínio anodizado	**9 040 230**	1/4 unid.

Embalagens de maior quantidade

Imagem	Descrição	Secção transversal do perfil	Código	Emb.
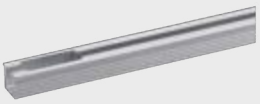	▸ Para colar ▸ Alumínio anodizado ▸ Este artigo serve apenas para a determinação de preços de orçamentação. **Não se trata** de um artigo que se possa vender. ▸ Comprimento de referência 1000 mm	LA 2585	**9 261 410**	100 unid.

3 Acessórios

Batente de porta de parafuso / espaçador

Imagem	Descrição	Código	Emb.
	▸ 1 batente de porta / espaçador necessário para um armário / guarda-roupa de 2 portas com uma altura de porta < 1000 mm ▸ 2 batentes / espaçadores de porta são necessários para um armário/guarda-roupa de 2 portas numa altura de porta > 1000 mm ▸ Plástico, cinzento	**9 115 216**	1/100 unid.
		9 102 993	500 unid.

Indicações

- Sistemas de fecho 1239
- Acessórios para sistemas para portas de correr e de fole 1071

hettich.com/short/ae0ab2

O sistema clássico para guarda-roupas

O sistema de portas de correr testado e comprovado TopLine 25 / 27 é a sua solução rentável para portas de correr a trabalhar por dentro com peso até 25 kg. Os perfis de 1 ou 2 vias são facilmente fixados ao painel superior e ocultados com um painel frontal. Pode combinar o sistema de portas de correr com vários sistemas de guia. Dando-lhe total flexibilidade na construção de rodapés.

Mais paz e sossego:
Sistema de fecho suave adaptável Silent System.

Alinhamento exacto da folga:
Afinação da altura da porta através de furos oblongos.

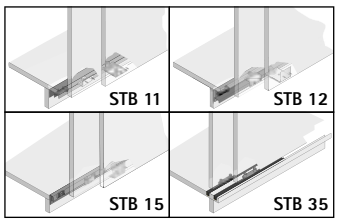

Conceber o rodapé de qualquer forma escolhida:
Qualquer sistema de guia pode ser escolhido.

Também para orçamentos limitados:
A solução rentável para os roupeiros.

hettich.com/short/802f17

Saiba mais:
Pode obter inspiração e mais detalhes do produto no nosso site.

Sumário do desempenho 940
- Princípio do design
- Informações gerais
- Medidas da porta / peso da porta

Medidas técnicas para montagem – Sumário 941

Componentes de sistema 942 – 947

Sistemas de fecho 1239

Acessórios 1071

Informações técnicas
- Critérios de qualidade 1085

Hettich Technical Assistant
- Medidas Técnicas para montagem
- Definições
- Serviço

hettich.com/short/729678

Princípio do design

Informações gerais

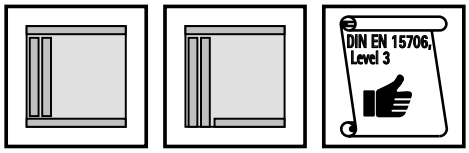

Medidas da porta / peso da porta

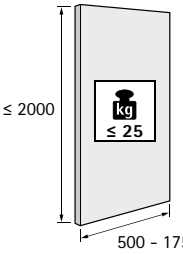

hettich.com/short/8681f2

Número de portas e posição das portas

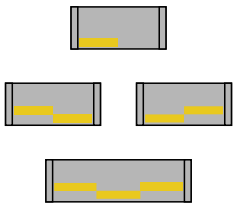

Afinação vertical

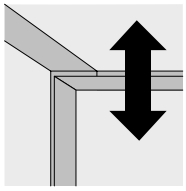

± 2

Material da porta

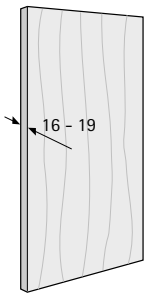

Sistema Silent System

	2 portas			
Fecho suave				

Esquema de furação

TopLine 25 / 27

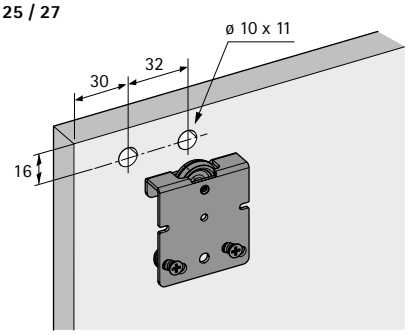

TopLine 27 com amortecimento

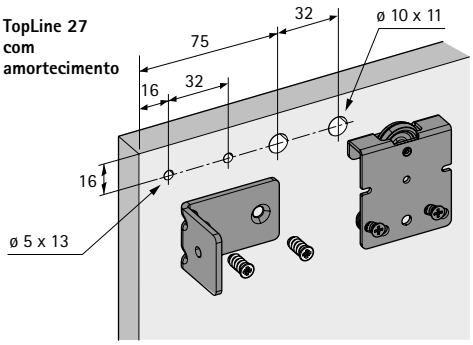

Montagem das calhas de deslize

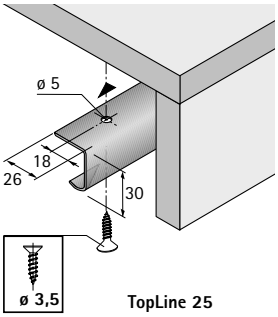

TopLine 25

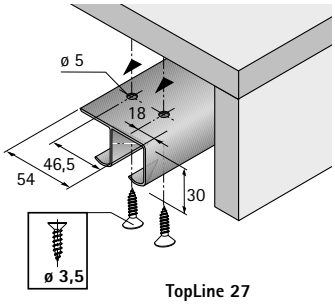

TopLine 27

Segurança contra desenganchamento

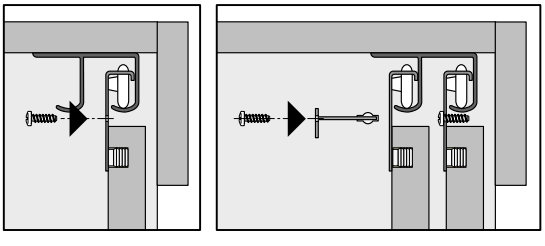

TopLine 25 **TopLine 27**

Medidas Técnicas para montagem

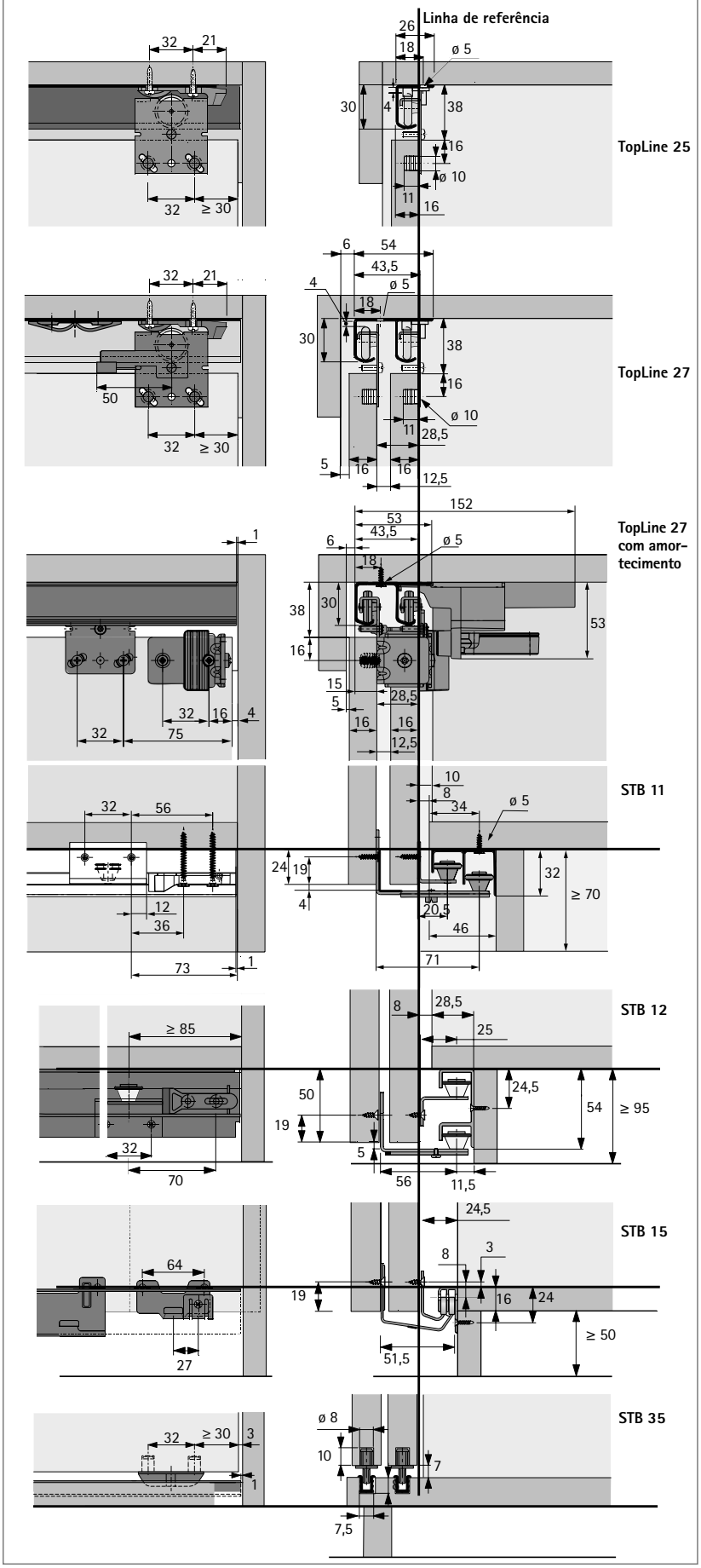

Componentes do sistema

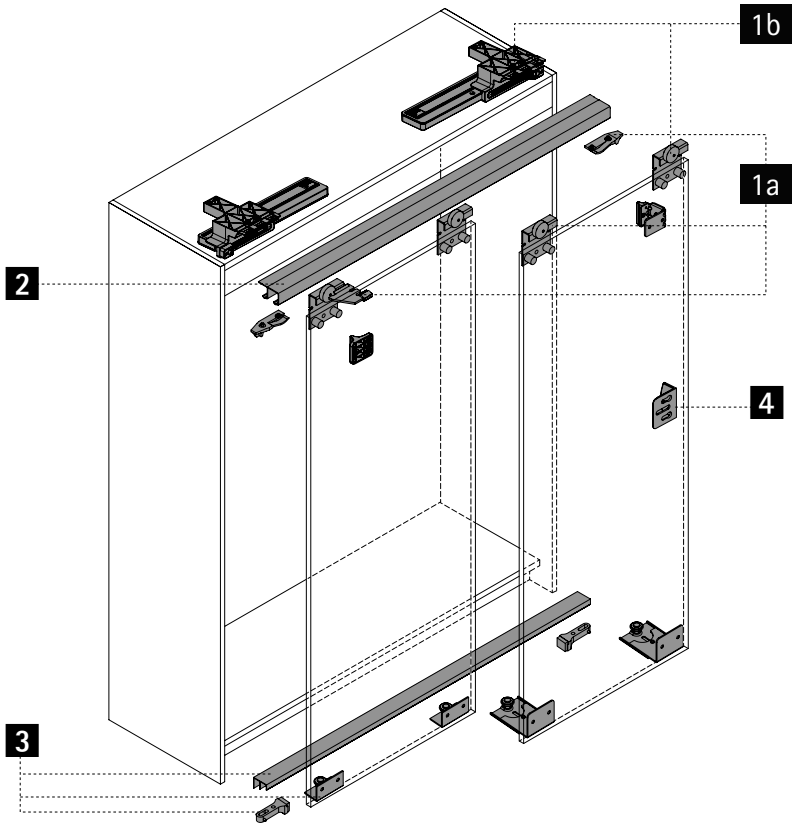

1a Rodízios

1b Rodízios com amortecimento

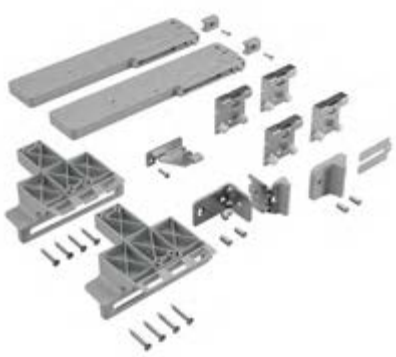

2 Perfis de rolamento

3 Sistema de guia

4 Acessórios

1a Rodízios

Conjuntos completos

Imagem	Descrição	Código / Nr. de portas			Emb.
		1- porta (TopLine 25)	**2- porta (TopLine 27)**	**3- porta (TopLine 27)**	
	▸ O conjunto contém todos os componentes superiores para um armário/guarda-roupa de 1, 2 ou 3 portas ▸ Afinação da altura através de furos oblongos ± 1,5 mm ▸ Peso máximo da porta 25 kg	**0 026 081**	**0 026 082**	**0 026 083**	1 conj.

Embalagens de maior quantidade

Imagem	Variante	Quantidade para			**Código**	Emb.
		1-portas	2-portas	3-portas		
	para inserir à pressão	2	4	6	**1 005 796**	200 unid.
	com parafuso	2	4	6	**1 005 803**	300 unid.
	deslocamento da porta 75 mm (peso máx. da porta 40 kg)	2	4	6	**1 023 921**	100 unid.
	deslocamento da porta 60 mm (peso máx. da porta 40 kg)	2	4	6	**1 075 878**	100 unid.

Batentes para perfil de rolamento
- Com mola
- Plástico branco

Imagem	Variante	Quantidade para			**Código**	Emb.
		1-portas	2-portas	3-portas		
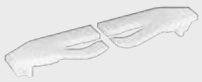	direito	1	1	1	**1 005 537**	500 unid.
	esquerdo	1	1	1	**1 005 528**	500 unid.

Indicações

- Sistemas de fecho 1239
- Acessórios para sistemas para portas de correr e de fole 1071

hettich.com/short/21c901

1a Rodízios

Embalagens de maior quantidade

Posicionador central

Imagem	Descrição	Quantidade para 3-portas	Código	Emb.
	▸ Para armários/guarda-roupas de 3 portas ▸ Plástico branco	1	**3 107 800**	1000 unid.

Distanciador

Imagem	Descrição	Quantidade para 1-portas	2-portas	3-portas	Código	Emb.
	▸ Para armários / guarda-roupas de 2 e 3 portas ▸ Aço zincado	0	1	2	**9 021 207**	300 unid.

Parafuso de segurança

Imagem	Descrição	Quantidade para 1-portas	2-portas	3-portas	Código	Emb.
	▸ M4 x 14 mm ▸ Aço zincado	2	4	6	**1 006 053**	1000 unid.

1b Rodízios TopLine 27 com amortecimento Silent System para um armário/guarda-roupa de 2 portas

Conjunto completo

Imagem	Descrição	Código	Emb.
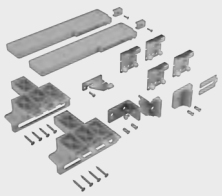	▸ O conjunto contém todos os componentes superiores, bem como um amortecimento no sentido de fecho, para um armário/guarda-roupa de 2 portas ▸ Regulável na vertical através de furos oblongos +/- 1,5 mm ▸ Peso máximo da porta 25 kg	**9 323 120**	1 conj.

Indicações

- Sistemas de fecho 1239
- Acessórios para sistemas para portas de correr e de fole 1071

hettich.com/short/21c901

2 Perfis de rolamento

Conjuntos completos

- Comprimento 3500 mm
- Alumínio, brilhante

Imagem	Versão / descrição	Código	Emb.
	TopLine 25 ▸ Perfil de 1 via para um armário de 1 porta	**0 046 416**	1/4 unid.
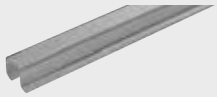	TopLine 27 ▸ Perfil de 2 vias para um armário de 2 ou 3 portas	**0 046 417**	1/4 unid.

Embalagens de maior quantidade

- Perfil de rolamento de 2 vias para um armário/guarda-roupa de 2 ou 3 portas
- Montagem por baixo do painel superior
- Os perfis guia com o código 9 261 273 / 9 262 336 servem exclusivamente para a determinação de preços de orçamentação (comprimento de referência 1000 mm). **Não se trata** de artigos que se possam vender.

Imagem	Comprimento mm	Material	Acabamento	Secção transversal do perfil	Código	Emb.
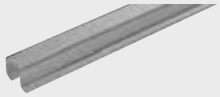	2000	aço	zincado	LA 01027	**1 014 039**	100 unid.
	2500				**1 026 913**	100 unid.
	3000				**1 014 040**	100 unid.
	individual				**9 261 273**	100 unid.
	individual	alumínio	natural	LA 00527	**9 262 336**	100 unid.

Indicações

- Sistemas de fecho 1239
- Acessórios para sistemas para portas de correr e de fole 1071

hettich.com/short/21c901

3 Sistema de guia

3a Sistema de guia STB 11

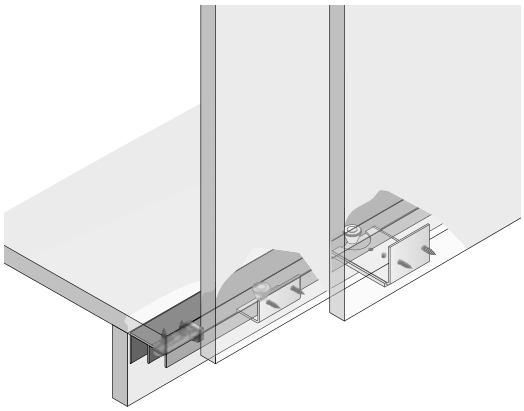

- Montagem debaixo do painel inferior
- Funcionamento silencioso devido aos rolos-guia de plástico com anel de borracha
- Cobrimento do rodapé fundo 46 mm
- Altura mínima do rodapé 70 mm
- O ângulo é ajustável. Portas de 16 - 19 mm de espessura podem ser utilizadas

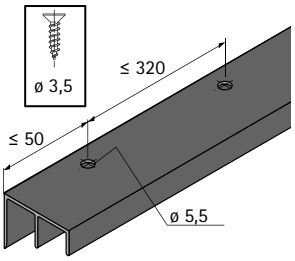

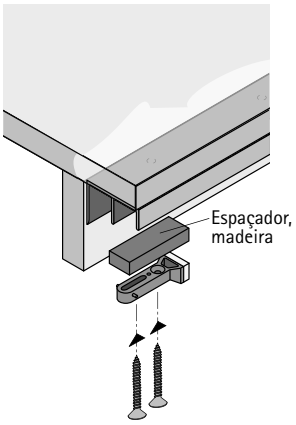

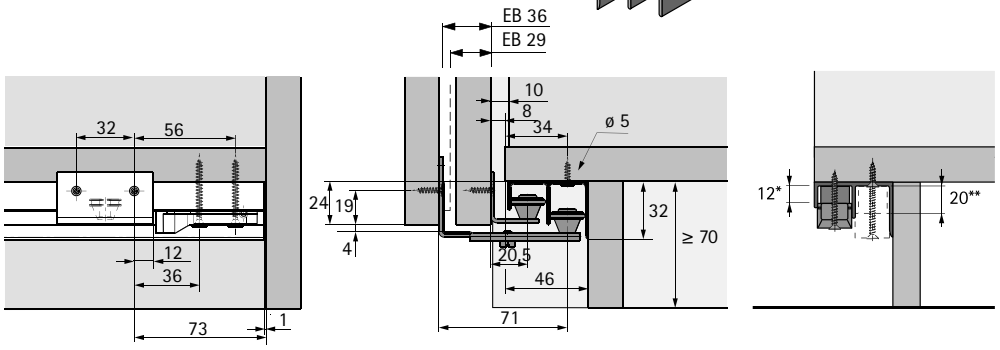

* Espaçador, madeira (Medidas 12 x 50 x 15 mm) para batente da porta traseira
** Espaçador, madeira (Medidas 20 x 50 x 15 mm) para batente da porta frontal

Conjuntos completos

Conjunto guia STB 11

Imagem	Descrição	Código / Nr. de portas		Emb.
		2-portas	3-portas	
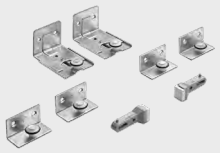	O conjunto contém todos os componentes de guia e batentes finais necessários para um armário/guarda-roupa de 2 ou 3 portas	**0 045 080**	**0 045 081**	1 conj.

Perfil de guia STB 11

- Sem furos
- Alumínio, brilhante

Imagem	Comprimento mm	Código	Emb.
	3000	**0 071 117**	1/4 unid.
	6000	**0 046 419**	1/4 unid.

3 Sistema de guia

3a Sistema de guia STB 11

Embalagens de maior quantidade

Componentes de guia
- Rolete em plástico
- Com anel de rolos
- Ajustável
- Aço zincado

Imagem	Variante	Quantidade para 1-portas	2-portas	3-portas	Código	Emb.
	porta frontal	2	2	2	**1 006 706**	50 unid.
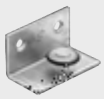	porta traseira	2	2	4	**1 005 380**	200 unid.

Batente
- Plástico cinza

Imagem	Quantidade para 1-portas	2-portas	3-portas	Código	Emb.
	2	2	2	**1 005 193**	500 unid.

Perfil guia
- Alumínio

Nota:
- Comprimentos e furos personalizados para os clientes e pré-montagem mediante pedido
- Os perfis guia com o código 9 261 270 / 9 261 281 servem exclusivamente para a determinação de preços de orçamentação (comprimento de referência 1000 mm). **Não se trata** de artigos que se possam vender.

Imagem	Comprimento mm	Acabamento	Variante	Secção transversal do perfil	Código	Emb.
	2100	anodizado prata	perfurado	LA 00619	**9 127 432**	100 unid.
	2500				**9 127 433**	100 unid.
	3000				**9 184 615**	100 unid.
	4000				**9 127 434**	100 unid.
	6000				**9 203 059**	100 unid.
	individual	natural	individual	LA 00619	**9 261 270**	100 unid.
		anodizado prata			**9 261 281**	100 unid.

Indicações

- Sistemas de fecho 1239
- Acessórios para sistemas para portas de correr e de fole 1071

hettich.com/short/21c901

3 Sistema de guia

3b Sistema de guia STB 12

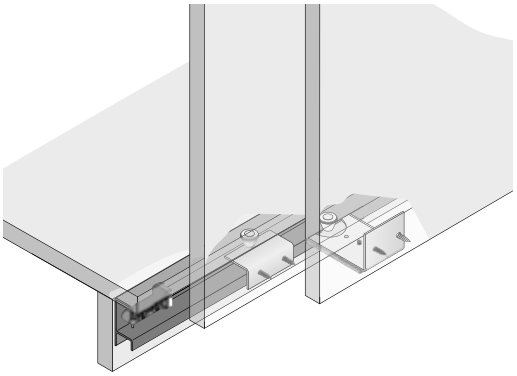

- Montagem debaixo do painel inferior
- Funcionamento silencioso devido aos rolos-guia de plástico com anel de borracha
- Pequeno cobrimento do rodapé 28,5 mm
- Altura mínima do rodapé 95 mm
- O ângulo é ajustável. Portas de 16 - 19 mm de espessura podem ser utilizadas

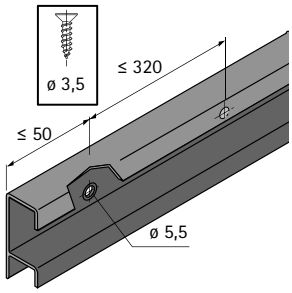

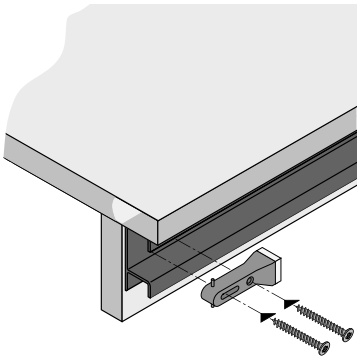

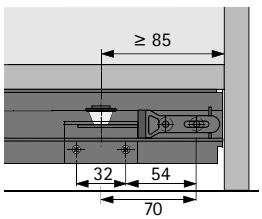

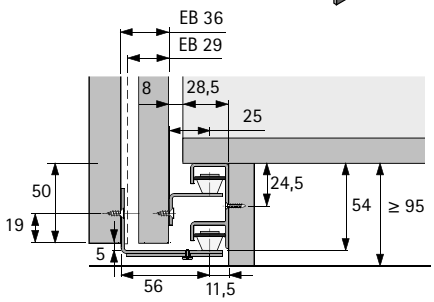

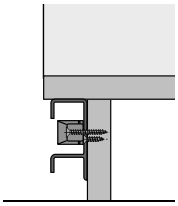

Conjuntos completos

Conjunto guia STB 12

Imagem	Descrição	Código / Nr. de portas		Emb.
		2-portas	3-portas	
	O conjunto contém todos os componentes de guia e batentes finais necessários para um armário/guarda-roupa de 2 ou 3 portas	**0 045 082**	**0 045 083**	1 conj.

Perfil de guia STB 12

- Alumínio, brilhante

Imagem	Comprimento mm	Código	Emb.
	3000	**0 071 116**	1/4 unid.
	6000	**0 046 420**	1/4 unid.

3 Sistema de guia

3b Sistema de guia STB 12

Embalagens de maior quantidade

Componentes de guia
- Rolete em plástico
- Com anel de rolos
- Ajustável
- Aço zincado

Imagem	Variante	Quantidade para 2-portas	Quantidade para 3-portas	Código	Emb.
	porta frontal	2	2	**1 009 204**	50 unid.
	porta traseira	2	4	**1 005 252**	200 unid.

Batente
- Plástico cinza

Imagem	Quantidade para 1-portas	Quantidade para 2-portas	Quantidade para 3-portas	Código	Emb.
	2	2	2	**1 005 193**	500 unid.

Perfil guia
- Alumínio

Nota:
- Comprimentos personalizados a pedido
- Este artigo serve apenas para a determinação de preços de orçamentação. **Não se trata** de um artigo que se possa vender.
- Comprimento de referência 1000 mm

Imagem	Comprimento mm	Acabamento	Secção transversal do perfil	Código	Emb.
	individual	natural	LA 00610	**9 316 245**	100 unid.

Indicações

- Sistemas de fecho 1239
- Acessórios para sistemas para portas de correr e de fole 1071

hettich.com/short/21c901

3 Sistema de guia

3c Sistema de guia STB 15

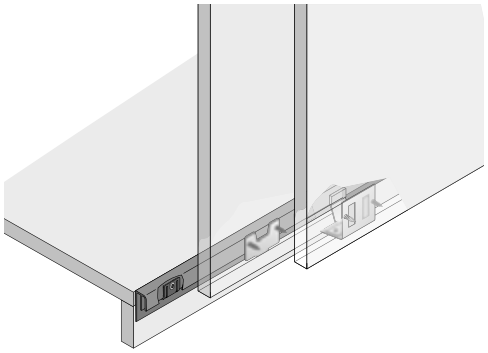

- Instalação em frente do painel inferior
- O deslizador permite um perfil estreito
- Altura mínima do rodapé 50 mm
- O ângulo é ajustável. Portas de 16 - 19 mm de espessura podem ser utilizadas

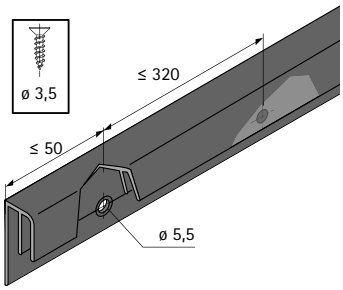

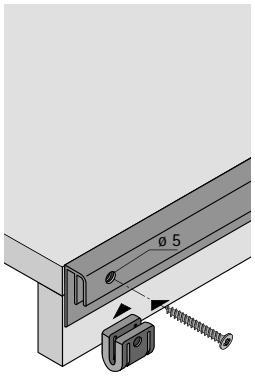

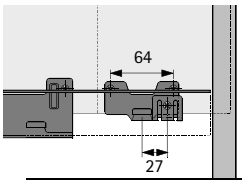

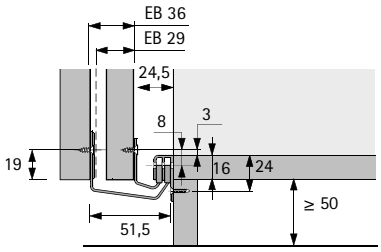

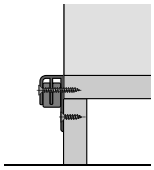

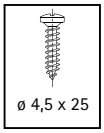

Conjuntos completos

Conjunto guia STB 15

Imagem	Descrição	Código / Nr. de portas		Emb.
		2-portas	3-portas	
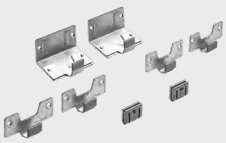	O conjunto contém todos os componentes de guia e batentes finais necessários para um armário/guarda-roupa de 2 ou 3 portas	**0 045 199**	**0 045 200**	1 conj.

Perfil de guia STB 15

- Alumínio anodizado prata

Imagem	Comprimento mm	Código	Emb.
	3000	**0 071 115**	1/4 unid.
	6000	**0 045 201**	1/4 unid.

3 Sistema de guia

3c Sistema de guia STB 15

Embalagens de maior quantidade

Componentes de guia
- Patim deslizante em plástico
- Ajustável
- Aço zincado

Imagem	Variante	Quantidade para 2-portas	Quantidade para 3-portas	Código	Emb.
	porta frontal - ajustável	2	2	**1 010 552**	1 unid.
	porta frontal	2	2	**1 009 063**	50 unid.
	porta traseira	2	4	**1 009 011**	50 unid.

Batente

Imagem	Descrição	Quantidade para 2-portas	Quantidade para 3-portas	Código	Emb.
	▸ Para fixar com parafusos de cabeça cilíndrica para madeira ø 4,5 x 25 mm ▸ Plástico cinza	2	2	**9 112 511**	1000 unid.

Fixação do batente

Imagem	Descrição	Quantidade para 2-portas	Quantidade para 3-portas	Código	Emb.
	▸ Parafuso de cabeça cilíndrica para madeira ø 4,5 x 25 mm	2	2	**1 997 315**	1000 unid.

Perfil guia
- Sistema de corrediça em frente ao painel inferior STB 15

Nota:
- Comprimentos e furos personalizados para os clientes e pré-montagem mediante pedido
- Os perfis guia com o código 9 261 301 / 9 261 302 / 9 261 519 servem exclusivamente para a determinação de preços de orçamentação (comprimento de referência 1000 mm). **Não se trata** de artigos que se possam vender.

Imagem	Comprimento mm	Acabamento	Variante	Secção transversal do perfil	Código	Emb.
	2100	anodizado prata	perfurado	LA 01171	**9 127 435**	100 unid.
	2500				**9 127 436**	100 unid.
	3000				**9 210 946**	100 unid.
	4000				**9 127 437**	100 unid.
	6000				**9 203 060**	100 unid.
	Individual	natural	individual	LA 01171	**9 261 301**	100 unid.
		anodizado prata		LA 01171	**9 261 302**	100 unid.
		cinza		LA 10495	**9 261 519**	100 unid.

3 Sistema de guia

3d Sistema de guia STB 35

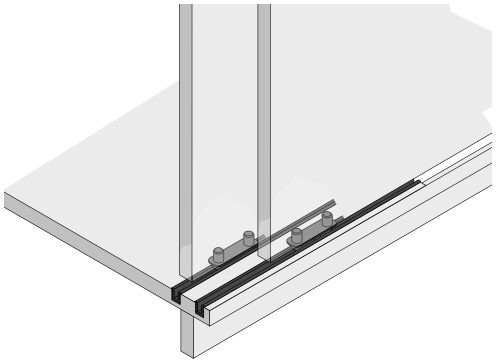

- Para portas para trabalhar por dentro
- Os perfis de plástico são montados pressionando-os na ranhura do painel inferior
- Em alternativa, os perfis podem ser montados na superfície estreita inferior.
  Os patins-guia devem então ser colocados no painel inferior.

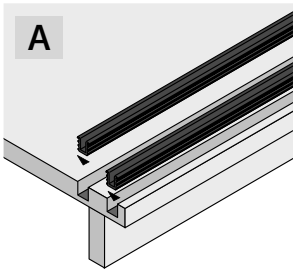

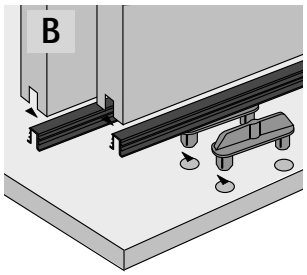

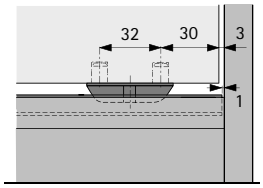

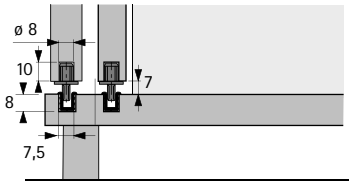

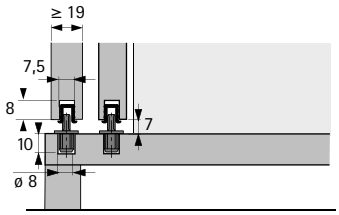

Conjuntos completos

Conjunto guia STB 35

Imagem	Descrição	Código	Emb.
	▸ Para portas a trabalhar por dentro ▸ O conjunto contém 2 patins deslizantes ▸ Plástico, castanho	**0 025 119**	1/100 conj.

Perfil de guia STB 35

- Comprimento 3500 mm
- Plástico

Imagem	Cor	Código	Emb.
	branco	**0 046 789**	1/25 unid.
	castanho	**0 046 790**	1/25 unid.
	imitação pinho	**0 046 791**	1/25 unid.

3 Sistema de guia

3d Sistema de guia STB 35

Embalagens de maior quantidade

Patim deslizante

Imagem	Descrição	Código	Emb.
	▸ Para portas a trabalhar por dentro ▸ Plástico, castanho Nota: ▸ Encomendar os perfis separadamente	**1 005 650**	1000 unid.

Perfil guia
- Plástico
- Estes artigos servem apenas para a determinação de preços de orçamentação. **Não se trata** de artigos que se possam vender.
- Comprimento de referência 1000 mm

Imagem	Cor	Comprimento mm	Secção transversal do perfil	Código	Emb.
	branco	individual	LA 00489	**9 316 244**	250 unid.
	castanho			**9 316 307**	
	imitação pinho			**9 261 643**	
	preto			**9 316 811**	
	cinza			**9 316 308**	

4 Acessórios

Batente de porta de parafuso / espaçador

Imagem	Descrição	Código	Emb.
	▸ 1 batente de porta / espaçador necessário para um armário/guarda-roupa de 2 portas com uma altura de porta < 1000 mm ▸ 2 batentes / espaçadores de porta são necessários para um armário/guarda-roupa de 2 portas numa altura de porta > 1000 mm ▸ Plástico, cinzento	**9 115 216**	1/100 unid.
		9 102 993	500 unid.

Indicações

- Sistemas de fecho 1239
- Acessórios para sistemas para portas de correr e de fole 1071

hettich.com/short/21c901

Comprovado

Com TopLine 1, pode instalar de forma fiável portas de inset pesadas. Este sistema de porta de correr suporta sem esforço portas de armários com peso até 75 kg.
O perfil é fácil de fixar ao painel superior e simplesmente escondido com um revestimento. Pode combinar o sistema de funcionamento de topo com vários sistemas de guia - permitindo-lhe desenhar a construção do rodapé da forma que desejar.

Acção suave e de fácil funcionamento:
Rolos de grande diâmetro montados em rolamentos de esferas.

Mais paz e sossego:
Sistema de fecho suave adaptável Silent System.

Folgas exactas:
Afinação opcional de altura para frentes perfeitas.

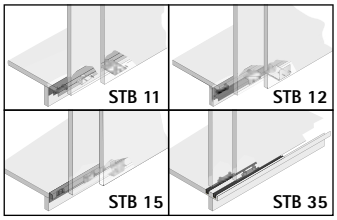

Desenhar o rodapé de qualquer forma desejada:
Qualquer sistema de guia pode ser escolhido.

hettich.com/short/14b925

Saiba mais:
Pode obter inspiração e mais detalhes do produto no nosso site.

Sumário do desempenho 956
- Princípio do design
- Informações gerais
- Medidas da porta / peso da porta

Medidas técnicas para montagem – Sumário 957

Componentes de sistema 958 – 969

Sistemas de fecho 1239

Acessórios 1071

Informações técnicas
- Critérios de qualidade 1085

Hettich Technical Assistant
- Medidas Técnicas para montagem
- Definições
- Serviço

hettich.com/short/a54b42

Princípio do design

Informações gerais

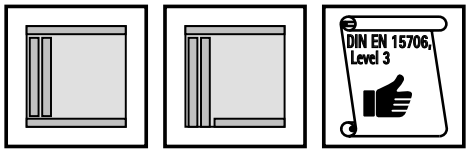

Medidas da porta / peso da porta

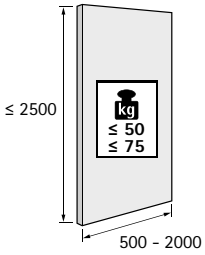

hettich.com/short/8681f2

Número de portas e posição das portas

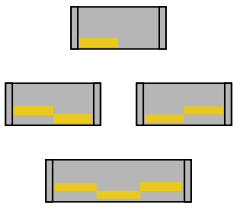

Afinação vertical

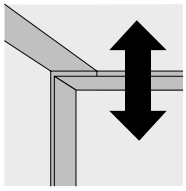

± 2

Material da porta

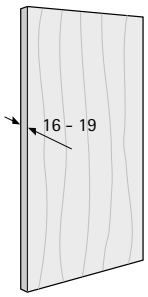

Sistema Silent System

	2 portas			
Fecho suave				

Esquema de furação

TopLine 1

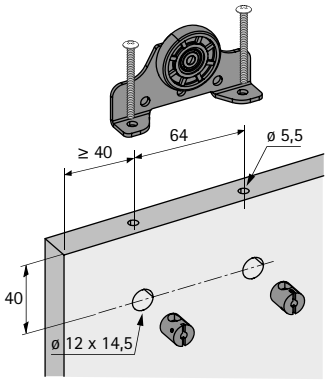

TopLine 1 com amortecimento

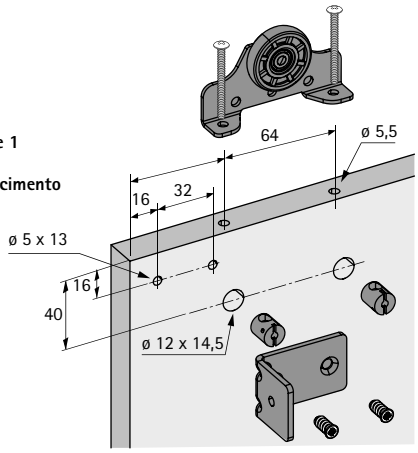

Montagem das calhas de deslize

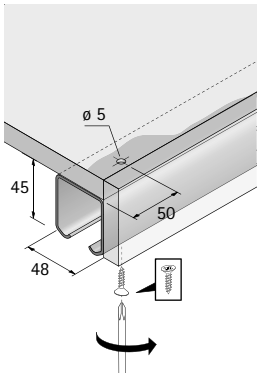

Montagem dos componentes / do batente

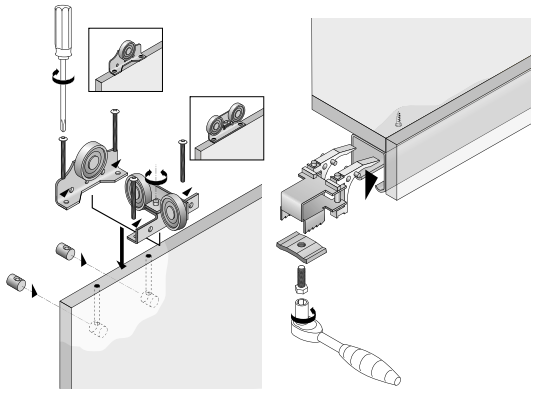

Medidas Técnicas para montagem

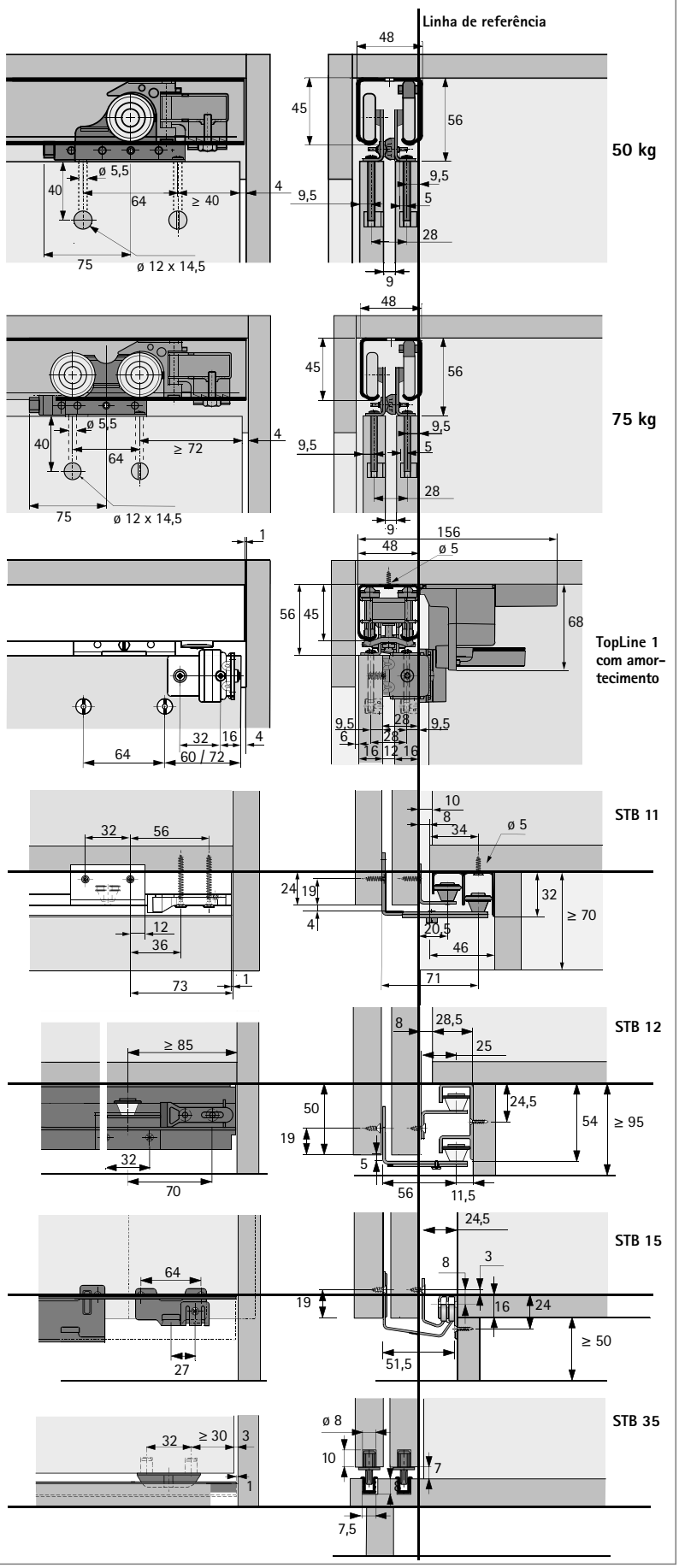

Componentes do sistema

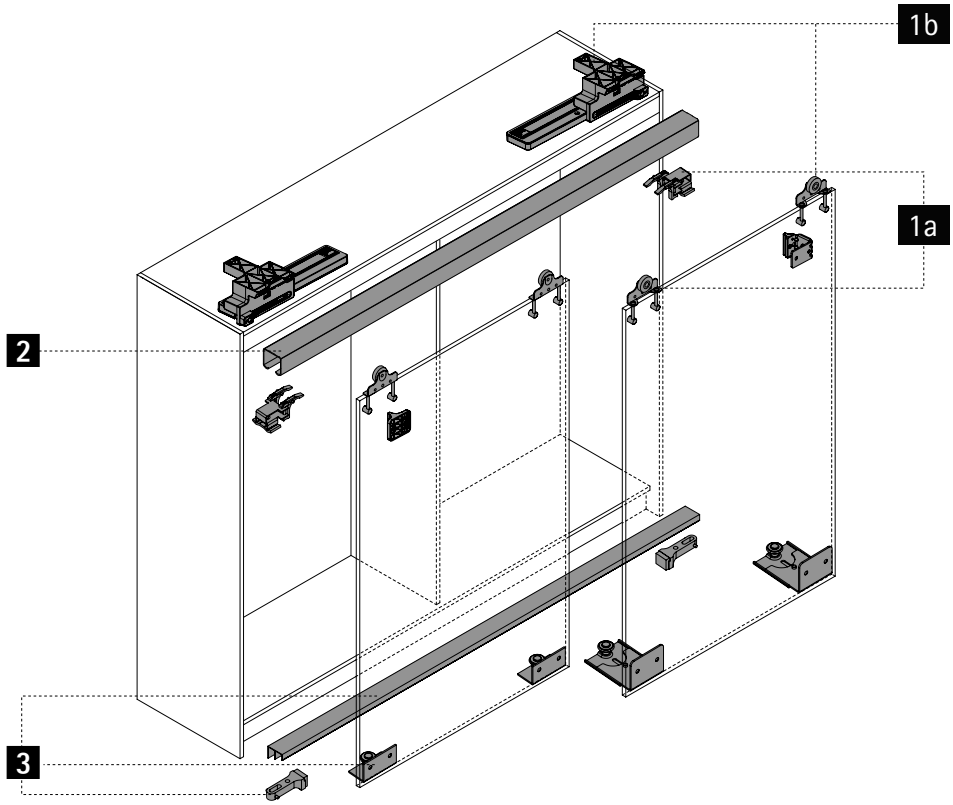

1a Rodízios

1b Rodízios com amortecimento

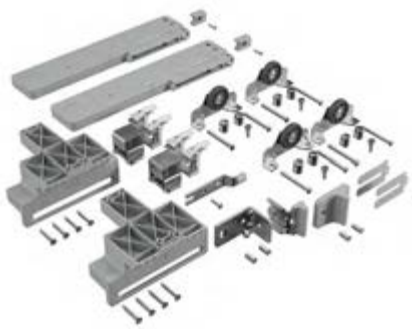

2 Perfis de rolamento

3 Sistema de guia

1a Rodízios

Conjuntos completos

Conjunto de componentes de funcionamento

Imagem	Descrição	Peso máx. da porta kg	Código / Nr. de portas 2-portas	3-portas	Emb.
	▸ O conjunto contém todos os componentes superiores para um armário / guarda-roupa de 2 ou 3 portas	50	**0 045 076**	**0 045 077**	1 conj.
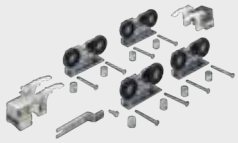		75	**0 045 078**	**0 045 079**	1 conj.

Fixação ajustável em altura para os componentes de rolamento

Imagem	Observação:	Descrição	Código	Emb.
	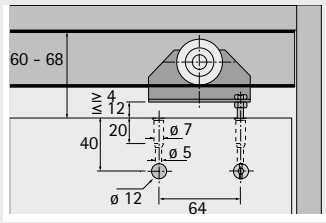	▸ Quantidade necessária: 2 por componente	**0 023 994**	1/50 unid.

1b Rodízios com amortecimento Silent System para um armário/guarda-roupa de 2 portas

Conjuntos completos

Imagem	Descrição	Peso máx. da porta kg	Código	Emb.
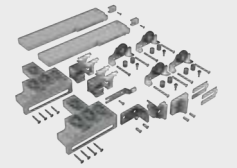	▸ O conjunto contém todos os componentes superiores, bem como um amortecimento no sentido de fecho, para um armário / guarda-roupa de 2 portas	50	**9 323 131**	1 conj.
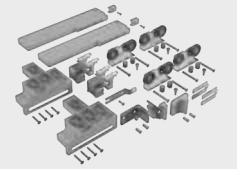		75	**9 323 130**	1 conj.

Indicações

- Sistemas de fecho 1239
- Acessórios para sistemas para portas de correr e de fole 1071

hettich.com/short/5572dd

2 Perfis de rolamento

Conjuntos completos

- Alumínio, brilhante

Imagem	Comprimento mm	**Código**	Emb.
	3000	**0 071 113**	1/4 unid.
	6000	**0 045 097**	1/4 unid.

Embalagens de maior quantidade

- Alumínio, brilhante
- Este artigo serve apenas para a determinação de preços de orçamentação. **Não se trata** de um artigo que se possa vender.
- Comprimento de referência 1000 mm

Imagem	Comprimento mm	Secção transversal do perfil	**Código**	Emb.
	Individual	LA 00603	**9 316 803**	100 unid.

3 Sistema de guia

3a Sistema de guia STB 11

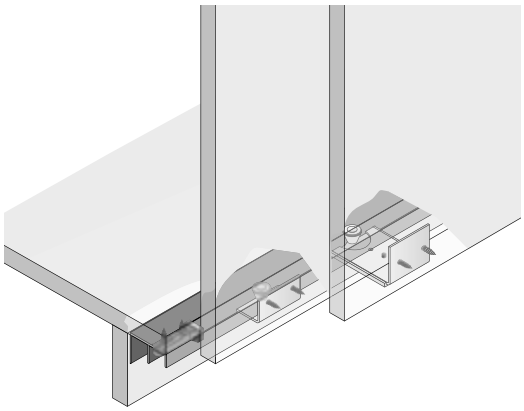

- Montagem debaixo do painel inferior
- Funcionamento silencioso devido aos rolos-guia de plástico com anel de borracha
- Cobrimento do rodapé fundo 46 mm
- Altura mínima do rodapé 70 mm
- O ângulo é ajustável. Portas de 16 - 19 mm de espessura podem ser utilizadas

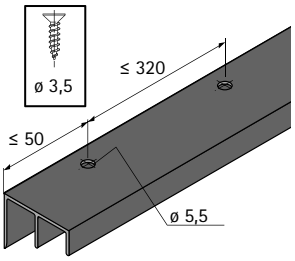

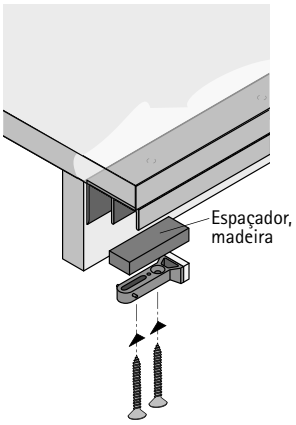

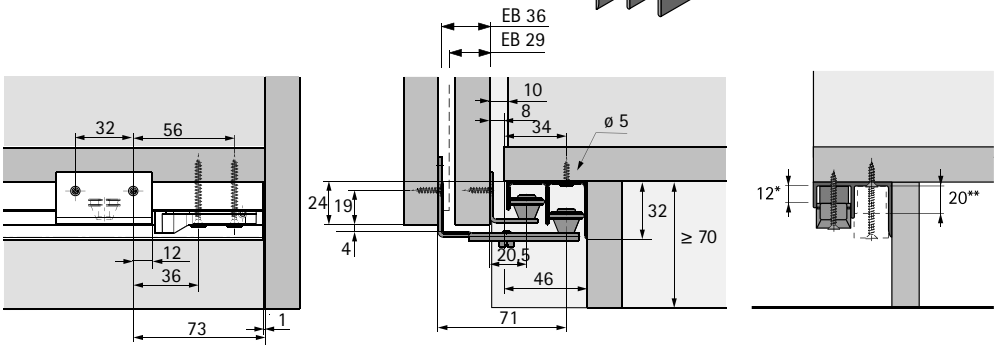

* Espaçador, madeira (Medidas 12 x 50 x 15 mm) para batente da porta traseira
** Espaçador, madeira (Medidas 20 x 50 x 15 mm) para batente da porta frontal

Conjuntos completos

Conjunto guia STB 11

Imagem	Descrição	Código / Nr. de portas		Emb.
		2-portas	3-portas	
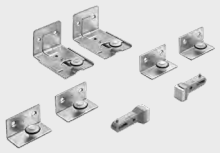	O conjunto contém todos os componentes de guia e batentes finais necessários para um armário/guarda-roupa de 2 ou 3 portas	**0 045 080**	**0 045 081**	1 conj.

Perfil de guia STB 11

- Sem furos
- Alumínio, brilhante

Imagem	Comprimento mm	Código	Emb.
	3000	**0 071 117**	1/4 unid.
	6000	**0 046 419**	1/4 unid.

3 Sistema de guia

3a Sistema de guia STB 11

Embalagens de maior quantidade

Componentes de guia
- Rolete em plástico
- Com anel de rolos
- Ajustável
- Aço zincado

Imagem	Variante	Quantidade para 1-portas	2-portas	3-portas	Código	Emb.
	porta frontal	2	2	2	**1 006 706**	50 unid.
	porta traseira	2	2	4	**1 005 380**	200 unid.

Batente
- Plástico cinza

Imagem	Quantidade para 1-portas	2-portas	3-portas	Código	Emb.
	2	2	2	**1 005 193**	500 unid.

Perfil guia
- Alumínio

Nota:
- Comprimentos e furos personalizados para os clientes e pré-montagem mediante pedido
- Os perfis guia com o código 9 261 270 / 9 261 281 servem exclusivamente para a determinação de preços de orçamentação (comprimento de referência 1000 mm). **Não se trata** de artigos que se possam vender.

Imagem	Comprimento mm	Acabamento	Variante	Secção transversal do perfil	Código	Emb.
	2100	anodizado prata	perfurado	LA 00619	**9 127 432**	100 unid.
	2500				**9 127 433**	100 unid.
	3000				**9 184 615**	100 unid.
	4000				**9 127 434**	100 unid.
	6000				**9 203 059**	100 unid.
	individual	natural	individual	LA 00619	**9 261 270**	100 unid.
		anodizado prata			**9 261 281**	100 unid.

Indicações

- Sistemas de fecho 1239
- Acessórios para sistemas para portas de correr e de fole 1071

hettich.com/short/5572dd

3 Sistema de guia

3b Sistema de guia STB 12

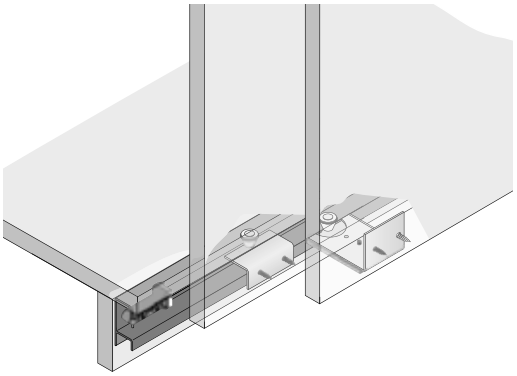

- Montagem debaixo do painel inferior
- Funcionamento silencioso devido aos rolos-guia de plástico com anel de borracha
- Pequeno cobrimento do rodapé 28,5 mm
- Altura mínima do rodapé 95 mm
- O ângulo é ajustável. Portas de 16 - 19 mm de espessura podem ser utilizadas

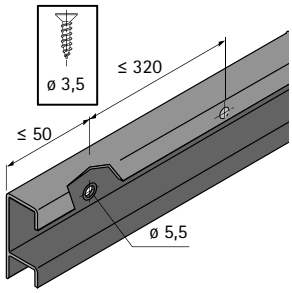

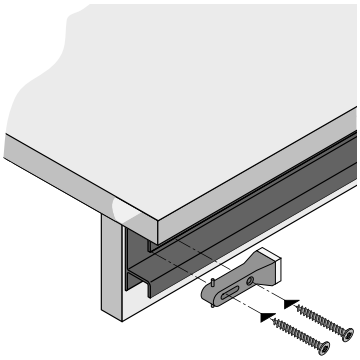

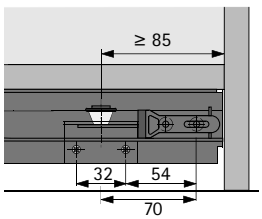

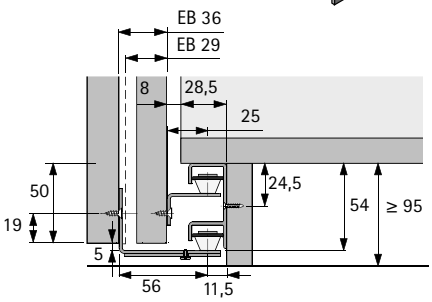

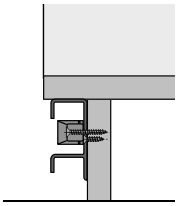

Conjuntos completos

Conjunto guia STB 12

Imagem	Descrição	Código / Nr. de portas		Emb.
		2-portas	3-portas	
	O conjunto contém todos os componentes de guia e batentes finais necessários para um armário/guarda-roupa de 2 ou 3 portas	**0 045 082**	**0 045 083**	1 conj.

Perfil de guia STB 12

- Alumínio, brilhante

Imagem	Comprimento mm	Código	Emb.
	3000	**0 071 116**	1/4 unid.
	6000	**0 046 420**	1/4 unid.

3 Sistema de guia

3b Sistema de guia STB 12

Embalagens de maior quantidade

Componentes de guia
- Rolete em plástico
- Com anel de rolos
- Ajustável
- Aço zincado

Imagem	Variante	Quantidade para 2-portas	Quantidade para 3-portas	Código	Emb.
	porta frontal	2	2	**1 009 204**	50 unid.
	porta traseira	2	4	**1 005 252**	200 unid.

Batente
- Plástico cinza

Imagem	Quantidade para 1-portas	Quantidade para 2-portas	Quantidade para 3-portas	Código	Emb.
	2	2	2	**1 005 193**	500 unid.

Perfil guia
- Alumínio

Nota:
- Comprimentos personalizados a pedido
- Este artigo serve apenas para a determinação de preços de orçamentação. **Não se trata** de um artigo que se possa vender.
- Comprimento de referência 1000 mm

Imagem	Comprimento mm	Acabamento	Secção transversal do perfil	Código	Emb.
	individual	natural	LA 00610	**9 316 245**	100 unid.

Indicações

- Sistemas de fecho 1239
- Acessórios para sistemas para portas de correr e de fole 1071

hettich.com/short/5572dd

3 Sistema de guia

3c Sistema de guia STB 15

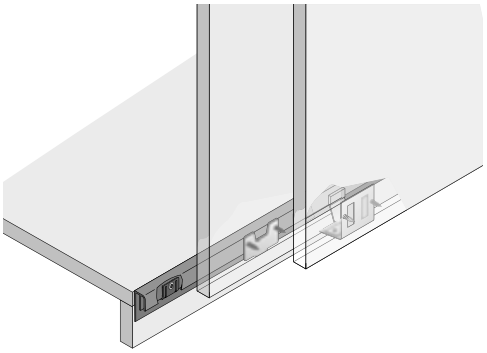

- Instalação em frente do painel inferior
- O deslizador permite um perfil estreito
- Altura mínima do rodapé 50 mm
- O ângulo é ajustável. Portas de 16 - 19 mm de espessura podem ser utilizadas

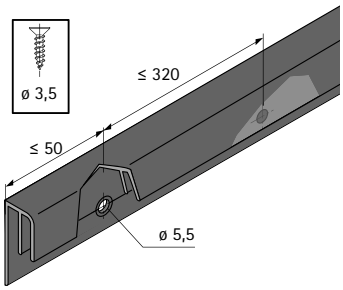

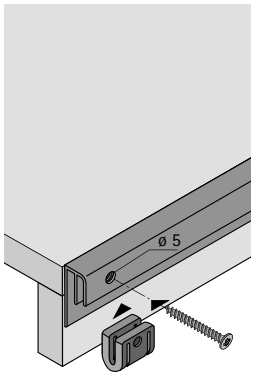

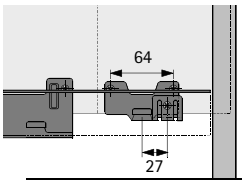

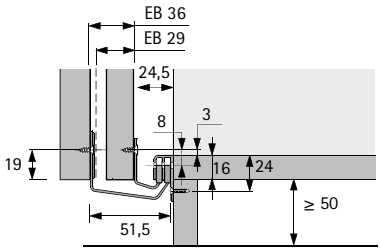

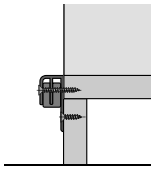

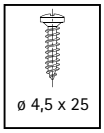

Conjuntos completos

Conjunto guia STB 15

Imagem	Descrição	Código / Nr. de portas		Emb.
		2-portas	3-portas	
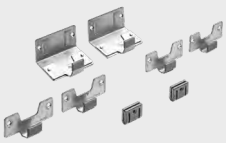	O conjunto contém todos os componentes de guia e batentes finais necessários para um armário/guarda-roupa de 2 ou 3 portas	**0 045 199**	**0 045 200**	1 conj.

Perfil de guia STB 15

- Alumínio anodizado prata

Imagem	Comprimento mm	Código	Emb.
	3000	**0 071 115**	1/4 unid.
	6000	**0 045 201**	1/4 unid.

3 Sistema de guia

3c Sistema de guia STB 15

Embalagens de maior quantidade

Componentes de guia
- Patim deslizante em plástico
- Ajustável
- Aço zincado

Imagem	Variante	Quantidade para 2-portas	Quantidade para 3-portas	Código	Emb.
	porta frontal - ajustável	2	2	**1 010 552**	1 unid.
	porta frontal	2	2	**1 009 063**	50 unid.
	porta traseira	2	4	**1 009 011**	50 unid.

Batente

Imagem	Descrição	Quantidade para 2-portas	Quantidade para 3-portas	Código	Emb.
	▸ Para fixar com parafusos de cabeça cilíndrica para madeira ø 4,5 x 25 mm ▸ Plástico cinza	2	2	**9 112 511**	1000 unid.

Fixação do batente

Imagem	Descrição	Quantidade para 2-portas	Quantidade para 3-portas	Código	Emb.
	▸ Parafuso de cabeça cilíndrica para madeira ø 4,5 x 25 mm	2	2	**1 997 315**	1000 unid.

Perfil guia
- Sistema de corrediça em frente ao painel inferior STB 15

Nota:
- Comprimentos e furos personalizados para os clientes e pré-montagem mediante pedido
- Os perfis guia com o código 9 261 301 / 9 261 302 / 9 261 519 servem exclusivamente para a determinação de preços de orçamentação (comprimento de referência 1000 mm). **Não se trata** de artigos que se possam vender.

Imagem	Comprimento mm	Acabamento	Variante	Secção transversal do perfil	Código	Emb.
	2100	anodizado prata	perfurado	LA 01171	**9 127 435**	100 unid.
	2500				**9 127 436**	100 unid.
	3000				**9 210 946**	100 unid.
	4000				**9 127 437**	100 unid.
	6000				**9 203 060**	100 unid.
	individual	natural	individual	LA 01171	**9 261 301**	100 unid.
		anodizado prata		LA 01171	**9 261 302**	100 unid.
		cinza		LA 10495	**9 261 519**	100 unid.

3 Sistema de guia

3d Sistema de guia STB 35

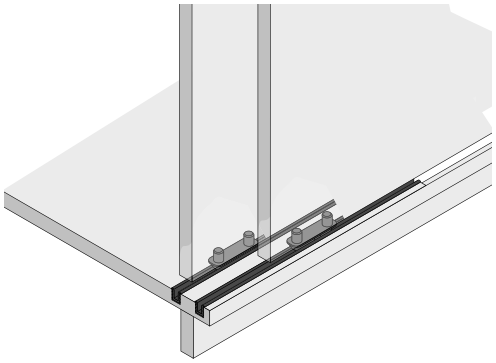

- Para portas para trabalhar por dentro
- Os perfis de plástico são montados pressionando-os na ranhura do painel inferior
- Em alternativa, os perfis podem ser montados na superfície estreita inferior.
  Os patins-guia devem então ser colocados no painel inferior.

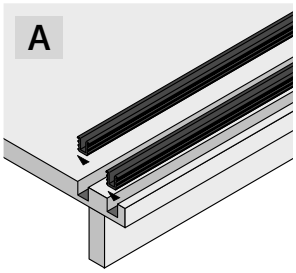

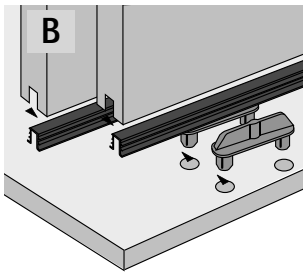

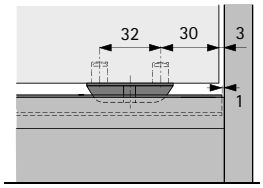

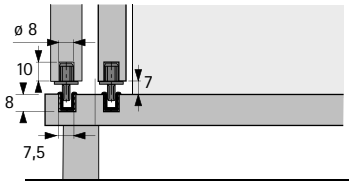

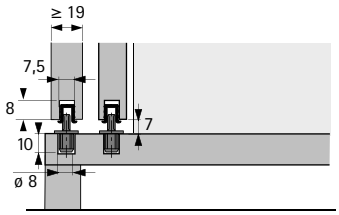

Conjuntos completos

Conjunto guia STB 35

Imagem	Descrição	Código	Emb.
	▸ Para portas a trabalhar por dentro ▸ O conjunto contém 2 patins deslizantes ▸ Plástico, castanho	**0 025 119**	1/100 conj.

Perfil de guia STB 35

- Comprimento 3500 mm
- Plástico

Imagem	Cor	Código	Emb.
	branco	**0 046 789**	1/25 unid.
	castanho	**0 046 790**	1/25 unid.
	imitação pinho	**0 046 791**	1/25 unid.

3 Sistema de guia

3d Sistema de guia STB 35

Embalagens de maior quantidade

Patim deslizante

Imagem	Descrição	Código	Emb.
	▸ Para portas a trabalhar por dentro ▸ Plástico, castanho Nota: ▸ Encomendar os perfis separadamente	**1 005 650**	1000 unid.

Perfil guia
- Plástico
- Estes artigos servem apenas para a determinação de preços de orçamentação. **Não se trata** de artigos que se possam vender.
- Comprimento de referência 1000 mm

Imagem	Cor	Comprimento mm	Secção transversal do perfil	Código	Emb.
	branco	individual	LA 00489	**9 316 244**	250 unid.
	castanho			**9 316 307**	
	imitação pinho			**9 261 643**	
	preto			**9 316 811**	
	cinza			**9 316 308**	

Indicações

- Sistemas de fecho 1239
- Acessórios para sistemas para portas de correr e de fole 1071

hettich.com/short/5572dd

O grande pequeno

Tecnologia descomplicada. Fácil de usar todos os dias.
O SlideLine 56 é o sistema de portas de correr com muitas capacidades. Pode utilizá-lo para mover portas numa altura de até 2000 mm e com um peso de até 40 kg - não só uma solução inteligente para armários mas também para guarda-roupa de tipo mais pequeno. A instalação não poderia ser mais fácil: fresar duas rasgos em cada um dos painéis superiores e inferiores idênticos e pressionar os perfis.

Rapidamente instalado:
Cortados no comprimento, os perfis são pressionados para dentro de duas ranhuras idênticas.

Instalação simples de aparafusar:
Graças aos componentes de rodagem montados no furo do copo.

Posicionamento sem falhas:
A porta é fácil de montar no perfil inferior.

Fácil instalação da porta:
Empurre componente guia para cima, fixar no perfil guia, feito!

hettich.com/short/dfdf13

Saiba mais:
Pode obter inspiração e mais detalhes do produto no nosso site.

Sumário do desempenho 972
- Princípio do design
- Informações gerais
- Medidas da porta / peso da porta

Medidas técnicas para montagem – Sumário 973

Componentes de sistema 974 – 975

Sistemas de fecho 1239

Acessórios 1071

Informações técnicas
- Critérios de qualidade 1085

Hettich Technical Assistant
- Medidas Técnicas para montagem
- Definições
- Serviço

hettich.com/short/93b60f

Princípio do design

Informações gerais

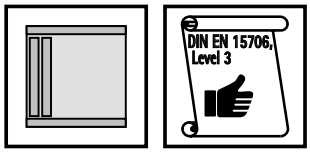

Medidas da porta / peso da porta

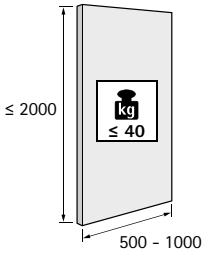

hettich.com/short/8681f2

Número de portas e posição das portas

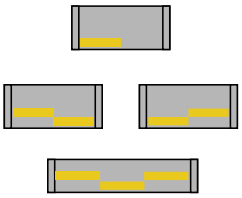

Material da porta

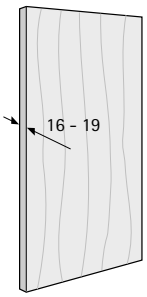

Dimensões para instalação

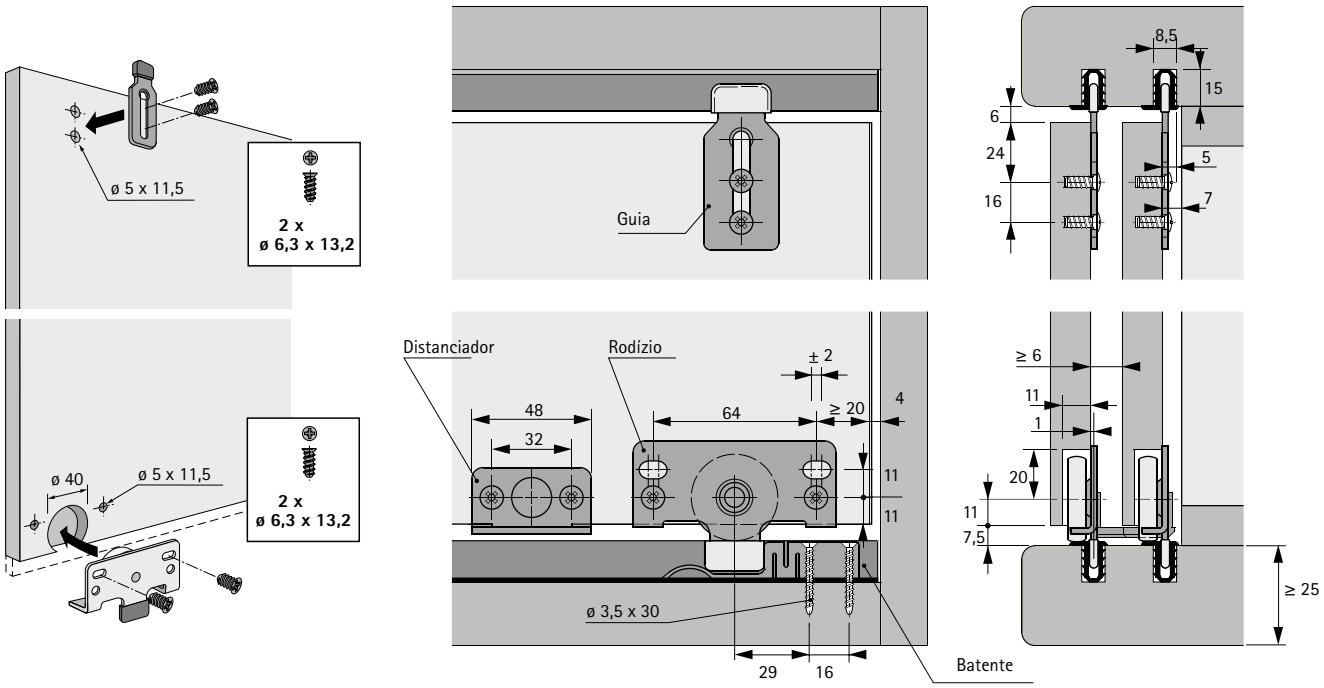

Componentes do sistema

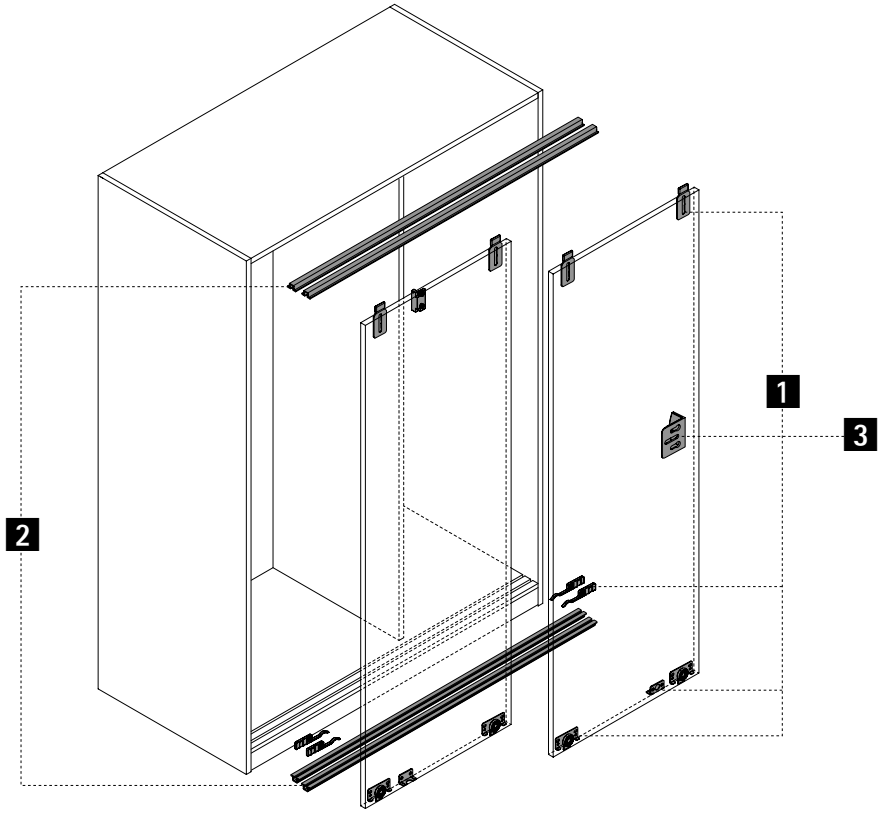

1 Componentes da guia e da calha de correr

2 Calhas de correr e perfis da guia

3 Acessórios

1 Componentes da guia e da calha de correr

Imagem	Descrição	Código / Nr. de portas 2-portas	Código / Nr. de portas 3-portas	Emb.
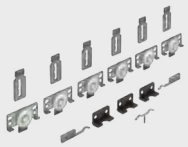	▸ O conjunto contém todos os componentes da calha de correr, componentes de guia, batentes e espaçadores necessários para um armário	**0 045 234**	**0 045 235**	1 conj.

2 Calhas de correr e perfis da guia

- Devem ser instalados 4 perfis por móvel
- Alumínio

Imagem	Acabamento	Comprimento mm	Código	Emb.
	anodizado prata	3000	**0 071 110**	1/4 unid.
		6000	**0 046 788**	1/4 unid.
	anodizado escuro	3000	**0 071 109**	1/4 unid.
		6000	**0 047 221**	1/4 unid.

3 Acessórios

Batente de porta de parafuso / espaçador

Imagem	Descrição	Código	Emb.
	▸ 1 batente de porta / espaçador necessário para um armário / guarda-roupa de 2 portas com uma altura de porta < 1000 mm ▸ 2 batentes / espaçadores de porta são necessários para um armário / guarda-roupa de 2 portas numa altura de porta > 1000 mm ▸ Plástico, cinzento	**9 115 216**	1/100 unid.
		9 102 993	500 unid.

Indicações

- Sistemas de fecho 1239
- Acessórios para sistemas para portas de correr e de fole 1071

hettich.com/short/79789e

Aspecto deslumbrante do vidro
O sistema SlideLine 97 para portas de correr em vidro é perfeito para criar armários de exposição de vidro numa classe própria. As portas de vidro são guiadas com precisão e segurança dentro de perfis curvos especiais. As portas de vidro são guiadas em perfis convexos especialmente concebidos - proporcionando uma acção de funcionamento precisa e segura. Com uma sensação de luxo sem igual: rolamentos de esferas com anel exterior de aço e revestimento de plástico absorvente de som asseguram um desempenho de funcionamento permanentemente suave e silencioso. Para vidro de 5, 6 ou 8 mm de espessura e portas com um peso até 25 ou 50 kg.

Sólido e seguro:
SlideLine 97 para portas de correr de vidro.

Rápido e adaptado às necessidades individuais:
Soluções rentáveis com o sistema modular.

Proteção contra acesso não-autorizado:
fechadura de cilindro Prestige 2000.

hettich.com/short/560539

Saiba mais:
Pode obter inspiração e mais detalhes do produto no nosso site.

Sumário do desempenho 978
- Princípio do design
- Informações gerais
- Medidas da porta / peso da porta

Medidas técnicas para montagem – Sumário 979

Componentes de sistema 980 – 984

Sistemas de fecho 1239

Acessórios 1071

Informações técnicas
- Critérios de qualidade 1085

Hettich Technical Assistant
- Medidas Técnicas para montagem
- Definições
- Serviço

hettich.com/short/dfad0d

Princípio do design

Informações gerais

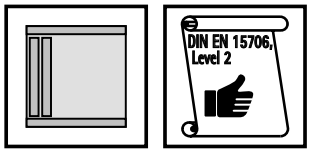

Medidas da porta / peso da porta

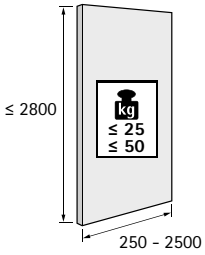

hettich.com/short/8681f2

Número de portas e posição das portas

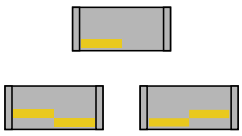

Material da porta

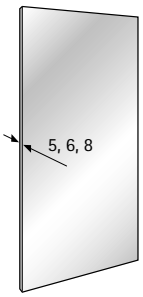

Dimensões para instalação

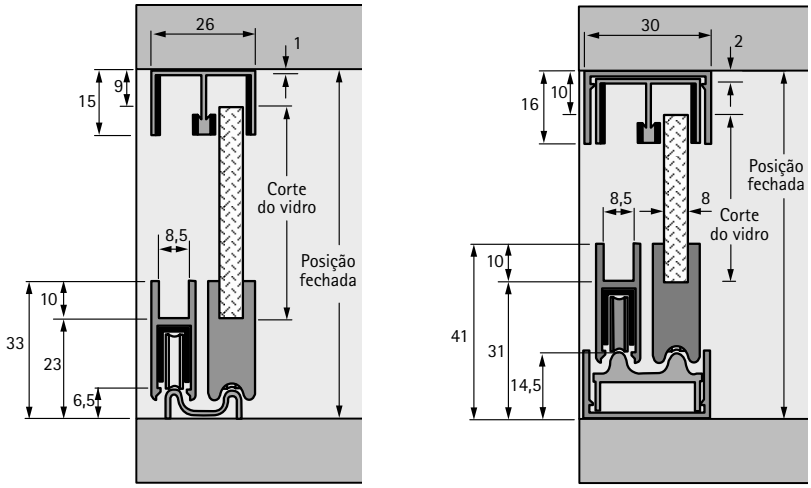

Variante base

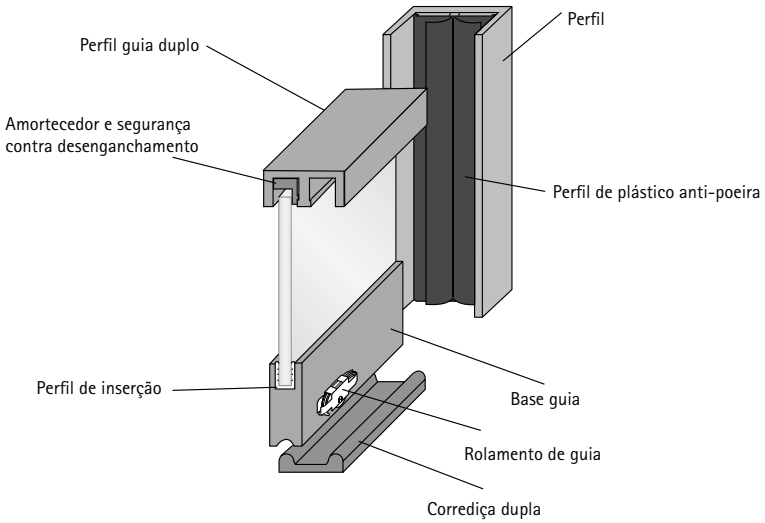

Medida de corte do vidro sem perfil de inserção:
Posição fechada – 32 mm
Medida de corte do vidro comm perfil de inserção:
(0 076 473):
Posição fechada – 34 mm
Medida de corte do vidro comm perfil de inserção:
(0 076 474):
Posição fechada – 33,5 mm

Carga máxima por cada porta:
com 2 rolamentos de guia 25 kg
com 4 rolamentos de guia 50 kg

Versão básica com perfil de moldura

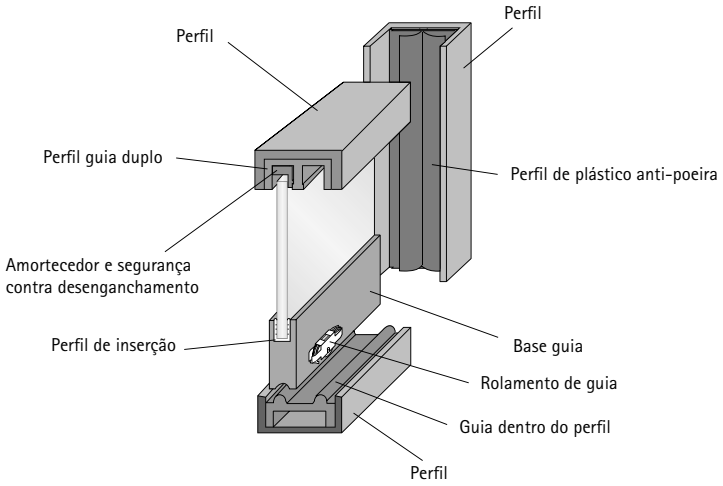

Medida de corte do vidro sem perfil de inserção:
Posição fechada – 41 mm
Medida de corte do vidro comm perfil de inserção:
(0 076 473):
Posição fechada – 43 mm
Medida de corte do vidro comm perfil de inserção:
(0 076 474):
Posição fechada – 42,5 mm

Carga máxima por cada porta:
com 2 rolamentos de guia 25 kg
com 4 rolamentos de guia 50 kg

Variante base

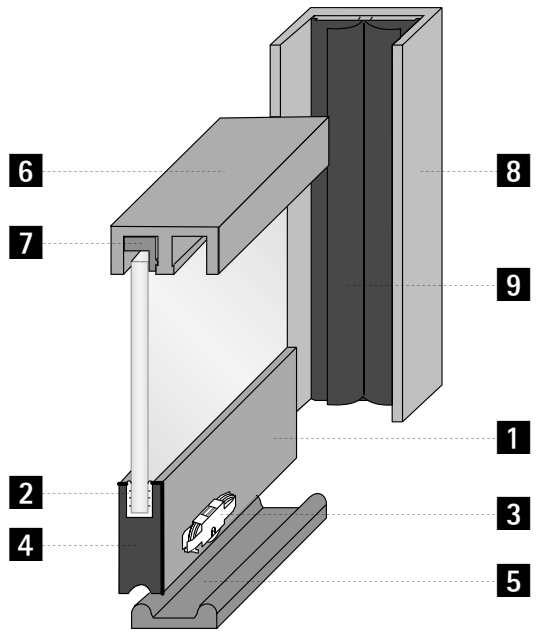

Versão básica com perfil de moldura

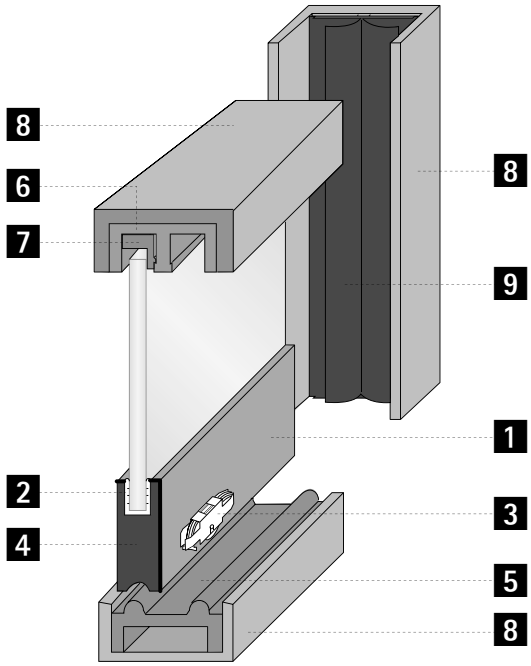

Indicações

- Sistemas de fecho 1239
- Acessórios para sistemas para portas de correr e de fole 1071

hettich.com/short/f88c70

1 Base guia

Imagem	Descrição	Código	Emb.
	▸ Comprimento 5000 mm ▸ Alumínio anodizado prata	**0 076 471**	1/4 unid.

2 Perfil de inserção

Imagem	Descrição	Espessura do vidro mm	Código	Emb.
	▸ Comprimento 5000 mm ▸ Perfil deslizante não necessário para vidro de 8 mm de espessura ▸ Plástico transparente	5	**0 076 473**	1/4 unid.
		6	**0 076 474**	1/4 unid.

Informação para encomendar perfil deslizante

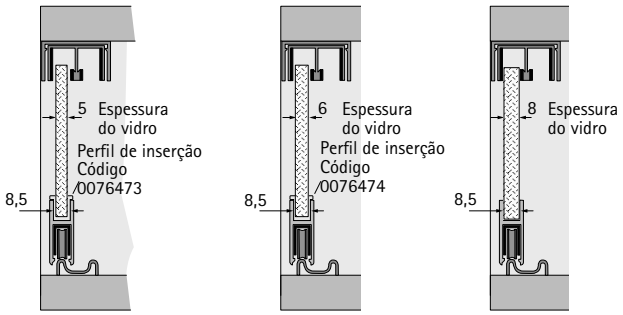

3 Rolamento de guia

Imagem	Descrição	Código	Emb.
	▸ Carga máxima por porta: - com 2 peças de rodagem 25 kg - com 4 peças de rodagem 50 kg ▸ Com rolo de rolamento de esferas de aço, envolto de plástico ▸ Carcaça de aço para molas, galvanizado	**0 076 472**	1/4 unid.

Indicações

▸ Sistemas de fecho	1239
▸ Acessórios para sistemas para portas de correr e de fole	1071

hettich.com/short/f88c70

4 Peça final do componente de rodagem

Imagem	Item	Descrição	Código	Emb.
	Chapa terminal	▸ Plástico cromado	**0 076 480**	1/10 unid.
	Base guia com puxador	▸ Adequado para utilização à esquerda ou à direita ▸ Plástico cromado	**0 076 481**	1/10 unid.
	Adaptador para fechadura de cilindro	▸ Adequado para utilização à esquerda ou à direita ▸ Zinco cromado	**0 076 482**	1 unid.
	Fechadura de cilindro	▸ Adequado para utilização à esquerda ou à direita ▸ Cromado mate ▸ Por favor encomende o cilindro Z 23 separadamente	**0 076 483**	1 unid.

Informação para encomenda da peça final do componente de rodagem

Variante de montagem com chapas terminais 0 076 480

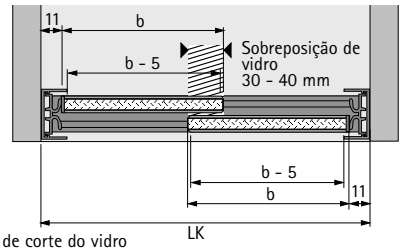

b = medida de corte do vidro

Variante de montagem com puxador 0 076 481 e chapa terminal 0 076 480

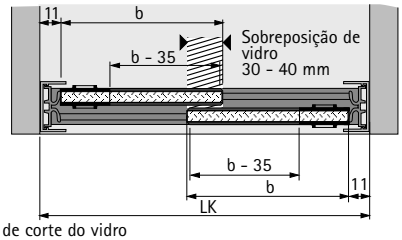

b = medida de corte do vidro

Variante de montagem com adaptador 0 076 482 e fechadura de cilindro 0 076 483

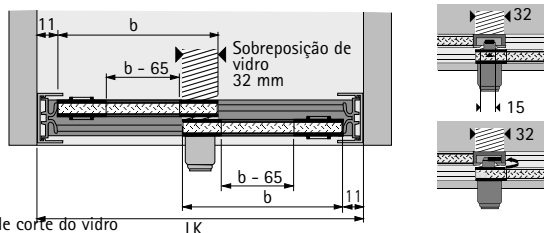

b = medida de corte do vidro
Se a largura interior do corpo do móvel for impar, dever-se-á arredondar a medida para o número par seguinte.

5 Corrediça

Imagem	Item	Descrição	Código	Emb.
	Corrediça dupla	▸ Com fita adesiva de dupla face para montagem rápida ▸ Comprimento 5000 mm ▸ Alumínio anodizado prata	**0 076 478**	1/4 unid.
	Calha de rodagem da moldura	▸ Para instalação em perfil de moldura ▸ Comprimento 5000 mm ▸ Alumínio anodizado prata	**0 076 479**	1/4 unid.

6 Perfil-guia duplo

Imagem	Descrição	Código	Emb.
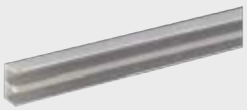	▸ Rebanho ▸ Comprimento 5000 mm ▸ Alumínio anodizado prata	**0 076 470**	1/4 unid.

7 Amortecedor e segurança contra desenganchamento

Imagem	Observação:	Descrição	Código	Emb.
	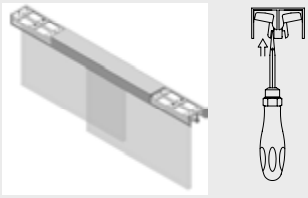	▸ Plástico transparente	**0 076 475**	1/10 unid.

8 Perfil

Imagem	Descrição	Código	Emb.
	▸ Comprimento 5000 mm ▸ Alumínio anodizado prata	**0 076 476**	1/4 unid.

Indicações

- Sistemas de fecho 1239
- Acessórios para sistemas para portas de correr e de fole 1071

hettich.com/short/f88c70

9 Protecção contra o pó e batente para perfil de moldura

Imagem	Descrição	Código	Emb.
	▸ Comprimento 5000 mm ▸ Plástico transparente	**0 076 477**	1/4 unid.

10 Chave para rolamento guia

Imagem	Descrição	Código	Emb.
	▸ Aço galvanizado / plástico	**0 076 484**	1 unid.

Instalação peça de rodagem

1. Encaixar

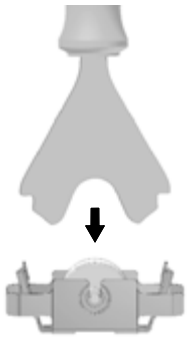

2. Aplicar

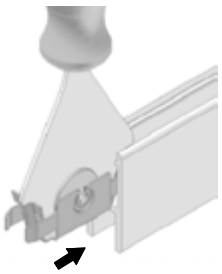

3. Arrancar

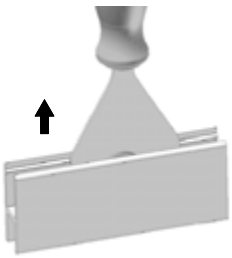

Indicações

- Sistemas de fecho 1239
- Acessórios para sistemas para portas de correr e de fole 1071

hettich.com/short/f88c70

Resumo da gama / comparação técnica

	VerticoSynchro	KA 5740
Lateral	986 - 991	992 - 999
Descrição	Sistema para portas de correr vertical de acção sincronizada para duas portas de abertura simultânea	Sistema de porta rebatível para portas que deslizam para os lados do corpo do armário quando abertas
Número de calhas de deslizamento	1	-
Movimento da porta	Vertical	Horizontal
Posição da porta	A trabalhar por dentro / a trabalhar por fora	a trabalhar por dentro
Peso da porta	Max. 15 kg	Max. 8 kg
Material da porta	Madeira / madeira, alumínio	Madeira
Largura da porta mm	Max. 1500 mm	300 - 600 mm
Altura da porta mm	300 - 600 mm	Max. 1500 mm
Sistema de fecho	▸ Mecânico	▸ Mecânico

Verticalmente síncrono

O sistema de portas de correr VerticoSynchro 1-via move duas portas ao mesmo tempo - para cima e para baixo Pesando até 15 kg, as portas correm num perfil de alumínio de inset ou sobreposto. O mecanismo de sincronização está pré-montado no perfil.

Painéis frontais de correr na vertical:
Um aspecto diferente para cada ocasião.

Portas de correr como elemento de design:
Fascinante interacção entre superfícies abertas e fechadas.

Design prático:
Apenas um movimento revela o conteúdo e permite o acesso a artigos em dois espaços de armazenamento.

hettich.com/short/6bbcde

Saiba mais:
Pode obter inspiração e mais detalhes do produto no nosso site.

Sumário do desempenho 988
- Princípio do design
- Informações gerais
- Medidas da porta / peso da porta

Medidas técnicas para montagem – Sumário 989

Componentes de sistema 990 – 991

Sistemas de fecho 1239

Acessórios 1071

Informações técnicas
- Critérios de qualidade 1085

Hettich Technical Assistant
- Medidas Técnicas para montagem
- Definições
- Serviço

hettich.com/short/0ca1b0

Princípio do design

Informações gerais

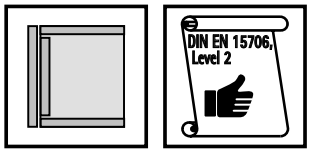

Medidas da porta / peso da porta

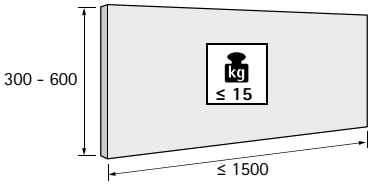

hettich.com/short/8681f2

Número de folhas

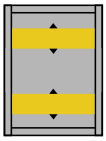

Material da porta

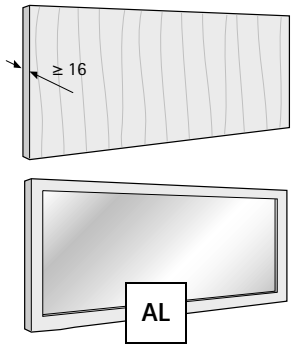

Medidas Técnicas para montagem para porta de madeira / porta emoldurada de alumínio

Porta de madeira

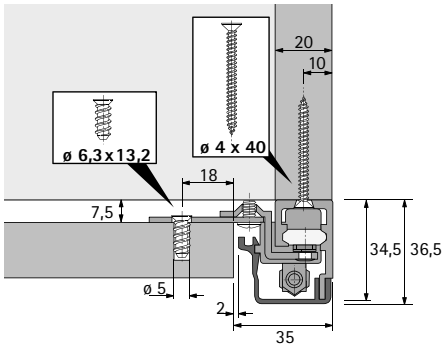

Largura da porta em marco de alumínio 19 mm

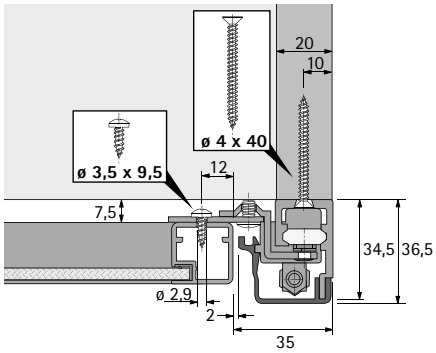

Largura da porta em marco de alumínio 55 mm

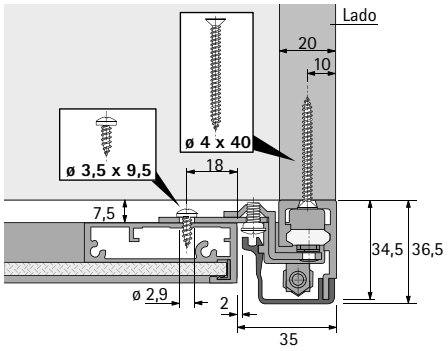

Medidas Técnicas para montagem chapas de aparafusar

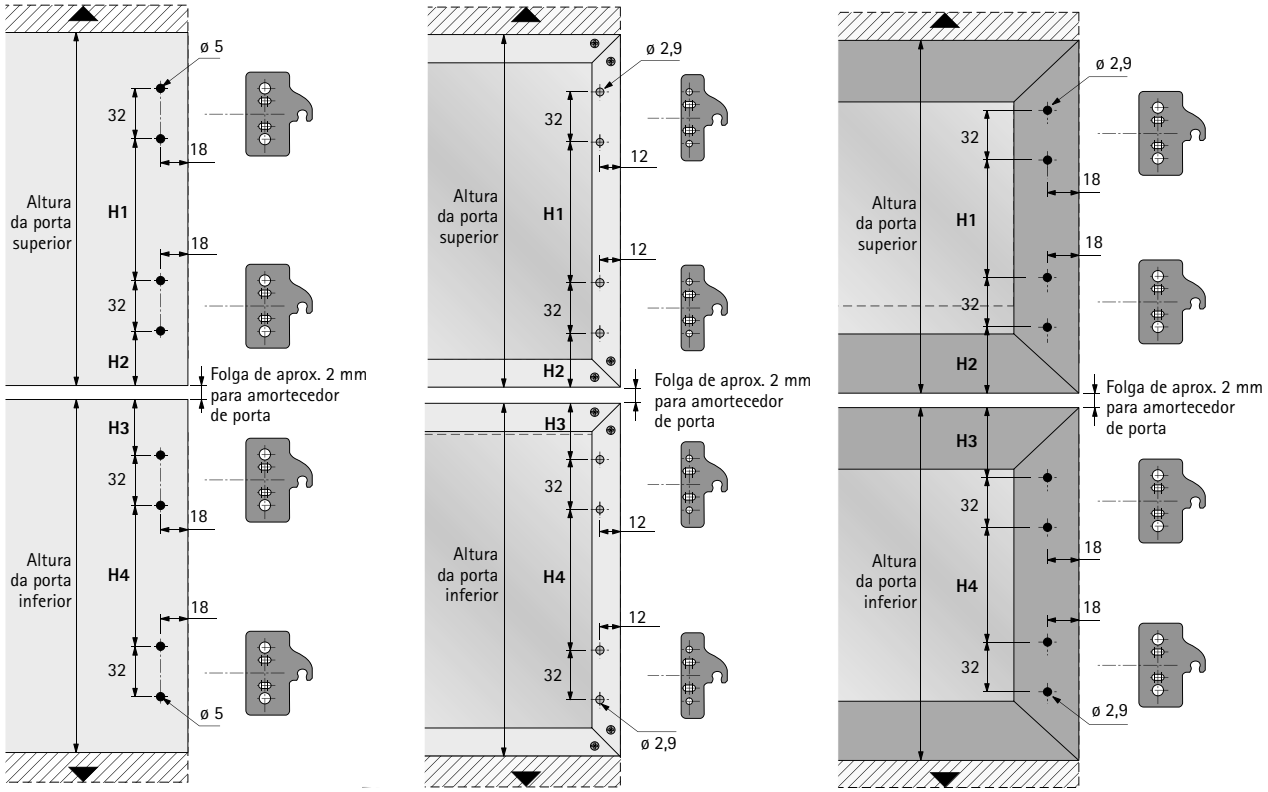

Posições de furação das chapas de aparafusar

Altura da porta mm	**Curso mm**	H1 mm	H2 mm	H3 mm	H4 mm
300 – 400	300	128	54	54	128
350 – 400	350	128	54	54	128
400 – 600	400	224	54	54	224
450 – 600	450	224	54	54	224
500 – 600	500	224	54	54	224

Componentes do sistema

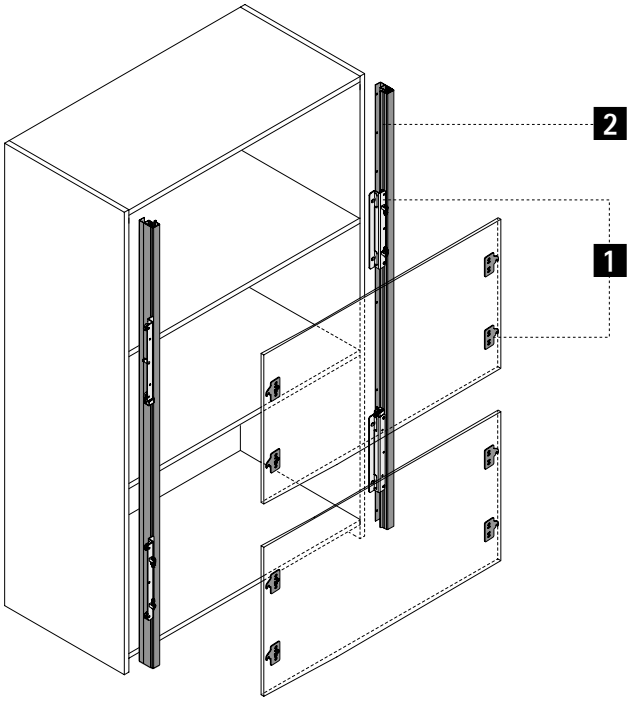

1 Conjunto da porta

2 Tapa para o perfil

1 Conjunto da porta

- O conjunto contém todos os componentes necessários para 2 portas de correr em sincronismo, de madeira ou alumínio moldado
- O conjunto inclui perfis
- Comprimento 2500 mm
- Os perfis podem ser encurtados em relação à altura da porta e ao percurso da porta

Nota:
- A porta superior actua como contrapeso para a porta inferior
- O peso das duas portas tem de ser idêntico

Imagem	Altura da porta mm	Movimento mm	Comprimento do perfil mm		N.º de encomenda / opção de montagem		Emb.
			mín.	máx.	a trabalhar por dentro	cobrimento total	
	300 - 400	300	1200	2500	**0 020 392**	**0 020 383**	1 conj.
	350 - 400	350	1400	2500	**0 020 393**	**0 020 384**	1 conj.
	400 - 600	400	1600	2500	**0 020 395**	**0 020 386**	1 conj.
	450 - 600	450	1800	2500	**0 020 396**	**0 020 387**	1 conj.
	500 - 600	500	2000	2500	**0 020 397**	**0 020 388**	1 conj.

Indicações sobre como encomendar

sobreposta com perfil de cobertura

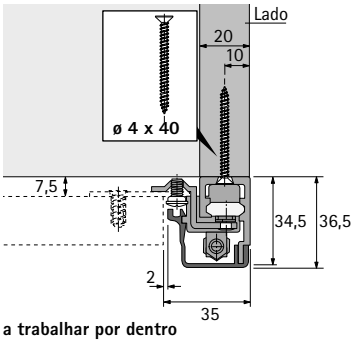

a trabalhar por dentro com painel de madeira

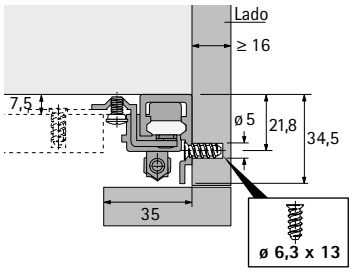

a trabalhar por dentro com perfil de cobertura

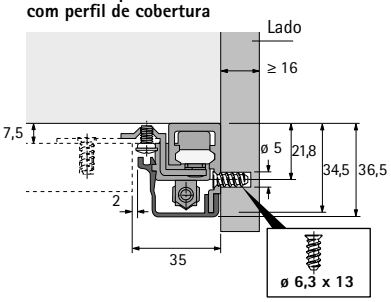

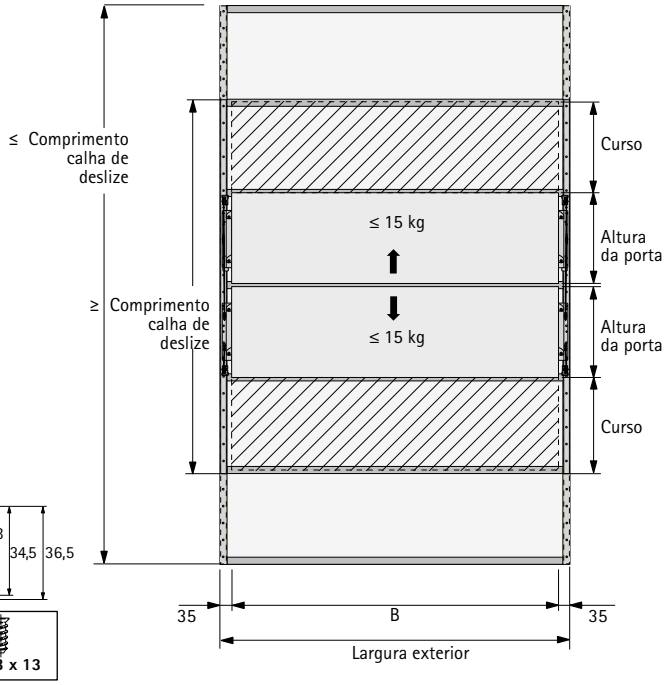

2 Perfil de cobertura para perfil de rolamento esquerdo/direito

Imagem	Observação:	Descrição	Código	Emb.
	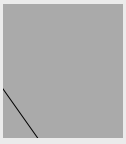	▸ Comprimento 2500 mm ▸ Alumínio anodizado prata	**0 020 400**	1 unid.

Indicações

- Sistemas de fecho 1239
- Acessórios para sistemas para portas de correr e de fole 1071

hettich.com/short/f71df5

Ideia de génio

Depois de serem abertas, as portas oscilo-deslizantes com ferragens KA 5740 podem ser empurradas lateralmente para dentro do corpo do móvel - perfeito, por exemplo, para móveis de TV e multimédia ou para um espaço de trabalho doméstico. A máquina de lavar roupa e o secador só estão no campo visual quando são efetivamente precisos - mas, depois, basta uma mão para os fazer desaparecer novamente por detrás das portas. Todas as variantes com proteção antitombamento.

Versatilidade da mobília:
Todo o conteúdo revelado e organização limpa e arrumada num instante.

Criação de espaço:
O KA 5740 faz desaparecer completamente as portas no corpo do armário depois de as abrir.

Peças de trabalho ocultas:
Os grandes electrodomésticos podem ser escondidos por detrás das portas.

hettich.com/short/684bd6

Saiba mais:
Pode obter inspiração e mais detalhes do produto no nosso site.

Sumário do desempenho 994
- Princípio do design
- Informações gerais
- Medidas da porta / peso da porta

Medidas técnicas para montagem – Sumário 995 – 997

Componentes de sistema 998 – 999

Sistemas de fecho 1239

Acessórios 1071

Informações técnicas
- Critérios de qualidade 1085

Hettich Technical Assistant
- Medidas Técnicas para montagem
- Definições
- Serviço

hettich.com/short/b8af11

Sistema de portas retrácteis (abrir para dentro do móvel)

- **KA 5740**
- **Sumário do desempenho**

Princípio do design

Informações gerais

Medidas da porta / peso da porta

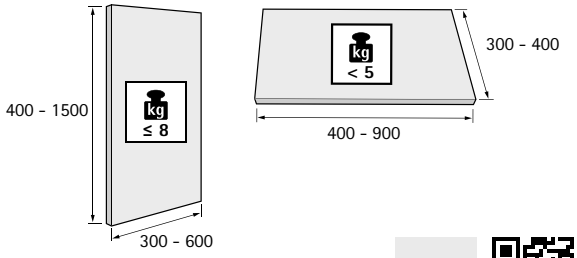

hettich.com/short/8681f2

Número de folhas

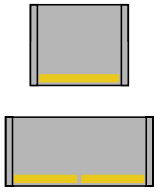

Material da porta

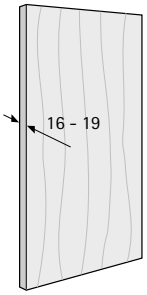

Variantes construtivas

Variante construtiva
porta saliente

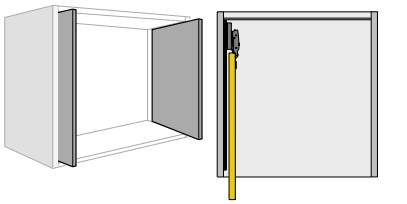

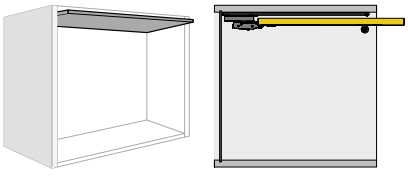

Variante construtiva
porta completamente inserida

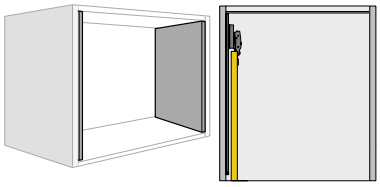

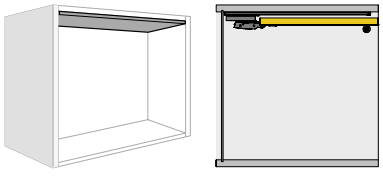

Dimensões para instalação

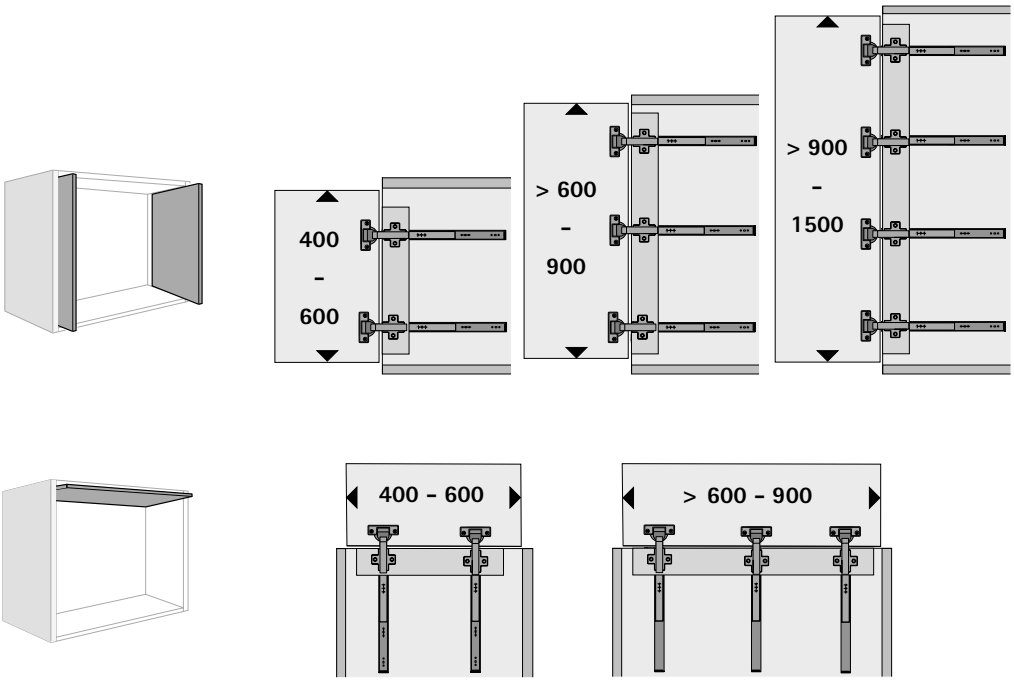

Sensys 8631i (B12,5)

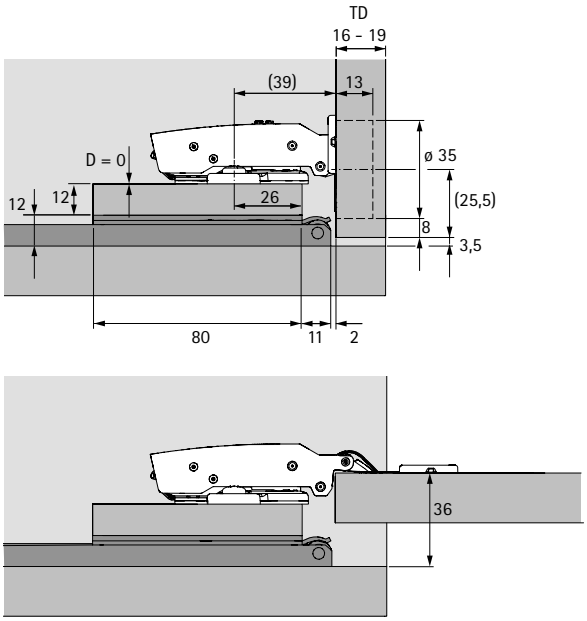

Intermat 9936 (B12,5)

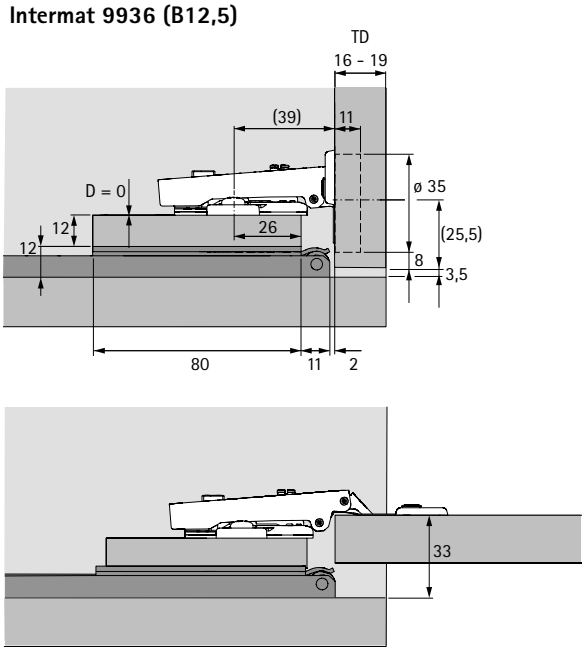

Dimensões para instalação

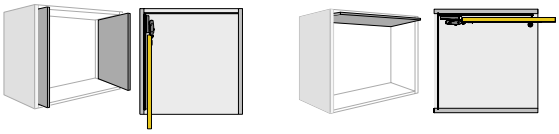

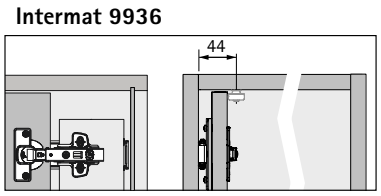

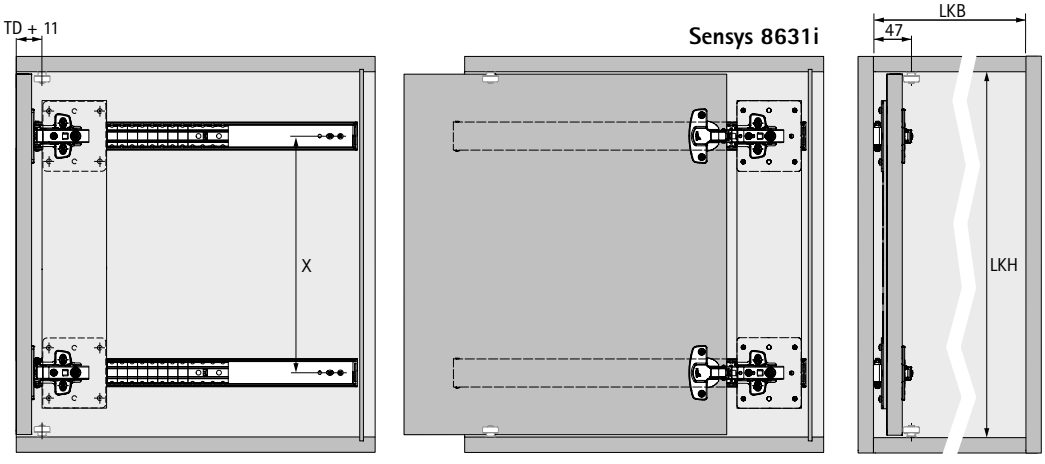

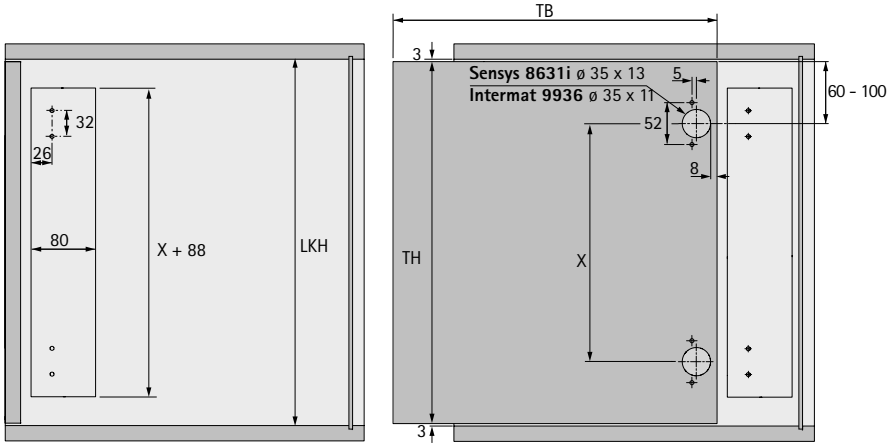

TH = LKH - 6
TB = LKB - 7

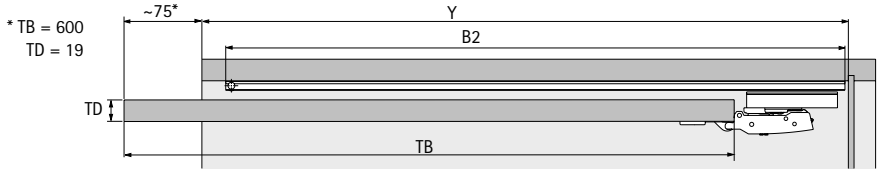

B = TD + 2 + 48
Y = TD + 2 + B2 + (≥ 3)

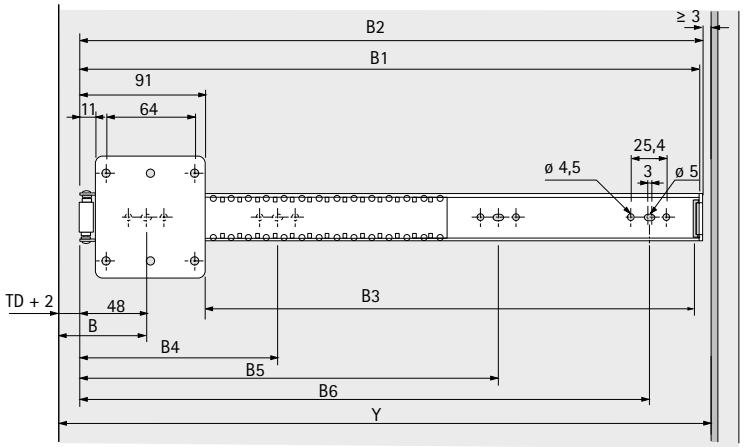

	B1	B2	B3	B4	B5	B6	Y**	TB
KA 5740/300	300	302	206	272	-	-	326	300
KA 5740/350	350	352	256	304	-	-	376	350
KA 5740/400	400	402	306	368	-	-	426	400
KA 5740/450	450	452	356	144	304	400	476	450
KA 5740/500	500	502	406	176	336	464	526	500
KA 5740/550	550	552	456	208	368	528	576	550
KA 5740/600	600	602	506	240	400	560	626	600

** TD = 19

Dimensões para instalação

Variante construtiva
porta completamente inserida

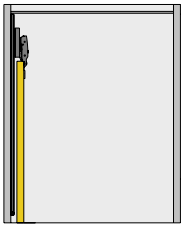

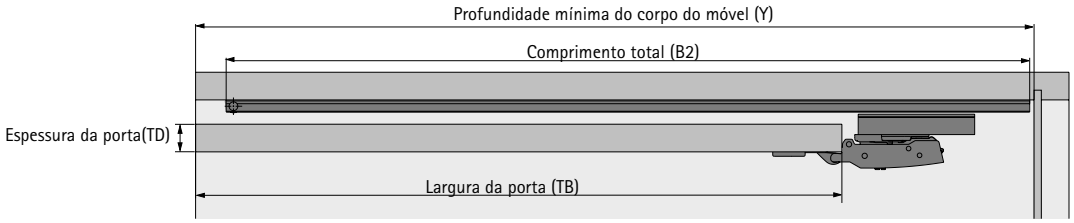

Exemplo de cálculo
- Espessura da porta (TD): 19 mm
- Largura da porta (TB): 600 mm
- Comprimento total (B2): 702 mm
- Distância ao painel traseiro: 3 mm
- **Profundidade mínima do corpo do móvel calculada (Y): 726 mm**

Profundidade de posicionamento = espessura da porta (TD) + 2 + 48
Profundidade mínima do corpo do móvel (Y) = espessura da porta (TD) + 2 + comprimento total (B2) + min. 3 mm

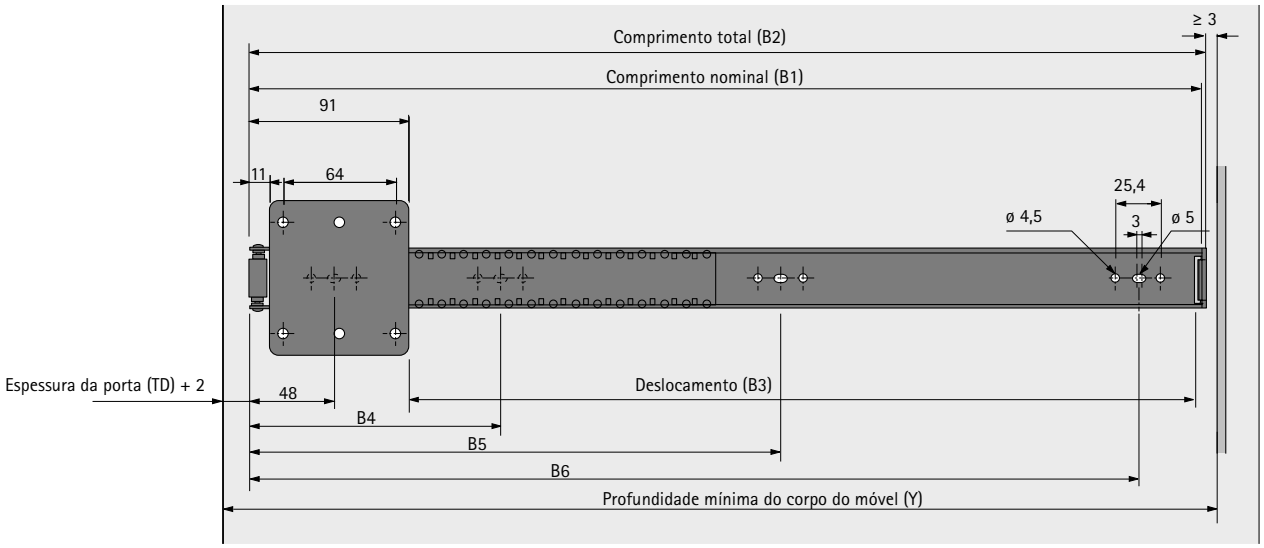

Item	Dimensão							
	B1	B2	B3	B4	B5	B6	Y**	TB
KA 5740/400	400	402	306	368	-	-	426	300
KA 5740/450	450	452	356	144	304	400	476	350
KA 5740/500	500	502	406	176	336	464	526	400
KA 5740/550	550	552	456	208	368	528	576	450
KA 5740/600	600	602	506	240	400	560	626	500
KA 5740/650	650	652	556	272	432	624	676	550
KA 5740/700	700	702	606	304	464	656	726	600

** para TD 19 mm

Componentes do sistema

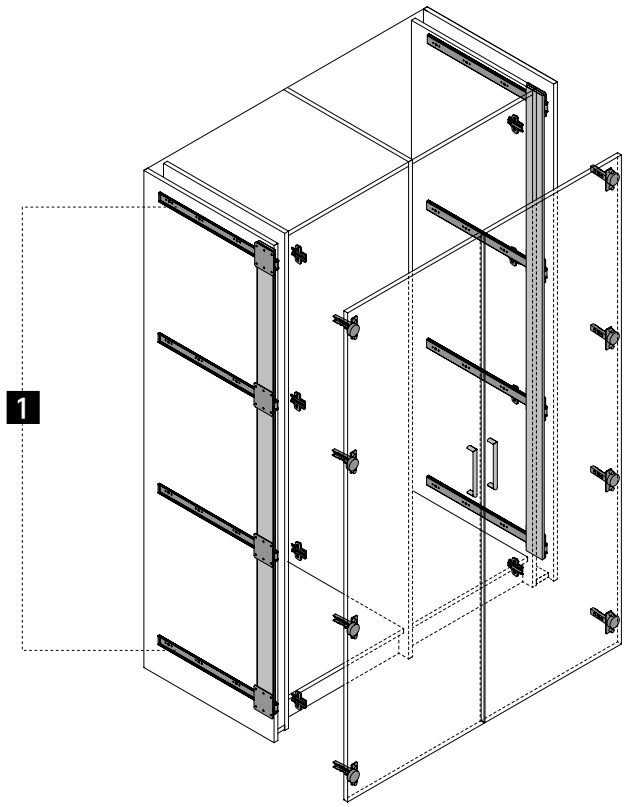

1 Conjunto da porta

2 Acessórios do sistema

1 Conjunto da porta

- Conjunto (GN) contém 2 corrediças com rolamento de esferas
- Selecionar o número de corrediças com rolamento de esferas por porta em função da altura das portas
- Selecionar a corrediça com rolamento de esferas em função da largura das portas
- Devido a especificações técnicas das dobradiças recomendadas, as portas não podem ter uma largura superior a 600 mm
- No caso da corrediça com rolamento de esferas com um comprimento nominal de 700 mm, é possível introduzir completamente uma porta com 600 mm de largura
- Observar a solução de puxadores / cavidades
- As dobradiças com copo e os calços de montagem devem ser encomendados separadamente

Imagem	Comprimento nominal em mm	Código	Emb.
	300	**0 041 371**	1 Conj.
	350	**0 041 372**	1 Conj.
	400	**0 041 373**	1 Conj.
	450	**0 041 374**	1 Conj.
	500	**0 041 375**	1 Conj.
	550	**0 041 376**	1 Conj.
	600	**0 041 377**	1 Conj.
	650	**0 041 378**	1 Conj.
	700	**0 041 379**	1 Conj.

2 Componentes do sistema

Imagem	Descrição	Código	Emb.
	▸ Conjunto contém batentes de porta, rolos de apoio, rebites e material de fixação para 2 portas ▸ Os acessórios do sistema também lhe permitem deslizar portas abatíveis para dentro da parte superior do corpo do armário após a sua abertura ▸ O conjunto de acessórios facilita a inserção e, quando usado em portas abatíveis, mantém-nas em posição horizontal	**9 079 526**	1 conj.

Indicações

- Sistemas de fecho 1239
- Acessórios para sistemas para portas de correr e de fole 1071

hettich.com/short/a9036d

Sistemas de portas de fole
Sumário da gama / comparação técnica **1002 – 1003**

Acessórios
- **Tiras de armário** **1072 – 1078**
- **Acessórios anti empenamento** **1081 – 1082**
- **Outros acessórios** **1079 – 1080 / 1083 – 1084**

Informações técnicas
- **Critérios de qualidade** **1086**

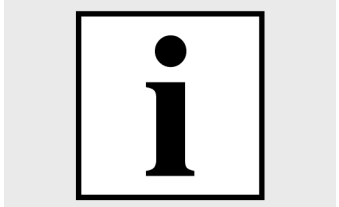

Produtos suplementares
- **Sistemas de fecho mecânico para móveis – Sumário** **1239**
- **Equipamentos de montagem – Sumário** **1477**

Sistema para portas de fole

Resumo da gama / comparação técnica

	WingLine L	WingLine S	WingLine 220
Lateral	1004 - 1026	1028 - 1042	1044 - 1049
Descrição	Sistema de porta de fole montado lateralmente com perfil de rolamento em cima / perfil guia em baixo	Sistema de porta de fole montado lateralmente com perfil guia em cima, sem perfil de rolamento	Sistema de porta de fole montado lateralmente com perfil de rolamento em cima / perfil guia em baixo, em baixo com ferragens / guias instaladas de forma invisível
Número de folhas	2	2	2
Peso da porta/folha	Max. 25 kg	Max. 5 kg	Max. 25 kg
Ligação lateral	Sim	Sim	Sim
Material da porta	Madeira	Madeira	Madeira
Largura da folha da porta mm	Max. 600 mm	Max. 450 mm	Max. 500 mm
Altura folha da porta mm	Max. 2600 mm	Max. 1000 mm	Max. 2400 mm
Unidade de fácil utilização	▸ Pull to move Silent ▸ Push to move ▸ Pull to move	▸ Pull to move Silent ▸ Push to move ▸ Pull to move	-
Sistema de fecho	▸ Mecânico	▸ Mecânico	▸ Mecânico

Sistema para portas de fole

▸ Resumo da gama / comparação técnica

WingLine 230	WingLine 77	Wing 77
1050 - 1057	1058 - 1063	1064 - 1070
Sistema de porta de fole montado lateralmente com perfil de rolamento no topo para portas de grandes dimensões	Sistema de porta de fole montada lateralmente com perfil de rolamento em cima / perfil guia em baixo para portas pesadas	Sistema de porta de fole sem montagem lateral, com perfil de rolamento em cima / perfil guia em baixo, para portas de fole que se movimentam livremente em frente do corpo do móvel
2	2	2 ou 4
20 - 25 kg	Max. 25 kg	25 kg máx. para 2 asas por porta, 20 kg máx. para 4 asas por porta
Sim	Sim	Não
Madeira	Madeira	Madeira
Max. 600 mm	Max. 500 mm	500 mm máx. para 2 painéis por porta, 400 mm máx. para 4 painéis por porta
Max. 3000 mm	Max. 2400 mm	Max. 2400 mm
▸ Pull to move Silent	-	-
▸ Mecânico	▸ Mecânico	▸ Mecânico

New

Experimentar portas de fole de uma nova forma

Com o sistema WingLine L, poderá concretizar soluções de portas de fole numa dimensão de conforto completamente inédita. O mecanismo de abertura revolucionário Push / Pull to move / Pull to move Silent concede-lhe o acesso a todos os cantos do armário com um único gesto da mão.

Um efeito panorâmico verdadeiramente impressionante! Outros destaques: desempenho de funcionamento optimizado, abertura e fecho suave, instalação sem ferramentas, bem como protrusão mínima da porta. WingLine L um talentoso polivalente para quarto, cozinha e escritório.

Panorama conforto:
Acesso a 6 m^2 do conteúdo do armário, deixando tudo em perfeita vista.

Abertura fácil e suave:
Módulo Push to move / Pull to move / Pull to move Silent, primeira classe em conforto e funcionalidade.

Utilização óptima do espaço:
Mínima protrusão da porta, com a porta convenientemente posicionada, quando aberta.

Purista e prático:
Sem perfil perturbador no painel inferior.

Perfeição sem puxadores:
Conjunto de porta completo abre-se com apenas um toque de mão.

Impressiona em todo o lado:
WingLine L é adequado para todas as dimensões de portas normalmente utilizadas.

Fácil e rentável:
Basta uma pessoa para a sua instalação.

hettich.com/short/41ad0f

Saiba mais:
Pode obter inspiração e mais detalhes do produto no nosso site.

Sumário do desempenho **1006**
- Princípio do design
- Medidas da porta / peso da porta
- Informações gerais

Ajuda para seleção e medidas técnicas para montagem – Sumário **1007 – 1013**

Componentes de sistema **1014 – 1026**

Sistemas de fecho **1239**

Acessórios **1071**

Informações técnicas
- **Critérios de qualidade** **1086**

Hettich Technical Assistant
- Medidas Técnicas para montagem
- Definições
- Serviço

hettich.com/short/d7b7fb

Princípio do design

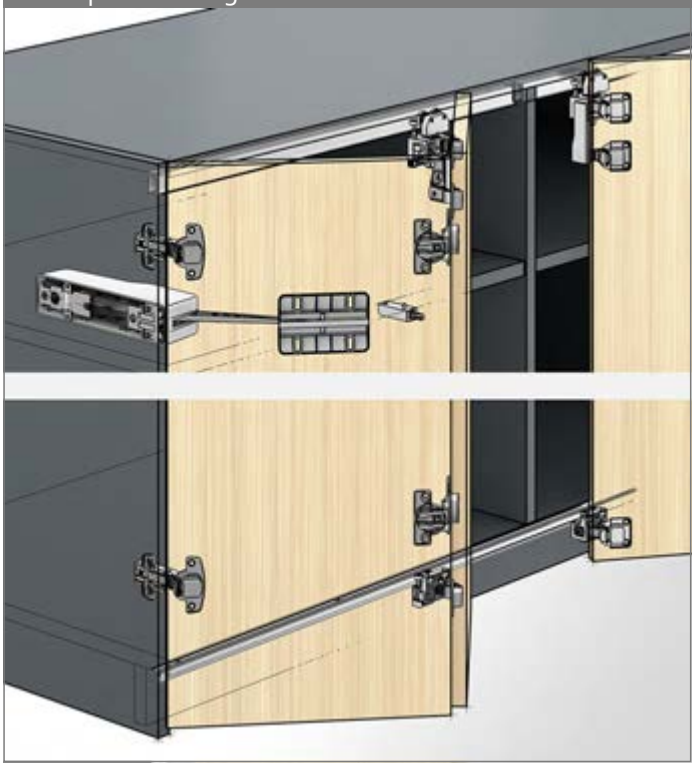

Informações gerais

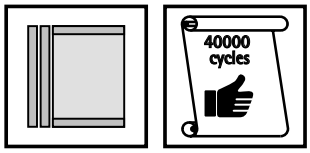

Medidas da porta / peso da porta

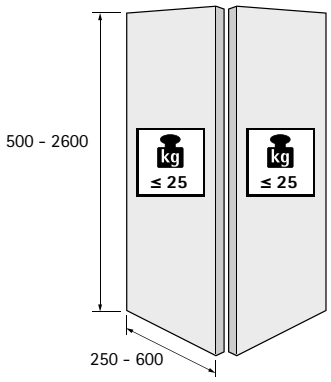

hettich.com/short/8681f2

Número de folhas

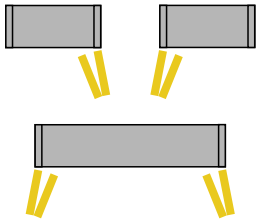

Opções de ajuste

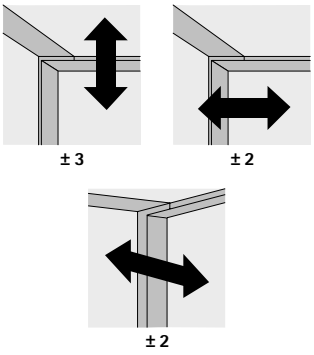

Material da porta

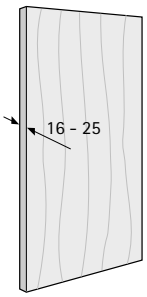

Abertura automática

Abertura total das folhas da porta
...premindo só uma vez

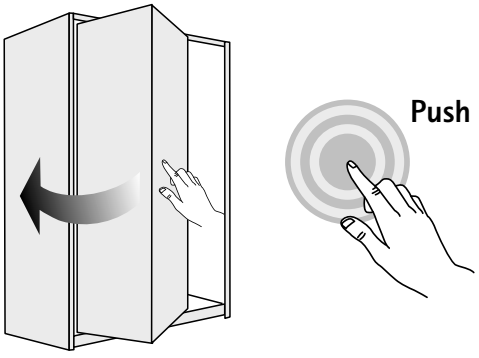

sem puxador

...com apenas um gesto da mão

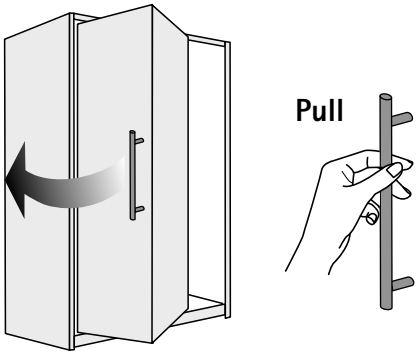

com puxador / cavidade

Componentes do sistema

1 Componentes da guia e da calha de correr
2 Perfis de rolamento e perfis de guia
3 Dobradiças centrais
4 Unidades para conforto do utilizador
5 Molas

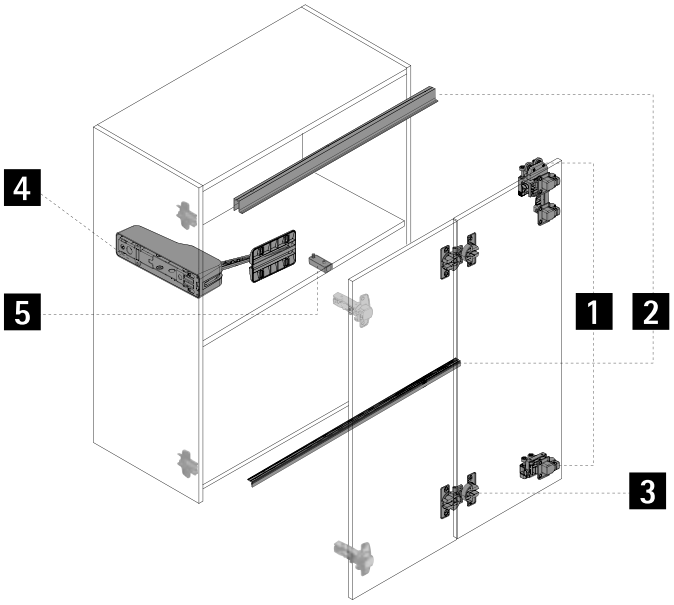

1 2 Ajuda para a seleção dos componentes da guia e da calha de correr / perfis de rolamento e de guia

Imagem	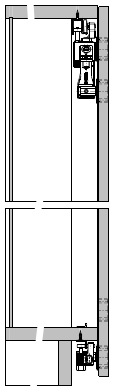	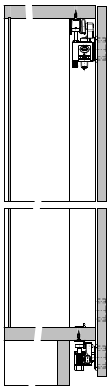	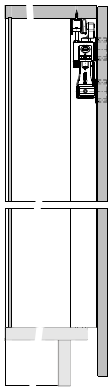
Variante construtiva	pesado	médio	leve
Peso da folha da porta	≤ 25 kg	≤ 12 kg	≤ 12 kg
Altura da porta	≤ 2600 mm	≤ 2400 mm	≤ 1700 mm
Largura da porta	250 - 600 mm	250 - 600 mm	250 - 600 mm
Componente da calha de deslize em cima	Requer dobradiça dupla	Requer dobradiça simples	Requer dobradiça dupla
Calha de deslize superior	necessário	necessário	necessário
Componente da guia em baixo	necessário	necessário	não é possível
Perfil guia inferior	necessário	necessário	não é possível
Posição do componente da guia / perfil guia	por baixo do painel inferior no painel inferior	por baixo do painel inferior no painel inferior	não é possível
Reentrância do painel inferior em relação à aresta dianteira do móvel	max. 16 mm	max. 16 mm	min. 5 mm

3 Ajuda para a seleção de dobradiças centrais

Imagem	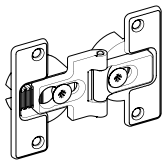	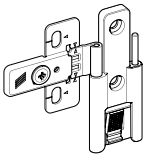	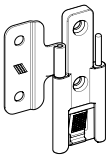
Designação	Dobradiça central - montagem da base, ajustável	Dobradiça central de montagem rápida, ajustável	Dobradiça central de montagem rápida, standard
Material	Zamak	Plástico / Aço	Plástico / Aço
Tipo de fixação	Para aparafusar Inserção	Para aparafusar	Para aparafusar
Possibilidade de ajustar folga	± 2 mm	± 1 mm	não é possível
Possibilidade de ajustar altura	não é possível	± 2 mm	não é possível
Possibilidade de ajustar ponto pivot para portas de fole com ligação lateral	0 mm (não é possível) 3 mm (é possível) 6 mm (é recomendado)	não é possível	não é possível
Posição do ponto pivot	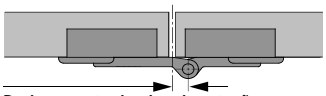 **Deslocamento do eixo de rotação**	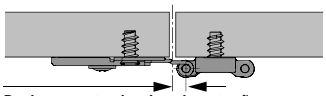 **Deslocamento do eixo de rotação**	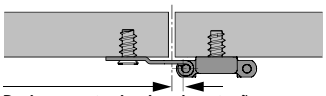 **Deslocamento do eixo de rotação**

Número recomendado de dobradiças do corpo do móvel e dobradiças centrais

A largura, a altura e o peso da porta, assim como a qualidade do material da porta, são fatores decisivos para o número de dobradiças a utilizar.

Os fatores que efetivamente contam variam muito de caso para caso. Por isso, as quantidades indicadas no gráfico deverão ser entendidas como meros valores de referência. Em caso de dúvida, é recomendável levar a cabo um teste de montagem e, se necessário, adaptar o número de dobradiças. Por motivos de estabilidade, a distância X entre as dobradiças deve ser sempre tão grande quanto possível. A distância X não pode ser inferior a 280 mm.

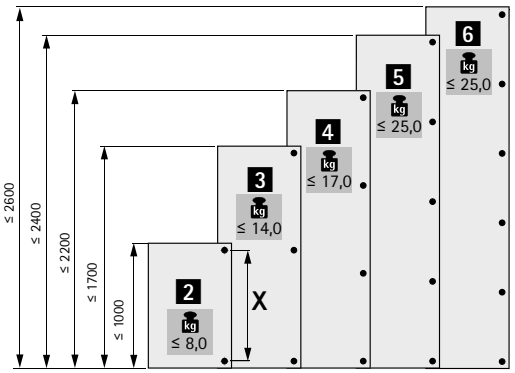

Posição do puxador / Deslocamento do eixo de rotação

Posição do puxador	Recomendado na folha da porta de fole ligada lateralmente, mas também possível na segunda folha da porta de fole
Distância a folga central	Distância mínima recomendada
Deslocamento do eixo de rotação	0 mm = não é possível para portas de fole com ligação lateral 3 mm = é possível para portas de fole com ligação lateral 6 mm = é recomendado para portas de fole com ligação lateral

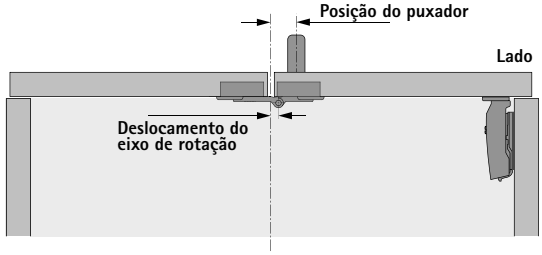

Dobradiças para corpo do móvel / Projeção da porta / Saliência da porta

Projeção da porta para configuração recomendada com Sensys 110° para portas com cobrimento total ou parcial

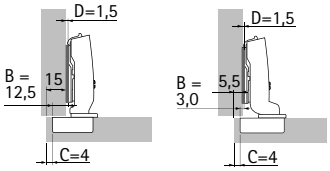

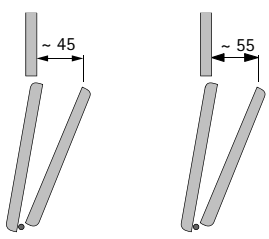

Saliência da porta A ao detalhe: usar o código QR

hettich.com/short/k6p32sa

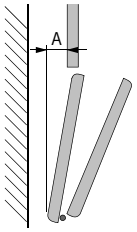

1 2 3 Dimensões para instalação dos componentes da guia e da calha de correr / perfis de rolamento e de guia / dobradiças centrais

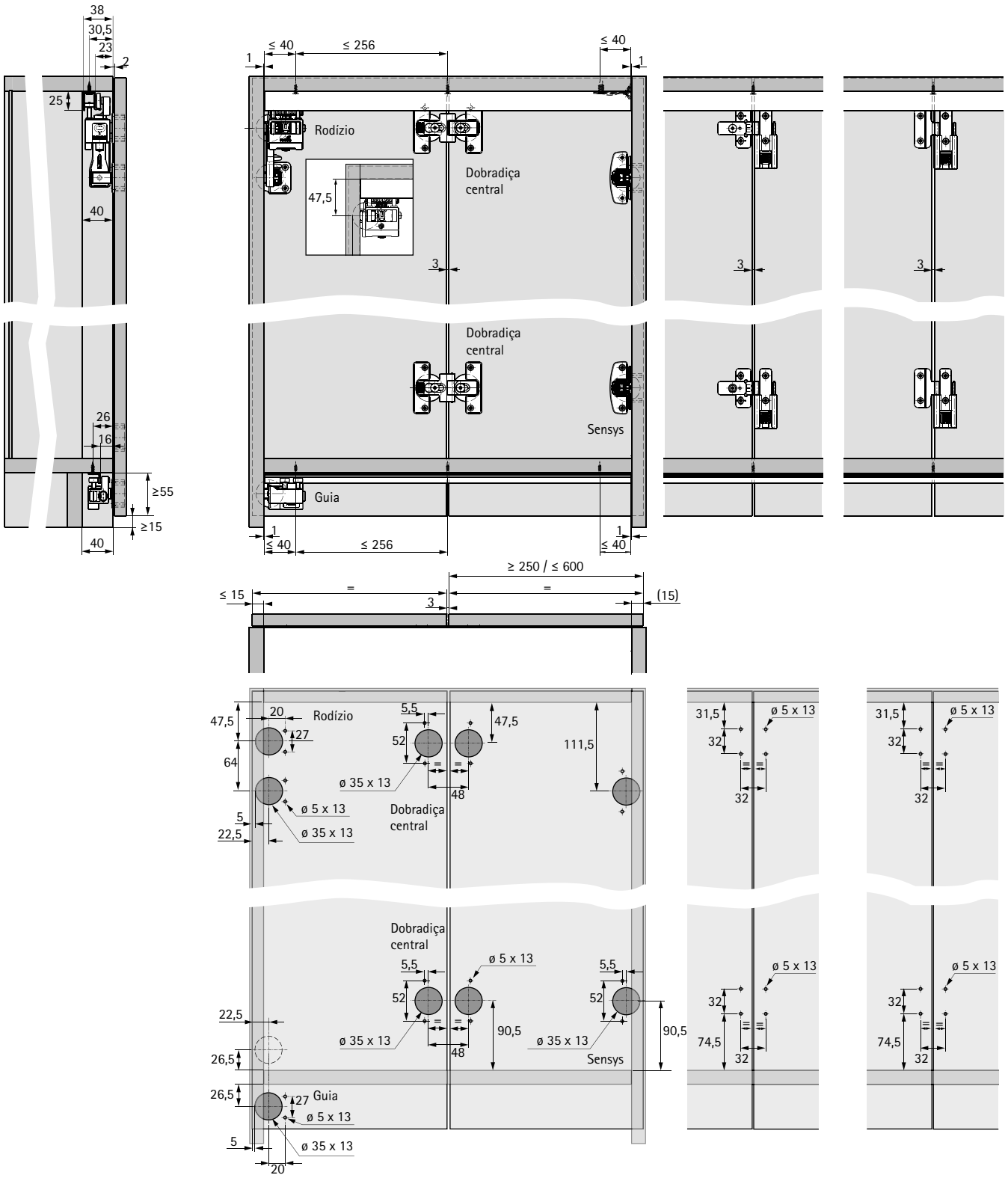

*** Para distâncias de furo > 40 mm, recomenda-se a utilização de um suporte de perfil.**

4 Ajuda para a seleção de unidades de fácil utilização para abertura automática

Configuração das portas	sem puxador Push	com puxador / cavidade Pull		
Variante de fácil utilização	**Push to move**	**Pull to move**	**Pull to move Silent**	**Sem unidade de fácil utilização**
Funcionamento **Automático** **Manual**		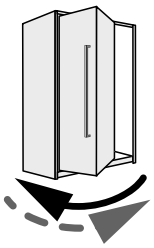	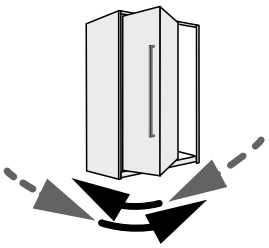	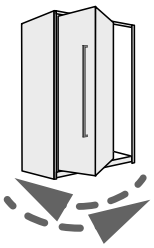
Descrição da função	Ao exercer uma pressão mínima na frente, a porta abre-se automaticamente com amortecimento e é guiada manualmente para a posição fechada.	Ao puxar o puxador com força mínima, a porta abre-se automaticamente com amortecimento e é guiada manualmente para a posição fechada.	Ao puxar o puxador por breves instantes, a porta abre-se automaticamente e com amortecimento e volta à posição fechada de forma amortecida.	A porta abre-se e fecha-se manualmente.
Mola na dobradiça do corpo do móvel e no componente da calha de correr / da guia	não é possível	não é possível	não é possível	necessário
Utilização do grampo para manter as portas abertas	não é possível	não é possível	não é possível	necessário
Utilização de uma mola	necessário	necessário	não é possível	não é possível
Mais informações	www.hettich.com/short/ayxce5w	www.hettich.com/short/xbqvp8y	www.hettich.com/short/t9k10cz	www.hettich.com/short/p3jxl9u

Ajuda para a seleção da variante de peso

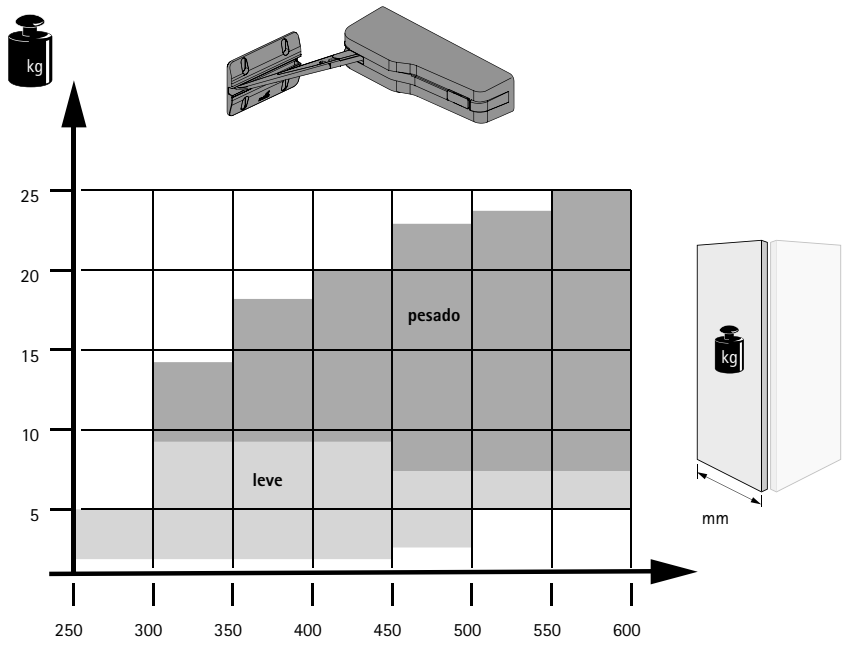

Para assegurar que Push to move, Pull to move e Pull to move Silent funcionem perfeitamente com cada tamanho e peso de folha de porta, os módulos estão disponíveis em diferentes classes de desempenho.

O 'Technical Assistant' irá ajudá-lo a encontrar a variante certa da unidade de fácil utilização de forma rápida e fácil. Basta escolher o conjunto certo para a sua aplicação usando o link abaixo referido ou o código QR.

Os fatores que efetivamente contam variam muito de caso para caso. Recomenda-se, assim, que seja feito adicionalmente um teste de montagem.

Exemplos
Variante pesada:
Apropriado para portas de fole grandes, por ex., para roupeiros, bengaleiros e filas de móveis de cozinha não visíveis
Variante leve:
Apropriado para portas de fole pequenas, por ex., para armários superiores, móveis baixos, armários de sobrepor e side boards

https://www.hettich.com/short/674f44

4 Dimensões para instalação de unidades de fácil utilização

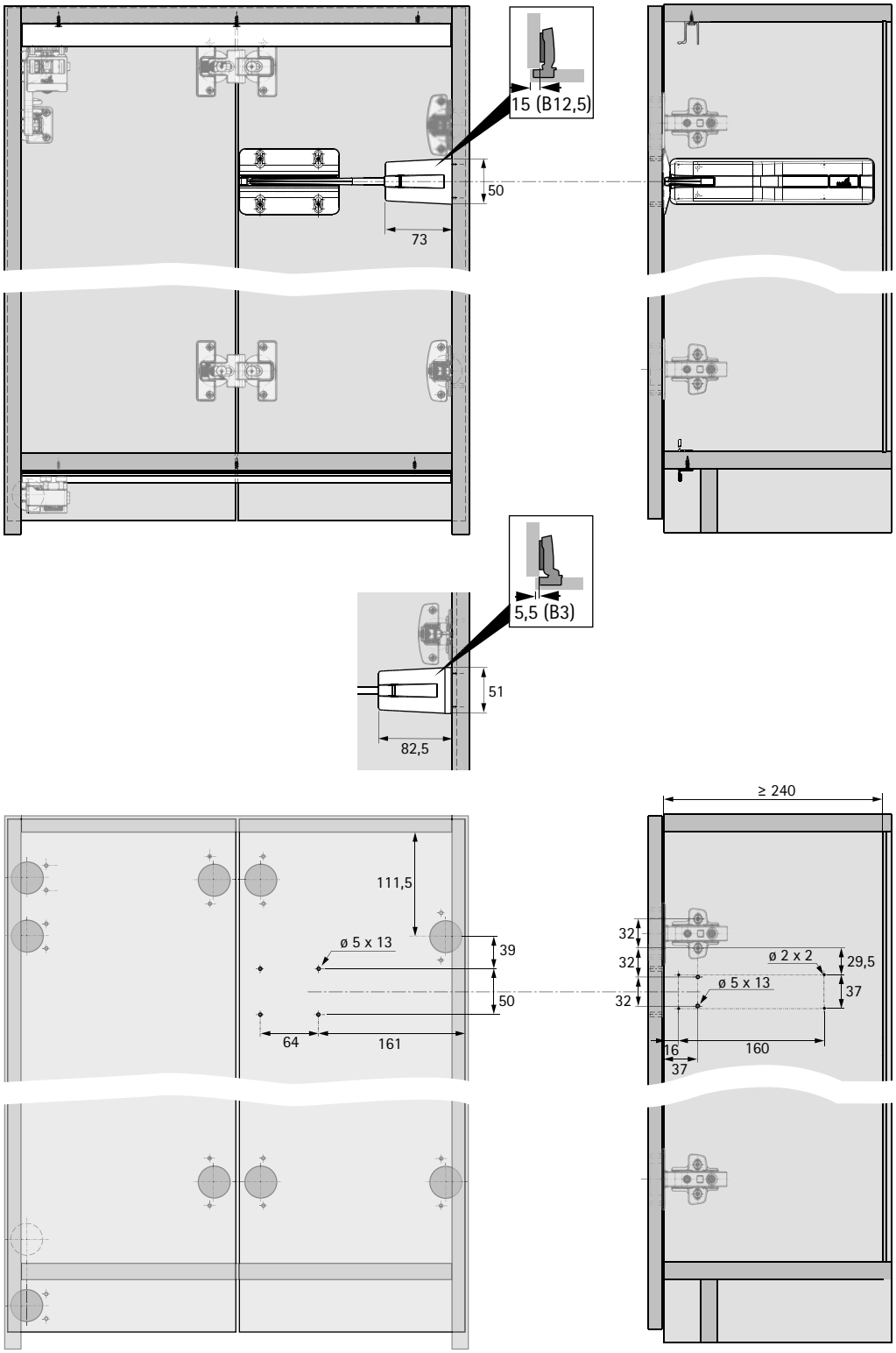

5 Ajuda para a seleção de molas para abertura automática

Configuração das portas	**sem puxador**			**com puxador / cavidade** 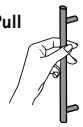		**Pull to move Silent**	**Sem unidade de fácil utilização**
Variante de fácil utilização	**Push to move**			**Pull to move**			
Descrição da função	A garra mantém a porta na posição fechada, abre-se exercendo uma ligeira pressão	O íman mantém a porta na posição fechada, abre-se exercendo uma ligeira pressão		O íman mantém a porta na posição fechada, abre-se exercendo uma ligeira tração		Função de stay closed não é possível	
com detetores	Função mecânica de stay closed com expulsor	Função magnética de stay closed standard com expulsor, variante standard	Função magnética de stay closed standard com expulsor, variante de design	Função magnética de stay closed, variante standard	Função magnética de stay closed standard, variante de design		
Posição de montagem	Debaixo da prateleira de apoio fixa	Dentro da prateleira de apoio fixa	Dentro da prateleira de apoio fixa	Dentro da prateleira de apoio fixa	Dentro da prateleira de apoio fixa		
Reentrância da prateleira de apoio fixa	3 mm	13 mm	8 mm	13 mm	8 mm		
Imagem	**A** 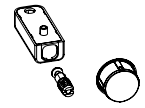	**B** 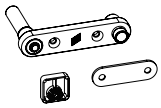	**C** 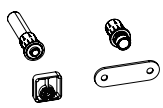	**D** 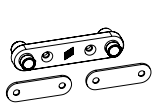	**E** 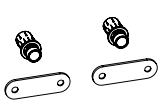		

Posicionamento funções stay closed para unidade de fácil utilização Push to move

Função mecânica de stay closed

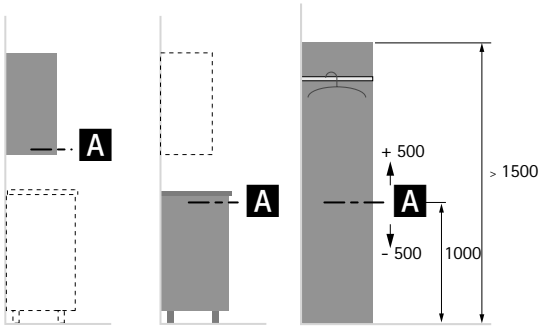

Função de fecho magnetico (Versão standard e de design)

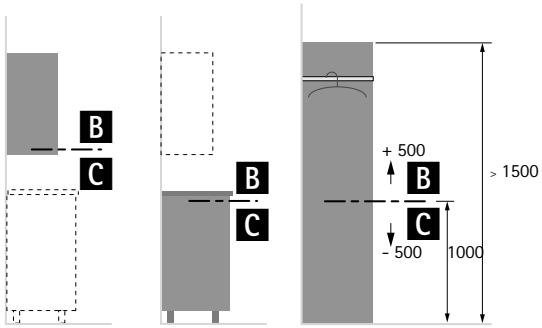

Posicionamento funções stay closed para unidade de fácil utilização Pull to move

Função de fecho magnetico (Versão standard e de design)

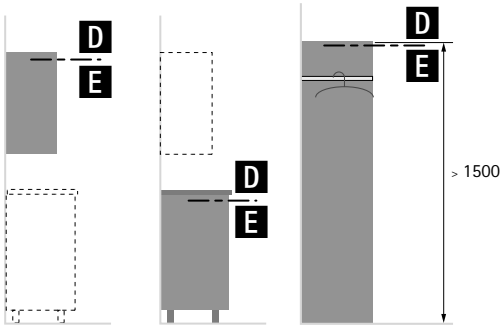

5 Dimensões para instalação de funções de stay closed Push to move

A

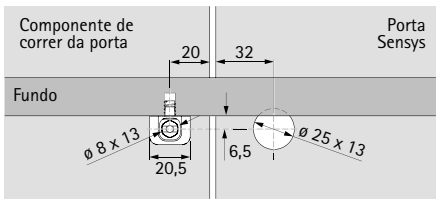

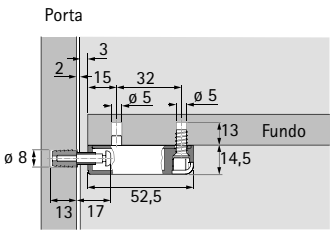

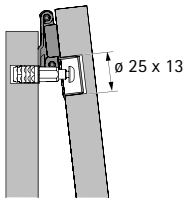

B

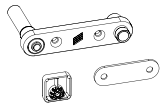

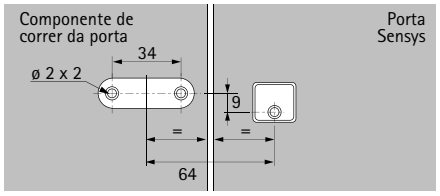

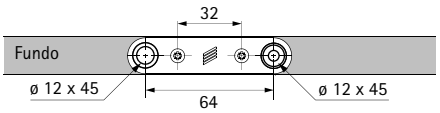

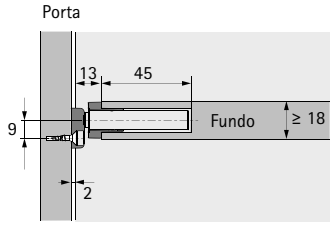

C

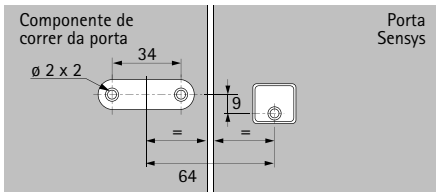

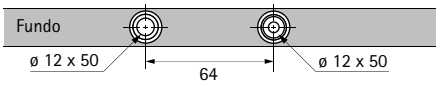

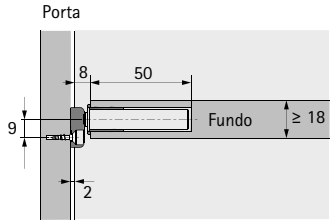

5 Dimensões para instalação de funções de stay closed Pull to move

D

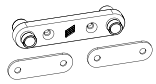

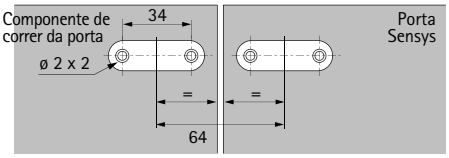

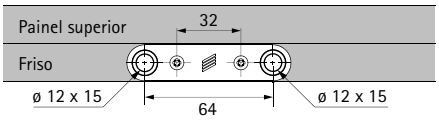

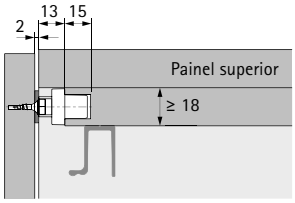

E

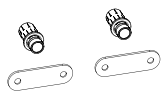

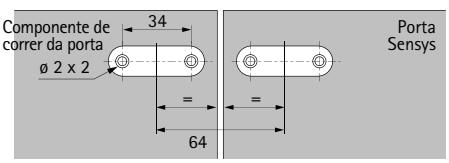

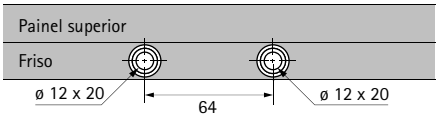

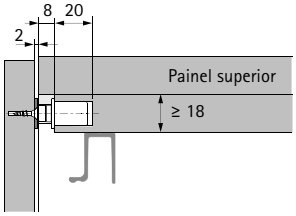

Componentes do sistema

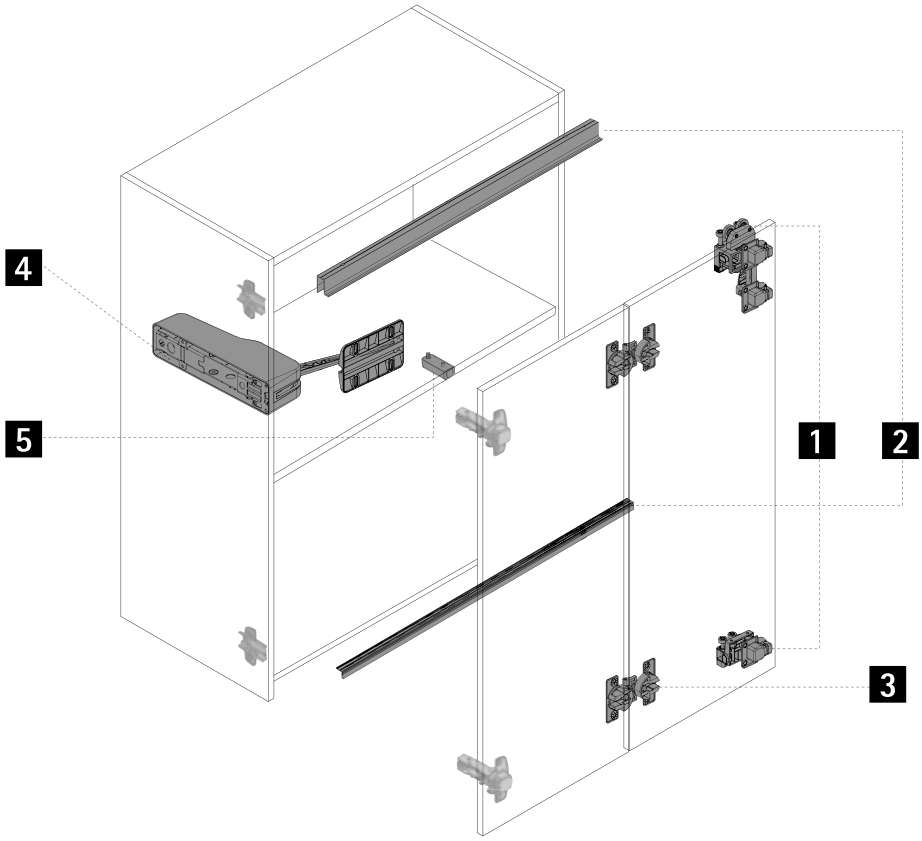

1 Componentes da guia e da calha de correr

2 Calhas de correr e perfis da guia

3 Dobradiças centrais

4 Unidades de fácil utilização

5 Molas

1 Componentes da guia e da calha de correr

Gaveta para embalagens

Conjunto de ferragens "pesado", com guia em baixo

- O conjunto contém todos os componentes de ferragem para uma porta de fole com 2 folhas constituído por componente de correr com dobradiça dupla, componente de guia, espelho e material de fixação
- Encomendar as dobradiças centrais separadamente

Imagem	Descrição	Peso máx. da porta / folha	Cor	Código / Lado de montagem		Emb.
				esquerdo	direito	
	▸ Com função de fecho automático ▸ Para aplicações sem unidade de fácil utilização	25 kg	cinza	9 339 352	9 339 344	1 conj.
			branco	9 339 354	9 339 346	1 conj.
			antracite	9 339 356	9 339 347	1 conj.
	▸ Sem função de fecho automático ▸ Para aplicações com unidade de fácil utilização	25 kg	cinza	9 339 357	9 339 348	1 conj.
			branco	9 339 363	9 339 349	1 conj.
			antracite	9 339 364	9 339 350	1 conj.

Conjunto de ferragens "médio", com guia em baixo

- O conjunto contém todos os componentes de ferragem para uma porta de fole com 2 folhas constituído por componente de correr com dobradiça simples, componente de guia, espelho e material de fixação
- Encomendar as dobradiças centrais separadamente

Imagem	Descrição	Peso máx. da porta / folha	Cor	Código / Lado de montagem		Emb.
				esquerdo	direito	
	▸ Com função de fecho automático ▸ Para aplicações sem unidade de fácil utilização	12 kg	cinza	9 339 382	9 339 366	1 conj.
			branco	9 339 383	9 339 367	1 conj.
			antracite	9 339 384	9 339 368	1 conj.
	▸ Sem função de fecho automático ▸ Para aplicações com unidade de fácil utilização	12 kg	cinza	9 339 386	9 339 369	1 conj.
			branco	9 339 387	9 339 370	1 conj.
			antracite	9 339 388	9 339 381	1 conj.

Conjunto de ferragens "leve", sem guia em baixo

- O conjunto contém todos os componentes de ferragem para uma porta de fole com 2 folhas constituído por componente de correr com dobradiça dupla, espelho e material de fixação
- Encomendar as dobradiças centrais separadamente

Imagem	Descrição	Peso máx. da porta / folha	Cor	Código / Lado de montagem		Emb.
				esquerdo	direito	
	▸ Com função de fecho automático ▸ Para aplicações sem unidade de fácil utilização	12 kg	cinza	9 339 477	9 339 389	1 conj.
			branco	9 339 478	9 339 390	1 conj.
			antracite	9 339 479	9 339 391	1 conj.
	▸ Sem função de fecho automático ▸ Para aplicações com unidade de fácil utilização	12 kg	cinza	9 339 481	9 339 392	1 conj.
			branco	9 339 482	9 339 393	1 conj.
			antracite	9 339 483	9 339 394	1 conj.

Indicações

- Sistemas de fecho 1239
- Acessórios para sistemas para portas de correr e de fole 1071

hettich.com/short/1b88ca

New

1 Componentes da guia e da calha de correr

Embalagens de maior quantidade

Componentes de correr para dobradiça dupla

- Versão otimizada para excelentes características de deslizamento graças aos rodízios melhorados e aos suportes de rodízios flexíveis
- Encomendar amortecedor e espelho separadamente

Imagem	Descrição	Peso máx. da porta / folha	Cor	Código / Lado de montagem		Emb.
				esquerdo	direito	
	▸ Com função de fecho automático ▸ Para aplicações sem unidade de fácil utilização	25 kg	cinza	9 338 564	9 338 842	1/50 unid.
			branco	9 338 565	9 338 909	1/50 unid.
			antracite	9 338 566	9 338 910	1/50 unid.
	▸ Sem função de fecho automático ▸ Para aplicações com unidade de fácil utilização	25 kg	cinza	9 338 567	9 338 941	1/50 unid.
			branco	9 338 568	9 338 942	1/50 unid.
			antracite	9 338 626	9 338 943	1/50 unid.

Espelho para componentes de correr para dobradiça dupla

Imagem	Descrição	Cor	Código / Lado de montagem		Emb.
			esquerdo	direito	
	▸ Plástico	cinza	9 329 806	9 329 760	1/500 unid.
		branco	9 329 805	9 329 759	1/500 unid.
		antracite	9 329 807	9 329 821	1/500 unid.

Componentes de correr para dobradiça simples

- Versão otimizada para excelentes características de deslizamento graças aos rodízios melhorados e aos suportes de rodízios flexíveis
- Encomendar amortecedor e espelho separadamente

Imagem	Descrição	Peso máx. da porta / folha	Cor	Código / Lado de montagem		Emb.
				esquerdo	direito	
	▸ Com função de fecho automático ▸ Para aplicações sem unidade de fácil utilização	12 kg	cinza	9 338 653	9 338 945	1/50 unid.
			branco	9 338 654	9 338 946	1/50 unid.
			antracite	9 338 655	9 338 947	1/50 unid.
	▸ Sem função de fecho automático ▸ Para aplicações com unidade de fácil utilização	12 kg	cinza	9 338 656	9 338 950	1/50 unid.
			branco	9 338 657	9 338 971	1/50 unid.
			antracite	9 338 658	9 338 976	1/50 unid.

Espelho para componentes de correr para dobradiça simples

Imagem	Descrição	Cor	Código	Emb.
	▸ Plástico	cinza	9 329 803	1/500 unid.
		branco	9 329 802	1/500 unid.
		antracite	9 329 804	1/500 unid.

Indicações

- Sistemas de fecho 1239
- Acessórios para sistemas para portas de correr e de fole 1071

hettich.com/short/1b88ca

1 Componentes da guia e da calha de correr

Embalagens de maior quantidade

Componentes de guia
- Versão otimizada para excelentes características de deslizamento graças aos rodízios melhorados e ao ajuste vertical adicional
- Encomendar amortecedor separadamente

Imagem	Descrição	Posição de montagem	Cor	Código / Componente / Lado de montagem		Emb.
				1 esquerda	**2** direita	
	▸ Com função de fecho automático ▸ Para aplicações sem unidade de fácil utilização	sobre o rodapé	cinza	9 338 659	9 338 977	1/10 unid.
				9 338 687	9 338 978	100 unid.
			branco	9 338 688	9 338 979	1/10 unid.
				9 338 689	9 338 980	100 unid.
			antracite	9 338 690	9 339 051	1/10 unid.
				9 338 701	9 339 053	100 unid.
				2 esquerda	**1** direita	
		debaixo do rodapé	cinza	9 338 977	9 338 659	1/10 unid.
				9 338 978	9 338 687	100 unid.
			branco	9 338 979	9 338 688	1/10 unid.
				9 338 980	9 338 689	100 unid.
			antracite	9 339 051	9 338 690	1/10 unid.
				9 339 053	9 338 701	100 unid.
				1 esquerda	**2** direita	
	▸ Sem função de fecho automático ▸ Para aplicações com unidade de fácil utilização	sobre o rodapé	cinza	9 338 702	9 339 054	1/10 unid.
				9 338 703	9 339 056	100 unid.
			branco	9 338 704	9 339 057	1/10 unid.
				9 338 705	9 339 058	100 unid.
			antracite	9 338 706	9 339 059	1/10 unid.
				9 338 707	9 339 061	100 unid.
				2 esquerda	**1** direita	
		debaixo do rodapé	cinza	9 339 054	9 338 702	1/10 unid.
				9 339 056	9 338 703	100 unid.
			branco	9 339 057	9 338 704	1/10 unid.
				9 339 058	9 338 705	100 unid.
			antracite	9 339 059	9 338 706	1/10 unid.
				9 339 061	9 338 707	100 unid.

Indicações sobre como encomendar peças guia

Lado de montagem: à esquerda

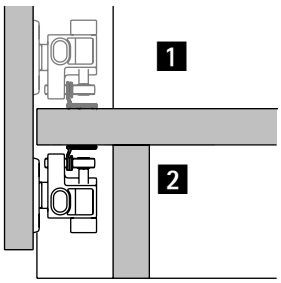

Lado de montagem: à direita

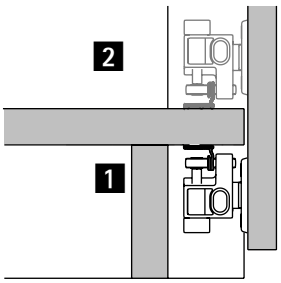

1 Componentes da guia e da calha de correr

Embalagens de maior quantidade

Componentes de correr para dobradiça dupla
- Para a produção de móveis com otimização dos custos
- Encomendar amortecedor e espelho separadamente

Imagem	Descrição	Peso máx. da porta / folha	Cor	Código / Anschlagseite esquerdo	Código / Anschlagseite direito	Emb.
	▸ Com função de fecho automático ▸ Para aplicações sem unidade de fácil utilização	25 kg	cinza	**9 237 492**	**9 237 493**	1/50 unid.

Espelho para componentes de correr para dobradiça dupla

Imagem	Descrição	Código	Emb.
	▸ Plástico cinzento	**9 227 326**	1/500 unid.

Componentes de correr para dobradiça simples
- Para a produção de móveis com otimização dos custos
- Encomendar amortecedor separadamente

Imagem	Descrição	Peso máx. da porta / folha	Cor	Código / Lado de montagem esquerdo	Código / Lado de montagem direito	Emb.
	▸ Com função de fecho automático ▸ Para aplicações sem unidade de fácil utilização	12 kg	cinza	**9 237 488**	**9 237 484**	1/50 unid.

Componentes de guia
- Para a produção de móveis com otimização dos custos
- Encomendar amortecedor separadamente

Imagem	Descrição	Posição de montagem	Cor	Código / Lado de montagem		Emb.
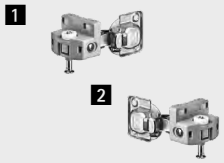	▸ Com função de fecho automático ▸ Para aplicações sem unidade de fácil utilização	sobre o rodapé		**1** esquerda	**2** direita	1/100 unid.
			cinza	**9 237 431**	**9 237 432**	
		debaixo do rodapé		**2** esquerda	**1** direita	1/100 unid.
			cinza	**9 237 432**	**9 237 431**	

Indicações sobre como encomendar peças guia

Lado de montagem: à esquerda

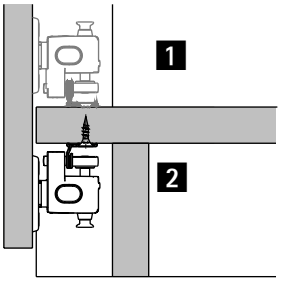

Lado de montagem: à direita

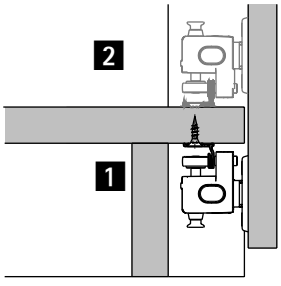

1 Acessórios para componentes da guia e da calha de correr

Embalagens de maior quantidade

Amortecedores

Imagem	Indicações	Cor	Código	Emb.
	▸ Deve ser instalado um amortecedor de porta para cada componente de rodagem e guia ▸ Colocado à medida desejada para se adequar à sobreposição de portas	cinza	**9 283 265**	1/10 unid.
			9 236 926	500 unid.
		branco	**9 283 267**	1/10 unid.
			9 277 489	500 unid.
		antracite	**9 339 594**	1/10 unid.
			9 329 906	500 unid.

Sistema de retenção em posição aberta

Imagem	Descrição	Cor	Código / Lado de montagem esquerdo	direito	Emb.
	▸ Mantém o conjunto de portas de forma segura na posição aberta ▸ Impede que o conjunto de portas deslize de volta ▸ Prever um sistema de retenção em posição aberta por conjunto de portas ▸ A utilização em combinação com unidades de fácil utilização não é possível	cinza	**9 237 710**	**9 237 711**	1/500 unid.
		branco	**9 276 579**	**9 276 611**	1/500 unid.
		antracite	**9 339 596**	**9 339 648**	1/500 unid.

Protectores das portas

Imagem	Descrição	Código	Emb.
	▸ Impede a colisão de uma porta abaulada com o painel central durante o movimento de fecho ▸ Montagem no painel lateral em linha de furos de 37 ou 28 mm ▸ Plástico cinza	**9 236 460**	1/500 unid.

Indicações

- Sistemas de fecho 1239
- Acessórios para sistemas para portas de correr e de fole 1071

hettich.com/short/1b88ca

2 Calhas de correr e perfis da guia

Gaveta para embalagens

Conjunto de perfis "pesado" com guia em baixo
- O conjunto é composto por um perfil de rolamento e um perfil guia com as posições de fixação pré-furadas, material de fixação e auxiliares de montagem de perfis
- Para distâncias de furos superiores a 40 mm em relação à aresta exterior do perfil, recomenda-se a utilização de um suporte de perfil
- Alumínio

Imagem	Comprimento mm	Acabamento / Cor	Código	Emb.
	1200	anodizado prata	9 339 500	1 conj.
		pintura epóxi, branco	9 279 168	1 conj.
		pintura epóxi em antracite	9 339 502	1 conj.
	2400	anodizado prata	9 339 503	1 conj.
		pintura epóxi, branco	9 279 169	1 conj.
		pintura epóxi em antracite	9 339 505	1 conj.

Conjunto de perfis "leve" sem guia em baixo
- O conjunto é composto por um perfil de rolamento com as posições de fixação pré-furadas, material de fixação e auxiliares de montagem de perfis
- Para distâncias de furos superiores a 40 mm em relação à aresta exterior do perfil, recomenda-se a utilização de um suporte de perfil
- Alumínio

Imagem	Comprimento mm	Acabamento / Cor	Código	Emb.
	1200	anodizado prata	9 339 507	1 conj.
		pintura epóxi, branco	9 279 166	1 conj.
		pintura epóxi em antracite	9 339 509	1 conj.
	2400	anodizado prata	9 339 510	1 conj.
		pintura epóxi, branco	9 279 170	1 conj.
		pintura epóxi em antracite	9 339 512	1 conj.

Indicações

- Sistemas de fecho 1239
- Acessórios para sistemas para portas de correr e de fole 1071

hettich.com/short/1b88ca

2 Calhas de correr e perfis da guia

Embalagens de maior quantidade

Perfil perfil de rolamento
- Com posições de fixação pré-furadas
- Para distâncias de furos superiores a 40 mm em relação à aresta exterior do perfil, recomenda-se a utilização de um suporte de perfil
- Alumínio

Imagem	Comprimento mm	Acabamento / Cor	Código	Emb.
	1200	natural	9 339 601	1/100 unid.
		anodizado prata	9 339 602	1/100 unid.
		pintura epóxi, branco	9 279 058	1/100 unid.
		pintura epóxi em antracite	9 339 603	1/100 unid.
	2400	natural	9 339 604	1/100 unid.
		anodizado prata	9 339 605	1/100 unid.
		pintura epóxi, branco	9 279 059	1/100 unid.
		pintura epóxi em antracite	9 339 606	1/100 unid.

Perfil guia
- Com posições de fixação pré-furadas
- Alumínio

Imagem	Comprimento mm	Acabamento / Cor	Código	Emb.
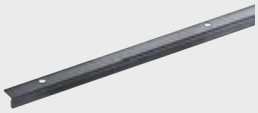	1200	natural	9 237 987	1/100 unid.
		anodizado prata	9 237 989	1/100 unid.
		pintura epóxi, branco	9 279 057	1/100 unid.
		pintura epóxi em antracite	9 339 607	1/100 unid.
	2400	natural	9 237 988	1/100 unid.
		anodizado prata	9 237 990	1/100 unid.
		pintura epóxi, branco	9 279 060	1/100 unid.
		pintura epóxi em antracite	9 339 608	1/100 unid.

Artigos de referência para calhas de correr e perfis da guia personalizados dos clientes
- Estes artigos servem apenas para a determinação de preços de orçamentação. **Não se trata** de artigos que se possam vender.
- Comprimento de referência 1000 mm
- Alumínio

Imagem	Secção transversal do perfil	Acabamento / Cor	Código	Emb.
	LA 12070	natural	9 339 609	100 unid.
		anodizado prata	9 339 610	100 unid.
	LA 22070	pintura epóxi, branco	9 284 937	100 unid.
		pintura epóxi em antracite	9 339 611	100 unid.
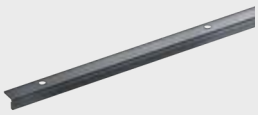	LA 12130	natural	9 261 648	100 unid.
		anodizado prata	9 261 647	100 unid.
	LA 22130	pintura epóxi, branco	9 284 971	100 unid.
		pintura epóxi em antracite	9 339 612	100 unid.

Indicações

- Sistemas de fecho 1239
- Acessórios para sistemas para portas de correr e de fole 1071

hettich.com/short/1b88ca

2 Calhas de correr e perfis da guia

Embalagens de maior quantidade

Suporte do perfil

Imagem	Descrição	Código	Emb.
	▸ Sustenta o perfil de rolamento na extremidade do perfil ▸ Recomenda-se a utilização se, por motivos técnicos, não for possível aproveitar a última posição de aparafusamento ▸ Plástico cinza	**9 236 461**	1/500 unid.

Auxiliar de montagem de perfis

Imagem	Descrição	Código	Emb.
	▸ Auxiliar de montagem de perfis de rolamento e de guia ▸ Permite a montagem dos perfis por apenas uma pessoa ▸ Plástico preto	**9 298 326**	1/100 unid.

Indicações

- Sistemas de fecho 1239
- Acessórios para sistemas para portas de correr e de fole 1071

hettich.com/short/1b88ca

3 Dobradiças centrais

Gaveta para embalagens

Conjunto de dobradiças centrais – montagem da base

- Conjunto composto por dobradiças centrais com folga ajustável e ponto pivot para portas de fole com 2 folhas e material de fixação

Imagem	Descrição	Versão	Código	Emb.
	2 dobradiças centrais - montagem da base	para aparafusar	**9 278 694**	1 conj.
		para inserir à pressão	**9 278 788**	1 conj.
	3 dobradiças centrais - montagem da base	para aparafusar	**9 278 742**	1 conj.
		para inserir à pressão	**9 278 787**	1 conj.

Conjunto de dobradiças centrais de montagem rápida reguláveis

- Conjunto composto por dobradiças centrais com afinação vertical e ajuste de precisão das folgas para portas de fole com 2 folhas, material de fixação e molde de perfuração

Imagem	Descrição	Cor	Código	Emb.
	2 dobradiças centrais reguláveis	cinza	**9 339 492**	1 conj.
		branco	**9 339 493**	1 conj.
		antracite	**9 339 494**	1 conj.
	3 dobradiças centrais reguláveis	cinza	**9 339 496**	1 conj.
		branco	**9 339 498**	1 conj.
		antracite	**9 339 499**	1 conj.

Conjunto de dobradiças centrais de montagem rápida standard

- Conjunto composto por dobradiças centrais para portas de fole com 2 asas, material de fixação e molde de perfuração

Imagem	Descrição	Cor	Código	Emb.
	2 dobradiças centrais standard	cinza	**9 339 480**	1 conj.
		branco	**9 339 484**	1 conj.
		antracite	**9 339 485**	1 conj.
	3 dobradiças centrais standard	cinza	**9 339 486**	1 conj.
		branco	**9 339 487**	1 conj.
		antracite	**9 339 491**	1 conj.

Indicações

- Sistemas de fecho 1239
- Acessórios para sistemas para portas de correr e de fole 1071

hettich.com/short/1b88ca

New

3 Dobradiças centrais

Embalagens de maior quantidade

Dobradiça central – montagem da base

Imagem	Descrição	Versão	Código	Emb.
	Dobradiça central com folga ajustável e ponto pivot	para aparafusar	0 046 787	1/10 unid.
			1 004 126	100 unid.
		para inserir à pressão	0 052 095	1/10 unid.
			1 001 955	100 unid.

Dobradiça central de montagem rápida, com parafuso

Imagem	Item	Acabamento / Cor	Código	Emb.
	1 Peça de dobradiça	cinza	9 330 193	1/500 unid.
		branco	9 330 194	1/500 unid.
		antracite	9 330 191	1/500 unid.
	2 A Peça de dobradiça sem possibilidade de afinação	niquelado	9 236 605	1/500 unid.
	2 B Peça de dobradiça com afinação vertical e ajuste de precisão das folgas	niquelado	9 332 361	1/500 unid.

Molde de perfuração para dobradiça central de montagem rápida

Imagem	Descrição	Código	Emb.
	▸ Auxiliar de montagem para aparafusar as dobradiças centrais de montagem rápida ▸ Plástico preto	9 237 039	1/300 unid.

Indicações

- Sistemas de fecho 1239
- Acessórios para sistemas para portas de correr e de fole 1071

hettich.com/short/1b88ca

4 Unidades de fácil utilização

Conjunto Pull to move Silent

- Segunda geração com versão otimizada para características de abertura excelentes e novas possibilidades de afinação
- Conjunto composto por mecanismo de abertura, cobertura, calha para porta, material de fixação e molde de perfuração
- Não requer mola

Imagem	Classe de potência	Cor	Código	Emb.
	pesado ▸ Apropriado para portas de fole grandes, por ex., para roupeiros, bengaleiros e filas de móveis de cozinha não visíveis ▸ Observar tabela de planificação	cinza	9 339 585	1 conj.
		branco	9 339 586	1 conj.
		antracite	9 339 587	1 conj.
	leve ▸ Apropriado para portas de fole pequenas, por ex., para armários superiores, móveis baixos, armários de sobrepor e side boards ▸ Observar tabela de planificação	cinza	9 339 523	1 conj.
		branco	9 339 583	1 conj.
		antracite	9 339 584	1 conj.

Conjunto Push to move e Pull to move

- Segunda geração com versão otimizada para características de abertura excelentes e novas possibilidades de afinação
- Conjunto composto por mecanismo de abertura, cobertura, calha para porta, material de fixação e molde de perfuração
- Encomendar mola separadamente, ver página seguinte

Imagem	Classe de potência	Cor	Código	Emb.
	pesado ▸ Apropriado para portas de fole grandes, por ex., para roupeiros, bengaleiros e filas de móveis de cozinha não visíveis ▸ Observar tabela de planificação	cinza	9 339 520	1 conj.
		branco	9 339 521	1 conj.
		antracite	9 339 522	1 conj.
	leve ▸ Apropriado para portas de fole pequenas, por ex., para armários superiores, móveis baixos, armários de sobrepor e side boards ▸ Observar tabela de planificação	cinza	9 339 516	1 conj.
		branco	9 339 517	1 conj.
		antracite	9 339 518	1 conj.

Indicações

- Sistemas de fecho 1239
- Acessórios para sistemas para portas de correr e de fole 1071

hettich.com/short/1b88ca

5 Molas

Mola para conjunto Push to move

- Acessórios obrigatórios para conjunto Push to move
- O conjunto inclui função Stay closed e material de fixação

Imagem	Versão	Cor	Código	Emb.
	Função mecânica de stay closed ▸ Para montagem aparafusada por baixo do painel estrutural da prateleira ▸ Prateleira recuada 3 mm	cinza	**9 282 527**	1/10 conj.
			9 264 191	50 conj.
		branco	**9 282 600**	1/10 conj.
			9 264 170	50 conj.
		preto	**9 282 601**	1/10 conj.
			9 264 192	50 conj.
	Função de fecho magnetico Standard ▸ Para montagem aparafusada em frente do painel estrutural da prateleira ▸ Prateleira recuada 13 mm	cinza	**9 282 900**	1/10 conj.
			9 266 220	50 conj.
	Função de fecho magnético Design ▸ Para pressionar no painel estrutural da prateleira ▸ Prateleira recuada 8 mm	branco	**9 282 901**	1/10 conj.
			9 266 242	50 conj.
		antracite	**9 282 902**	1/10 conj.
			9 266 241	50 conj.

Mola para conjunto Pull to move

- Acessórios obrigatórios para conjunto Pull to move
- O conjunto inclui função Stay closed e material de fixação

Imagem	Versão	Cor	Código	Emb.
	Função de fecho magnetico Standard ▸ Para montagem aparafusada em frente do painel estrutural da prateleira ▸ Prateleira recuada 13 mm	cinza	**9 266 219**	1/50 conj.
	Função de fecho magnético Design ▸ Para pressionar no painel estrutural da prateleira ▸ Prateleira recuada 8 mm	branco	**9 266 244**	1/50 conj.
		antracite	**9 266 243**	1/50 conj.

Indicações

- Sistemas de fecho 1239
- Acessórios para sistemas para portas de correr e de fole 1071

hettich.com/short/1b88ca

Milagre económico

Efeito panorâmico fascinante com relação qualidade / preço inigualável. Basta um único gesto com a mão para abrir todo o espaço de arrumação: garantia de conforto, boa organização e acesso perfeito a tudo! O sistema para portas de fole WingLine S não precisa de uma única guia inferior - a solução perfeita para portas de móvel pequenas. E uma vantagem preciosa em termos de rentabilidade e facilidade de montagem. WingLine S - um verdadeiro milagre económico.

Fazer a diferença de forma simples:
O principio modular facilita e melhora o funcionamento das portas dos móveis.

Abertura suave, fecho silencioso:
Ainda mais conforto luxuoso e acesso rápido a todo o conteúdo com as unidade de fácil utilização Push to move, Pull to move e Pull to move Silent.

Perfeição sem puxadores:
A solução elegante para um design de armário e guarda-roupa de alta qualidade.

hettich.com/short/08b89f

Saiba mais:
Para mais informações, favor consultar o nosso site.

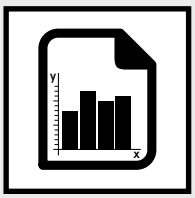

Sumário do desempenho **1030**
- Princípio do design
- Medidas da porta / peso da porta
- Informações gerais

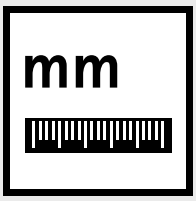

Ajuda para seleção e medidas técnicas para montagem – Sumário **1031 – 1037**

Componentes de sistema **1038 – 1042**

Sistemas de fecho **1239**

Acessórios **1071**

Informações técnicas
- **Critérios de qualidade** **1086**

Hettich Technical Assistant
- **Medidas Técnicas para montagem**
- **Definições**
- **Serviço**

hettich.com/short/b46cf2

Princípio do design

Informações gerais

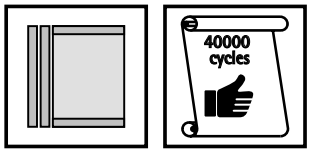

Medidas da porta / peso da porta

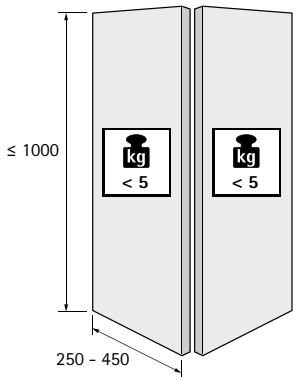

hettich.com/short/8681f2

Número de folhas

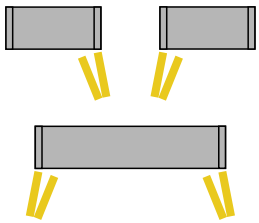

Material da porta

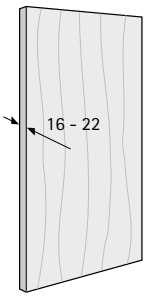

Abertura automática

Abertura total das folhas da porta
...premindo só uma vez

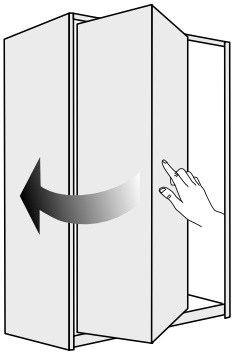

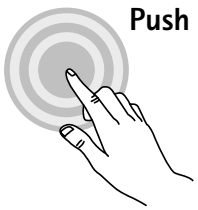

sem puxador

...com apenas um gesto da mão

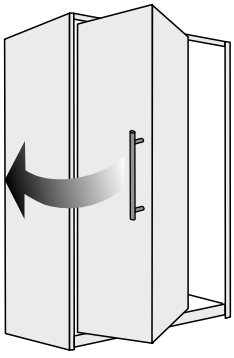

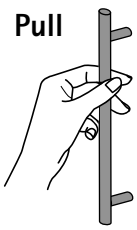

com puxador / cavidade

Componentes do sistema

1 **Guia**
2 **Perfil guia**
3 **Dobradiças centrais**
4 **Unidades para conforto do utilizador**
5 **Molas**

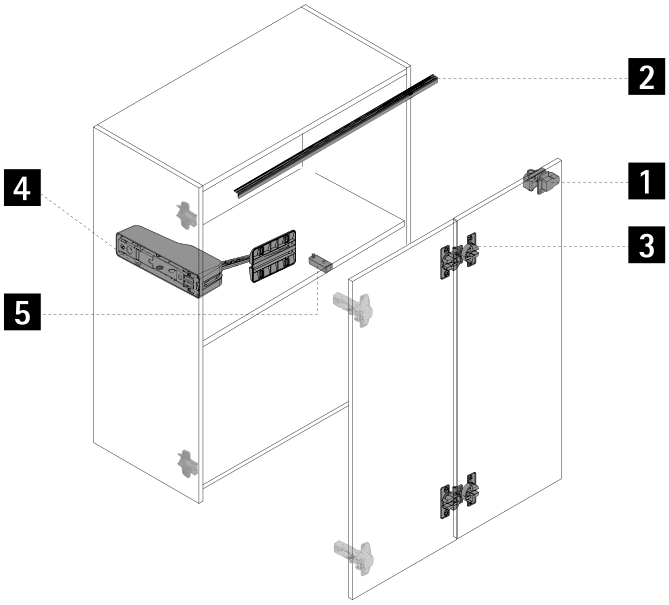

1 2 Utilização dos componentes da guia / perfis guia

Variante construtiva	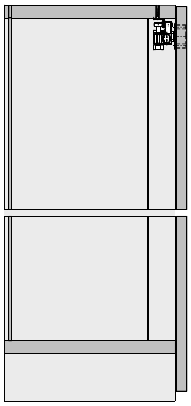
Peso da folha da porta	< 5 kg
Altura da porta	≤ 1000 mm
Largura da porta	250 - 450 mm
Componente da guia em cima	necessário
Perfil guia em cima	necessário

3 Utilização das dobradiças centrais

Imagem	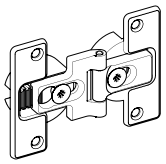
Designação	Dobradiça central - montagem da base, ajustável
Material	Zamak
Tipo de fixação	Para aparafusar Inserção
Possibilidade de ajustar folga	± 2 mm
Possibilidade de ajustar altura	não é possível
Possibilidade de ajustar ponto pivot para portas de fole com ligação lateral	0 mm (não é possível) 3 mm (é possível) 6 mm (é recomendado)
Posição do ponto pivot	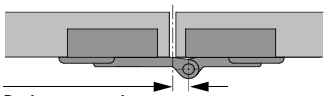 **Deslocamento do eixo de rotação**

Número recomendado de dobradiças do corpo do móvel e dobradiças centrais

A largura, a altura e o peso da porta, assim como a qualidade do material da porta, são fatores decisivos para o número de dobradiças a utilizar.

Os fatores que efetivamente contam variam muito de caso para caso. Por isso, as quantidades indicadas no gráfico deverão ser entendidas como meros valores de referência. Em caso de dúvida, é recomendável levar a cabo um teste de montagem e, se necessário, adaptar o número de dobradiças. Por motivos de estabilidade, a distância X entre as dobradiças deve ser sempre tão grande quanto possível. A distância X não pode ser inferior a 280 mm.

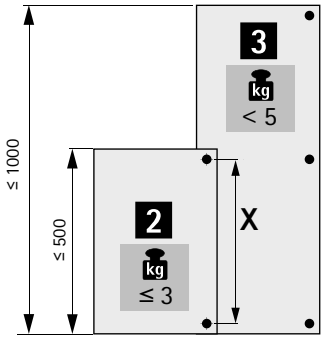

Posição do puxador / Deslocamento do eixo de rotação

Posição do puxador	Recomendado na folha da porta de fole ligada lateralmente, mas também possível na segunda folha da porta de fole
Distância a folga central	Distância mínima recomendada
Deslocamento do eixo de rotação	0 mm = não é possível para portas de fole com ligação lateral 3 mm = é possível para portas de fole com ligação lateral 6 mm = é recomendado para portas de fole com ligação lateral

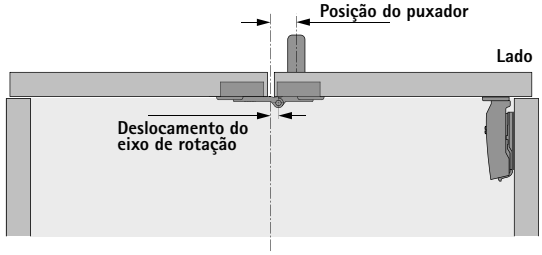

Dobradiças para corpo do móvel / Projeção da porta / Saliência da porta

Projeção da porta para configuração recomendada com Sensys 110° para portas com cobrimento total ou parcial

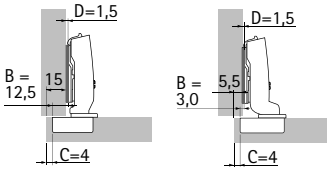

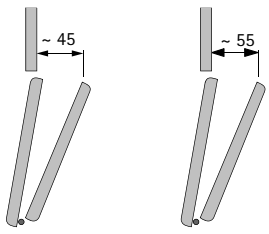

Saliência da porta A ao detalhe: usar o código QR

hettich.com/short/k6p32sa

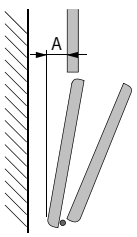

1 2 3 Dimensões para instalação dos componentes da guia / Perfis guia / Dobradiças centrais

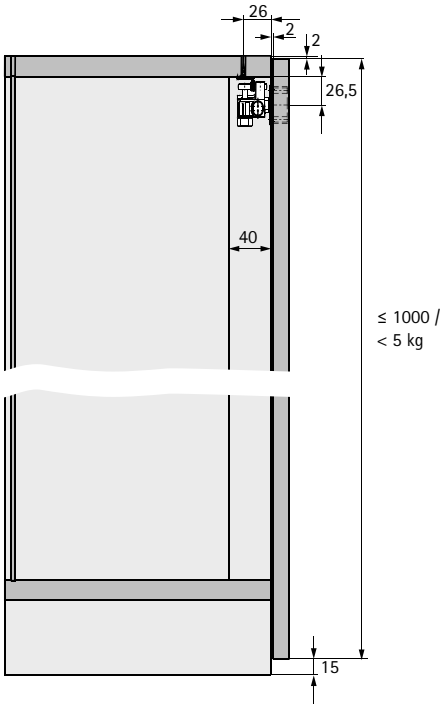

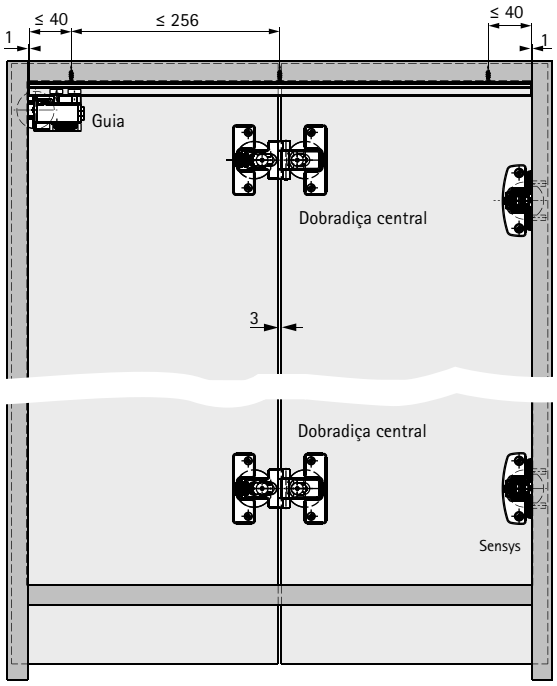

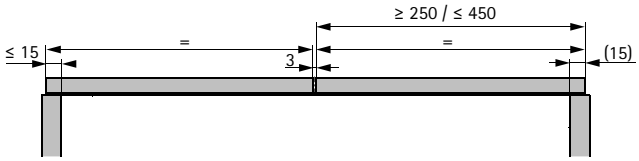

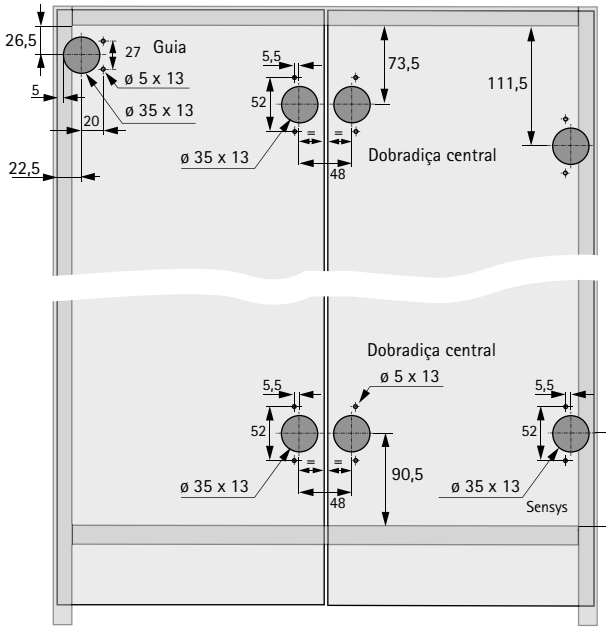

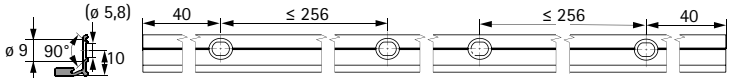

4 Ajuda para a seleção de unidades de fácil utilização para abertura automática

Configuração das portas	**sem puxador**	**com puxador / cavidade** 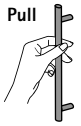		
Variante de fácil utilização	**Push to move**	**Pull to move**	**Pull to move Silent**	**Sem unidade de fácil utilização**
Funcionamento **Automático** **Manual**		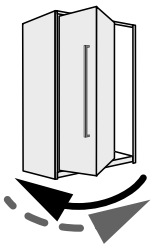	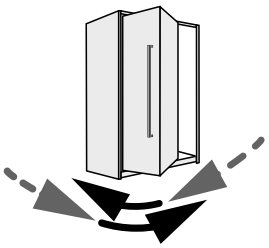	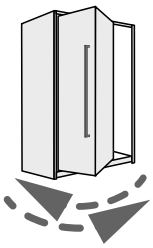
Utilização das dobradiças para móveis (com cobrimento total ou a cobrir meia espessura da ilharga)	Sensys 110°, Typ 8675	Sensys 110°, Typ 8675	Sensys 110°, Typ 8675	Sensys 110°, Typ 8645i
Descrição da função	Ao exercer uma pressão mínima na frente, a porta abre-se automaticamente com amortecimento e é guiada manualmente para a posição fechada.	Ao puxar o puxador com força mínima, a porta abre-se automaticamente com amortecimento e é guiada manualmente para a posição fechada.	Ao puxar o puxador por breves instantes, a porta abre-se automaticamente e com amortecimento e volta à posição fechada de forma amortecida.	A porta abre-se e fecha-se manualmente.
Mola na dobradiça do corpo do móvel e no componente da calha da guia	não é possível	não é possível	não é possível	necessário
Utilização de uma mola	necessário	necessário	não é possível	não é possível
Mais informações	www.hettich.com/short/ayxce5w	www.hettich.com/short/xbqvp8y	www.hettich.com/short/t9k10cz	www.hettich.com/short/p3jxl9u

Ajuda para a seleção da variante de peso

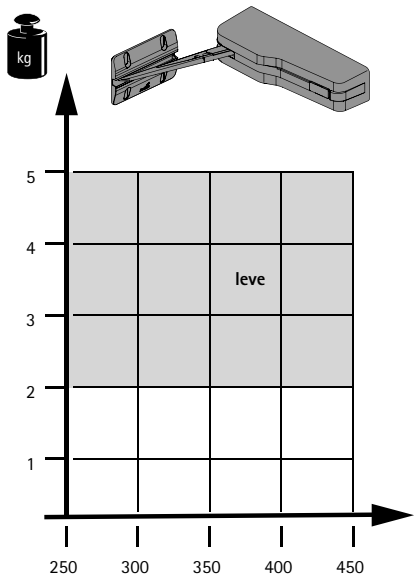

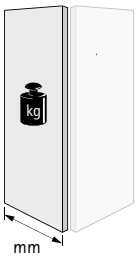

Ao usar uma unidade de fácil utilização, deve ser sempre usada a variante de peso **"leve"** para o sistema WingLine S. Os fatores que efetivamente contam variam muito de caso para caso. Recomenda-se que seja feito adicionalmente um teste de montagem.

4 Dimensões para instalação de unidades de fácil utilização

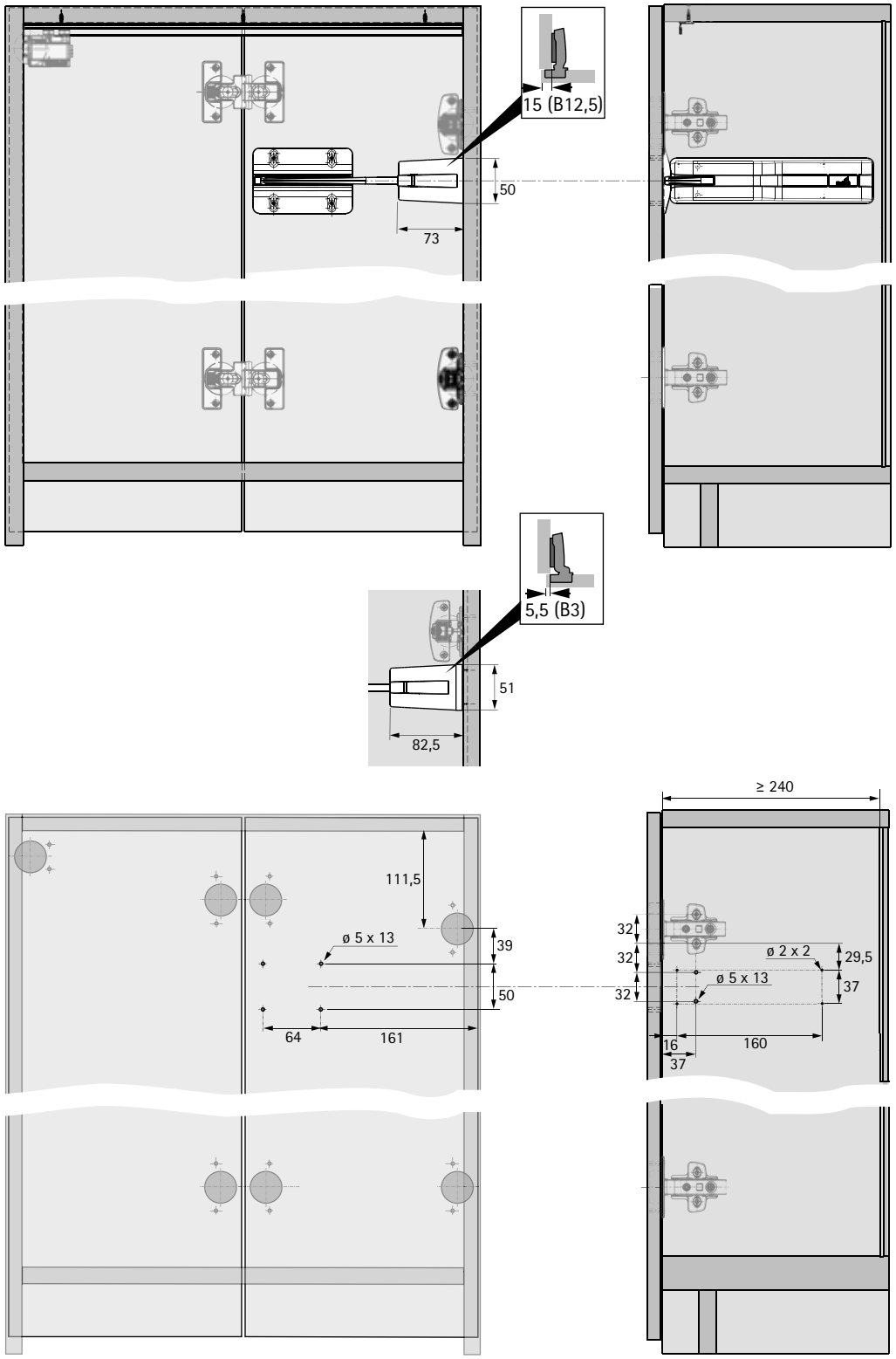

5 Ajuda para a seleção de molas para abertura automática

Configuração das portas	sem puxador			com puxador / cavidade 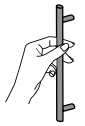			
Variante de fácil utilização	**Push to move**			**Pull to move**		**Pull to move Silent**	**Sem unidade de fácil utilização**
Descrição da função	A garra mantém a porta na posição fechada, abre-se exercendo uma ligeira pressão	O íman mantém a porta na posição fechada, abre-se exercendo uma ligeira pressão		O íman mantém a porta na posição fechada, abre-se exercendo uma ligeira tração		não é possível	
com detetores	Função mecânica de stay closed com expulsor	Função magnética de stay closed standard com expulsor, variante standard	Função magnética de stay closed standard com expulsor, variante de design	Função magnética de stay closed, variante standard	Função magnética de stay closed standard, variante de design		
Posição de montagem	Debaixo da prateleira de apoio fixa	Dentro da prateleira de apoio fixa	Dentro da prateleira de apoio fixa	Dentro da prateleira de apoio fixa	Dentro da prateleira de apoio fixa		
Reentrância da prateleira de apoio fixa	3 mm	13 mm	8 mm	13 mm	8 mm		
Imagem	**A** 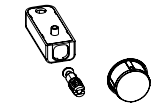	**B** 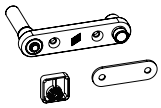	**C** 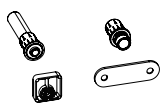	**D** 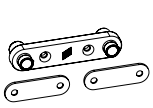	**E** 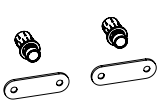		

Posicionamento funções stay closed para unidade de fácil utilização Push to move

Função mecânica de stay closed

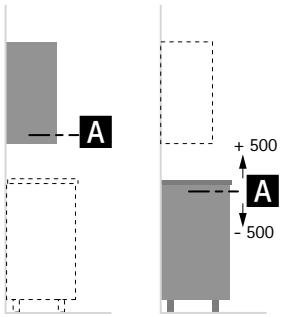

Função de fecho magnetico (Versão standard e de design)

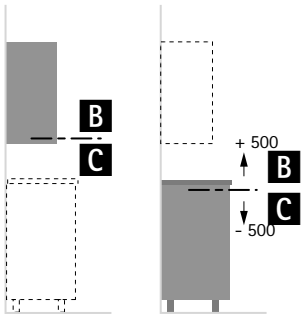

Posicionamento funções stay closed para unidade de fácil utilização Pull to move

Função de fecho magnetico (Versão standard e de design)

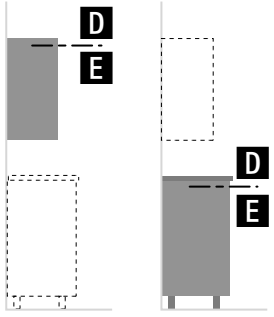

5 Dimensões para instalação de funções de stay closed Push to move

A

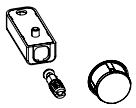

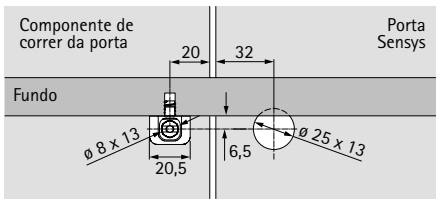

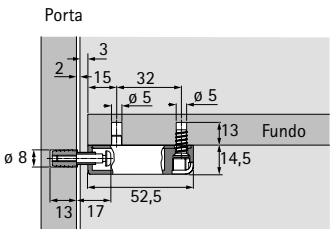

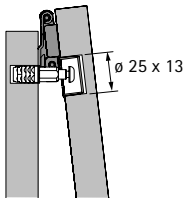

B

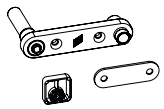

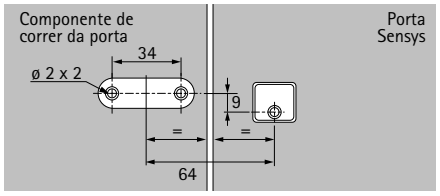

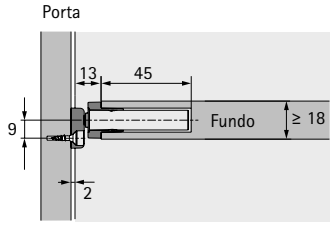

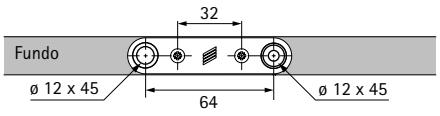

C

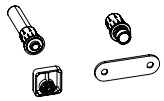

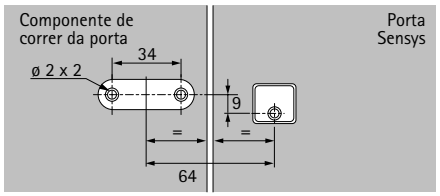

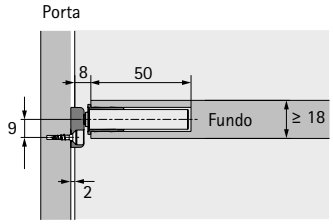

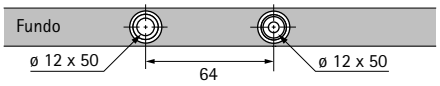

5 Dimensões para instalação de funções de stay closed Pull to move

D

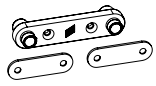

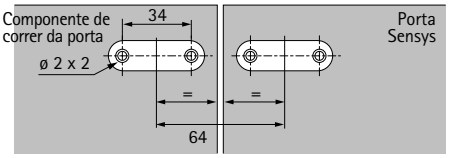

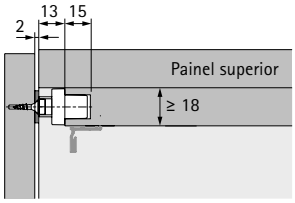

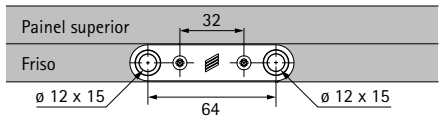

E

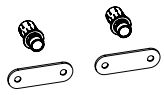

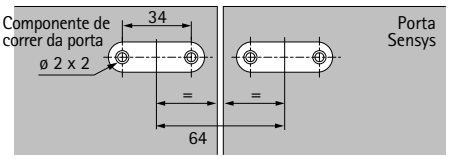

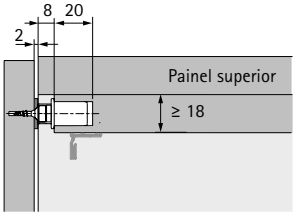

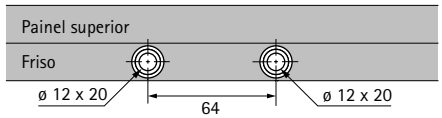

Componentes do sistema

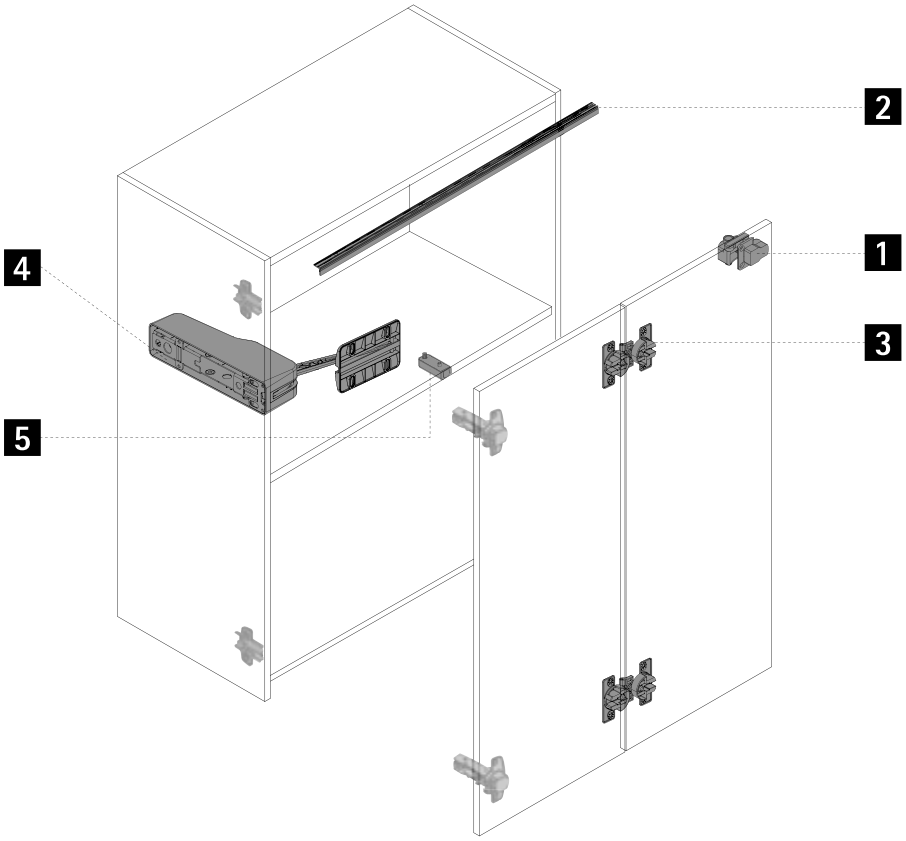

1 Componentes de guia

2 Perfis de guia

3 Dobradiças centrais

4 Unidades de fácil utilização

5 Molas

1 Componentes de guia

Embalagens de maior quantidade

Componentes de guia
- Versão otimizada para excelentes características de deslizamento graças aos rodízios melhorados e ao ajuste vertical adicional
- Encomendar amortecedor separadamente

Imagem	Descrição	Cor	Código / Componente / Lado de montagem		Emb.
			esquerdo	**direito**	
	▸ Com função de fecho automático ▸ Para aplicações sem unidade de fácil utilização	cinza	**9 338 977**	**9 338 659**	1/10 unid.
			9 338 978	**9 338 687**	100 unid.
		branco	**9 338 979**	**9 338 688**	1/10 unid.
			9 338 980	**9 338 689**	100 unid.
		antracite	**9 339 051**	**9 338 690**	1/10 unid.
			9 339 053	**9 338 701**	100 unid.
			esquerdo	**direito**	
	▸ Sem função de fecho automático ▸ Para aplicações com unidade de fácil utilização	cinza	**9 339 054**	**9 338 702**	1/10 unid.
			9 339 056	**9 338 703**	100 unid.
		branco	**9 339 057**	**9 338 704**	1/10 unid.
			9 339 058	**9 338 705**	100 unid.
		antracite	**9 339 059**	**9 338 706**	1/10 unid.
			9 339 061	**9 338 707**	100 unid.

1 Acessórios para componentes da guia

Embalagens de maior quantidade

Amortecedores

Imagem	Indicações	Cor	Código	Emb.
	▸ Deve ser instalado um amortecedor de porta para cada componente de rodagem e guia ▸ Colocado à medida desejada para se adequar à sobreposição de portas	cinza	**9 283 265**	1/10 unid.
			9 236 926	500 unid.
		branco	**9 283 267**	1/10 unid.
			9 277 489	500 unid.
		antracite	**9 339 594**	1/10 unid.
			9 329 906	500 unid.

Protectores das portas

Imagem	Descrição	Código	Emb.
	▸ Impede a colisão de uma porta abaulada com o painel central durante o movimento de fecho ▸ Montagem no painel lateral em linha de furos de 37 ou 28 mm ▸ Plástico cinza	**9 236 460**	1/500 unid.

Indicações

- Sistemas de fecho 1239
- Acessórios para sistemas para portas de correr e de fole 1071

hettich.com/short/c58da7

2 Perfis de guia

Gaveta para embalagens

Conjunto de perfis
- O conjunto é composto por um perfil guia com as posições de fixação pré-furadas, material de fixação e auxiliares de montagem de perfis
- Alumínio

Imagem	Comprimento mm	Acabamento / Cor	Código	Emb.
	1200	anodizado prata	9 279 130	1 conj.
		pintura epóxi, branco	9 279 167	1 conj.
		pintura epóxi em antracite	9 339 513	1 conj.
	2400	anodizado prata	9 279 162	1 conj.
		pintura epóxi, branco	9 279 181	1 conj.
		pintura epóxi em antracite	9 339 514	1 conj.

Embalagens de maior quantidade

Perfil guia
- Com posições de fixação pré-furadas
- Alumínio

Imagem	Comprimento mm	Acabamento / Cor	Código	Emb.
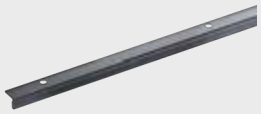	1200	natural	9 237 987	1/100 unid.
		anodizado prata	9 237 989	1/100 unid.
		pintura epóxi, branco	9 279 057	1/100 unid.
		pintura epóxi em antracite	9 339 607	1/100 unid.
	2400	natural	9 237 988	1/100 unid.
		anodizado prata	9 237 990	1/100 unid.
		pintura epóxi, branco	9 279 060	1/100 unid.
		pintura epóxi em antracite	9 339 608	1/100 unid.

Artigos de referência para perfis guia personalizados dos clientes
- Estes artigos servem apenas para a determinação de preços de orçamentação. **Não se trata** de artigos que se possam vender.
- Comprimento de referência 1000 mm
- Alumínio

Imagem	Secção transversal do perfil	Acabamento / Cor	Código	Emb.
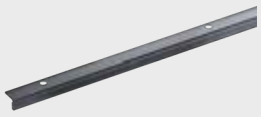	LA 12130	natural	9 261 648	100 unid.
		anodizado prata	9 261 647	100 unid.
	LA 22130	pintura epóxi, branco	9 284 971	100 unid.
		pintura epóxi em antracite	9 339 612	100 unid.

Auxiliar de montagem de perfis

Imagem	Descrição	Código	Emb.
	- Auxiliar de montagem de perfis de rolamento e de guia - Permite a montagem dos perfis por apenas uma pessoa - Plástico preto	9 298 326	1/100 unid.

Indicações

- Sistemas de fecho 1239
- Acessórios para sistemas para portas de correr e de fole 1071

hettich.com/short/c58da7

3 Dobradiças centrais

Gaveta para embalagens

Conjunto de dobradiças centrais – montagem da base
- Conjunto composto por dobradiças centrais com folga ajustável e ponto pivot para portas de fole com 2 folhas e material de fixação

Imagem	Descrição	Versão	Código	Emb.
	2 dobradiças centrais - montagem da base	para aparafusar	**9 278 694**	1 conj.
		para inserir à pressão	**9 278 788**	1 conj.
	3 dobradiças centrais - montagem da base	para aparafusar	**9 278 742**	1 conj.
		para inserir à pressão	**9 278 787**	1 conj.

Embalagens de maior quantidade

Dobradiça central – montagem da base

Imagem	Descrição	Versão	Código	Emb.
	Dobradiça central com folga ajustável e ponto pivot	para aparafusar	**0 046 787**	1/10 unid.
			1 004 126	100 unid.
		para inserir à pressão	**0 052 095**	1/10 unid.
			1 001 955	100 unid.

Indicações

- Sistemas de fecho 1239
- Acessórios para sistemas para portas de correr e de fole 1071

hettich.com/short/c58da7

New

4 Unidades de fácil utilização

Conjunto Pull to move Silent

- Segunda geração com versão otimizada para características de abertura excelentes e novas possibilidades de afinação
- Conjunto composto por mecanismo de abertura, cobertura, calha para porta, material de fixação e molde de perfuração
- Não requer mola

Imagem	Classe de potência	Cor	Código	Emb.
	leve ▸ Apropriado para portas de fole pequenas, por ex., para armários superiores, móveis baixos, armários de sobrepor e side boards ▸ Observar tabela de planificação	cinza	9 339 523	1 conj.
		branco	9 339 583	1 conj.
		antracite	9 339 584	1 conj.

Conjunto Push to move e Pull to move

- Segunda geração com versão otimizada para características de abertura excelentes e novas possibilidades de afinação
- Conjunto composto por mecanismo de abertura, cobertura, calha para porta, material de fixação e molde de perfuração
- Encomendar mola separadamente, ver página seguinte

Imagem	Classe de potência	Cor	Código	Emb.
	leve ▸ Apropriado para portas de fole pequenas, por ex., para armários superiores, móveis baixos, armários de sobrepor e side boards ▸ Observar tabela de planificação	cinza	9 339 516	1 conj.
		branco	9 339 517	1 conj.
		antracite	9 339 518	1 conj.

5 Molas

Mola para conjunto Push to move

- Acessórios obrigatórios para conjunto Push to move
- O conjunto inclui função Stay closed e material de fixação

Imagem	Versão	Cor	Código	Emb.
	Função mecânica de stay closed ▸ Para montagem aparafusada por baixo do painel estrutural da prateleira ▸ Prateleira recuada 3 mm	cinza	9 282 527	1/10 conj.
			9 264 191	50 conj.
		branco	9 282 600	1/10 conj.
			9 264 170	50 conj.
		preto	9 282 601	1/10 conj.
			9 264 192	50 conj.
	Função de fecho magnetico Standard ▸ Para montagem aparafusada em frente do painel estrutural da prateleira ▸ Prateleira recuada 13 mm	cinza	9 282 900	1/10 conj.
			9 266 220	50 conj.
	Função de fecho magnético Design ▸ Para pressionar no painel estrutural da prateleira ▸ Prateleira recuada 8 mm	branco	9 282 901	1/10 conj.
			9 266 242	50 conj.
		antracite	9 282 902	1/10 conj.
			9 266 241	50 conj.

Mola para conjunto Pull to move

- Acessórios obrigatórios para conjunto Pull to move
- O conjunto inclui função Stay closed e material de fixação

Imagem	Versão	Cor	Código	Emb.
	Função de fecho magnetico Standard ▸ Para montagem aparafusada em frente do painel estrutural da prateleira ▸ Prateleira recuada 13 mm	cinza	9 266 219	1/50 conj.
	Função de fecho magnético Design ▸ Para pressionar no painel estrutural da prateleira ▸ Prateleira recuada 8 mm	branco	9 266 244	1/50 conj.
		antracite	9 266 243	1/50 conj.

Para tarefas gigantescas
Vai conseguir impressionar os seus clientes com o WingLine 220: o sistema de portas de fole de guia superior fixado do lado do corpo consegue mover portas pesadas e altas com facilidade e conforto. Até um peso de 25 kg por folha de porta. O perfil de rolamento montado no painel superior desaparece elegantemente atrás das portas. O espaço de arrumação pode ser aproveitado ao máximo, pois não fica obstruído em qualquer ponto.

Design de mobiliário topo de gama:
Graças ao perfil montado na parte superior do painel superior.

Mais espaço livre no móvel:
Sem ferragens ou perfis visíveis no interior graças ao perfil de guia da porta por baixo do painel inferior, perfeito para construções de plinto pouco profundas.

hettich.com/short/d11cf7

Saiba mais:
Pode obter inspiração e mais detalhes do produto no nosso site.

Sumário do desempenho 1046
- Princípio do design
- Informações gerais
- Medidas da porta / peso da porta

Medidas técnicas para montagem – Sumário 1047

Componentes de sistema 1048 – 1049

Sistemas de fecho 1239

Acessórios 1071

Informações técnicas
- Critérios de qualidade 1086

Hettich Technical Assistant
- Medidas Técnicas para montagem
- Definições
- Serviço

hettich.com/short/0c15df

Princípio do design

Informações gerais

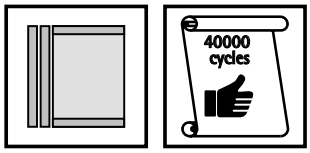

Medidas da porta / peso da porta

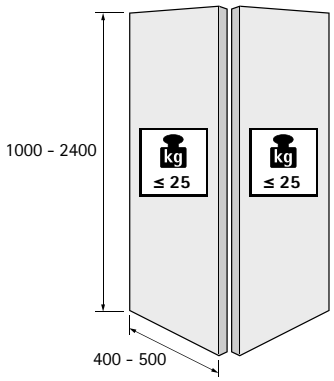

hettich.com/short/8681f2

Número de folhas

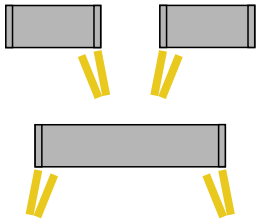

Afinação vertical

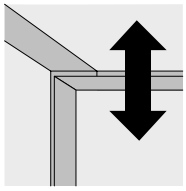

± 5

Material da porta

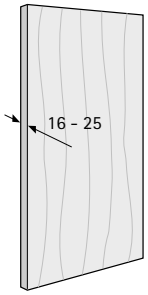

Funcionamento

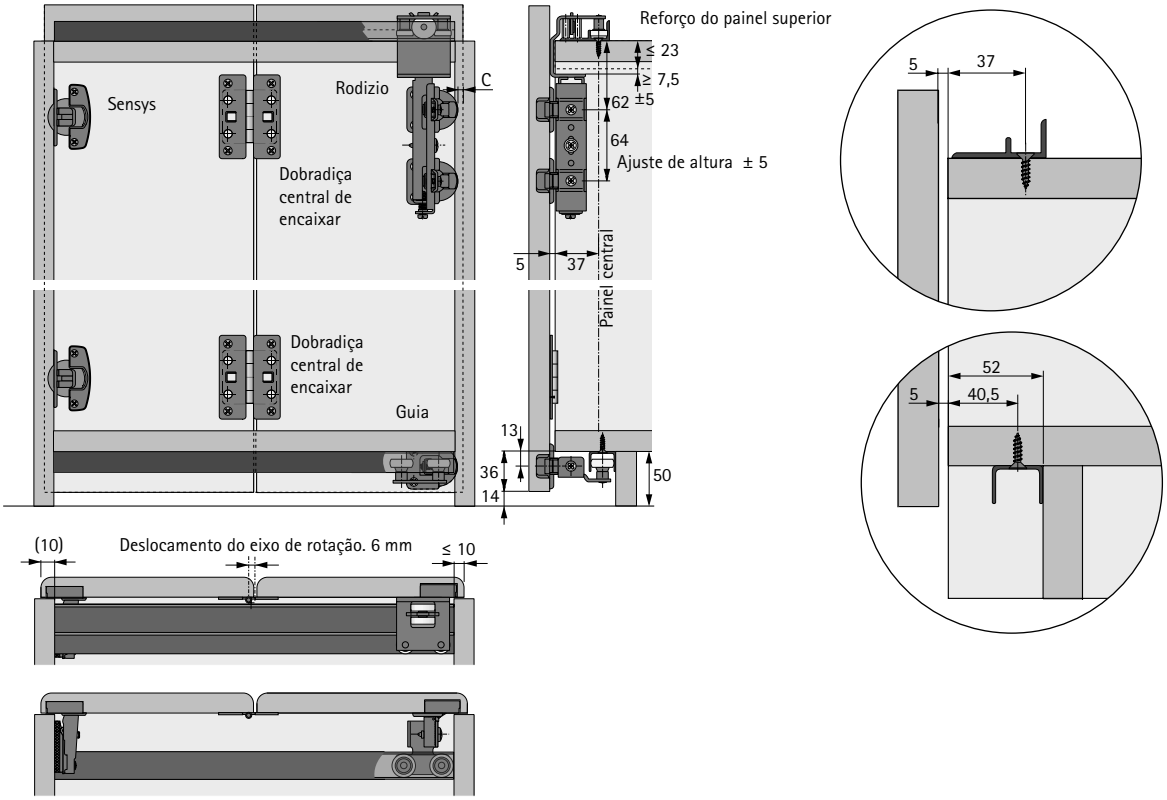

Medidas do projeto

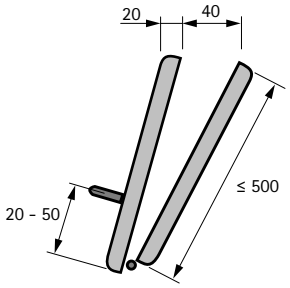

Esquema de furação

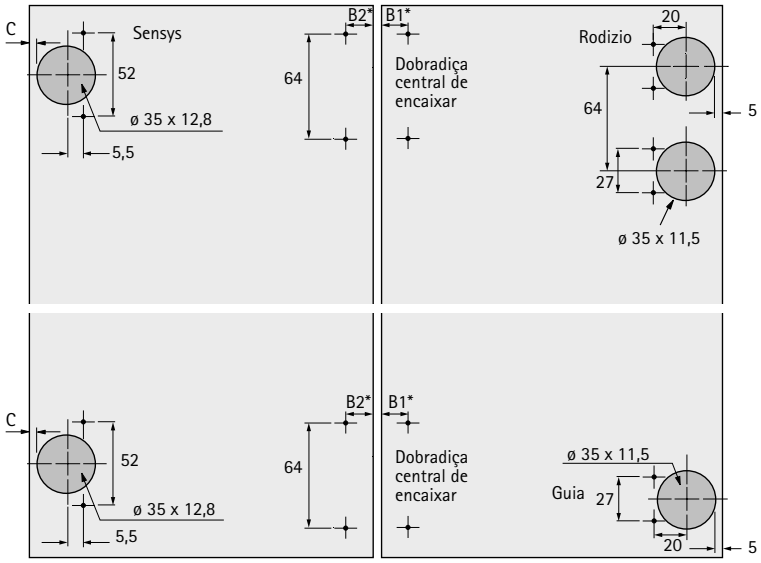

Distância entre furos mm					
B1*	10,5	11	11,5	12	12,5
B2*	22,5	23	23,5	24	24,5
Folga mm	5	4	3	2	1

Nota: A dimensão C da dobradiça dependente do cobrimento e do calço da dobradiça. (ver capítulo Dobradiças)

Componentes do sistema

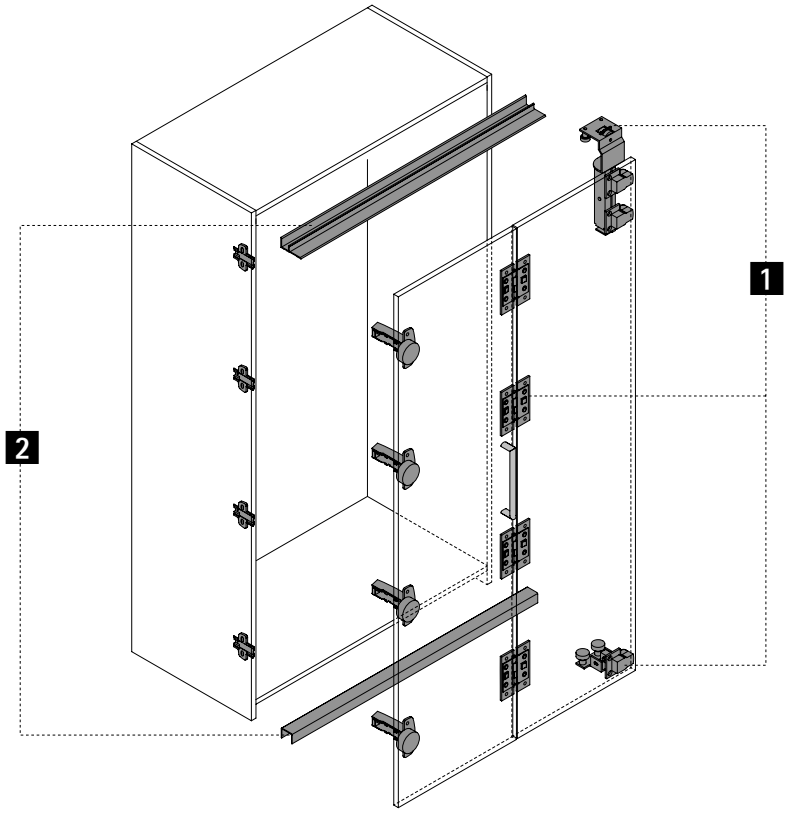

1 Componentes da guia e da calha de correr

2 Calhas de correr e perfis da guia

1 Componentes da guia e da calha de correr

Imagem	Descrição	Código / Lado de montagem esquerdo	Código / Lado de montagem direito	Emb.
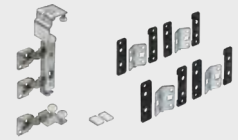	Conjunto contém todos os componentes da calha de correr / guia, dobradiças centrais, suportes com ajuste de altura para 1 porta de correr de fole com 2 asas	**0 041 248**	**0 041 247**	1 conj.

2 Calhas de correr e perfis da guia

Perfil perfil de rolamento

Imagem	Descrição	Código	Emb.
	▸ Para aparafusar ▸ Comprimento 2000 mm ▸ Alumínio anodizado prata	**0 041 249**	1/4 unid.

Perfil guia

Imagem	Descrição	Código	Emb.
	▸ Para aparafusar ▸ Comprimento 2000 mm ▸ Alumínio anodizado prata	**0 041 251**	1/4 unid.

Indicações

- Sistemas de fecho 1239
- Acessórios para sistemas para portas de correr e de fole 1071

hettich.com/short/fa6cb1

Para tarefas gigantes

O WingLine 230 é o gigante entre os sistemas de portas de fole: basta um único movimento para abrir superfícies de mais de 6 m^2. Perfeito para armários grandes, por exemplo, no escritório ou na despensa. Também apropriado para ser usado como divisória de abertura rápida. Ou para um armário em áreas habitáveis que podem ser aberto e fechado com um giro da mão. O WingLine 230 está à altura de qualquer tarefa e suporta portas com 20 a 25 kg de peso por folha. Extremamente estável: a fixação lateral com a dobradiça de montagem rápida Sensys 8645i. O WingLine 230 não requer painéis centrais nem uma guia inferior.

O mais completo:
Para uso geral - como porta de armário ou como divisória de quartos.

Adeus risco de tropeçar:
Mesmo as portas grandes e pesadas funcionam sem qualquer guia inferior.

Abertura automática fácil e suave:
Módulo Pull to move Silent, primeira classe em conforto e funcionalidade.

hettich.com/short/06f7bd

Saiba mais:
Pode obter inspiração e mais detalhes do produto no nosso site.

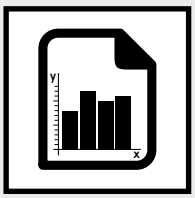

Sumário do desempenho 1052
- Princípio do design
- Informações gerais
- Medidas da porta / peso da porta

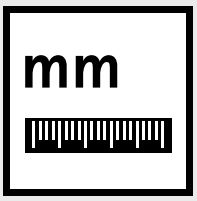

Medidas técnicas para montagem – Sumário 1053 – 1055

Componentes de sistema 1056 – 1057

Sistemas de fecho 1239

Acessórios 1071

Informações técnicas
- Critérios de qualidade 1086

hettich.com/short/71afe6

Hettich Technical Assistant
- Medidas Técnicas para montagem
- Definições
- Serviço

Princípio do design

Informações gerais

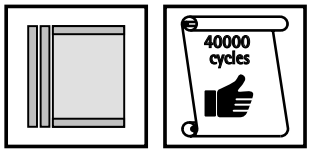

Medidas da porta / peso da porta

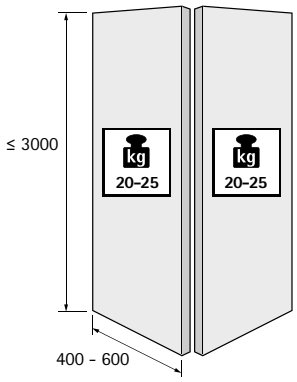

hettich.com/short/8681f2

Número de folhas

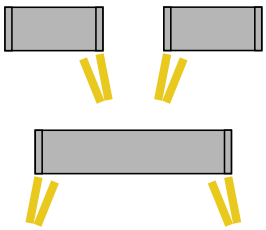

Material da porta

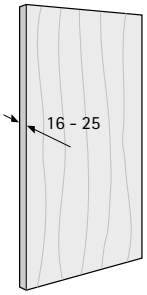

Abertura automática

Abertura total das folhas da porta
...com apenas um gesto da mão

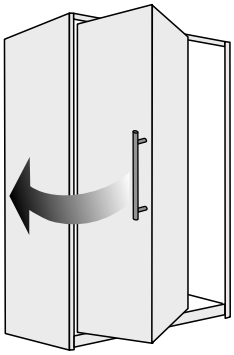

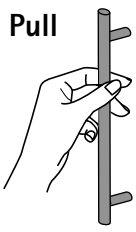

com puxador / cavidade

Funcionamento

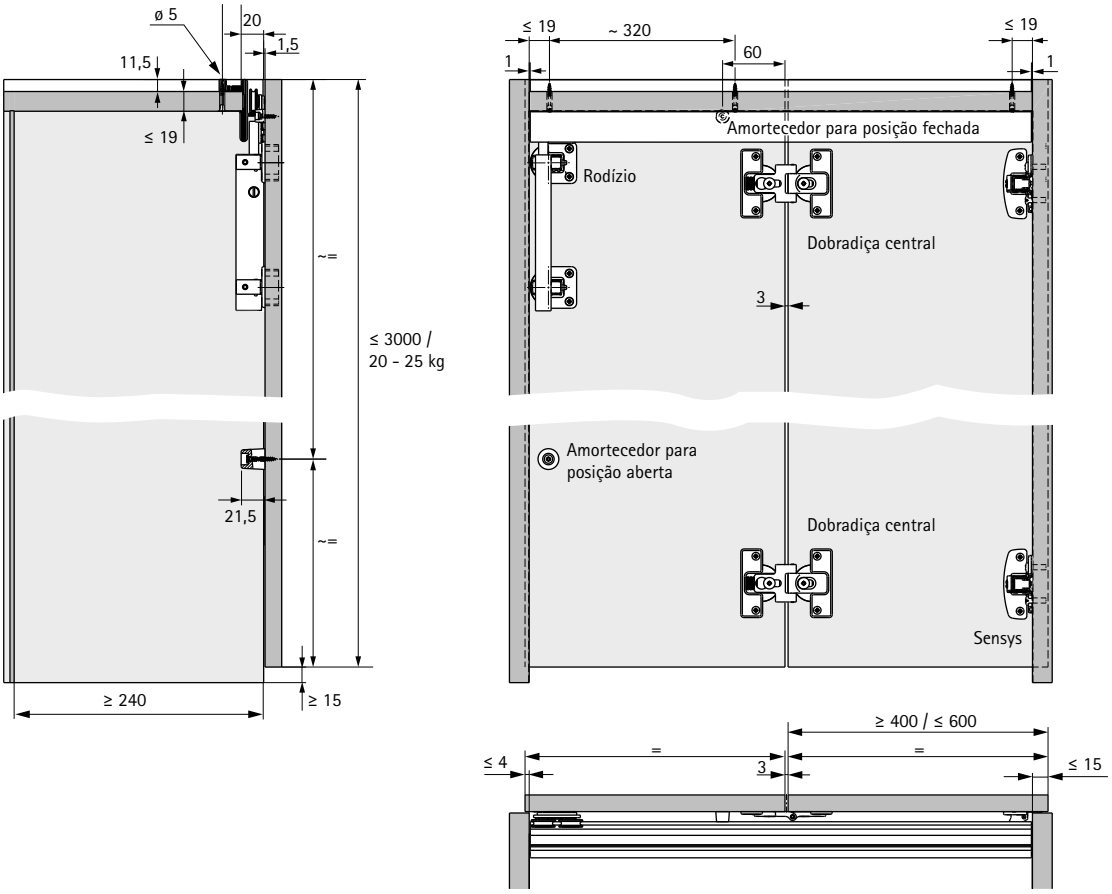

Medidas do projeto

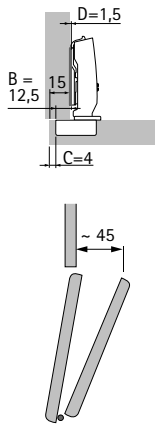

Esquema de furação

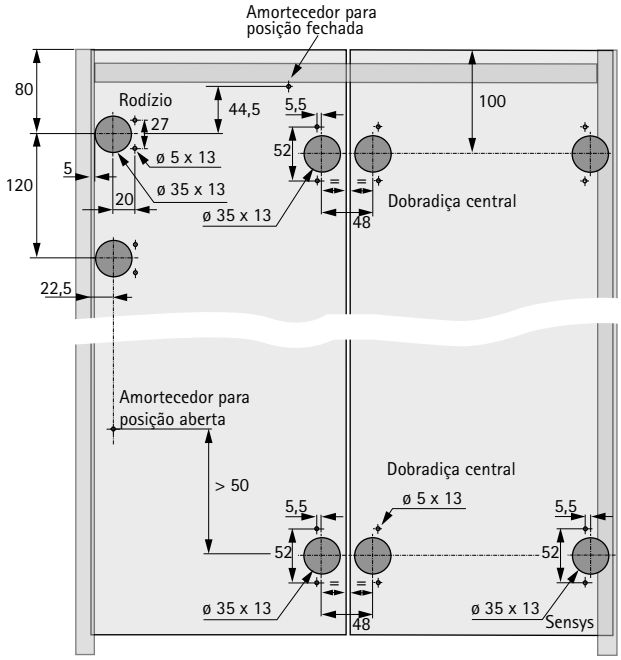

Ajuda para a seleção de unidades de fácil utilização para abertura automática

Configuração das portas	**com puxador / cavidade** **Pull** 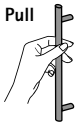	
Variante de fácil utilização	**Pull to move Silent**	**Sem unidade de fácil utilização**
Funcionamento **Automático** ← **Manual** - - →	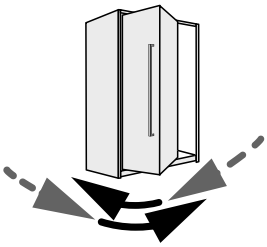	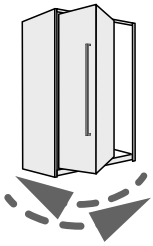
Descrição da função	Ao puxar o puxador por breves instantes, a porta abre-se automaticamente e com amortecimento e volta à posição fechada de forma amortecida.	A porta abre-se e fecha-se manualmente.
Mola no componente da calha de correr	disponível	disponível
Mola na dobradiça do corpo do móvel	não é possível	necessário
Utilização de uma mola	não é possível	não é possível
Mais informações	www.hettich.com/short/t9k10cz	www.hettich.com/short/p3jxl9u

Utilização da variante de peso

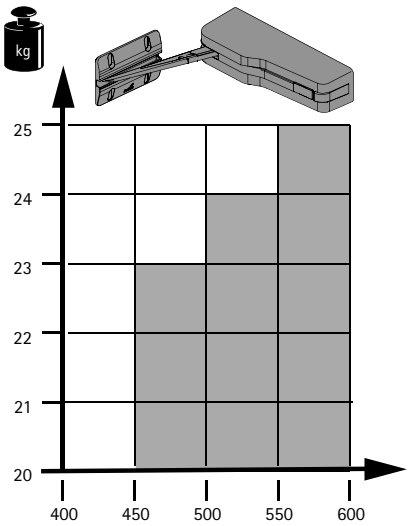

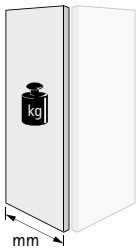

Ao usar uma unidade de fácil utilização, deve ser sempre usada a variante de peso **"pesado"** para o sistema WingLine 230. Os fatores que efetivamente contam variam muito de caso para caso. Recomenda-se que seja feito adicionalmente um teste de montagem.

Exemplos
Variante pesada:
Apropriado para portas de fole grandes, por ex., para roupeiros, bengaleiros e filas de móveis de cozinha não visíveis

Dimensões para instalação

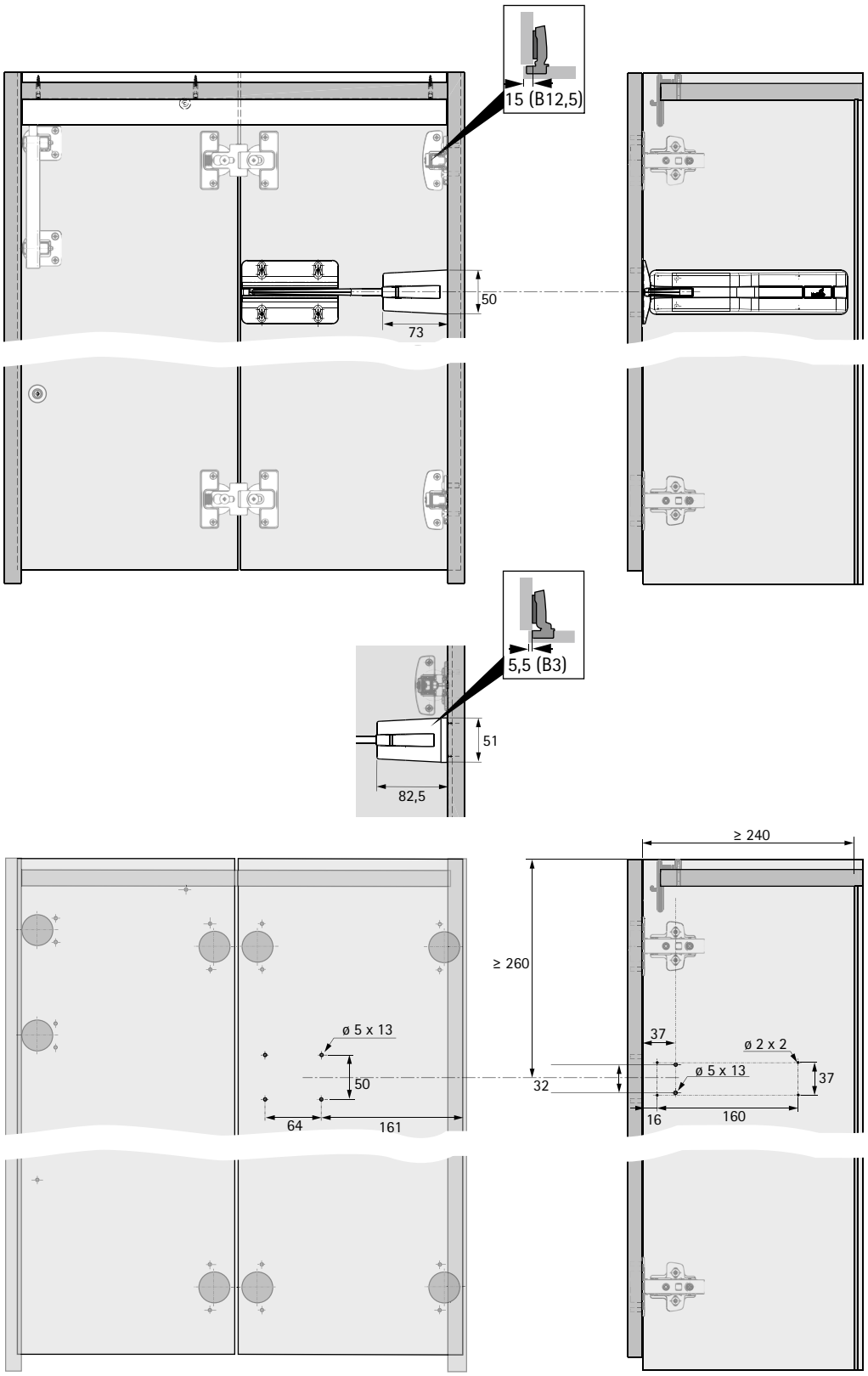

Componentes do sistema

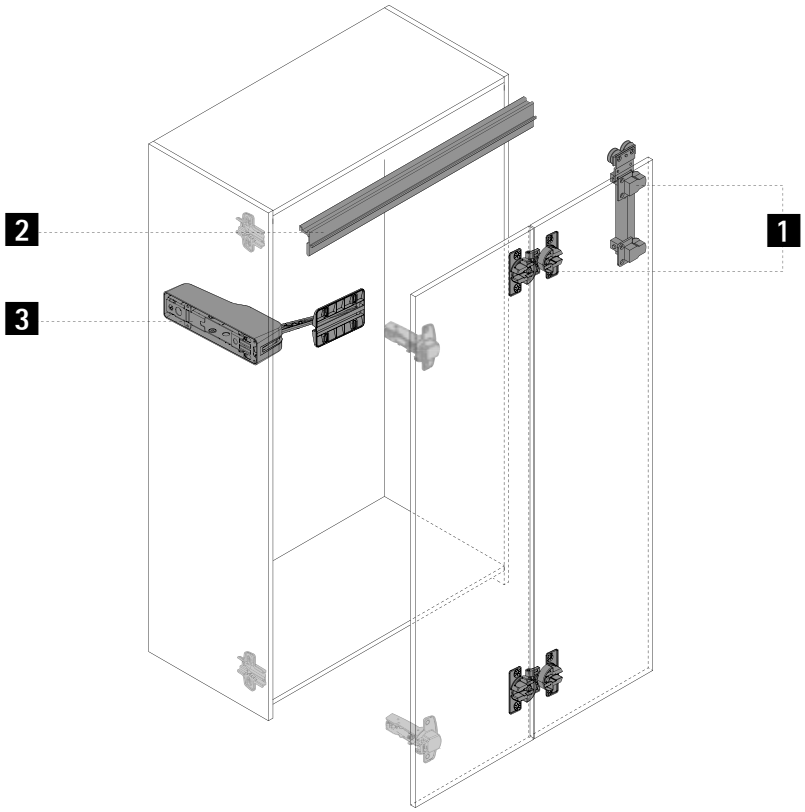

1 Rodízios

2 Perfil perfil de rolamento

3 Unidades de fácil utilização

1 Rodízios

Imagem	Descrição	Código / Lado de montagem			Emb.
		esquerdo	direito	esquerda / direita	
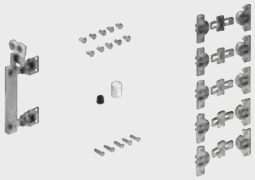	O conjunto contém todos os componentes da calha de correr e dobradiças centrais necessários para uma porta de correr de fole com 2 folhas, à esquerda ou à direita, ou 2 portas de correr de fole, com 2 folhas cada uma, à esquerda e à direita	**0 010 083**	**0 010 084**	**0 079 015**	1 conj.

2 Perfil perfil de rolamento

Imagem	Descrição	Cor	Código	Emb.
	▸ Para painel superior de 19 mm ▸ Para aparafusar ▸ Comprimento 2400 mm ▸ Alumínio	pintura epóxi, branco	**0 079 013**	1/4 unid.
		anodizado preto	**0 079 014**	1/4 unid.

3 Unidades de fácil utilização

Conjunto Pull to move Silent

- O conjunto inclui mecanismo de abertura, material de fixação e molde de furação

Imagem	Classe de potência	Cor	Código	Emb.
	pesado	cinza	**9 339 585**	1 conj.
		branco	**9 339 586**	1 conj.
		antracite	**9 339 587**	1 conj.

Indicações

- Sistemas de fecho 1239
- Acessórios para sistemas para portas de correr e de fole 1071

hettich.com/short/da9535

Desenvolver mais potência
Fixado na lateral do corpo do móvel, o sistema de porta dobrável WingLine 77 não tem sequer problemas em mover folhas de porta com 25 kg. O movimento é preciso e suave. Fixação lateral com dobradiça Sensys 8645i com montagem rápida, poupando tempo e dinheiro.

Sem esforço:
As portas altas também podem ser movimentadas com facilidade e sem esforço.

Grande variedade de aplicações:
O sistema de portas de fole WingLine 77 é de utilização universal.

Diferenciar de forma fácil:
Transformar funcionalmente armários convencionais de portas com dobradiças, sem custo e sem o esforço de fazer mudanças estruturais.

hettich.com/short/a7be29

Saiba mais:
Pode obter inspiração e mais detalhes do produto no nosso site.

Sumário do desempenho 1060
- Princípio do design
- Informações gerais
- Medidas da porta / peso da porta

Medidas técnicas para montagem – Sumário 1061

Componentes de sistema 1062 – 1063

Sistemas de fecho 1239

Acessórios 1071

Informações técnicas
- Critérios de qualidade 1086

Hettich Technical Assistant
- Medidas Técnicas para montagem
- Definições
- Serviço

hettich.com/short/3bc458

Princípio do design

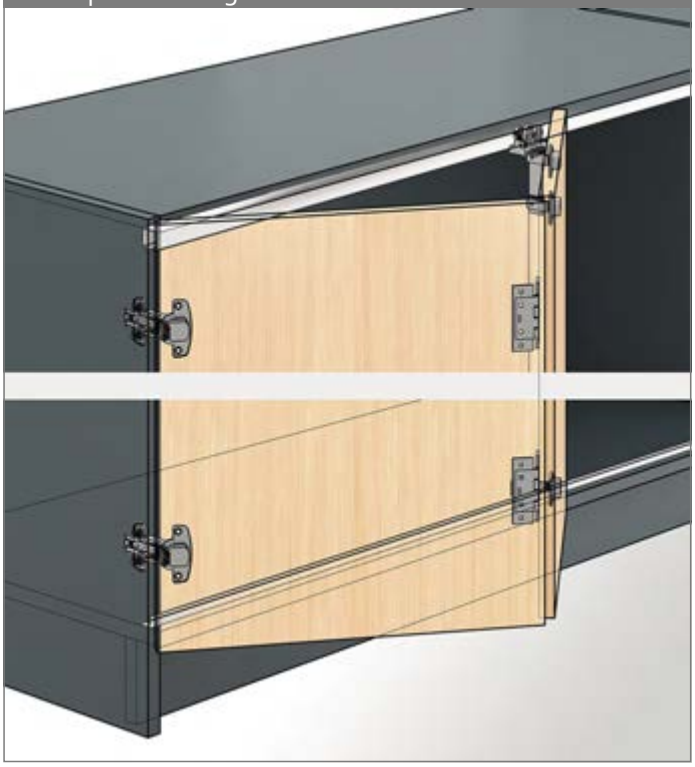

Informações gerais

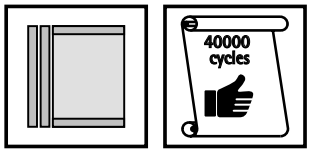

Medidas da porta / peso da porta

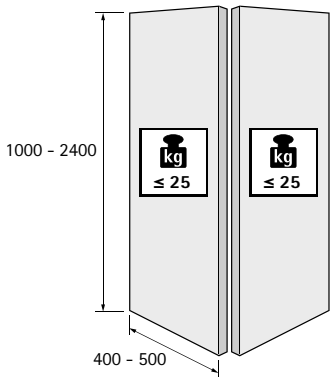

hettich.com/short/8681f2

Número de folhas

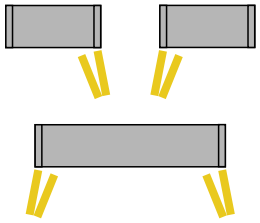

Afinação vertical

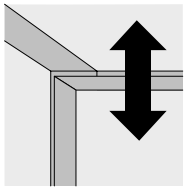

± 3

Material da porta

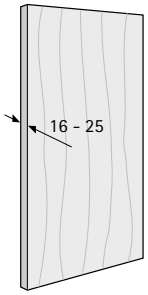

Funcionamento

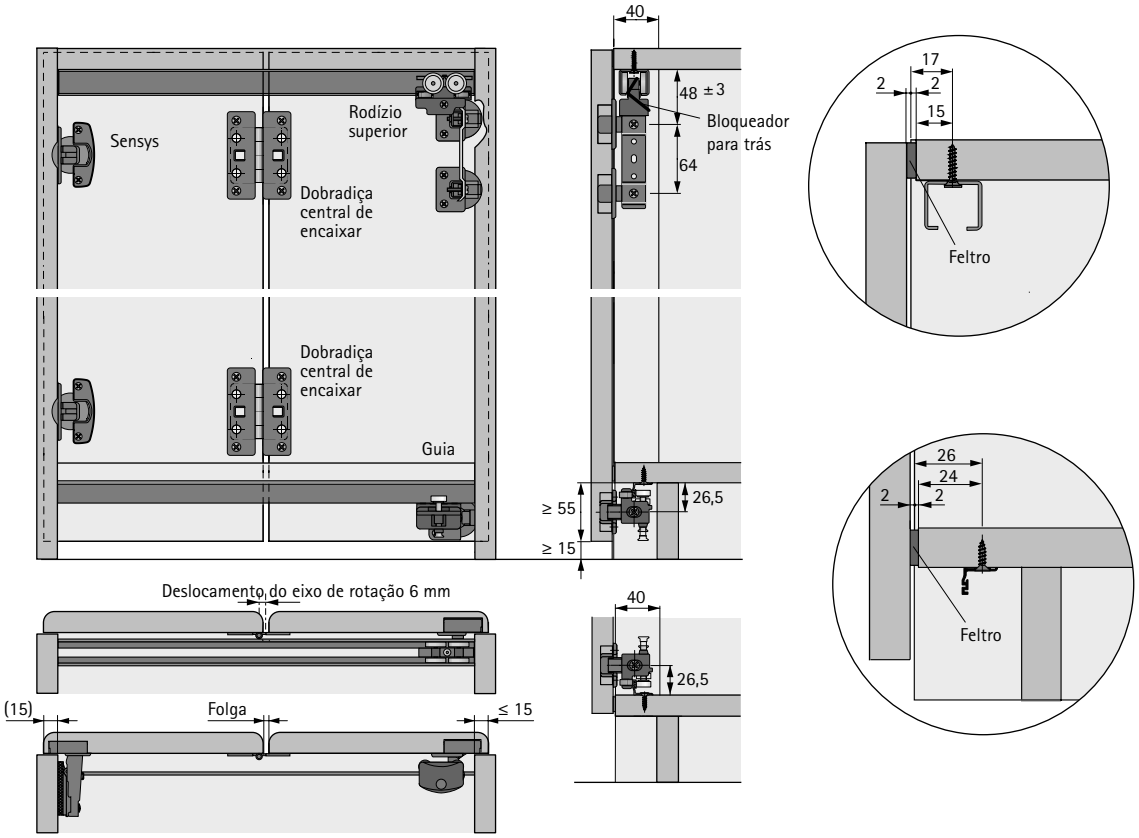

Medidas do projeto

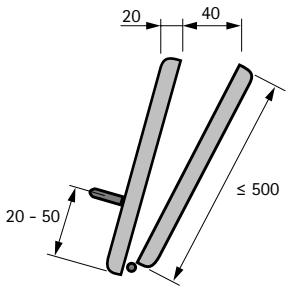

Esquema de furação

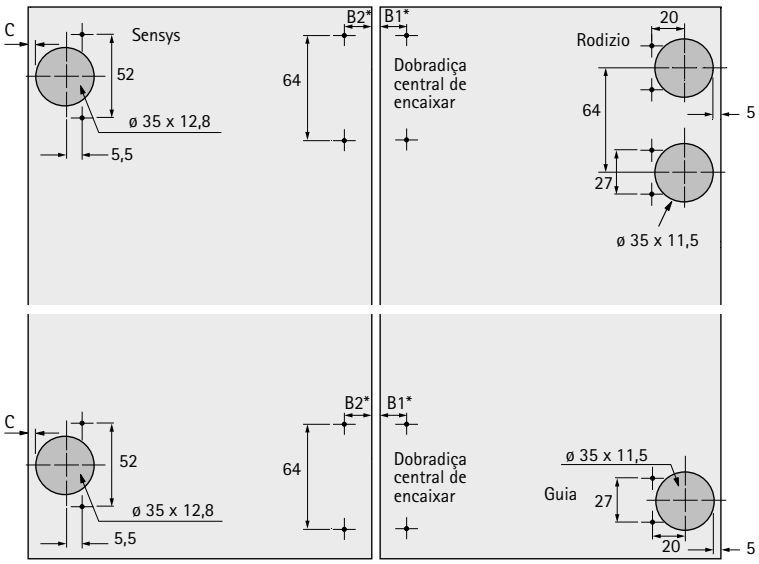

Distância entre furos mm					
B1*	10,5	11	11,5	12	12,5
B2*	22,5	23	23,5	24	24,5
Folga mm	5	4	3	2	1

Nota: A dimensão C da dobradiça dependente do cobrimento e do calço da dobradiça. (ver capítulo Dobradiças)

Componentes do sistema

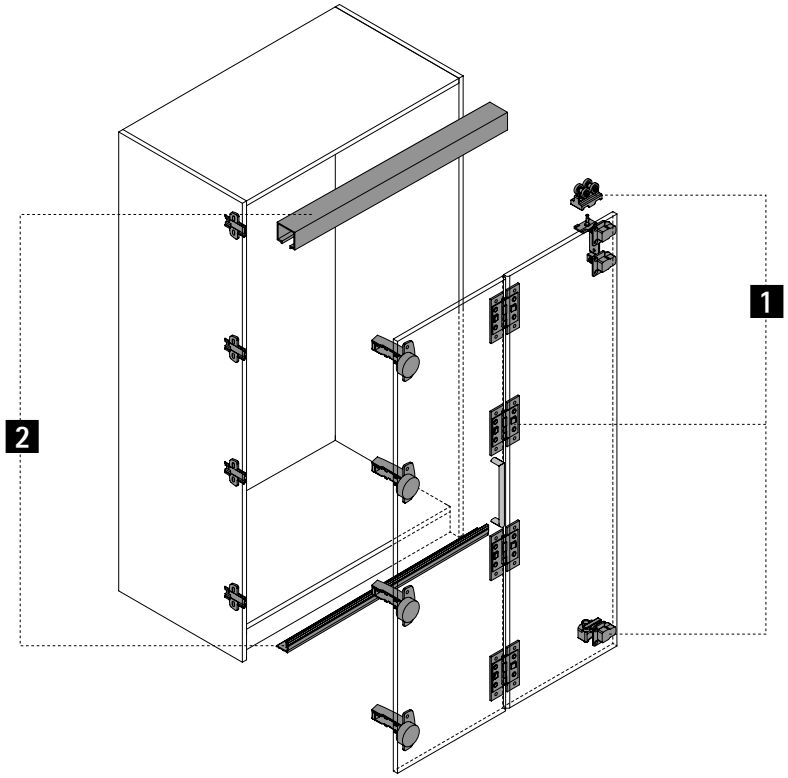

1 Componentes da guia e da calha de correr

2 Calhas de correr e perfis da guia

1 Componentes da guia e da calha de correr

Imagem	Descrição	Código / Lado de montagem esquerdo	Código / Lado de montagem direito	Emb.
	Conjunto contém todos os componentes de rolamento / guia, dobradiças centrais, suportes com ajuste de altura para 1 porta de correr de fole com 2 asas	**0 070 983**	**0 070 984**	1 conj.

2 Calhas de correr e perfis da guia

Perfil de rolamento

Imagem	Descrição	Código	Emb.
	▸ Para aparafusar, posições de aparafusamento pré-perfuradas ▸ Comprimento 2000 mm ▸ Alumínio anodizado prata	**9 193 573**	1/4 unid.

Perfil guia

Imagem	Descrição	Código	Emb.
	▸ Para aparafusar, posições de aparafusamento pré-perfuradas ▸ Comprimento 2000 mm ▸ Alumínio anodizado prata	**0 072 919**	1/4 unid.

Indicações

- Sistemas de fecho 1239
- Acessórios para sistemas para portas de correr e de fole 1071

hettich.com/short/a08589

Flexibilidade fantástica
Com o Wing 77, pode produzir frentes de armário com duas asas de porta (não mais de 25 kg cada) ou quatro asas de porta (não mais de 20 kg cada). A parte inteligente: todo o conjunto de portas está em movimento livre! Conjuntos de portas também podem ser interligados. Surpreenda os seus clientes com soluções de portas de fole personalizadas para o quarto ou escritório. Wing 77 dá-lhe a flexibilidade de desenho para o fazer.

Deixa uma boa impressão:
Flexibilidade de desenho com portas até 4 folhas. Sem fixação lateral ao corpo do móvel.

Testado e comprovado:
Calha de deslizamento no painel superior e guia no inferior.

hettich.com/short/a5e4fd

Saiba mais:
Pode obter inspiração e mais detalhes do produto no nosso site.

Sumário do desempenho 1066
- Princípio do design
- Informações gerais
- Medidas da porta / peso da porta

Medidas técnicas para montagem – Sumário 1067 – 1068

Componentes de sistema 1069 – 1070

Sistemas de fecho 1239

Acessórios 1071

Informações técnicas
- Critérios de qualidade 1086

Hettich Technical Assistant
- Medidas Técnicas para montagem
- Definições
- Serviço

hettich.com/short/75ab41

Princípio do design

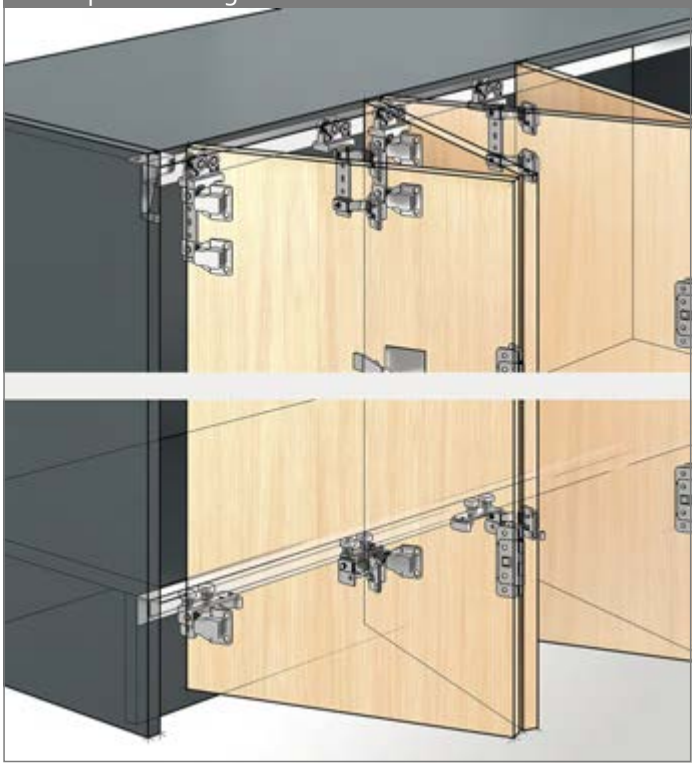

Informações gerais

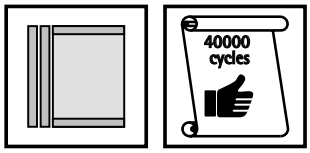

Medidas da porta / peso da porta

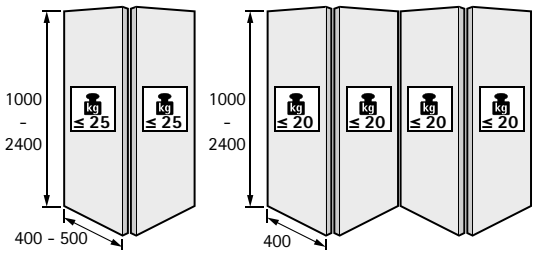

hettich.com/short/8681f2

Número de folhas

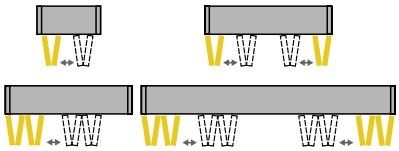

Afinação vertical

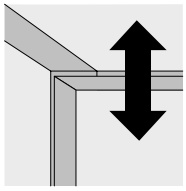

± 3

Material da porta

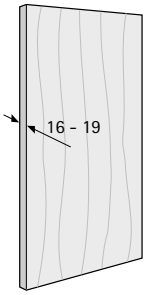

Funcionamento

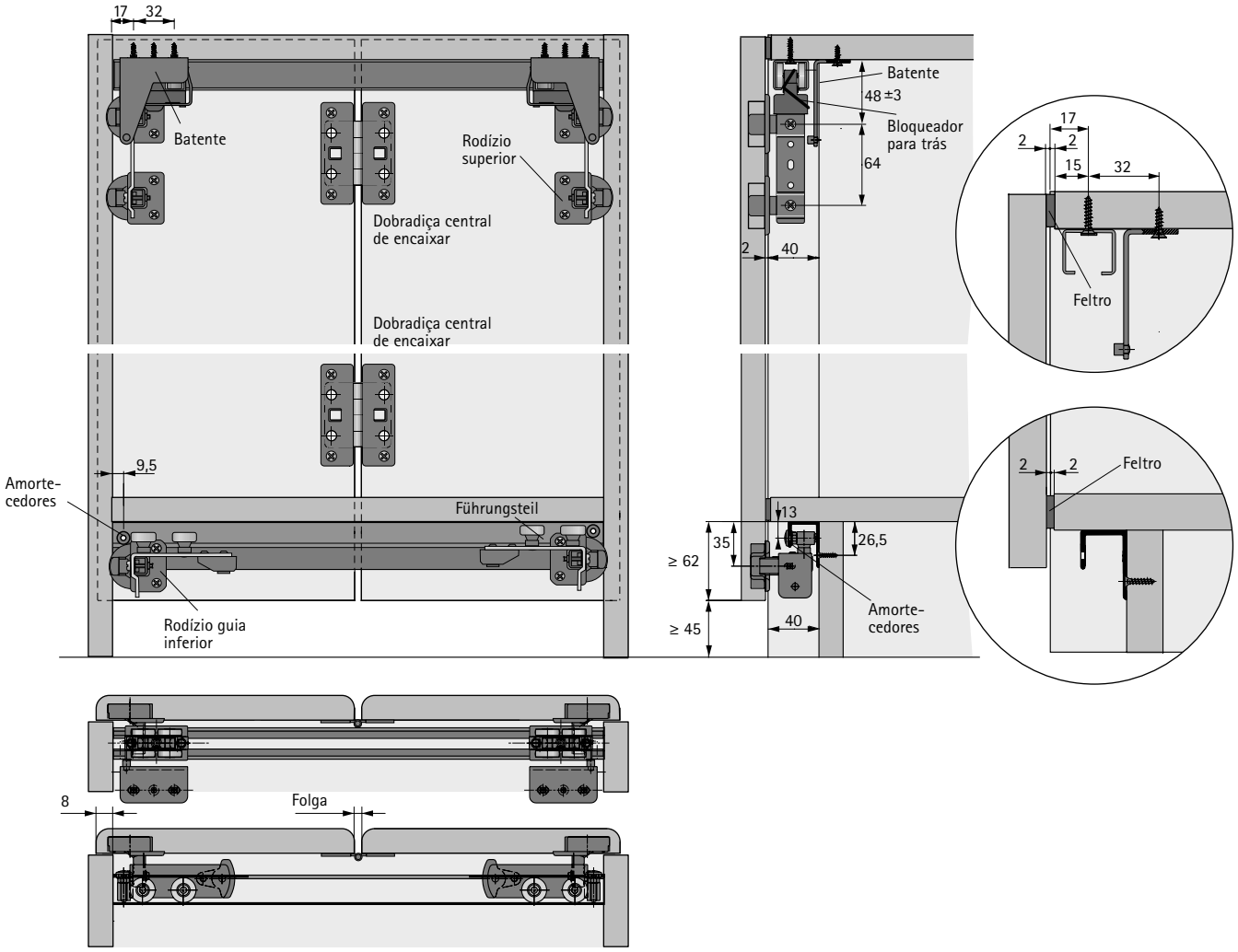

Medidas do projeto

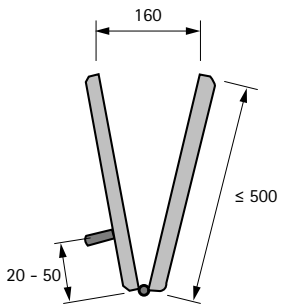

Esquema de furação

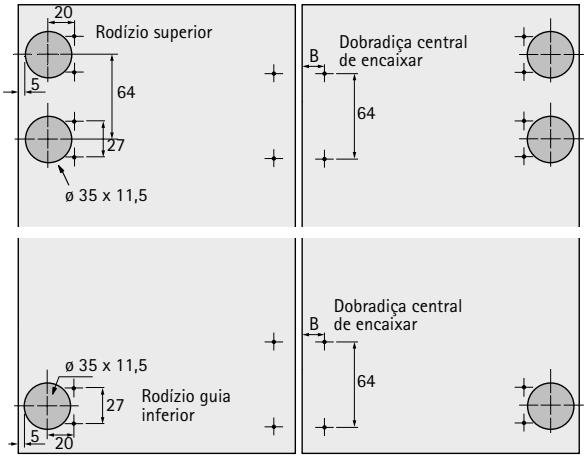

B mm	16,5	17	17,5	18	18,5
Folga mm	5	4	3	2	1

Funcionamento

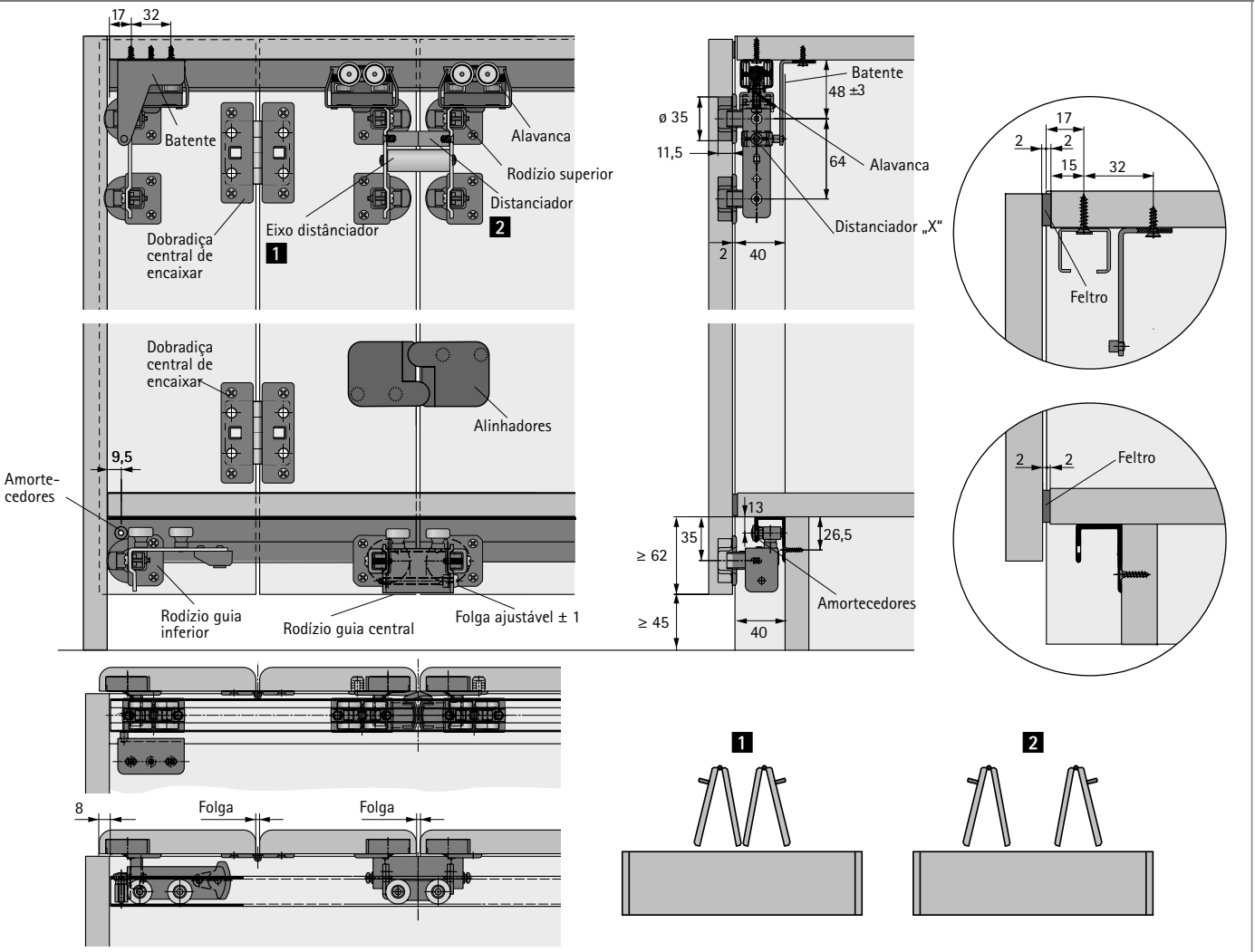

Medidas do projeto

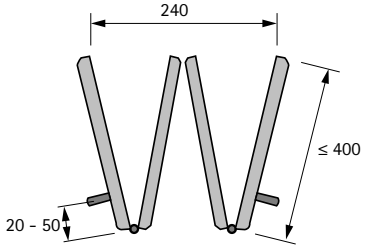

Esquema de furação

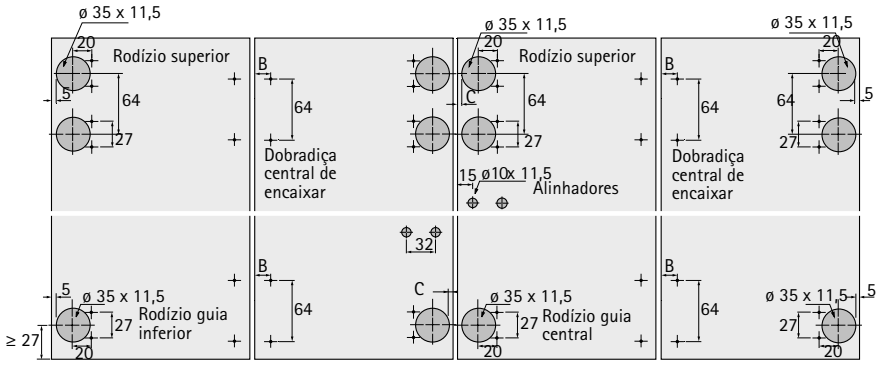

B	16,5	17	17,5	18	18,5
C	4	4,5	5	5,5	6
Folga mm	5	4	3	2	1

Componentes do sistema

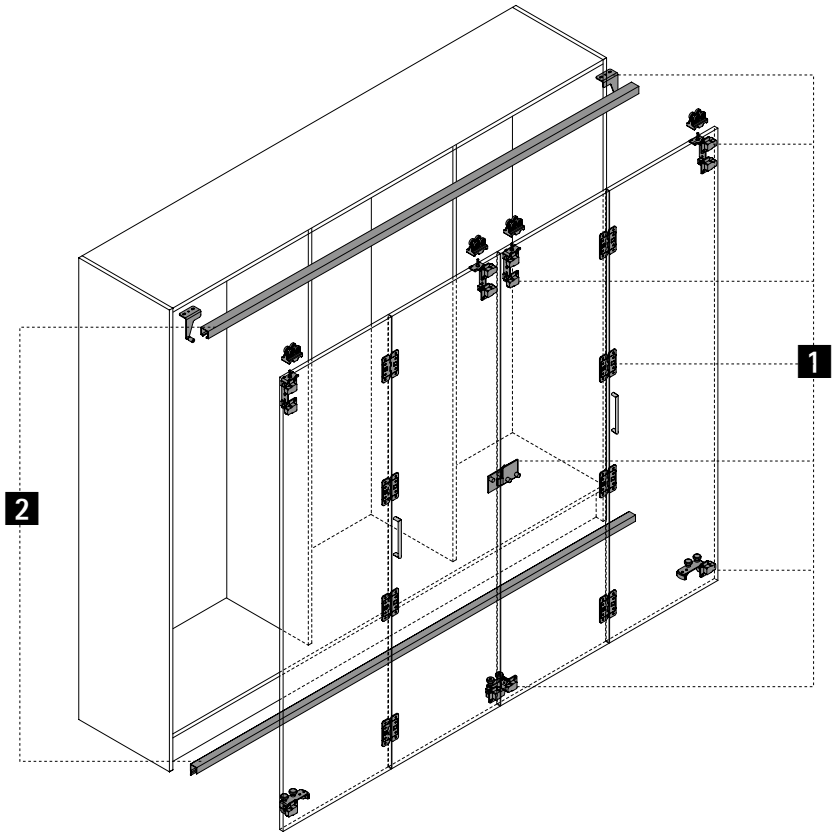

1 Componentes da guia e da calha de correr

2 Calhas de correr e perfis da guia

1 Componentes da guia e da calha de correr

Conjunto 1 Wing 77

Imagem	Descrição	Código	Emb.
	▸ O conjunto contém todos os componentes da calha de rolamento / guia, dobradiças centrais, espaçadores, batentes e material de fixação para 1 porta de correr de fole com 2 folhas ▸ A largura interior do corpo do móvel de 800 mm não deve ser ultrapassada. O painel superior deve ser concebido de forma a não poder dobrar-se mais de 1,5 mm sob o peso das portas dobradas	**0 070 986**	1 conj.

Conjunto 2 Wing 77

Imagem	Descrição	Código	Emb.
	▸ Conjunto contém todos os componentes de rolamento / guia, elementos distanciadores, placas de fecho, dobradiças centrais, espaçadores, batentes e material de fixação para 1 porta de correr de fole com 4 asas ▸ A largura interior do corpo do móvel de 800 mm não deve ser ultrapassada. O painel superior deve ser concebido de forma a não poder dobrar-se mais de 1,5 mm sob o peso das portas dobradas	**0 070 987**	1 conj.

2 Calhas de correr e perfis da guia

Perfil perfil de rolamento

Imagem	Descrição	Código	Emb.
	▸ Para aparafusar, posições de aparafusamento pré-perfuradas ▸ Comprimento 3200 mm ▸ Alumínio anodizado prata	**9 193 574**	1/4 unid.

Perfil guia

Imagem	Descrição	Código	Emb.
	▸ Para aparafusar, posições de aparafusamento pré-perfuradas ▸ Comprimento 3200 mm ▸ Alumínio anodizado prata	**0 070 985**	1/4 unid.

Indicações

- Sistemas de fecho 1239
- Acessórios para sistemas para portas de correr e de fole 1071

hettich.com/short/342ea2

New

Acessórios 1072 – 1084

Sistemas de fecho 1239

Hettich eShop

hettich.com/short/5c22e3

New

Perfil da porta

- Pré-perfurado
- Para espessuras de porta de 15 - 16 mm
- Comprimentos personalizados a pedido
- Quantidade mínima por comprimento: 100 un.
- Os frisos de porta com os códigos 9 261 689 / 9 339 559 / 9 339 558 / 9 261 683 servem exclusivamente para a determinação de preços de orçamentação (comprimento de referência 1000 mm). Não se trata de artigos que se possam vender.

Material	Acabamento	Comprimento mm	Quantidade para 2 portas	Quantidade para 3 portas	Código	Emb.
aço	revestimento cor prata	individual	3	4	**9 261 689**	100 unid.
aço	preto revestido	individual	3	4	**9 339 559**	100 unid.
aço	revestimento branco	individual	3	4	**9 339 558**	100 unid.
aço	revestimento cor prata	2500	3	4	**9 206 249**	1 unid.
alumínio	anodizado prata	individual	3	4	**9 261 683**	100 unid.
alumínio	anodizado prata	2500	3	4	**9 130 038**	1 unid.

Montagem / desenho dimensional

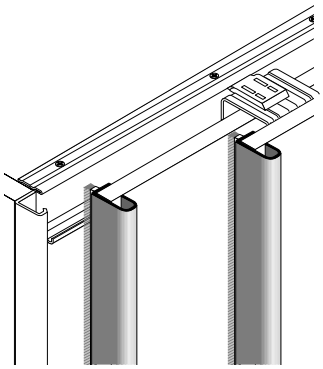

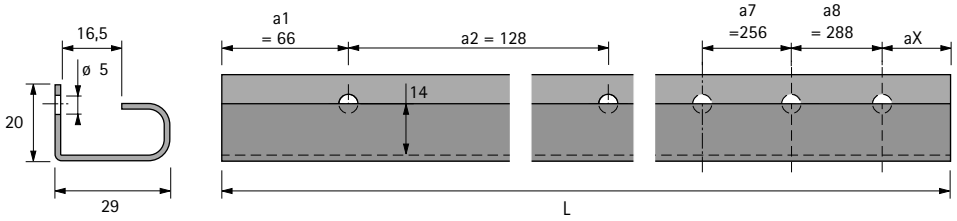

New

Perfil da porta

- Pré-perfurado
- Para espessuras de porta de 18 - 19 mm
- Comprimentos personalizados a pedido
- Quantidade mínima por comprimento: 100 un.
- Os frisos de porta com os códigos 9 261 776 / 9 339 557 / 9 339 556 / 9 261 681 servem exclusivamente para a determinação de preços de orçamentação (comprimento de referência 1000 mm). Não se trata de artigos que se possam vender.

Material	Acabamento	Comprimento mm	Quantidade para 2 portas	Quantidade para 3 portas	Código	Emb.
aço	revestimento cor prata	individual	3	4	**9 261 776**	100 unid.
aço	preto revestido	individual	3	4	**9 339 557**	100 unid.
aço	revestimento branco	individual	3	4	**9 339 556**	100 unid.
aço	revestimento cor prata	2500	3	4	**9 206 250**	1 unid.
alumínio	anodizado prata	individual	3	4	**9 261 681**	100 unid.
alumínio	anodizado prata	2500	3	4	**9 136 121**	1 unid.

Montagem / desenho dimensional

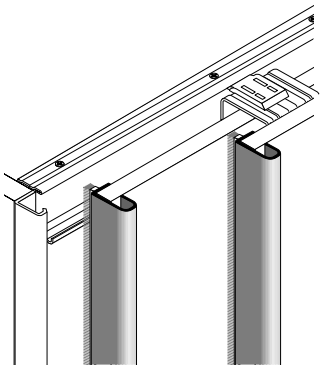

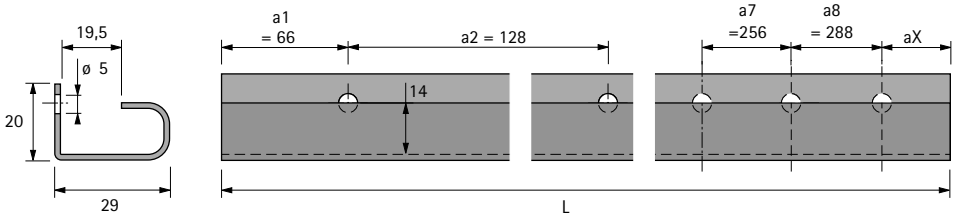

Perfil final da porta, em forma de L

- Pré-perfurado
- Para espessuras de porta de 15 - 16 mm
- Comprimentos personalizados a pedido
- Quantidade mínima por comprimento: 100 un.
- Os frisos de remate da porta com os códigos 9 261 696 / 9 261 686 servem exclusivamente para a determinação de preços de orçamentação (comprimento de referência 1000 mm). Não se trata de artigos que se possam vender.

Material	Acabamento	Comprimento mm	Quantidade para 2 portas	**Código**	Emb.
aço	zincado	individual	1	**9 261 696**	100 unid.
aço	zincado	2500	1	**9 206 307**	1 unid.
alumínio	anodizado prata	individual	1	**9 261 686**	100 unid.
alumínio	anodizado prata	2500	1	**9 136 123**	1 unid.

Montagem / desenho dimensional

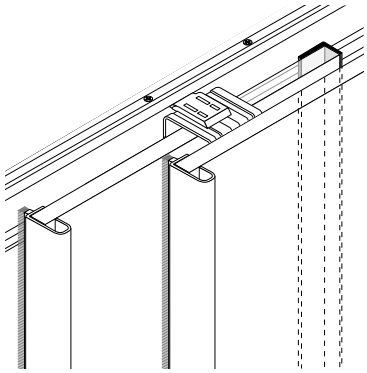

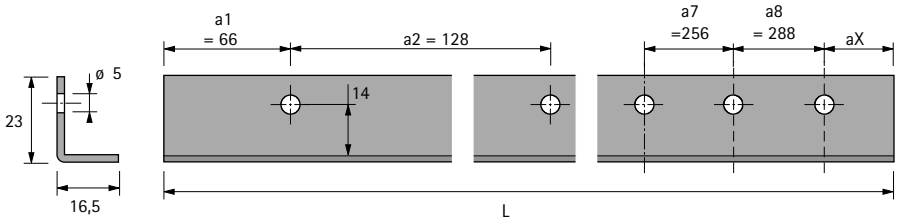

New

Perfil final da porta, em forma de U

- Pré-perfurado
- Para espessuras de porta de 15 - 16 mm
- Comprimentos personalizados a pedido
- Quantidade mínima por comprimento: 100 un.
- Os frisos de remate da porta com os códigos 9 261 694 / 9 339 555 / 9 339 554 / 9 261 670 servem exclusivamente para a determinação de preços de orçamentação (comprimento de referência 1000 mm). Não se trata de artigos que se possam vender.

Material	Acabamento	Comprimento mm	Quantidade para 3 portas	Código	Emb.
aço	zincado	individual	2	**9 261 694**	100 unid.
aço	preto revestido	individual	2	**9 339 555**	100 unid.
aço	revestimento branco	individual	2	**9 339 554**	100 unid.
aço	revestimento cor prata	2500	2	**9 206 252**	1 unid.
alumínio	anodizado prata	individual	2	**9 261 670**	100 unid.
alumínio	anodizado prata	2500	2	**9 130 062**	1 unid.

Montagem / desenho dimensional

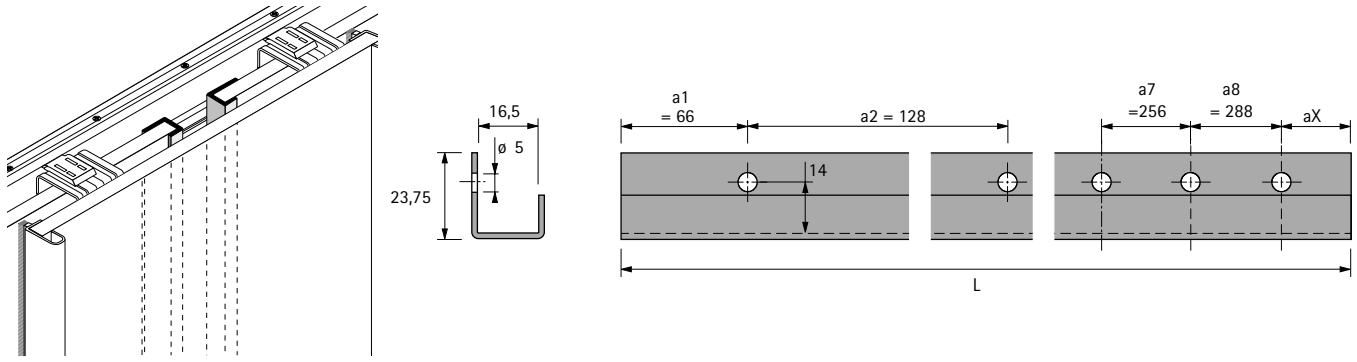

New

Perfil final da porta, em forma de U

- Pré-perfurado
- Para espessuras de porta de 18 - 19 mm
- Comprimentos personalizados a pedido
- Quantidade mínima por comprimento: 100 un.
- Os frisos de remate da porta com os códigos 9 261 691 / 9 339 540 / 9 339 539 / 9 261 682 servem exclusivamente para a determinação de preços de orçamentação (comprimento de referência 1000 mm). Não se trata de artigos que se possam vender.

Material	Acabamento	Comprimento mm	Quantidade para 3 porta	Código	Emb.
aço	zincado	individual	2	**9 261 691**	100 unid.
aço	preto revestido	individual	2	**9 339 540**	100 unid.
aço	revestimento branco	individual	2	**9 339 539**	100 unid.
aço	revestimento cor prata	2500	2	**9 206 284**	1 unid.
alumínio	anodizado prata	individual	2	**9 261 682**	100 unid.
alumínio	anodizado prata	2500	2	**9 136 122**	1 unid.

Montagem / desenho dimensional

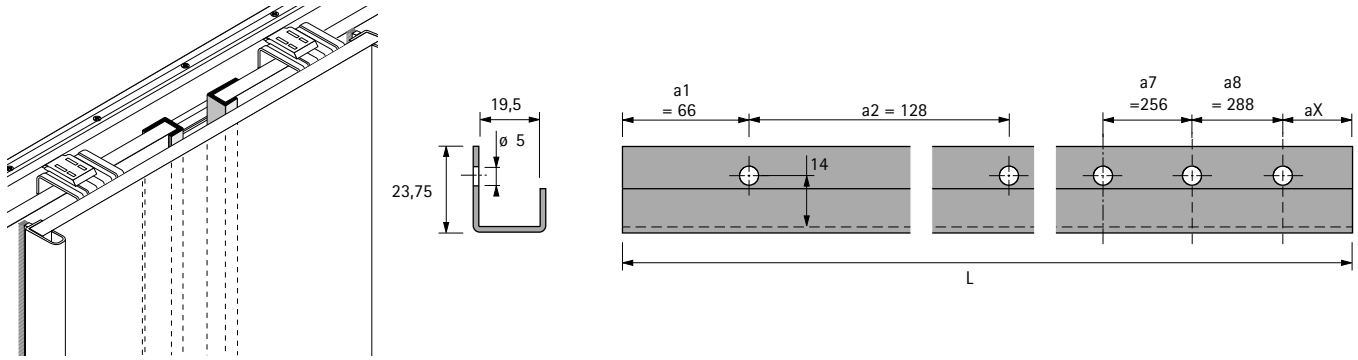

New

Perfil da parte final da estrutura do móvel para porta traseira

- Pré-perfurado
- Comprimentos personalizados a pedido
- Quantidade mínima por comprimento: 100 un.
- Os frisos de remate da porta com os códigos 9 261 692 / 9 339 552 / 9 339 551 / 9 261 685 servem exclusivamente para a determinação de preços de orçamentação (comprimento de referência 1000 mm). Não se trata de artigos que se possam vender.

Material	Acabamento	Comprimento mm	Quantidade para 2 portas	Quantidade para 3 portas	Código	Emb.
aço	revestimento cor prata	individual	1	2	**9 261 692**	100 unid.
aço	preto revestido	individual	1	2	**9 339 552**	100 unid.
aço	revestimento branco	individual	1	2	**9 339 551**	100 unid.
aço	revestimento cor prata	2500	1	2	**9 206 283**	1 unid.
alumínio	anodizado prata	individual	1	2	**9 261 685**	100 unid.
alumínio	anodizado prata	2500	1	2	**9 146 622**	1 unid.

Montagem / desenho dimensional

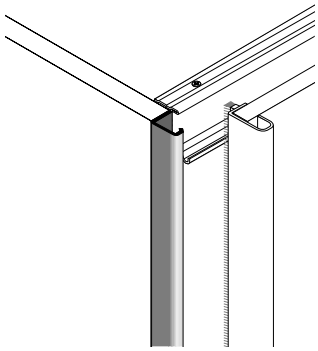

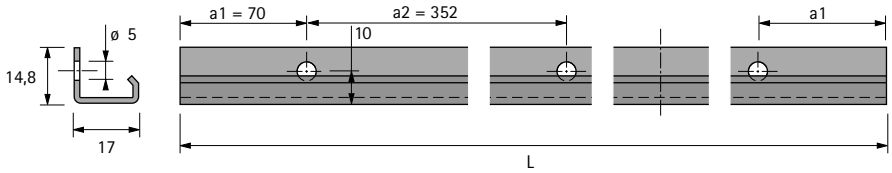

New

Perfil da parte final da estrutura do móvel para porta frontal

- Pré-perfurado
- Comprimentos personalizados a pedido
- Quantidade mínima por comprimento: 100 un.
- Os frisos de ligação ao corpo do móvel com os códigos 9 261 690 / 9 339 538 / 9 339 537 / 9 261 684 servem exclusivamente para a determinação de preços de orçamentação (comprimento de referência 1000 mm). Não se trata de artigos que se possam vender.

Material	Acabamento	Comprimento mm	Quantidade para 2 portas	Código	Emb.
aço	revestimento cor prata	individual	1	**9 261 690**	100 unid.
aço	preto revestido	individual	1	**9 339 538**	100 unid.
aço	revestimento branco	individual	1	**9 339 537**	100 unid.
aço	revestimento cor prata	2500	1	**9 206 282**	1 unid.
alumínio	anodizado prata	individual	1	**9 261 684**	100 unid.
alumínio	anodizado prata	2500	1	**9 146 624**	1 unid.

Montagem / desenho dimensional

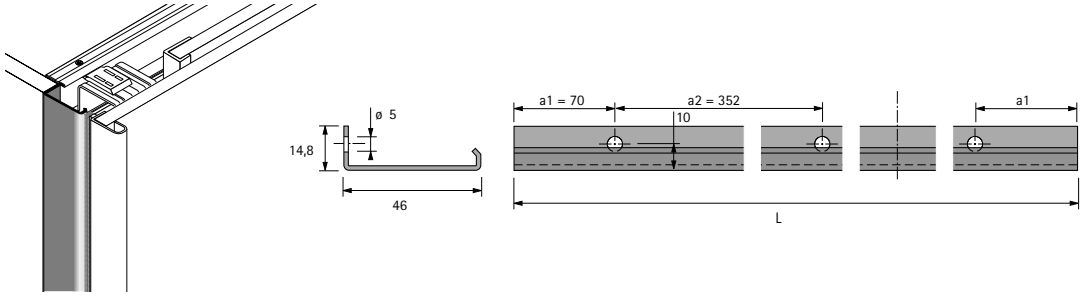

Adaptador de puxador para portas de correr / portas de correr de fole

- O adaptador pode ser utilizado para todas as soluções de puxadores com espessuras de porta até 20 mm e uma superfície de montagem de puxadores superior a ø 12 mm

Acabamento	Código	Emb.
cromado mate	**0 115 365**	1/100 unid.
niquelado mate	**0 115 366**	1/100 unid.

Informação técnica

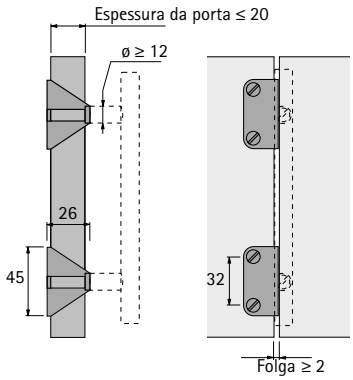

Friso com escova

- Para coberturas contra o pó
- Comprimento 2500 mm
- Autocolante
- Cinza

Altura mm	Quantidade para 2 portas	Quantidade para 3 porta	**Código**	Emb.
6	3	4	**9 193 423**	1 unid.
8	3	4	**9 200 386**	1 unid.
10	3	4	**9 200 387**	1 unid.

Montagem / desenho dimensional

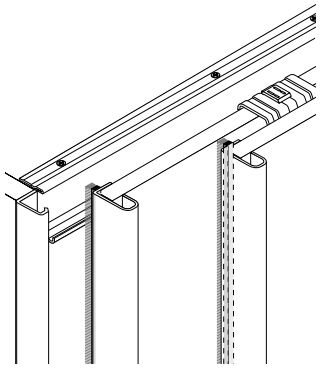

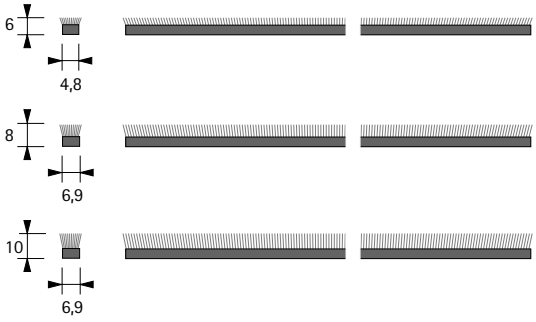

Friso com escova

- Para vedações contra o pó
- Comprimento 2500 mm
- Altura 27 mm
- Plástico, castanho

Código	Emb.
0 026 453	1/40 unid.

Informação técnica

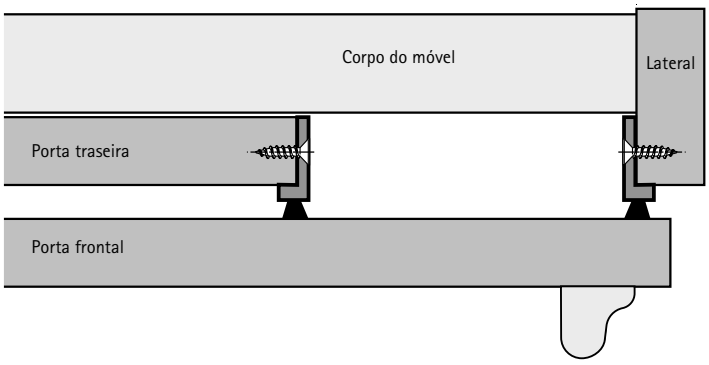

Tira de ligação, pequena

- Para ligar portas de correr segmentadas
- Padrão de furação integrado do TopLine M / TopLine L
- Aço zincado

O conjunto inclui:
- 2 cintas de ligação
- 8 parafusos

Código	Emb.
9 277 155	1 conj.
9 277 157	780 unid.

Informação técnica

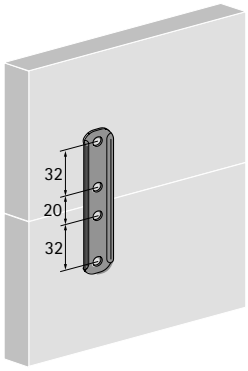

Tira de ligação, grande

- Para ligar portas de correr segmentadas
- Padrão de furação integrado do TopLine M / TopLine L
- Aço zincado

O conjunto inclui:
- 2 cintas de ligação
- 16 parafusos

Código	Emb.
9 277 156	1 conj.
9 277 158	160 unid.

Informação técnica

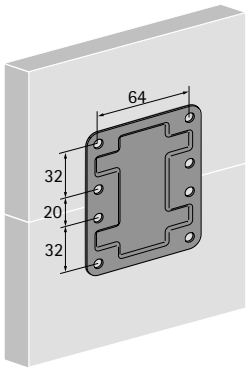

Sistema de desempenamento com cobertura de alumínio

- Para endireitar portas de móveis torcidas
- Pode também ser utilizado como medida de precaução para evitar o empenamento de portas
- Para portas / frentes com espessuras de 18 - 30 mm
- Altura máxima da porta / painel frontal 2600 mm
- Comprimento do acessório de ajuste 1990 mm, pode ser cortado à medida
- Movimento silencioso da porta/frente
- Ajuste com uma só mão num terminal do acessório de ajuste
- Terminais para fixar o acessório de ajuste, plástico preto
- Perfil robusto guiar a haste roscada, alumínio anodizado
- Peças de fixação para manter o acessório de ajuste de forma segura dentro da ranhura, plástico preto
- O acessório de ajuste também pode ser utilizado na horizontal
- Recomenda-se que 2 acessórios de ajuste vertical sejam instalados perto da borda exterior. Em portas grandes e largas, podem ser utilizadas 2 acessórios de ajuste horizontal em vez, ou além, do ajuste vertical.

O conjunto inclui:
- 2 acessórios anti empenamento

Código	Emb.
9 252 651	1 conj.

Informação técnica

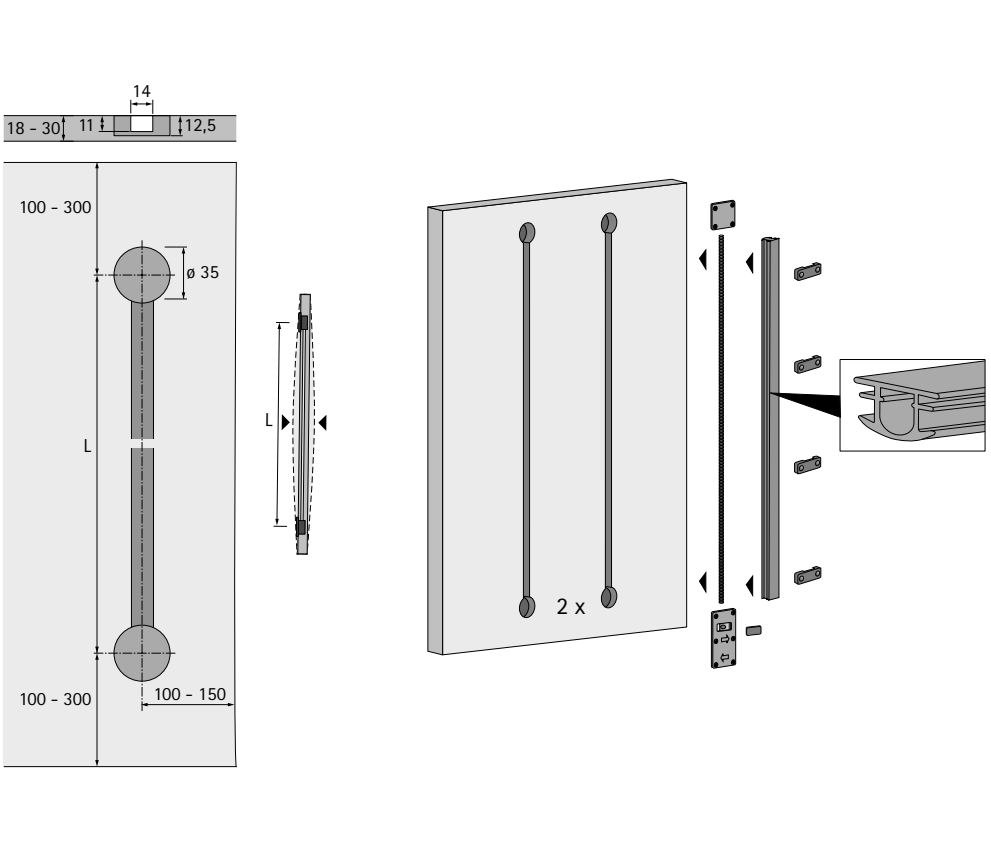

Acessórios de ajuste, plástico

- Para endireitar portas de móveis torcidas
- Pode também ser utilizado como medida de precaução para evitar o empenamento de portas
- Para espessuras de porta / painel frontal a partir de 16 mm
- Altura máxima da porta / painel frontal 2600 mm
- A instalação do encaixe é simples e directa: um par de hastes roscadas, uma com rosca direita e outra com rosca esquerda, são introduzidas numa bucha de aperto
- As barras de rosca são cada uma suportada adicionalmente numa armação que encaixa numa perfuração de 35 mm, onde é aparafusada
- Rodando o casquilho tensor, produz-se uma tensão ou tração, o que permite endireitar a porta abaulada para dentro ou para fora
- O facto de o corpo, o casquilho tensor e as hastes roscadas estarem cobertas, impede a danificação do vestuário e das roupas
- O acessório de ajuste também pode ser utilizado na horizontal
- Recomenda-se que 2 acessórios de ajuste vertical sejam instalados perto da borda exterior. Em portas grandes e largas, podem ser utilizadas 2 ferragens horizontais em vez ou em adição
- Para uma porta, são necessários 2 conjuntos de acessórios de ajuste

O conjunto inclui:
- 1 corpo com haste roscada direita
- 1 corpo com haste roscada esquerda
- 1 casquilho tensor
- 1 cobertura em plástico
- 2 frisos de cobertura em plástico
- 2 suportes para frisos de cobertura

Código	Emb.
0 045 198	2 conj.
0 073 347	50 conj.

Informação técnica

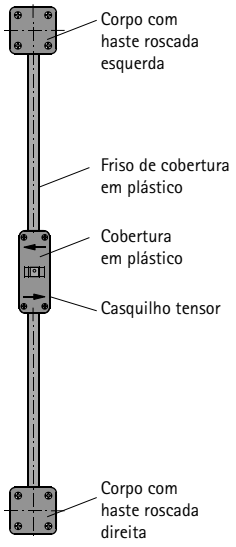

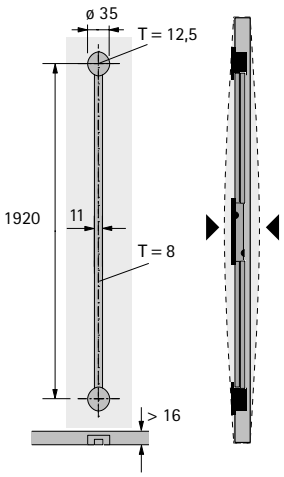

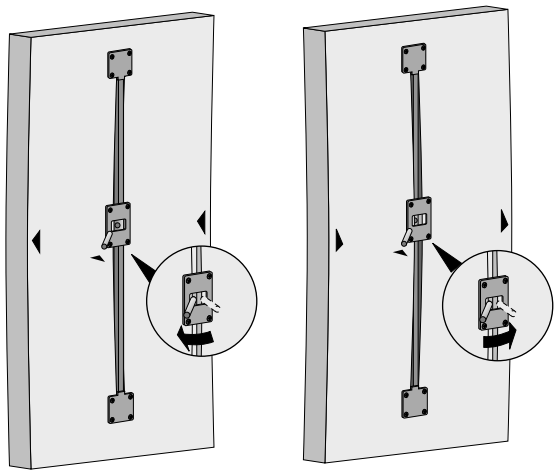

Distanciador

- Para melhorar o desempenho de sistemas de portas de correr com portas altas com tendência para empenar
- Aço zincado

Código	Emb.
0 027 740	1/10 unid.

Informação técnica

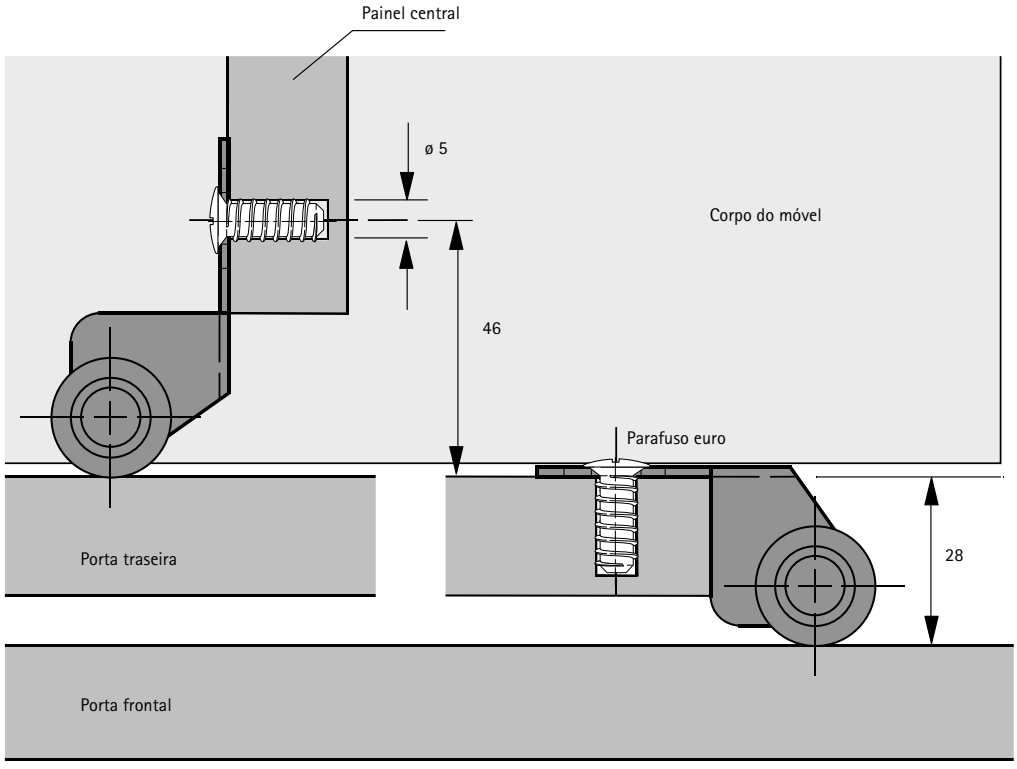

Adaptador para tectos inclinados

- Para ângulos de 19° - 59°
- Capacidade de carga máxima 50 kg
- Altura 125 mm
- Profundidade 94 mm
- Largura 57 mm
- Plástico branco

O conjunto inclui:
- 2 adaptadores para tecto inclinados

Código	Emb.
0 045 319	1/5 conj.

Informação técnica

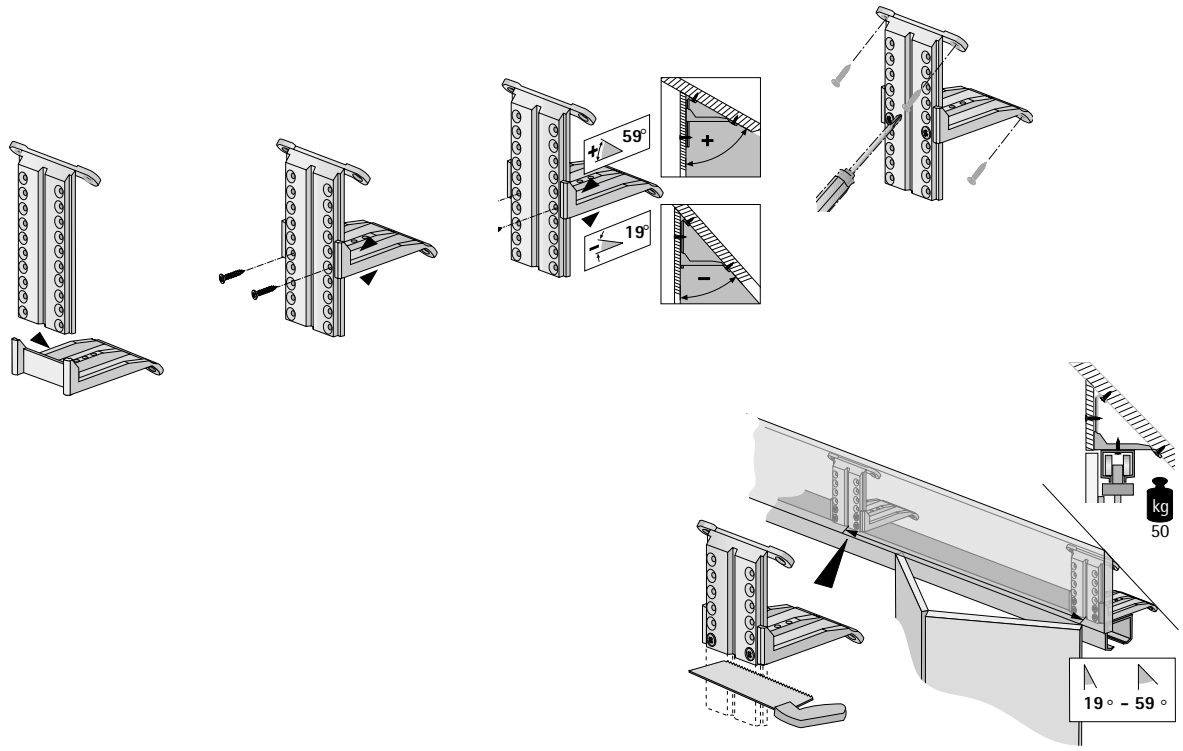

Qualidade de acordo com os requisitos

A qualidade dos sistemas para portas de correr é constantemente monitorizada. São atendidos os diferentes requisitos de qualidade dos mercados e setores. As figuras abaixo representam alguns exemplos de processos de ensaio.

Capacidade de carga
Os dados do catálogo relativos a sistemas para portas de correr da Hettich abrangem o peso total admissível da porta em combinação com os formatos de porta admissíveis. Todos os sistemas para portas de correr da Hettich passaram no teste de sobrecarga de acordo com a norma EN 15706. Os sistemas para portas de correr adequam-se a móveis conforme a norma EN 14749, desde que montados corretamente e se forem respeitados os dados do catálogo.

Teste de corrosão
Os sistemas para portas de correr da Hettich cumprem os requisitos de corrosão em conformidade com a norma EN 15706 e passam no ensaio por água de condensação durante 72 h de acordo com a norma EN 6270.

Teste de resistência

A porta tem de resistir a um dado número de ciclos de abertura e fecho a uma velocidade definida.

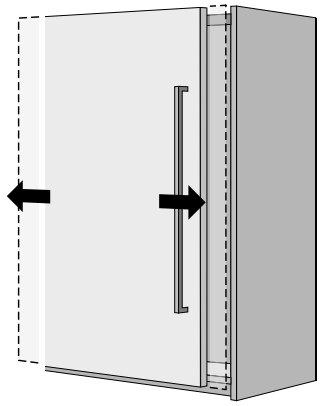

Proteção contra desmontagem*

Nesse caso, a porta é inclinada para a frente / elevada com uma determinada força, não podendo soltar-se ou cair do corpo do móvel.
*Não aplicável em testes de acordo com BHMA, BIFMA

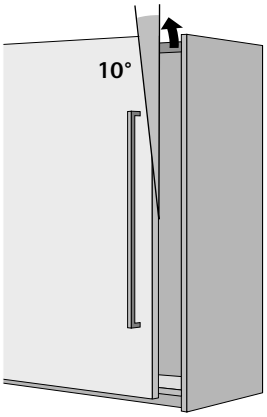

Teste de instalação*

A porta tem de resistir a uma carga de tração definida durante um número definido de ciclos de fecho.
*Não aplicável em testes de acordo com BHMA

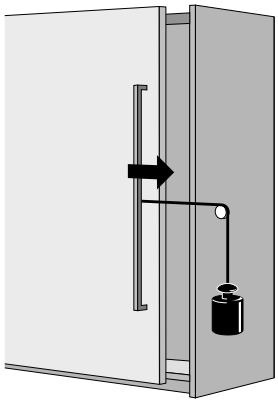

Teste de segurança horizontal*

É exercida uma pressão definida contra o centro da porta. A porta não pode soltar-se ou cair do corpo do móvel.
*Não aplicável em testes de acordo com BHMA, BIFMA

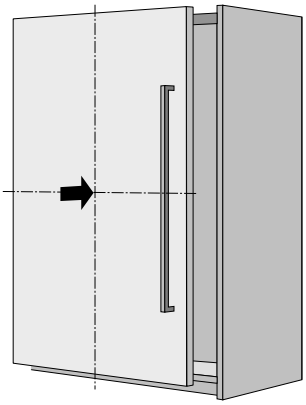

Qualidade de acordo com os requisitos

A qualidade dos sistemas de portas de fole é constantemente monitorizada. As diferentes exigências de qualidade das indústrias e mercados são tidas em conta individualmente. As figuras abaixo representam,em princípio, alguns exemplos de processosde teste..

Teste de resistência

A porta tem de resistir a um número definido de ciclos de abertura e fecho a uma velocidade definida.

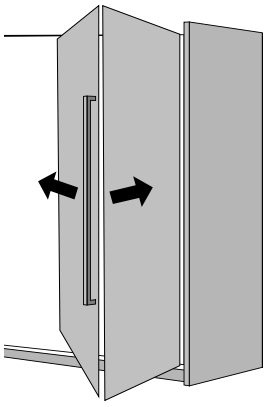

Teste de batente / Teste de sobrecarga

A porta tem de resistir a uma carga de tração definida durante um número definido de ciclos de abertura.

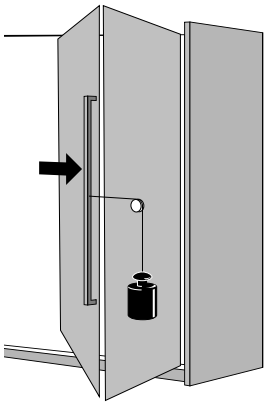

Armações de secretária
▸ Resumo da gama / comparação técnica 1089
▸ LegaDrive Systems 1090
▸ Steelforce 1118

Acessórios de secretária e escritório
Vista geral da gama 1160

Organização de cabos
Resumo 1198

Resumo da gama / comparação técnica

	LegaDrive Systems	Steelforce
Lateral	1090 - 1117	1118 - 1158
Acionamento	Dependendo da coluna de elevação selecionada: ▸ Por motor elétrico ▸ Manual	Dependendo do conjunto de armação de secretária selecionado: ▸ Por meio de motor elétrico ▸ Manivela
Extensão telescópica	▸ Extensão telescópica dupla (por motor elétrico) ▸ Extensão telescópica simples (manual)	Dependendo do conjunto de armação de secretária selecionado: ▸ Extensão telescópica dupla (p. ex., 670 SLS, 470 SLS) ▸ Extensão telescópica simples (p. ex., 570 SLS, 370 SLS, 300, 300 slim, 310 HC slim)
Curso de elevação	▸ 675 mm (por motor elétrico) ▸ 140 mm (manual)	Dependendo do conjunto de armação de secretária selecionado: ▸ 660 mm (por meio de motor elétrico, p. ex., 670 SLS, 470 SLS) ▸ 490 mm (por meio de motor elétrico, p. ex., 570 SLS, 370 SLS, 300, 300 slim) ▸ 480 mm (manivela, p. ex., 310 HC slim)
Peso de elevação	▸ 120 kg	Dependendo do conjunto de armação de secretária selecionado: ▸ 150 kg (por meio de motor elétrico, p. ex., 671 SLS, 673 SLS) ▸ 120 kg (por meio de motor elétrico, p. ex., 670 SLS, 570 SLS, 470 SLS, 370 SLS) ▸ 100 kg (por meio de motor elétrico, p. ex., 300, 300 slim) ▸ 60 kg (manivela, p. ex., 310 HC slim)
Geometria da armação de secretária	▸ Tampo retangular ▸ Tampo angular de 90° ▸ Tampo angular de 135° ▸ Tampo duplo Bench	▸ Tampo retangular ▸ Tampo angular de 90° / 135° ▸ Tampo duplo Bench ▸ Mesas móveis com rodas ▸ Mesas na área habitacional
Cor da armação de secretária	▸ Componentes de armação: cinza grafite, branco ▸ Colunas de elevação: prata, branco, antracite	▸ Prata, preto, branco (p. ex., 670 SLS, 570 SLS, 470 SLS, 370 SLS) ▸ Preto, branco (p. ex., 300, 300 slim, 310 HC slim)
Para largura de tampo	▸ 1200 - 2000 mm ▸ Variantes de canto e soluções personalizadas diferem	▸ 1200 - 2000 mm (p. ex., 670 SLS, 570 SLS, 470 SLS, 370 SLS) ▸ 1100 - 1800 mm (p. ex., 300, 300 slim) ▸ 1100 - 1600 mm (p ex., 310 HC slim) ▸ Variantes de canto e armação de secretária / mesa Bench diferem
Para profundidade de tampo	▸ 800 - 1000 mm ▸ Variantes de canto e soluções personalizadas diferem	▸ 750 - 900 mm (p. ex., 670 SLS, 570 SLS, 470 SLS, 370 SLS) ▸ 750 - 800 mm (p. ex., 300) ▸ 600 - 700 mm (p. ex., 300 slim, 310 HC slim) ▸ Variantes de canto e armação de secretária / mesa Bench diferem
Embalagem	Sistema modular com flexibilidade, o que também permite realizar soluções personalizáveis e tamanhos especiais, por ex., mesas de conferência com até 12 colunas de elevação	Conjuntos completos com todos os componentes necessários para a versão selecionada

Trabalhar de forma mais saudável e eficiente

Com LegaDrive Systems. As mesas de altura regulável estão a conquistar cada vez mais o ramo do equipamento de escritórios e espaços comerciais. Porque muitos empregadores já sabem: os postos de trabalho ergonómicos ajudam a manter os funcionários em boa saúde e a aumentar a produtividade do trabalho a longo prazo. Produtividade de alto nível: LegaDrive Systems. Trabalhar alternadamente de pé e sentado é uma forma eficaz para evitar dores e doenças nas costas. É por isso que o LegaDrive Systems contribui para a preservação da saúde.

Estável, segura, forte:
A coluna de elevação LegaDrive permite extensão telescópica dupla.

Secretária angulada em 90 graus:
Ideal para o trabalho em equipa e reuniões.

Ergonómico, generoso, cheio de estilo:
O local de trabalho para o chefe com secretária angulada em 135 graus.

Reuniões ativas:
LegaDrive Systems para mesas de conferência.

Sempre corretamente sentado:
Graças à regulação mecânica em altura.

Perfeito para bancos:
LegaDrive Systems com extensões continuas dos pés.

Design moderno e utilização intuitiva:
É tão simples regular a altura.

hettich.com/short/937efc

Saiba mais:
Pode obter inspiração e mais detalhes do produto no nosso site.

Suporte de mesa LegaDrive Systems

▸ **Resumo**

Conjuntos de armações de secretária **1094 – 1097**

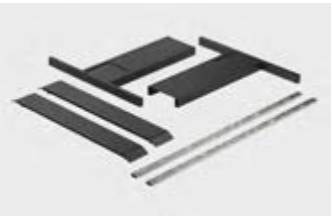

Módulos de armação **1098 – 1099**

Colunas **1100 – 1103**

Módulos eletrónicos **1104**

Componentes **1105 – 1112**

Medidas do projeto **1113 – 1116**

Critérios de qualidade **1117**

Hettich Technical Assistant

- **Montagem**
- **Ajuste**
- **Serviço**

hettich.com/short/6d297c

Módulo / Conjunto →			Conjunto de armação de secretária Basic		Conjunto de armação de secretária com ângulo de 90°		Conjunto de armação de secretária com ângulo de 135°	
↓	**Acabamento**		Branco	Cinzento grafite	Branco	Cinzento grafite	Branco	Cinzento grafite
		Código	**9 193 253**	**9 193 251**	**9 193 256**	**9 193 255**	**9 193 258**	**9 193 257**
Módulo de armação Basic 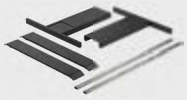	Branco	**9 186 404**	1 x		1 x		1 x	
	Cinzento grafite	**9 186 405**		1 x		1 x		1 x
Módulo de armação com ângulo de 90°	Branco	**9 186 406**			1 x			
	Cinzento grafite	**9 186 407**				1 x		
Módulo de armação com ângulo de 135°	Branco	**9 186 408**					1 x	
	Cinzento grafite	**9 186 409**						1 x
Módulo de armação Bench	Branco	**9 243 052**						
	Cinzento grafite	**9 243 051**						
Coluna de elevação LegaDrive	Branco	**9 186 413**	2 x		3 x		3 x	
	Prata	**9 186 412**		2 x		3 x		3 x
Coluna LegaDrive manualmente ajustável	Branco	**9 243 046**						
	Prata	**9 243 045**						
Módulo eletrónico	Preto	**9 190 608**	1 x	1 x	1 x	1 x	1 x	1 x
Módulo eletrónico de ampliação	Preto	**9 190 609**						
Cabo em cascata	Preto	**9 188 864**						

Todos os exemplos de configuração apresentados são sempre realizáveis com colunas de elevação com regulação elétrica, colunas de ajuste vertical

Conjunto de armação de secretária Bench		Mesa de conferência em U		Mesa de conferência redonda		Mesa de conferência retangular		Armação de secretária manualmente ajustável	
Branco	Cinzento grafite	Branco	Cinzento grafite	Branco	Cinzento grafite	Branco	Cinzento grafite	Branco	Cinzento grafite
9 243 970	**9 243 969**	-	-	-	-	-	-	-	-
		1 x						1 x	
			1 x						1 x
		2 x				4 x			
			2 x				4 x		
		1 x		8 x					
			1 x		8 x				
1 x									
	1 x								
4 x		5 x		8 x		4 x			
	4 x		5 x		8 x		4 x		
								2 x	
									2 x
2 x	2 x	1 x	1 x	1 x	1 x	1 x	1 x		
		1 x	1 x	2 x	2 x	1 x	1 x		
		2 x	2 x	3 x	3 x	2 x	2 x		

manual ou colunas com comprimento fixo (para detalhes sobre as colunas, consultar as páginas 1046 - 1050)

Conjunto de armação de secretária Basic

- Para tampos de mesa variáveis:
  - Profundidade 800 - 1000 mm
  - Largura 1200 - 2000 mm
- Estruturas de apoio de mesa ajustáveis em largura em intervalos de 50 mm
- Regulação da altura por meio de motor elétrico 620 - 1295 mm
- Curso de elevação 675 mm
- Peso de elevação máx. de 120 kg com carga distribuída uniformemente pelo tampo (peso de elevação = carga útil + tampo com suporte do tampo)
- Afinação da altura com partida suave
- Voltagem nominal 230 V / 50 Hz
- Baixo consumo de energia (em standby 0,3 W máx.)
- Velocidade 40 mm / s
- Com detecção de colisão (sem protecção pessoal)

O conjunto inclui:
- 2 colunas de elevação LegaDrive elétricas com extensão telescópica
- 2 unid. de extensões de pé 720 mm
- 1 conjuntos de estruturas de apoio de tampo de mesa ajustáveis em largura
- 1 unidades de controlo electrónico
- 1 Cabos de ligação à rede eléctrica da UE, comprimento 3000 mm
- 1 interruptor de mão Basic
- Material de instalação
- Instruções de montagem

Versão	Código	Emb.
Componentes da armação com pintura epóxi de alta resistência em cinza grafite, alumínio das colunas de elevação em prateado anodizado	**9 193 251**	1 conj.
Componentes da armação e colunas de elevação com pintura epóxi de alta resistência em branco	**9 193 253**	1 conj.

Exemplo de planificação

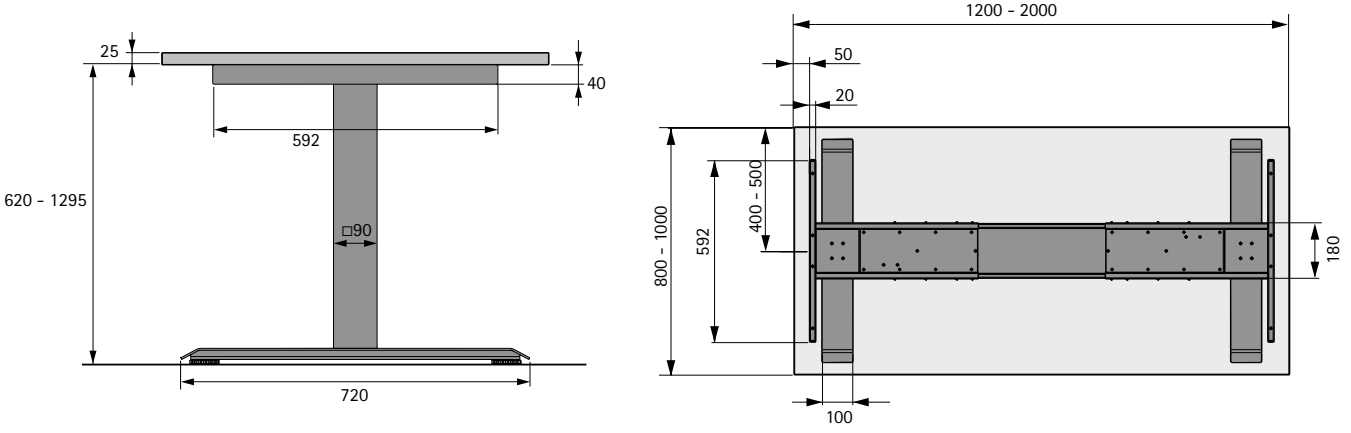

Indicações

- Acessórios 1160 - 1208

hettich.com/short/b85bef

Conjunto de armação de secretária com ângulo de 90°

- Para tampos de mesa variáveis
- Estruturas de apoio de mesa ajustáveis em largura em intervalos de 50 mm
- Regulação da altura por meio de motor elétrico 620 - 1295 mm
- Curso de elevação 675 mm
- Peso de elevação máx. de 120 kg com carga distribuída uniformemente pelo tampo (peso de elevação = carga útil + tampo com suporte do tampo)
- Afinação da altura com partida suave
- Voltagem nominal 230 V / 50 Hz
- Baixo consumo de energia (em standby 0,3 W máx.)
- Velocidade 40 mm / s
- Com detecção de colisão (sem protecção pessoal)

O conjunto inclui:
- 3 colunas de elevação LegaDrive elétricas com extensão telescópica
- 2 unid. de extensões de pé 720 mm
- 1 uni. de extensões de pé 520 mm
- 1 conjunto de suporte de tampo ajustável em largura, ângulo de 90°
- 1 unidades de controlo electrónico
- 1 Cabos de ligação à rede eléctrica da UE, comprimento 3000 mm
- 1 unid. cabo de extensão para motor
- 1 unid. interruptor de mão Basic
- Material de instalação
- Instruções de montagem

Versão	Código	Emb.
Componentes da armação com pintura epóxi de alta resistência em cinza grafite, alumínio das colunas de elevação em prateado anodizado	**9 193 255**	1 conj.
Componentes da armação e colunas de elevação com pintura epóxi de alta resistência em branco	**9 193 256**	1 conj.

Exemplo de planificação

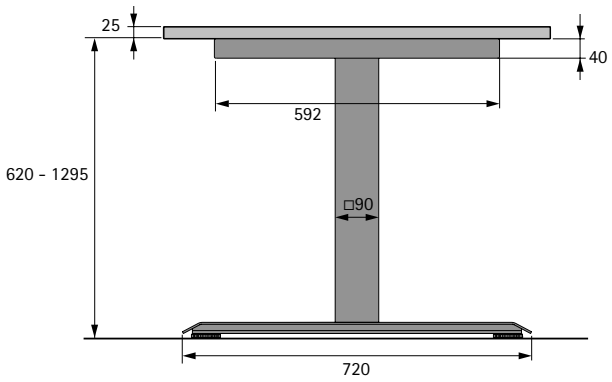

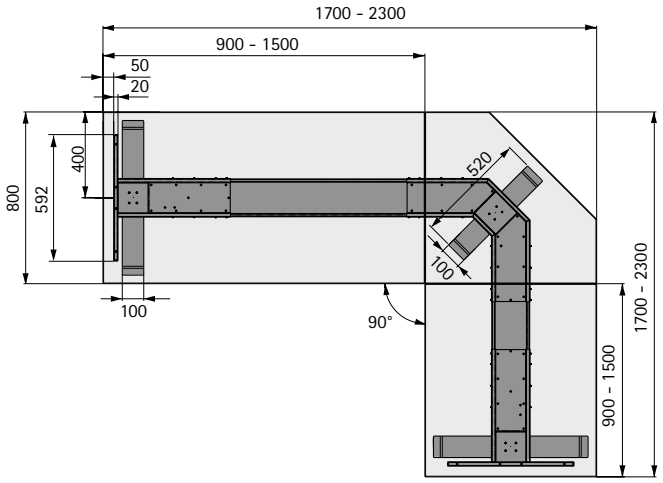

Indicações

- Acessórios 1160 - 1208

hettich.com/short/702360

Conjunto de armação de secretária com ângulo de 135°

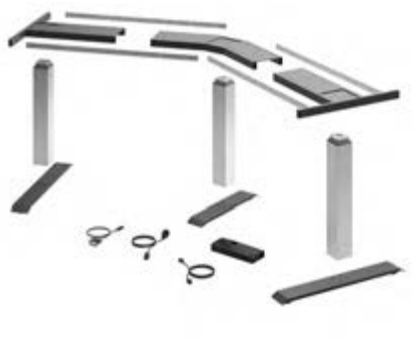

- Para tampos de mesa variáveis
- Estruturas de apoio de mesa ajustáveis em largura em intervalos de 50 mm
- Regulação da altura por meio de motor elétrico 620 - 1295 mm
- Curso de elevação 675 mm
- Peso de elevação máx. de 120 kg com carga distribuída uniformemente pelo tampo (peso de elevação = carga útil + tampo com suporte do tampo)
- Afinação da altura com partida suave
- Voltagem nominal 230 V / 50 Hz
- Baixo consumo de energia (em standby 0,3 W máx.)
- Velocidade 40 mm / s
- Com detecção de colisão (sem protecção pessoal)

O conjunto inclui:
- 3 colunas de elevação LegaDrive elétricas com extensão telescópica
- 2 unid. de extensões de pé 720 mm
- 1 unid. de extensões de pé 520 mm
- 1 conjunto de suporte de tampo ajustável em largura, ângulo de 135°
- 1 unidades de controlo electrónico
- 1 Cabos de ligação à rede eléctrica da UE, comprimento 3000 mm
- 1 unid. cabo de extensão para motor
- 1 unid. interruptor de mão Basic
- Material de instalação
- Instruções de montagem

Versão	Código	Emb.
Componentes da armação com pintura epóxi de alta resistência em cinza grafite, alumínio das colunas de elevação em prateado anodizado	**9 193 257**	1 conj.
Componentes da armação e colunas de elevação com pintura epóxi de alta resistência em branco	**9 193 258**	1 conj.

Exemplo de planificação

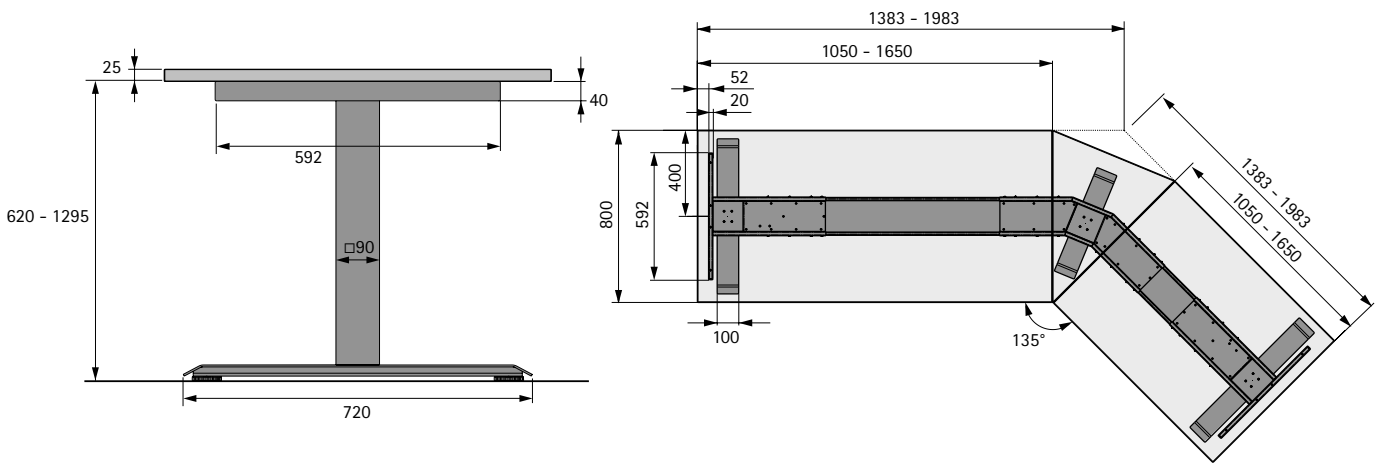

Indicações

Acessórios	1160 - 1208

hettich.com/short/fe4588

Conjunto de armação de secretária Bench

- Conjunto de armação de secretária com extensões contínuas dos pés para dois lugares de trabalho frente a frente
- Para tampos de mesa variáveis:
  - Profundidade 600 - 850 mm
  - Largura 1200 - 2000 mm
- Estruturas de apoio de mesa ajustáveis em largura em intervalos de 50 mm
- Regulação da altura por meio de motor eléctrico 620 - 1295 mm
- Curso de elevação 675 mm
- Elevação do peso máximo. 120 kg cada, para mesas com carga uniforme (peso de elevação = carga útil + tampo de secretária com suportes de tampo de secretária)
- Afinação da altura com partida suave
- Voltagem nominal 230 V / 50 Hz
- Baixo consumo de energia (em standby 0,3 W máx. por comando)
- Velocidade 40 mm / s
- Com detecção de colisão (sem protecção pessoal)

O conjunto inclui:
- 4 colunas de elevação LegaDrive elétricas com extensão telescópica
- 2 unid. de extensões de pé 1360 mm
- 2 conjuntos de estruturas de apoio de tampo de mesa ajustáveis em largura
- 2 unidades de controlo electrónico
- 2 Cabos de ligação à rede eléctrica da UE, comprimento 3000 mm
- 2 unid. interruptor de mão Basic
- Material de instalação
- Instruções de montagem

Versão	Código	Emb.
Componentes da armação com pintura epóxi de alta resistência em cinza grafite, alumínio das colunas de elevação em prateado anodizado	**9 243 969**	1 conj.
Componentes da armação e colunas de elevação com pintura epóxi de alta resistência em branco	**9 243 970**	1 conj.

Exemplo de planificação

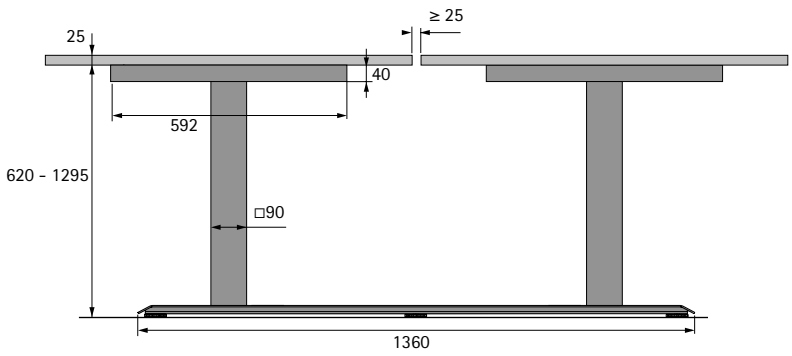

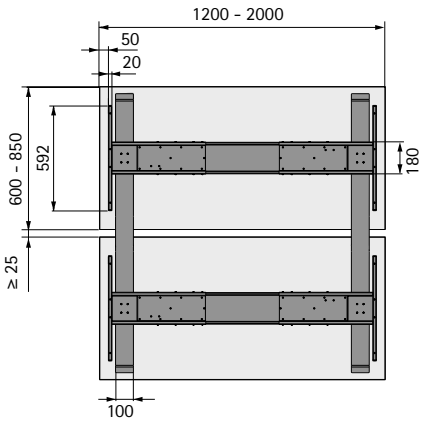

Indicações

- Acessórios 1160 - 1208

hettich.com/short/b96bf7

Módulo de armação Basic

- Para tampos de mesa variáveis:
  - Profundidade 800 - 1000 mm
  - Largura 1200 - 2000 mm
- Ajustável em largura em intervalos de 50 mm
- Encomende as colunas de elevação e os componentes eletrónicos separadamente

O conjunto inclui:
- 2 unid. suporte de tampo Basic
- 2 unid. perfil de união
- 2 unid. extensão de pé 720 mm
- Material de instalação
- Instruções de montagem

Versão	**Código**	Emb.
Pintura epóxi de alta resistência em cinza grafite	**9 186 405**	1 conj.
Pintura epóxi de alta resistência em branco	**9 186 404**	1 conj.

Módulo de armação com ângulo de 90°

- Para tampos de mesa variáveis
- Ajustável em largura em intervalos de 50 mm
- Encomende as colunas de elevação e os componentes eletrónicos separadamente

O conjunto inclui:
- 1 unid. suporte de tampo, ângulo de 90°
- 2 unid. perfil de união
- 1 unid. extensão de pé 520 mm
- 1 unid. cabo de extensão para motor
- Material de instalação
- Instruções de montagem

Versão	**Código**	Emb.
Pintura epóxi de alta resistência em cinza grafite	**9 186 407**	1 conj.
Pintura epóxi de alta resistência em branco	**9 186 406**	1 conj.

Módulo de armação com ângulo de 135°

- Para tampos de mesa variáveis
- Ajustável em largura em intervalos de 50 mm
- Encomende as colunas de elevação e os componentes eletrónicos separadamente

O conjunto inclui:
- 1 unid. suporte de tampo, ângulo de 135°
- 2 unid. perfil de união
- 1 unid. de extensões de pé 520 mm
- 1 unid. cabo de extensão para motor
- Material de instalação
- Instruções de montagem

Versão	Código	Emb.
Pintura epóxi de alta resistência em cinza grafite	**9 186 409**	1 conj.
Pintura epóxi de alta resistência em branco	**9 186 408**	1 conj.

Módulo de armação Bench

- Módulo de armação com extensões continuas dos pés para dois lugares de trabalho frente a frente
- Para tampos de mesa variáveis:
  - Profundidade 600 - 850 mm
  - Largura 1200 - 2000 mm
- Ajustável em largura em intervalos de 50 mm
- Encomende as colunas de elevação e os componentes eletrónicos separadamente

O conjunto inclui:
- 4 unid. suporte de tampo
- 4 unid. perfil de união
- 2 unid. extensão dos pés 1360 mm incl. 3 parafusos de nivelamento cada
- Material de instalação
- Instruções de montagem

Versão	Código	Emb.
Pintura epóxi de alta resistência em cinza grafite	**9 243 051**	1 conj.
Pintura epóxi de alta resistência em branco	**9 243 052**	1 conj.

Indicações

Tamanhos de tampo	1113 - 1116
Colunas de elevação e componentes eletrónicos	1100 - 1109

hettich.com/short/cb8e4c

Coluna de elevação LegaDrive

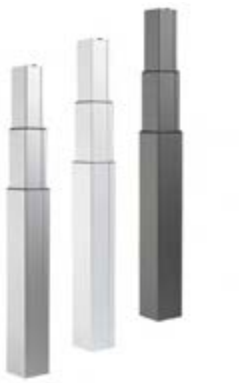

- Coluna de elevação com motor elétrico, quadrada 90 x 90 mm
- Regulação da altura por meio de motor elétrico de 575 mm até 1250 mm
- Curso de elevação 675 mm
- Resulta na altura da armação de secretária de 620 - 1295 mm
- Altura da secretária 645 - 1320 mm ao usar tampo de 25 mm
- Peso de elevação dinâmico para 1 coluna de elevação 80 kg
- Peso de elevação dinâmico montado na secretária com 2 - 3 colunas de elevação 120 kg com carga distribuída uniformemente pelo tampo (por cada coluna de elevação adicional + 40 kg)
- Velocidade de regulação aprox. 40 mm / s
- Comprimento do cabo aprox. 1400 mm

Nota:
- Outras superfícies mediante pedido
- Coluna de elevação com certificação UL mediante pedido

Versão	**Código**	Emb.
Alumínio anodizado prata	**9 186 412**	1 unid.
Alumínio com pintura epóxi de alta resistência em branco	**9 186 413**	1 unid.
Alumínio com pintura epóxi de alta resistência em antracite	**9 207 442**	1 unid.

Dimensões

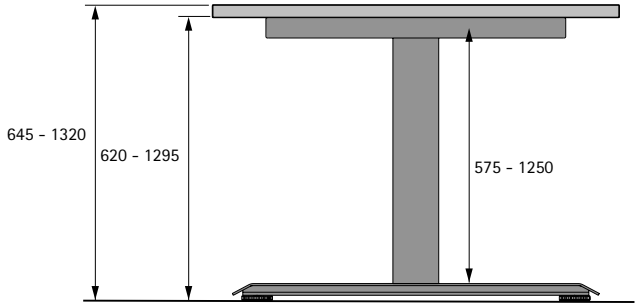

hettich.com/short/848436

Regulação manual da altura de colunas LegaDrive

- Coluna com regulação manual da altura para usar na armação de secretária LegaDrive Systems
- Permite realizar secretárias manualmente reguláveis em altura com estilo LegaDrive Systems
- Coluna, quadrada 90 x 90 mm
- Curso de elevação 140 mm
- Comprimento regulável de 610 - 750 mm resulta na altura da armação de secretária de 655 - 795 mm
- Altura da secretária 680 - 820 mm ao usar tampo de 25 mm
- Escala para facilitar o alinhamento da altura da secretária

Versão	Código	Emb.
Alumínio anodizado prata	**9 243 045**	1 unid.
Alumínio com pintura epóxi de alta resistência em branco	**9 243 046**	1 unid.

Dimensões

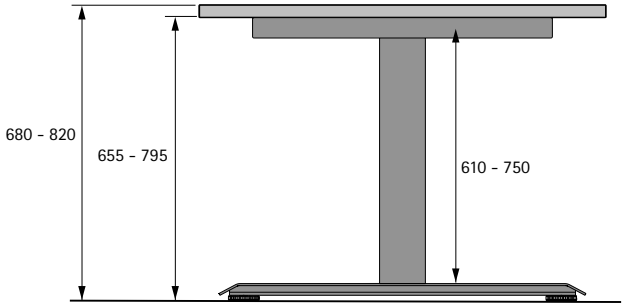

hettich.com/short/bc1b2f

Coluna de comprimento fixo

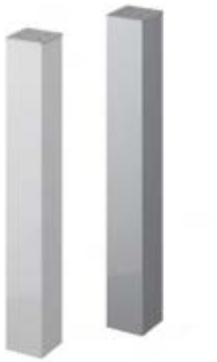

- Coluna simples para ser usada na armação de secretária LegaDrive Systems
- Permite realizar secretárias não reguláveis em altura com estilo LegaDrive Systems
- Coluna, quadrada 90 x 90 mm
- Comprimento fixo de 670 mm resulta numa altura da armação da secretária de 715 mm
- Altura da secretária de 740 mm ao usar tampo de 25 mm

Referência de página:
- Montagem, ver página 1103

Versão	**Código**	Emb.
Alumínio anodizado prata	**9 243 005**	1 unid.
Alumínio com pintura epóxi de alta resistência em branco	**9 242 992**	1 unid.

Dimensões

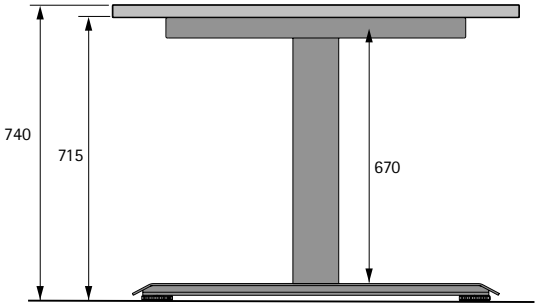

Montagem

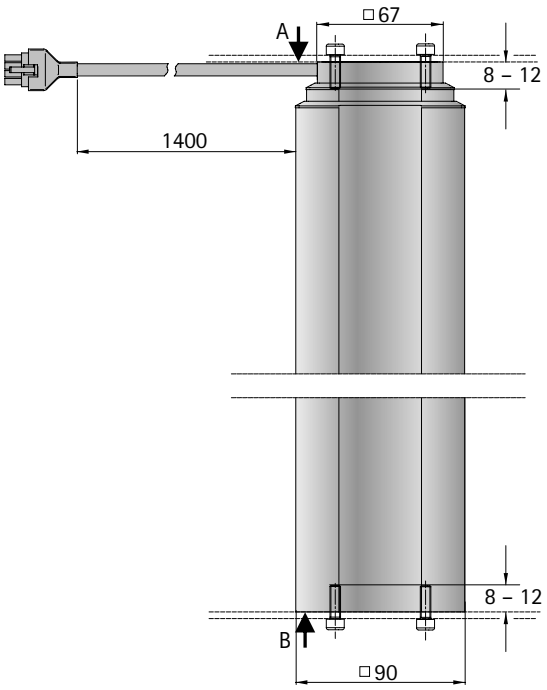

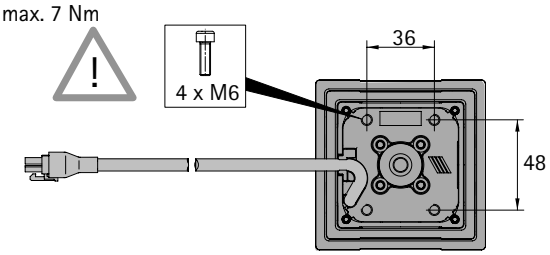

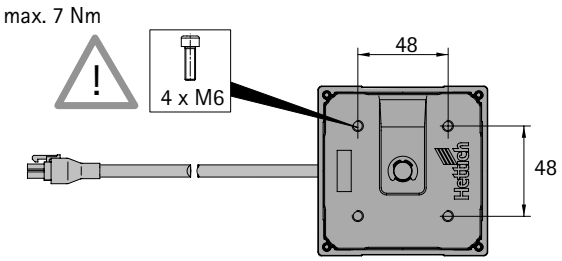

hettich.com/short/411aad

Módulo eletrónico

- Módulo eletrónico para utilização com sistemas de secretária com até 3 colunas de elevação
- Afinação da altura com partida suave
- Voltagem nominal 230 V / 50 Hz
- Baixo consumo de energia (em standby 0,3 W máx.)
- Velocidade 40 mm / s
- Com detecção de colisão (sem protecção pessoal)

O conjunto inclui:
- 1 comando eletrónico Compact-e-3 para um total de 3 colunas de elevação
- 1 Cabos de ligação à rede eléctrica da UE, comprimento 3000 mm
- 1 unid. interruptor de mão Basic
- Material de instalação

Código	Emb.
9 190 608	1 conj.

Módulo eletrónico de ampliação

- Módulo eletrónico de ampliação para utilização com sistemas de mesa com mais de 3 colunas de elevação
- Afinação da altura com partida suave
- Voltagem nominal 230 V / 50 Hz
- Baixo consumo de energia (em standby 0,3 W máx.)
- Velocidade 40 mm / s
- Com detecção de colisão (sem protecção pessoal)

O conjunto inclui:
- 1 comando eletrónico Compact-e-3 para um total de 3 colunas de elevação
- 1 Cabos de ligação à rede eléctrica da UE, comprimento 3000 mm
- Material de instalação

Código	Emb.
9 190 609	1 conj.

hettich.com/short/6d4aa4

Comando Compact-e-3

- Comando eletrónico baseado numa fonte de alimentação
- Controla e sincroniza os movimentos de elevação de 1 a 3 colunas de elevação
- Deteção de colisão para reduzir danos no sistema (sem proteção pessoal)
- Elevado conforto de movimentação graças ao arranque e a paragem suave das colunas de elevação
- Consumo de corrente em modo standby máx. 0,3 W
- Plástico preto

Versão	Código	Emb.
Compact-e-3, EU, ligação à rede 230 V / 50 Hz	**9 142 062**	1/25 unid.

Comando Compact-e-2 e Compact-e-3

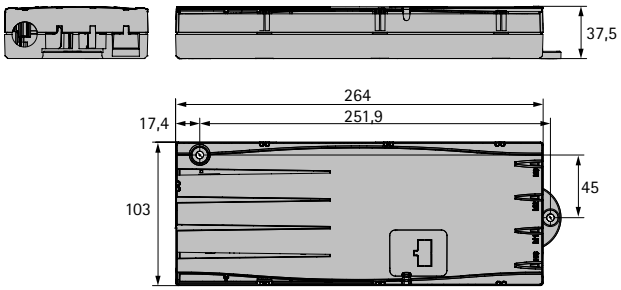

hettich.com/short/3de6c0

Cabo de alimentação de rede

- Cabo de ligação à rede elétrica, comprimento aprox. 3000 mm

Nota:
- *Utilizável em: Alemanha, Áustria, Bélgica, Países Baixos, Luxemburgo, Espanha, França, Suécia, Noruega, Finlândia
- Outros países mediante pedido

Versão	Código	Emb.
Tio E & F, ficha Schuko*	**9 147 928**	1/50 unid.
Tipo J, Suíça	**9 147 930**	1/25 unid.

hettich.com/short/c53696

Interruptor de mão Basic

- Com teclas para subir e baixar
- Montagem debaixo do tampo
- Plástico preto, superfície de comando cinza

Item	Código	Emb.
Interruptor de mão Basic	**9 142 067**	1/50 unid.

Dimensões para instalação do interruptor de mão Basic

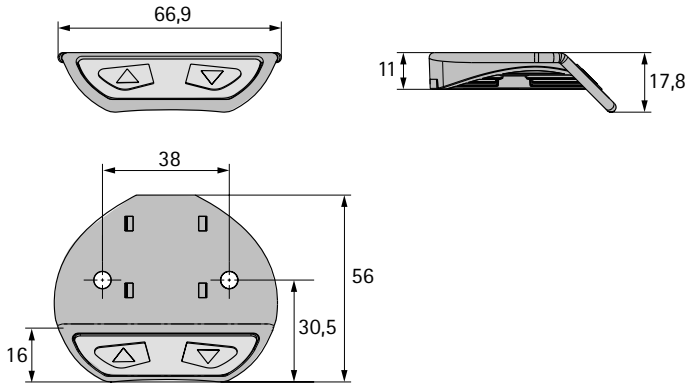

Interruptor de mão Comfort

- Com teclas para subir e baixar
- Display com indicação digital da altura da secretária (cm ou in)
- 4 posições de memória
- Montagem debaixo do tampo
- Plástico preto

Item	Código	Emb.
Interruptor de mão Comfort	**9 277 919**	1/25 unid.

Dimensões para instalação do interruptor de mão Comfort

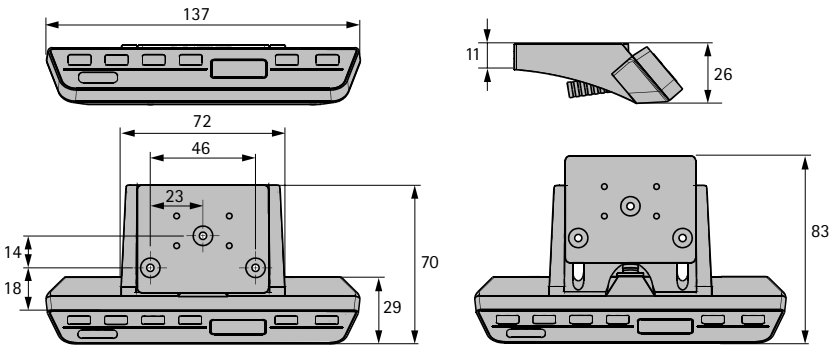

Interruptor de mão Easy2move

- Design limpo e funcional
- Utilização confortável
- Regulação intuitiva da altura premindo a carcaça do interruptor para cima ou para baixo
- Montagem debaixo do tampo
- Plástico preto

Item	Código	Emb.
Interruptor de mão Easy2move	**9 277 920**	1/50 unid.

Dimensões para instalação do interruptor de mão Easy2move

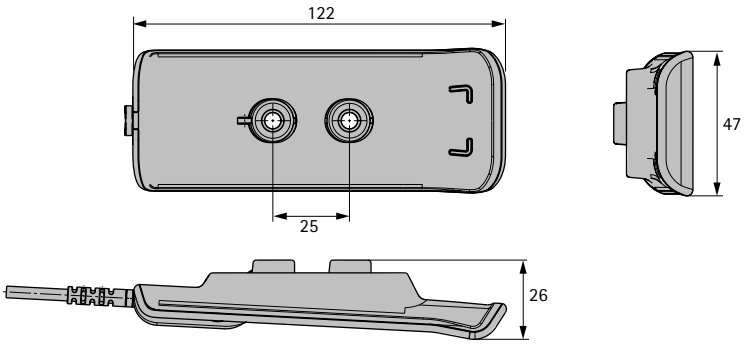

Interruptor de mão Touch Basic

- Com design tátil de alta qualidade
- Com teclas para subir e baixar
- Montagem debaixo do tampo
- Plástico preto

Item	Código	Emb.
Interruptor de mão Touch Basic	**9 155 200**	1/25 unid.

Dimensões para instalação do interruptor de mão Touch Basic

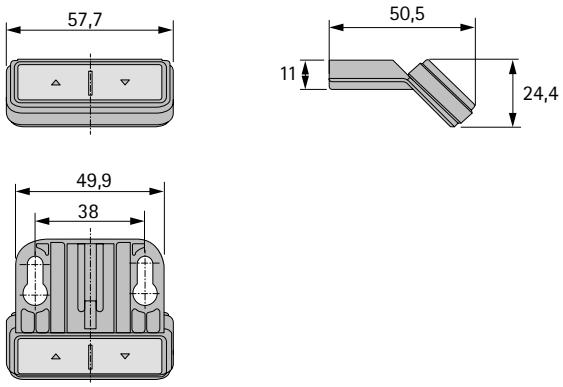

Interruptor de mão Touch Basic Inlay

- Com design tátil de alta qualidade
- Com teclas para subir e baixar
- Montagem / fixação simples no tampo da secretária graças a uma guarnição de borracha (não requer parafusos)
- Plástico preto

Item	**Código**	Emb.
Interruptor de mão Touch Basic Inlay	**9 243 921**	1/25 unid.

Dimensões para instalação do interruptor de mão Touch Basic Inlay

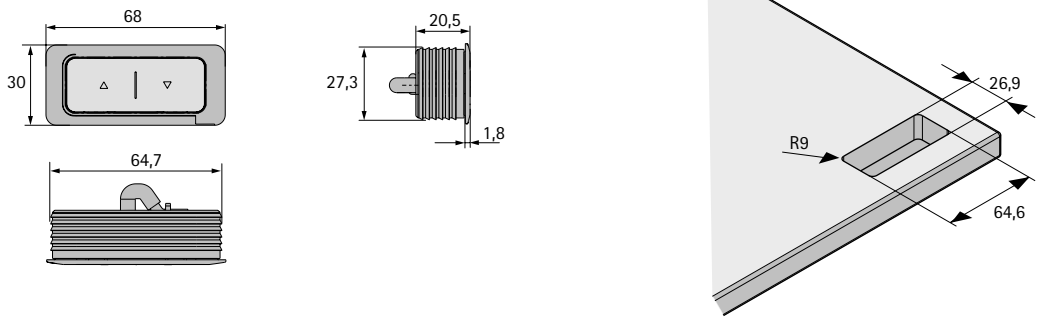

Interruptor de mão Touch Inlay

- Com superfície tátil de alta qualidade
- Teclas para subir e baixar
- Display com indicação digital da altura da secretária (cm ou in)
- 2 funções de memorização
- Montagem / fixação simples no tampo da secretária graças a uma guarnição de borracha (não requer parafusos)
- Plástico preto

Item	**Código**	Emb.
Interruptor de mão Touch Inlay	**9 155 201**	1/25 unid.

Dimensões para instalação do interruptor de mão Touch Inlay

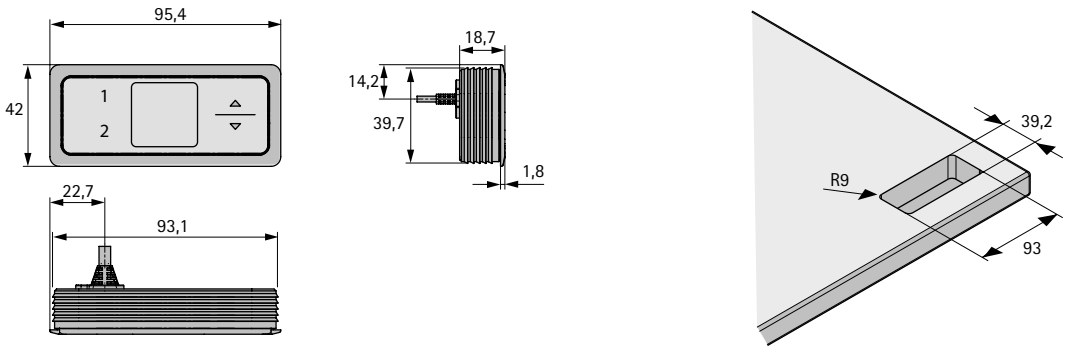

Cabo de extensão para motor

- Extensão de cabo para ligar a coluna de elevação ao comando
- Comprimento 1200 mm

Código	Emb.
9 180 608	1/25 unid.

Cabo em cascata

- Cabo em cascata para ligar comando LegaDrive
- Por cada comando necessita-se de 1 cabo em cascata
- Comprimento 1500 mm
- Instruções

Código	Emb.
9 188 864	1 unid.

Cabo em cascata curto

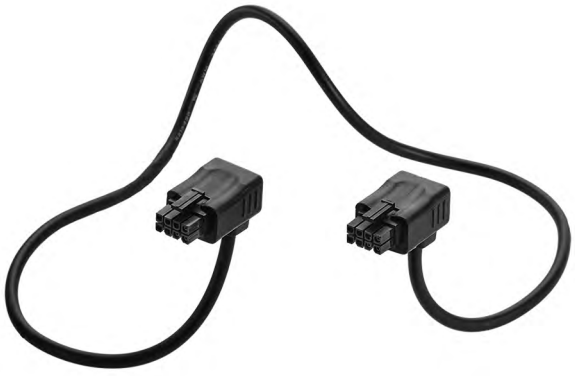

- Cabo em cascata curto para ligar comandos LegaDrive
- 1 cabo em cascata permite ligar 2 comandos
- Comprimento 500 mm
- Instruções

Código	Emb.
9 203 988	1 unid.

hettich.com/short/b9ea61

Pé da secretária

- Pé da secretária para utilização com colunas da gama LegaDrive Systems
- Permite a realização de secretárias sem extensões dos pés
- Ligação em baixo nas colunas LegaDrive
- Forma, quadrada 90 x 90 mm
- Mesma altura que extensões dos pés, por isso, combinável
- Parafuso de nivelamento integrado (+ 10 mm)

O conjunto inclui:
- Pé da secretária
- Parafuso de nivelamento
- 4 parafusos para fixação na coluna de elevação

Versão	Código	Emb.
Pintura epóxi de alta resistência em branco	**9 243 048**	1 unid.
Pintura epóxi de alta resistência em cinza grafite	**9 243 047**	1 unid.

Ligação de perna de secretária

- Ligação da perna de secretária para utilização com colunas da gama LegaDrive Systems
- Permite a realização de secretárias sem suporte do tampo
- Fixação diretamente debaixo do tampo em intervalos de furos de 32 mm
- Ligação em cima nas colunas LegaDrive através de esquema de furos flexível
- Forma, quadrada 170 x 170 mm
- Mesma altura que suporte do tampo, por isso, combinável

O conjunto inclui:
- Ligação de perna de secretária
- 4 parafusos para fixação na coluna de elevação
- 12 parafusos para fixar no tampo de secretária

Versão	Código	Emb.
Pintura epóxi de alta resistência em branco	**9 243 050**	1 unid.
Pintura epóxi de alta resistência em cinza grafite	**9 243 049**	1 unid.

Indicação de montagem para ligação de pernas de secretária

As pernas de secretária com esta peça de ligação são particularmente indicadas para a montagem por baixo de tampos de secretária pré-fabricados com furos System 32

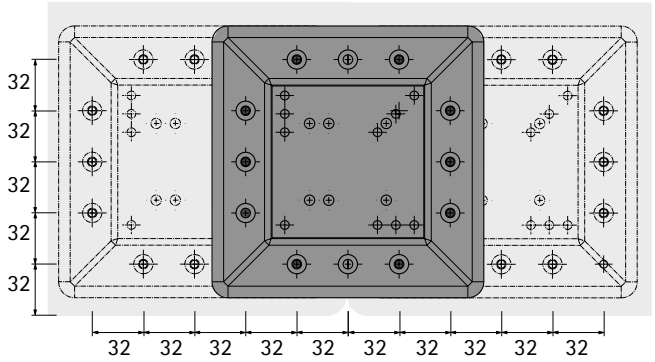

hettich.com/short/3d27b2

Chapa de união para soluções em ângulo

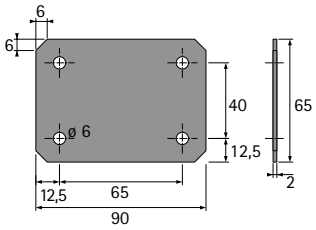

- Aço com pintura epóxi de alta resistência com aspeto de alumínio

Código	Emb.
0 048 443	1/2 unid.

Porta-cabos

- Para alojar cabos na horizontal
- Plástico cinza

Versão	Código	Emb.
Simples	**0 045 968**	1/5 unid.
Duplo	**0 045 969**	1/5 unid.

Medidas do projeto

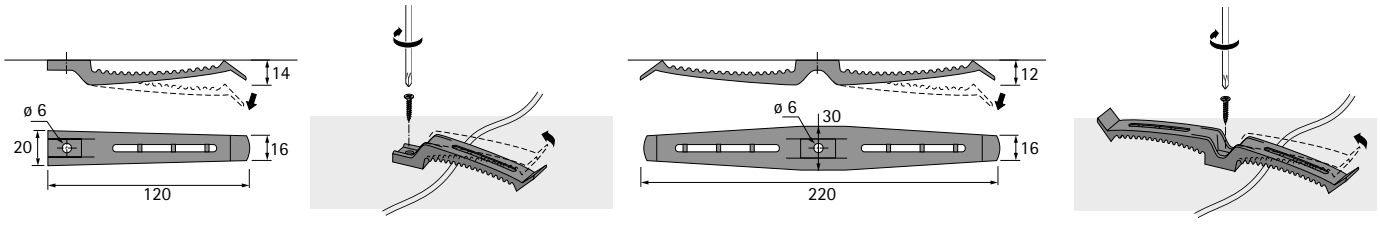

Conduta de cabos

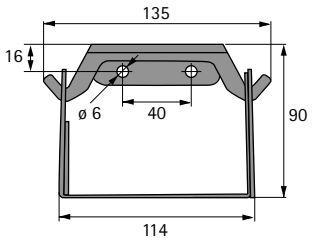

- Conduta de cabos horizontal para armações de secretária LegaDrive Systems
- Montagem na armação de secretária ou debaixo do tampo da secretária
- Largura variável de 1040 - 1840 mm
- Ajustável em largura em intervalos de 50 mm
- Calha para cabos rebatível para a frente ou para trás
- Ligação para conduta de cabos vertical

O conjunto inclui:
- Conduta de cabos (2 metades)
- 6 rebites de plástico
- 2 suportes
- 4 parafusos para fixação na armação de secretária
- 4 parafusos para fixar no tampo de secretária
- 2 parafusos para fixação de um cerra-cabos opcional
- Instruções de montagem

Versão	Código	Emb.
Aço com pintura epóxi de alta resistência em branco	**9 243 064**	1 unid.
Aço com pintura epóxi de alta resistência em cinza grafite	**9 243 053**	1 unid.

Cerra-cabos

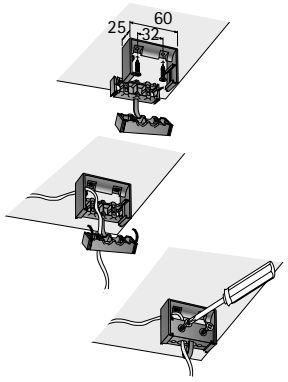

- Suporte de aparafusar para até 4 cabos
- Plástico preto

Código	Emb.
0 046 053	1 unid.

hettich.com/short/7bc326

Clipe de rodapé

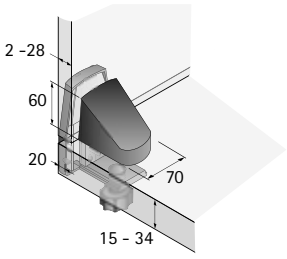

- Com montagem saliente na aresta da secretária, para apertar
- Para tampos com espessuras de 15 - 34 mm
- plástico preto

Código	Emb.
0 046 840	1/2 unid.

hettich.com/short/290141

Exemplo de planificação conjunto de armação de secretária Basic

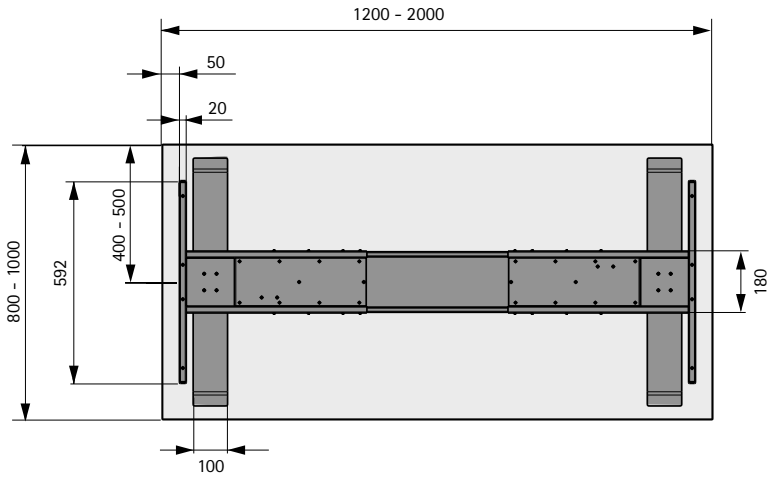

Exemplo de planificação conjunto de armação de secretária em ângulo de 90°

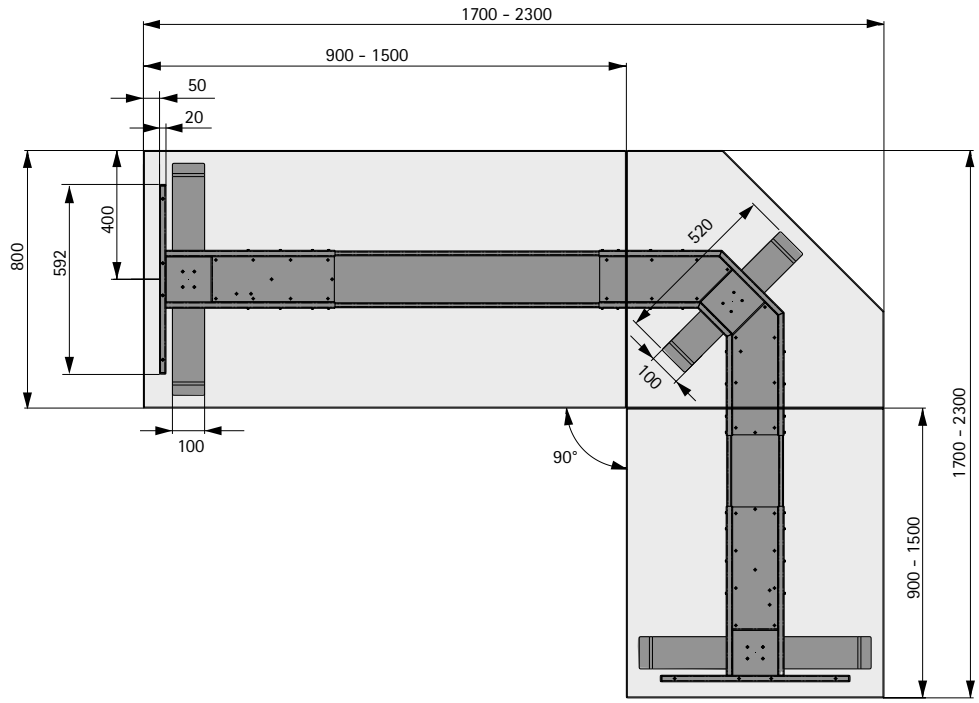

Exemplo de planificação conjunto de armação de secretária em ângulo de 135°

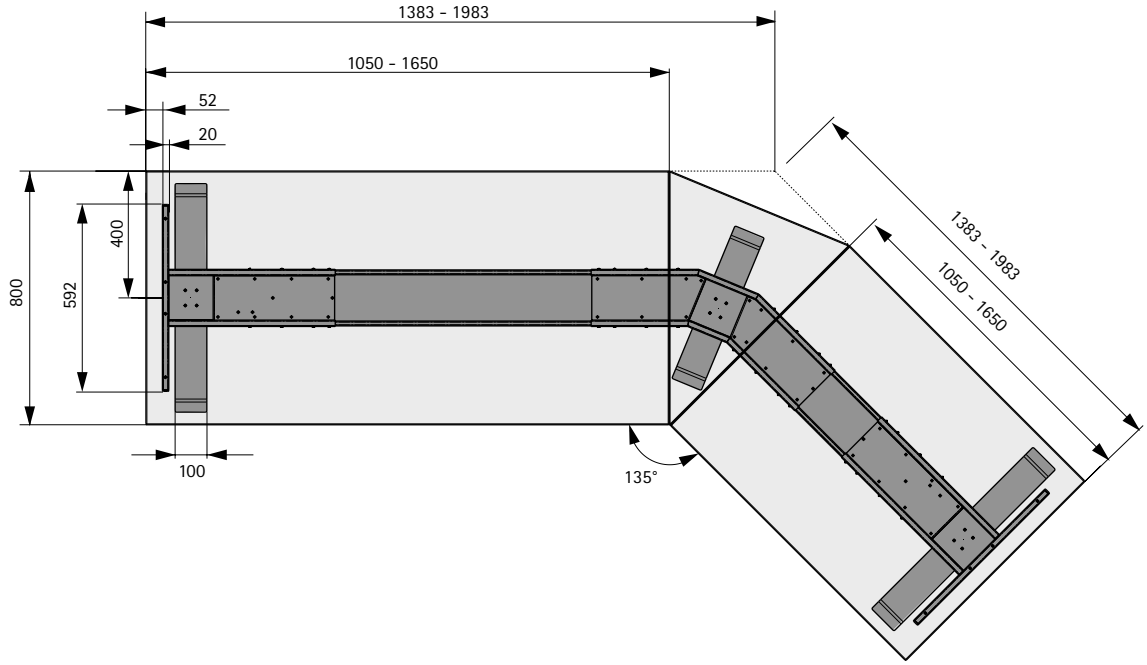

Exemplo de planificação conjunto de armação de secretária Bench

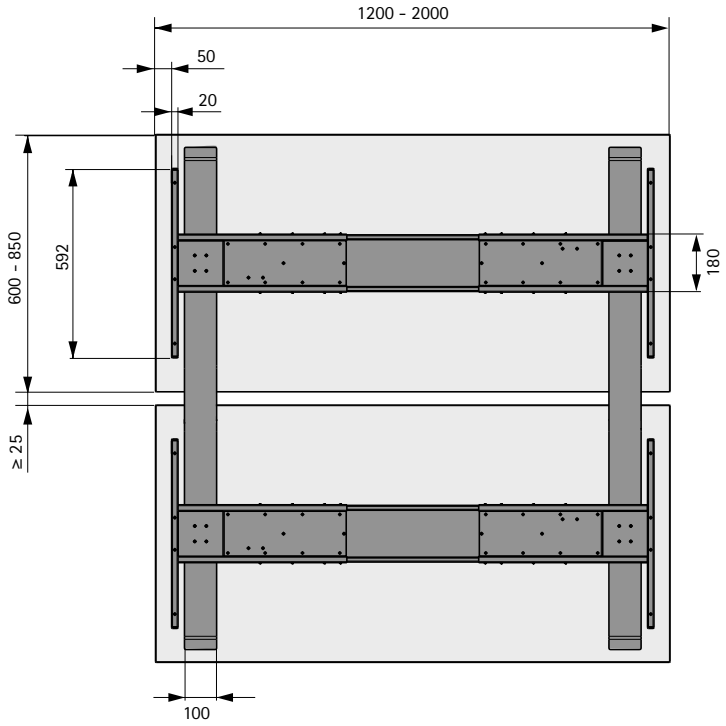

Exemplo de planificação conjunto de armação de secretária em U

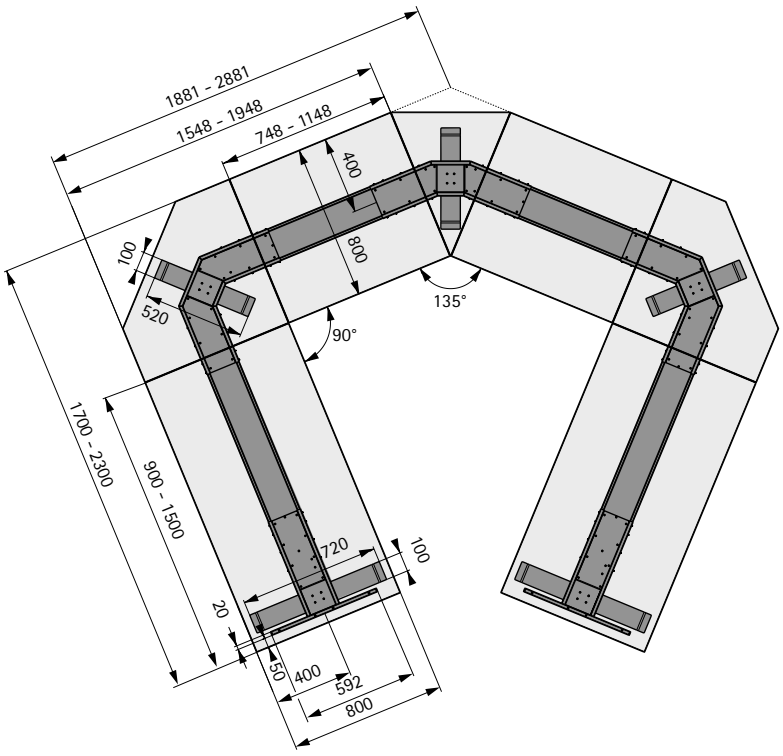

Exemplo de planificação mesa de conferência redonda

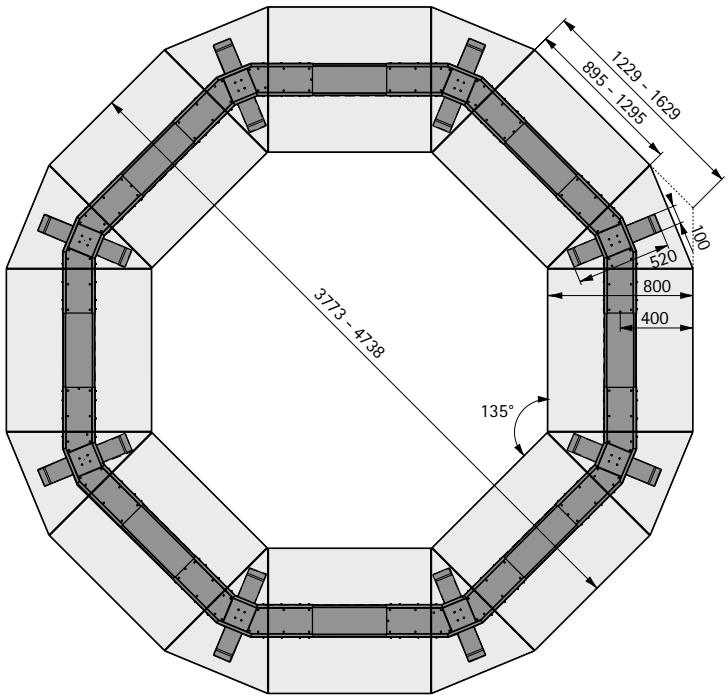

Exemplo de planificação mesa de conferência retangular

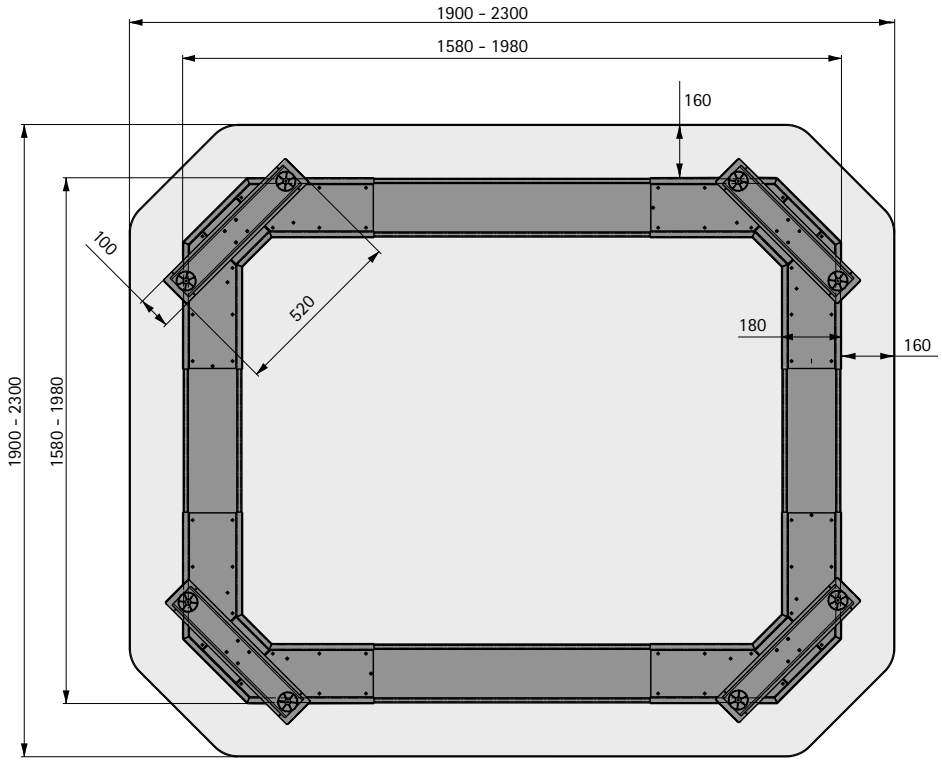

Exemplos de planificação mesa de apoio retangular e redonda

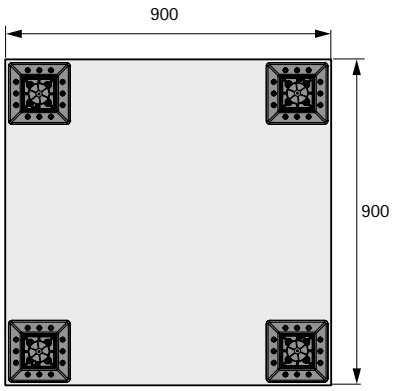

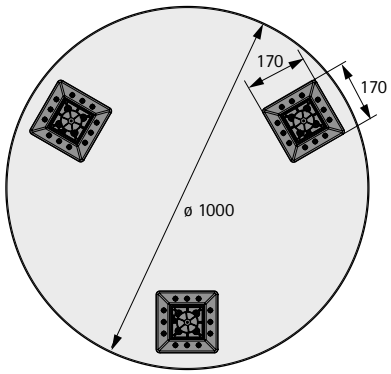

Critérios de qualidade

- Testes de esforço estático e dinâmico
- Testes de resistência
- Verificação 100% da coluna de elevação
- O sistema de armações de secretária com tampo de secretária com homologação de tipo da TÜV

Teste de resistência mesa

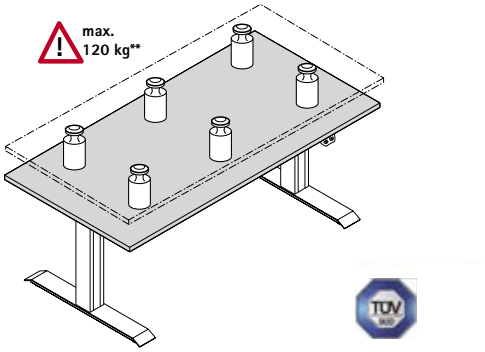

O teste consiste em deslocar a coluna de elevação ciclicamente para cima e para baixo estando ela montada numa secretária e sujeita a um peso de 120 kg**.

** inclusive o peso do suporte do tampo da secretária e o do próprio tampo

Normas e diretivas

1. Para a criação da declaração de incorporação CE para o sistema LegaDrive foram aplicadas as seguintes diretivas:

   2006 / 42 / CE Diretiva "Máquinas"
   2014 / 35 / UE Diretiva "Baixa Tensão"
   2014 / 30 / UE Diretiva CEM

   Além disso, foram aplicadas as seguintes normas europeias harmonizadas**:**

   EN ISO 12100 Segurança de máquinas
   Princípios gerais de conceção, avaliação e redução de riscos

   EN 13845 Segurança de máquinas
   Distâncias mínimas para evitar o esmagamento de partes do corpo humano

   EN ISO 13857 Segurança de máquinas
   Distâncias de segurança para impedir que os membros superiores e inferiores alcancem zonas perigosas

   DIN EN 60335-1 Segurança de aparelhos elétricos
   para aparelhos eletrodomésticos e afins -
   Parte 1: Requisitos gerais

   EN 61000-6-2
   EN 61000-6-3
   EN 61000-3-2
   EN 61000-3-3

   EN 62479 Campos eletromagnéticos

2. Além dos requisitos das normas e diretivas a cumprir relativamente à declaração de incorporação CE, o sistema LegaDrive também cumpre os requisitos das seguintes normas, regulamentações e valores-limite:

   DIN EN ISO 13849-1 Categoria B, Performance Level b

   2011 / 65 / EU RoHS

   REACH

   DIN EN 527-1 / DIN EN 527-2 /
   AfPS GS 2014 : 01 PAK / EK5/AK3 13-01

3. O sistema LegaDrive com tampo de secretária cumpre os requisitos GS

4. Após a produção, as colunas de elevação LegaDrive são submetidas a um teste a 100%.

5. O sistema LegaDrive tem um consumo em standby baixo de ≤ 0,3 W.

6. Ao fabricar os componentes, dá-se particular atenção à minimização da utilização de recursos indispensável para a produção (acima de tudo, energia).

7. Um critério para a seleção dos materiais é a sua viabilidade para reutilização depois de descartados.

8. O sistema LegaDrive é submetido a testes de resistência, que visam assegurar um funcionamento fiável durante muitos anos.

New

Saúde e produtividade no local de trabalho

As armações de secretárias Steelforce reguláveis em altura fazem as pessoas mexerem-se todos os dias no escritório. Isso fortalece o corpo e aumenta capacidade de concentração pessoal e a atividade cerebral. Pouco espaço no seu home office? A nossa solução de armação de secretária com extensões curtas de pé proporcionam mais ergonomia e conforto, mesmo em secretárias pequenas. Escritórios open space barulhentos? Onde quer que muitas secretárias estejam muito próximas umas das outras e haja necessidade de trabalhar de forma concentrada, as nossas apelativas divisórias acústicas são uma solução profissional. Além disso, a extensa gama de sistemas de espaço de arrumação e gestão de cablagens assegura uma atmosfera de bem-estar e arrumação em todos os locais de trabalho. Seja no home office ou no escritório na empresa: todos os nossos sistemas são fáceis de montar, têm acabamentos de qualidade e são concebidos para uma utilização permanente em segurança.

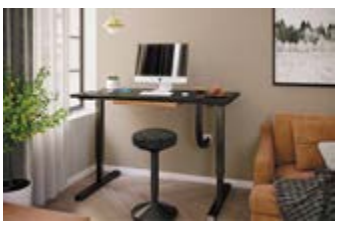

Home Office Upgrade:
Poupa espaço e dinheiro - a série Steelforce Pro, com regulação manual ou eletromotora.

Alto rendimento no escritório:
A série Steelforce Pro SLS convence pelo seu elevado grau de estabilidade e design de linhas claras.

Possibilidades apelativas de configuração e utilização:
Os pés de secretária de design em bambu ou outro material personalizado são pontos de destaque.

hettich.com/short/cfafbd

Saiba mais:
Pode obter inspiração e mais detalhes do produto no nosso site.

Armação de secretária Steelforce

▸ **Resumo**

Conjuntos de armações de secretária
▸ **Resumo da gama / comparação técnica** **1120 – 1121**

Componentes para armações de secretária **1132 – 1135**

Gestão de cablagens **1136 – 1144**

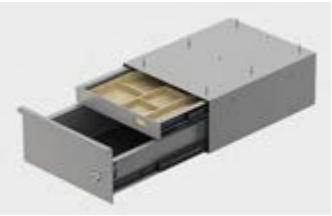

Espaço de arrumação **1145 – 1152**

Acessórios para secretárias **1153 – 1154**

Acessórios eletrónicos **1155 – 1157**

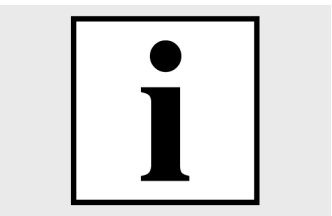

Critérios de qualidade **1158**

Hettich Technical Assistant
▸ **Montagem**
▸ **Ajuste**
▸ **Serviço**

hettich.com/short/eju6gv3

Armação de secretária Steelforce

Resumo da gama / comparação técnica

	670 / 671 / 673 / 670 Bench	570	470
Página	1122 - 1125	1126	1127
Acionamento	▸ Por motor elétrico	▸ Por motor elétrico	▸ Por motor elétrico
Extensão telescópica	▸ Extensão telescópica dupla	▸ Extensão telescópica simples	▸ Extensão telescópica dupla
Curso de elevação	▸ 660 mm	▸ 490 mm	▸ 660 mm
Amplitude de ajuste	▸ 625 - 1285 mm	▸ 700 - 1190 mm	▸ 617 - 1277 mm
Peso de elevação	▸ 120 kg ▸ Variantes de angulação: 150 kg	▸ 120 kg	▸ 120 kg
Geometria da armação de secretária	▸ Tampo retangular ▸ Tampo angular de 90° ▸ Tampo angular de 135° ▸ Tampo duplo Bench	▸ Tampo retangular	▸ Tampo retangular
Cor da armação de secretária	▸ Prateado ▸ Preto ▸ Branco	▸ Prateado ▸ Preto ▸ Branco	▸ Prateado ▸ Preto ▸ Branco
Dimensão da coluna de elevação	▸ 60 x 90 mm	▸ 60 x 90 mm	▸ 70 x 70 mm
Para largura de tampo	▸ 1200 - 2000 mm (Variantes de angulação divergentes)	▸ 1200 - 2000 mm	▸ 1200 - 2000 mm
Para profundidade de tampo	▸ 750 - 900 mm (Variante Bench divergente)	▸ 750 - 900 mm	▸ 750 - 900 mm

Armação de secretária Steelforce

Resumo da gama / comparação técnica

370	300 / 300 slim / 310 HC slim
1128	1129 - 1131
▸ Por motor elétrico	▸ Manivela ▸ Por motor elétrico
▸ Extensão telescópica simples	▸ Extensão telescópica simples
▸ 490 mm	▸ Manivela: 480 mm ▸ Motor: 490 mm
▸ 692 - 1182 mm	▸ Manivela: 700 - 1180 mm ▸ Motor: 690 - 1180 mm
▸ 120 kg	▸ Manivela e mão: 60 kg ▸ Motor: 100 kg
▸ Tampo retangular	▸ Tampo retangular
▸ Prateado ▸ Preto ▸ Branco	▸ Preto ▸ Branco
▸ 70 x 70 mm	▸ Manivela: 64 x 64 mm ▸ Motor: 60 x 60 mm
▸ 1200 - 2000 mm	▸ Manivela: 1100 - 1600 mm ▸ Motor: 1100 - 1800 mm
▸ 750 - 900 mm	▸ 750 - 800 mm ▸ Variantes Slim: 600 - 700 mm

Armação de secretária Steelforce

- **Conjuntos de suporte de mesa**
- **Regulação da altura por meio de motor eléctrico**

Steelforce Pro 670 SLS Highline

- Armação de secretária regulável em altura por motor elétrico
- Colunas de elevação com extensão telescópica dupla 60 x 90 mm
- Para tampos de mesa variáveis:
  - Profundidade 750 - 900 mm
  - Largura 1200 - 2000 mm
- Regulável em altura de 625 - 1285 mm
- Curso de elevação 660 mm
- Peso de elevação máx. de 120 kg com carga distribuída uniformemente pelo tampo
  (peso de elevação = carga útil + tampo)
- Afinação da altura com partida suave
- Tensão nominal 100 - 240 V / 50 - 60 Hz
- Baixo consumo de energia (em standby 0,3 W)
- Velocidade de regulação 39 mm/s
- Deteção de colisão (sem proteção pessoal)
- Aço pintado por pintura electrostática

O conjunto inclui:

- 2 colunas de elevação
- 2 unid. de extensões de pé Highline 736 mm
- 2 suportes de tampo Highline 600 mm
- 2 travessas telescópicas
- 1 unidades de controlo electrónico
- 1 interruptor de mão
- 1 cabo de ligação à rede elétrica de 1800 mm com ficha Euro
- Material de instalação
- Instruções de montagem

Cor	**Código**	Emb.
Prata	**9 309 760**	1 conj.
Preto	**9 309 761**	1 conj.
branco	**9 309 762**	1 conj.

Exemplo de planificação

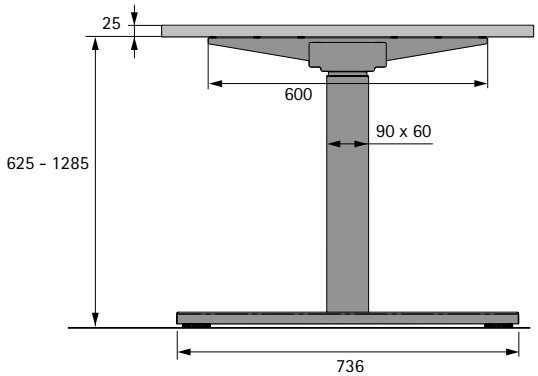

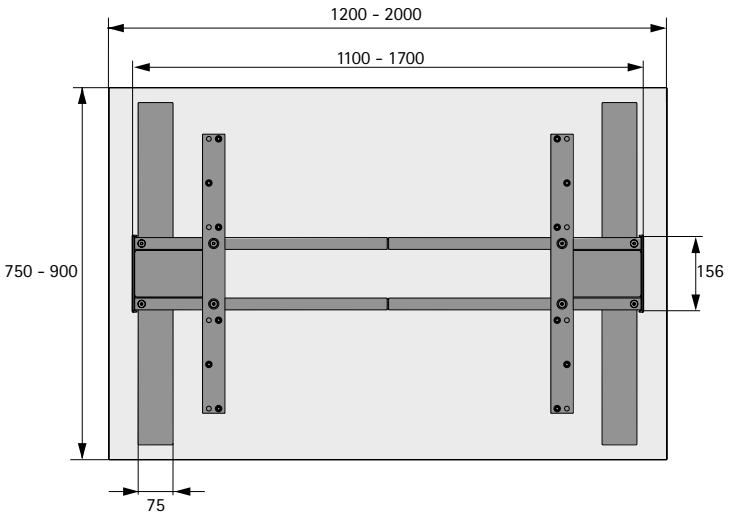

Indicações

- Gestão de cablagens 1136 - 1144
- Espaço de arrumação 1145 - 1152
- Acessórios para secretárias 1153 - 1154
- Acessórios eletrónicos 1155 - 1157

hettich.com/short/5i2qwec

Armação de secretária Steelforce

- **Conjuntos de suporte de mesa**
- **Regulação da altura por meio de motor eléctrico**

Steelforce Pro 671 SLS Highline 90° XL

- Armação de secretária regulável em altura por motor elétrico para tampos angulares
- Colunas de elevação com extensão telescópica dupla 60 x 90 mm
- Para tampos de mesa variáveis:
  - Profundidade 750 - 900 mm
  - Largura 1200 - 2000 mm / 1400 - 2000 mm
- Regulável em altura de 625 - 1285 mm
- Curso de elevação 660 mm
- Peso de elevação máx. de 150 kg com carga distribuída uniformemente pelo tampo
  (peso de elevação = carga útil + tampo)
- Afinação da altura com partida suave
- Tensão nominal 100 - 240 V / 50 - 60 Hz
- Baixo consumo de energia (em standby 0,3 W)
- Velocidade de regulação 39 mm/s
- Deteção de colisão (sem proteção pessoal)
- Aço pintado por pintura electrostática

O conjunto inclui:

- 3 colunas de elevação
- 2 unid. de extensões de pé Highline 736 mm
- 1 unid. de extensões de pé Highline 584 mm
- 3 suportes de tampo Highline 600 mm
- 4 travessas telescópicas
- 1 unidades de controlo electrónico
- 1 interruptor de mão
- 1 cabo de ligação à rede elétrica de 1800 mm com ficha Schuko
- Material de instalação
- Instruções de montagem

Cor	**Código**	Emb.
Prata	**9 311 358**	1 conj.
Preto	**9 311 391**	1 conj.
branco	**9 311 392**	1 conj.

Exemplo de planificação

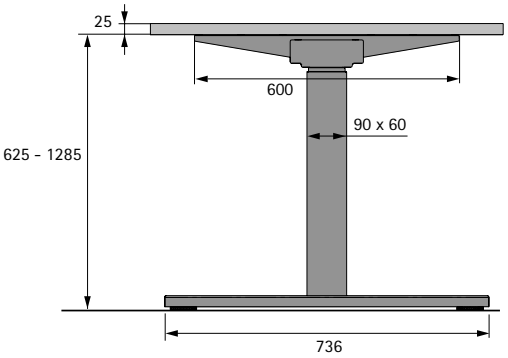

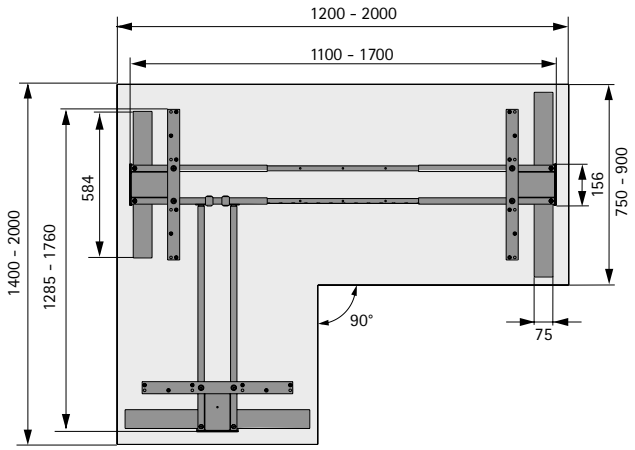

Indicações

- Gestão de cablagens 1136 - 1144
- Espaço de arrumação 1145 - 1152
- Acessórios para secretárias 1153 - 1154
- Acessórios eletrónicos 1155 - 1157

hettich.com/short/587rcdx

Armação de secretária Steelforce

- **Conjuntos de suporte de mesa**
- **Regulação da altura por meio de motor eléctrico**

Steelforce Pro 673 SLS Highline 135° XL

- Armação de secretária regulável em altura por motor elétrico para tampos angulares
- Colunas de elevação com extensão telescópica dupla 60 x 90 mm
- Para tampos de mesa variáveis:
  - Profundidade 750 - 900 mm
  - Largura 1325 - 2000 mm / 1290 - 2000 mm
- Regulável em altura de 625 - 1285 mm
- Curso de elevação 660 mm
- Peso de elevação máx. de 150 kg com carga distribuída uniformemente pelo tampo
  (peso de elevação = carga útil + tampo)
- Afinação da altura com partida suave
- Tensão nominal 100 - 240 V / 50 - 60 Hz
- Baixo consumo de energia (em standby 0,3 W)
- Velocidade de regulação 39 mm/s
- Deteção de colisão (sem proteção pessoal)
- Aço pintado por pintura electrostática

O conjunto inclui:

- 3 colunas de elevação
- 2 unid. de extensões de pé Highline 736 mm
- 1 unid. de extensões de pé Highline 584 mm
- 2 suportes de tampo Highline 600 mm
- 2 suportes de tampo Highline 400 mm
- 4 travessas telescópicas
- 1 unidades de controlo electrónico
- 1 interruptor de mão
- 1 cabo de ligação à rede elétrica de 1800 mm com ficha Schuko
- Material de instalação
- Instruções de montagem

Cor	**Código**	Emb.
Prata	**9 311 393**	1 conj.
Preto	**9 311 394**	1 conj.
branco	**9 311 395**	1 conj.

Exemplo de planificação

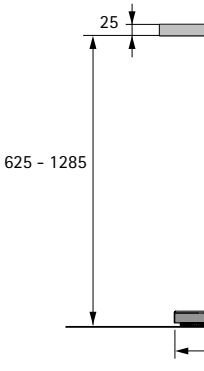

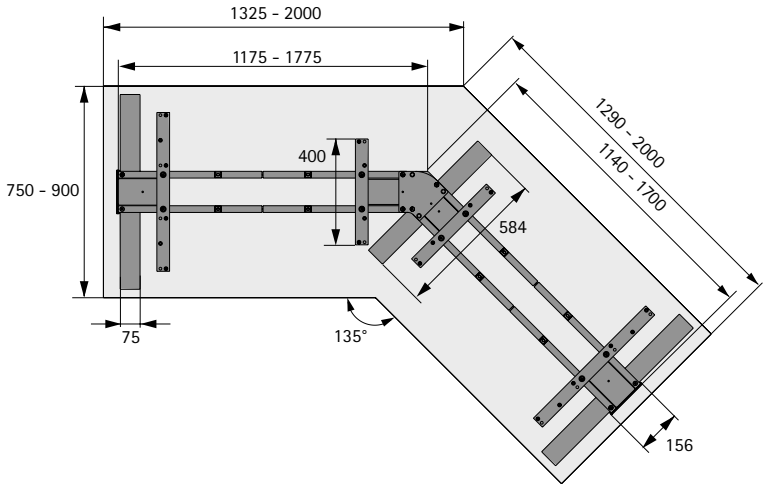

Indicações

- Gestão de cablagens 1136 - 1144
- Espaço de arrumação 1145 - 1152
- Acessórios para secretárias 1153 - 1154
- Acessórios eletrónicos 1155 - 1157

hettich.com/short/n0wnuy2

Armação de secretária Steelforce

- **Conjuntos de suporte de mesa**
- **Regulação da altura por meio de motor eléctrico**

Steelforce Pro 670 SLS Highline Bench

- Armação de secretária regulável em altura por motor elétrico para local de trabalho duplo com disposição Bench
- Colunas de elevação com extensão telescópica dupla 60 x 90 mm
- Para tampos de mesa variáveis:
  - Profundidade 650 - 800 mm
  - Largura 1200 - 2000 mm
- Regulável em altura de 625 - 1285 mm
- Curso de elevação 660 mm
- Peso de elevação máx. de 120 kg com carga distribuída uniformemente pelo tampo
  (peso de elevação = carga útil + tampo) por local de trabalho
- Afinação da altura com partida suave
- Tensão nominal 100 - 240 V / 50 - 60 Hz
- Baixo consumo de energia (em standby 0,3 W) por local de trabalho
- Velocidade de regulação 39 mm/s
- Deteção de colisão (sem proteção pessoal)
- Aço pintado por pintura electrostática

O conjunto inclui:

- 4 colunas de elevação com pé de ajuste
- 4 suportes de tampo Highline 600 mm
- 4 travessas telescópicas
- 2 travessas transversais
- 2 unidades de controlo electrónico
- 2 interruptor de mão
- 2 cabo de ligação à rede elétrica de 1800 mm com ficha Euro
- Material de instalação
- Instruções de montagem

Cor	**Código**	Emb.
Prata	**9 311 397**	1 conj.
Preto	**9 311 398**	1 conj.
branco	**9 311 400**	1 conj.

Exemplo de planificação

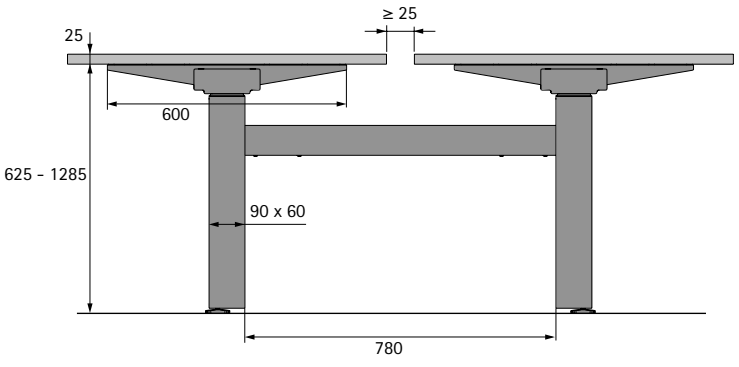

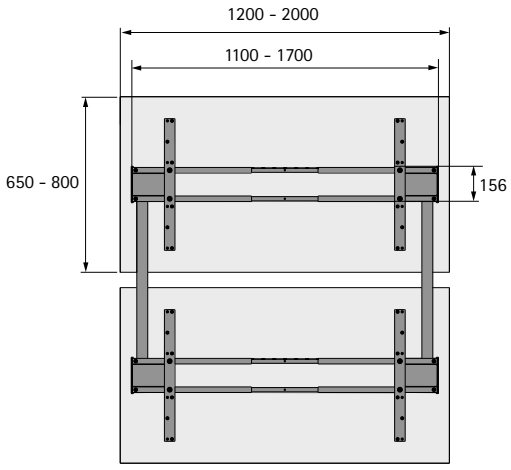

Indicações

- Gestão de cablagens 1136 - 1144
- Espaço de arrumação 1145 - 1152
- Acessórios para secretárias 1153 - 1154
- Acessórios eletrónicos 1155 - 1157

hettich.com/short/hqz98mz

Armação de secretária Steelforce

- **Conjuntos de suporte de mesa**
- **Regulação da altura por meio de motor eléctrico**

Steelforce Pro 570 SLS Highline

- Armação de secretária regulável em altura por motor elétrico
- Colunas de elevação de extensão telescópica simples 60 x 90 mm
- Para tampos de mesa variáveis:
  - Profundidade 750 - 900 mm
  - Largura 1200 - 2000 mm
- Regulável em altura de 700 - 1190 mm
- Curso de elevação 490 mm
- Peso de elevação máx. de 120 kg com carga distribuída uniformemente pelo tampo
  (peso de elevação = carga útil + tampo)
- Afinação da altura com partida suave
- Tensão nominal 100 - 240 V / 50 - 60 Hz
- Baixo consumo de energia (em standby 0,3 W)
- Velocidade de regulação 39 mm/s
- Deteção de colisão (sem proteção pessoal)
- Aço pintado por pintura electrostática

O conjunto inclui:

- 2 colunas de elevação
- 2 unid. de extensões de pé Highline 736 mm
- 2 suportes de tampo Highline 600 mm
- 2 travessas telescópicas
- 1 unidades de controlo electrónico
- 1 interruptor de mão
- 1 cabo de ligação à rede elétrica de 1800 mm com ficha Euro
- Material de instalação
- Instruções de montagem

Cor	**Código**	Emb.
Prata	**9 309 757**	1 conj.
Preto	**9 309 758**	1 conj.
branco	**9 309 759**	1 conj.

Exemplo de planificação

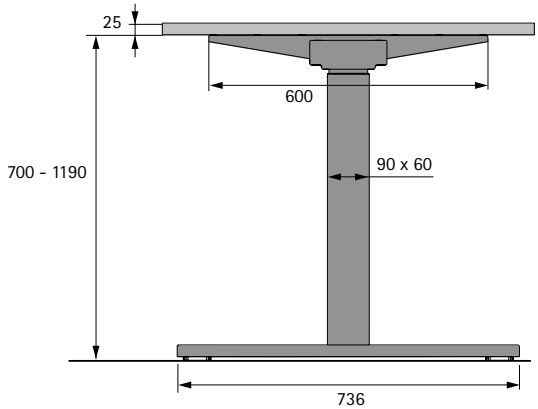

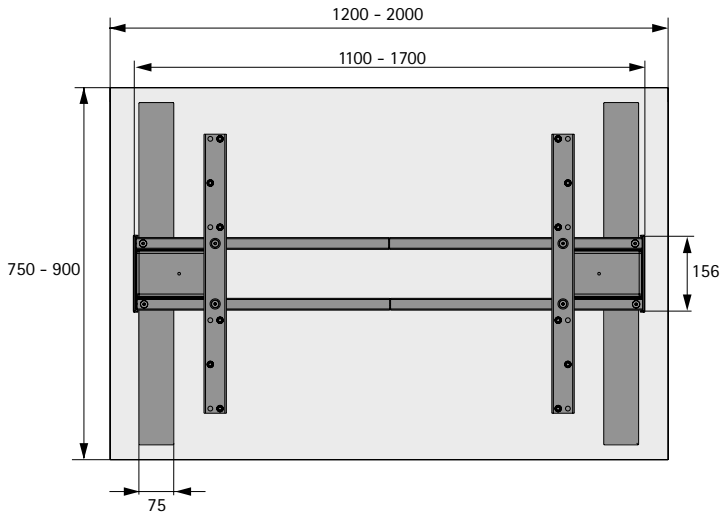

Indicações

- Gestão de cablagens 1136 - 1144
- Espaço de arrumação 1145 - 1152
- Acessórios para secretárias 1153 - 1154
- Acessórios eletrónicos 1155 - 1157

hettich.com/short/epzrk24

Armação de secretária Steelforce

- **Conjuntos de suporte de mesa**
- **Regulação da altura por meio de motor eléctrico**

Steelforce Pro 470 SLS

- Armação de secretária regulável em altura por motor elétrico
- Colunas de elevação com extensão telescópica dupla 70 x 70 mm
- Para tampos de mesa variáveis:
  - Profundidade 750 - 900 mm
  - Largura 1200 - 2000 mm
- Regulável em altura de 617 - 1277 mm
- Curso de elevação 660 mm
- Peso de elevação máx. de 120 kg com carga distribuída uniformemente pelo tampo
  (peso de elevação = carga útil + tampo)
- Afinação da altura com partida suave
- Tensão nominal 100 - 240 V / 50 - 60 Hz
- Baixo consumo de energia (em standby 0,3 W)
- Velocidade de regulação 39 mm/s
- Deteção de colisão (sem proteção pessoal)
- Aço pintado por pintura electrostática

O conjunto inclui:

- 2 colunas de elevação
- 2 unid. de extensões de pé 750 mm
- 2 suportes de tampo 600 mm
- 2 travessas telescópicas
- 1 unidades de controlo electrónico
- 1 interruptor de mão
- 1 cabo de ligação à rede elétrica de 1800 mm com ficha Euro
- Material de instalação
- Instruções de montagem

Cor	Código	Emb.
Prata	**9 309 754**	1 conj.
Preto	**9 309 755**	1 conj.
branco	**9 309 756**	1 conj.

Exemplo de planificação

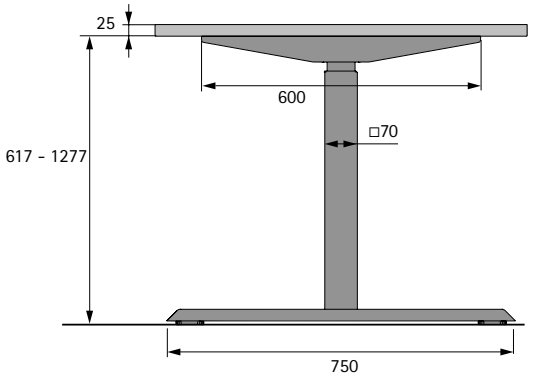

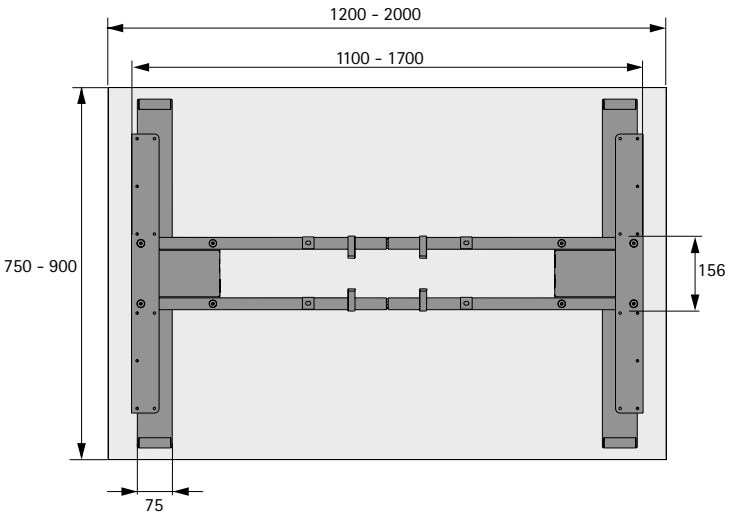

Indicações

- Gestão de cablagens 1136 - 1144
- Espaço de arrumação 1145 - 1152
- Acessórios para secretárias 1153 - 1154
- Acessórios eletrónicos 1155 - 1157

hettich.com/short/ot3kuxy

Armação de secretária Steelforce

- **Conjuntos de suporte de mesa**
- **Regulação da altura por meio de motor eléctrico**

Steelforce Pro 370 SLS

- Armação de secretária regulável em altura por motor elétrico
- Colunas de elevação com extensão telescópica simples 70 x 70 mm
- Para tampos de mesa variáveis:
  - Profundidade 750 - 900 mm
  - Largura 1200 - 2000 mm
- Regulável em altura de 692 - 1182 mm
- Curso de elevação 490 mm
- Peso de elevação máx. de 120 kg com carga distribuída uniformemente pelo tampo
  (peso de elevação = carga útil + tampo)
- Afinação da altura com partida suave
- Tensão nominal 100 - 240 V / 50 - 60 Hz
- Baixo consumo de energia (em standby 0,3 W)
- Velocidade de regulação 39 mm/s
- Deteção de colisão (sem proteção pessoal)
- Aço pintado por pintura electrostática

O conjunto inclui:

- 2 colunas de elevação
- 2 unid. de extensões de pé 750 mm
- 2 suportes de tampo 600 mm
- 2 travessas telescópicas
- 1 unidades de controlo electrónico
- 1 interruptor de mão
- 1 cabo de ligação à rede elétrica de 1800 mm com ficha Euro
- Material de instalação
- Instruções de montagem

Cor	**Código**	Emb.
Prata	**9 309 751**	1 conj.
Preto	**9 309 752**	1 conj.
branco	**9 309 753**	1 conj.

Exemplo de planificação

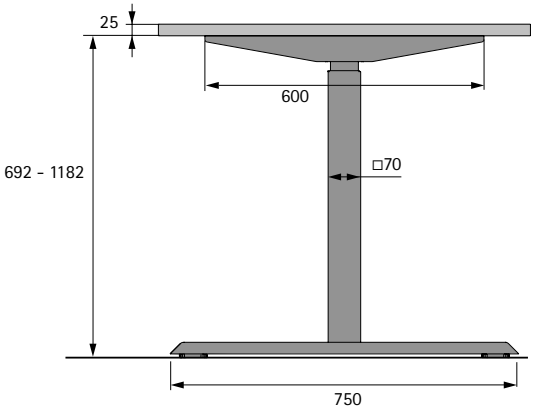

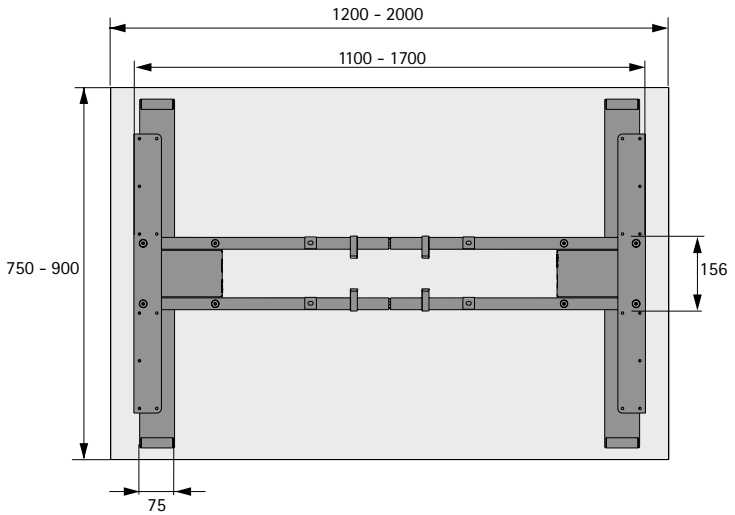

Indicações

- Gestão de cablagens 1136 - 1144
- Espaço de arrumação 1145 - 1152
- Acessórios para secretárias 1153 - 1154
- Acessórios eletrónicos 1155 - 1157

hettich.com/short/qkqplmm

Armação de secretária Steelforce

- **Conjuntos de suporte de mesa**
- **Regulação da altura por meio de motor eléctrico**

Steelforce Pro 300

- Armação de secretária regulável em altura por motor elétrico
- Colunas de elevação de extensão telescópica simples 60 x 60 mm
- Para tampos de mesa variáveis:
  - Profundidade 750 - 800 mm
  - Largura 1100 - 1800 mm
- Regulável em altura de 690 - 1180 mm
- Curso de elevação 490 mm
- Peso de elevação máx. de 100 kg com carga distribuída uniformemente pelo tampo
  (peso de elevação = carga útil + tampo)
- Afinação da altura com partida suave
- Tensão nominal 100 - 240 V / 50 - 60 Hz
- Baixo consumo de energia (em standby 0,3 W)
- Velocidade de regulação 39 mm/s
- Deteção de colisão (sem proteção pessoal)
- Aço pintado por pintura electrostática

O conjunto inclui:

- 2 colunas de elevação
- 2 unid. de extensões de pé 750 mm
- 2 suportes de tampo 600 mm
- 2 travessas telescópicas
- 1 unidades de controlo electrónico
- 1 interruptor de mão
- 1 cabo de ligação à rede elétrica de 1800 mm com ficha Euro
- Material de instalação
- Instruções de montagem

Cor	Código	Emb.
Preto	**9 309 791**	1 conj.
branco	**9 309 792**	1 conj.

Exemplo de planificação

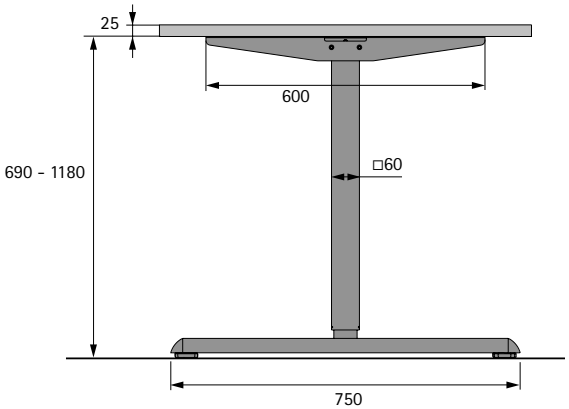

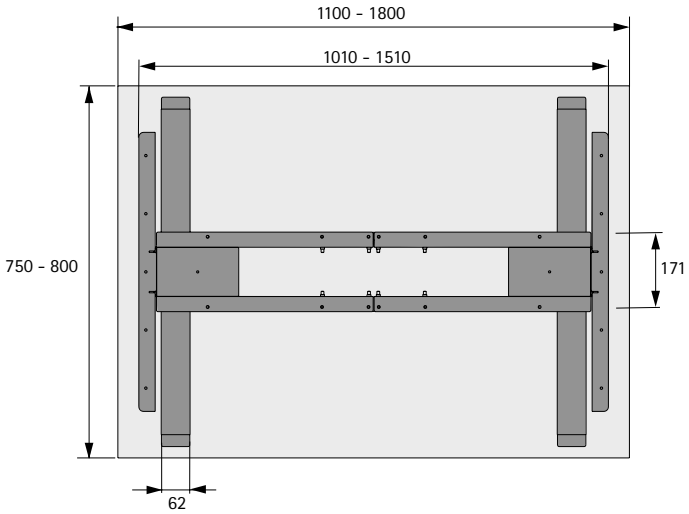

Indicações

- Gestão de cablagens 1136 - 1144
- Espaço de arrumação 1145 - 1152
- Acessórios para secretárias 1153 - 1154
- Acessórios eletrónicos 1155 - 1157

hettich.com/short/aqqyw2v

Armação de secretária Steelforce

- **Conjuntos de suporte de mesa**
- **Regulação da altura por meio de motor eléctrico**

Steelforce Pro 300 slim

- Armação de secretária regulável em altura por motor elétrico
- Colunas de elevação de extensão telescópica simples 60 x 60 mm
- Para tampos de mesa variáveis:
  - Profundidade 600 - 700 mm
  - Largura 1100 - 1800 mm
- Regulável em altura de 690 - 1180 mm
- Curso de elevação 490 mm
- Peso de elevação máx. de 100 kg com carga distribuída uniformemente pelo tampo
  (peso de elevação = carga útil + tampo)
- Afinação da altura com partida suave
- Tensão nominal 100 - 240 V / 50 - 60 Hz
- Baixo consumo de energia (em standby 0,3 W)
- Velocidade de regulação 39 mm/s
- Deteção de colisão (sem proteção pessoal)
- Aço pintado por pintura electrostática

O conjunto inclui:

- 2 colunas de elevação
- 2 unid. de extensões de pé 600 mm
- 2 suportes de tampo 447 mm
- 2 travessas telescópicas
- 1 unidades de controlo electrónico
- 1 interruptor de mão
- 1 cabo de ligação à rede elétrica de 1800 mm com ficha Euro
- Material de instalação
- Instruções de montagem

Cor	**Código**	Emb.
Preto	**9 309 793**	1 conj.
branco	**9 309 794**	1 conj.

Exemplo de planificação

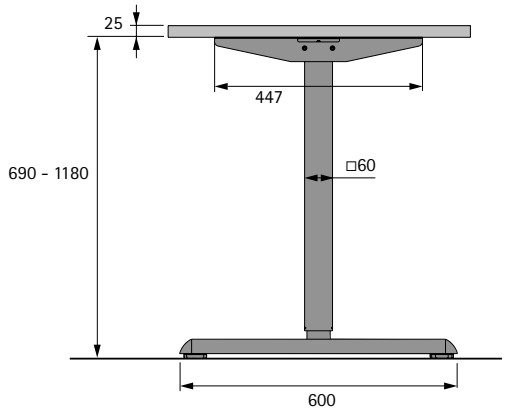

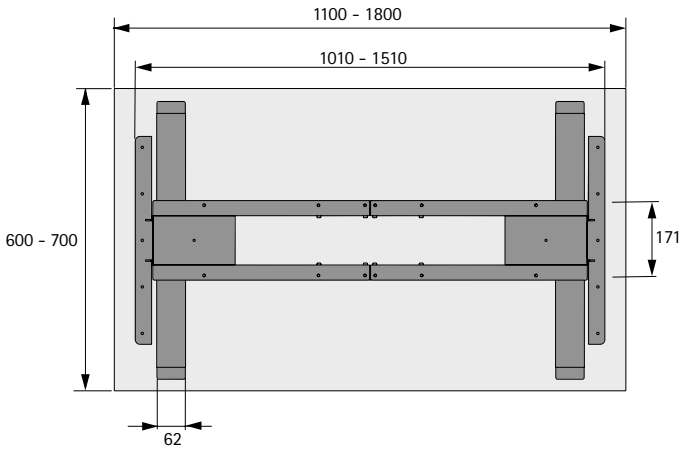

Indicações

- Gestão de cablagens 1136 - 1144
- Espaço de arrumação 1145 - 1152
- Acessórios para secretárias 1153 - 1154
- Acessórios eletrónicos 1155 - 1157

hettich.com/short/b54me7m

Armação de secretária Steelforce

- **Conjuntos de suporte de mesa**
- **Regulação manual da altura**

Steelforce Pro 310 HC slim

- Armação de secretária com regulação manual da altura
- Colunas de elevação de extensão telescópica simples 64 x 64 mm
- Para tampos de mesa variáveis:
  - Profundidade 600 - 700 mm
  - Largura 1100 - 1600 mm
- Regulável em altura de 700 - 1180 mm
- Curso de elevação 480 mm
- Peso de elevação máx. de 60 kg com carga distribuída uniformemente pelo tampo
  (peso de elevação = carga útil + tampo)
- Aço pintado por pintura electrostática

O conjunto inclui:

- 2 colunas de elevação
- 2 unid. de extensões de pé 600 mm
- 2 suportes de tampo 490 mm
- 2 travessas telescópicas
- 1 manivela
- Material de instalação
- Instruções de montagem

Cor	**Código**	Emb.
Preto	**9 309 795**	1 conj.
branco	**9 309 796**	1 conj.

Exemplo de planificação

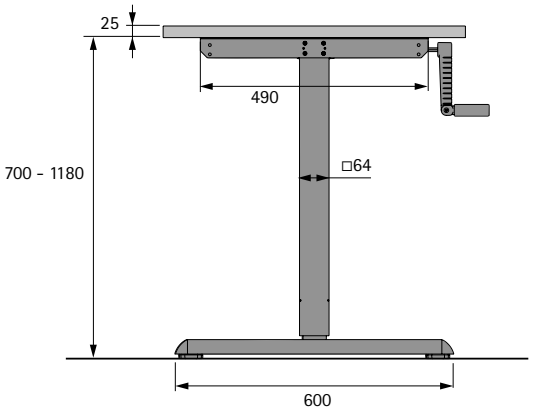

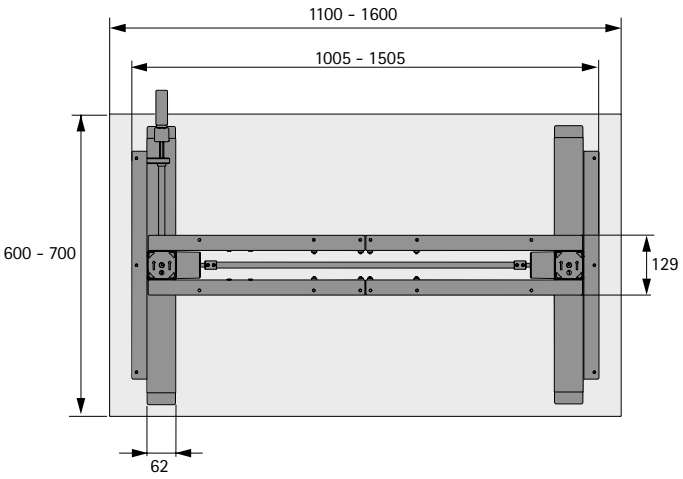

Indicações

- Gestão de cablagens 1136 - 1144
- Espaço de arrumação 1145 - 1152
- Acessórios para secretárias 1153 - 1154
- Acessórios eletrónicos 1155 - 1157

hettich.com/short/7ngz24

New

Pé de secretária Design A

- Pé de design para armações de secretária Steelforce
- Substitui a extensão do pé dos conjuntos de armação de secretária Pro 570 SLS ou Pro 670 SLS
- Para tampos de mesa variáveis:
  - Profundidade 800 - 1000 mm
  - Largura 1200 - 2000 mm
- Peso de elevação máx. de 120 kg com carga distribuída uniformemente pelo tampo (peso de elevação = carga útil + tampo)
- Material bambu, superfície oleada

O conjunto inclui:
- 2 elementos de bambu
- 1 conjunto de fixação

Versão	Código	Emb.
Preto	9 353 856	1 conj.
branco	9 353 858	1 conj.

Dimensões

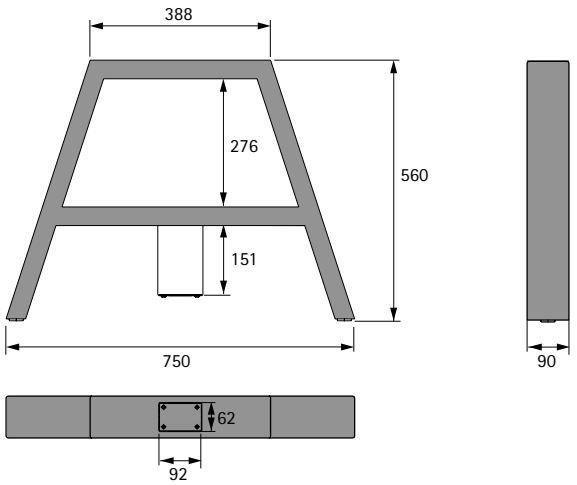

Exemplo de planificação

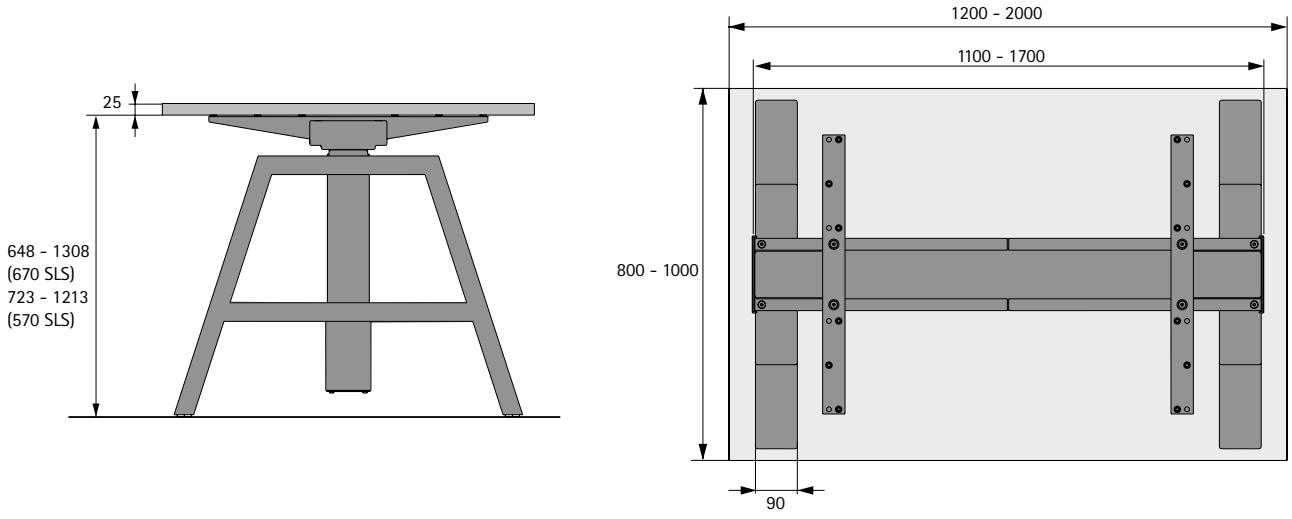

New

Conjunto de fixação para pé de design de secretária

- Conjunto de fixação para pé de design para armações de secretária Steelforce
- Também pode ser utilizado para criar um pé de secretária personalizado do próprio cliente
- Adequado para colunas de elevação Steelforce Pro 570 SLS e Pro 670 SLS
- Para tampos de mesa variáveis:
  - Profundidade 800 - 1000 mm
  - Largura 1200 - 2000 mm
- Peso de elevação máx. de 120 kg com carga distribuída uniformemente pelo tampo (peso de elevação = carga útil + tampo)

O conjunto inclui:
- 2 poleias de fixação, aço com pintura epóxi
- Material de instalação
- Instruções de montagem

Versão	Código	Emb.
Preto	9 353 854	1 conj.
branco	9 353 855	1 conj.

Dimensões

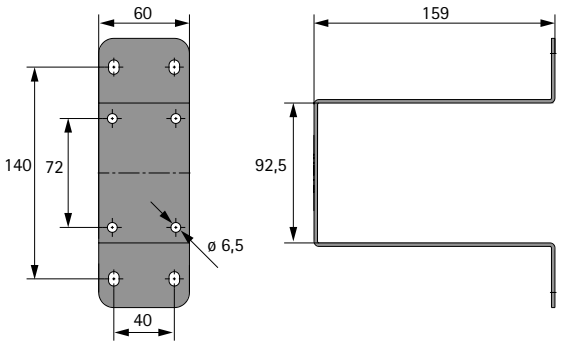

New

Rodízios para armações de secretária Steelforce

- Conjunto de rodízios para armações de secretária Steelforce
- Rodízios de design em preto
- Permitem a utilização móvel de armações de secretária Steelforce
- Substituição fácil do parafuso de compensação de nível
- Versão com rosca M8 adequada para armações de secretária Steelforce Pro 300 e Pro 310
- Versão com rosca M10 adequada para armações de secretária Steelforce Pro 370 SLS, Pro 470 SLS, Pro 570 SLS, Pro 670 SLS

O conjunto inclui:
- 4 rodízios com rosca
- dos quais 2 rodízios com travão
- dos quais 2 rodízios sem travão

Versão	**Código**	Emb.
com rosca M8	**9 353 309**	1 conj.
com rosca M10	**9 353 307**	1 conj.

Dimensões

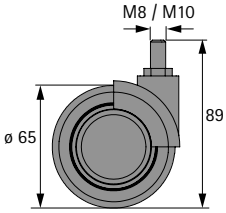

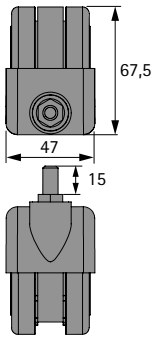

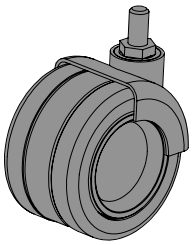

New

Travessas fixas para armações de secretária Steelforce SLS

- Travessas para larguras de secretária especiais
- Travessas com comprimento fixo para a construção fácil de secretárias largas
- Alternativa de utilização em vez das travessas telescópicas usadas nas armações de secretária Steelforce SLS
- Adequado para armações de secretária Steelforce Pro 370 SLS, Pro 470 SLS, Pro 570 SLS, Pro 670 SLS
- Aço com pintura epóxi em preto

O conjunto inclui:
- 2 travessas fixas

Versão	Código	Emb.
para tampos de 2000 mm de largura	9 353 305	1 conj.
para tampos de 2200 mm de largura	9 353 306	1 conj.

Dimensões

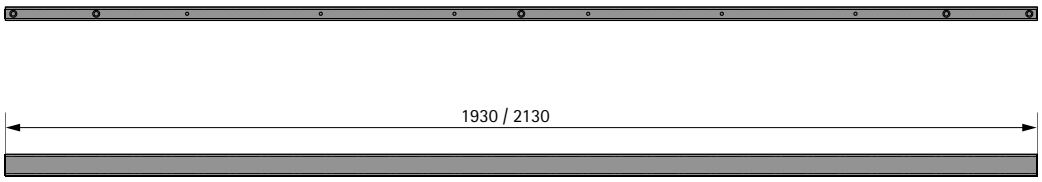

Calha para cabos Fixed

- Calha para cabos horizontal
- Montagem debaixo do tampo
- Largura 1100 mm
- Altura 150 mm
- Profundidade 85 mm
- Aço pintado por pintura electrostática

O conjunto inclui:
- 1 conduta de cabos
- Material de instalação
- Instruções de montagem

Cor	**Código**	Emb.
Prata	**9 309 797**	1 conj.
Preto	**9 309 798**	1 conj.
branco	**9 309 799**	1 conj.

Dimensões

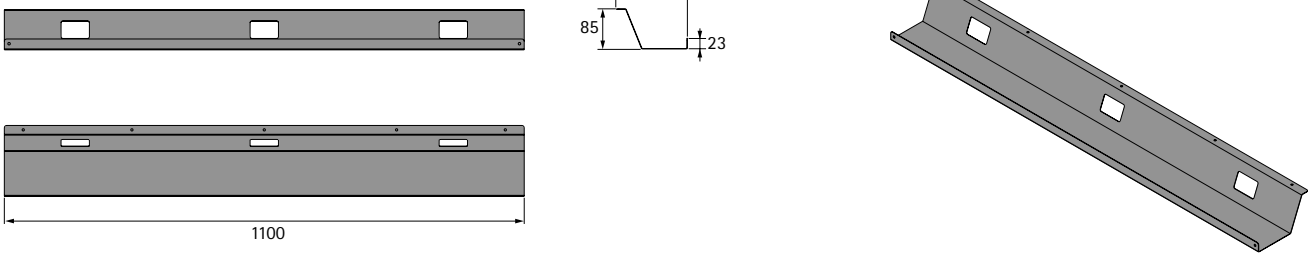

hettich.com/short/uyjp6fk

Calha para cabos 1200

- Calha para cabos horizontal, regulável em altura e rebatível
- Montagem debaixo do tampo
- Largura 1264 mm
- Altura 92 - 128 mm
- Profundidade 152 mm
- Aço pintado por pintura electrostática

O conjunto inclui:
- 1 conduta de cabos
- 2 suportes
- Material de instalação
- Instruções de montagem

Cor	Código	Emb.
Prata	**9 309 800**	1 conj.
Preto	**9 309 801**	1 conj.
branco	**9 309 802**	1 conj.

Dimensões

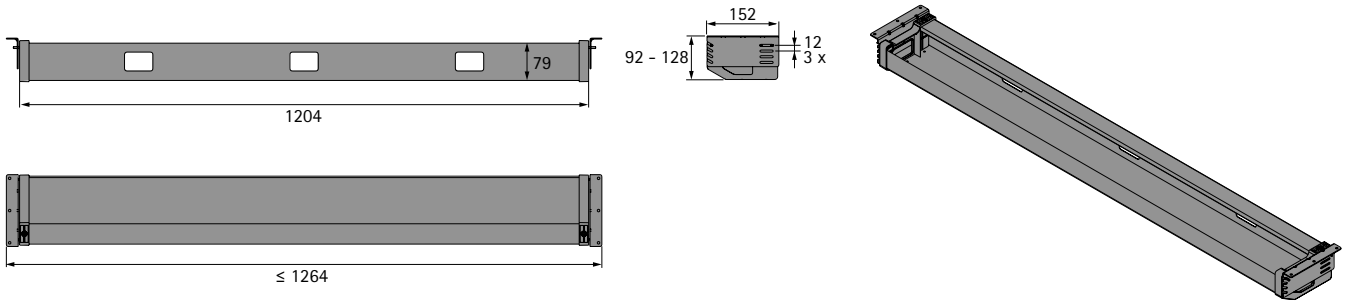

hettich.com/short/uyjp6fk

Calha para cabos Easy

- Calha para cabos horizontal
- Montagem debaixo do tampo
- Largura 1100 mm
- Altura 135 mm
- Profundidade 205 mm
- Aço pintado por pintura electrostática

O conjunto inclui:
- 1 conduta de cabos
- Material de instalação
- Instruções de montagem

Cor	Código	Emb.
Prata	**9 309 803**	1 conj.
Preto	**9 309 804**	1 conj.
branco	**9 309 805**	1 conj.

Dimensões

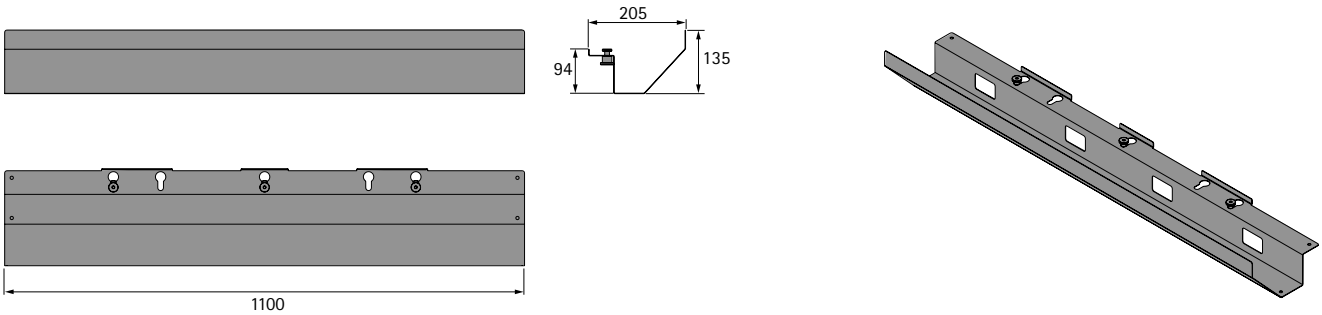

hettich.com/short/uyjp6fk

Calha para cabos Flex

- Calha para cabos horizontal
- Grande flexibilidade de adaptação, por ex., aos contornos do tampo
- Montagem debaixo do tampo
- Largura 1470 mm
- Altura 62 mm
- Profundidade 82 mm
- Aço pintado por pintura electrostática

O conjunto inclui:
- 1 conduta de cabos
- Material de instalação
- Instruções de montagem

Cor	Código	Emb.
Preto	**9 309 806**	1 conj.
branco	**9 309 807**	1 conj.

Dimensões

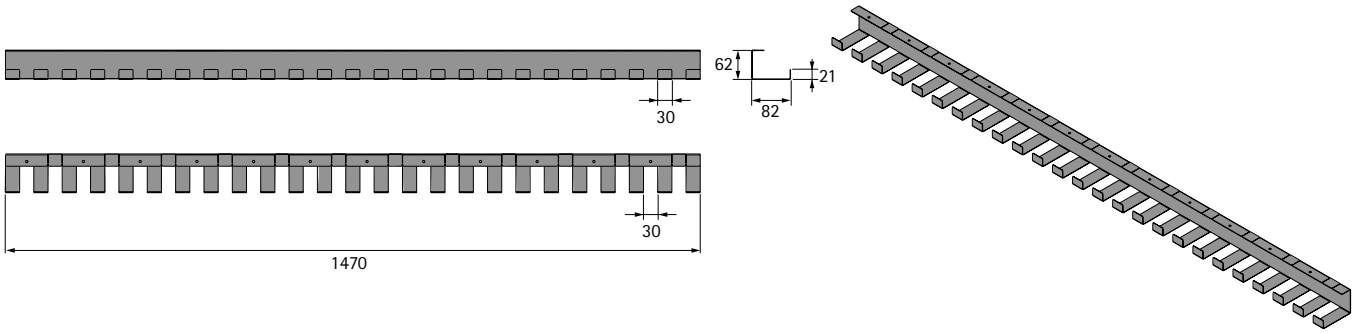

hettich.com/short/uyjp6fk

Calha para cabos Click

- Calha para cabos horizontal, acesso fácil
- Montagem debaixo do tampo
- Largura 1200 mm
- Altura 96 mm
- Profundidade 190 mm
- Aço pintado por pintura electrostática

O conjunto inclui:
- 1 conduta de cabos
- Material de instalação
- Instruções de montagem

Cor	**Código**	Emb.
Prata	**9 309 808**	1 conj.
Preto	**9 309 809**	1 conj.
branco	**9 309 810**	1 conj.

Dimensões

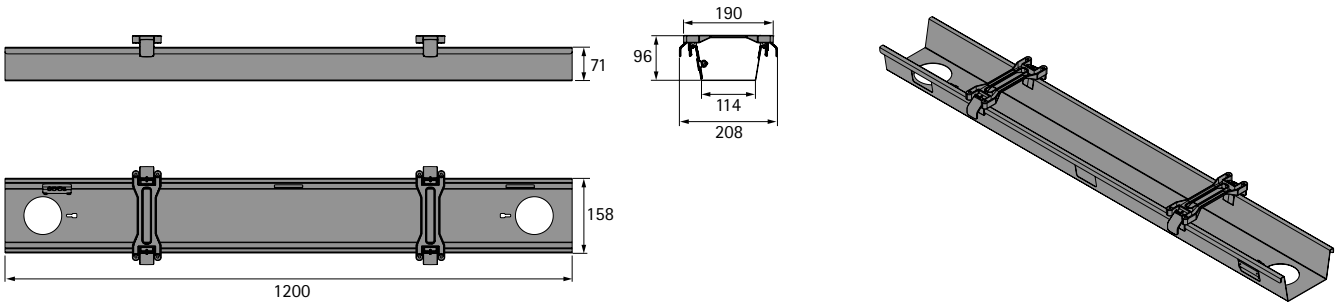

hettich.com/short/uyjp6fk

Calha para cabos Bambus

- Calha para cabos horizontal
- Montagem debaixo do tampo
- Largura 1150 mm
- Altura 85 mm
- Profundidade 150 mm
- Bambu

O conjunto inclui:
- 1 conduta de cabos
- Material de instalação
- Instruções de montagem

Código	Emb.
9 309 811	1 conj.

Dimensões

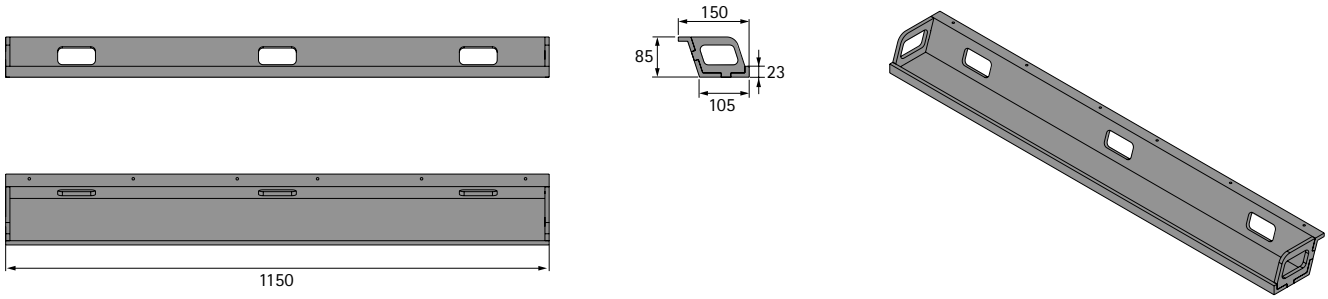

hettich.com/short/uyjp6fk

Bicha para cablagens Slim

- Bicha vertical para cablagens
- Leva os cabos de forma protegida do chão até ao tampo da secretária
- Comprimento 1310 mm
- Dimensões 56 x 26 mm
- Plástico

O conjunto inclui:
- 1 bicha para cablagens
- 1 peça de adaptação ao tampo
- 1 placa de base com peso
- Material de instalação

Cor	Código	Emb.
Prata	**9 309 812**	1 conj.
Preto	**9 309 813**	1 conj.
branco	**9 309 814**	1 conj.

Dimensões

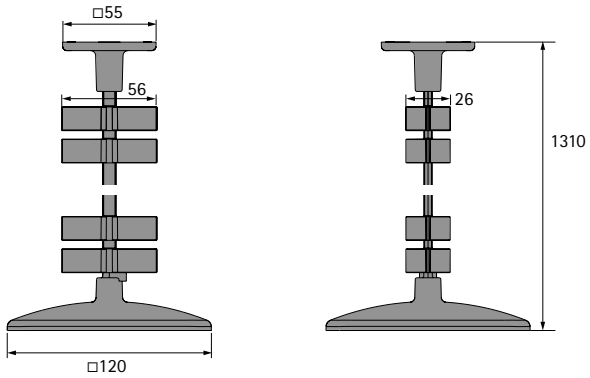

hettich.com/short/uyjp6fk

Ímã para bicha para cablagens Slim

- Elemento magnético para orientação perfeita da bicha para cablagens Slim
- Segura a bicha para cablagens por força magnética junto ao pé da secretária de aço
- Comprimento 52 mm
- Dimensões 56 x 26 mm
- Plástico, ímã integrado

O conjunto inclui:
- 1 elemento magnético

Cor	Código	Emb.
Prata	**9 309 815**	1 conj.
Preto	**9 309 816**	1 conj.
branco	**9 309 817**	1 conj.

Dimensões

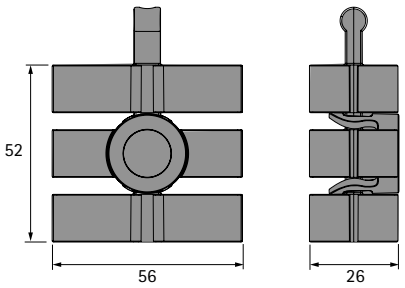

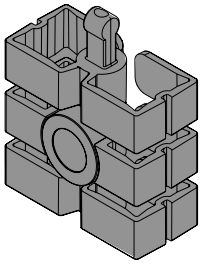

hettich.com/short/uyjp6fk

Cerra-cabos

- Cerra-cabos para um total de 3 cabos
- Largura 60 mm
- Dimensões 22 x 19 mm
- Plástico prata

O conjunto inclui:
- 1 cerra-cabos

Código	Emb.
9 309 818	1 conj.

Dimensões

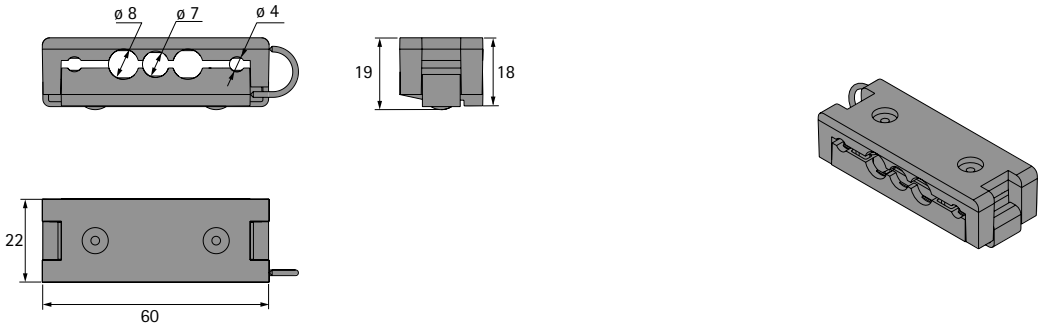

hettich.com/short/uyjp6fk

Gaveta SN Grip

- Gaveta para acesso fácil à parte debaixo do tampo
- Largura 425 mm
- Profundidade 265 mm
- Altura 39 mm
- Aço pintado por pintura electrostática

O conjunto inclui:
- 1 gaveta
- 1 componente de organização bambu
- Material de instalação
- Instruções de montagem

Cor	Código	Emb.
Prata	**9 309 819**	1 conj.
Preto	**9 309 820**	1 conj.
branco	**9 309 821**	1 conj.

Dimensões

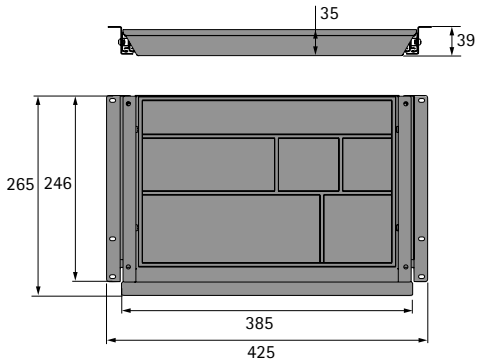

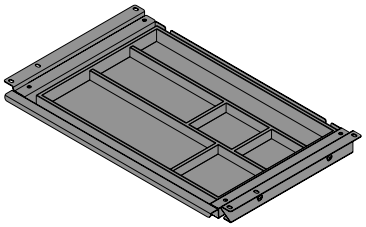

hettich.com/short/yitr0p7

Gaveta SL Grip

- Gaveta larga para obter acesso fácil à parte debaixo do tampo da secretária
- Largura 760 mm
- Profundidade 265 mm
- Altura 39 mm
- Aço pintado por pintura electrostática

O conjunto inclui:
- 1 gaveta
- 1 componente de organização bambu
- 1 esteira de feltro
- Material de instalação
- Instruções de montagem

Cor	**Código**	Emb.
Prata	**9 309 822**	1 conj.
Preto	**9 309 823**	1 conj.
branco	**9 309 824**	1 conj.

Dimensões

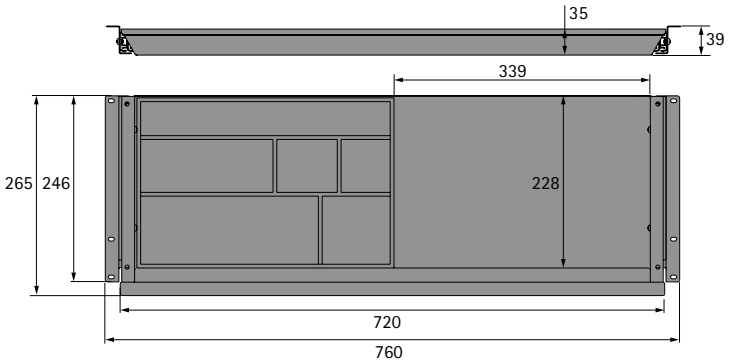

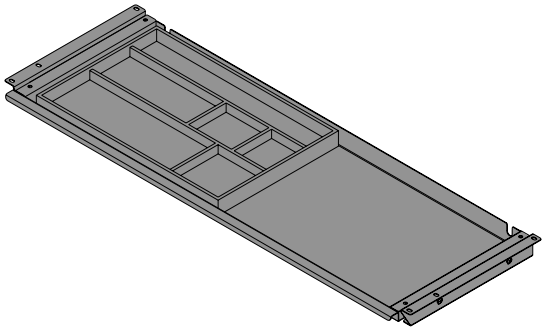

hettich.com/short/yitr0p7

Gaveta Bambus

- Gaveta para acesso fácil à parte debaixo do tampo
- Largura 580 mm
- Profundidade 247 mm
- Altura 41 mm
- Bambu

O conjunto inclui:
- 1 gaveta
- 1 esteira de feltro
- Material de instalação
- Instruções de montagem

Código	Emb.
9 309 825	1 conj.

Dimensões

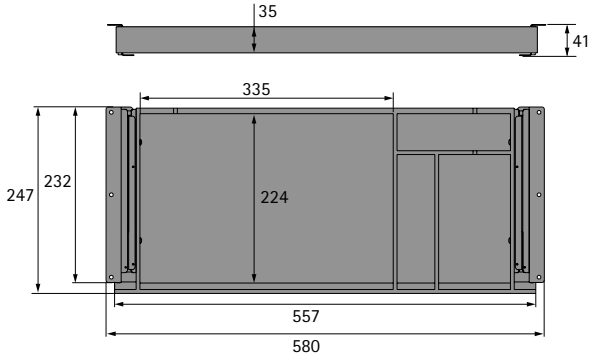

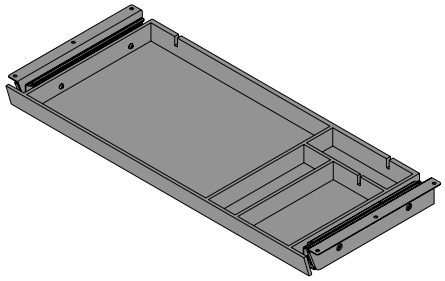

hettich.com/short/yitr0p7

Box de gaveta Tri Grip

- Elemento de gaveta para acesso fácil à parte debaixo do tampo
- Elemento com 3 gavetas
- Largura 306 mm
- Profundidade 360 mm
- Altura 127 mm
- Aço pintado por pintura electrostática

O conjunto inclui:
- 1 elemento de gaveta
- 1 componente de organização bambu
- 2 esteira de feltro
- Material de instalação
- Instruções de montagem

Cor	**Código**	Emb.
Prata	**9 309 826**	1 conj.
Preto	**9 309 827**	1 conj.
branco	**9 309 828**	1 conj.

Dimensões

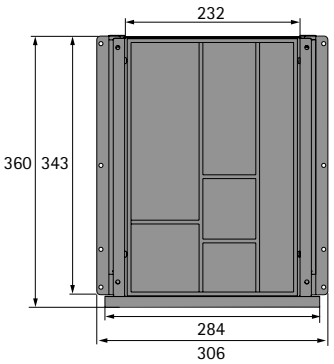

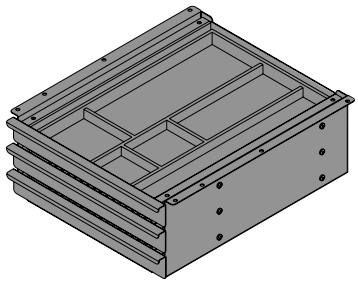

hettich.com/short/yitr0p7

Box de gaveta Duo Grip

- Elemento de gaveta para acesso fácil à parte debaixo do tampo
- Elemento com 2 gavetas
- Frente da gaveta com fechadura
- Largura 287 mm
- Profundidade 370 mm
- Altura 141 mm
- Aço pintado por pintura electrostática

O conjunto inclui:
- 1 elemento de gaveta
- 1 componente de organização bambu
- 1 esteira de feltro
- Material de instalação
- Instruções de montagem

Cor	Código	Emb.
Prata	**9 309 829**	1 conj.
Preto	**9 309 830**	1 conj.
branco	**9 309 831**	1 conj.

Dimensões

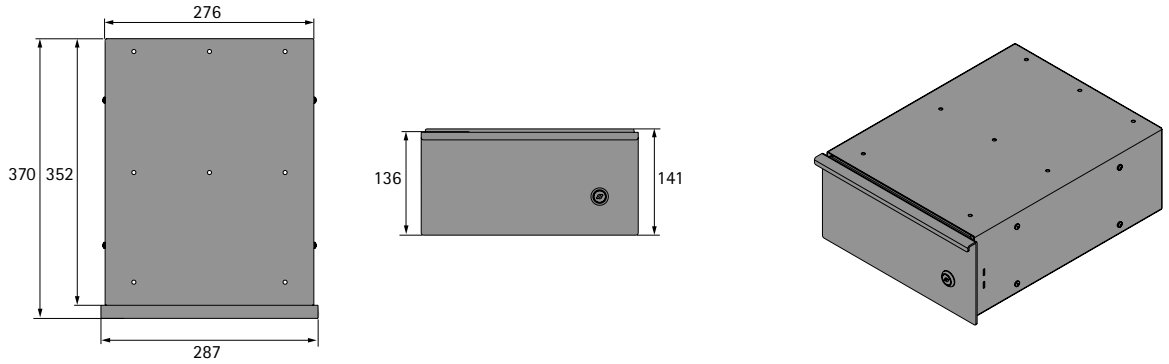

hettich.com/short/yitr0p7

Multibox S

- Box de organização para acesso fácil à parte debaixo do tampo da secretária
- Fixação lateral no tampo da secretária
- Largura 308 mm
- Profundidade 122 mm
- Altura 105 mm
- Aço pintado por pintura electrostática

O conjunto inclui:
- 1 Multibox
- 1 tampa para Multibox
- 2 poleias de fixação
- Material de instalação
- Instruções de montagem

Cor	**Código**	Emb.
Prata	**9 309 832**	1 conj.
Preto	**9 309 833**	1 conj.
branco	**9 309 834**	1 conj.

Dimensões

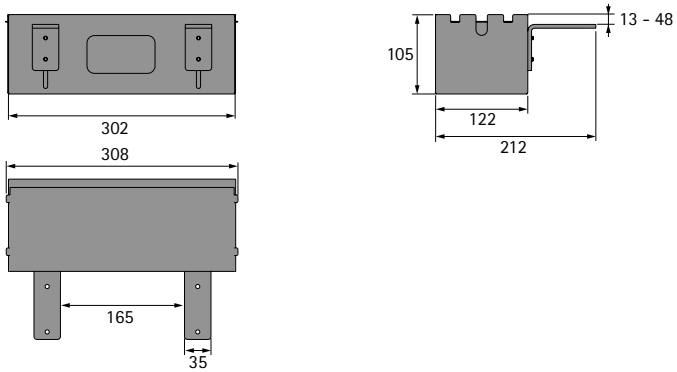

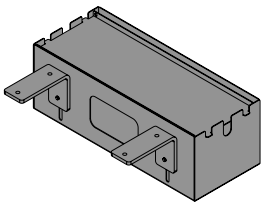

hettich.com/short/yitr0p7

Multibox L

- Box de organização para acesso fácil à parte debaixo do tampo da secretária
- Fixação lateral no tampo da secretária
- Largura 605 mm
- Profundidade 122 mm
- Altura 105 mm
- Aço pintado por pintura electrostática

O conjunto inclui:
- 1 Multibox
- 1 tampa para Multibox
- 2 poleias de fixação
- Material de instalação
- Instruções de montagem

Cor	Código	Emb.
Prata	**9 309 835**	1 conj.
Preto	**9 309 836**	1 conj.
branco	**9 309 837**	1 conj.

Dimensões

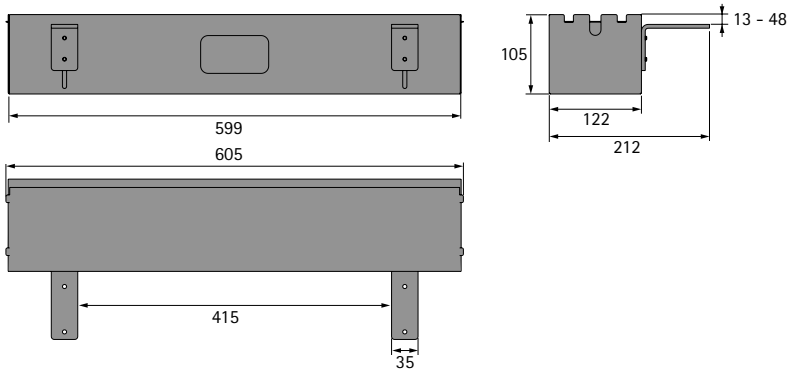

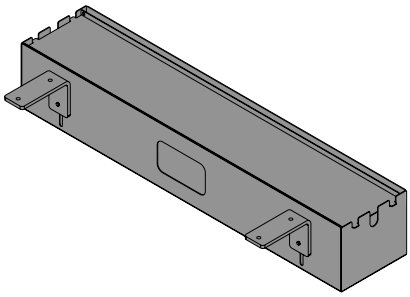

Floreiras para Multibox

- Utilizável para flores e plantas
- Para utilizar na Multibox S ou L
- Largura 300 mm
- Altura 110 mm
- plástico preto

Código	Emb.
9 309 838	1 unid.

hettich.com/short/yitr0p7

ActiHook

- Ganchos para pendurar mala de documentos, mala de senhora, mochila, etc.
- Montagem debaixo do tampo
- Orientável em 360°
- Dimensões 187 x 120 x 39 mm
- Aluminio

O conjunto inclui:
- 1 ActiHook
- Material de instalação
- Instruções de montagem

Código	Emb.
9 309 839	1 conj.

Dimensões

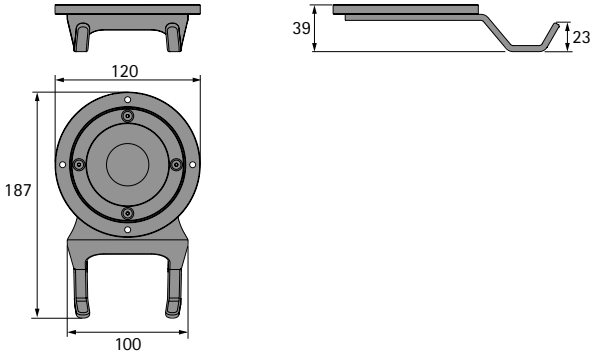

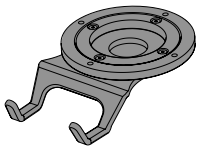

hettich.com/short/yitr0p7

Screen Holder

- Suporte para fixar elementos de proteção de privacidade e proteção acústica
- Colagem simples no tampo da secretária
- Dimensões 100 / 150 x 40 mm
- Intervalo de aperto 5 - 8 mm
- Aço inoxidável

O conjunto inclui:
- 2 unid. Screen Holder incl. almofada adesiva

Código	Emb.
9 309 840	1 conj.

Dimensões

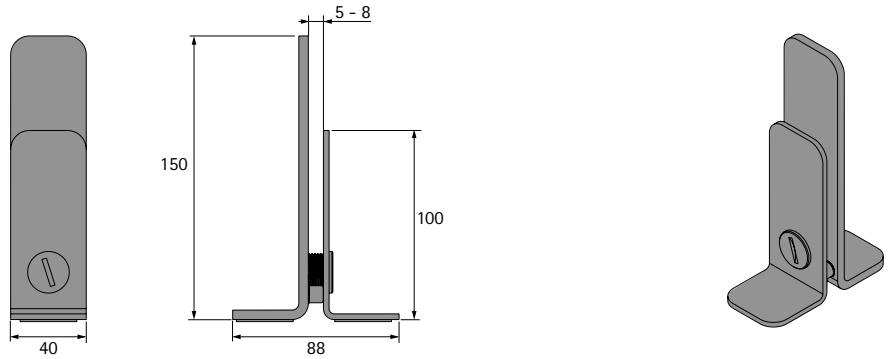

Acoustic Screen

- Elementos de proteção de privacidade e proteção acústica
- Fixação fácil com Screen Holder (encomendar separadamente)
- Altura 400 mm
- Espessura 8 mm
- Material Fleece cinza

Versão	Código	Emb.
Largura Small 750 mm	**9 309 841**	1 unid.
Largura Large 1500 mm	**9 309 842**	1 unid.

Dimensões

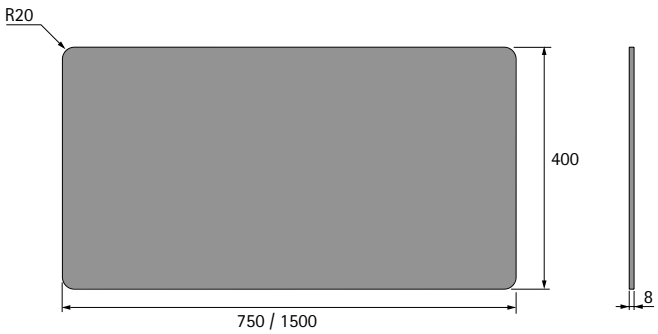

New

Apoio para trabalhar sentado / de pé Activity 2.0

- Apoio para trabalhar sentado / de pé de forma ergonómica em secretárias de altura regulável
- Geometria arredondada dos pés para uma posição sentada ativa
- Regulação da altura de 610 a 870 mm
- Peso aprox. 5,8 kg
- Estofo de assento: ø 339 mm
- Pé: ø 360 mm
- Superfície e estofo em preto

O conjunto inclui:
- 1 apoio para trabalhar sentado / de pé Activity 2.0
- Instruções de montagem

Código	Emb.
9 335 877	1 conj.

Dimensões

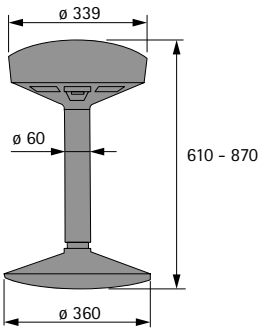

Interruptor de mão ActiSwitch Pro-Memory

- Interruptor de mão para a operação fácil de armações de secretária Steelforce
- Display com indicação digital da altura da secretária
- 3 posições de memória
- Bluetooth
- Ficha de ligação RJ11
- plástico preto

O conjunto inclui:
- 1 interruptor de mão
- Material de instalação
- Instruções de montagem

Código	Emb.
9 309 938	1 conj.

Dimensões

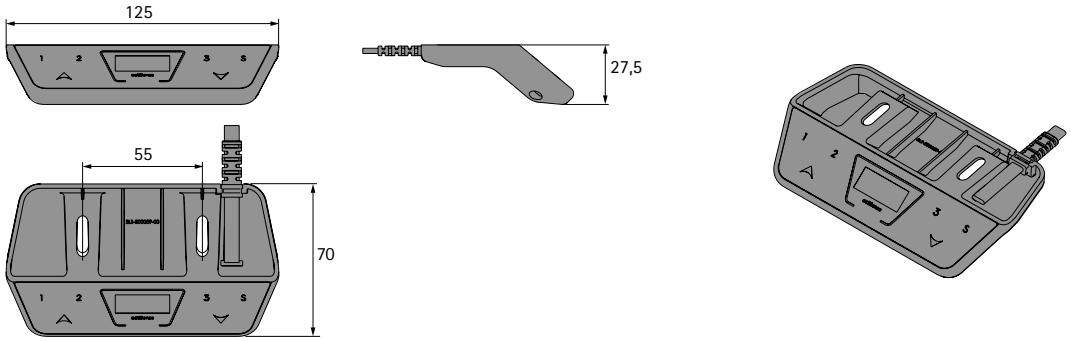

Interruptor de mão ActiSwitch Eco-Memory

- Interruptor de mão para a operação fácil de armações de secretária Steelforce
- Display com indicação digital da altura da secretária
- 3 posições de memória
- Ficha de ligação RJ11
- plástico preto

O conjunto inclui:
- 1 interruptor de mão
- Material de instalação
- Instruções de montagem

Código	Emb.
9 309 939	1 conj.

Dimensões

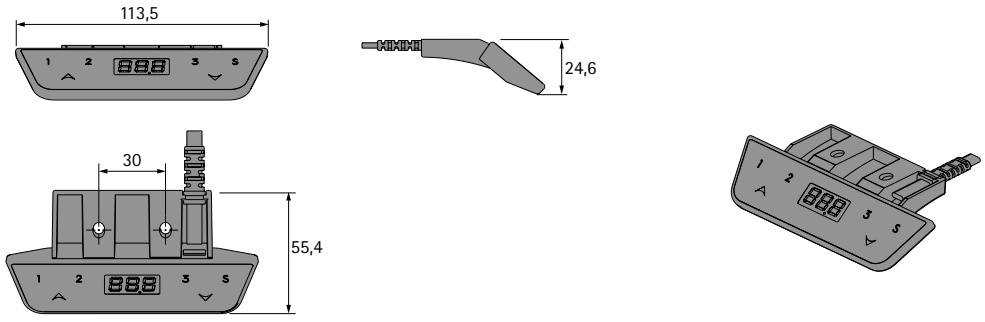

Interruptor de mão ActiSwitch Pro-Basic

- Interruptor de mão para a operação simples de armações de secretária Steelforce
- Ficha de ligação RJ11
- plástico preto

Código	Emb.
9 309 937	1 unid.

Dimensões

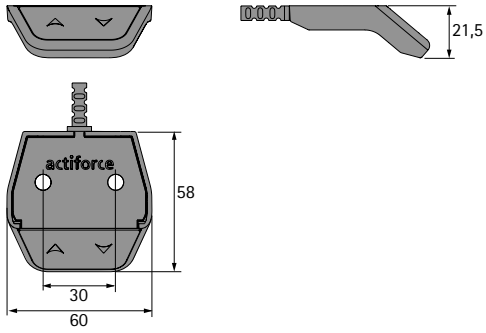

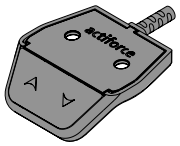

Interruptor de mão ActiSwitch Classic Slide

- Interruptor de mão para a operação simples de armações de secretária Steelforce
- Para inserir debaixo do tampo de secretária
- Ficha de ligação RJ11
- plástico preto

Código	Emb.
9 309 936	1 unid.

Dimensões

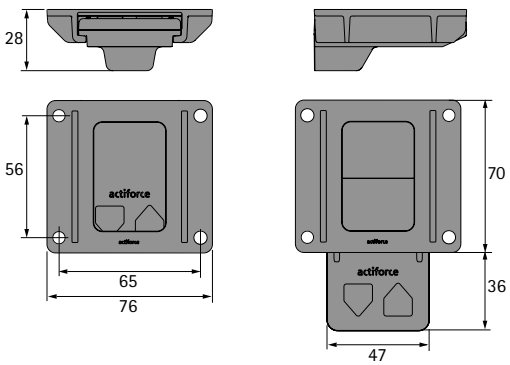

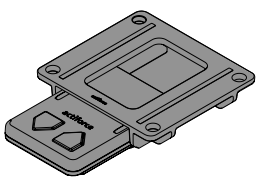

Cabo de ligação ControlForce 2

- Cabo de ligação à rede elétrica, comprimento aprox. 1800 mm
- Para utilizar com comandos ControlForce 2 e armações de secretária Steelforce Pro 670, 670 Bench, 570, 470, 370, 300

Versão	Código	Emb.
Euro	**9 309 943**	1 unid.
Reino Unido	**9 309 945**	1 unid.

Cabo de ligação ControlForce 3

- Cabo de ligação à rede elétrica, comprimento aprox. 1800 mm
- Para utilizar com comandos ControlForce 3 e armações de secretária Steelforce Pro 671, 673

Versão	Código	Emb.
Euro	**9 315 556**	1 unid.
Suíça	**9 315 557**	1 unid.
Reino Unido	**9 315 558**	1 unid.

hettich.com/short/bvuhhbj

Normas e diretivas

Para a criação da declaração de conformidade para a armação de secretária foram aplicadas as seguintes diretivas:

- Diretiva CE "Máquinas" 2006 / 42 / CE
- Diretiva CE "Compatibilidade eletromagnética" 2014 / 30 / UE
- Diretiva CE RoHS 2011 / 65 / UE

Foram aplicadas as seguintes normas europeias harmonizadas e outras normas técnicas:

- EN 60335-1

- EN55014-1
- EN55014-2

- EN61000-3-2
- EN61000-3-3

- EN 62233

- UL 962
- 47 CFR FCC Parte 15, Secção B

A armação de secretária foi concebida de forma a cumprir os seguintes requisitos padrão:

- EN 527-2

Certificados

Certificado TÜV GS:
- Armações de secretária Steelforce Pro 670 SLS
- Armações de secretária Steelforce Pro 670 SLS Bench

Certificado TÜV:
- Armações de secretária Steelforce Pro 671 SLS
- Armações de secretária Steelforce Pro 673 SLS
- Armações de secretária Steelforce Pro 570 SLS

New

Suporte de PC Lock

1161

Corrediça com rolamento de esferas KA 3434 para prateleiras extensíveis para teclado

1162

Prateleira extensível para teclado com tapete para o rato

1162

OrgaStripe

1163

Org@Wall

1164 - 1167

SmarTray aço

1168 - 1181

Sistema de tabuleiros Caixa de feltro SmarTray

1182 - 1187

SmarTray plástico

1188 - 1197

Suporte de PC Lock

- Basta aparafusar debaixo do tampo da secretária ou numa superfície plana na lateral
- Max. Dimensões para a carcaça do PC:
  Altura 370 - 630 mm
  Largura 85 - 230 mm
- Opcionalmente, com possibilidade de trancar.
  Encomendar a fechadura separadamente (ver abaixo)
- Aço pintado por pintura electrostática

Cor	Código	Emb.
Preto	**0 048 305**	1 unid.
imitação alumínio	**0 048 306**	1 unid.

Montagem

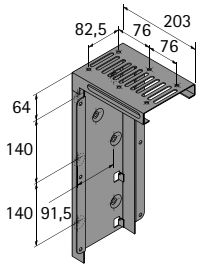

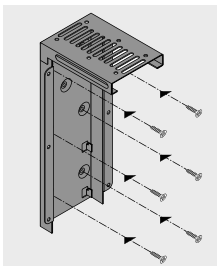

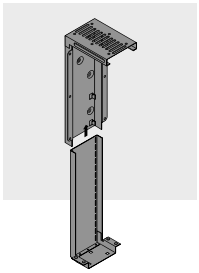

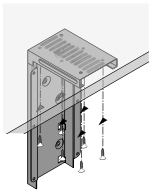

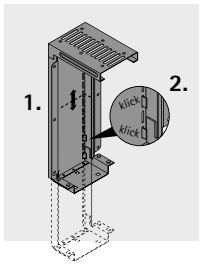

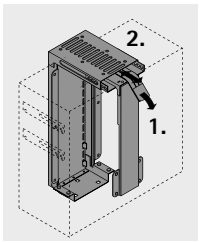

- **Prateleiras extensíveis para teclado**
- **Corrediça com rolamento de esferas KA 3434, prateleira extensível para teclado com tapete para o rato**

Corrediça com rolamento de esferas KA 3434, capacidade de carga 20 kg

- Corrediça de extração parcial de alta precisão com proteção antirretorno e proteção antitombamento
- Para prateleiras extensíveis para teclado, gavetas e painéis
- Altura total variável de 62,5 até 105,5 mm através de 5 posições de engate
- Capacidade de carga de acordo com EN 15338, nível 1
- Aço galvanizado e passivado

Comprimento nominal em mm	Perda de extração EL mm	Distância entre furos b1 mm	Distância entre furos C mm	**Código**	Emb.
300	103	213	108	**0 077 800**	1 conj.
350	116	263,5	158,5	**0 077 801**	1 conj.
400	128	314,5	184	**0 077 802**	1 conj.
450	141	365	209,5	**0 077 803**	1 conj.
500	154	416	260,5	**0 077 804**	1 conj.
550	167	416	311	**0 077 805**	1 conj.

Prateleira extensível para teclado com tapete para o rato

- Montagem debaixo do tampo da secretária
- 3 alturas totais de 93,2 até 115,6 mm
- Largura máximo do teclado 555 mm
- Peso do teclado 20 kg
- Fixação do teclado utilizado
- Porta-lápis
- Plástico

Cor	**Código**	Emb.
preto	**0 070 284**	1 unid.
cinza	**0 070 289**	1 unid.

Montagem

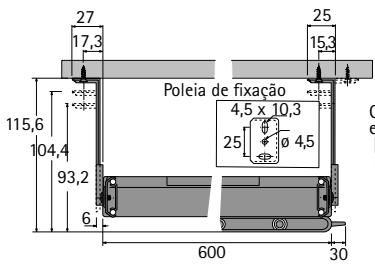

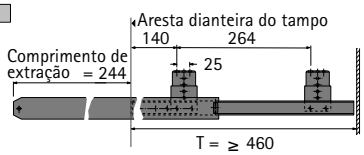

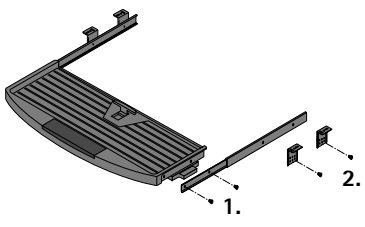

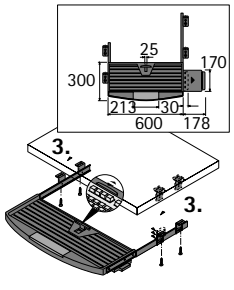

- Sistema de organização flexível
- Os perfis autocolantes podem ser utilizados em quase todas as gavetas
- Recomendação: utilizar em materiais de madeira revestida, alumínio ou aço
- As divisórias com uma espessura de 4 mm dão uma grande margem de manobra para o desenho individual
- O tamanho dos compartimentos é facilmente ajustável deslocando as divisórias

OrgaStripe Profil

- Para colagem em materiais de madeira revestida, aço e alumínio
- Comprimento 1100 mm
- Plástico

Cor	Código	Emb.
preto	**9 203 254**	1/30 unid.
antracite	**9 217 559**	1/30 unid.
cinza	**9 203 466**	1/30 unid.
branco	**9 203 465**	1/30 unid.

OrgaClip

- Para inserção no perfil OrgaStripe
- Para divisória com 4 mm de espessura
- Material da divisória livremente seleccionável
- Infinitamente variável no perfil
- Plástico

Cor	Código	Emb.
preto	**9 203 467**	1/60 unid.
antracite	**9 217 556**	1/60 unid.
cinza	**9 203 469**	1/60 unid.
branco	**9 203 468**	1/60 unid.

hettich.com/short/57e359

É tão simples manter tudo arrumado:
A Org@Wall permite manter tudo arrumado e criar espaço no tampo da secretária. Os perfis universais de alumínio de alta qualidade permitem uma utilização flexível e podem ser organizados com prateleiras para documentos e bandejas práticas para pousar utensílios de escritório.
A Org@Wall é fácil de montar. Particularmente em combinação com elementos de proteção de privacidade e proteção acústica, a Org@Wall prova ser extremamente prática. Os mais diversos formatos criam muito espaço e liberdade de configuração para personalizar o ambiente do escritório. Afinal, o trabalho no escritório pode ser tão simples e organizado.

Organização da documentação em papel:
Suporte universal para guardar pastas suspensas.

Canetas e utensílios sempre à mão:
A bandeja oferece espaço e arrumação.

Universal e prático:
O perfil Org@Wall de aparafusar.

hettich.com/short/a57bd7

Saiba mais:
Pode obter inspiração e mais detalhes do produto no nosso site.

Perfis universais 1166

Prateleiras para documentos 1167

Bandejas 1167

Suporte universal 1167

Hettich Technical Assistant
- Montagem
- Ajuste
- Serviço

hettich.com/short/4263ee

Perfil universal Org@Wall para fixar em ranhuras

- Para fixar em ranhuras
- Para painéis de madeira a partir de 16 mm de espessura
- Possibilidade de corte à medida personalizada
- Alumínio anodizado
- Aprovado para cargas até 10 kg / 30 cm (por ex., 10 kg por cada prateleira DIN A4)

Comprimento mm	**Código**	Emb.
1800	**9 011 869**	1 unid.

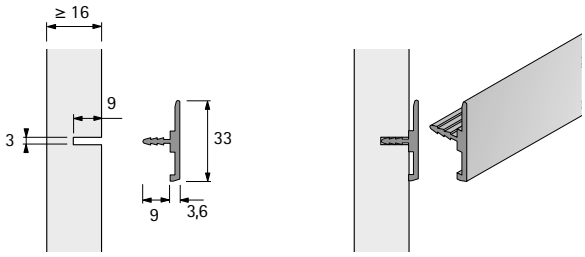

Perfil universal Org@Wall de aparafusar

- Para fixação em painéis de madeira (a partir de uma espessura de 16 mm), e painéis de aço e paredes de betão
- Possibilidade de corte à medida personalizada
- Alumínio anodizado
- O cliente faz os furos para os parafusos (ranhura para pré-posicionar o furo)
- É necessário colocar um parafuso a cada 25 cm
- Aprovado para cargas até 10 kg / 30 cm (por ex., 10 kg por cada prateleira DIN A4)

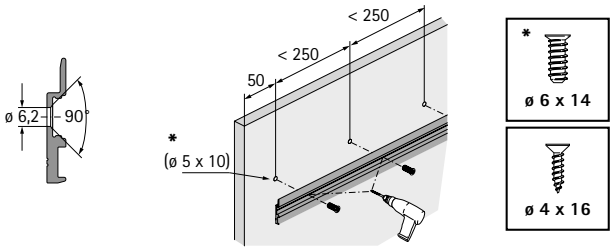

Parafusos recomendados:
- Fixação em painéis de madeira com parafusos euro 6 x 14 mm ou parafusos para placas de aglomerado de madeira 4 x 16 mm

Nota:
- Como opção, pode ser usado o perfil Org@Stripe para cobrir os parafusos
- Para painéis de aço ou paredes de betão, deve optar-se por material de fixação diferente que seja apropriado

Comprimento mm	**Código**	Emb.
1800	**9 241 396**	1 unid.

Clipe de rodapé

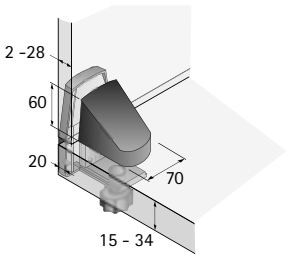

- Com montagem saliente na aresta da secretária, para apertar
- Para tampos com espessuras de 15 - 34 mm
- plástico preto

Código	Emb.
0 046 840	1/2 unid.

Indicações

- Perfil Org@Stripe 1166

hettich.com/short/ac7eb4

Suporte DIN A4 com armações de suporte em arame

- Para engatar no perfil universal Org@Wall
- Max. Carga 5 kg
- Aço com pintura epóxi de alta resistência com aspeto de alumínio

Código	Emb.
0 047 116	1 unid.

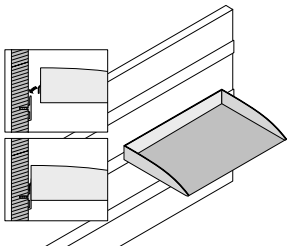

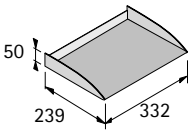

Bandejas

- Plástico transparente
- Profundidade 100 mm
- Altura 50 mm

Largura mm	Código	Emb.
98	**0 013 174**	1 unid.
148	**0 013 173**	1 unid.
198	**0 013 172**	1 unid.

Conjunto de suporte universal

- Segura e fixa objetos de diversos tamanhos
- Para utilização com todos os formatos de pastas mais usados a nível internacional

O conjunto inclui:
- 1 conjunto de suporte universal, plástico transparente
- 2 pinos de alumínio

Item	Código	Emb.
Conjunto de suporte universal	**0 013 382**	1 conj.

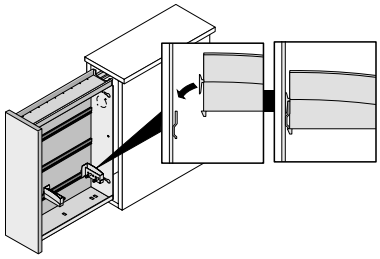

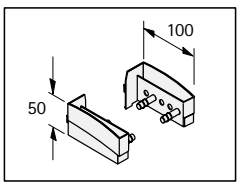

hettich.com/short/a771bf

Vista geral da gama SmarTray

▸ Resumo da gama / comparação técnica

	Aço 50 (com cassete) Aço 75 (com cassete)	Aço para computador portátil (com cassete)	Prateleira de aço
Página	1172 - 1175	1176 - 1179	1180
Material/superfície	Aço pintado por pintura electrostática	Aço pintado por pintura electrostática	Aço pintado por pintura electrostática
Montagem	▸ No corpo do móvel debaixo de painéis superiores ▸ Debaixo de tampos de secretária ▸ Em cima de tampos de secretária / painéis superiores	▸ No corpo do móvel debaixo de painéis superiores ▸ Debaixo de tampos de secretária	▸ No corpo do móvel debaixo de painéis superiores ▸ Debaixo de tampos de secretária
Medidas interiores mínimas do armário (Largura x Profundidade x Altura)	**Debaixo de tampos de secretária / painéis superiores** ▸ **Aço 50:** 380 x 237 x 50 mm ▸ **Aço 75**: 380 x 350 x 75 mm	**Debaixo de tampos de secretária / painéis superiores** ▸ 380 x 450 x 75 mm	**Debaixo de tampos de secretária / painéis superiores** ▸ 380 x 350 x 60 mm
Cor	▸ Anthrazit ▸ Branco	▸ Anthrazit ▸ Branco	▸ Anthrazit ▸ Branco
Corrediça	Corrediça Quadro de extração total	Corrediça Quadro de extração total	-
Funcionamento	▸ Fecho automático com amortecimento	▸ Fecho automático com amortecimento	-
Fechadura com cilindro de lingueta integrada	▸ **Conjunto individual:** com cilindro de fecho e chave ▸ **Gavetão para volumes grandes:** sem cilindro de fecho e chave	▸ **Conjunto individual:** com cilindro de fecho e chave ▸ **Gavetão para volumes grandes:** mediante pedido	-
Capacidade de carga	6 kg	8 kg	6 kg
Acessórios	▸ Conjunto de tampa ▸ Conjunto de ligação	▸ Conjunto de ligação	▸ Conjunto de ligação
Outros	▸ Ventilação e passa-cabos para carregamento seguro de dispositivos elétricos ▸ Inclui feltro de proteção	▸ Ventilação e passa-cabos para carregamento seguro de dispositivos elétricos ▸ Inclui feltro de proteção	▸ Inclui feltro de proteção
Opção de montagem	▸ O conjunto de ligação permite montar dois tabuleiros ou suportes SmarTray de aço sobrepostos	▸ O conjunto de ligação permite montar dois tabuleiros ou suportes SmarTray de aço sobrepostos	▸ O conjunto de ligação permite montar dois tabuleiros ou suportes SmarTray de aço sobrepostos

Vista geral da gama SmarTray

Resumo da gama / comparação técnica

Caixa de feltro SmarTray com fechadura	Caixa de feltro sem fechadura	Plástico 40	Plástico 60
		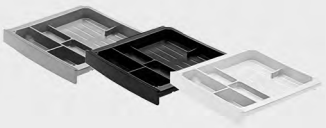	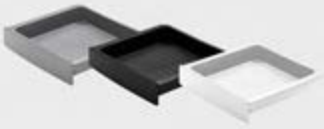
1184	1184 - 1186	1190	1190
Feltro	Feltro	plástico	plástico
▸ Em cima de tampos de secretária / painéis superiores ▸ No corpo do móvel debaixo de painéis superiores ▸ Debaixo de tampos de secretária	▸ Em cima de tampos de secretária / painéis superiores ▸ No corpo do móvel debaixo de painéis superiores ▸ Debaixo de tampos de secretária	▸ Ao lado do interior do corpo do móvel ▸ No corpo do móvel debaixo de painéis superiores ▸ Debaixo de tampos de secretária	▸ Ao lado do interior do corpo do móvel ▸ No corpo do móvel debaixo de painéis superiores ▸ Debaixo de tampos de secretária
Instalação sobre tampos de secretária / painéis superiores ▸ 370 x 340 x 137 mm **debaixo de tampos de secretária / painéis superiores** ▸ **Adaptador para caixa de feltro:** 380 x 348 x 87,5 mm	**Instalação sobre tampos de secretária / painéis superiores** ▸ 370 x 340 x 137 mm **debaixo de tampos de secretária / painéis superiores** ▸ **Adaptador para caixa de feltro:** 380 x 348 x 87,5 mm	**Ao lado do interior do corpo do móvel** ▸ 392 x 360 x 51,5 mm **debaixo de tampos de secretária / painéis superiores** ▸ 398 x 360 x 51,5 mm	**Ao lado do interior do corpo do móvel** ▸ 392 x 360 x 76 mm **debaixo de tampos de secretária / painéis superiores** ▸ 398 x 360 x 76 mm
▸ Antracite	▸ Antracite	▸ Aspeto de alumínio ▸ Preto ▸ Branco	▸ Aspeto de alumínio ▸ Preto ▸ Branco
Adaptador para caixa de feltro	Adaptador para caixa de feltro	Corrediça de extração parcial Quadro 12	Corrediça de extração parcial Quadro 12
-	-	▸ Fecho automático ▸ Fecho automático com amortecimento ▸ Push to open	▸ Fecho automático ▸ Fecho automático com amortecimento ▸ Push to open
▸ Para utilizar com cilindro interno Z23	-	-	-
5 kg	5 kg	6 kg	6 kg
▸ Adaptador para caixa de feltro - antracite / branco ▸ Separador ▸ Tabuleiro de utensílios ▸ Tampa	▸ Adaptador para caixa de feltro - antracite / branco ▸ Separador ▸ Tabuleiro de utensílios ▸ Tampa	-	-
▸ Tabuleiro com divisões	▸ Tabuleiro com divisões	▸ Tabuleiro com divisões	▸ Tabuleiro sem divisões
		▸ No caso da montagem ao lado do interior do corpo do móvel, é possível montar vários tabuleiros sobrepostos	▸ No caso da montagem ao lado do interior do corpo do móvel, é possível montar vários tabuleiros sobrepostos

- **Sistema de tabuleiros SmarTray em aço com corrediça Quadro de extração total**
- **Utilizável debaixo de tampos de secretária / painéis superiores**

Armazenamento seguro:
Proteger objetos de valor, itens pessoais ou documentos confidenciais dos olhares de terceiros – é para isso que existe o SmarTray em aço, cheio de estilo. Seja no escritório ou em casa: o fiável sistema de arrumação com fechadura integrada oferece espaço suficiente para documentos DIN A4, smartphone, tablet, portátil e muitos mais itens.

O passa-cabos integrado permite carregar dispositivos elétricos.
O elegante SmarTray é mais do que uma pequena caixa-forte: a corrediça de extração total integrada com Silent System fascina pela experiência de abrir e fechar confortável que dá ao utilizador. Seja em armários ou debaixo de tampos de secretárias e mesas: o elegante SmarTray faz sempre boa figura.

Subtil e seguro:
O lugar ideal para objetos de valor e documentos confidenciais.

Mesmo em casa:
Um espaço de arrumação protegido e compacto que cabe em todo o lado.

Secretária bem organizada:
SmarTray é o suporte pequeno e seguro para o local de trabalho.

Dois é melhor que um:
A utilização de 2 SmarTrays aumenta ainda mais o espaço de arrumação e compensa a travessa da secretária.

Perfeito para quem precisa de flexibilidade ao trabalhar:
O tabuleiro SmarTray como local seguro para computadores portáteis.

Vantagem dupla:
O suporte SmarTray é um espaço de arrumação prático e serve de ligação ao tabuleiro SmarTray.

Tabuleiro pequeno, grande arrumação:
Há sempre espaço para o essencial.

hettich.com/short/f71ef0

Saiba mais:
Pode obter inspiração e mais detalhes do produto no nosso site.

SmarTray de aço 50 mm com cassete e corrediça Quadro de extração total com Silent System 1172 - 1174
SmarTray de aço 75 mm com cassete e corrediça Quadro de extração total com Silent System 1172 - 1174

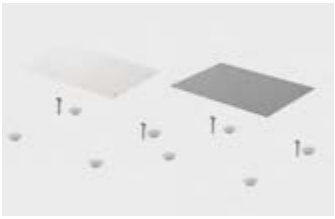

Tampa para SmarTray de aço 50 mm com cassete 1175
Tampa para SmarTray Stahl 75 mm com cassete 1175

SmarTray de aço para portátil (com cassete) e corrediça Quadro de extração total com Silent System 1176 - 1177

Conjunto de ligação para SmarTray de aço com cassete 1178

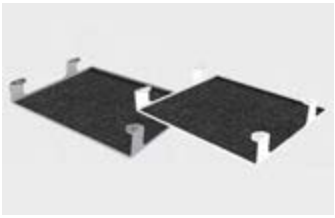

Suporte SmarTray de aço 1180

Hettich Technical Assistant
- Montagem
- Ajuste
- Serviço

hettich.com/short/61d2f1

- **Sistema de tabuleiros SmarTray em aço com cassete e corrediça Quadro de extração total**
- **Utilizável debaixo de tampos de secretária / painéis superiores**

SmarTray de aço 50 mm com cassete (conjunto individual)

- Tabuleiro com Quadro de extração total e Silent System
- Aço pintado por pintura electrostática
- Com fechadura
- Dimensões exteriores (Largura x Profundidade x Altura) 379,5 x 235 x 50 mm
- Dimensões interiores (Largura x Profundidade x Altura) 310 x 212 x 38 mm
- Capacidade de carga 6 kg
- Montagem debaixo do tampo da secretária / painel superior (ou em cima do tampo da secretária / painel superior)
- Conjunto de tampa para montagem sobre tampo da secretária / painel superior pode ser encomendado separadamente
- Dois conjuntos de tabuleiros / suportes podem ser combinados sobrepostos utilizando o conjunto de ligação opcional

O conjunto inclui:
- 1 tabuleiro completamente montado com cassete
- 1 fechadura com cilindro de lingueta **com cilindro de fecho e chave**
- Com fundo de feltro de insonorização em antracite
- 4 parafusos para montagem debaixo do tampo da secretária / painel superior
- Instruções de montagem com molde de perfuração

Referência de página:
- Conjunto de tampa, ver página 1175
- Conjunto de ligação, ver página 1178
- Montagem SmarTray de aço com cassete, ver página 1174

Cor	**Código**	Emb.
antracite	**9 208 294**	1 conj.
branco	**9 208 293**	1 conj.

SmarTray de aço 75 mm com cassete (conjunto individual)

- Tabuleiro com Quadro de extração total e Silent System
- Aço pintado por pintura electrostática
- Com fechadura
- Dimensões exteriores (Largura x Profundidade x Altura) 379,5 x 348 x 75 mm
- Dimensões interiores (Largura x Profundidade x Altura) 310 x 323 x 63 mm
- Capacidade de carga 6 kg
- Montagem debaixo do tampo da secretária / painel superior (ou em cima do tampo da secretária / painel superior)
- Conjunto de tampa para montagem sobre tampo da secretária / painel superior pode ser encomendado separadamente
- Dois conjuntos de tabuleiros / suportes podem ser combinados sobrepostos utilizando o conjunto de ligação opcional

O conjunto inclui:
- 1 tabuleiro completamente montado com cassete
- 1 fechadura com cilindro de lingueta **com cilindro de fecho e chave**
- Com fundo de feltro de insonorização em antracite
- 4 parafusos para montagem debaixo do tampo da secretária / painel superior
- Instruções de montagem com molde de perfuração

Referência de página:
- Conjunto de tampa, ver página 1175
- Conjunto de ligação, ver página 1178
- Montagem SmarTray de aço com cassete, ver página 1174

Cor	**Código**	Emb.
antracite	**9 208 297**	1 conj.
branco	**9 208 296**	1 conj.

- **Sistema de tabuleiros SmarTray em aço com cassete e corrediça Quadro de extração total**
- **Utilizável debaixo de tampos de secretária / painéis superiores**

SmarTray de aço 50 mm com cassete (gavetão para volumes grandes)

- Tabuleiro com Quadro de extração total e Silent System
- Aço pintado por pintura electrostática
- Com fechadura
- Dimensões exteriores (Largura x Profundidade x Altura) 379,5 x 235 x 50 mm
- Dimensões interiores (Largura x Profundidade x Altura) 310 x 212 x 38 mm
- Capacidade de carga 6 kg
- Montagem debaixo do tampo da secretária / painel superior ou em cima do tampo da secretária / painel superior
- Conjunto de tampa para montagem sobre tampo da secretária / painel superior pode ser encomendado separadamente
- Dois conjuntos de tabuleiros / suportes podem ser combinados sobrepostos utilizando o conjunto de ligação opcional

O conjunto inclui:
- Tabuleiros completamente montados com cassete
- Fechaduras com cilindro de lingueta **sem cilindro de fecho e chave**
- Com fundo de feltro de insonorização em antracite
- Material de montagem / Instruções de montagem

Nota:
- Prazo de entrega de 6 semanas a partir da confirmação do pedido

Referência de página:
- Conjunto de tampa, ver página 1175
- Conjunto de ligação, ver página 1178
- Montagem SmarTray de aço com cassete, ver página 1174

Cor	Código	Emb.
antracite	**9 208 889**	90 conj.
branco	**9 208 888**	90 conj.

SmarTray de aço 75 mm com cassete (gavetão para volumes grandes)

- Tabuleiro com Quadro de extração total e Silent System
- Aço pintado por pintura electrostática
- Com fechadura
- Dimensões exteriores (Largura x Profundidade x Altura) 379,5 x 348 x 75 mm
- Dimensões interiores (Largura x Profundidade x Altura) 310 x 323 x 63 mm
- Capacidade de carga 6 kg
- Montagem debaixo do tampo da secretária / painel superior ou em cima do tampo da secretária / painel superior
- Conjunto de tampa para montagem sobre tampo da secretária / painel superior pode ser encomendado separadamente
- Dois conjuntos de tabuleiros / suportes podem ser combinados sobrepostos utilizando o conjunto de ligação opcional

O conjunto inclui:
- Tabuleiros completamente montados com cassete
- Fechaduras com cilindro de lingueta **sem cilindro de fecho e chave**
- Com fundo de feltro de insonorização em antracite
- Material de montagem / Instruções de montagem

Nota:
- Prazo de entrega de 6 semanas a partir da confirmação do pedido

Referência de página:
- Conjunto de tampa, ver página 1175
- Conjunto de ligação, ver página 1178
- Montagem SmarTray de aço com cassete, ver página 1174

Cor	Código	Emb.
antracite	**9 208 891**	40 conj.
branco	**9 208 890**	40 conj.

Montagem SmarTray de aço 50 / 75 mm com cassete

9 208 312

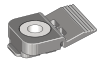

Nota:
Ao usar o conjunto de ligação, pré-montar primeiro os ligadores

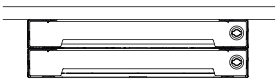

SmarTray 50 / 75

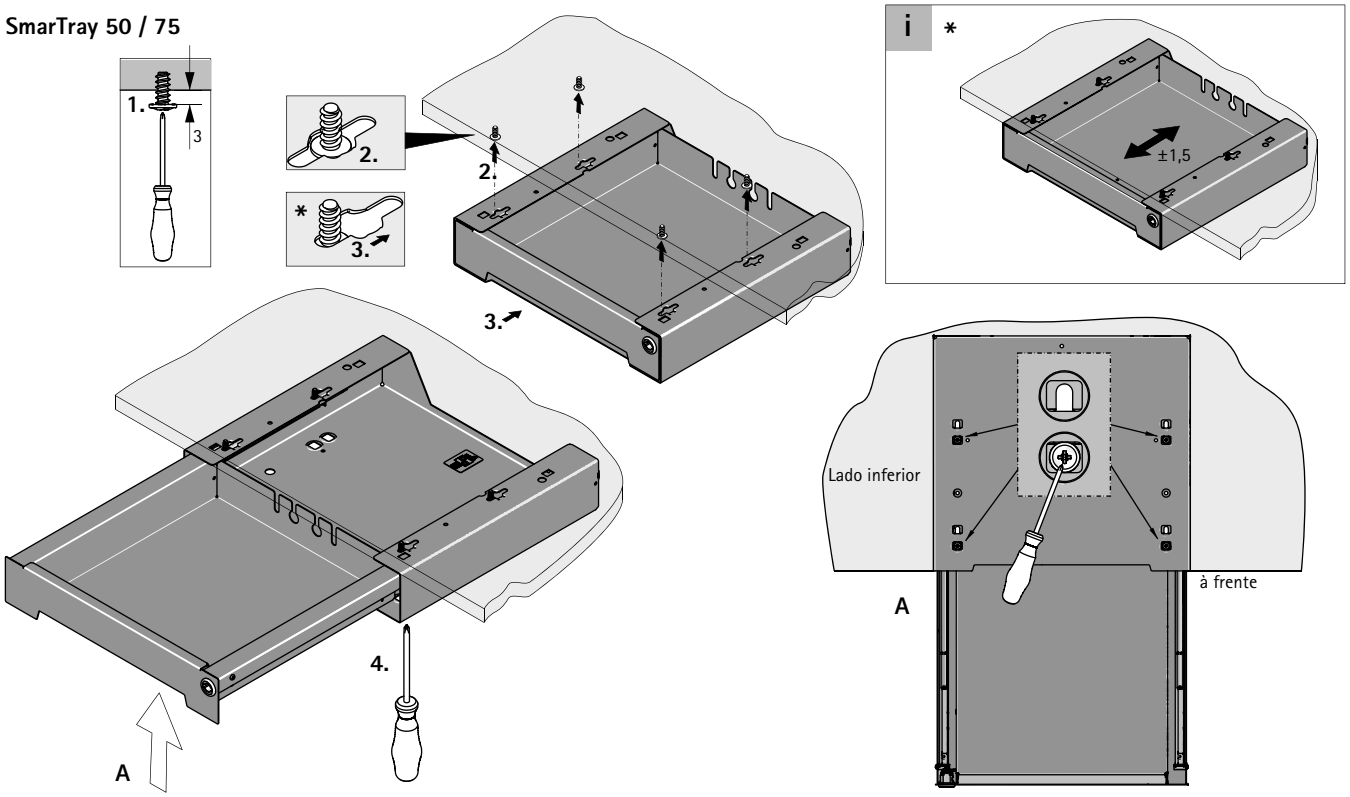

SmarTray 50

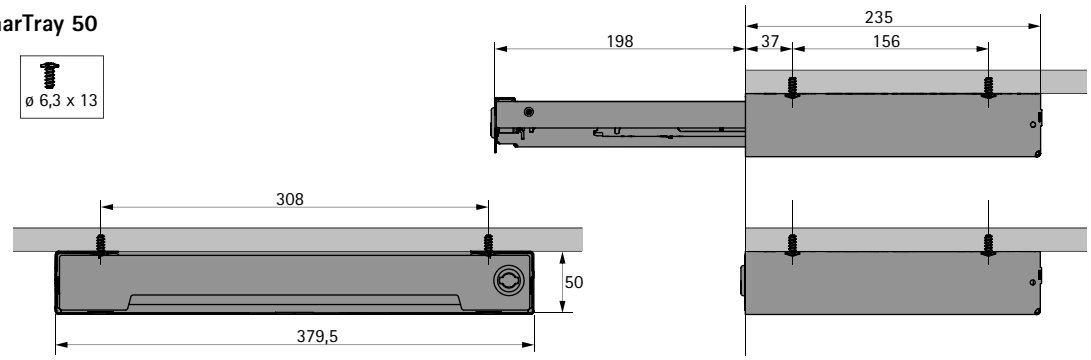

SmarTray 75

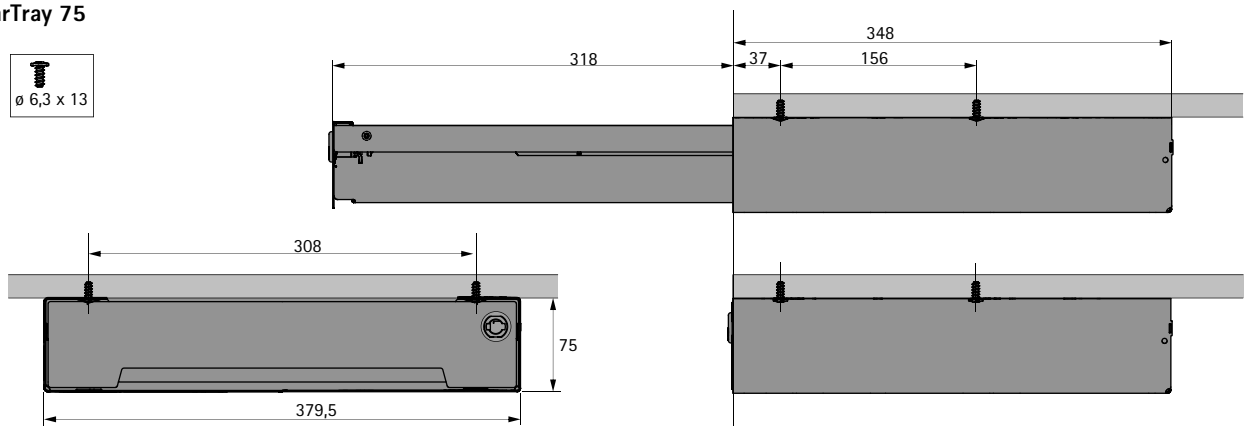

Tampa para SmarTray de aço 50 mm com cassete

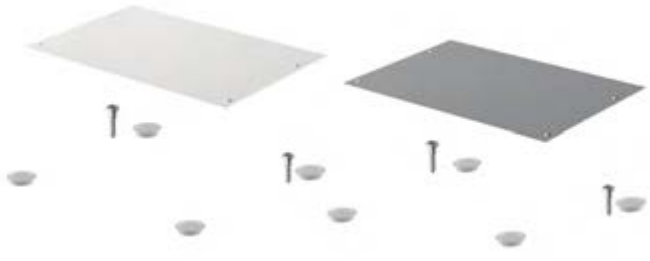

- Conjunto com tampa e pés para a instalação do SmarTray de aço 50 com cassete em cima do tampo da secretária / painel superior
- Montagem da tampa empurrando simplesmente para dentro
- Pés autocolantes para montagem fácil debaixo da cassete
- Os pés de borracha macia impedem deslizamento no tampo da secretária / painel superior

O conjunto inclui:
- 1 tampa de aço com ganchos de encaixe
- 4 pés de borracha macia autocolantes
- 2 parafusos de segurança para fixar no tampo da secretária / painel superior
- Instruções de montagem

Nota:
- A tampa só pode ser utilizada para a versão SmarTray em aço **com cassete**

Referência de página:
- Montagem da tampa para o SmarTray de aço, ver página 1174

Cor	**Código**	Emb.
branco	**9 208 308**	1 conj.
antracite	**9 208 309**	1 conj.

Tampa para SmarTray de aço 75 mm com cassete

- Conjunto com tampa e pés para a instalação do SmarTray de aço 75 com cassete em cima do tampo da secretária / painel superior
- Montagem da tampa empurrando simplesmente para dentro
- Pés autocolantes para montagem fácil debaixo da cassete
- Os pés de borracha macia impedem deslizamento no tampo da secretária / painel superior

O conjunto inclui:
- 1 tampa de aço com ganchos de encaixe
- 4 pés de borracha macia autocolantes
- 2 parafusos de segurança para fixar no tampo da secretária / painel superior
- Instruções de montagem

Nota:
- A tampa só pode ser utilizada para a versão SmarTray em aço **com cassete**

Referência de página:
- Montagem da tampa para o SmarTray de aço, ver página 1174

Cor	**Código**	Emb.
branco	**9 208 310**	1 conj.
antracite	**9 208 311**	1 conj.

- **Sistema de tabuleiros SmarTray em aço com cassete e corrediça Quadro de extração total**
- **Utilizável debaixo de tampos de secretária / painéis superiores**

SmarTray de aço para computador portátil (conjunto individual)

- Tabuleiro com Quadro de extração total e Silent System
- Aço pintado por pintura electrostática
- Com fechadura
- Dimensões exteriores (Largura x Profundidade x Altura) 379,5 x 448 x 75 mm
- Dimensões interiores (Largura x Profundidade x Altura) 310 x 423 x 63 mm
- Capacidade de carga 8 kg
- Montagem debaixo do tampo da secretária / painel superior
- Dois conjuntos de tabuleiros / suportes podem ser combinados sobrepostos utilizando o conjunto de ligação opcional

O conjunto inclui:

- 1 tabuleiro completamente montado com cassete
- 1 fechadura com cilindro de lingueta **com cilindro de fecho e chave**
- Com fundo de feltro de insonorização em antracite
- 4 parafusos para montagem debaixo do tampo da secretária / painel superior
- Instruções de montagem com molde de perfuração

Referência de página:

- Conjunto de ligação, ver página 1178
- Montagem do SmarTray de aço para computador portátil, ver página 1177

Cor	**Código**	Emb.
antracite	**9 236 934**	1 conj.
branco	**9 236 949**	1 conj.

Montagem do SmarTray de aço para computador portátil

9 208 312

Nota:
Ao usar o conjunto de ligação, pré-montar primeiro os ligadores

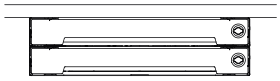

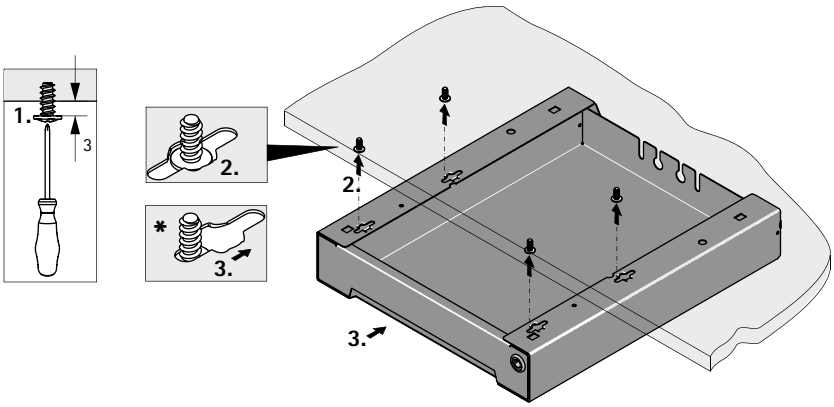

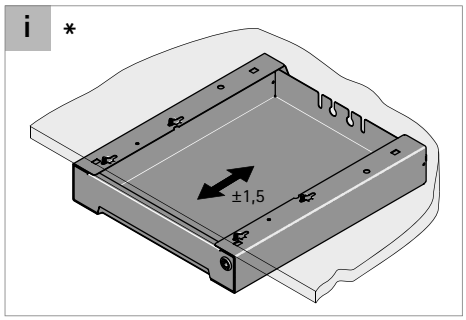

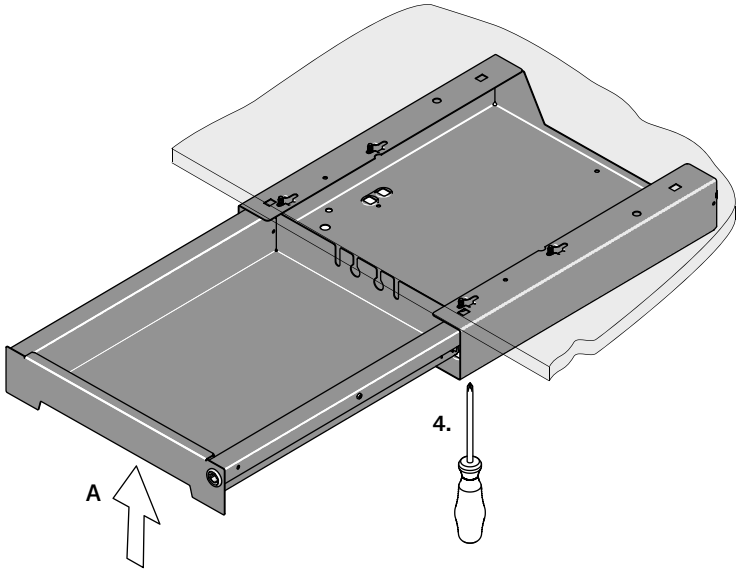

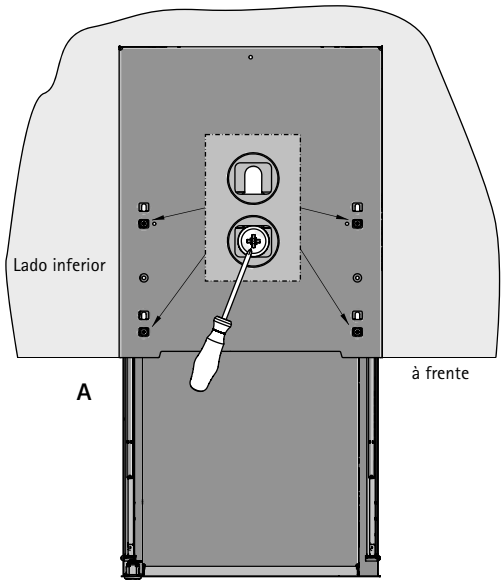

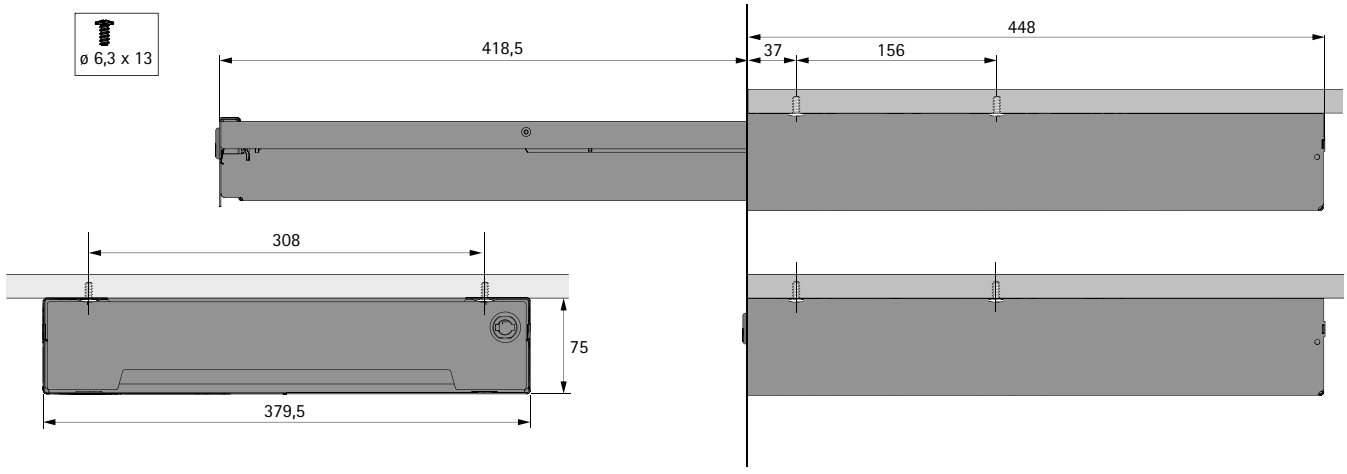

- **Sistema de tabuleiros SmarTray em aço com cassete e corrediça Quadro de extração total**
- **Utilizável debaixo de tampos de secretária / painéis superiores**

Conjunto de ligação para SmarTray de aço com cassete ou suportes

- Para interligar de forma segura dois tabuleiros SmarTray de aço ou suportes
- Montagem simples: primeiro, encaixar, e, depois, aparafusar

O conjunto inclui:
- 4 clipes de ligação com porca integrada
- 4 parafusos de cabeça lenticular
- Instruções de montagem

Nota:
- O conjunto de ligação só pode ser utilizado para a versão SmarTray em aço **com cassete ou suporte**

Referência de página:
- Montagem do conjunto de ligação para SmarTray de aço, ver página 1179

Código	Emb.
9 208 312	1 conj.

Montagem da ligação do SmarTray de aço com cassete ou suporte

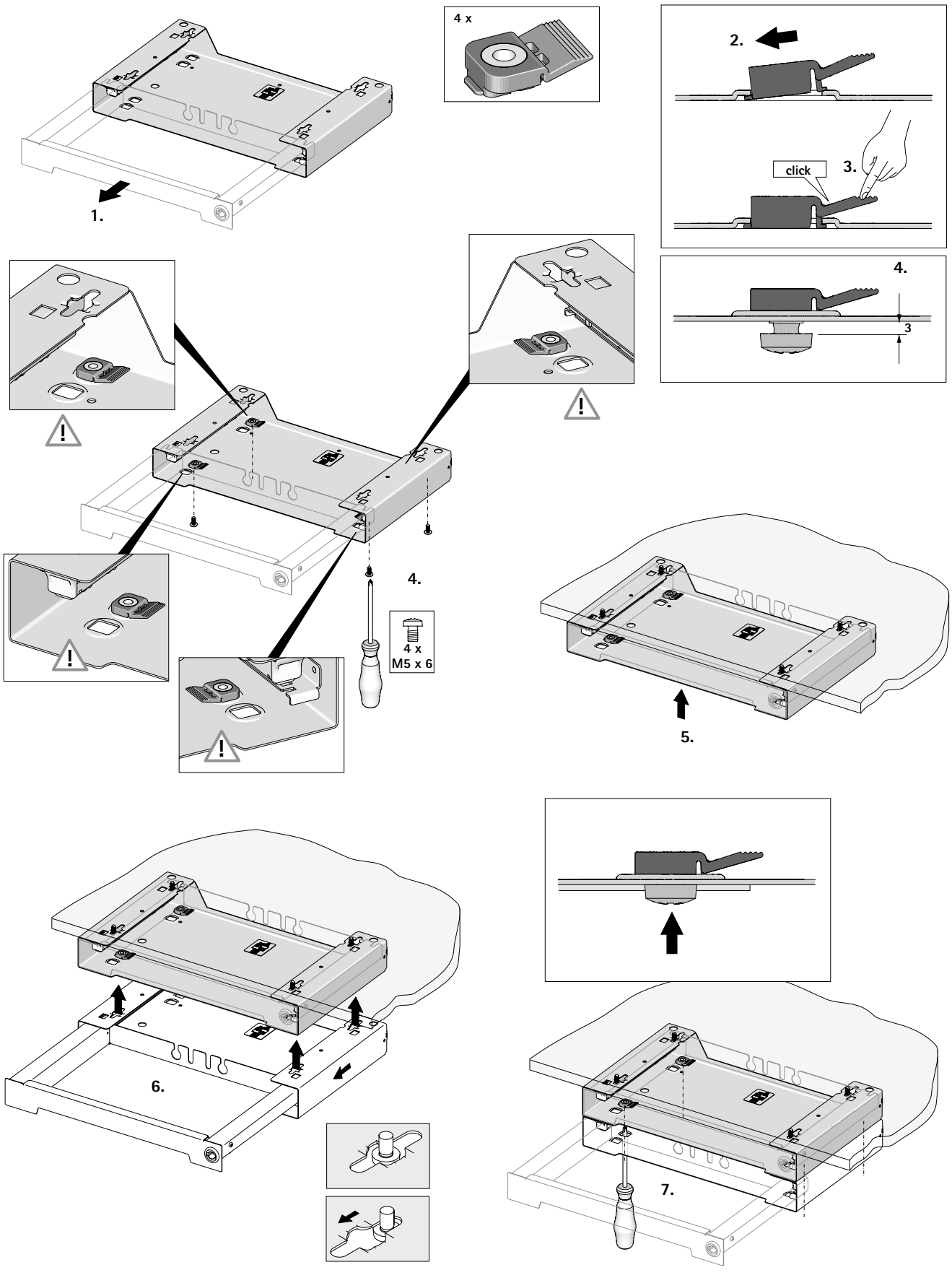

- **Sistema de tabuleiros SmarTray em aço com cassete e corrediça Quadro de extração total**
- **Utilizável debaixo de tampos de secretária / painéis superiores**

Suporte SmarTray de aço

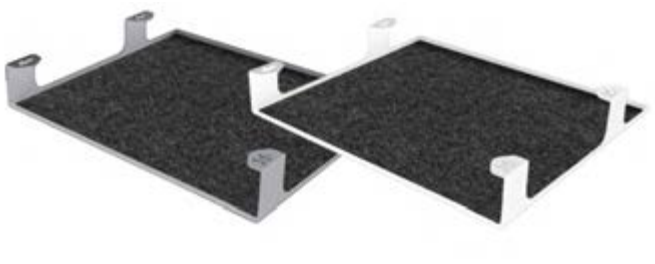

- Suporte particularmente apropriado para ser instalado debaixo de tampos de secretária
- Apropriado para circundar / compensar em diversos pontos travessas de secretária até 50 mm de altura
- Aço pintado por pintura electrostática
- Dimensões exteriores (Largura x Profundidade x Altura) 379,5 x 348 x 60 mm
- Dimensões interiores (Largura x Profundidade x Altura) 377 x 345 x 56 mm
- Capacidade de carga: 6 kg
- Com conjunto de ligação opcional pode ser combinado com um tabuleiro SmarTray de aço com cassete

O conjunto inclui:
- 1 suporte
- 1 fundo de feltro em antracite
- Instruções de montagem com molde de perfuração

Parafusos recomendados:
- 4 unidades ø 6,3 x 14 mm por cada suporte

Nota:
- Se o suporte for instalado juntamente com um tabuleiro SmarTray com cassete (conjunto individual), os parafusos de fixação vêm incluídos

Cor	**Código**	Emb.
antracite	**9 249 311**	1 conj.
branco	**9 249 312**	1 conj.

New

- **Sistema de tabuleiros Caixa de feltro SmarTray**
- **Utilizável em cima e debaixo de tampos de secretária / painéis superiores**

Feito para a mobilidade no trabalho:
Seja no Corporate Office ou no Home Office – este espaço de arrumação móvel com feltro acompanha o "nómada digital" moderno com elegância ao longo do seu dia de trabalho. Graças ao seu adaptador, este estiloso tabuleiro com feltro pode ser aplicado em qualquer tipo de secretária e oferece mais conforto do que andar a trabalhar na bolsa do portátil ou com uma mochila. Mesmo que se trate de um local de trabalho partilhado, este sistema permite que se possa aceder logo ao "seu" local de trabalho.Basta tirá-lo de manhã do cacifo e prendê-lo na secretária alugada para ter imediatamente todos os utensílios de escritório e objetos pessoais à mão. – Precisa de se ausentar por algum tempo do seu local de trabalho? O SmarTray em feltro pode ser bloqueado e desbloqueado debaixo da secretária. – Precisa de ir para uma reunião de criatividade ou procurar um cantinho mais calmo? O SmarTray com feltro vai consigo! Graças à prática organização interior, tudo fica sempre bem acondicionado no SmarTray e a tampa à medida protege o conteúdo de olhares curiosos durante o transporte.

Chegar, sentir-se bem, começar a trabalhar:
Organização e personalização de secretárias alugadas.

Confortável, estiloso, bem pensado:
Acondicionamento seguro e organizado de utensílios de escritório e objetos pessoais.

Acondicionamento seguro após o horário laboral:
Dentro do cacifo, pronto para um novo dia noutra secretária.

hettich.com/short/aqg9upe

Saiba mais:
Pode obter inspiração e mais detalhes do produto no nosso site.

Caixa de feltro com fechadura 1184

Caixa de feltro sem fechadura 1184

Adaptador para caixa de feltro 1185

Separador para caixa de feltro 1185

Tabuleiro de utensílios para caixa de feltro 1185

Tampa para caixa de feltro 1186

- **Sistema de tabuleiros Caixa de feltro SmarTray**
- **Utilizável debaixo de tampos de secretária / painéis superiores**

New

Caixa de feltro com fechadura

- Caixa de feltro como espaço de arrumação portátil debaixo e/ou em cima da secretária, do cacifo, etc.
- 3 pés e ranhura no interior para receber os separadores
- Montagem debaixo do tampo da secretária / painel superior (ou em cima do tampo da secretária / do painel superior)
- Dimensões exteriores (Largura x Profundidade x Altura) 370 x 340 x 137 mm
- Capacidade de carga 5 kg
- Frente de tecido não-tecido prensado em tom antracite com puxador e fechadura (sem cilindro intercambiável)
- Para utilizar com cilindro intercambiável Z23

Nota:
Acessórios: adaptador para montagem debaixo de tampos / painéis superiores, tampa, separadores, tabuleiro para utensílios devem ser encomendados separadamente

Código	Emb.
9 321 930	1 conj.

Caixa de feltro sem fechadura

- Caixa de feltro como espaço de arrumação portátil debaixo e/ou em cima da secretária, do cacifo, etc.
- 3 pés e ranhura no interior para receber os separadores
- Montagem debaixo do tampo da secretária / painel superior (ou em cima do tampo da secretária / painel superior)
- Dimensões exteriores (Largura x Profundidade x Altura) 370 x 340 x 137 mm
- Capacidade de carga 5 kg
- Frente de tecido não-tecido prensado em tom antracite com abertura redonda ao centro para abrir

Nota:
Acessórios: adaptador para montagem debaixo de tampos / painéis superiores, tampa, separadores, tabuleiro para utensílios devem ser encomendados separadamente

Código	Emb.
9 321 929	1 conj.

Indicações

Cilindro intercambiável Z23	1307 - 1309

hettich.com/short/81373a

New

Adaptador para caixa de feltro

- Adaptador particularmente apropriado para utilizar a caixa de feltro debaixo de tampos / painéis superiores
- Apropriado para circundar / compensar em diversos pontos travessas de secretária até 50 mm de altura
- Utilizável para caixa de feltro com fechadura / sem fechadura
- Inclui dois rasgos no fundo para linguetas de fechadura
- Aço pintado por pintura electrostática
- Dimensões exteriores (Largura x Profundidade x Altura) 380 x 348 x 87,5 mm
- Capacidade de carga: 5 kg
- Aço pintado por pintura electrostática

O conjunto inclui:
- 1 suporte
- 1 fundo de feltro em antracite
- 4 parafusos de fixação
- Instruções de montagem com molde de perfuração

Cor	Código	Emb.
antracite	9 321 932	1 conj.
branco	9 321 933	1 conj.

Separador para caixa de feltro

- Separadores para organização da caixa de feltro com / sem fechadura
- Altura dos separadores 70 mm
- Espessura dos separadores 4 mm
- Tecido não-tecido prensado em tom antracite

O conjunto inclui:
- 3 separadores de encaixar / juntar

Nota:
Combinável com tampa e tabuleiro para utensílios na caixa de feltro com fechadura / sem fechadura

Código	Emb.
9 329 701	1 conj.

Tabuleiro de utensílios para caixa de feltro

- Tabuleiro para a organização de utensílios de escrita e peças pequenas
- Combinável com tampa e conjunto de separadores na caixa de feltro com fechadura / sem fechadura
- Dimensões exteriores (Largura x Profundidade x Altura) 338 x 216 x 35 mm
- Tecido não-tecido prensado em tom antracite

Nota:
Também pode ser utilizador sem caixa de feltro em cima de um tampo

Código	Emb.
9 336 571	1 unidades

hettich.com/short/8aef28

New

Tampa para caixa de feltro

- Tampa com furo ao meio para pousá-la sobre a caixa de feltro com / sem fechadura
- Espessura da tampa 4 mm
- Tecido não-tecido prensado em tom antracite

Nota:
Combinável com separadores e tabuleiro para utensílios na caixa de feltro com fechadura / sem fechadura

Código	Emb.
9 329 690	1 conj.

Sistemas de ferragens para organizador de secretária

- **Sistema de tabuleiros SmarTray de plástico com corrediças Quadro 12**
- **Utilizável em corpos de móvel e debaixo de painéis superiores / tampos de secretária**

Mais-valias de espaço

Os tabuleiros SmarTray de plástico de alta qualidade são verdadeiros talentos da organização. Levam arrumação ao corpos de móveis como blocos, Big Org@Tower ou Caddy – ou então diretamente debaixo do tampo da secretária ou mesa. A sua largura de montagem de 392 mm entre as ilhargas é perfeita para o sistema modular da Hettich.

Poderá optar entre tabuleiros de duas alturas: 40 mm e 60 mm. A corrediça completamente coberta é baseada no princípio Quadro de qualidade comprovada em milhões de aplicações. Para ainda mais conforto: a função de fecho automático Silent System com amortecimento.

Solução inteligente no Caddy:
Tabuleiro SmarTray com separadores.

Plano e funcional:
Tabuleiro SmarTray de 40 mm debaixo do tampo de uma secretária.

Criação milagrosa de espaço:
O SmarTray aproveita por completo o espaço de arrumação na Big Org@Tower.

hettich.com/short/84152a

Saiba mais:
Pode obter inspiração e mais detalhes do produto no nosso site.

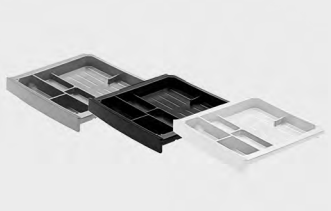

Tabuleiro 40 mm de altura **1190**

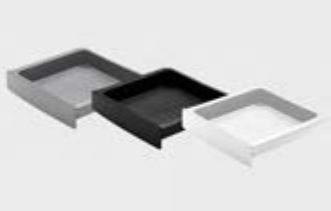

Tabuleiro 60 mm de altura **1190**

Corrediça Quadro 12
Para montagem debaixo de painéis superiores / tampos de secretária **1191**
Para montagem em corpos de móvel (ligação lateral) **1193**

Corrediça Quadro 12 com Silent System
Para montagem em corpos e móvel (ligação lateral) **1191**
Para montagem debaixo de painéis superiores / tampos de secretária **1193**

Corrediça Quadro 12 com Push to open
Para montagem debaixo de painéis superiores / tampos de secretária **1191**
Para montagem em corpos de móvel (ligação lateral) **1193**

Hettich Technical Assistant
- Montagem
- Ajuste
- Serviço

hettich.com/short/3065f3

- **Sistema de tabuleiros SmarTray de plástico com corrediças Quadro 12**
- **Utilizável em corpos de móvel e debaixo de painéis superiores / tampos de secretária**

Tabuleiro, altura 40 mm

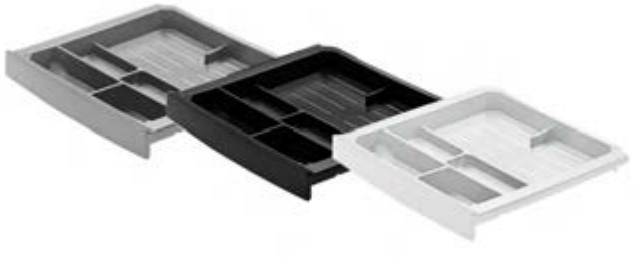

- Tabuleiro para corrediça Quadro 12
- Dimensões exteriores (Largura x Profundidade x Altura) 376 mm x 354 mm x 40 mm
- Com separadores, por ex., para telemóvel, câmara, bloco de apontamentos etc.
- Para montagem em corpos de móvel e debaixo de painéis superiores / tampos de secretária
- Montagem por deslizamento sem uso de ferramentas
- Plástico

Cor	**Código**	Emb.
imitação alumínio	**9 134 233**	1/9 unid.
preto	**9 134 232**	1/9 unid.
branco	**9 203 010**	1/9 unid.

Tabuleiro, altura 60 mm

- Tabuleiro para corrediça Quadro 12
- Dimensões exteriores (Largura x Profundidade x Altura) 376 mm x 354 mm x 60 mm
- Para montagem em corpos de móvel e debaixo de painéis superiores / tampos de secretária
- Montagem por deslizamento sem uso de ferramentas
- Plástico

Cor	**Código**	Emb.
imitação alumínio	**9 134 236**	1/9 unid.
preto	**9 134 235**	1/9 unid.
branco	**9 203 012**	1/9 unid.

Indicações

- Corrediça Quadro 12 1191 - 1197

hettich.com/short/9a3394

- **Sistema de tabuleiros SmarTray de plástico com corrediças Quadro 12**
- **Utilizável debaixo de painéis superiores / tampos de secretária**

Quadro 12 (conjunto)

- Corrediça Quadro 12
- Para montagem debaixo de painéis superiores / tampos de secretária
- Corrediça de extração parcial
- de Capacidade de carga de 6 kg de acordo com EN 15338, nível 2
- Aço zincado
- Com fecho automático

Referência de página:
- Montagem / desmontagem, ver página 1196

Largura de montagem EB mm	**Código**	Emb.
398	**9 156 335**	1 Conj.

Quadro 12 (unidade)

- Corrediça Quadro 12
- Para montagem debaixo de painéis superiores / tampos de secretária
- Corrediça de extração parcial
- de Capacidade de carga de 6 kg de acordo com EN 15338, nível 2
- Aço zincado
- Com fecho automático

Referência de página:
- Montagem / desmontagem, ver página 1196

Largura de montagem EB mm	**Código / Lado de fixação**		Emb.
	esquerdo	**direito**	
398	**9 154 277**	**9 154 276**	32 unid.

Quadro 12 Silent System (conjunto)

- Corrediça Quadro 12 Silent System
- Para montagem debaixo de painéis superiores / tampos de secretária
- Corrediça de extração parcial
- de Capacidade de carga de 6 kg de acordo com EN 15338, nível 2
- Aço zincado
- Caixa de fecho automático fornecida solta

Referência de página:
- Montagem / desmontagem, ver página 1196

Largura de montagem EB mm	**Código**	Emb.
398	**9 156 336**	1 Conj.

Quadro 12 Push to open (conjunto)

- Corrediça Quadro 12 Push to open
- Para montagem debaixo de painéis superiores / tampos de secretária
- Corrediça de extração parcial
- de Capacidade de carga de 6 kg de acordo com EN 15338, nível 2
- Aço zincado
- Caixa Push to open fornecida solta

Referência de página:
- Montagem / desmontagem, ver página 1196

Largura de montagem EB mm	**Código**	Emb.
398	**9 156 337**	1 Conj.

Quadro 12 para Silent System ou Push to open (unidade)

- Corrediça Quadro 12
- Para montagem debaixo de painéis superiores / tampos de secretária
- Corrediça de extração parcial
- de Capacidade de carga de 6 kg de acordo com EN 15338, nível 2
- Aço zincado
- Para amortecimento Silent System
- Para sistema de abertura Push to open

Nota:
- Encomendar caixa com amortecimento Silent System ou Push to open separadamente

Referência de página:
- Caixa com amortecimento Silent System ou Push to open, ver página 1195
- Montagem / desmontagem, ver página 1196

Largura de montagem EB mm	**Código / Lado de fixação**		Emb.
	esquerdo	**direito**	
398	**9 154 278**	**9 154 276**	32 unid.

- **Sistema de tabuleiros SmarTray de plástico com corrediças Quadro 12**
- **Utilizável em corpos de móvel para ligação lateral**

Quadro 12 (conjunto)

- Corrediça Quadro 12
- Para montagem em corpos de móvel (ligação lateral)
- Corrediça de extração parcial
- de Capacidade de carga de 6 kg de acordo com EN 15338, nível 2
- Aço zincado
- Com fecho automático

Referência de página:
- Montagem / desmontagem, ver página 1197

Largura de montagem EB mm	**Código**	Emb.
392	**9 186 479**	1 Conj.

Quadro 12 (unidade)

- Corrediça Quadro 12
- Para montagem em corpos de móvel (ligação lateral)
- Corrediça de extração parcial
- de Capacidade de carga de 6 kg de acordo com EN 15338, nível 2
- Aço zincado
- Com fecho automático

Referência de página:
- Montagem / desmontagem, ver página 1197

Largura de montagem EB mm	**Código / Lado de fixação**		Emb.
	esquerdo	**direito**	
392	**9 158 173**	**9 158 169**	50 unid.

Quadro 12 Silent System (conjunto)

- Corrediça Quadro 12 Silent System
- Para montagem em corpos de móvel (ligação lateral)
- Corrediça de extração parcial
- de Capacidade de carga de 6 kg de acordo com EN 15338, nível 2
- Aço zincado
- Caixa de fecho automático fornecida solta

Referência de página:
- Montagem / desmontagem, ver página 1197

Largura de montagem EB mm	**Código**	Emb.
392	**9 186 480**	1 Conj.

Quadro 12 Push to open (conjunto)

- Corrediça Quadro 12 Push to open
- Para montagem em corpos de móvel (ligação lateral)
- Corrediça de extração parcial
- de Capacidade de carga de 6 kg de acordo com EN 15338, nível 2
- Aço zincado
- Caixa Push to open fornecida solta

Referência de página:
- Montagem / desmontagem, ver página 1197

Largura de montagem EB mm	**Código**	Emb.
392	**9 186 481**	1 Conj.

- **Sistema de tabuleiros SmarTray de plástico com corrediças Quadro 12**
- **Utilizável em corpos de móvel para ligação lateral**

Quadro 12 para Silent System ou Push to open (unidade)

- Corrediça Quadro 12
- Para montagem em corpos de móvel (ligação lateral)
- Corrediça de extração parcial
- de Capacidade de carga de 6 kg de acordo com EN 15338, nível 2
- Aço zincado
- Para amortecimento Silent System
- Para sistema de abertura Push to open

Nota:
- Encomendar caixa com amortecimento Silent System ou Push to open separadamente

Referência de página:
- Caixa com amortecimento Silent System ou Push to open, ver página 1195
- Montagem / desmontagem, ver página 1197

Largura de montagem EB mm	**Código / Lado de fixação**		Emb.
	esquerdo	**direito**	
392	**9 158 174**	**9 158 169**	50 unid.

Caixa de fecho automático para Quadro 12

- Com amortecimento Silent System

Código	Emb.
9 113 007	1/150 unid.

Caixa Push to open para Quadro 12

- Com Push to open
- Abre o tabuleiro com o premir de um dedo

Código	Emb.
9 105 422	1/50 unid.

Para montagem de tabuleiros SmarTray de plástico debaixo de painéis superiores / tampos de secretária

Montagem

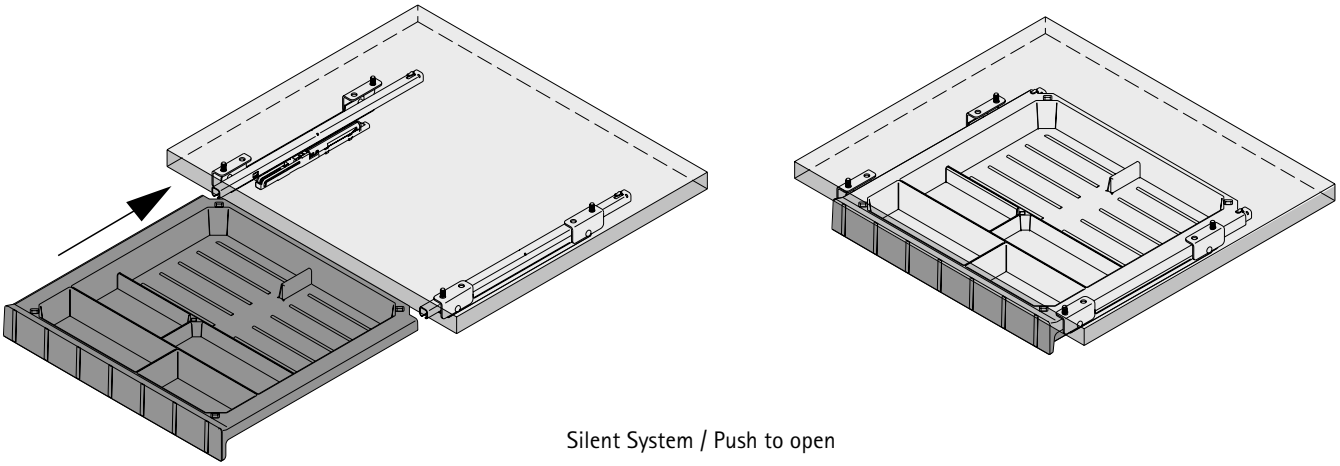

Silent System / Push to open

Desmontagem

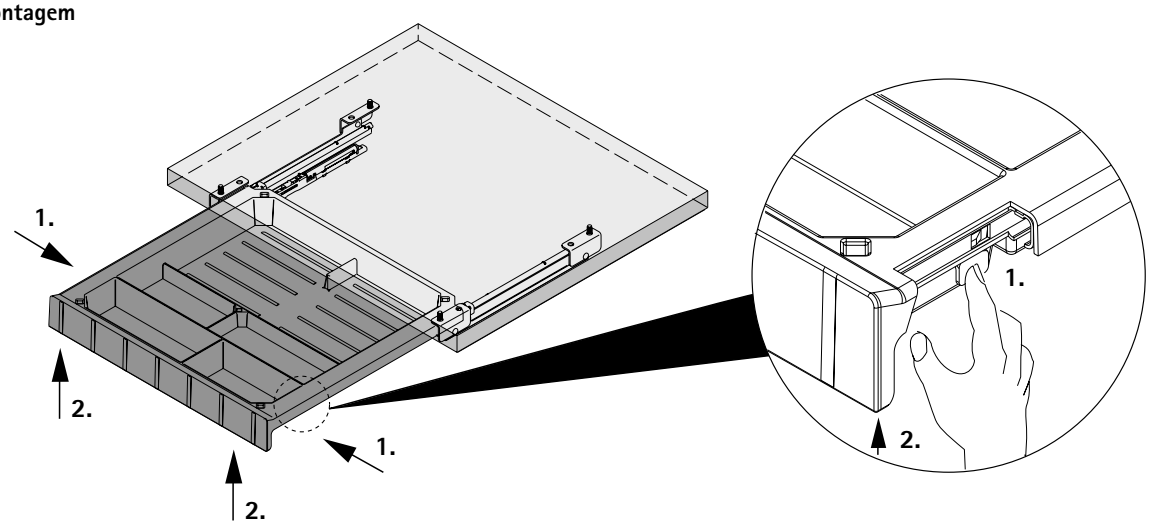

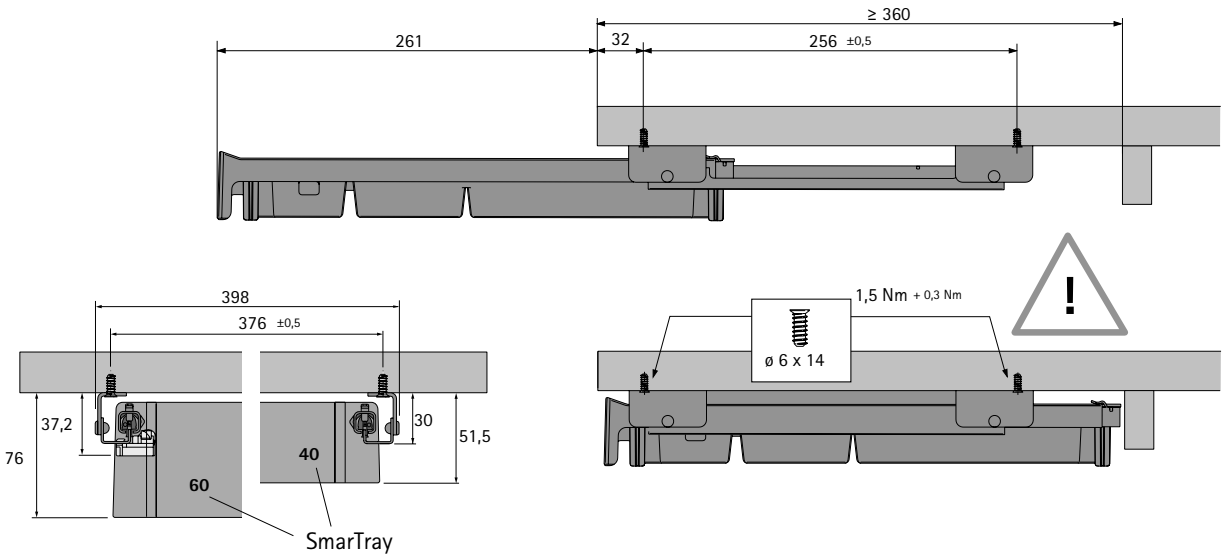

Montagem / desmontagem de tabuleiros SmarTray de plástico para ligação lateral

Montagem

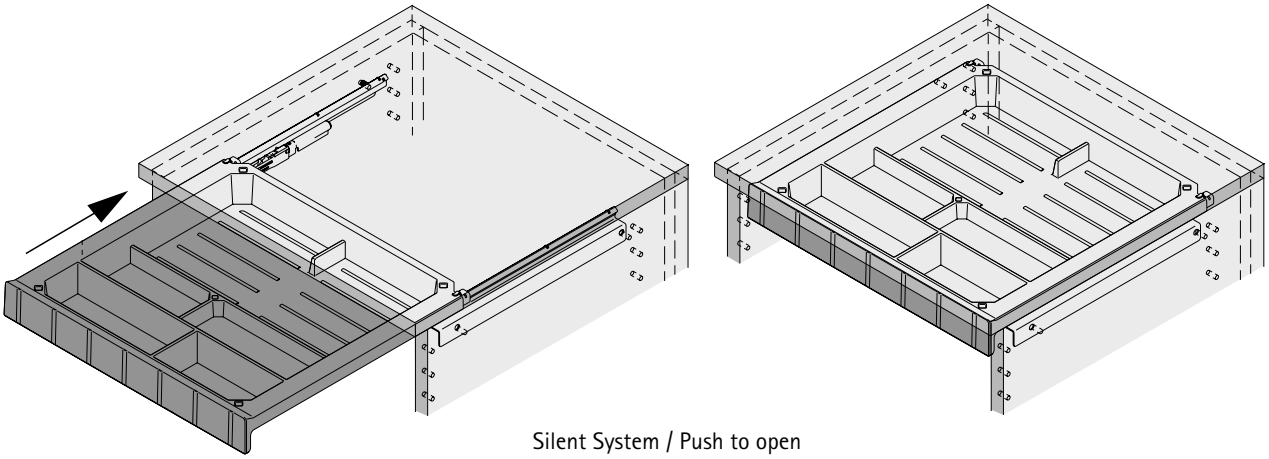

Silent System / Push to open

Desmontagem

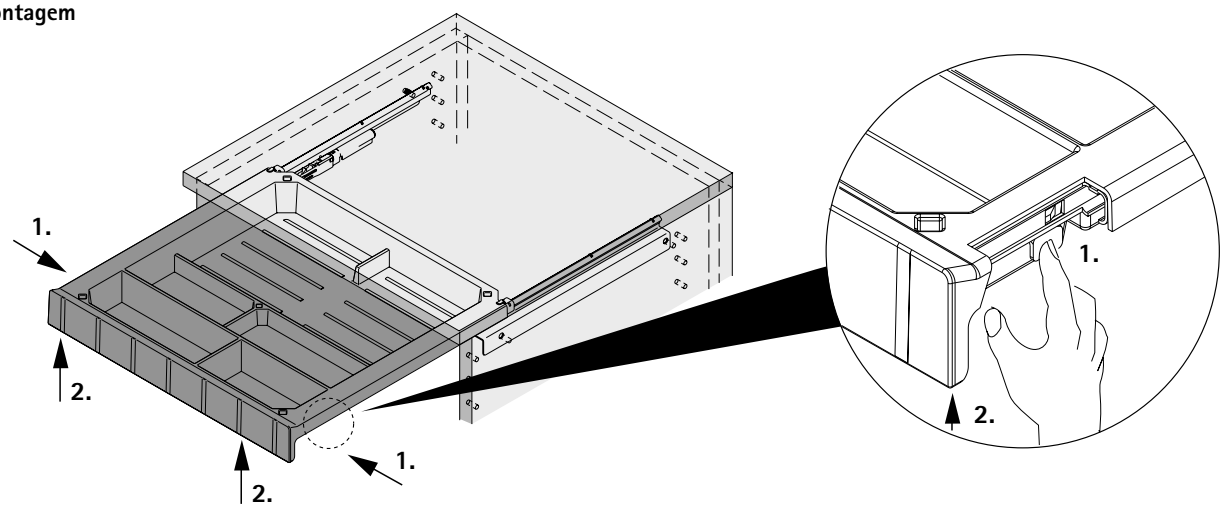

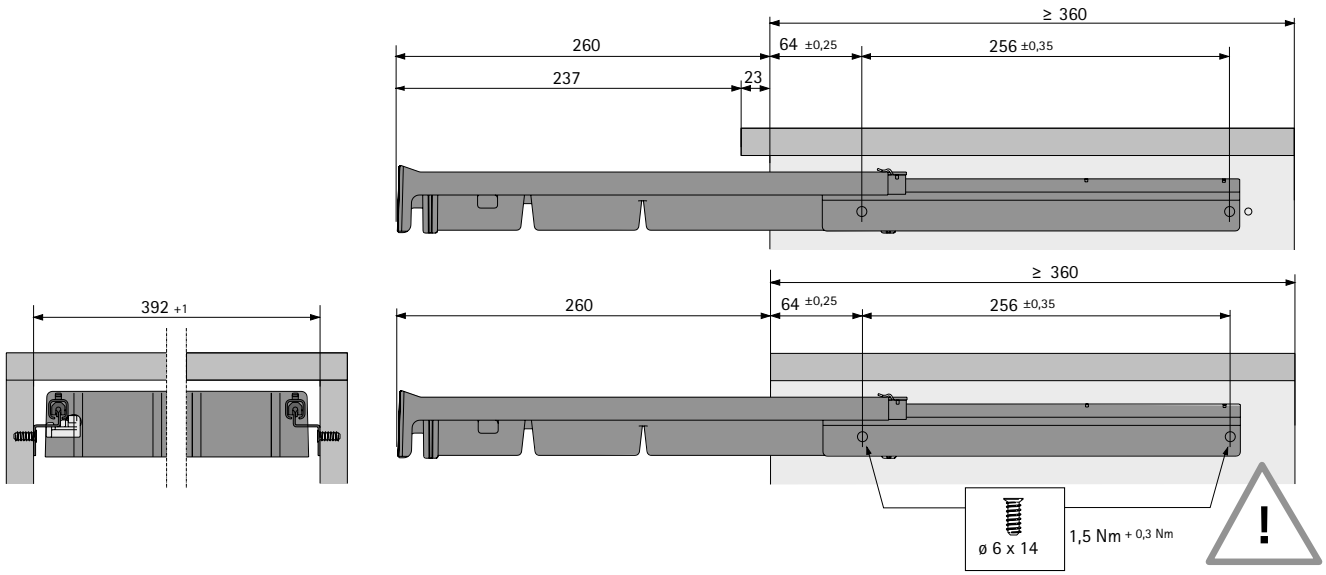

O fim da confusão de cabos.
Acabe agora com o caos dos cabos compridos – com o sistema de organização de cabos da Hettich. Universal e descomplicado. Fácil de montar e confortável de usar.

Com excelente qualidade e design apelativo. Como todos os produtos da Hettich.

Diga adeus aos cabos:
Organizador de cabos elegante para armações de secretária. Leva os cabos de forma protegida da tomada no chão até ao tampo da secretária.

Organização com estilo:
Elementos de organização de cabos de Zamak de alta qualidade. Em várias cores, com escova de vedação.

Assentamento seguro de cabos:
Segurança e conforto em secretárias reguláveis em altura.

hettich.com/short/ab9c0a

Saiba mais:
Pode obter inspiração e mais detalhes do produto no nosso site.

Organização de cabos

Resumo

Passa-cabos de alumínio com escova de vedação retangular 1200 - 1201

Passa-cabos de metal com escova de vedação redonda 1202 - 1203

Passa-cabos de plástico redondos /
Passa-cabos de plástico redondos com escova de vedação 1204 - 1205

Calhas para cabos /
Porta-cabos, Organizadores de cabos 1206 - 1207

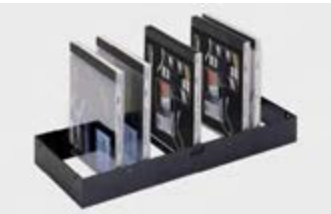

Armazenamento de suportes de dados
Suportes de DVDs e CDs
(fixação horizontal e vertical) 1208

hettich.com/short/94b643

Hettich Technical Assistant
- Montagem
- Ajuste
- Serviço

Passa - cabos de alumínio 120 mm / 300 mm

- Com tampa articulada e escova de vedação
- Alumínio anodizado

Código	Emb.
9 133 401	1 unid.

Medidas do projeto

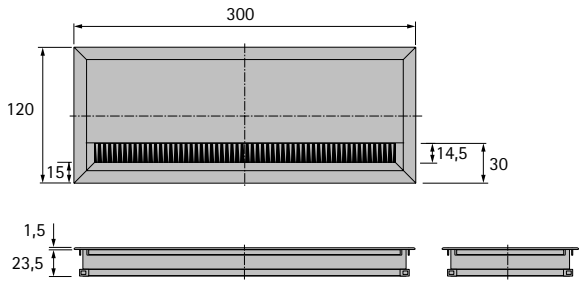

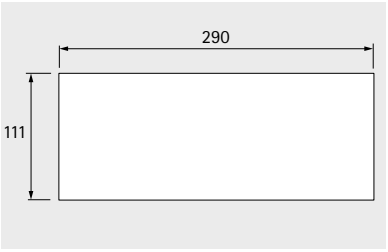

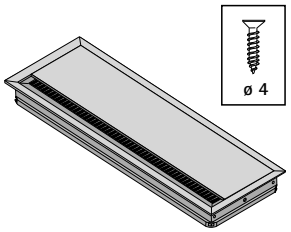

Passa - cabos de alumínio de 70 mm de largura

- Com tampa articulada e escova de vedação
- Alumínio anodizado

Comprimento mm	Código	Emb.
200	**9 133 406**	1 unid.
600	**9 133 403**	1 unid.

Medidas do projeto

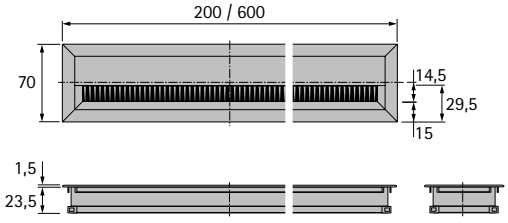

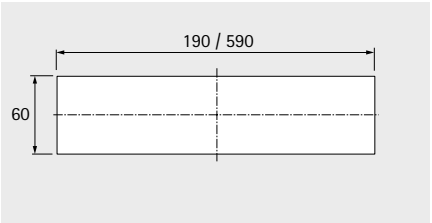

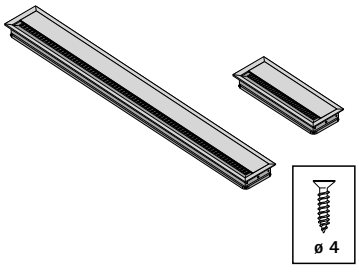

Passa - cabos de alumínio de 53 mm de largura

- Com escova de vedação
- Alumínio anodizado

Comprimento mm	**Código**	Emb.
200	**9 133 410**	1 unid.
300	**9 133 409**	1 unid.
400	**9 133 408**	1 unid.
600	**9 133 407**	1 unid.

Medidas do projeto

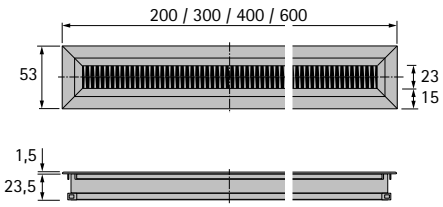

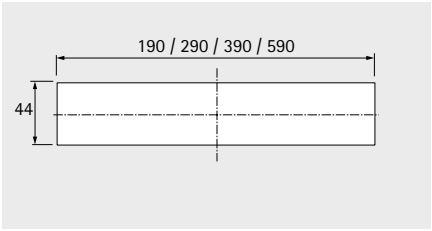

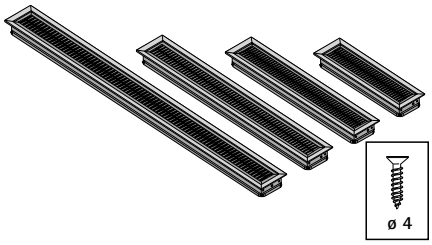

Passa - cabos de metal / Escova redonda

- Com escova de vedação
- Zamak

Acabamento / Cor	Código / Diâmetro em mm		Emb.
	60	80	
1 Aspeto de alumínio	0 045 859	0 045 869	1 unid.
2 Aspeto cromado brilho		0 045 864	1 unid.

Medidas do projeto

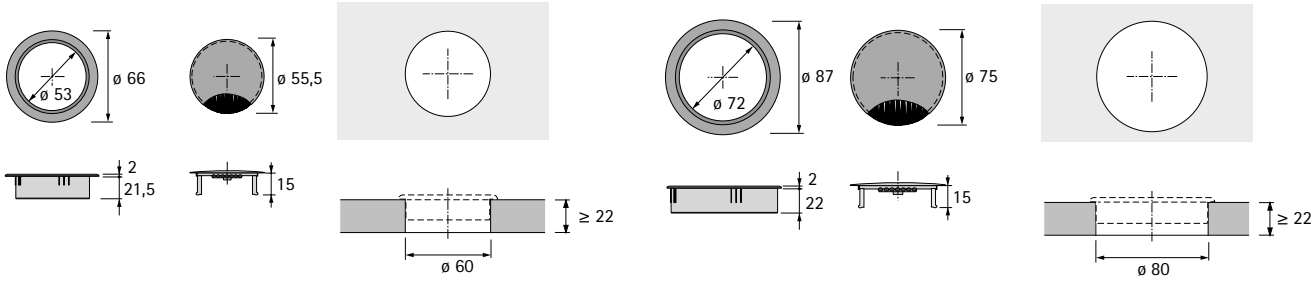

Passa - cabos de metal / Escova redonda

- Com escova de vedação
- Zamak

Acabamento / Cor	Código / Diâmetro em mm		Emb.
	60	80	
1 Aspeto de aço inoxidável	0 045 861	0 045 871	1 unid.

Medidas do projeto

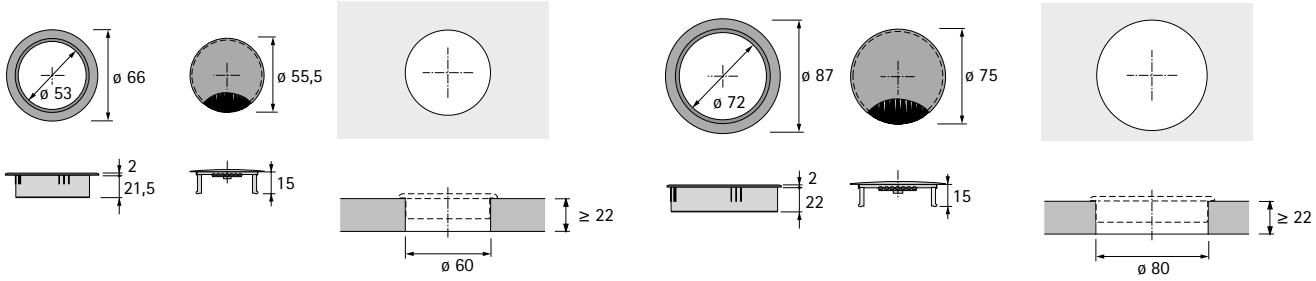

Passa - cabos de metal / Escova redonda

- Com escova de vedação
- Zamak

Acabamento / Cor	**Código / Diâmetro em mm**		Emb.
	60	**80**	
1 Preto mate	**0 045 855**	**0 045 865**	1 unid.

Medidas do projeto

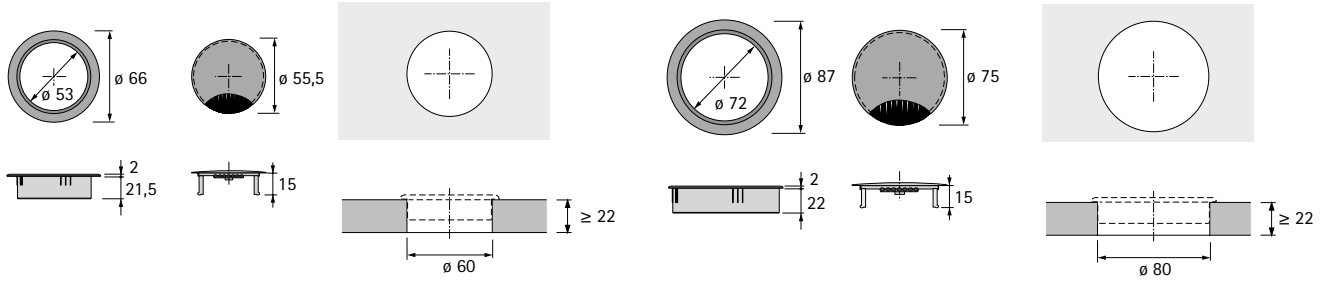

Passa - cabos de plástico redondo

- Plástico

Acabamento / Cor	Código / Diâmetro em mm		Emb.
	60	80	
1 Aspeto cromado mate	**9 131 024**	**9 131 025**	1 unid.
2 Aspeto cromado brilho	**9 133 725**	**9 133 726**	1 unid.

Medidas do projeto

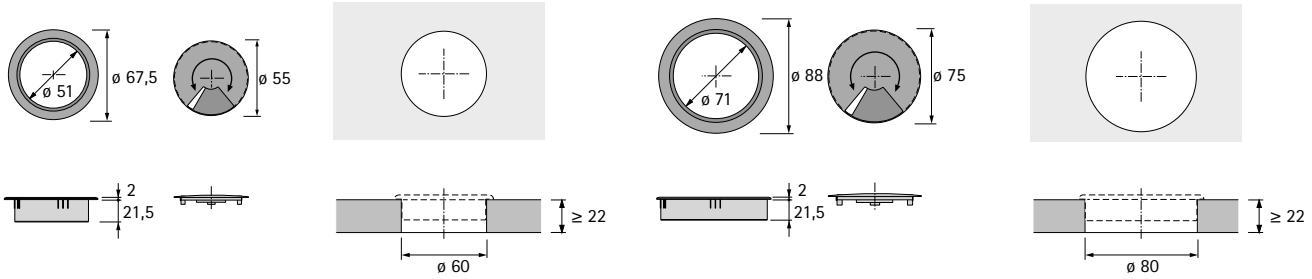

Passa - cabos de plástico redondo

- Plástico

Acabamento / Cor	Código / Diâmetro em mm		Emb.
	60	80	
1 branco	**0 030 847**	**0 047 914**	1 unid.
2 cinza	**0 058 588**	**0 058 590**	1 unid.
3 preto	**0 073 747**	**0 073 748**	1 unid.

Medidas do projeto

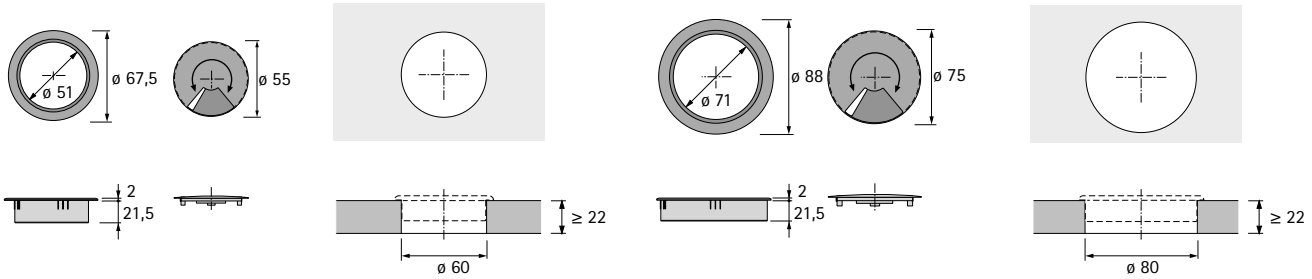

Passa - cabos de plástico redondo

- Plástico

Acabamento / Cor	Código / Diâmetro em mm		Emb.
	60	80	
1 Castanho	**0 030 848**	**0 047 915**	1 unid.
2 Aspeto faia	**9 131 028**	**9 131 029**	1 unid.

Medidas do projeto

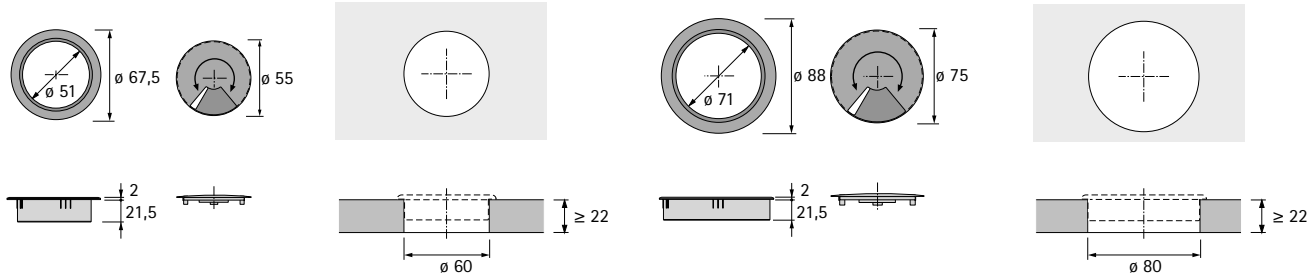

Passa - cabos de plástico / Escova redonda

- Plástico

Acabamento / Cor	Código / Diâmetro em mm		Emb.
	60	80	
1 preto	**9 081 330**	**9 081 327**	1 unid.
2 Aspeto de alumínio	**9 081 331**	**9 081 328**	1 unid.
3 cinza	**9 081 332**	**9 081 329**	1 unid.

Medidas do projeto

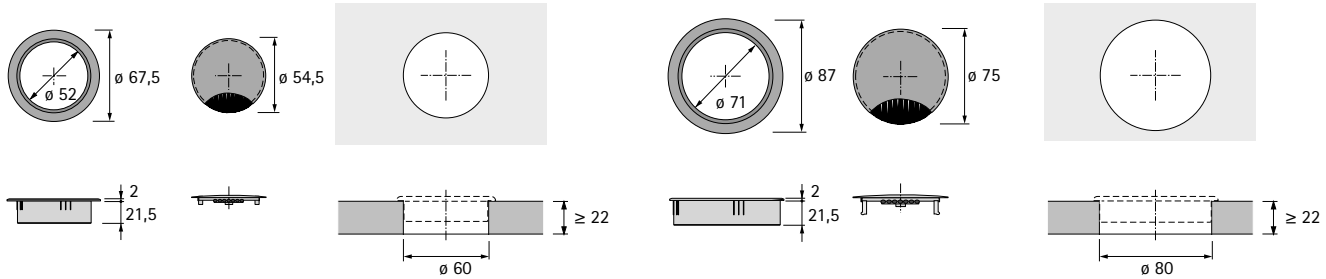

Porta - cabos

- Para alojar cabos na horizontal
- Plástico cinza

Versão	Código	Emb.
Simples	**0 045 968**	1/5 unid.
Duplo	**0 045 969**	1/5 unid.

Medidas do projeto

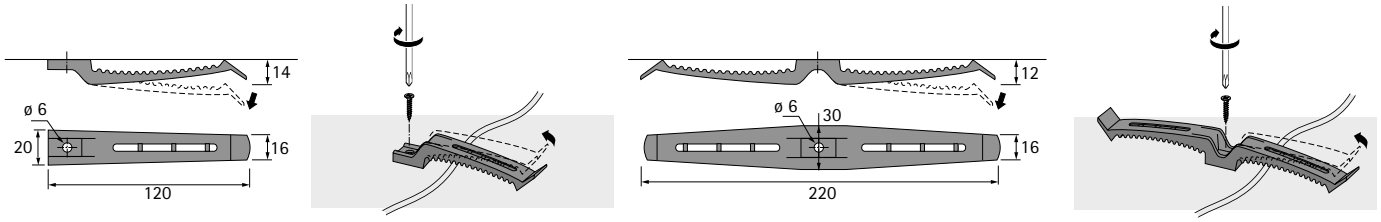

Conduta de cabos

- Leva os cabos de forma protegida da tomada no chão até ao tampo da secretária
- Ilimitadamente extensível
- Montagem simples e rápida
- Plástico com aspeto de alumínio

O conjunto inclui:
- 1 unid. conduta de cabos
- 1 unid. adaptação ao chão
- 1 unid. adaptação ao tampo
- 3 unid. parafuso para aglomerado de madeira

Comprimento mm	**Código**	Emb.
1300	**9 189 284**	1 conj.

Medidas do projeto

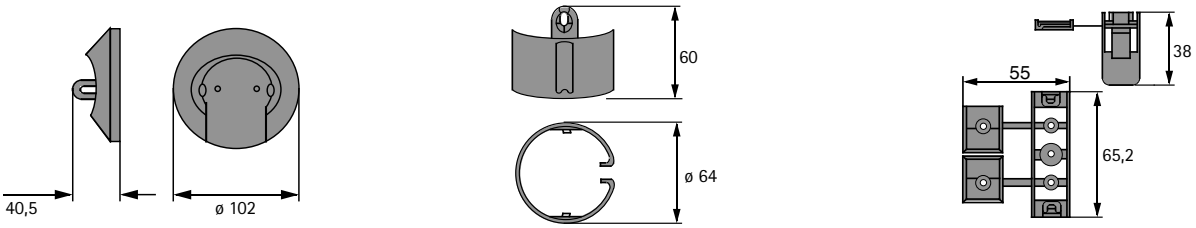

Conduta de cabos

- Comprimento 1050 mm
- Possibilidade de corte à medida personalizado
- Com 2 fitas biadesivas para fixar debaixo do tampo
- Plástico

Cor	**Código**	Emb.
preto	**0 046 836**	1 unid.

Medidas do projeto

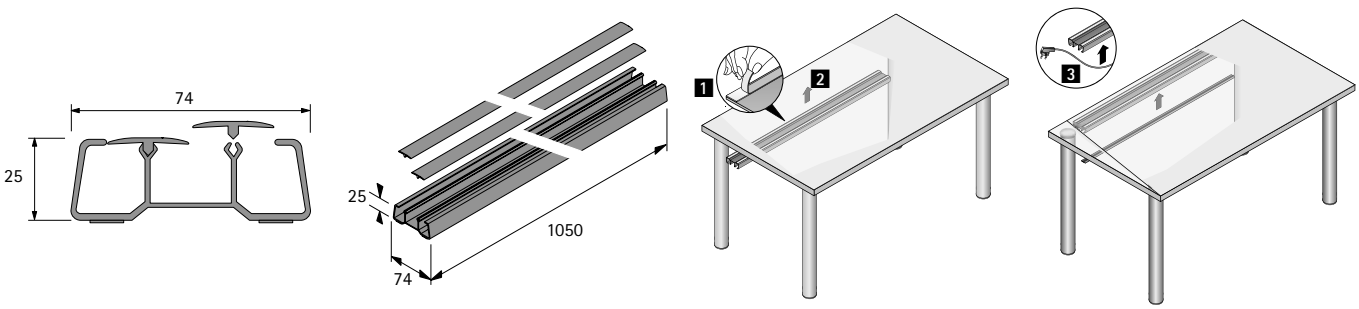

Suporte de CDs para colar, fixação horizontal, comprimento 1050 mm

- Para guardar no máx. 56 CDs de forma sistemática
- Possibilidade de corte à medida personalizado
- Equipado com 2 fitas biadesivas para fixação horizontal
- Plástico

Cor	Código	Emb.
imitação alumínio	**0 020 582**	1 unid.
preto	**0 070 392**	1 unid.

Medidas do projeto

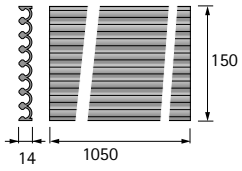

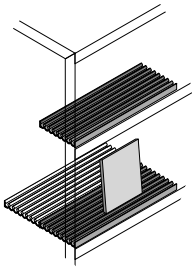

Suporte de DVDs para colar, fixação horizontal, comprimento 1050 mm

- Para guardar no máx. 32 DVDs de forma sistemática
- Possibilidade de corte à medida personalizado
- Equipado com 2 fitas biadesivas para fixação horizontal
- Plástico

Cor	Código	Emb.
imitação alumínio	**0 041 936**	1 unid.

Medidas do projeto

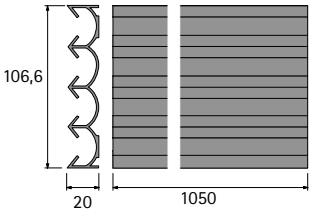

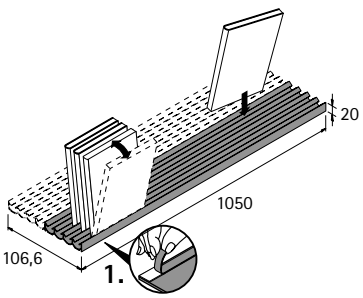

Prato rotativo ComfortSpin
Resumo **1211**

Sortido para cozinhas ao ar livre
Resumo **1213**

Sistemas de fecho mecânico para móveis
Resumo **1239**

Ligadores para móveis
Resumo **1361**
Outros ligadores
Resumo **1389**

Suportes / calhas para prateleiras e consolas
Resumo **1409**

Niveladores e suspensões para armários e calhas de suspensão
Resumo **1423**

Pés niveladores
Resumo **1459**

Outras ferragens para portas eleváveis
Resumo **1471**

Prato rotativo ComfortSpin

Visibilidade. Arrumação. Carrossel.
ComfortSpin assegura a arrumação no móvel. Com um movimento fluido de 360°, nunca foi tão fácil trazer para a frente os utensílios guardados bem lá no fundo do móvel. O prato rotativo inteligente é fácil de montar e fica imediatamente operacional, dando pleno acesso ao conteúdo de frigoríficos, armários de casa de banho, side boards e outros tipos de móvel. Quando for preciso limpá-lo, é fácil de retirar.

Montar, girar, desfrutar:
As suas dimensões de 28,5 x 42,5 cm permitem montá-lo praticamente em todo o lado.

Montagem simples e rápida:
Fixação com ventosas, parafusos ou tesa Powerstrips®.

Aproveitamento perfeito do espaço:
As formas do ComfortSpin permitem aproveitar na perfeição o espaço disponível.

https://comfortspin.hettich.com

Saiba mais:
Pode obter inspiração e mais detalhes do produto no nosso site.

ComfortSpin **1211**

hettich.com/short/aykfoa

Hettich Technical Assistant
- **Montagem**
- **Definições**
- **Serviço**

Prato rotativo ComfortSpin

ComfortSpin

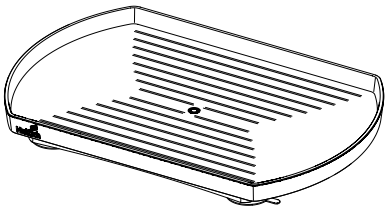

- Prato rotativo para o aproveitamento perfeito de espaços de arrumação
- Pode ser usado em frigoríficos ou móveis
- Incl. Material de fixação
- Plástico

Cor	Código	Emb.
antracite	**9 325 329**	1 unid.
transparente	**9 325 328**	1 unid.

Dimensões de planeamento / instalação

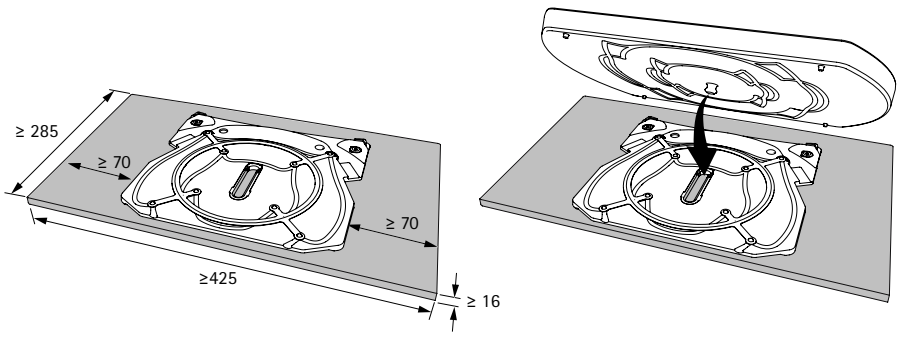

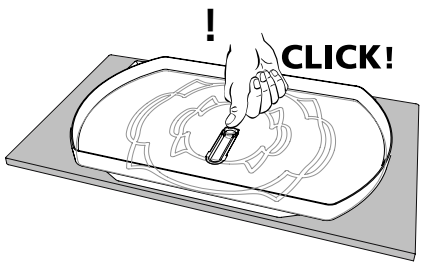

hettich.com/short/825i730

New

Sistema de gavetas de parede dupla InnoTech Atira 1216 – 1222
Parafusos de aço inoxidável 1217, 1219 – 1221
Prateleira de aramado e porta-pratos CargoPlus 1223
Sistema de corrediça Quadro Compact para InnoTech Atira, parafusos de aço inoxidável 1224 – 1225

Organização interior para gavetas e gavetas interiores 1226 – 1227

Sistemas de separação de recicláveis para sistema de gavetas InnoTech Atira
Atrás das frentes de gaveta, Pull 1228 – 1229
Atrás das frentes de gaveta, gavetão 1230 – 1231

Quadro Compact
Montagem no painel do fundo para gavetão de bilha de gás, Fixadores para aplicações com prateleiras extraíveis, Parafusos de aço inoxidável 1232

Dobradiça de aço inoxidável Veosys
Calços de dobradiças e acessórios para portas de batente convencionais 1233 – 1234

Prato rotativo ComfortSpin 1235

Parafusos de aço inoxidável 1236 – 1237

Sistemas de separação de recicláveis para sistema de gavetas InnoTech Atira

Encontre mais informações na nossa landing page "Outdoor": outdoor.hettich.com

Prato rotativo ComfortSpin
Dobradiça de aço inoxidável Veosys
Corrediça para gavetão de bilha de gás Quadro Compact para montar no painel do fundo
Sistema de gavetas InnoTech Atira
Gaveta e gavetão
Corrediça Quadro Compact para InnoTech Atira
Prateleira de aramado CargoPlus e porta-pratos para InnoTech Atira
Organização interior para InnoTech Atira
Parafusos de aço inoxidável

Sistema de gavetas de parede dupla InnoTech Atira

- **Gaveta com 70 mm de altura, aço com pintura epóxi prateado / branco / antracite**
- **Parafusos autoatarraxantes de aço inoxidável, cabeça de embeber**

Gaveta, embalagem de conjunto

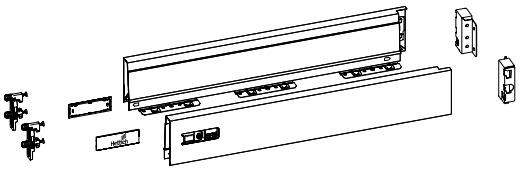

O conjunto inclui:

- 1 perfil de gaveta, esquerda e direita
- 2 fixações de frentes com bucha de expansão para perfil de gaveta
- 2 tampas de cobertura, plástico cinzento com logótipo Hettich
- 1 união da traseira, esquerda e direita
- Painel traseiro em alumínio, ver página 11
- Material de fixação (Para utilização ao ar livre, recomendamos parafusos de aço inoxidável)
- Apropriado para a utilização no exterior em conformidade com a DIN EN 1670, classe 3

Comprimento nominal em mm	**Nº de encomenda / Cor**			Emb.
	Prata	**branco**	**antracite**	
470	**9 307 113**	**9 307 140**	**9 307 127**	1 conj.
520	**9 307 115**	**9 307 142**	**9 307 129**	1 conj.

Perfil de gaveta, embalagem de maior quantidade

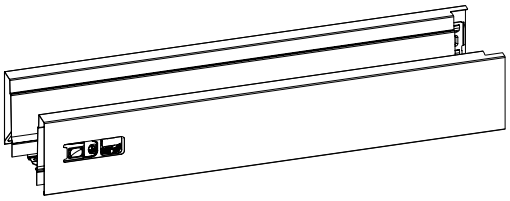

- Afinação da altura e lateral integrada
- Aço pintado por pintura electrostática

Comprimento nominal em mm	**Código / Cor / Lado de fixação**						Emb.
	Prata		**branco**		**antracite**		
	esquerdo	**direito**	**esquerdo**	**direito**	**esquerdo**	**direito**	
470	**9 194 398**	**9 194 399**	**9 194 412**	**9 194 413**	**9 194 426**	**9 194 427**	18 unid.
520	**9 194 400**	**9 194 401**	**9 194 414**	**9 194 415**	**9 194 428**	**9 194 429**	18 unid.

União da traseira

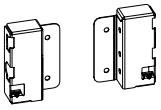

- Aço pintado por pintura eletrostática

Altura nominal mm	**Código / Cor / Lado de fixação**						Emb.
	Prata		**branco**		**antracite**		
	esquerdo	**direito**	**esquerdo**	**direito**	**esquerdo**	**direito**	
70	**1 062 501**	**1 062 502**	**9 194 627**	**9 194 628**	**9 194 629**	**9 194 630**	40 unid.

Sistema de gavetas de parede dupla InnoTech Atira

- **Gaveta com 70 mm de altura, aço com pintura epóxi prateado / branco / antracite**
- **Parafusos autoatarraxantes de aço inoxidável, cabeça de embeber**

Fixação da frente para perfil de gaveta

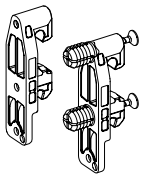

- Plástico branco

Opção de montagem	Código	Emb.
com buchas de expansão	**1 061 450**	400 unid.

Tampas

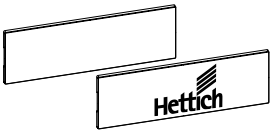

- Possibilidade de fornecimento de tampas de cobertura com inscrição personalizada mediante pedido
- plástico

Cor do sistema	Acabamento	Código	Emb.
Prata	Cinzento com o logotipo da Hettich	**9 194 646**	300 unid.
branco	branco com o logotipo da Hettich	**9 194 647**	300 unid.
antracite	Cinzento-escuro com logotipo Hettich	**9 194 648**	300 unid.

Parafusos autoatarraxantes, cabeça de queijo - para prateleira de aramado CargoPlus para sistema de gavetas InnoTech Atira

- Parafuso para uniões de traseiras e prateleira de aramado CargoPlus, altura do perfil 70 / 144 mm
- Cabeça de queijo
- Fenda em cruz PZ
- Aço inoxidável

Medidas em mm	Código	Emb.
ø 3,5 x 12	**9 338 474**	200 unid.

- Parafuso para uniões de traseiras, altura do perfil 70 mm
- Cabeça de queijo
- Fenda em cruz PZ
- Aço inoxidável

Medidas em mm	Código	Emb.
ø 3,5 x 20	**9 338 475**	200 unid.

Parafusos autoatarraxantes, cabeça de embeber - para sistema de gavetas InnoTech Atira

- Parafuso para fixação frontal para perfil de gaveta de aparafusar
- Cabeça de embeber
- Fenda em cruz PZ
- Aço inoxidável

Medidas em mm	Código	Emb.
ø 3,5 x 25	**9 338 476**	200 unid.

- Parafuso para fixação de painéis traseiros / prateleiras a partir de largura de corpo 600
- Cabeça de embeber
- Fenda em cruz PZ
- Aço inoxidável

Medidas em mm	Código	Emb.
ø 3,5 x 30	**9 338 477**	200 unid.

Sistema de gavetas de parede dupla InnoTech Atira

- **Gavetão com barras, altura 144 mm, aço com pintura epóxi prateado / branco / antracite**
- **Parafusos autoatarraxantes de aço inoxidável, cabeça de embeber**

Gavetão, embalagem de conjunto

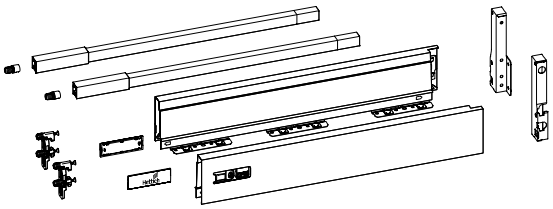

O conjunto inclui:

- 1 perfil de gaveta, esquerda e direita
- 2 fixações de frentes com bucha de expansão para perfil de gaveta
- 2 tampas de cobertura, plástico com logotipo da Hettich
- 1 barra longitudinal, esquerda e direita
- 2 fixações de frentes com bucha de expansão para barra longitudinal
- 1 união da traseira, esquerda e direita
- Painel traseiro em alumínio, ver página 1221
- Material de fixação (Para utilização ao ar livre, recomendamos parafusos de aço inoxidável)
- Apropriado para a utilização no exterior em conformidade com a DIN EN 1670, classe 3

Comprimento nominal em mm	**Nº de encomenda / Cor**			Emb.
	Prata	**branco**	**antracite**	
470	**9 307 206**	**9 307 220**	**9 307 213**	1 conj.
520	**9 307 207**	**9 307 221**	**9 307 214**	1 conj.

Perfil de gaveta, embalagem de maior quantidade

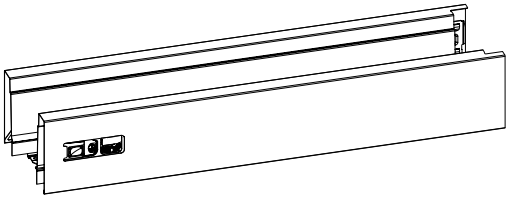

- Afinação da altura e lateral integrada
- Aço pintado por pintura electrostática

Comprimento nominal em mm	**Código / Cor / Lado de fixação**						Emb.
	Prata		**branco**		**antracite**		
	esquerdo	**direito**	**esquerdo**	**direito**	**esquerdo**	**direito**	
470	**9 194 398**	**9 194 399**	**9 194 412**	**9 194 413**	**9 194 426**	**9 194 427**	18 unid.
520	**9 194 400**	**9 194 401**	**9 194 414**	**9 194 415**	**9 194 428**	**9 194 429**	18 unid.

União da traseira

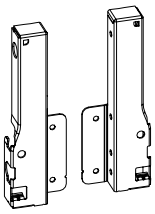

- Aço pintado por pintura eletrostática

Altura nominal mm	**Código / Cor / Lado de fixação**						Emb.
	Prata		**branco**		**antracite**		
	esquerdo	**direito**	**esquerdo**	**direito**	**esquerdo**	**direito**	
144	**9 007 355**	**9 007 356**	**9 194 635**	**9 194 636**	**9 194 637**	**9 194 638**	40 unid.

Sistema de gavetas de parede dupla InnoTech Atira

- **Gavetão com barras, altura 144 mm, aço com pintura epóxi prateado / branco / antracite**
- **Parafusos autoatarraxantes de aço inoxidável, cabeça de embeber**

Fixação da frente para perfil de gaveta

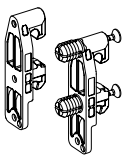

- Plástico branco

Opção de montagem	Código	Emb.
com buchas de expansão	**1 061 450**	400 unid.

Conector frontal para barra auxiliar longitudinal

- Plástico branco

Opção de montagem	Código	Emb.
com buchas de expansão	**1 061 965**	400 unid.

Tampas

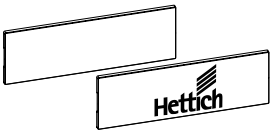

- Possibilidade de fornecimento de tampas de cobertura com inscrição personalizada mediante pedido
- plástico

Cor do sistema	Acabamento	Código	Emb.
Prata	Cinzento com o logotipo da Hettich	**9 194 646**	300 unid.
branco	branco com o logotipo da Hettich	**9 194 647**	300 unid.
antracite	Cinzento-escuro com logotipo Hettich	**9 194 648**	300 unid.

Barra longitudinal

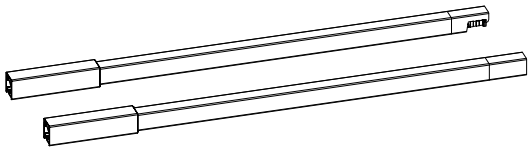

- Aço pintado por pintura electrostática

Comprimento nominal em mm	Código / Cor / Lado de fixação						Emb.
	Prata		branco		antracite		
	esquerdo	direito	esquerdo	direito	esquerdo	direito	
470	**9 194 530**	**9 194 531**	**9 194 544**	**9 194 545**	**9 194 558**	**9 194 559**	80 unid.
520	**9 194 532**	**9 194 533**	**9 194 546**	**9 194 547**	**9 194 560**	**9 194 561**	80 unid.

Parafusos autoatarraxantes, cabeça de queijo - para prateleira de aramado CargoPlus para sistema de gavetas InnoTech Atira

- Parafuso para uniões de traseiras e prateleira de aramado CargoPlus, altura do perfil 70 / 144 mm
- Cabeça de queijo
- Fenda em cruz PZ
- Aço inoxidável

Medidas em mm	Código	Emb.
ø 3,5 x 12	**9 338 474**	200 unid.

- Parafuso para uniões de traseiras, altura do perfil 70 mm
- Cabeça de queijo
- Fenda em cruz PZ
- Aço inoxidável

Medidas em mm	Código	Emb.
ø 3,5 x 20	**9 338 475**	200 unid.

- **Gavetão com barras, altura 144 mm, aço com pintura epóxi prateado / branco / antracite**
- **Parafusos autoatarraxantes de aço inoxidável, cabeça de embeber**

Parafusos autoatarraxantes, cabeça de embeber - para sistema de gavetas InnoTech Atira

- Parafuso para fixação frontal para perfil de gaveta de aparafusar
- Cabeça de embeber
- Fenda em cruz PZ
- Aço inoxidável

Medidas em mm	**Código**	Emb.
ø 3,5 x 25	**9 338 476**	200 unid.

- Parafuso para fixação de painéis traseiros / prateleiras a partir de largura de corpo 600
- Cabeça de embeber
- Fenda em cruz PZ
- Aço inoxidável

Medidas em mm	**Código**	Emb.
ø 3,5 x 30	**9 338 477**	200 unid.

- **Opções de painel traseiro de gaveta, altura 70 mm, gavetão com barras, altura 144 mm**
- **Parafusos autoatarraxantes de aço inoxidável, cabeça de queijo – cabeça de embeber**

Painel traseiro de alumínio

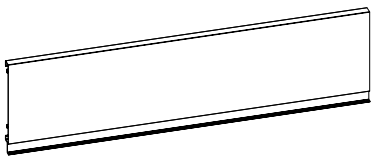

- Para cortar no comprimento desejado
- Comprimento 2000 mm
- Alumínio com pintura eletrostática
- Comprimento do fundo (BL) = comprimento nominal (NL) - 3

Cor	Código / Altura nominal mm		Emb.
	70	144	
Prata	0 077 913	0 013 225	1 unid.
branco	9 194 518	9 194 520	1 unid.
antracite	9 194 519	9 194 521	1 unid.

Parafusos autoatarraxantes, cabeça de queijo - para prateleira de aramado CargoPlus e uniões da traseira para sistema de gavetas InnoTech Atira

- Parafuso para uniões de traseiras e prateleira de aramado CargoPlus, altura do perfil 70 / 144 mm
- Cabeça de queijo
- Fenda em cruz PZ
- Aço inoxidável

Medidas em mm	Código	Emb.
ø 3,5 x 12	9 338 474	200 unid.

- Parafuso para uniões de traseiras, altura do perfil 70 mm
- Cabeça de queijo
- Fenda em cruz PZ
- Aço inoxidável

Medidas em mm	Código	Emb.
ø 3,5 x 20	9 338 475	200 unid.

Parafusos autoatarraxantes, cabeça de embeber - para sistema de gavetas InnoTech Atira

- Parafuso para fixação de painéis traseiros / prateleiras a partir de largura de corpo 600
- Cabeça de embeber
- Fenda em cruz PZ
- Aço inoxidável

Medidas em mm	Código	Emb.
ø 3,5 x 30	9 338 477	200 unid.

- **Opções de design**
- **Ligação para frentes finas a partir de 10 mm**

- Para frentes com espessuras a partir de 10 mm
- Bucha para um ajuste perfeito em materiais macios (força de tração transversal MDF > 0,6 N/mm^2, força de tração transversal de placa de aglomerado > 0,45 N/mm^2)
- Parafusos autoatarraxantes para uma adesão perfeita a materiais duros (por ex., material mineral, pedra natural, pedra artificial, cerâmica)
- Para utilização ao ar livre, recomendamos usar parafusos de aço inoxidável
- Utilização com fixação de frentes de gaveta padrão
- O método escolhido para a fixação deve ser adequado ao tipo e qualidade do material da porta e testado para um encaixe seguro

Ligação para laterais

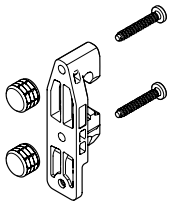

O conjunto inclui:
- 2 fixadores frontasi para laterais
- 4 Buchas ø 10 x 8 mm
- 4 parafusos modeladores de roscas ø 3,5 x 22 mm

Código	Emb.
9 268 143	1 conj.

Ligação para barras longitudinais

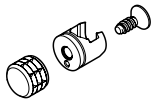

O conjunto inclui:
- 2 fixadores frontais para barras longitudinais
- 2 Buchas ø 10 x 8 mm
- 2 parafusos modeladores de roscas ø 3,5 x 9,5 mm

Código	Emb.
9 268 145	1 conj.

Instruções de colocação

Placas de aglomerado, MDF

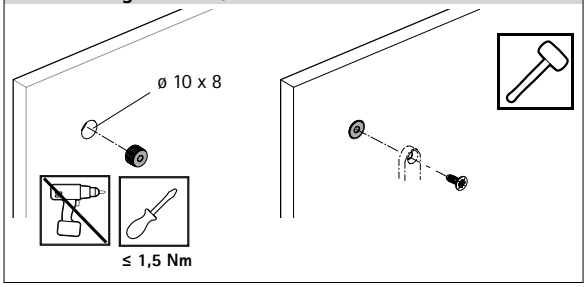

HPL, materiais de superfície sólida

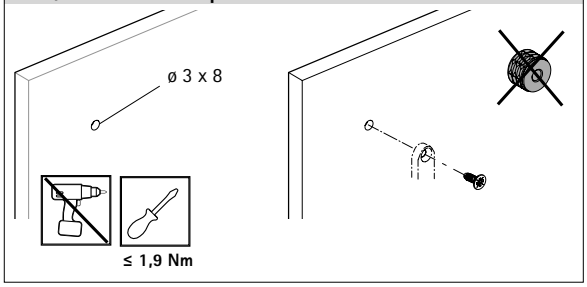

O método escolhido para a fixação deve ser adequado ao tipo e qualidade do material da porta e testado para um encaixe seguro

Sistema de gavetas de parede dupla InnoTech Atira

New

- **Prateleira de aramado CargoPlus para altura de perfil 70 / 144 mm**
- **Acessórios, porta-pratos para altura de perfil 144 mm**

Nota

- **Aço inoxidável cromado SS 201**
- **Apropriado para a utilização no exterior em conformidade com a DIN EN 1670, classe 3**

Para utilização ao ar livre, recomendamos parafusos de aço inoxidável.

Prateleira de aramado CargoPlus

Disponível para 3 larguras exteriores de corpo diferentes de 450 mm, 600 mm e 900 mm e duas profundidades de corpo diferentes de 470 mm e 520 mm para ilhargas com espessura de 16 mm, altura do perfil 70 / 144 mm.

O conjunto inclui:
- 4 clipes de fixação
- 2 suportes, plástico cinzento
- Para utilização ao ar livre, recomendamos usar parafusos de aço inoxidável, ver código **9 338 474**

Largura da prateleira de aramado em mm	Largura exterior do corpo em mm (para painéis laterais de 16 mm de espessura)	Código / Comprimento nominal 470 mm	Código / Comprimento nominal 520 mm	Emb.
312	450	**9 216 602**	**9 216 605**	1 unid.
462	600	**9 216 603**	**9 216 606**	1 unid.
762	900	**9 216 604**	**9 216 607**	1 unid.

Porta-pratos CargoPlus 450 mm e largura de corpo 600 mm

- Capacidade para 10 pratos de tamanho normal (diâmetro de 250 mm) com largura de corpo de 450 mm e 16 pratos de tamanho normal (diâmetro de 250 mm) com largura de corpo de 600 mm
- Dimensões:
  450 mm de largura e 470 mm de profundidade
  (312 de largura x 459 de profundidade x 135 mm de altura)
  Área de colocação por trás do porta-pratos: 210 mm de profundidade
  450 mm de largura e 520 mm de profundidade
  (312 de largura x 509 de profundidade x 135 mm de altura)
  Área de colocação por trás do porta-pratos: 260 mm de profundidade
  600 mm de largura e 470 mm de profundidade
  (462 de largura x 459 de profundidade x 135 mm de altura)
  Área de colocação por trás do porta-pratos: 210 mm de profundidade
  600 mm de largura e 520 mm de profundidade
  (462 de largura x 509 de profundidade x 135 mm de altura)
  Área de colocação por trás do porta-pratos: 260 mm de profundidade
- Altura de montagem interior recomendada para a gaveta ≥ 360 mm
- Encomendar conjuntos de perfis InnoTech e guia separadamente

Largura exterior do corpo em mm (para painéis laterais de 16 mm de espessura)	Código / Comprimento nominal 470 mm	Código / Comprimento nominal 520 mm	Emb.
450	**9 216 609**	**9 216 612**	1 unid.
600	**9 216 615**	**9 216 618**	1 unid.

Porta-pratos CargoPlus, largura de corpo 900 mm

- Capacidade para 16 pratos de tamanho normal (diâmetro de 250 mm)
- **900 mm de largura e 470 mm de profundidade**
  (762 de largura x 459 de profundidade x 163 mm de altura)
  Área de colocação por trás do porta-pratos: 210 mm de profundidade
  900 mm de largura e 520 mm de profundidade
  (762 de largura x 509 de profundidade x 163 mm de altura)
  Área de colocação por trás do porta-pratos: 260°mm de profundidade
- Altura de montagem interior recomendada para a gaveta ≥ 360 mm
- Encomendar conjuntos de perfis InnoTech e guia separadamente

Largura exterior do corpo em mm (para ilhargas com 16 mm de espessura)	Código / Comprimento nominal 470 mm	Código / Comprimento nominal 520 mm	Emb.
900	**9 216 620**	**9 216 621**	1 unid.

Sistema de gavetas de parede dupla InnoTech Atira

- **Sistema de corrediça Quadro Compact – Silent System**
- **Corrediça de extração total, capacidade de carga 40 kg, parafuso de aço inoxidável**

- Com sistema de amortecimento **Silent System** integrado
- Montagem por deslizamento
- Largura de montagem 12,5 mm (espessura da ilharga do corpo do móvel 16 mm)
- Apropriado para a utilização no exterior em conformidade com a DIN EN 1670, classe 3
- Capacidade de carga de acordo com EN 15338, nível 3
- Acabamento personalizado
- Para utilização ao ar livre, recomendamos parafusos de aço inoxidável.

Embalagem de conjunto

Profundidade nominal / Profundidade da gaveta NL mm	**Código / Características de conforto Silent System**	Emb.
470	**9 314 621**	1 Conj.
520	**9 314 623**	1 Conj.

Embalagens de maior quantidade

Profundidade nominal / Profundidade da gaveta NL mm	**Código / Características de conforto / Lado de fixação Silent System**		Emb.
	esquerdo	**direito**	
470	**9 311 544**	**9 311 545**	16 unid.
520	**9 314 053**	**9 314 054**	16 unid.

Parafusos euro

- Parafuso cabeça chata
- Fenda em cruz PZ
- Galvanizado

Medidas em mm	**Código**	Emb.
ø 6,3 x 14	**0 051 265**	200 unid.

Parafusos autoatarraxantes, cabeça de embeber

- Parafuso cabeça chata
- Fenda em cruz PZ
- Aço inoxidável

Medidas em mm	**Código**	Emb.
ø 4 x 16	**9 338 501**	200 unid.

Sistema de gavetas de parede dupla InnoTech Atira

- **Sistema de corrediças Quadro Compact – Push to open**
- **Corrediça de extração total, capacidade de carga 40 kg, sincronização**

- Com sistema de amortecimento **Push to open** integrado
- Montagem por deslizamento
- Largura de montagem 12,5 mm (espessura da ilharga do corpo do móvel 16 mm)
- Apropriado para a utilização no exterior em conformidade com a DIN EN 1670, classe 3
- Capacidade de carga de acordo com EN 15338, nível 3
- Acabamento personalizado
- Para utilização ao ar livre, recomendamos parafusos de aço inoxidável (ver página 14)

Embalagem de conjunto

Profundidade nominal / Profundidade da gaveta NL mm	**Código / Características de conforto Push to open**	Emb.
470	**9 314 622**	1 Conj.
520	**9 314 624**	1 Conj.

Embalagens de maior quantidade

Profundidade nominal / Profundidade da gaveta NL mm	**Código / Características de conforto / Lado de fixação Push to open**		Emb.
	esquerdo	**direito**	
470	**9 311 546**	**9 311 547**	16 unid.
520	**9 314 055**	**9 314 056**	16 unid.

Sincronização para Quadro Compact com Push to open

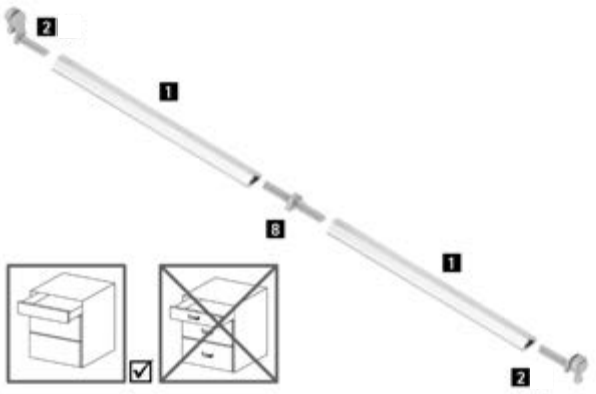

Ao utilizar gavetas maiores que 600 mm, recomendamos a utilização de uma barra de sincronização:

- Para cortar à medida, comprimento 1097 mm
- Alumínio anodizado

Conector:

- ZurPara prolongar / Optimização de restos da barra sincronizadora
- plástico cinza

Item	**Código**	Emb.
1 barras de sincronização	**9 219 967**	100 unid.
2 Adaptador Typ A	**9 219 966**	200 unid.
8 Ligador	**9 221 295**	20 unid.

Organização interior para gavetas e gavetas interiores

- **Para sistema de gavetas InnoTech Atira**
- **OrgaTray 590**

- Tabuleiro em plástico para talheres e utensílios
- Adaptado para larguras standard 300 - 1000 mm
- Para profundidade de perfil de gaveta 470 mm
- Para perfis de gaveta de 70 mm de altura
- Resistência 24 h a clima, forma e rutura 70 °C e frio a -30 °C, queda livre 1 m

OrgaTray 590

Largura do corpo em mm	Código / Cor / Profundidade nominal mm					
	Prata		branco		antracite	
	470	Emb.	470	Emb.	470	Emb.
300	**9 194 886**	1 unid.	**9 194 897**	1 unid.	**9 194 908**	1 unid.
400	**9 194 887**	1 unid.	**9 194 898**	1 unid.	**9 194 909**	1 unid.
450	**9 194 888**	1 unid.	**9 194 899**	1 unid.	**9 194 910**	1 unid.
500	**9 194 889**	1 unid.	**9 194 900**	1 unid.	**9 194 911**	1 unid.
550	**9 194 890**	1 unid.	**9 194 901**	1 unid.	**9 194 912**	1 unid.
600	**9 194 891**	1 unid.	**9 194 902**	1 unid.	**9 194 913**	1 unid.
800	**9 194 892**	1 unid.	**9 194 903**	1 unid.	**9 194 914**	1 unid.
900	**9 194 893**	1 unid.	**9 194 904**	1 unid.	**9 194 915**	1 unid.
1000	**9 194 894**	1 unid.	**9 194 905**	1 unid.	**9 194 916**	1 unid.

Divisão

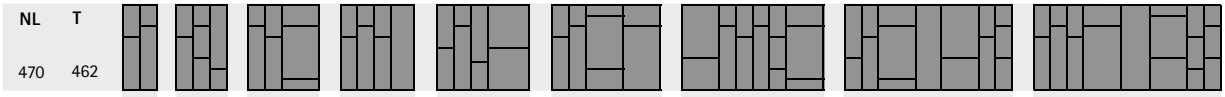

NL = comprimento nominal **T = profundidade** **B = largura** **KB = largura do corpo do móvel**

Organização interior para gavetas e gavetas interiores

- **Para sistema de gavetas InnoTech Atira**
- **OrgaTray 490**

- Tabuleiro em plástico para talheres e utensílios
- Pode ser usado a partir de uma largura do corpo do móvel de 450 mm
- A partir de larguras de móveis de 800 mm podem ser usadas 2 peças
- Para profundidade de perfil de gaveta 470 mm e 520 mm
- Para perfis de gaveta de 70 mm de altura
- Resistência 24 h a clima, forma e rutura 70 °C e frio a -30 °C, queda livre 1 m

OrgaTray 490

Comprimento nominal em mm	Nº de encomenda / Cor			Emb.
	Prata	branco	antracite	
470	**9 207 241**	**9 207 243**	**9 207 246**	1 unid.
520	**9 207 242**	**9 207 245**	**9 207 247**	1 unid.

Divisão

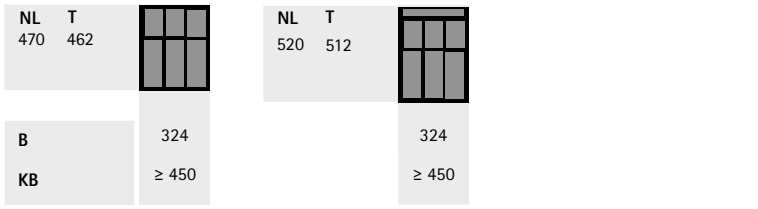

NL = comprimento nominal **T = profundidade** **B = largura** **KB = largura do corpo do móvel**

Nota

- **Outros elementos de organização interior e acessórios disponíveis mediante pedido**

- Sistema de recolha de resíduos de guia superior para gaveta InnoTech Atira, altura 70 mm
- Em vez do fundo da gaveta, é usado o quadro InnoTech Pull
- O quadro pode ser individualmente equipada com vários baldes e acessórios
- Os componentes para gavetas InnoTech Atira ou os conjuntos têm de ser encomendados separadamente
- Resistência 24 h a clima, forma e rutura 90 °C e frio a -30 °C, queda livre 1 m
- Aço pintado electrostaticamente na cor antracite

O conjunto inclui:
- 1 Quadro incluindo suporte para frentes de gaveta e tampa
- Material de fixação
- Para utilização ao ar livre, recomendamos usar parafusos de aço inoxidável, ver códigos **9 338 472** e **9 338 473**

Moldura InnoTech Pull

Para uma largura do corpo do móvel mm	Tipo	**Código / Profundidade nominal mm**	Emb.
		470	
300		**9 279 409**	1 conj.
400		**9 279 410**	1 conj.
450		**9 279 411**	1 conj.
500		**9 279 412**	1 conj.
600		**9 279 413**	1 conj.
600	600 - 2 (para 2 x 40 l)	**9 279 414**	1 conj.

Compartimentação

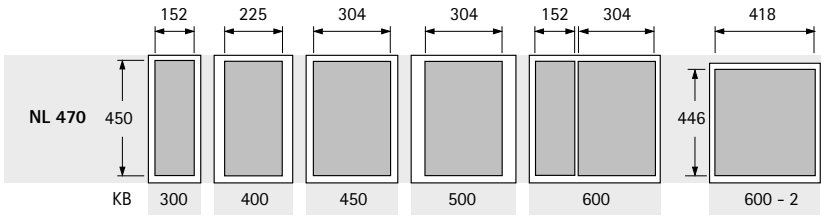

NL = comprimento nominal **KB = largura do corpo do móvel**

Medidas do projeto

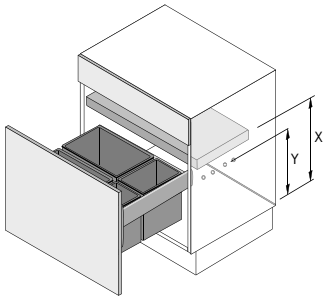

Baldes Altura mm	**X mm**	**Y mm**
295	395	295
460	560	460
505	605	505

- **Acessórios**
- **Balde e tampa para armação InnoTech Pull, parafusos de aço inoxidável**

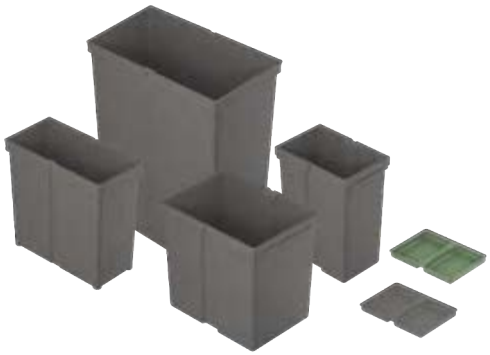

- Para a montagem individual do quadro InnoTech Pull
- Balde de plástico com pega dupla estável
- Todos os baldes são fornecidos, por norma, sem tampa
- As tampas devem ser encomendadas em separado, ver a seguir
- As alturas das tampas abaixo indicadas são medidas gerais, a altura adicional para todas as tampas individuais é de 2 mm
- Resistência 24 h a clima, forma e rutura 90 °C e frio a -30 °C, queda livre 1 m

Baldes

Item	Material/superfície	Largura mm	Profundidade	Altura mm	Código	Emb.
Balde 5 l	Plástico antracite	152	152	295	**9 279 389**	1 unid.
Balde 8 l	Plástico antracite	152	225	295	**9 279 390**	1 unid.
Balde 11 l	Plástico antracite	152	304	295	**9 279 391**	1 unid.
Balde 17 l	Plástico antracite	225	304	295	**9 279 392**	1 unid.
Balde 29 l	Plástico antracite	225	304	460	**9 279 393**	1 unid.
Balde 40 l	Plástico antracite	223	418	505	**9 279 394**	1 unid.

Tampa

Item	Material/superfície	Largura mm	Profundidade	Altura mm	Código	Emb.
Tampa 5 l	Plástico antracite	152	152	21	**9 279 395**	1 unid.
Tampa 8 l	Plástico antracite	152	225	21	**9 279 396**	1 unid.
Tampa 8 l	Plástico verde	152	225	21	**9 132 382**	1 unid.
Tampa 11 l	Plástico antracite	152	304	21	**9 279 397**	1 unid.
Tampa 17 l / 29 l	Plástico antracite	225	304	21	**9 279 398**	1 unid.
Tampa 40 l	Plástico antracite	223	418	21	**9 279 399**	1 unid.

Parafusos autoatarraxantes, cabeça de queijo

- Fenda em cruz PZ
- Aço inoxidável

Versão do artigo	Medidas em mm	Código	Emb.
Parafuso cabeça de queijo	ø 4 x 12	**9 338 472**	200 unid.
Parafuso cabeça de queijo	ø 4 x 16	**9 338 473**	200 unid.

Bin.it Prime 600

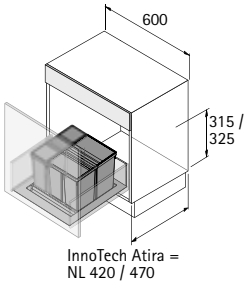

- Para ajustar no gavetão para InnoTech Atira, comprimento nominal (NL) 470 mm
- Para móvel com 600 mm de largura
- Capacidade 37 litros
- Altura de montagem a partir da borda superior do fundo do corpo para Innotech Atira 315 mm
- Altura de montagem 297 mm a partir da borda superior do fundo da gaveta
- Bandeja com 45 mm de altura
- O tabuleiro equipado pode ser cortado à medida, dimensões para cortar à medida:
  largura máx. 540 mm, profundidade máx. 490 mm
  largura min. 430 mm, profundidade min. 399 mm
- Tabuleiro, balde e tampa, plástico antracite
- Resistência 24 h a clima, forma e rutura 90 °C e frio a -30 °C, queda livre 1 m

O conjunto inclui:

- 2 baldes com tampa 26 l + 11 l
- 1 bandeja

Código	Emb.
9 220 394	1 conj.

Bin.it Prime 900

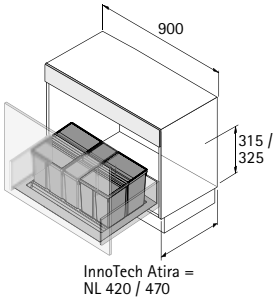

- Para ajustar no gavetão para InnoTech Atira, comprimento nominal (NL) 470 mm
- Para móvel com 900 mm de largura
- Capacidade 63 litros
- Altura de montagem a partir da borda superior do fundo do corpo para Innotech Atira 315 mm
- Altura de montagem 297 mm a partir da borda superior do fundo da gaveta
- Bandeja com 45 mm de altura
- O tabuleiro equipado pode ser cortado à medida, dimensões para cortar à medida:
  largura máx. 840 mm, profundidade máx. 490 mm
  largura min. 730 mm, profundidade min. 399 mm
- Tabuleiro, balde e tampa, plástico antracite
- Resistência 24 h a clima, forma e rutura 90 °C e frio a -30 °C, queda livre 1 m

O conjunto inclui:

- 3 baldes com tampa 26 l + 26 l + 11 l
- 1 bandeja

Código	Emb.
9 220 395	1 conj.

Bin.it Flex 600

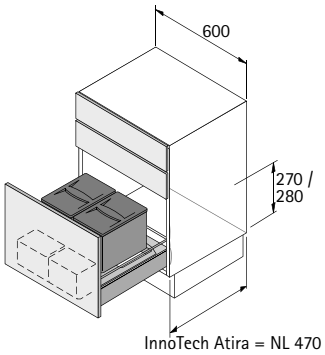

- Para ajustar no gavetão para InnoTech Atira, comprimento nominal (NL) 470 mm
- Para móvel com 600 mm de largura
- Capacidade 24 litros
- Altura de montagem a partir da borda superior do fundo do corpo para Innotech Atira 270 mm
- Altura de montagem 230 mm a partir da borda superior do fundo da gaveta
- Bandeja com 45 mm de altura
- O tabuleiro equipado pode ser cortado à medida, dimensões para cortar à medida:
  largura máx. 540 mm, profundidade máx. 490 mm
  largura min. 503 mm, profundidade min. 422 mm
- Tabuleiro, balde e tampa, plástico cinza
- Tabuleiros em plástico translúcido
- Resistência 24 h a clima, forma e rutura 90 °C e frio a -30 °C, queda livre 1 m

O conjunto inclui:

- 2 baldes com tampa 12 l + 12 l
- 2 tabuleiros de arrumação
- 1 bandeja

Código	Emb.
9 132 349	1 conj.

Bin.it Flex 900

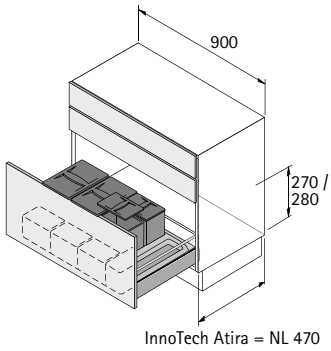

- Para ajustar no gavetão para InnoTech Atira, comprimento nominal (NL) 470 mm
- Para móvel com 900 mm de largura
- Capacidade 35 litros
- Altura de montagem a partir da borda superior do fundo do corpo para Innotech Atira 270 mm
- Altura de montagem 230 mm a partir da borda superior do fundo da gaveta
- Bandeja com 45 mm de altura
- O tabuleiro equipado pode ser cortado à medida, dimensões para cortar à medida:
  largura máx. 840 mm, profundidade máx. 490 mm
  largura min. 803 mm, profundidade min. 422 mm
- Tabuleiro, balde e tampa, plástico cinza
- Tabuleiros em plástico translúcido
- Resistência 24 h a clima, forma e rutura 90 °C e frio a -30 °C, queda livre 1 m

O conjunto inclui:

- 4 baldes com tampa 12 l + 12 l + 5,5 l + 5,5 l
- 3 tabuleiros de arrumação
- 1 bandeja

Código	Emb.
9 132 350	1 conj.

Gavetão para bilha de gás

- **Sistema de corrediças Quadro Compact – Montagem no painel do fundo**
- **Corrediça de extração total, capacidade de carga 40 kg**

New

Quadro Compact com Silent System, 40 kg

- Com sistema de amortecimento **Silent System** integrado
- Montagem por deslizamento
- Apropriado para a utilização no exterior em conformidade com a DIN EN 1670, classe 3
- Capacidade de carga de acordo com EN 15338, nível 3
- Acabamento personalizado
- Para utilização ao ar livre, recomendamos parafusos de aço inoxidável

Profundidade nominal / Profundidade da gaveta NL mm	Código	Emb.
470	**9 338 462**	1 Conj.

Fechos para aplicações com prateleiras extensíveis

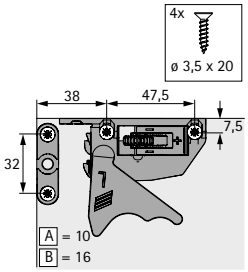

- Afinação integrado de altura de + 2 mm
- Plástico preto

Lado de fixação	Código	Emb.
esquerdo	**9 117 483**	100 unid.
direito	**9 117 485**	100 unid.
esquerdo/direito	**9 117 492**	5 Conj.

Suporte de encaixe à pressão

- Para tampo extensível / gavetas com tampo inferior
- O comprimento do fundo é reduzido por 10 mm (NL - 10 mm)
- Plástico

Posição de montagem	Cor	Código	Emb.
À frente	bege	**0 047 216**	200 unid.
Atrás	branco	**0 073 213**	200 unid.

Parafusos euro

- Parafuso cabeça chata
- Fenda em cruz PZ
- Galvanizado

Medidas em mm	Código	Emb.
ø 6,3 x 14	**0 051 265**	200 unid.

Parafusos autoatarraxantes, cabeça de embeber

- Parafuso cabeça chata
- Fenda em cruz PZ
- Aço inoxidável

Medidas em mm	Código	Emb.
ø 4 x 16	**9 338 501**	200 unid.

Veosys 105° - dobradiça de aço inoxidável, ângulo de abertura 105°, esquema de furação TH 52 x 5,5 mm

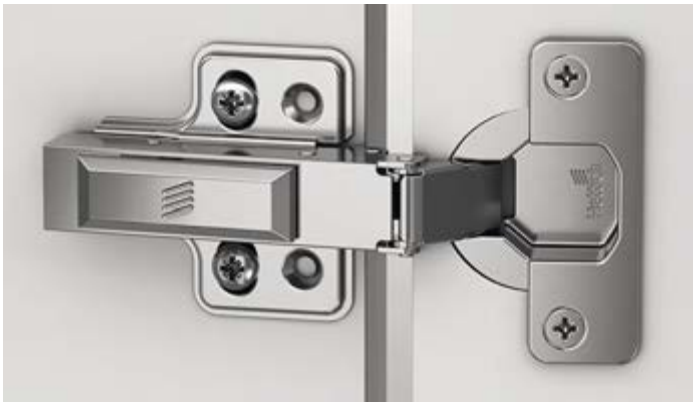

- Dobradiça automática CLIP e amortecimento integrado
- Para parafusos de cabeça de embeber ø 4 x 16 mm*
- Classificação de qualidade segundo a norma EN 15570, nível 2
- Resistente à corrosão 120 h NSS segundo a norma DIN EN ISO 9227
- Para portas com espressura de 14 - 22 mm
- Diâmetro do copo 35 mm
- Profundidade do copo 11,5 mm
- Aço inoxidável
- Para utilização ao ar livre, recomendamos parafusos de aço inoxidável

Esquema de furação

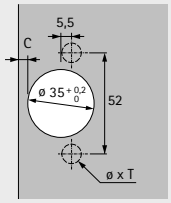

com cobrimento total
(Base B 11,5 mm)

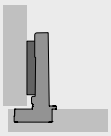

a cobrir 1/2 ilharga
(Base B 3 mm)

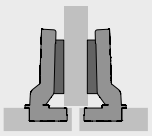

a trabalhar por dentro
(Base B -6,5 mm)

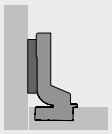

Com amortecimento integrado, com sistema de mola automático

Montagem do copo	Furo de montagem ø x T mm	com cobrimento total		a cobrir 1/2 ilharga		a trabalhar por dentro	
		Código	Emb.	Código	Emb.	Código	Emb.
com parafuso	-	**9 289 590**	200 unid.	**9 289 592**	200 unid.	**9 289 595**	200 unid.

Placa de montagem em cruz para parafusar

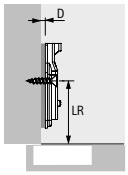

- Para parafusos de cabeça de embeber ø 4 x 16 mm*
- Classificação de qualidade segundo a norma EN 15570, nível 2
- Resistente à corrosão 120 h NSS segundo a norma DIN EN ISO 9227
- Distância entre furos 32 mm
- Afinação vertical através de furo oblongo ± 3 mm
- Aço inoxidável

Distância entre linhas de furos LR mm	N.º de encomenda / Distância D mm		Emb.
	0,0	2,0	
37	**9 289 598**	**9 289 609**	200 unid.

Parafusos autoatarraxantes, cabeça de embeber

- Parafuso cabeça chata
- Fenda em cruz PZ
- Aço inoxidável

Medidas em mm	Código	Emb.
ø 4 x 16 (dobradiça e calço de dobradiça)*	**9 338 501**	200 unid.

*** O comprimento do parafuso é apenas uma recomendação e poderá divergir em função da solução de mobiliário. O fabricante tem de assegurar a firmeza de aperto do parafuso.**

Tampa para braço da dobradiça Veosys

- Utilizável com Veosys
- Aço inoxidável

Versão	Código	Emb.
gravado com o logótipo Hettich	**9 289 610**	200 unid.
neutro	**9 289 611**	200 unid.

Adaptador para reduzir a profundidade de furação

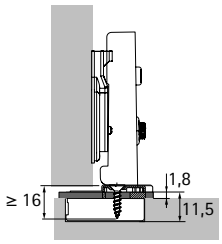

- Para redução da profundidade necessária do furo do caneco em portas finas ou muito suavizadas
- Pode ser usado com copo da dobradiça para parafusar
- A folga entre o corpo do móvel e a porta aumenta no correspondente à espessura do adaptador
- Fixação com parafusos de cabeça de embeber de ø 4 x 16 mm*
- plástico transparente

Versão	Espessura em mm	Código	Emb.
para esquema de furação TH	1,8	**9 306 263**	50 unid.

Adaptador paralelo para calços de montagem cruzados

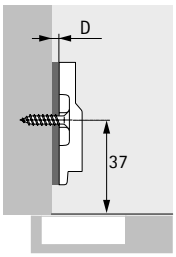

- Para aumentar a distância dos calços de montagem
- Possibilidade sobreposição
- Recomendamos que seja feito um teste de instalação
- plástico cinza

Distância D mm	Código	Emb.
3,0	**9 289 695**	50 unid.

Utilizável com calços de montagem em cruz Veosys de aparafusar, comprimento do parafuso dependente da estrutura individual

*** O comprimento do parafuso é apenas uma recomendação e poderá divergir em função da solução de mobiliário. O fabricante tem de assegurar a firmeza de aperto do parafuso.**

ComfortSpin

- Prato rotativo para o aproveitamento perfeito de espaços de arrumação
- Pode ser usado em frigoríficos ou móveis (também ao ar livre)
- plástico
- Inclui material de fixação
  (Para utilização ao ar livre, recomendamos parafusos de aço inoxidável)

Cor	Código	Emb.
antracite	**9 325 329**	1 unid.
transparente	**9 325 328**	1 unid.

Parafusos autoatarraxantes, cabeça de queijo

- Cabeça de queijo
- Fenda em cruz PZ
- Aço inoxidável

Medidas em mm	Código	Emb.
ø 4 x 16	**9 338 473**	200 unid.

New

Parafusos autoatarraxantes, cabeça de queijo - para prateleira de aramado CargoPlus para sistema de gavetas InnoTech Atira

- Parafuso para uniões de traseiras e prateleira de aramado CargoPlus, altura do perfil 70 mm
- Parafuso cabeça de queijo
- Fenda em cruz PZ
- Aço inoxidável

Medidas em mm	Código	Emb.
ø 3,5 x 12	9 338 474	200 unid.

- Parafuso para uniões de traseiras, altura do perfil 70 mm
- Parafuso cabeça de queijo
- Fenda em cruz PZ
- Aço inoxidável

Medidas em mm	Código	Emb.
ø 3,5 x 20	9 338 475	200 unid.

Parafusos autoatarraxantes, cabeça de embeber - para sistema de gavetas InnoTech Atira

- Parafusos para fixação frontal para perfil de gaveta de aparafusar
- Parafuso cabeça chata
- Fenda em cruz PZ
- Aço inoxidável

Medidas em mm	Código	Emb.
ø 3,5 x 25	9 338 476	200 unid.

- Parafuso para fixação de painéis traseiros / prateleiras a partir de largura de corpo 600
- Parafuso cabeça chata
- Fenda em cruz PZ
- Aço inoxidável

Medidas em mm	Código	Emb.
ø 3,5 x 30	9 338 477	200 unid.

Parafusos autoatarraxantes, cabeça de embeber - para sistema de corrediça Quadro Compact, dobradiças Veosys e calços de dobradiça

- Parafuso cabeça chata
- Fenda em cruz PZ
- Aço inoxidável

Medidas em mm	Código	Emb.
ø 4 x 16	9 338 501	200 unid.

New

Parafusos autoatarraxantes, cabeça de queijo - para sistemas de separação de recicláveis para InnoTech Atira Pull, prato rotativo ComfortSpin

- Parafuso cabeça de queijo
- Fenda em cruz PZ
- Aço inoxidável

Medidas em mm	Código	Emb.
ø 4 x 12	9 338 472	200 unid.
ø 4 x 16	9 338 473	200 unid.

Sistemas de fecho mecânico para móveis
Resumo **1241**

Fechos e fechaduras
Resumo **1353**

Protege objetos confidenciais e privados

O sistema de fecho da Hettich transforma gavetas em lugares seguros para a acomodação de documentos confidenciais e objetos de valor. Solidez e segurança como as conhecemos das consolidadas fechaduras de móveis da Hettich: metais de precisão com excelente acabamento da superfície. Tecnologia inovadora e cilindros de fecho de alta fiabilidade.

Código personalizável ou fixo: Fechadura de combinação com código numérico personalizável e função de reposição em zeros (para hotéis, escolas), bem como com código fixo (para cacifos pessoais, etc.).

Fechaduras individuais com cilindro interior intercambiável: Prestige 2000. Numerosas variantes de fechaduras para soluções padrão e especiais.

hettich.com/short/ec0f89

Saiba mais: Pode obter inspiração e mais detalhes do produto no nosso site.

Sistema de fecho mecânico para móveis

Resumo

Fechaduras de combinação / Fechaduras com moedas
Resumo da gama / comparação técnica **1242**

Prestige 2000 para uso com cilindros intercambiáveis
Vista geral da gama / Comparação técnica **1243**

Acessórios para sistemas de fecho mecânico para móveis **1315**

Sistema de fecho para gavetas **1325**

Informações técnicas
Fechaduras de combinação **1257**
Prestige 2000 **1322**

Hettich Technical Assistant
- **Montagem**
- **Definições**
- **Serviço**

hettich.com/short/04ee5c

Resumo da gama / comparação técnica

	Código fixo	Código personalizável	Fechaduras com moedas 70 Basic, 70 SPA, 71
Lateral	1244	1253	1267
Área de aplicação principais	A fechadura de combinação com código numérico fixo oferece vantagens para utilizadores permanentes, seja em ambiente doméstico ou industrial/comercial, mas também é adequada para fins de utilização ocasional. O utilizador pode personalizar o código por um período indeterminado.	O sistema de código personalizável é apropriado para sistemas de armário com cacifos com fechaduras em áreas de lazer, escolas, universidades, bibliotecas, museus, centros comerciais, centros de feiras ou congressos, bem como nos hotéis e spas.	Para sistemas de armário com cacifos com fechaduras em áreas de lazer, universidades, bibliotecas, museus, centros comerciais, centros de feiras ou congressos. O sistema 70 SPA é ideal para piscinas públicas e spas.
Sistemática			Cilindro de palheta intercambiável
Método de fecho	Fechaduras de combinação com código fixo Trancar sem chave	Fechaduras de combinação com código personalizável Trancar sem chave	Também apropriado para áreas sujeitas a uma utilização intensa
Sistema de fecho	Em caso de perda do código, a fechadura pode ser aberta com uma chave de emergência. Esta deve ser encomendada separadamente e pode ser adquirida por qualquer pessoa.	Em caso de perda do código, a fechadura pode ser aberta com uma chave de emergência. Esta deve ser encomendada separadamente e pode ser adquirida por qualquer pessoa.	Fechadura com 700 variantes de fecho diferentes

Prestige 2000 Z23 / Z42 / Z25
1270
Muitas variantes de fechaduras para todas as soluções standard e inúmeras soluções especiais para escritórios, hotéis, clínicas, equipamento de espaços comerciais e habitacionais.
Define novos padrões em termos de qualidade, logística e diversidade de fechaduras
Cilindro de palheta intercambiável Z23, ø 18 mm ou Z42, ø 18 mm ou Z25, ø 16,5 mm
Sistema de fecho 18000 ▸ Planos de fecho com até 1000 ciclos de fecho ▸ Compatibilidade para uso como chave mestra e de grupo (2 grupos)

Fechadura de combinação para bloco de gavetas Systema Top 2000
1245

Fechadura de combinação com ferrolho
1246 - 1247

Fechadura de combinação com lingueta de travamento
1248 - 1249

Fechadura de combinação com fecho
1250 - 1251

Fechadura de combinação para portas de correr
1252

Acessórios
1256

Informações técnicas
1257

Para bloco Systema Top 2000 com código numérico fixo

Fechadura de combinação para bloco de gavetas Systema Top 2000

- Fechaduras de combinação numérica com quatro rodas com números para combinações personalizadas
- Definição do código com a fechadura destrancada através de botão de codificação
- Definição e alteração do código numérico sem outros meios auxiliares
- Função de reposição a zero para evitar que terceiros vejam o código, ou seja, rodando o botão, todas as rodas com números voltam à posição zero "0000"
- Em caso de esquecimento ou perda do código, a fechadura pode ser destrancada com a chave de emergência a encomendar em separado
- Aplicável para frente de madeira de 19 mm
- Nos blocos móveis com perfil de gaveta SysTech, a altura das frentes das gavetas aumenta para 3 unidades de altura, a medida da distância da aresta inferior das frentes até a meio do orifício da fechadura é de 146,5 mm
- Plástico / Aço

Referência de página:
- Para mais informações, consultar o catálogo Office "Systema Top 2000"
- Chave de emergência, ver página 1256

Lado de fixação	Nº de encomenda / Cor		Emb.
	imitação cromado	Preto	
direito	**9 206 802**	**9 206 803**	1 unid.

Exemplo de montagem em madeira

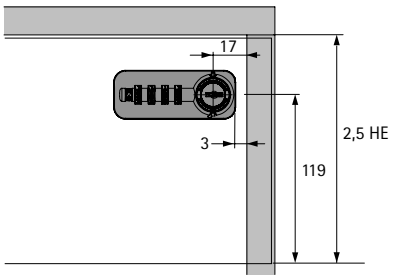

Exemplo de montagem em madeira

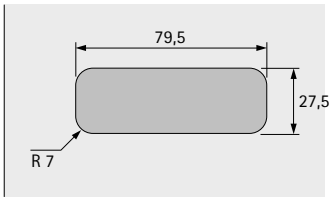

Desenho dimensional

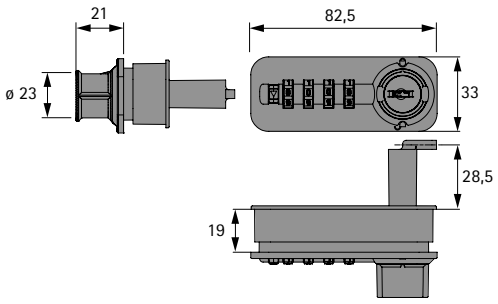

Exemplos de montagem

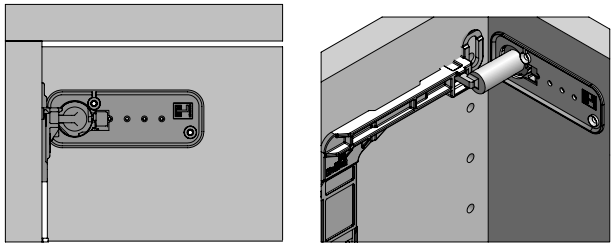

hettich.com/short/a1356b

Fechadura de combinação com ferrolho

- Fechaduras de combinação numérica com quatro rodas com números para combinações personalizadas
- Definição do código com a fechadura destrancada através de botão de codificação
- Definição e alteração do código numérico sem outros meios auxiliares
- Função de reposição a zero para evitar que terceiros vejam o código, ou seja, rodando o botão, todas as rodas com números voltam à posição zero "0000"
- Em caso de esquecimento ou perda do código, a fechadura pode ser destrancada com a chave de emergência a encomendar em separado
- Indicado para frentes:
  Madeira 16 - 21 mm
  Vidro 3 - 6 mm
  Aço 0,8 - 3 mm
- Plástico / Aço

O conjunto inclui:
- 1 fechadura de combinação inclusive 3 ferrolhos

Referência de página:
- Chave de emergência, ver página 1256
- Acessórios, ver página 1256

Lado de fixação	**Nº de encomenda / Cor**		Emb.
	imitação cromado	**preto**	
direito	**9 206 804**	**9 206 806**	1 conj.
esquerdo	**9 206 805**	**9 206 807**	1 conj.

hettich.com/short/61bdf7

Exemplo de montagem em madeira

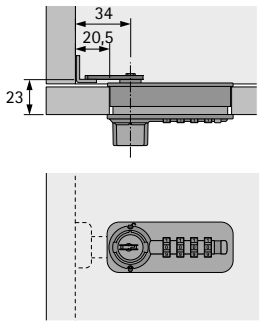

Exemplo de montagem em madeira

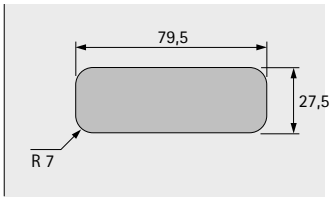

Exemplo de montagem em madeira / aço

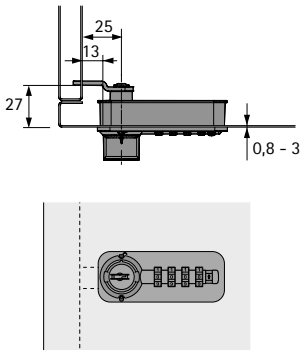

Exemplo de montagem em vidro / aço

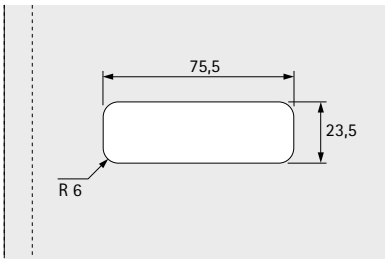

Desenho dimensional madeira / vidro

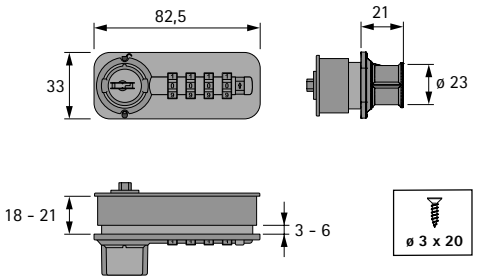

Desenho dimensional aço

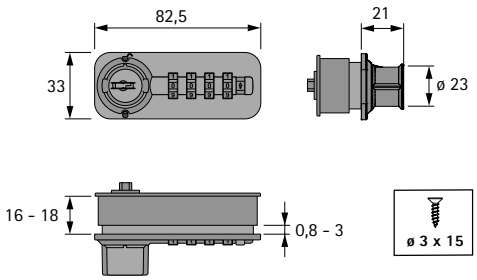

Ferrolho em gancho curvado ou ferrolho reto

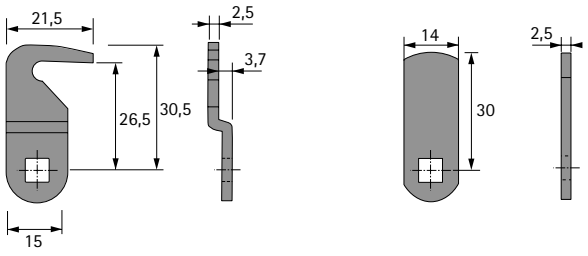

Ferrolho curvado

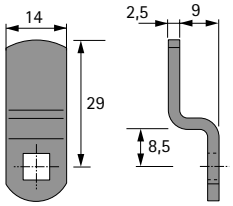

Fechadura de combinação com lingueta de travamento

- Fechaduras de combinação numérica com quatro rodas com números para combinações personalizadas
- Definição do código com a fechadura destrancada através de botão de codificação
- Definição e alteração do código numérico sem outros meios auxiliares
- Função de reposição a zero para evitar que terceiros vejam o código, ou seja, rodando o botão, todas as rodas com números voltam à posição zero "0000"
- Em caso de esquecimento ou perda do código, a fechadura pode ser destrancada com a chave de emergência a encomendar em separado
- Indicado para frentes:
  Madeira 18 - 21 mm
  Vidro 3 - 6 mm
- Plástico / Aço

O conjunto inclui:
- 1 fechadura de combinação inclusive esquadro de batente

Referência de página:
- Chave de emergência, ver página 1256

Lado de fixação	**Nº de encomenda / Cor**		Emb.
	imitação cromado	**preto**	
direito	**9 206 808**	**9 206 811**	1 conj.
esquerdo	**9 206 809**	**9 206 812**	1 conj.

hettich.com/short/99ad4a

Com lingueta de travamento e código numérico fixo

Exemplo de montagem em madeira

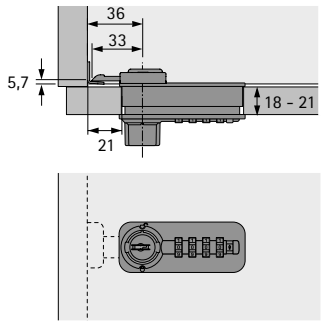

Exemplo de montagem em madeira

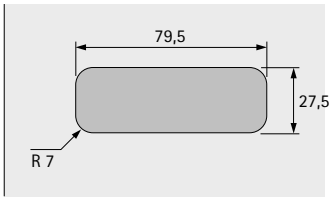

Exemplo de montagem em vidro

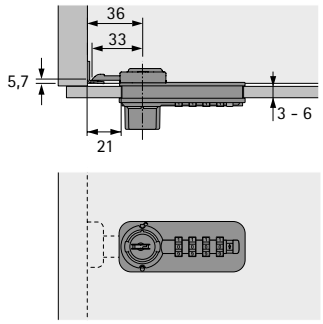

Exemplo de montagem em vidro

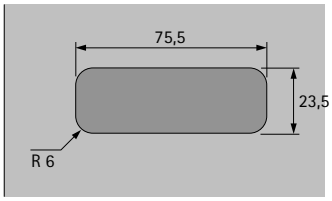

Desenho dimensional madeira / vidro

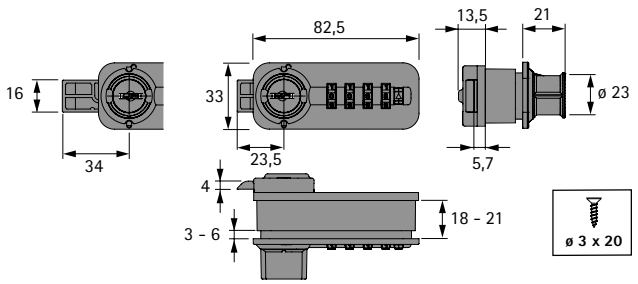

Esquadro de batente

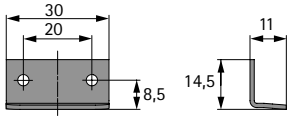

Ajuste do ferrolho LAD / direita

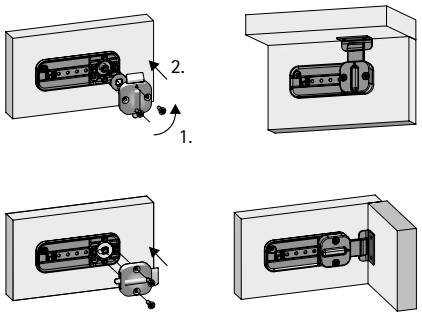

Ajuste do ferrolho kopflad

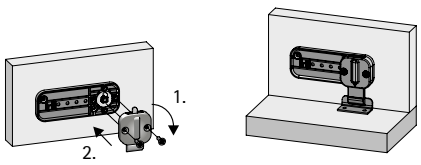

Fechadura de combinação com fecho

- Fechaduras de combinação numérica com quatro rodas com números para combinações personalizadas
- Definição do código com a fechadura destrancada através de botão de codificação
- Definição e alteração do código numérico sem outros meios auxiliares
- Função de reposição a zero para evitar que terceiros vejam o código, ou seja, rodando o botão, todas as rodas com números voltam à posição zero "0000"
- Em caso de esquecimento ou perda do código, a fechadura pode ser destrancada com a chave de emergência a encomendar em separado
- Indicado para frentes:
  Madeira 18 - 21 mm
  Vidro 3 - 6 mm
- Plástico / Aço

O conjunto inclui:
- 1 fechadura de combinação inclusive esquadro de fecho

Referência de página:
- Chave de emergência, ver página 1256

Lado de fixação	**Nº de encomenda / Cor**		Emb.
	imitação cromado	**preto**	
direito	**9 206 814**	**9 206 817**	1 conj.
esquerdo	**9 206 815**	**9 206 818**	1 conj.

hettich.com/short/dde9f4

Exemplo de montagem em madeira

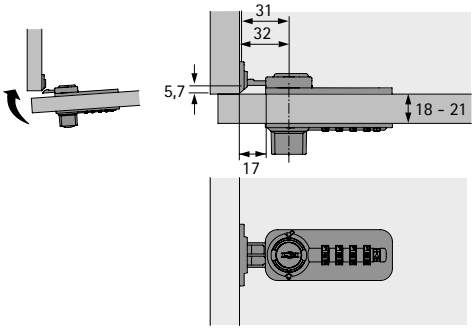

Exemplo de montagem em madeira

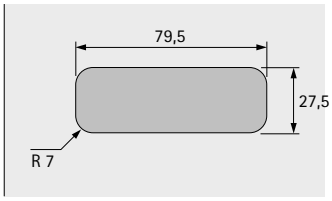

Exemplo de montagem em vidro

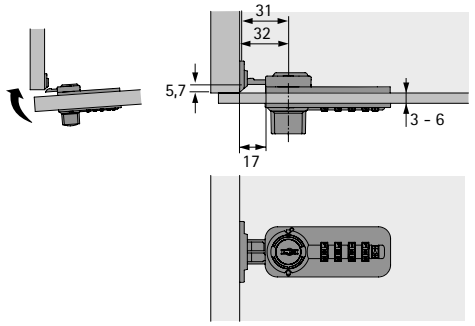

Exemplo de montagem em vidro

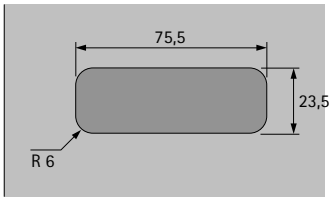

Desenho dimensional madeira / vidro

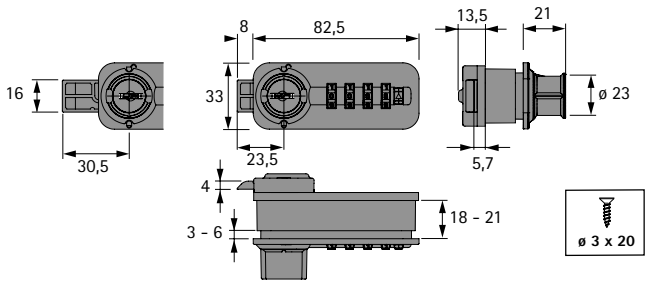

Esquadro de fecho

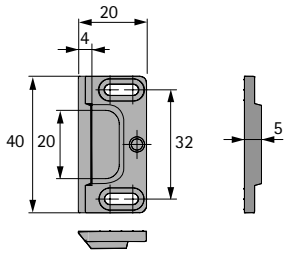

Ajuste do ferrolho LAD / direita

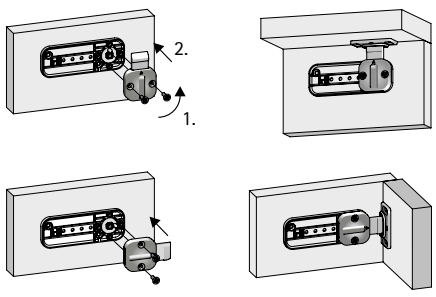

Ajuste do ferrolho kopflad

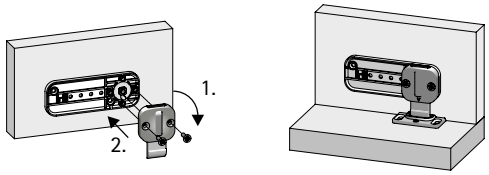

Fechadura de combinação para portas de correr

- Fechaduras de combinação numérica com quatro rodas com números para combinações personalizadas
- Definição do código com a fechadura destrancada através de botão de codificação
- Definição e alteração do código numérico sem outros meios auxiliares
- Função de reposição a zero para evitar que terceiros vejam o código, ou seja, rodando o botão, todas as rodas com números voltam à posição zero "0000"
- Em caso de esquecimento ou perda do código, a fechadura pode ser destrancada com a chave de emergência a encomendar em separado
- Indicado para frentes:
  Madeira 19 mm
- Plástico / Aço
- Indicado para os seguintes sistemas de portas de correr:
  SysLine S, SlideLine 55, SlideLine 55 Plus, SlideLine 56

O conjunto inclui:
- 1 fechadura de combinação inclusive batente

Referência de página:
- Chave de emergência, ver página 1256

Lado de fixação	Nº de encomenda / Cor		Emb.
	imitação cromado	preto	
direito	**9 206 971**	**9 206 973**	1 conj.
esquerdo	**9 206 972**	**9 206 974**	1 conj.

Exemplo de montagem em madeira

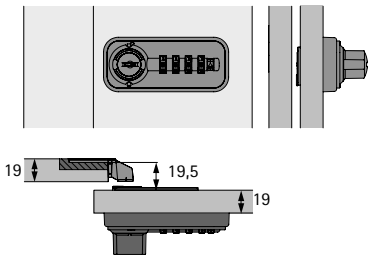

desenho dimensional

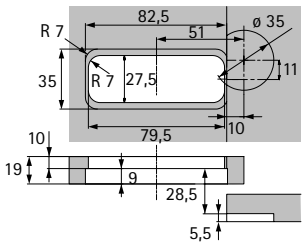

desenho dimensional

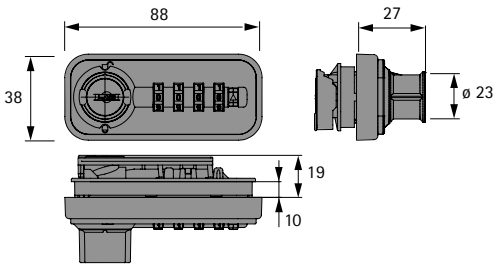

Desenho dimensional do batente

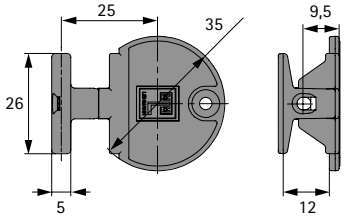

hettich.com/short/983d73

- **Fechaduras de combinação com código numérico personalizável**
- **Vista geral da gama**

Fechadura de combinação com ferrolho

1254 - 1255

Acessórios

1256

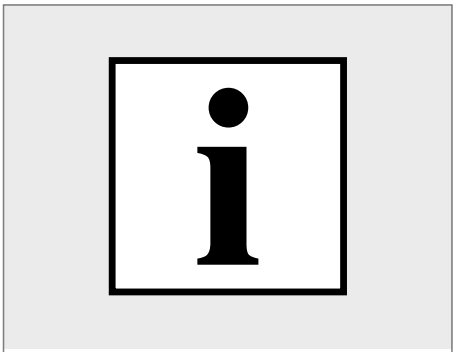

Informações técnicas

1257

Fechadura de combinação com ferrolho

- Fechaduras de combinação numérica com quatro rodas com números para combinações personalizadas
- Função como num cofre forte ou num cofre bancário
- Definir o código personalizado e fechar a porta
- Para voltar a abrir a porta é necessário introduzir o código personalizado
- Depois disso, o código é eliminado e é necessário definir um novo código
- Função de reposição a zero para evitar que terceiros vejam o código, ou seja, rodando o botão, todas as rodas com números voltam à posição zero "0000"
- Em caso de esquecimento ou perda do código, a fechadura pode ser destrancada com a chave de emergência a encomendar em separado
- Indicado para frentes:
  Madeira 18 - 21 mm
  Vidro 3 - 6 mm

O conjunto inclui:
- 1 fechadura de combinação inclusive 3 ferrolhos

Referência de página:
- Chave de emergência, ver página 1256
- Acessórios, ver página 1256

Lado de fixação	**Nº de encomenda / Cor**		Emb.
	imitação cromado	**preto**	
direito	**9 206 212**	**9 206 150**	1 conj.
esquerdo	**9 206 798**	**9 206 724**	1 conj.

hettich.com/short/54a8ab

Com ferrolho e código numérico personalizável

Exemplo de montagem em madeira / vidro

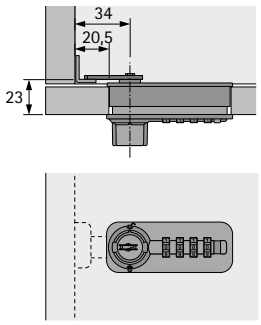

Exemplo de montagem em madeira

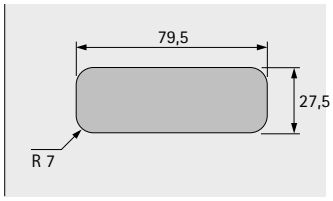

Desenho dimensional madeira / vidro

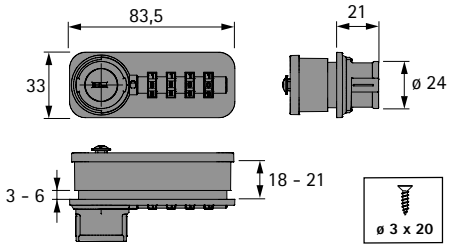

Exemplo de montagem em vidro

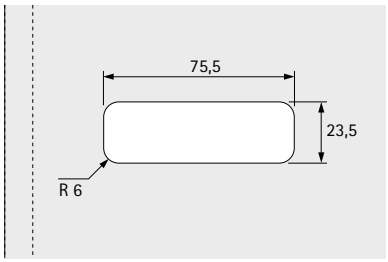

Ferrolho em gancho curvado ou ferrolho reto

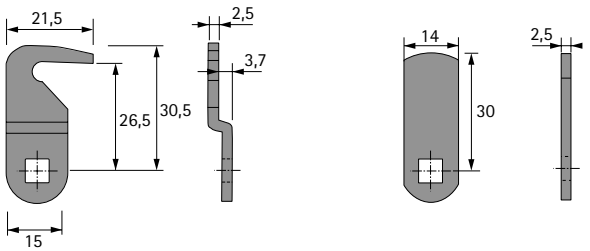

Ferrolho curvado

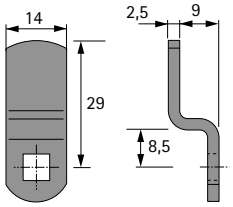

Chave de emergência e arame de identificação do código numérico fixo

- Em caso de esquecimento ou perda do código, a fechadura pode ser destrancada com a chave de emergência (mas o código não fica apagado)
- Depois do destrancamento de emergência, introduz-se o arame de identificação do código numérico no respetivo orifício para assim identificar o código pelo engrenar do arame em cada uma das rodas com números
- Aço niquelado

O conjunto inclui:
- 1 chave de emergência
- 1 arame de identificação do código numérico

Código	Emb.
9 209 195	1 conj.

Chave de emergência para código personalizável

- Em caso de esquecimento ou perda do código, a fechadura pode ser destrancada com a chave de emergência
- Aço niquelado

Código	Emb.
9 209 196	1 unid.

hettich.com/short/ae84cc

Código fixo

A fechadura de combinação com código numérico fixo oferece vantagens para utilizadores permanentes, seja em ambiente doméstico ou industrial/comercial, mas também é adequada para fins de utilização ocasional, por ex., para equipas de projetos em áreas de escritório que colaboram durante um determinado prazo. O utilizador pode personalizar o código por um período indeterminado. Contrariamente ao código personalizável, o código numérico fixo só é introduzido uma única vez para destrancar, isto é, não é preciso reintroduzi-lo para voltar a trancar o móvel. A reprogramação no caso de mudança de utilizador é tão rápida e fácil como a definição de grupos de utilizadores.

Código personalizável

O código personalizável funciona da forma que se conhece das caixas-fortes ou cofres bancários. Colocar os objetos de valor no compartimento, colocar o código pessoal na fechadura de combinação e fechar a porta. Para abrir o compartimento ou a porta do móvel é necessário aplicar o código pessoal. Ou seja, cada abertura ou fecho requer a introdução do código. Depois de o utilizador introduzir o seu código pré-definido, o código é apagado, os números voltam todos a 0000. Um utilizador novo pode definir um código numérico novo. A função de reposição a zero garante a segurança necessária contra acesso não autorizado, mesmo no caso do código personalizável.

O sistema de código personalizável é apropriado para sistemas de armário com cacifos com fechaduras nas áreas de desporto e lazer, escolas, universidades, bibliotecas, museus, centros comerciais, centros de feiras ou congressos, bem como nos hotéis e spas.

Sentido de rotação

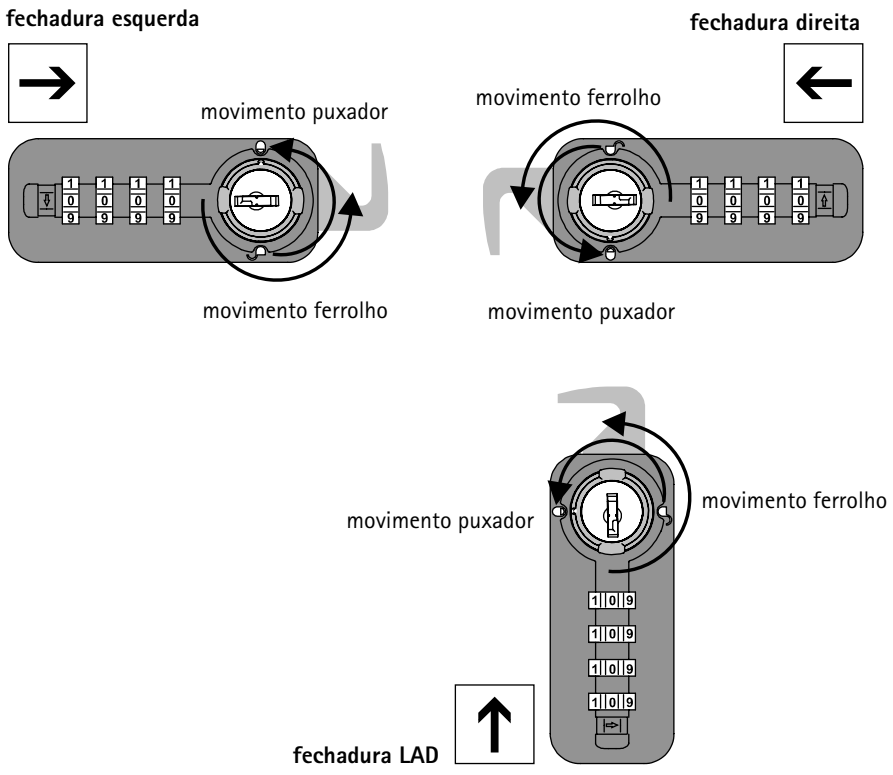

Fechadura de combinação 60 com código numérico fixo
1260

Fechadura de combinação 61 com código numérico personalizável
1260

Fechadura de moeda 71
1261

Fechadura com ferrolho de rodar com ferrolho plano
1261

Fechadura de moeda 70 BASIC / SPA
1267

Fechadura de combinação 60 com código numérico fixo

- Fechadura de combinação numérica com quatro rodas com números para combinações personalizadas incl. chapa batente
- Função como num cofre forte ou num cofre bancário
- Definir o código personalizado e fechar a porta
- Para abrir a porta é necessário introduzir o código personalizado
  O código permanece programado até ser reprogramado
- Função de reposição a zero para evitar que terceiros vejam o código, ou seja, rodando o botão, todas as rodas com números voltam à posição zero "0000"
- Em caso de esquecimento ou perda do código, a fechadura pode ser destrancada com a chave de emergência a encomendar em separado
- Destrancar com a chave de emergência não apaga o código atualmente definido - Executar uma reinicialização
- Direita/esquerda ajustável
- Indicado para frentes:
  Madeira 16 - 20 mm, o adaptador de fixação tem de ser encomendado separadamente
  HPL 12 - 14 mm, o adaptador de fixação e uma anilha têm de ser encomendados separadamente
  Aço 0,3 - 3 mm
- **Encomendar ferrolho, adaptador de fixação e anilha separadamente**
- Plástico / Zamak, preto

Referência de página:
- Acessórios, ver páginas 1262 - 1263
- Exemplos de montagem, ver páginas 1264 - 1266

Código	Emb.
9 277 854	1 unid.

Fechadura de combinação 61 com código numérico personalizável

- Fechadura de combinação numérica com quatro rodas com números para combinações personalizadas incl. chapa batente
- Função como num cofre forte ou num cofre bancário
- Definir o código personalizado e fechar a porta
- Para abrir a porta é necessário introduzir o código personalizado
- Depois disso, o código é eliminado e é necessário definir um novo código
- Função de reposição a zero para evitar que terceiros vejam o código, ou seja, rodando o botão, todas as rodas com números voltam à posição zero "0000"
- Em caso de esquecimento ou perda do código, a fechadura pode ser destrancada com a chave de emergência a encomendar em separado
- Destrancar com a chave de emergência não apaga o código atualmente definido - Executar uma reinicialização
- Direita/esquerda ajustável
- Indicado para frentes:
  Madeira 16 - 20 mm, o adaptador de fixação tem de ser encomendado separadamente
  HPL 12 - 14 mm, o adaptador de fixação e uma anilha têm de ser encomendados separadamente
  Aço 0,3 - 3 mm
- **Encomendar ferrolho, adaptador de fixação e anilha separadamente**
- Plástico / Zamak, preto

Referência de página:
- Acessórios, ver páginas 1262 - 1263
- Exemplos de montagem, ver páginas 1264 - 1266

Código	Emb.
9 277 855	1 unid.

hettich.com/short/6f07ef

Fechadura de moeda 71

- Incl. 2 chaves e chapa batente
- Para moedas de 1 euro
- Direita/esquerda ajustável
- Indicado para frentes:
  Madeira 16 - 20 mm, o adaptador de fixação tem de ser encomendado separadamente
  HPL 12 - 14 mm, o adaptador de fixação e uma anilha têm de ser encomendados separadamente
  Aço 0,3 - 3 mm
- **Ferrolho tem de ser encomendado separadamente, ver página 1262**
- Plástico / Zamak

Referência de página:
- Acessórios, ver páginas 1262 - 1263
- Exemplos de montagem, ver páginas 1264 - 1266

Código	Emb.
9 277 851	1 unid.

Fechadura com ferrolho de rodar com ferrolho plano

- Fechadura com ferrolho de rodar com ferrolho plano incl. chapa batente
- O cadeado não faz parte dos itens fornecidos
- Indicado para frentes:
  Aço 0,3 - 3 mm, ferrolho plano pré-montado
  HPL 8 - 14 mm, o adaptador de fixação e pelo menos uma anilha têm de ser encomendados separadamente
  Madeira 16 - 20 mm, o adaptador de fixação e um ferrolho curvado têm de ser encomendados separadamente
- Aço niquelado

Referência de página:
- Acessórios, ver páginas 1262 - 1263
- Exemplos de montagem, ver páginas 1264 - 1266

Código	Emb.
9 277 853	1 unid.

hettich.com/short/fc33c0

Ferrolho, plano

- Aço 3 mm niquelado
- para espessuras de material de 0,7 - 8 mm

Código	Emb.
9 278 219	1 unid.

Ferrolho, curvado 5 mm

- Aço 3 mm niquelado
- para espessuras de material de 14 - 18 mm

Código	Emb.
9 278 220	1 unid.

Ferrolho, curvado 10 mm

- Aço 3 mm niquelado
- para espessuras de material de 16 - 20 mm

Código	Emb.
9 278 251	1 unid.

Adaptador de fixação para montagem em madeira

- Zamak, fundido à pressão

Código	Emb.
9 277 852	1 unid.

Acessórios

Anilha

- Plástico, natural

Código	Emb.
9 278 789	1 unid.

hettich.com/short/9811d3

Exemplo de montagem em madeira, fechadura de combinação 60 e 61

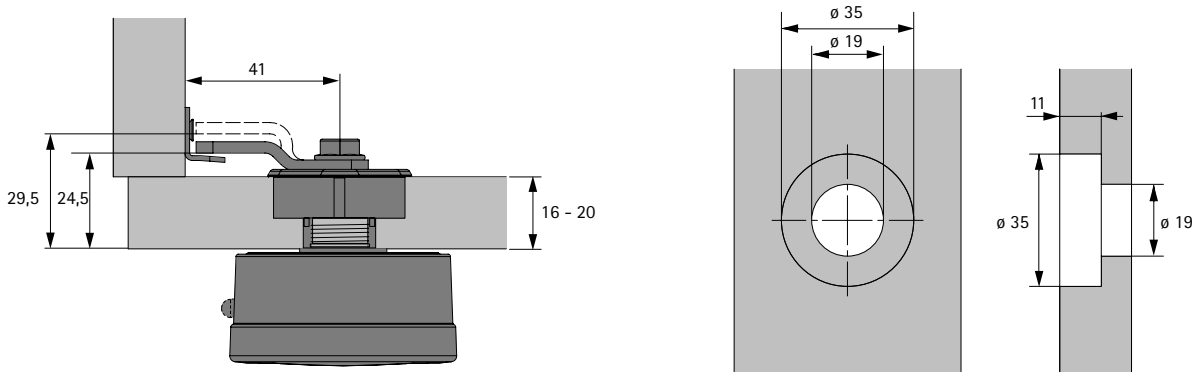

Exemplo de montagem em HPL, fechadura de combinação 60 e 61

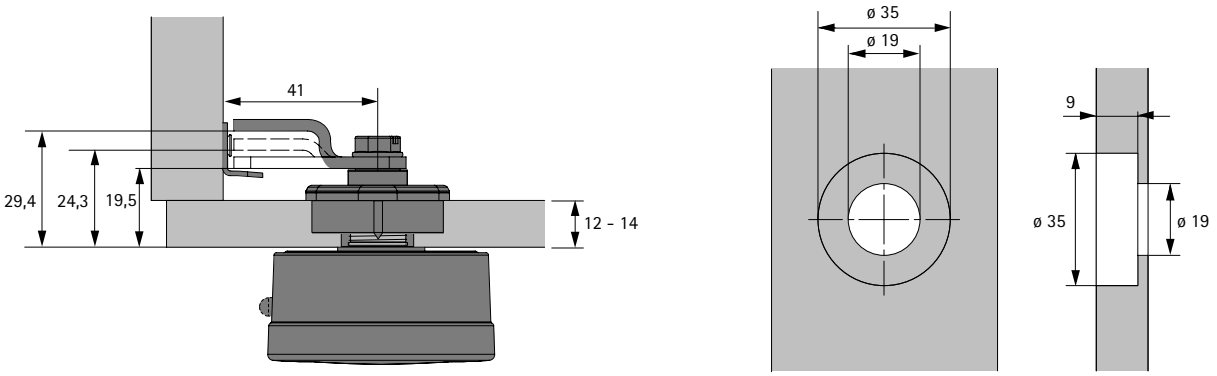

Exemplo de montagem em aço, fechadura de combinação 60 e 61

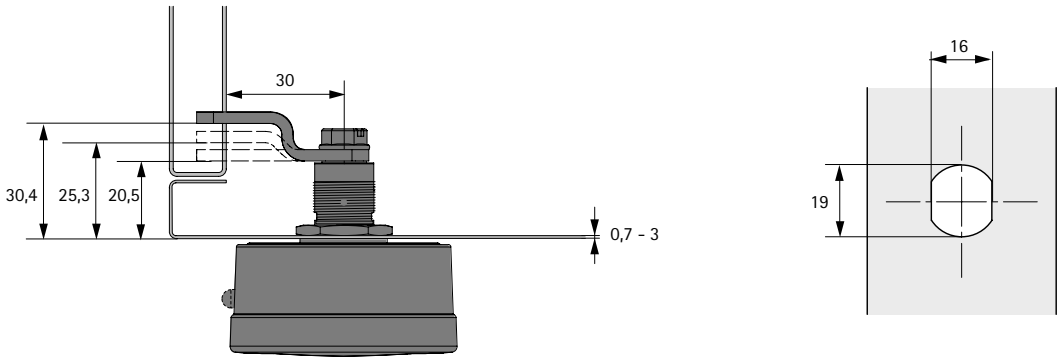

Exemplo de montagem em madeira, fechadura de moeda 71

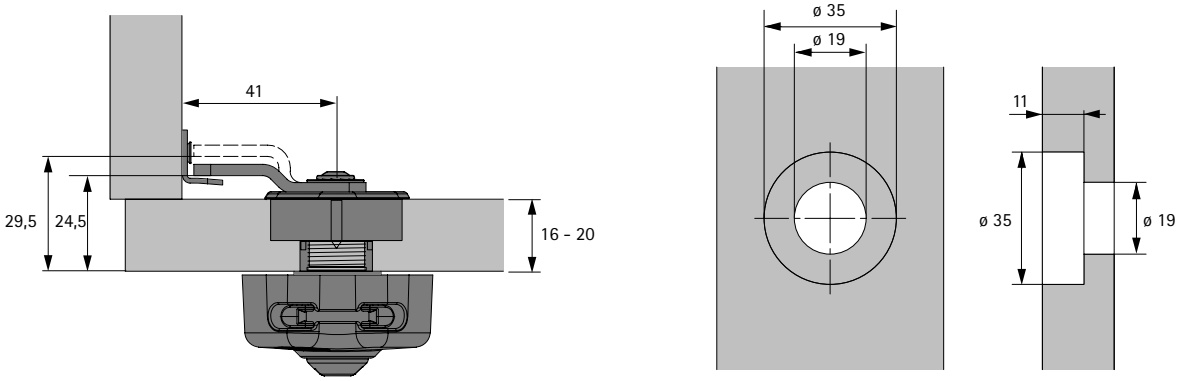

Exemplo de montagem em HPL, fechadura de moeda 71

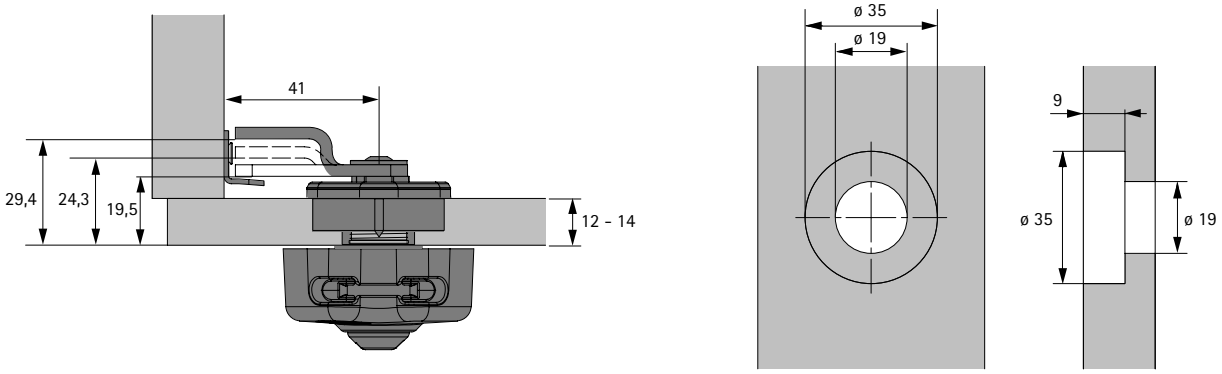

Exemplo de montagem em aço, fechadura de moeda 71

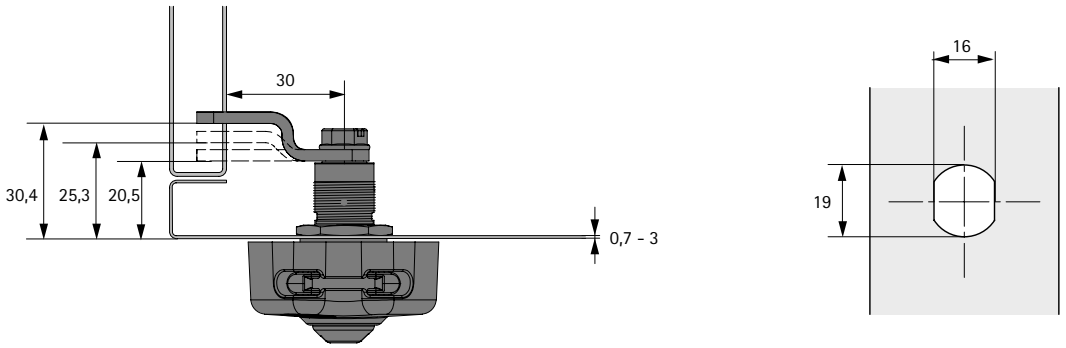

Exemplo de montagem em madeira, fechadura com ferrolho de rodar

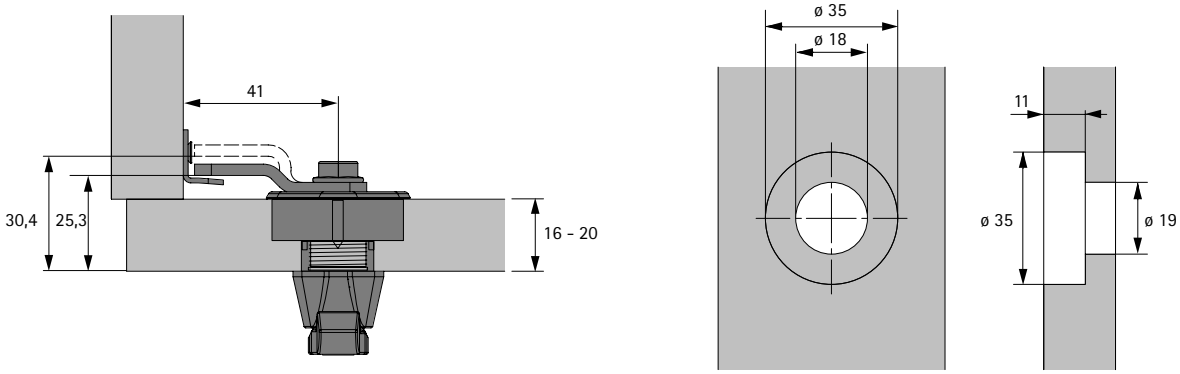

Exemplo de montagem em HPL, fechadura com ferrolho de rodar

espessura do material	Anilha
12 - 14 mm	1 x
10 - 12 mm	2 x
8 - 10 mm	3 x

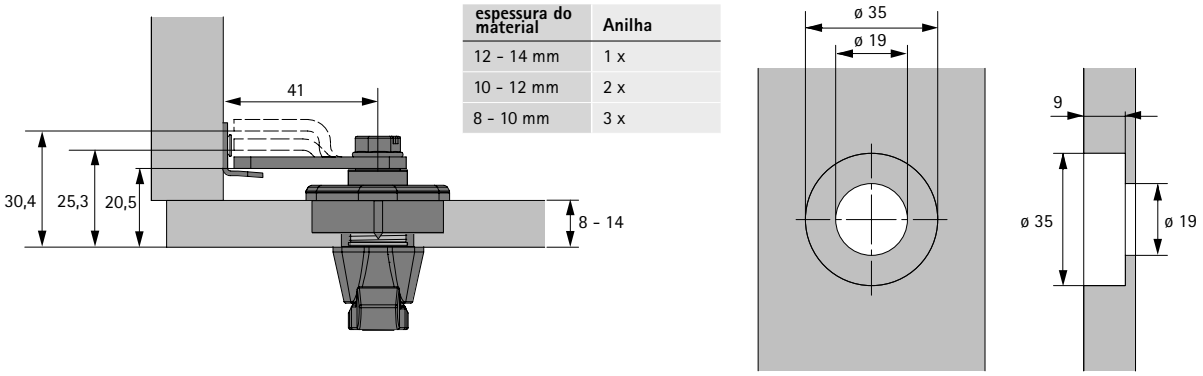

Exemplo de montagem em aço, fechadura com ferrolho de rodar

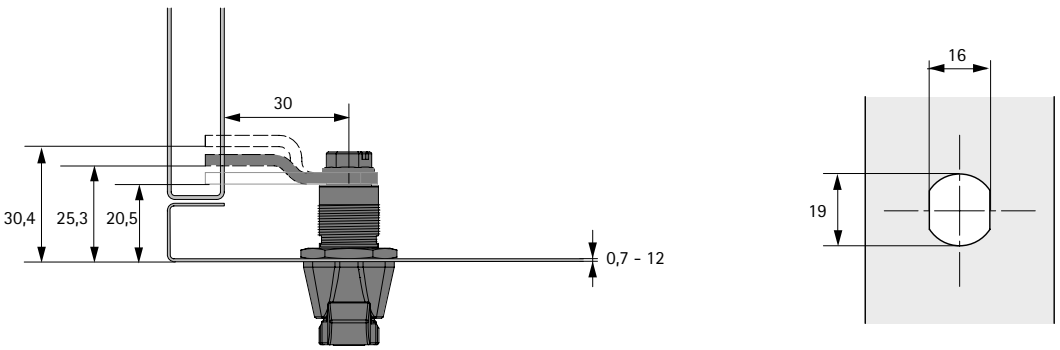

Fechadura de moeda 70 BASIC

- Também apropriado para áreas sujeitas a uma utilização intensa (apenas recintos secos)
- Previne a ocupação permanente indesejável
- Para moedas de 1 euro
- Carcaça de ABS reciclável
- Fechadura com 700 variantes de fecho diferentes
- Incl. 2 chaves, com diferentes tipo de fecho, niqueladas

Referência de página:
- Acessórios, ver página 1268
- Exemplos de montagem, ver página 1269

Lado de fixação	**Código**	Emb.
direito	**9 277 849**	1 unid.
esquerdo	**9 278 074**	1 unid.

Fechadura de moeda 70 SPA

- Ideal para piscinas públicas e spas
- Para moedas de 1 euro
- Cilindro e ferrolho de plástico de poliamida de precisão com fibra de vidro
- Carcaça de ABS reciclável
- Fechadura com até 700 ciclos de fecho
- Incl. 2 chaves, com diferentes tipo de fecho, niqueladas

Referência de página:
- Acessórios, ver página 1268
- Exemplos de montagem, ver página 1269

Lado de fixação	**Código**	Emb.
direito	**9 277 850**	1 unid.
esquerdo	**9 278 075**	1 unid.

hettich.com/short/6a6ca5

Cilindro de substituição BASIC para fechadura de moeda 70 Basic

- Cilindro de substituição incl. 2 chaves
- niquelado

Versão	Código	Emb.
BASIC	**9 278 076**	1 unid.

Cilindro de substituição SPA für Münzschloss 70 SPA

- Cilindro de substituição incl. 2 chaves
- niquelado

Versão	Código	Emb.
SPA	**9 278 077**	1 unid.

Chave de desmontagem para fechadura de moeda 70 BASIC e SPA

- niquelado

Versão	Código	Emb.
BASIC	**9 278 078**	1 unid.
SPA	**9 283 296**	1 unid.

Chave mestra para fechadura de moeda 70 BASIC e SPA

- niquelado

Versão	Código	Emb.
BASIC	**9 278 079**	1 unid.
SPA	**9 283 297**	1 unid.

hettich.com/short/8b9d35

Medidas do projeto

Medidas de planeamento para fechadura de moeda 70 BASIC e SPA direita / esquerda

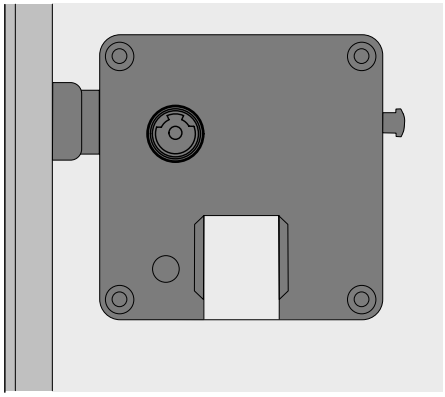

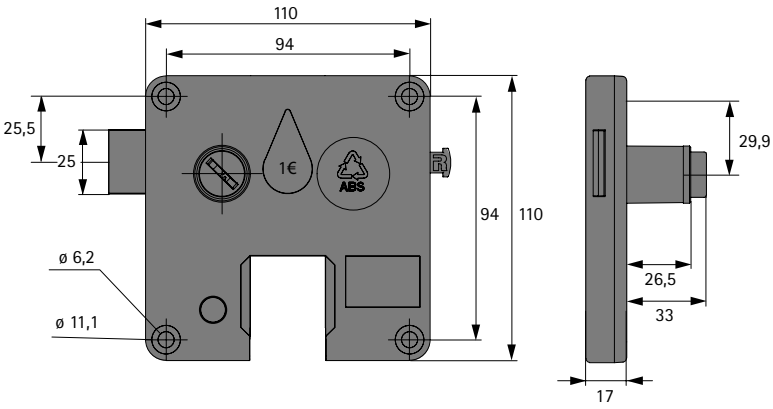

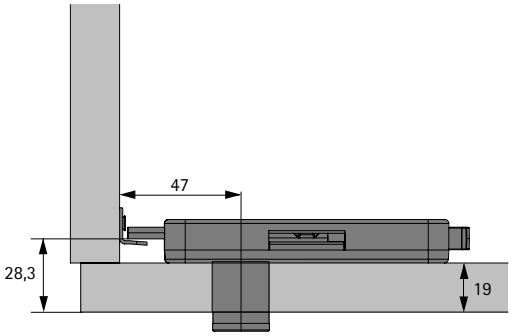

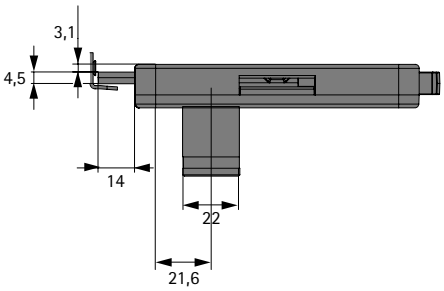

Fechadura de cames de cilindro
Fechadura cremona com abertura quadrada
1272 - 1275

Fechadura de cartão cilíndrica
1276

Fechadura de cartão cilíndrica variável
1277

Fechadura com cilindro de lingueta
1278

Fechadura de cilindro
1279

Fechadura de cartão cilíndrica LAD
1280

Fechadura de cames de cilindro
1281

Fechadura de cilindro de trancas verticais com tranca vertical de ambos os lados
1282 - 1283

Fechadura de cilindro para porta dupla
1284

Fechadura de cilindro para armários com 2 portas de correr
1286

Fechadura de cilindro 793 para cilindros interiores intercambiáveis para armários com 2 portas de correr 1287

Fechadura de cilindro para armários com 3 portas de correr
1288

Fechadura de cilindro para porta de persiana

1289 - 1291

Fechadura de trinco para persiana de enrolar

1292

Fechadura de cilindro com ferrolho

1293

Fechadura cilíndrica de porta de vidro

1294 - 1295

Fechadura cilíndrica de porta de vidro / Fechadura de bloco para porta de correr de vidro 1296

Fechadura de lingueta no cilindro para blocos de gavetas Systema Top 2000

1330

Puxadores de rodar para fechaduras de cilindro Puxadores de rodar com abertura quadrada

1297 - 1302

Puxador Insert com abertura quadrada para fechadura de trinco tipo 587

1303 - 1304

Cilindro intercambiável Prestige 2000 Z23 / Z42 ø 18 mm, Prestige 2000 Z25 ø 16,5 mm

1306

Chave mestra, chave de reserva, chaves em bruto e chave de desmontagem

1312 - 1314

Acessórios para sistemas de fecho mecânico para móveis

1315

Fechadura de varetas Prestige 2000

- Direita / esquerda ajustável
- Inclui bloqueio ajustável de retirada de chave
- Completo com espelho
- Niquelado
- Por favor encomende o cilindro separadamente

O conjunto inclui:
- 1 fechadura de varetas Prestige 2000 direita / esquerda ajustável
- 1 espelho
- 2 batentes
- 1 conjunto de gancho esquerdo / direito
- 1 chapa batente
- 2 guias de haste

Referência de página:
- Cilindros internos, ver página 1306
- Puxadores para fechaduras com cilindro, ver páginas 1297 - 1302
- Acessórios para fechaduras cremona, ver página 1315 - 1321
- Informação técnica, ver páginas 1322 - 1323
- Brocas para perfuradoras manuais e de coluna, ver página 1567

Opção de montagem	Medida do pino mm	Comprimento mm	**Código / Versão**		Emb.
			Z23, ø 18 mm	**Z25, ø 16,5 mm**	
com parafuso	15	20	**9 133 906**	**9 133 910**	1/10 unid.
para inserir à pressão	15	20	**9 133 907**		1/10 unid.
com parafuso	25	20	**9 133 908**	**9 133 911**	1/10 unid.
para inserir à pressão	25	20	**9 133 909**		1/10 unid.
com parafuso	15	26	**9 133 912**		1/10 unid.
com parafuso	25	26	**9 133 913**		1/10 unid.
com parafuso	15	20	**9 136 128**		1 conj.
com parafuso	25	20	**9 136 129**		1 conj.

hettich.com/short/cbfc84

Fechadura de varetas

- **Prestige 2000**
- **Para cilindros intercambiáveis**

Medida do pino 15 mm, para aparafusar

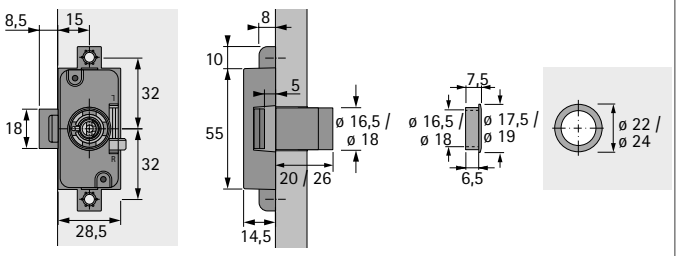

Medida do pino 25 mm, para aparafusar

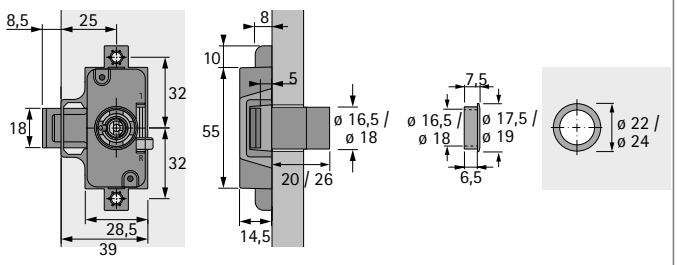

Medida do pino 15 mm, para embutir

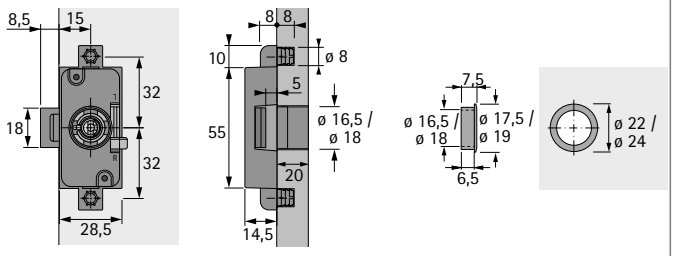

Medida do pino 25 mm, para embutir

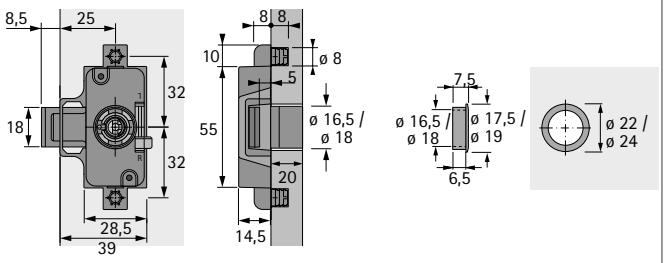

Batente

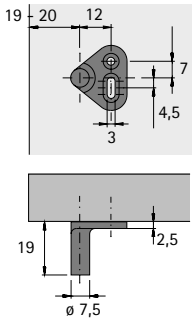

Gancho direito / esquerdo, para aparafusar

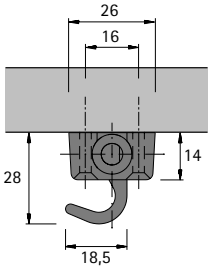

Esquadro de batente

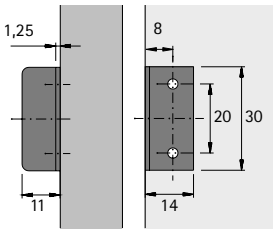

Guia de haste, para aparafusar

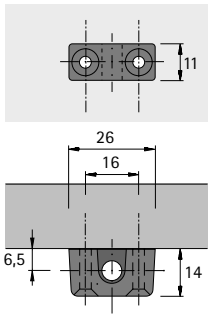

Fechadura cremona

- Com quadrado interno 7 x 7 mm
- Direita / esquerda ajustável
- Niquelado

O conjunto inclui:
- 1 fechadura cremona com abertura quadrada, direita / esquerda ajustável
- 2 batentes
- 1 gancho à direita
- 1 gancho à esquerda
- 1 chapa batente
- 2 guias de haste

Referência de página:
- Cilindros internos, ver página 1306
- Puxadores para fechaduras com cilindro, ver páginas 1297 - 1302
- Acessórios para fechaduras cremona, ver página 1315 - 1321
- Informação técnica, ver páginas 1322 - 1323
- Brocas para perfuradoras manuais e de coluna, ver página 1567

Versão	Opção de montagem	Medida do pino mm	**Código**	Emb.
Fechadura cremona	com parafuso	15	**9 206 153**	1/10 unid.
Fechadura cremona	com parafuso	25	**9 206 154**	1/10 unid.
Conjunto de fechadura cremona	com parafuso	15	**9 207 073**	1 conj.
Conjunto de fechadura cremona	com parafuso	25	**9 207 074**	1 conj.

Medida do pino 15 mm, para aparafusar

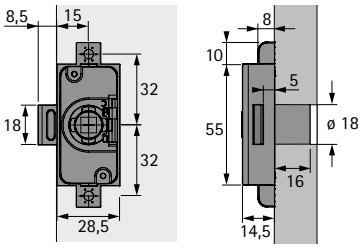

Medida do pino 25 mm, para aparafusar

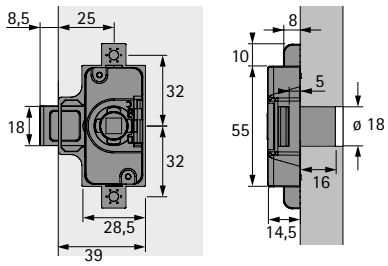

hettich.com/short/f755d5

Com abertura quadrada

Batente

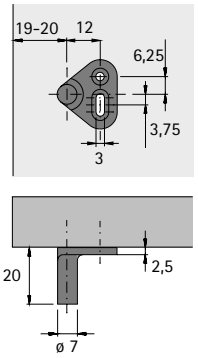

Gancho, para aparafusar

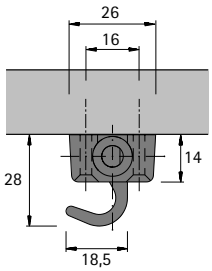

Esquadro de batente

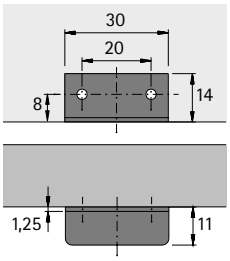

Guia de haste, para aparafusar

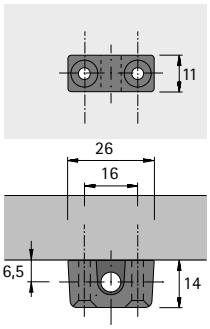

Medidas do projeto

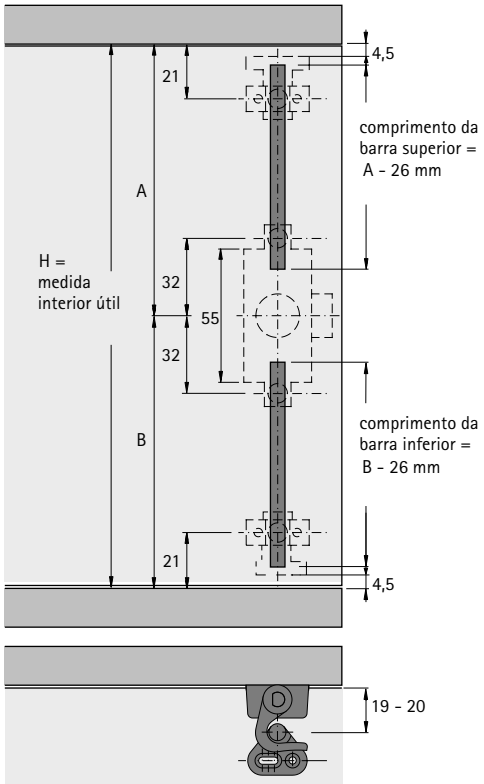

Fechadura de cartão cilíndrica

- **Prestige 2000**
- **Para cilindros intercambiáveis**

Fechadura de cartão cilíndrica Prestige 2000

- Direita / esquerda ajustável
- Inclui bloqueio de retirada de chave, ajustável
- Completo com espelho
- Niquelado
- Por favor encomende o cilindro separadamente

Referência de página:
- Cilindros internos, ver página 1306
- Acessórios, ver páginas 1315 - 1321
- Informação técnica, ver páginas 1322 - 1323

Comprimento mm	Medida do pino mm	**Código**	Emb.
20	15	**9 133 916**	1/10 unid.
20	25	**9 133 917**	1/10 unid.

Medida do pino 15 mm

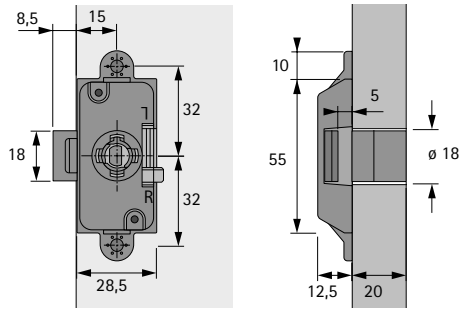

Medida do pino 25 mm

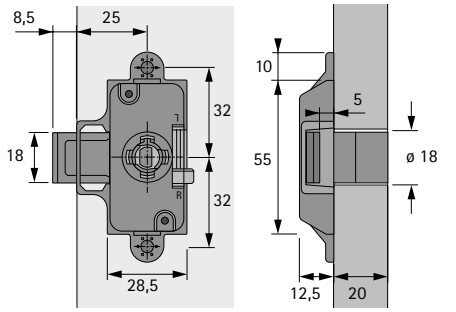

hettich.com/short/9edac6

Fechadura de cartão cilíndrica variável

- **Prestige 2000**
- **Para cilindros intercambiáveis**

Fechadura de cartão cilíndrica variável Prestige 2000

- Com medido de pino ajustável 15, 20, 25, 30, 35 e 40 mm
- Direita / esquerda / LAD ajustável (versão fornecida: direita, ajustado à medida do pino 25 mm)
- Completo com espelho
- Niquelado
- Por favor encomende o cilindro separadamente

Referência de página:
- Cilindros internos, ver página 1306
- Acessórios, ver páginas 1315 - 1321
- Informação técnica, ver páginas 1322 - 1323

Medida do pino mm	**Código**	Emb.
15	**0 079 736**	1/10 unid.

Medidas do projeto

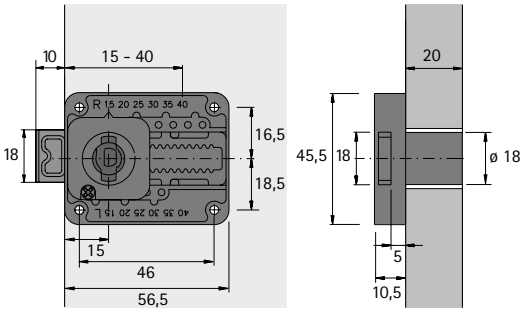

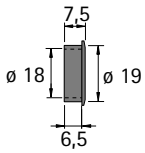

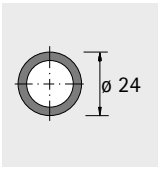

hettich.com/short/26ae92

Fechadura com cilindro de lingueta

- **Prestige 2000**
- **Para cilindros intercambiáveis**

Fechadura com cilindro de lingueta

- Com ferrolho montado, 2 mm curvado
- Fecho à direita e central (dependente da montagem)
- Completo com espelho
- Niquelado
- Por favor encomende o cilindro separadamente

O conjunto inclui:
- 1 fechadura de lingueta no cilindro Prestige 2000 com ferrolho montado, 2 mm curvado
- 1 espelho
- 1 chapa-testa
- 1 ferrolho 11 mm curvado
- 1 ferrolho plano

Referência de página:
- Cilindros internos, ver página 1306
- Acessórios, ver páginas 1315 - 1321
- Informação técnica, ver páginas 1322 - 1323

Item	Código	Emb.
Fechadura com cilindro de lingueta	**0 072 502**	1/10 unid.
Conjunto de fechadura de lingueta no cilindro	**0 078 020**	1 conj.

Medidas do projeto

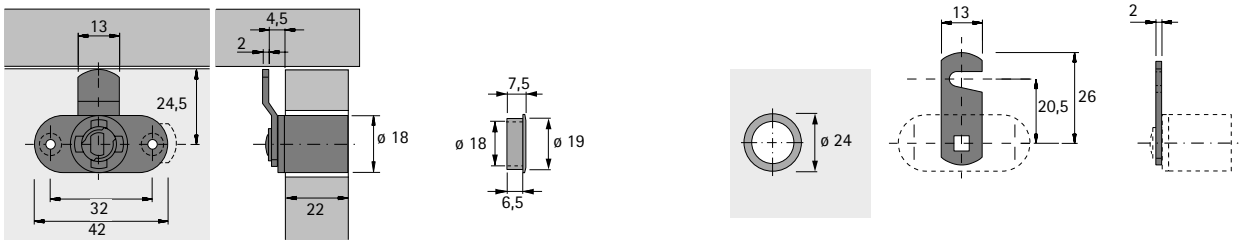

Medidas do projeto

hettich.com/short/402a18

Fechadura de cilindro

- **Prestige 2000**
- **Para cilindros intercambiáveis**

Fechadura de cilindro

- Completo com espelho
- Niquelado
- Por favor encomende o cilindro separadamente
- **Nota: não indicado juntamente com adaptadores Prestige 2000**

Referência de página:
- Cilindros internos, ver página 1306
- Acessórios, ver páginas 1315 - 1321
- Informação técnica, ver páginas 1322 - 1323

Versão	**Código**	Emb.
Z23, ø 18 mm	**0 072 501**	1/10 unid.

Medidas do projeto

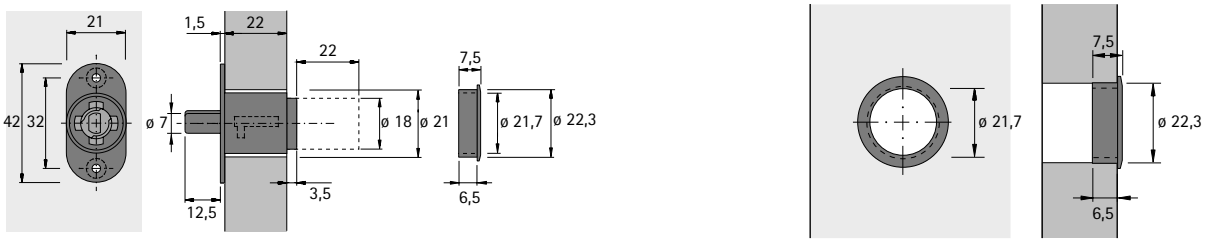

hettich.com/short/89b5a4

Fechadura de cartão cilíndrica LAD

- **Prestige 2000**
- **Para cilindros intercambiáveis**

Fechadura de cartão cilíndrica LAD

- Fecho central
- para parafusar
- Completo com espelho
- Niquelado
- Por favor encomende o cilindro separadamente

O conjunto inclui:
- 1 fechadura de cartão cilíndrica LAD
- 1 espelho
- 1 chapa batente

Referência de página:
- Cilindros internos, ver página 1306
- Acessórios, ver páginas 1315 - 1321
- Informação técnica, ver páginas 1322 - 1323
- Brocas para perfuradoras manuais e de coluna, ver página 1567

Item	Código / Versão		Emb.
	Z23, ø 18 mm	**Z25, ø 16,5 mm**	
Fechadura de cartão cilíndrica LAD	**0 072 300**	**9 078 887**	1/10 unid.
Conjunto de fechadura de cartão cilíndrica LAD	**0 077 894**	**9 078 889**	1 conj.

Medidas do projeto

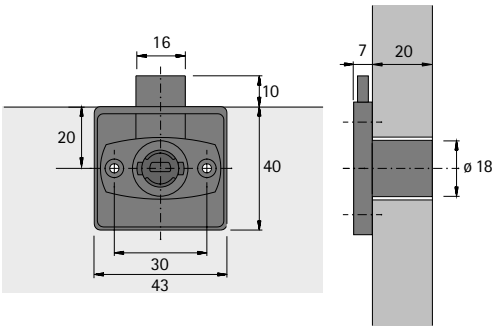

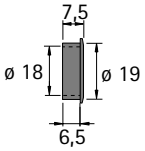

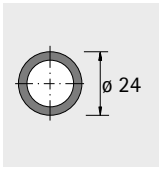

Esquadro de batente

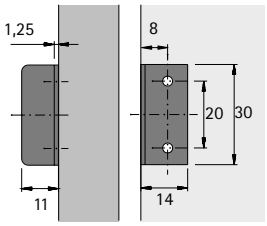

hettich.com/short/12d2e6

Fechadura de cames de cilindro

- **Prestige 2000**
- **Para cilindros intercambiáveis**

Fechadura de cames de cilindro para cilindros intercambiáveis

- Fecho à direita e à esquerda
- Completo com espelho
- Niquelado
- Encomendar cilindro intercambiável ø 18 mm separadamente
- Indicado para os seguintes sistemas de portas de correr:
  KA 5740

Referência de página:

- Cilindros internos, ver página 1306
- Acessórios, ver páginas 1315 - 1321
- Informação técnica, ver páginas 1322 - 1323

Versão	**Código**	Emb.
Z23, ø 18 mm	**0 045 741**	1/10 unid.

Medidas do projeto

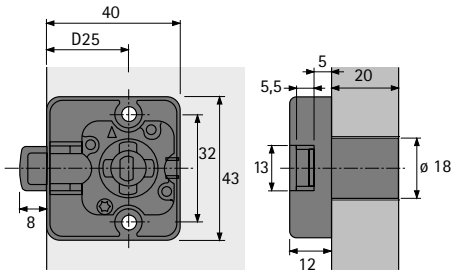

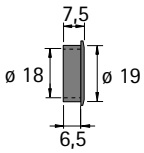

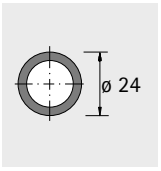

hettich.com/short/8d3ba5

Fechadura de cilindro de trancas verticais Prestige 2000 para cilindros intercambiáveis

- Fecho à direita ou à esquerda
- Completo com 2 guias de haste
- Niquelado
- Encomendar trancas separadamente
- Encomendar cilindro intercambiável ø 18 mm separadamente
- Indicado para os seguintes sistemas de portas de correr: WingLine L, S, 220, 230, 77, Wing 77

O conjunto inclui:
- 1 fechadura de cilindro de trancas verticais Prestige 2000 de fecho à direita ou à esquerda
- 1 espelho
- 2 guias de haste
- 2 chapa batente

Referência de página:
- Trancas, ver página 1283
- Cilindros internos, ver página 1306

Versão	Código / Lado de fixação		Emb.
	esquerdo	direito	
Z23, ø 18 mm	**0 045 742**	**0 072 686**	1/10 unid.
Z23, ø 18 mm	**0 077 893**	**0 077 892**	1 conj.

Medidas do projeto

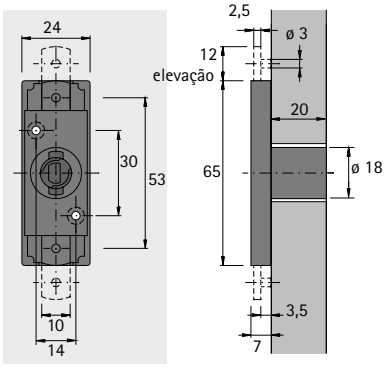

Esquadro de batente

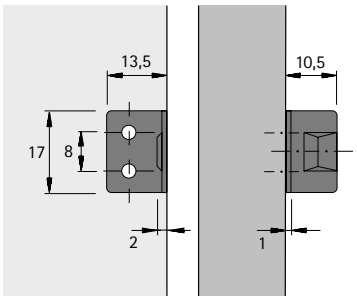

Exemplos de montagem

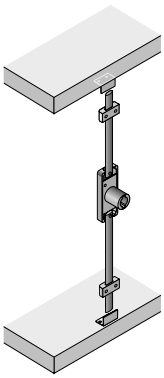

Exemplos de montagem

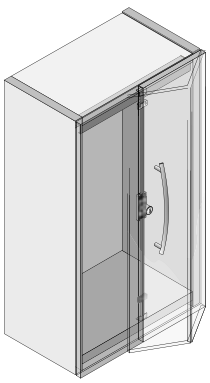

hettich.com/short/2379eb

Fechadura de cilindro de trancas verticais

- **Prestige 2000**
- **Para puxadores intercambiáveis e puxadores ProDecor**

Tranca 10 x 3 mm

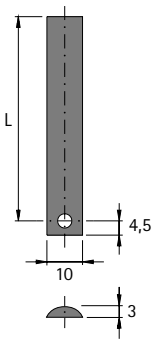

- Aço niquelado

Comprimento mm	Código	Emb.
1000	**0 072 687**	1/10 unid.
1600	**0 072 688**	1/10 unid.

Esquadro de batente

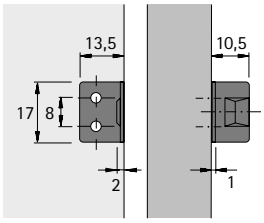

- para parafusar
- Aço niquelado

Código	Emb.
0 072 684	1/100 unid.

Esquadro de batente

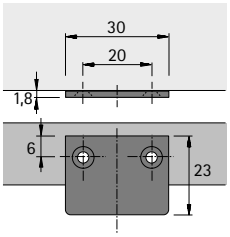

- para parafusar
- Aço niquelado

Código	Emb.
0 073 318	1/100 unid.

Chapa batente Wing

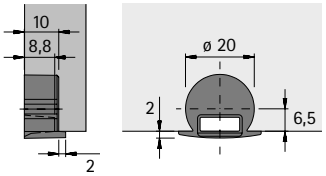

- para embutir
- Para montagem com ferragens de porta de fole Wing 77
- Niquelado

Referência de página:
- Ferragem de porta de fole Wing 77, ver páginas 1012 - 1013

Código	Emb.
0 079 738	1/20 unid.

hettich.com/short/f4a1b5

Fechadura de cilindro para porta dupla

- **Prestige 2000**
- **Para cilindros intercambiáveis**

Fechadura de cilindro para porta dupla para cilindros intercambiáveis

- Fecho à direita
- Para armários mais pequenos com portas duplas
- Alternativa para fechadura cremona
- Niquelado
- Encomendar cilindro intercambiável ø 18 mm separadamente
- Indicado para os seguintes sistemas de portas de correr: VerticoSynchro, KA 5740

O conjunto inclui:

- 1 mecanismo de fechar
- 1 chapa batente
- 1 Adaptadores
- 1 espelho

Referência de página:

- Cilindros internos, ver página 1306
- Acessórios, ver páginas 1315 - 1321
- Informação técnica, ver páginas 1322 - 1323

Código	Emb.
9 078 895	1 conj.

Exemplos de montagem

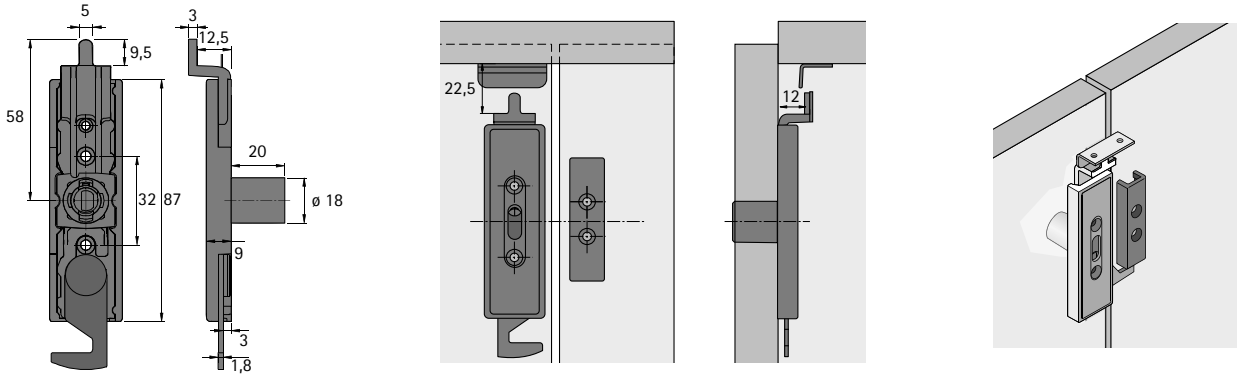

Exemplos de montagem

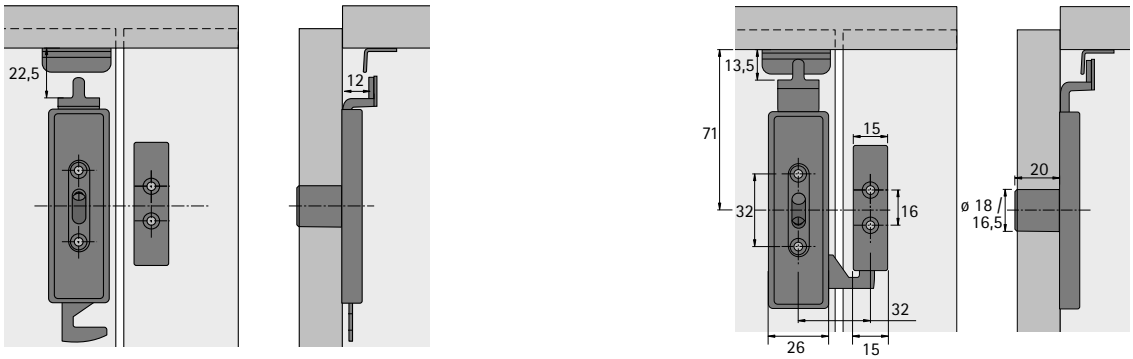

hettich.com/short/b1658c

Casquilho de encosto

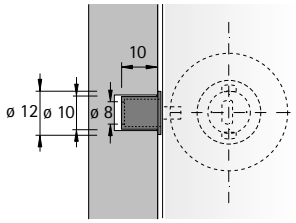

- Aço niquelado
- Broca, ver página 1567

Código	Emb.
0 070 732	1/100 unid.

Fechadura com cilindro para portas de correr

- **Prestige 2000**
- **Para armários com 2 portas de correr**

Fechadura com cilindro para portas de correr para cilindros intercambiáveis para armários com 2 portas de correr

- Completo com espelho
- Niquelado
- Encomendar cilindro intercambiável ø 18 mm separadamente
- Indicado para os seguintes sistemas de portas de correr:
  TopLine: XL, L, M, 110, 1, 25 / 27, SysLine S
  SlideLine: M, 55+, 55, 56

Referência de página:
- Cilindros internos, ver página 1306

Versão	**Código**	Emb.
Z23, ø 18 mm	**9 133 926**	1/10 unid.

Medidas do projeto

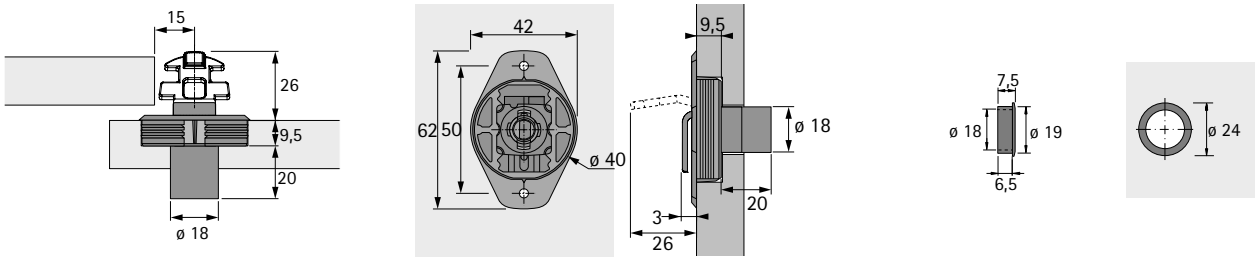

hettich.com/short/628873

Fechadura com cilindro para portas de correr

- **Prestige 2000**
- **Para armários com 2 portas de correr**

Fechadura com cilindro 793 para portas de correr para cilindros intercambiáveis para armários com 2 portas de correr

- Completo com espelho
- Niquelado
- Por favor encomende o cilindro separadamente
- Indicado para os seguintes sistemas de portas de correr:
  TopLine: XL, L, M, 110, 1, 25 / 27, SysLine S
  SlideLine: M, 55+, 55, 56

Referência de página:
- Cilindros internos, ver página 1306

Código	Emb.
9 277 122	1/10 unid.

Medidas do projeto

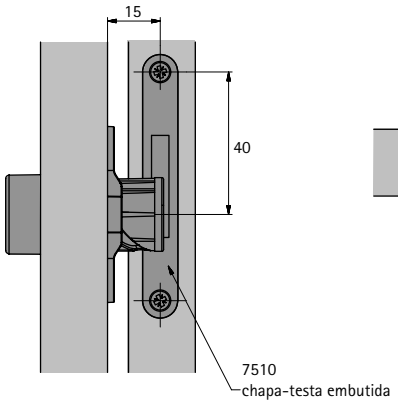

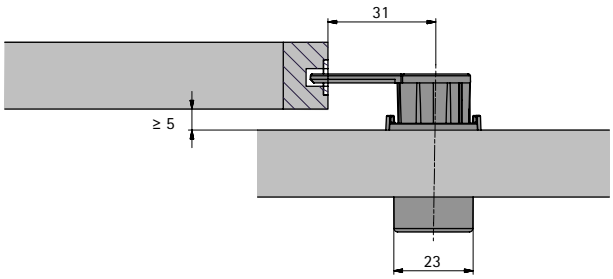

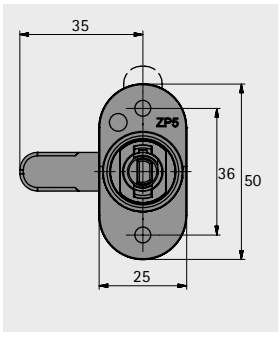

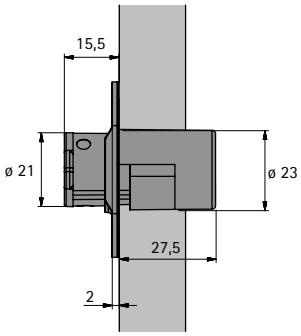

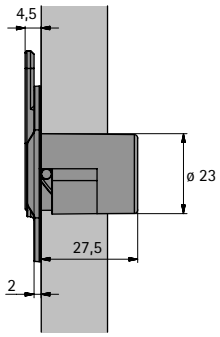

hettich.com/short/628873

Fechadura com cilindro para portas de correr

- **Prestige 2000**
- **Para armários com 3 portas de correr**

Fechadura com cilindro para portas de correr para cilindros intercambiáveis para armários com 3 portas de correr

O conjunto inclui:
- 1 fechadura de cilindro e espelho, niquelada
- 1 tranca, comprimento 1200 mm, comprimento encurtável até 500 mm, aço nu
- 2 esquadros de fecho direita / esquerda, plástico preto
- Encomendar cilindro intercambiável ø 18 mm separadamente
- Indicado para os seguintes sistemas de portas de correr:
  TopLine: XL, L, M, 1, 25 / 27
  SlideLine: M, 56

Referência de página:
- Cilindros internos, ver página 1306

Versão	**Código**	Emb.
Z23, ø 18 mm	**9 133 927**	1 conj.

Exemplos de montagem

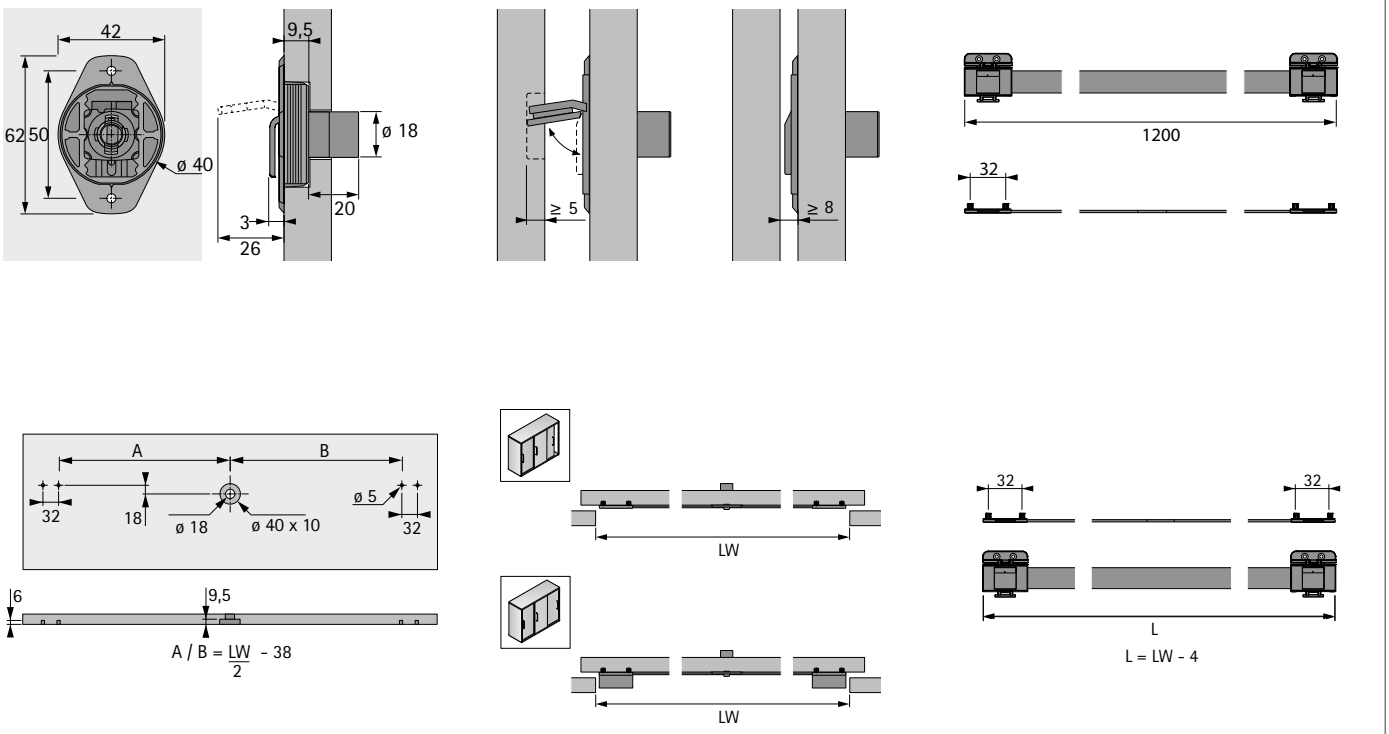

hettich.com/short/628873

Fechadura de cilindro para porta de persiana

- **Prestige 2000**
- **Para cilindros intercambiáveis**

Fechadura de cilindro para porta de persiana para cilindros intercambiáveis

- Medida do pino 15 mm
- Fecho à direita ou à esquerda
- Para embutir num furo de 35 mm
- Completo com espelho
- Niquelado
- Encomendar cilindro intercambiável ø 18 mm separadamente
- Indicado para os seguintes sistemas de portas de correr: VerticoMono

Referência de página:
- Cilindros internos, ver página 1306

Versão	Código / Lado de fixação esquerdo	direito	Emb.
Z23, ø 18 mm	**0 046 802**	**0 046 801**	1/10 unid.

Dimensões para instalação

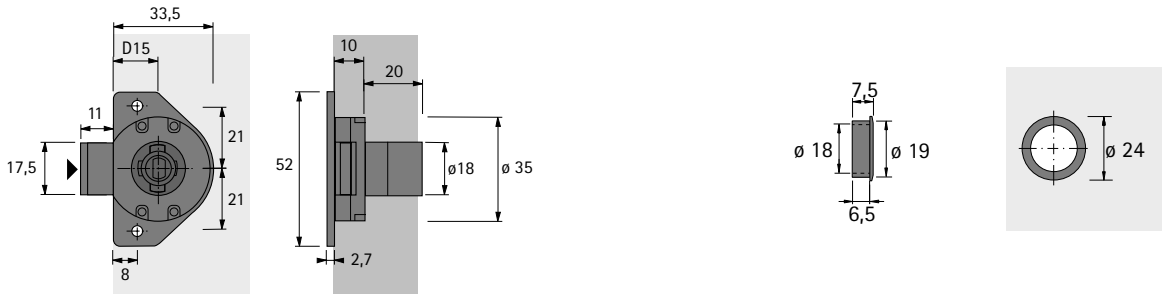

Exemplos de montagem

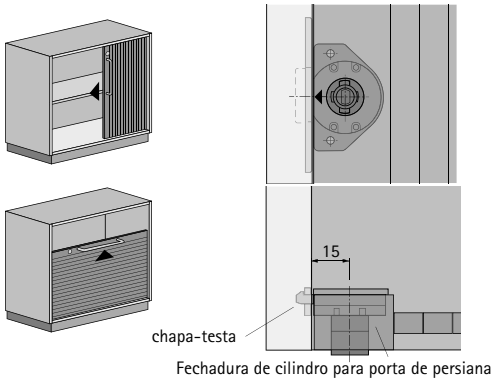

Fechadura de cilindro para porta de persiana

- **Prestige 2000**
- **Para cilindros intercambiáveis**

Chapa-testa para fechadura de cilindro para porta de persiana

- Utilizável à direita / esquerda
- Para embutir num furo de 35 mm
- Opcionalmente para trancar ou, com o ferrolho tirado, para engrenar
- Aço niquelado

Código	Emb.
0 046 809	1/10 unid.

Dimensões para instalação

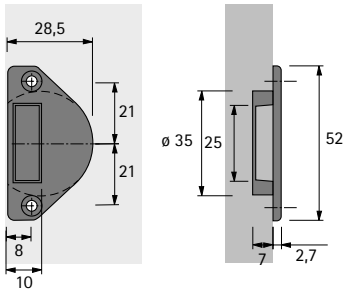

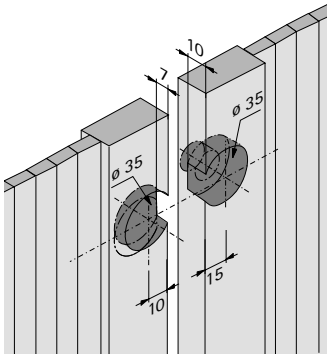

Exemplo de montagem

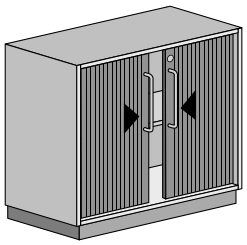

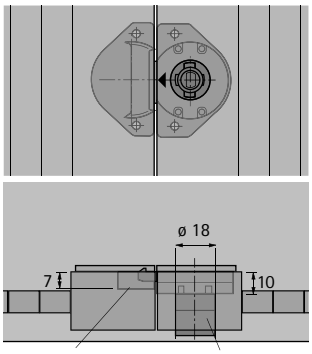

Fechadura de cilindro para porta de persiana

- **Prestige 2000**
- **Para cilindros intercambiáveis**

Chapa-testa para fechadura de cilindro para porta de persiana

- Utilizável à direita / esquerda para embutir
- Opcionalmente para trancar ou, com o ferrolho tirado, para engrenar
- Com trava de ferrolho
- Aço niquelado

Código	Emb.
0 046 810	1/10 unid.

Dimensões para instalação

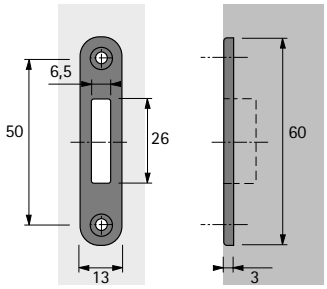

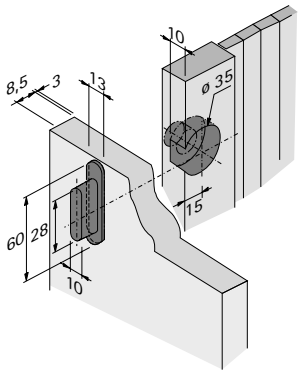

Exemplos de montagem

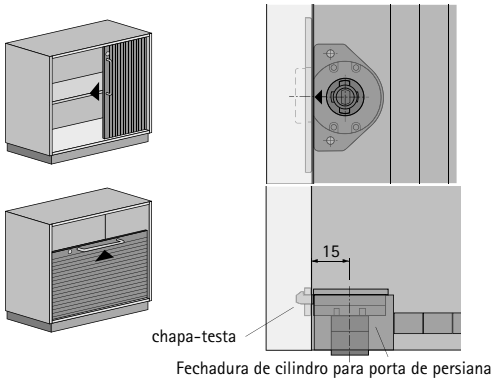

Fechadura de trinco para persiana de enrolar

- **Prestige 2000**
- **Para cilindros intercambiáveis**

Fechadura de trinco para persiana de enrolar

- Fecho à direita e à esquerda
- Completo com espelho
- Indicado com chapa-testa tipo 6195, ver abaixo
- Niquelado
- Por favor encomende o cilindro separadamente

Referência de página:
- Cilindros internos, ver página 1306

Versão	**Código**	Emb.
Z23, ø 18 mm	**0 046 481**	1/10 unid.

Dimensões para instalação

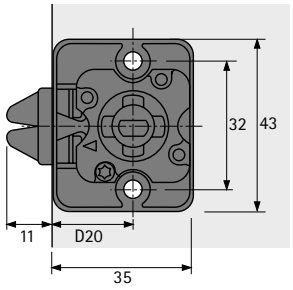

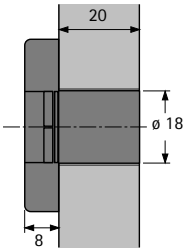

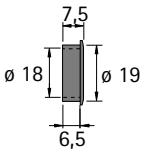

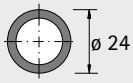

Chapa-testa tipo 6195

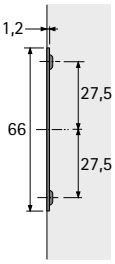

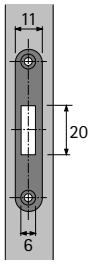

- Para fechadura de trinco para persiana de enrolar, ver acima
- Aço niquelado

Código	Emb.
0 046 482	1/100 unid.

hettich.com/short/96ceaf

Fechadura de cilindro com ferrolho

- **Prestige 2000**
- **Para cilindros intercambiáveis**

Fechadura de cilindro com ferrolho

- Fecho à direita / esquerda
- Indicado para diversas espessuras de material
- Com comprimentos de cilindro 15, 20 ou 25 mm
- Alternativamente para armários de aço ou madeira
- Niquelado
- Por favor encomende o cilindro separadamente

O conjunto inclui:
- 1 fechadura de cilindro com ferrolho
- 1 ferrolho plano
- 1 adaptador para ligação a madeira

Referência de página:
- Cilindros internos, ver página 1306

Comprimento mm	**Código**	Emb.
15	**9 078 863**	1 conj.
20	**9 078 880**	1 conj.
25	**9 078 882**	1 conj.

Fechadura de cilindro com ferrolho

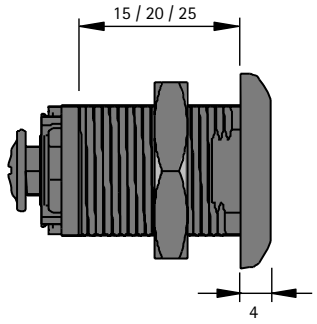

Adaptador para ligação a madeira

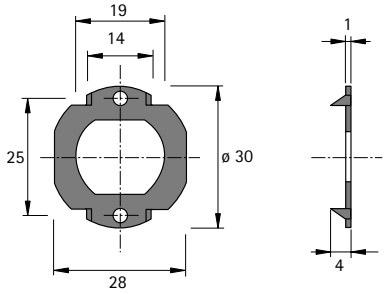

Ferrolho plano

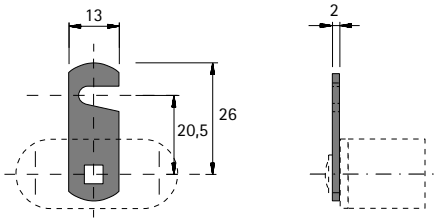

Esquema de furação / punção para portas metálicas

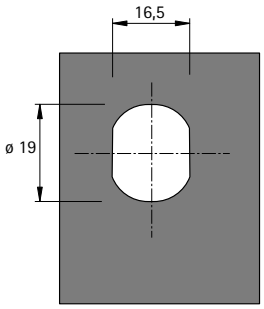

hettich.com/short/ae7c20

Fechadura de cilindro para porta de vidro sem furos

- **Prestige 2000**
- **Para cilindros intercambiáveis**

Fechadura de cilindro para porta de vidro tipo 324.01

- Para encaixar sem furos
- Para portas de vidro, espessura 4 - 8 mm
- LAD de fecho à direita
- Niquelado alto brilho
- Por favor encomende o cilindro separadamente
- Encomendar acessórios separadamente

Referência de página:
- Cilindros internos, ver página 1306
- Acessórios, ver páginas 1315 - 1321

Código	Emb.
9 206 148	1/10 unid.

Medidas do projeto

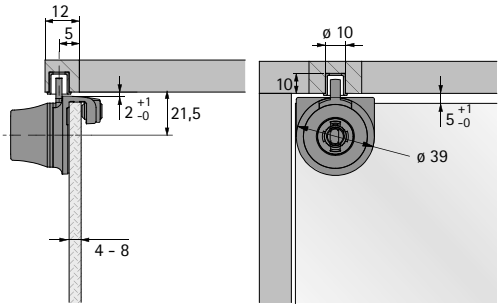

Fechadura de cilindro para porta de vidro tipo 324.02

- Para encaixar sem furos
- Para portas de vidro, espessura 4 - 8 mm
- LAD de fecho à direita
- Niquelado alto brilho
- Por favor encomende o cilindro separadamente
- Encomendar acessórios separadamente

Referência de página:
- Cilindros internos, ver página 1306
- Acessórios, ver páginas 1315 - 1321

Código	Emb.
9 206 149	1/10 unid.

Medidas do projeto

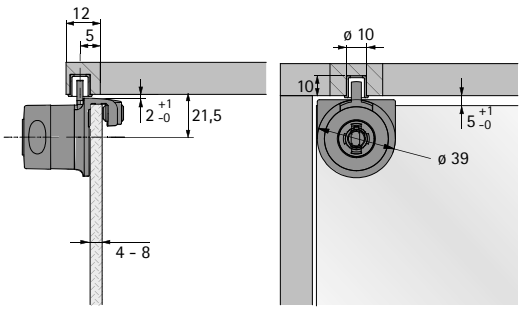

hettich.com/short/c8cbef

Fechadura cilíndrica de porta de vidro

- **Prestige 2000**
- **Para cilindros intercambiáveis**

Fechadura de cilindro para porta de vidro tipo 320

- Para portas de vidro, espessura 4 - 6 mm, fecho à direita
- Inclui bloqueio ajustável de retirada de chave de montagem posterior
- Completo com vedação de borracha e parafusos
- Por favor encomende o cilindro separadamente

Referência de página:
- Cilindros internos, ver página 1306
- Acessórios, ver páginas 1315 - 1321

Acabamento / Cor	**Código**	Emb.
imitação alumínio	**0 046 297**	1/10 unid.
niquelado alto brilho	**0 072 682**	1/10 unid.

Medidas do projeto

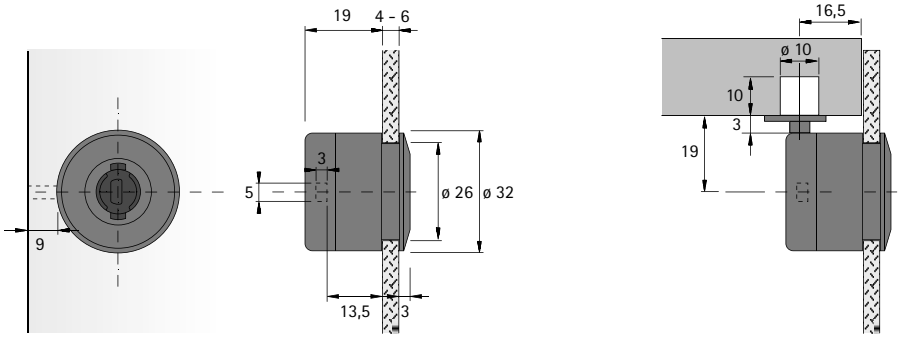

Fechadura de cilindro para porta de vidro tipo 321 com puxador integrado

- Para portas de vidro, espessura 4 - 6 mm, fecho à direita
- Inclui bloqueio ajustável de retirada de chave de montagem posterior
- Completo com vedação de borracha e parafusos
- Por favor encomende o cilindro separadamente

Referência de página:
- Cilindros internos, ver página 1306
- Acessórios, ver páginas 1315 - 1321

Acabamento / Cor	**Código**	Emb.
imitação alumínio	**0 046 298**	1/10 unid.
niquelado alto brilho	**0 072 683**	1/10 unid.

Medidas do projeto

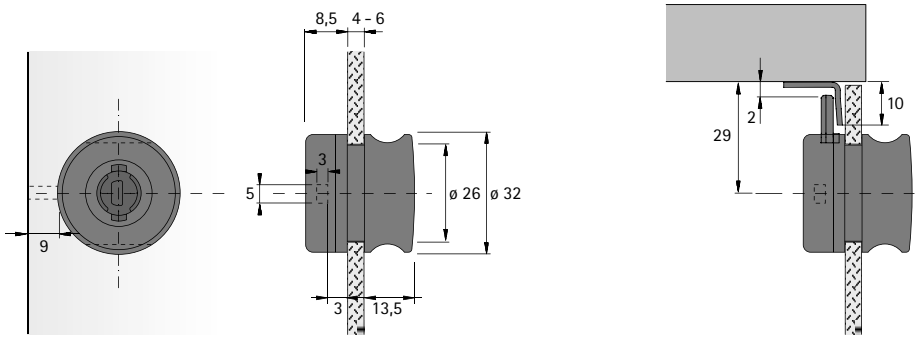

hettich.com/short/8ebac0

Fechadura de cilindro para portas de correr de vidro tipo 326 para cilindros intercambiáveis com função de rodar e premir

- Para 2 portas de vidro uma à frente da outra, espessura 5 - 8 mm
- Completo com vedação de borracha e parafusos
- Encomendar cilindro intercambiável ø 18 mm separadamente
- Indicado para os seguintes sistemas de portas de correr:
  SlideLine 97

Referência de página:
- Cilindros internos, ver página 1306

Acabamento / Cor	**Código**	Emb.
niquelado alto brilho	**0 046 296**	1/10 unid.
imitação alumínio	**0 046 499**	1/10 unid.

Exemplos de montagem

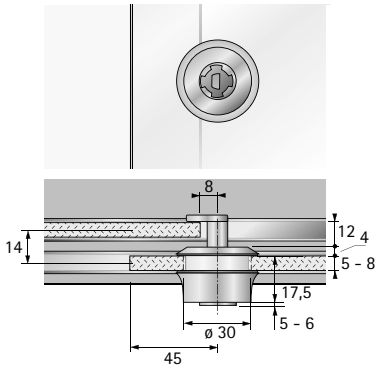

Esquadro de batente

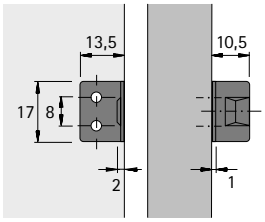

- para parafusar
- Aço niquelado

Código	Emb.
0 072 684	1/100 unid.

Casquilho de encosto

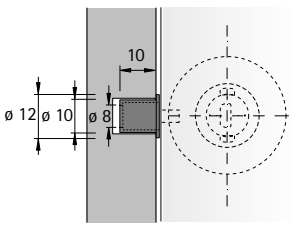

- Aço niquelado
- Broca, ver página 1445

Código	Emb.
0 070 732	1/100 unid.

Fechadura de cilindro de rodar tipo 471 N

- Para cilindros intercambiáveis Prestige 2000
- Com anéis de silicone
- Oliva esquerda marcada (retângulo cor de cobre)
- Niquelado mate
- Por favor encomende o cilindro separadamente

Referência de página:
- Cilindros internos, ver página 1306
- Arame de desmontagem, ver página 1301
- Brocas para perfuradoras manuais e de coluna, ver página 1567

Código / Lado de fixação		
esquerdo	direito	Emb.
9 080 740	**9 080 739**	1/10 unid.

Exemplos de montagem

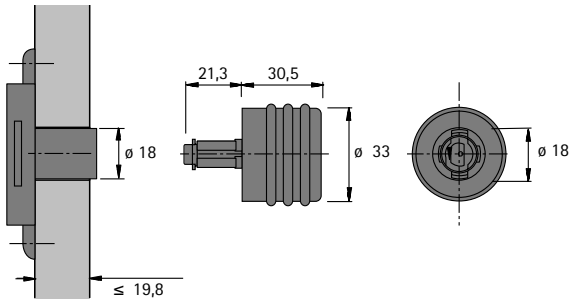

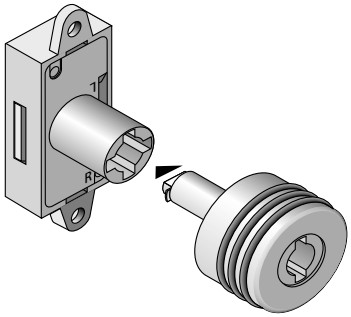

Fechadura de cilindro de rodar tipo 451 N

- Para cilindros intercambiáveis Prestige 2000
- Oliva esquerda marcada
- Niquelado mate (retângulo cor de cobre)
- Por favor encomende o cilindro separadamente

Referência de página:
- Cilindros internos, ver página 1306
- Arame de desmontagem, ver página 1301

Código / Lado de fixação		
esquerdo	direito	Emb.
9 080 759	**9 080 758**	1/10 unid.

Exemplos de montagem

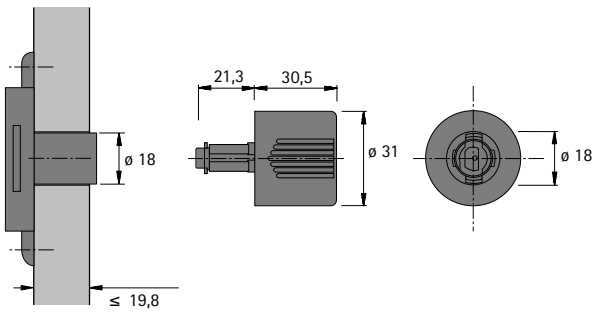

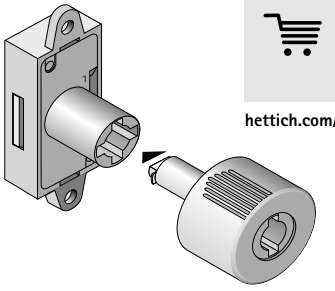

hettich.com/short/314a67

Fechadura de cilindro de rodar tipo 42.2

- Para cilindros intercambiáveis Prestige 2000
- Oliva esquerda marcada (retângulo cor de cobre)
- Niquelado mate
- Por favor encomende o cilindro separadamente

Referência de página:
- Cilindros internos, ver página 1306
- Tampa decorativa, ver página 1301
- Arame de desmontagem, ver página 1301

Código / Lado de fixação		
esquerdo	**direito**	Emb.
9 206 831	**9 206 830**	1/10 unid.

Exemplos de montagem

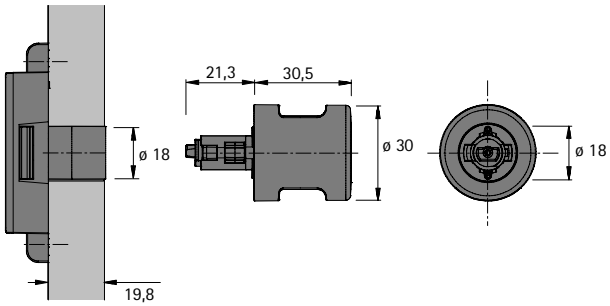

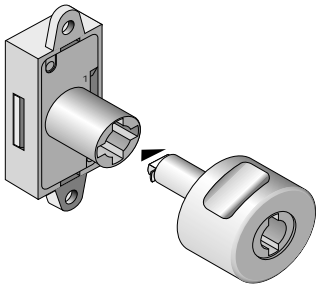

hettich.com/short/314a67

Puxadores Prestige 2000

- **Para cilindros intercambiáveis**
- **Para fechaduras com abertura quadrada**

Puxador de cilindro de rodar tipo 47.5

- Para cilindros intercambiáveis Prestige 2000
- Com anéis de silicone
- Oliva esquerda marcada (retângulo cor de cobre)
- Niquelado mate
- Por favor encomende o cilindro separadamente

Referência de página:
- Cilindros internos, ver página 1306
- Tampa decorativa, ver página 1301

Código / Lado de fixação		
esquerdo	direito	Emb.
9 206 977	**9 206 975**	1/10 unid.

Exemplos de montagem

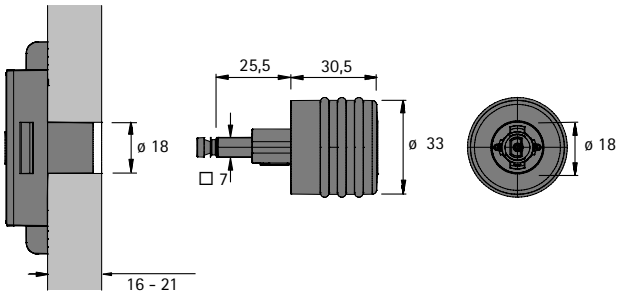

Puxador de cilindro de rodar tipo 44.5

- Para cilindros intercambiáveis Prestige 2000
- Oliva esquerda marcada (retângulo cor de cobre)
- Niquelado mate
- Por favor encomende o cilindro separadamente

Referência de página:
- Cilindros internos, ver página 1306
- Tampa decorativa, ver página 1301

Código / Lado de fixação		
esquerdo	direito	Emb.
9 207 029	**9 207 028**	1/10 unid.

Exemplos de montagem

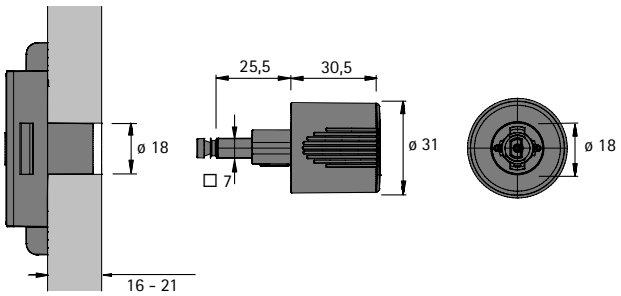

hettich.com/short/314a67

Puxadores Prestige 2000

- **Para cilindros intercambiáveis**
- **Para fechaduras com abertura quadrada**

Puxador de cilindro de rodar tipo 42.5

- Para cilindros intercambiáveis Prestige 2000
- Oliva esquerda marcada (retângulo cor de cobre)
- Niquelado mate
- Por favor encomende o cilindro separadamente

Referência de página:
- Cilindros internos, ver página 1306
- Tampa decorativa, ver página 1301

Código / Lado de fixação		
esquerdo	**direito**	Emb.
9 206 833	**9 206 832**	1/10 unid.

Exemplos de montagem

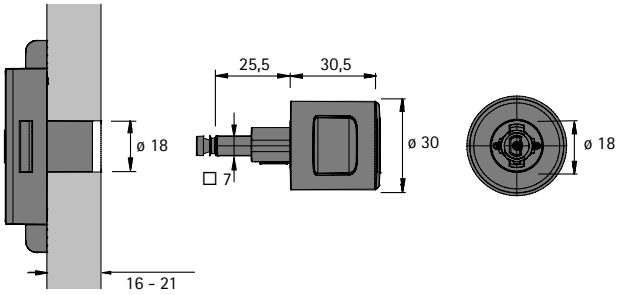

hettich.com/short/314a67

Puxadores para fechaduras com cilindro

- **Prestige 2000**
- **Para cilindros intercambiáveis**

Espelho

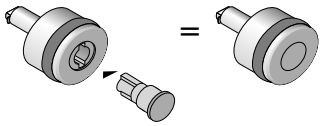

- Tampa decorativa para puxador
- Niquelado mate

Código	Emb.
9 206 834	1/10 unid.

Arame de desmontagem

- Para desmontar cilindros intercambiáveis e puxadores
- Aço niquelado

Referência de página:
- Ilustração da desmontagem, ver página 1323

Código	Emb.
9 080 761	1 unid.

Puxador tipo 474

- Completo com parafuso e anilha
- Niquelado mate

Código	Emb.
9 209 183	1/10 unid.

Exemplos de montagem

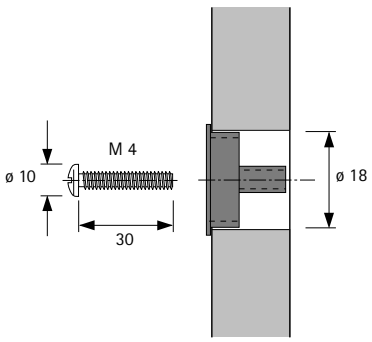

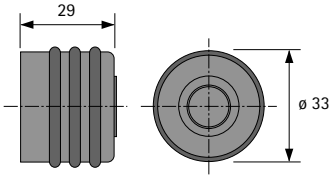

Puxador tipo 454

- Completo com parafuso e anilha
- Niquelado mate

Código	Emb.
9 209 182	1/10 unid.

Exemplos de montagem

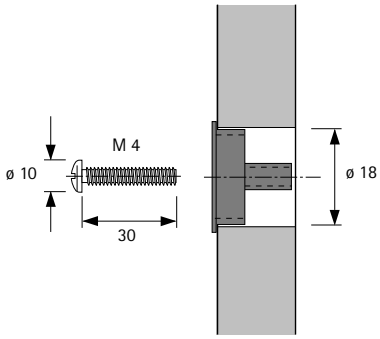

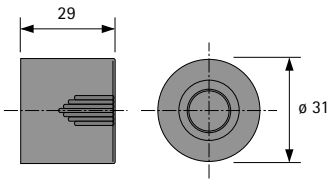

Puxador tipo 424

- Completo com parafuso e anilha
- Niquelado mate

Código	Emb.
9 206 835	1/10 unid.

Exemplos de montagem

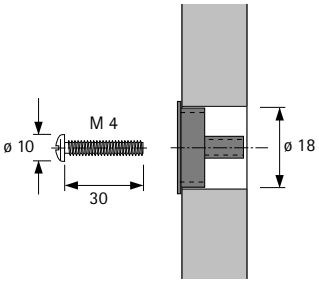

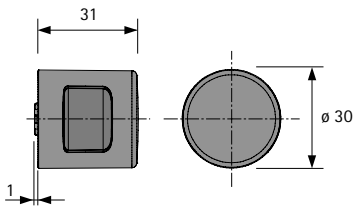

Puxador Insert

- **Com abertura quadrada**
- **Para fechadura de trinco tipo 587 Insert**

Puxador Insert

- Com função de fecho para fechadura de trinco tipo 587
- Indicado individualmente ou com elemento de fechadura Insert
- Encomendar fechadura de trinco tipo 587 separadamente

Referência de página:
- Fechadura de trinco tipo 587, ver página 1304
- Elemento de fechadura, ver página 1304

Código	Emb.
0 041 618	1 unid.

Medidas do projeto

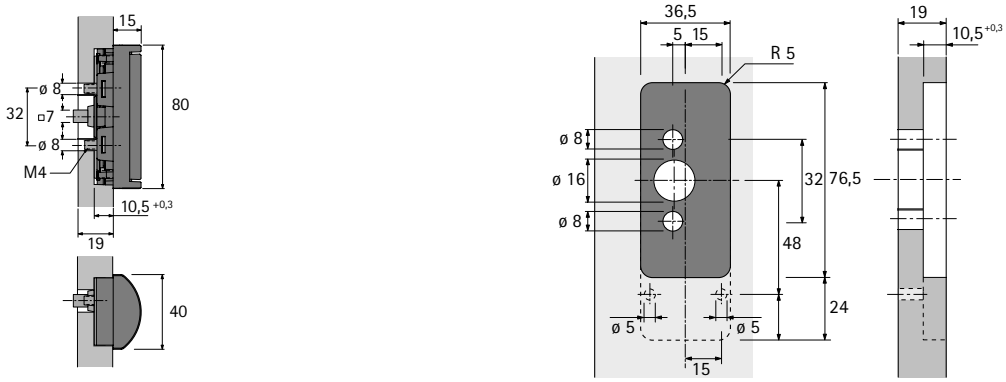

Exemplos de montagem

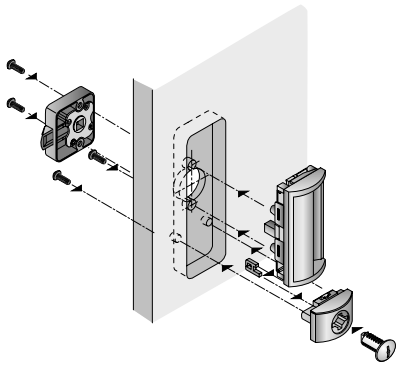

hettich.com/short/174d67

Fechadura de trinco tipo 587 Insert

- Com abertura quadrada
- Para combinar com puxador Insert
- para parafusar
- Niquelado
- Encomendar puxador Insert separadamente

Referência de página:
- Puxador Insert, ver página 1303

Código	Emb.
0 041 466	1 unid.

Medidas do projeto

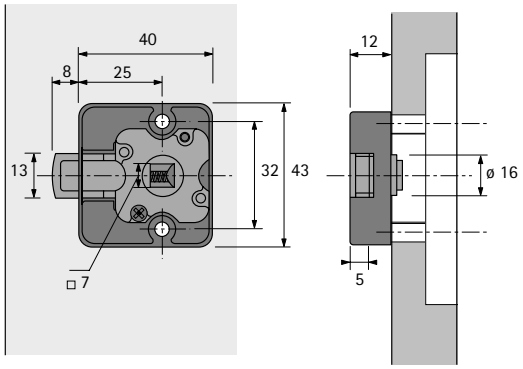

Elemento de fechadura Insert

- Para cilindros intercambiáveis
- Para combinar com puxador Insert
- Com bloqueio
- Encomendar cilindro intercambiável e puxador Insert separadamente

Referência de página:
- Cilindros internos, ver página 1306
- Puxador Insert, ver página 1303

Código / Lado de fixação		
esquerdo	**direito**	Emb.
0 041 627	**0 041 631**	1 unid.

Medidas do projeto

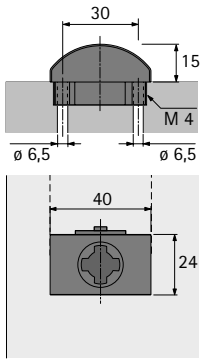

Cilindro intercambiável Prestige 2000

Comparativo técnico

	Chave reversível	Chave de dentado duplo	Chave basculante
Lateral	1307 - 1308	1309	1308, 1311
Descrição	▸ Cilindro intercambiável Z23 / Z25 / Z42 ▸ Inclui 2 chaves reversíveis não articuladas	▸ Cilindro intercambiável Z23 ▸ Cilindro intercambiável Z42 ▸ Inclui 2 chaves de dentado duplo não articuladas ▸ Inclui 1 chave de dentado duplo e 1 chave reversível ▸ Fechar confortável	▸ Cilindro intercambiável Z23 ▸ 1 chave de dentado duplo basculante ▸ 1 chave reversível ▸ Dentado duplo basculante = fechar confortável
Área de aplicação	Sistemas GHS 1 chave mestra 2 chaves de grupo até 500 ciclos de fecho diferentes (18001 - 18500)	Sistemas GHS 1 chave mestra 2 chaves de grupo até 1000 ciclos de fecho diferentes	Sistemas GHS 1 chave mestra 2 chaves de grupo até 1000 ciclos de fecho diferentes
Frequência de utilização	Baixa	médio	médio
Requisitos de segurança	Simples	Simples	Simples
Complexidade do sistema de fecho	Baixa	Baixa	Baixa
Material da chave	Zamak	Latão	Latão

Cilindro intercambiável Z23

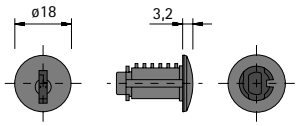

- Para fechaduras de cilindro Prestige 2000 Z23 com diâmetro de cilindro 18 mm
- Utilização de chave mestra é possível
- Niquelado alto brilho
- Inclui 2 chaves reversíveis, Zamak niquelado

Versão	Código	Emb.
Cilindro intercambiável Z23 18001 - 18020	**9 078 860**	20 unid.
Cilindro intercambiável Z23 18001 - 18050	**9 078 861**	50 unid.
Cilindro intercambiável Z23 18051 - 18100	**9 105 927**	50 unid.

Cilindro intercambiável Z23

- Para fechaduras de cilindro Prestige 2000 Z23 com diâmetro de cilindro 18 mm
- Fecho individual
- Utilização de chave mestra é possível
- Niquelado alto brilho
- Inclui 2 chaves reversíveis, Zamak niquelado

Versão	Código	Emb.
Cilindro intercambiável Z23 18001	**9 078 862**	1 unid.
Cilindro intercambiável Z23 18002	**9 078 865**	1 unid.
Cilindro intercambiável Z23 18003	**9 078 867**	1 unid.
Cilindro intercambiável Z23 18004	**9 078 871**	1 unid.
Cilindro intercambiável Z23 18005	**9 078 874**	1 unid.
Cilindro intercambiável Z23 18006	**9 078 877**	1 unid.
Cilindro intercambiável Z23 18007	**9 078 878**	1 unid.
Cilindro intercambiável Z23 18008	**9 078 886**	1 unid.
Cilindro intercambiável Z23 18009	**9 078 888**	1 unid.
Cilindro intercambiável Z23 18010	**9 078 890**	1 unid.
Cilindro intercambiável Z23 18011	**9 078 894**	1 unid.
Cilindro intercambiável Z23 18012	**9 078 899**	1 unid.
Cilindro intercambiável Z23 18013	**9 078 902**	1 unid.
Cilindro intercambiável Z23 18014	**9 078 904**	1 unid.
Cilindro intercambiável Z23 18015	**9 078 911**	1 unid.
Cilindro intercambiável Z23 18016	**9 078 912**	1 unid.
Cilindro intercambiável Z23 18017	**9 078 915**	1 unid.
Cilindro intercambiável Z23 18018	**9 078 917**	1 unid.
Cilindro intercambiável Z23 18019	**9 078 920**	1 unid.
Cilindro intercambiável Z23 18020	**9 078 922**	1 unid.
Cilindro intercambiável Z23 18021	**9 078 925**	1 unid.
Cilindro intercambiável Z23 18022	**9 078 926**	1 unid.
Cilindro intercambiável Z23 18023	**9 078 928**	1 unid.
Cilindro intercambiável Z23 18024	**9 078 929**	1 unid.
Cilindro intercambiável Z23 18025	**9 078 930**	1 unid.

Versão	Código	Emb.
Cilindro intercambiável Z23 18026	**9 078 931**	1 unid.
Cilindro intercambiável Z23 18027	**9 078 932**	1 unid.
Cilindro intercambiável Z23 18028	**9 078 934**	1 unid.
Cilindro intercambiável Z23 18029	**9 078 936**	1 unid.
Cilindro intercambiável Z23 18030	**9 078 939**	1 unid.
Cilindro intercambiável Z23 18031	**9 078 940**	1 unid.
Cilindro intercambiável Z23 18032	**9 078 941**	1 unid.
Cilindro intercambiável Z23 18033	**9 078 943**	1 unid.
Cilindro intercambiável Z23 18034	**9 078 642**	1 unid.
Cilindro intercambiável Z23 18035	**9 078 643**	1 unid.
Cilindro intercambiável Z23 18036	**9 078 644**	1 unid.
Cilindro intercambiável Z23 18037	**9 078 645**	1 unid.
Cilindro intercambiável Z23 18038	**9 078 646**	1 unid.
Cilindro intercambiável Z23 18039	**9 078 650**	1 unid.
Cilindro intercambiável Z23 18040	**9 078 656**	1 unid.
Cilindro intercambiável Z23 18041	**9 078 660**	1 unid.
Cilindro intercambiável Z23 18042	**9 078 664**	1 unid.
Cilindro intercambiável Z23 18043	**9 078 667**	1 unid.
Cilindro intercambiável Z23 18044	**9 078 670**	1 unid.
Cilindro intercambiável Z23 18045	**9 078 672**	1 unid.
Cilindro intercambiável Z23 18046	**9 078 675**	1 unid.
Cilindro intercambiável Z23 18047	**9 078 678**	1 unid.
Cilindro intercambiável Z23 18048	**9 078 679**	1 unid.
Cilindro intercambiável Z23 18049	**9 078 680**	1 unid.
Cilindro intercambiável Z23 18050	**9 078 684**	1 unid.

hettich.com/short/7faddb

Cilindro intercambiável Z23

- Para fechaduras de cilindro Prestige 2000 Z23 com diâmetro de cilindro 18 mm
- Utilização de chave mestra é possível
- Niquelado alto brilho
- Inclui 2 chaves reversíveis, Zamak niquelado

Versão	Código	Emb.
Cilindro intercambiável Z23 Plano de fecho 18001 - 18500	**9 101 019**	1 unid.

Cilindro intercambiável Z23

- Para fechaduras de cilindro Prestige 2000 Z23 com diâmetro de cilindro 18 mm
- Ciclos de fecho conforme plano de fecho
- Utilização de chave mestra é possível
- Niquelado alto brilho
- Inclui 1 chave reversível, Zamak niquelado e 1 chave reversível basculante, Zamak niquelado, plástico preto

Versão	Código	Emb.
Cilindro intercambiável Z23 Plano de fecho 18001 - 18500	**9 078 608**	1 unid.
Cilindro intercambiável Z23 Plano de fecho 18501 - 19000	**9 078 613**	1 unid.

Cilindro intercambiável Z23

- Para fechaduras de cilindro Prestige 2000 Z23 com diâmetro de cilindro 18 mm
- Ciclos de fecho conforme plano de fecho
- Utilização de chave mestra é possível
- Niquelado alto brilho
- Inclui 1 chave reversível, Zamak niquelado e 1 chave reversível basculante, Zamak niquelado, plástico translúcido

Versão	Código	Emb.
Cilindro intercambiável Z23 Plano de fecho 18001 - 18500	**9 136 112**	1 unid.
Cilindro intercambiável Z23 Plano de fecho 18501 - 19000	**9 136 113**	1 unid.

Cilindro intercambiável Z23

- Para fechaduras de cilindro Prestige 2000 Z23 com diâmetro de cilindro 18 mm
- Fecho individual
- Utilização de chave mestra é possível
- Niquelado alto brilho
- Inclui 1 chave de dentado duplo, latão niquelado e 1 chave reversível, Zamak niquelado

Versão	Código	Emb.
Cilindro intercambiável Z23 18001	**9 206 836**	1 unid.
Cilindro intercambiável Z23 18002	**9 206 837**	1 unid.
Cilindro intercambiável Z23 18003	**9 206 848**	1 unid.
Cilindro intercambiável Z23 18004	**9 206 849**	1 unid.

Cilindro intercambiável Z23

- Para fechaduras de cilindro Prestige 2000 Z23 com diâmetro de cilindro 18 mm
- Ciclos de fecho conforme plano de fecho
- Utilização de chave mestra é possível
- Niquelado alto brilho
- Inclui 1 chave de dentado duplo, latão niquelado e 1 chave reversível, Zamak niquelado

Versão	**Código**	Emb.
Cilindro intercambiável Z23 Plano de fecho 18001 - 18500	**9 206 856**	1 unid.

Cilindro intercambiável Z23

- Para fechaduras de cilindro Prestige 2000 Z23 com diâmetro de cilindro 18 mm
- Ciclos de fecho conforme plano de fecho
- Utilização de chave mestra é possível
- Niquelado alto brilho
- Inclui 2 chaves de dentado duplo, latão niquelado

Versão	**Código**	Emb.
Cilindro intercambiável Z23 Plano de fecho 18001 - 18500	**9 206 857**	1 unid.

hettich.com/short/1036fe

Cilindro intercambiável plano Z42

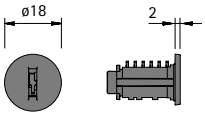

- Para fechaduras de cilindro Prestige 2000 Z42 com diâmetro de cilindro 18 mm
- Utilização de chave mestra é possível
- Níquel erodido
- Inclui 2 chaves reversíveis, Zamak niquelado

Versão	Código	Emb.
Cilindro intercambiável Z42 18001	**9 276 995**	1 unid.
Cilindro intercambiável Z42 18002	**9 276 996**	1 unid.
Cilindro intercambiável Z42 18003	**9 276 997**	1 unid.
Cilindro intercambiável Z42 18004	**9 276 998**	1 unid.
Cilindro intercambiável Z42 18005	**9 276 999**	1 unid.

Cilindro intercambiável plano Z42

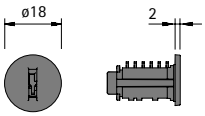

- Para fechaduras de cilindro Prestige 2000 Z42 com diâmetro de cilindro 18 mm
- Utilização de chave mestra é possível
- Níquel erodido
- Inclui 2 chaves reversíveis, Zamak niquelado

Versão	Código	Emb.
Cilindro intercambiável Z42 Plano de fecho 18001 - 18500	**9 277 000**	1 unid.
Cilindro intercambiável Z42 Plano de fecho 18501 - 19000	**9 277 101**	1 unid.

Cilindro intercambiável plano Z42

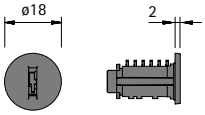

- Para fechaduras de cilindro Prestige 2000 Z42 com diâmetro de cilindro 18 mm
- Utilização de chave mestra é possível
- Níquel erodido
- Inclui 1 chave de dentado duplo, latão niquelado e 1 chave reversível dentada, Zamak niquelado

Versão	Código	Emb.
Cilindro intercambiável Z42 18001	**9 277 102**	1 unid.
Cilindro intercambiável Z42 18002	**9 277 103**	1 unid.
Cilindro intercambiável Z42 18003	**9 277 104**	1 unid.
Cilindro intercambiável Z42 18004	**9 277 105**	1 unid.
Cilindro intercambiável Z42 18005	**9 277 107**	1 unid.

Cilindro intercambiável plano Z42

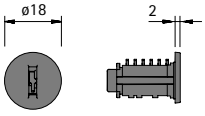

- Para fechaduras de cilindro Prestige 2000 Z42 com diâmetro de cilindro 18 mm
- Utilização de chave mestra é possível
- Níquel erodido
- Inclui 1 chave de dentado duplo, latão niquelado e 1 chave reversível dentada, Zamak niquelado

Versão	Código	Emb.
Cilindro intercambiável Z42 Plano de fecho 18001 - 18500	**9 277 108**	1 unid.
Cilindro intercambiável Z42 Plano de fecho 18501 - 19000	**9 277 109**	1 unid.

Cilindro intercambiável Z25

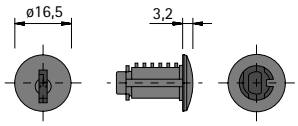

- Para fechaduras de cilindro Prestige 2000 Z25 com diâmetro de cilindro 16,5 mm
- Utilização de chave mestra é possível
- Niquelado alto brilho
- Inclui 2 chaves reversíveis, Zamak niquelado

Versão	Código	Emb.
Cilindro intercambiável Z25 18001 - 18020	**9 078 618**	20 unid.
Cilindro intercambiável Z25 18001 - 18050	**9 078 620**	50 unid.

Cilindro intercambiável Z25

- Para fechaduras de cilindro Prestige 2000 Z25 com diâmetro de cilindro 16,5 mm
- Fecho individual
- Utilização de chave mestra é possível
- Niquelado alto brilho
- Inclui 2 chaves reversíveis, Zamak niquelado

Versão	Código	Emb.
Cilindro intercambiável Z25 18001	**9 078 687**	1 unid.
Cilindro intercambiável Z25 18002	**9 078 689**	1 unid.
Cilindro intercambiável Z25 18003	**9 078 691**	1 unid.
Cilindro intercambiável Z25 18004	**9 078 696**	1 unid.

Cilindro intercambiável Z25

- Para fechaduras de cilindro Prestige 2000 Z25 com diâmetro de cilindro de 16,5 mm
- Ciclos de fecho conforme plano de fecho
- Utilização de chave mestra é possível
- Niquelado alto brilho
- Inclui 1 chave reversível, Zamak niquelado e 1 chave reversível basculante, Zamak niquelado, plástico preto

Versão	Código	Emb.
Cilindro intercambiável Z25 18001 - 18500	**9 078 624**	1 unid.
Cilindro intercambiável Z25 18501 - 18900	**9 078 628**	1 unid.

hettich.com/short/1036fe

Chave de desmontagem para cilindro intercambiável Z23 / Z25 / Z32 e Z42

- A substituição do cilindro só é possível com o cilindro de fecho aberto
- Primeiro é imprescindível destrancar a fechadura com a chave correta!
- A chave de desmontagem não tem qualquer função de fecho

Código	Emb.
0 072 509	1 unid.

Chave mestra

- Latão

Código	Emb.
9 078 980	1 unid.

Z23 / Z25 chave mestra 18001 - 18500

- Latão

Código	Emb.
9 078 982	1 unid.

Z23 / Z25 / Z42 chave mestra 18501 - 19000

- Latão

Código	Emb.
9 078 985	1 unid.

Z23 / Z25 / Z42 chave de reserva plano de fecho 18001 - 18500

- Latão niquelado

Código	Emb.
9 112 981	1 unid.

Z23 / Z25 / Z42 chave de reserva plano de fecho 18501 - 19000

- Latão galvanizado

Código	Emb.
9 115 386	1 unid.

Chave basculante de dentado duplo

- Latão galvanizado, plástico preto

Código	Emb.
9 078 989	1 unid.

Z23 / Z25 / Z42 chave em bruto 18001 - 18500

- Latão galvanizado

Código	Emb.
9 078 990	1 unid.

Z23 / Z25 / Z42 chave em bruto 18501 - 19000

- Latão galvanizado

Código	Emb.
9 078 991	1 unid.

hettich.com/short/8761db

Adaptador para prolongar fechaduras de cilindro Prestige 2000
1316

Acessórios para fechaduras cremona sem friso de remate
1317 - 1319

Acessórios para fechaduras cremona Pernos de batente amovíveis
1319

Acessórios para fechaduras mecânicas Esquadro de fecho, chapa batente, chapa-testa
1320 - 1321

adaptador

- Para prolongar fechaduras de cilindro Prestige 2000 e 20 mm até ao máx. de 56,5 mm
- Para cilindros com um diâmetro de 18 mm
- niquelado
- Por favor encomende o cilindro separadamente
- Nota: não compatível com fechadura de cilindro, código 72501

Referência de página:
- Cilindros internos, ver página 1306

Comprimento mm	**Código**	Emb.
22	**9 133 914**	1 unid.
28	**9 133 915**	1 unid.

Exemplos de montagem

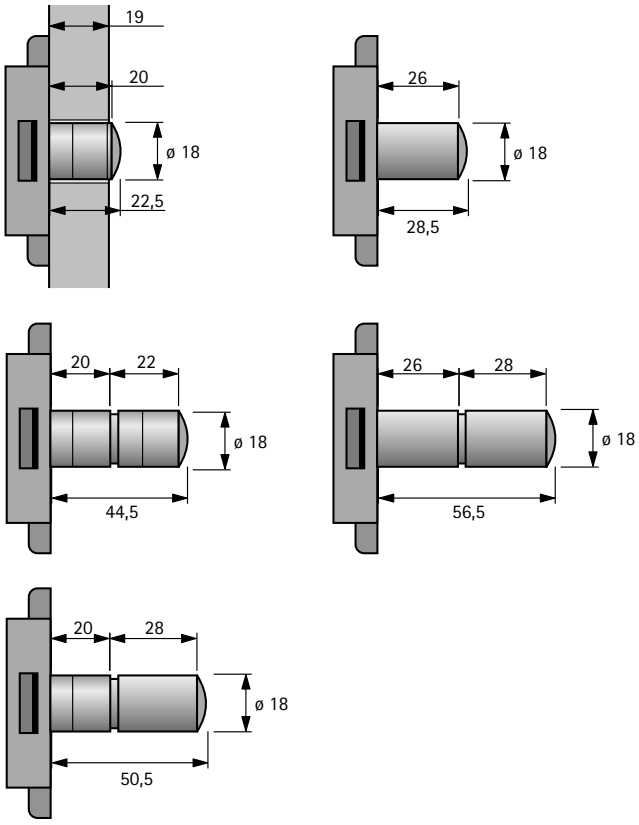

hettich.com/short/8615ce

Vareta 6 / 5

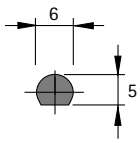

- Aço niquelado

Comprimento mm	Código	Emb.
1000	**0 072 251**	1/10 unid.
1500	**0 072 253**	1/10 unid.

Gancho, para aparafusar

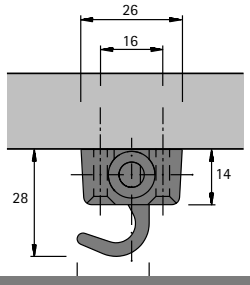

- Para uso sem friso de remate
- niquelado

Código / Lado de fixação esquerdo	Código / Lado de fixação direito	Emb.
0 072 267	**0 072 266**	1/10 unid.

Gancho, para embutir

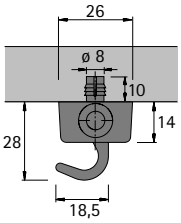

- Para uso sem friso de remate
- niquelado

Código / Lado de fixação esquerdo	Código / Lado de fixação direito	Emb.
0 072 271	**0 072 270**	1/10 unid.

Guia de haste, para aparafusar

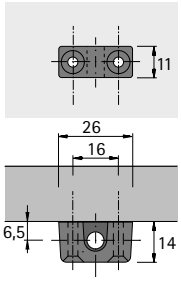

- Para uso sem friso de remate
- niquelado

Código	Emb.
0 072 274	1/20 unid.

Guia de haste, para embutir

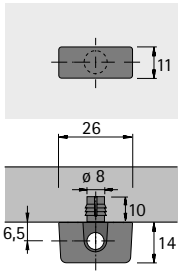

- Para uso sem friso de remate
- niquelado

Código	Emb.
0 072 276	1/20 unid.

hettich.com/short/9e75da

Vareta 6 / 5

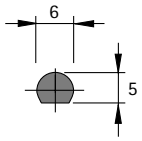

- Aço niquelado

Comprimento mm	Código	Emb.
1000	**0 072 251**	1/10 unid.
1500	**0 072 253**	1/10 unid.

Grampo para friso, para embutir

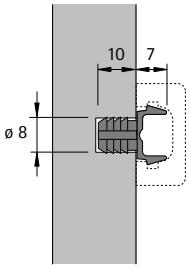

- Para uso com friso de remate
- plástico preto

Código	Emb.
0 072 265	1/20 unid.

Perno de batente amovível

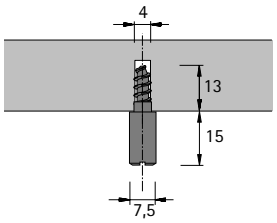

- centrado
- niquelado

Código	Emb.
0 030 103	1/100 unid.

Perno de batente amovível

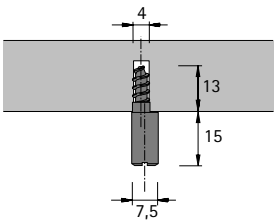

- excêntrico
- niquelado

Código	Emb.
0 030 102	1/100 unid.

Perno de batente amovível

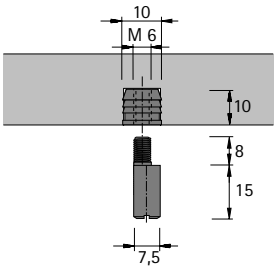

- excêntrico com bucha
- plástico natural, niquelado

Código	Emb.
0 030 105	1/100 unid.

Perno de batente amovível

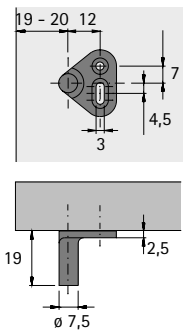

- niquelado

Código	Emb.
0 058 797	1/100 unid.

hettich.com/short/9e75da

Esquadro de fecho Tipo 5514

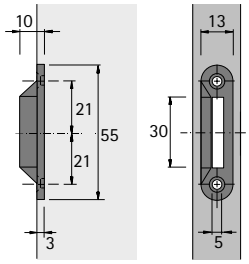

- plástico

Cor	Código	Emb.
branco	**0 030 123**	1/100 unid.
castanho	**0 030 124**	1/100 unid.

Esquadro de fecho Tipo 1807

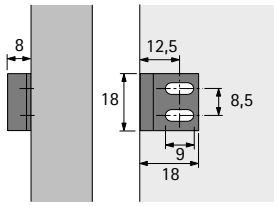

- Aço niquelado

Código	Emb.
0 041 626	1/100 unid.

Chapa batente tipo 3011

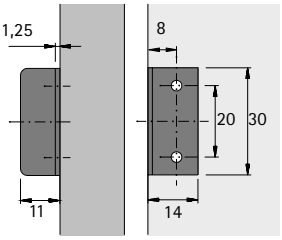

- Aço niquelado

Código	Emb.
0 030 125	1/100 unid.

Chapa batente tipo 4515

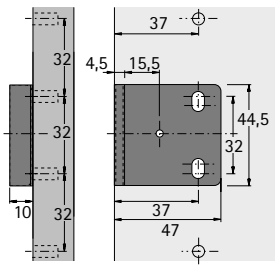

- Para aparafusar com parafusos euro ø 6,3 mm no System 32
- Aço niquelado

Código	Emb.
0 079 786	1/100 unid.

Chapa batente tipo 4516

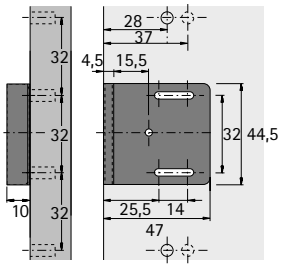

- Para aparafusar parafusos para placas de aglomerado de madeira ø 3,5 mm no System 32
- Profundidade ajustável 14 mm
- Aço niquelado

Código	Emb.
0 079 788	1/100 unid.

Chapa-testa tipo 8012

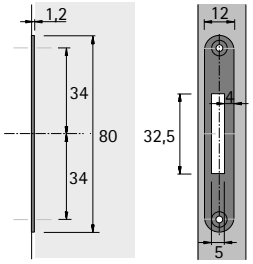

- Aço niquelado

Código	Emb.
0 045 750	1/100 unid.

Chapa-testa tipo 7510

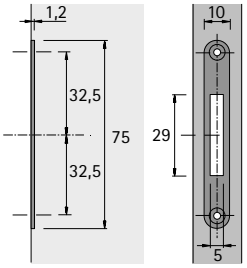

- Aço niquelado

Código	Emb.
9 137 000	1/100 unid.

hettich.com/short/9e75da

Indicação referente à conservação

Fechaduras e ferragens são fabricadas segundo a norma DIN EN 16014. Os ciclos de utilização e a duração de vida útil dos sistemas de fechaduras de cilindro para móveis de escritório cumprem os requisitos da norma DIN. Todos os componentes mecânicos, particularmente os cilindros e as chaves são sujeitas a um determinado desgaste causado pelo uso diário normal. Para otimizar a duração de vida útil e preservar as características de deslize e movimentação recomendamos a lubrificação dos componentes a cada 5000 ciclos de fecho ou uma vez por ano com um lubrificante sintético seco com Teflon®, por ex., Interflon Fin Super.

Sentidos de fecho

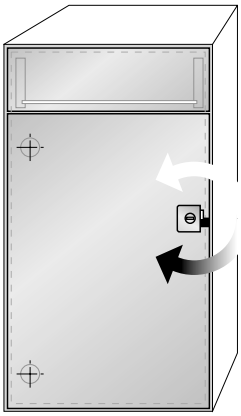

fecho à esquerda

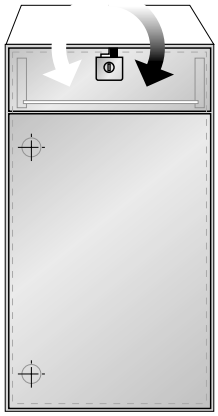

fecho central

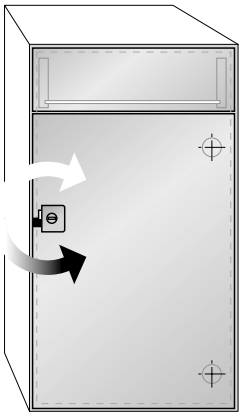

Fecho à direita

1 corpo de fechadura para 2 sentidos de fecho = redução da quantidade em stock para metade no comércio e nos fabricanteserk

- fechaduras cremona com cilindro
- fechaduras de cartão com cilindro

Mudar fechadura direita para fechadura esquerda Prestige 2000

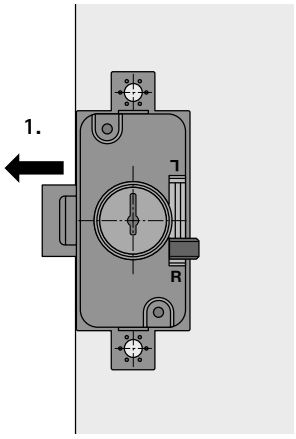

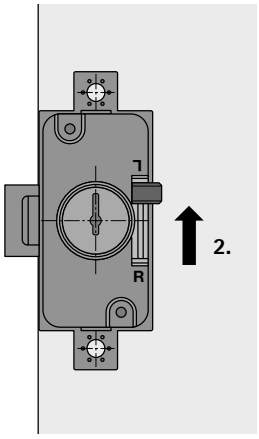

Ajuste do bloqueio de retirada de chave Prestige 2000

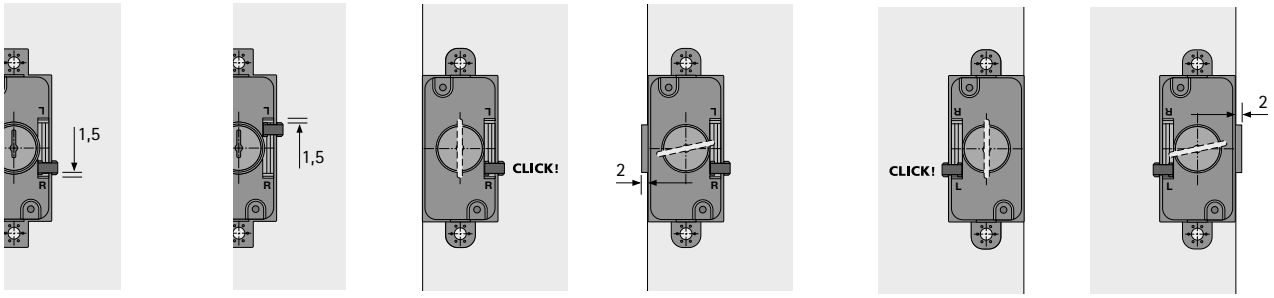

ajuste do bloqueio de retirada de chave da fechadura cremona de cartão

Fecho à direita

fecho à esquerda

Desmontagem cilindro intercambiável Prestige 2000

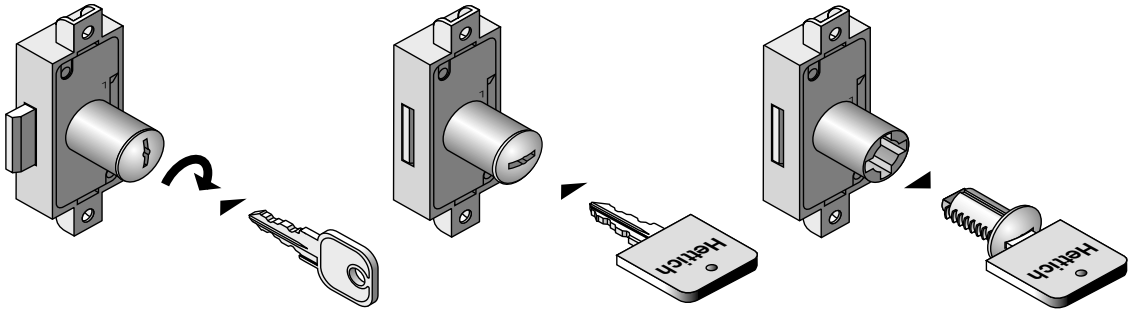

Desmontagem puxador Prestige 2000

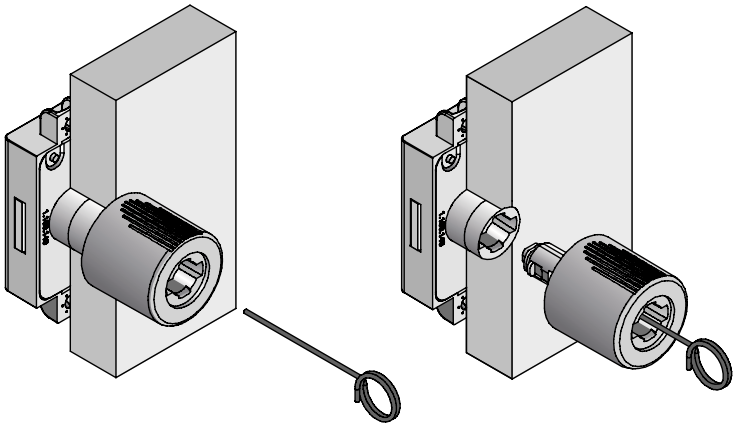

Segurança para escritórios, lojas ou em casa
Um sistema de fecho da Hettich dá ao mobiliário uma segurança acrescida e diferenciadora. Seja em casa, no escritório ou no espaço público - existem diferentes requisitos para proteção e segurança. O Stop Control foi experimentado e comprovado em milhões de testes. Fornece fecho central para móveis com várias gavetas. Equipado com o bloqueio de abertura, apenas uma gaveta pode ser aberta de cada vez - a melhor forma de evitar que mobiliário com rodas ou de instalação livre tombe. Os componentes do sistema são invisíveis mesmo quando a gaveta está aberta porque o bloqueador está montado por baixo da gaveta. O design de alta qualidade é mantido quer seja com AvanTech, ArciTech ou com gavetas de madeira.

Invisivelmente inteligente:
O bloqueador da fechadura é montado "invisivelmente" por baixo da gaveta.

Segurança para objectos de valor:
O escritório em casa é o local ideal. Proporciona ótima proteção para objetos pessoais.

Segurança na loja:
Especialmente com muitas gavetas, o sistema de fecho central tem uma função importante.

hettich.com/short/b1e644

Saiba mais:
Pode obter inspiração e mais detalhes do produto no nosso site.

Sistema de fecho para gavetas

▸ **Resumo**

Conector fechadura Stop Control
Para fecho de uma face **1326**

Conector fechadura Stop Control
Para fecho de dupla face **1326**

Carcaça para fecho de uma face **1327**
Carcaça para fecho de dupla face **1328**

Barras de bloqueio para fecho de uma face **1328**
Barras de bloqueio para fecho de dupla face **1329**

Fechaduras e barras de aço **1330**

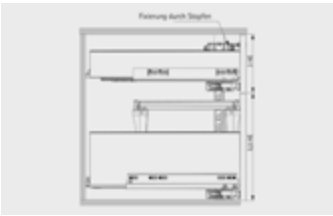

Exemplos de design para fecho de dupla face **1332 – 1339**

Stop Control Protect **1340 – 1351**

Hettich Technical Assistant

- **Montagem**
- **Ajuste**
- **Serviço**

hettich.com/short/be3d01

Conector de bloqueio Stop Control, unilateral

- Para fecho de uma face, à direita
- Para largura de montagem até 568 mm
- Pode ser utilizado com os seguintes sistemas de gavetas:
  - AvanTech YOU
  - ArciTech
  - InnoTech Atira
  - Quadro para gavetas de madeira
  - Actro 5D para gavetas de madeira

O conjunto inclui:
- 1 conector de fecho, à direita
- 1 tampão de segurança

Nota:
- Altura mínima do painel frontal incluindo fechadura 3 HE (192 mm)

Código	Emb.
9 277 712	1 conj.

Conector de bloqueio Stop Control, um lado

- Trancamento bilateral
- Para largura de montagem a partir de 568 mm
- Pode ser utilizado com os seguintes sistemas de gavetas:
  - AvanTech YOU
  - ArciTech
  - InnoTech Atira
  - Quadro para gavetas de madeira
  - Actro 5D para gavetas de madeira

O conjunto inclui:
- 1 conjunto de conectores de bloqueio esquerda / direita
- 1 conjunto de activadores de bloqueio esquerda / direita
- 2 tampão de segurança

Nota:
- Altura mínima do painel frontal incluindo fechadura 3 HE (192 mm)

Código	Emb.
9 277 713	1 conj.

hettich.com/short/a8d2df

Carcaça, unilateral

- Para fecho de uma face, à direita

O conjunto inclui:
- 1 activador, incluindo placa de montagem
- 1 carcaça, à direita

Nota:
- 1 conjunto necessário por gaveta

Cor	Código	Emb.
antracite	**9 277 688**	1 conj.
branco	**9 277 689**	1 conj.

Carcaça, bilateral

- Trancamento bilateral

O conjunto inclui:
- 1 conjunto de activadores de fechaduras, esquerda / direita
- 1 par de carcaças, esquerda / direita

Nota:
- 1 conjunto necessário por gaveta

Cor	Código	Emb.
antracite	**9 277 690**	1 conj.
branco	**9 277 711**	1 conj.

hettich.com/short/93623e

Barras de bloqueio Stop Control Plus, linha de furo de 32 mm, unilateral

- Evita que duas ou mais gavetas sejam puxadas para fora ou se soltem ao mesmo tempo
- Para trancamento unilateral

Nota:
- As barras de bloqueio podem ser cortadas

Comprimento HE**	Dimensões interiores nítidas (mm)*	**Código**	Emb.
6	381	**1 056 659**	1/200 unid.
6,5	413	**1 056 660**	1/200 unid.
7	445	**1 056 661**	1/200 unid.
7,5	477	**1 056 662**	1/200 unid.
8	509	**1 054 629**	1/200 unid.
8,5	541	**9 283 339**	1 conj.
9	573	**9 278 253**	1 conj.
10	637	**9 278 254**	1 conj.
10,5	669	**9 278 255**	1 conj.

* Altura interior nítida = unidades de altura escolhida (32 grid) - sobreposição de 3 mm no fundo do painel
** 1 unidade de altura HE = 64 mm = 2 x 32 mm

Cortar a barra de bloqueio Stop Control

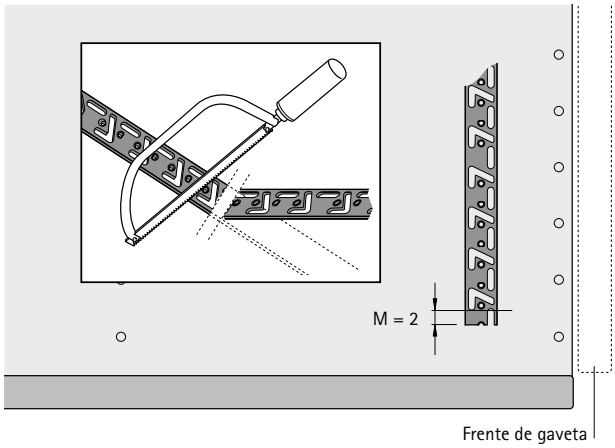

Deve ser mantida uma distância mínima de M = 2 mm ao cortar uma barra de bloqueio Stop Control

Por favor note:
Quando as barras de fecho estão encaixadas, não devem ser utilizadas gavetas com carcaça nesta área, uma vez que as carcaças estão inoperantes aqui.

hettich.com/short/7dd3e0

Barras de bloqueio Stop Control, linha de furo de 32

- Evita que duas ou mais gavetas sejam puxadas para fora ou se soltem ao mesmo tempo
- Trancamento bilateral

Nota:
- As barras de bloqueio podem ser cortadas

Comprimento HE	**Código**	Emb.
5,5	**0 077 524**	1 Conj.
7,5	**0 075 547**	1 Conj.

Dimensões interiores nítidas (mm)*	Unidades de altura (HE)**	comprimento de barra a encurtar (comprimento em mm)	trancamento bilateral
253	4	197,5	77524 x 1
285	4,5	229,5	77524 x 1
317	5	261,5	77524 x 1
349	5,5	293,5	77524 x 1
381	6	325,5	77524 x 1
413	6,5	357,5	75547 x 1
445	7	389,5	75547 x 1
477	7,5	421,5	75547 x 1
509	8	453,5	75547 x 1
541	8,5	485,5	77524 x 2
573	9	517,5	77524 x 1 75547 x 1
605	9,5	549,5	77524 x 1 75547 x 1
637	10	581,5	77524 x 1 75547 x 1
669	10,5	613,5	77524 x 1 75547 x 1
701	11	645,5	77524 x 1 75547 x 1
733	11,5	677,5	77524 x 1 75547 x 1
765	12	709,5	77524 x 1 75547 x 1
797	12,5	741,5	77524 x 1 75547 x 1
829	13	773,5	77524 x 1 75547 x 1
861	13,5	805,5	77524 x 1 75547 x 1
893	14	837,5	75547 x 2
925	14,5	869,5	75547 x 2
957	15	901,5	75547 x 2
989	15,5	933,5	75547 x 2

* Altura interior útil = unidades de altura escolhida (32 grelha) - sobreposição de 3 mm no fundo do painel
** 1 unidade de altura HE = 64 mm = 2 x 32 mm

hettich.com/short/7dd3e0

Fechadura de bloco Prestige 2000

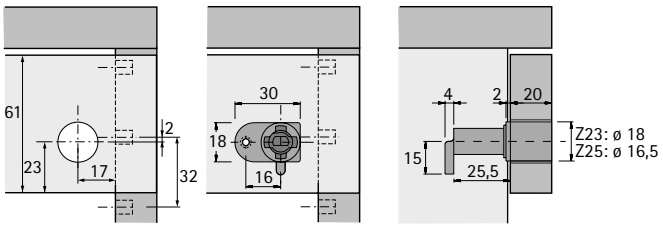

- Para cilindros intercambiáveis:
  As fechaduras são instaladas na oficina independentemente do plano da fechadura e o cilindro é posteriormente equipado com as combinações necessárias no local
- Por favor encomende o cilindro separadamente

Referência de página:
- Cilindros internos, ver página 1306
- Para situação de montagem de fechaduras, ver página 1332 - 1339

Diâmetro mm	Para cilindros internos	**Código**	Emb.
18	Z23	**0 074 879**	1 unid.

Fechadura de varetas - LAD Prestige 2000

- niquelado

Nota:
- Por favor, encomende os puxadores rotativos separadamente
- Por favor encomende o cilindro separadamente

Referência de página:
- Puxadores rotativos, ver páginas 1297 - 1298
- Cilindros internos, ver página 1306
- Acessórios, ver página 1317 - 1319
- Para situação de montagem de fechaduras, ver página 1332 - 1339

Código	Emb.
9 138 588	10 unid.

Vareta 6 / 5

- Aço niquelado

Comprimento mm	**Código**	Emb.
1000	**0 072 251**	1/10 unid.
1500	**0 072 253**	1/10 unid.

- **Exemplo de design sistema de fecho para AvanTech YOU**
- **Largura variável de instalação / linha de furo 32 mm / fecho unilateral**

Medidas do projeto

		Quadro YOU 30kg	Actro YOU 40kg	Actro YOU 70kg		
Comprimento nominal NL mm	Profundidade montagem mínima LT mm	b1	b1	b1	b2	b3
650	655	-	-	256	416	434
600	605	256	256	256	320	434
550	555	256	256	256	320	359
500	505	256	256	256	320	321
450	455	256	256	256	288	321
400	405	224	224	-	-	-
350	355	224	224	-	-	-
300	305	160	160	-	-	-
270	275	160	160	-	-	-

	Altura do perfil da gaveta				
	H 77	H 101	H 139	H 187	H 251
Altura mínima da frente de gaveta	2 HE (125 mm)	2,5 HE (157 mm)	3 HE (189 mm)	4 HE (253 mm)	5 HE (317 mm)
Altura mínima do painel frontal com fechadura	3 HE (189 mm)	3 HE (189 mm)	4 HE (253 mm)	4,5 HE (285 mm)	5,5 HE (349 mm)

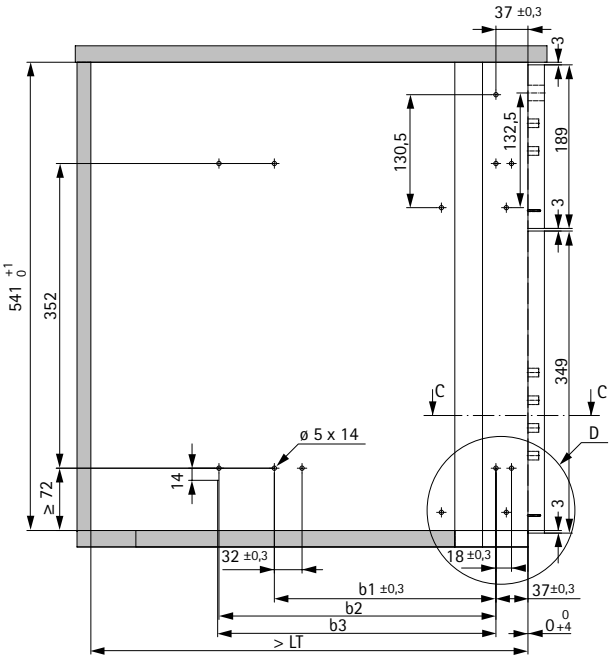

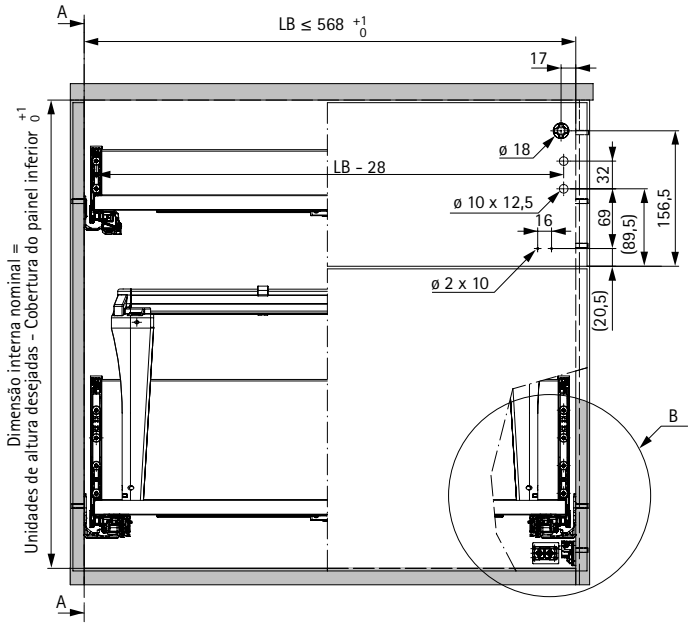

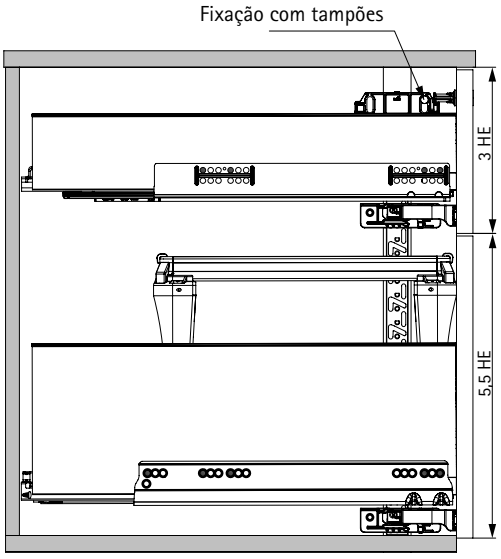

Detalhe B

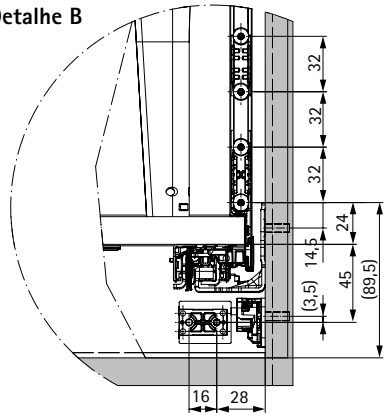

Detalhe D

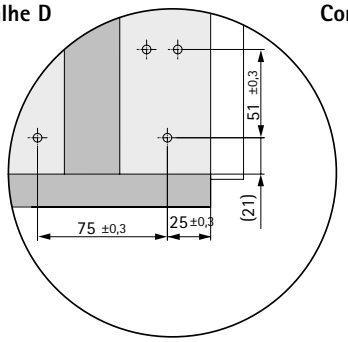

Corte C-C

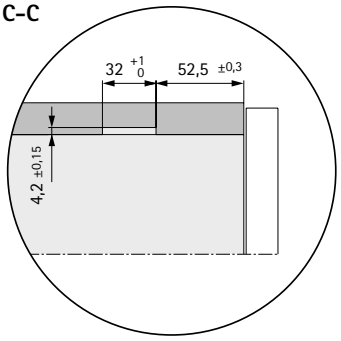

- **Exemplo de design sistema de fecho para AvanTech YOU**
- **Largura variável de instalação / linha de furo 32 mm / fecho bilateral**

Medidas do projeto

		Quadro YOU 30kg	Actro YOU 40kg	Actro YOU 70kg		
Comprimento nominal NL mm	Profundidade montagem mínima LT mm	b1	b1	b1	b2	b3
650	655	-	-	256	416	434
600	605	256	256	256	320	434
550	555	256	256	256	320	359
500	505	256	256	256	320	321
450	455	256	256	256	288	321
400	405	224	224	-	-	-
350	355	224	224	-	-	-
300	305	160	160	-	-	-
270	275	160	160	-	-	-

	Altura do perfil da gaveta				
	H 77	H 101	H 139	H 187	H 251
Altura mínima da frente de gaveta	2 HE (125 mm)	2,5 HE (157 mm)	3 HE (189 mm)	4 HE (253 mm)	5 HE (317 mm)
Altura mínima do painel frontal com fechadura	3 HE (189 mm)	3 HE (189 mm)	4 HE (253 mm)	4,5 HE (285 mm)	5,5 HE (349 mm)

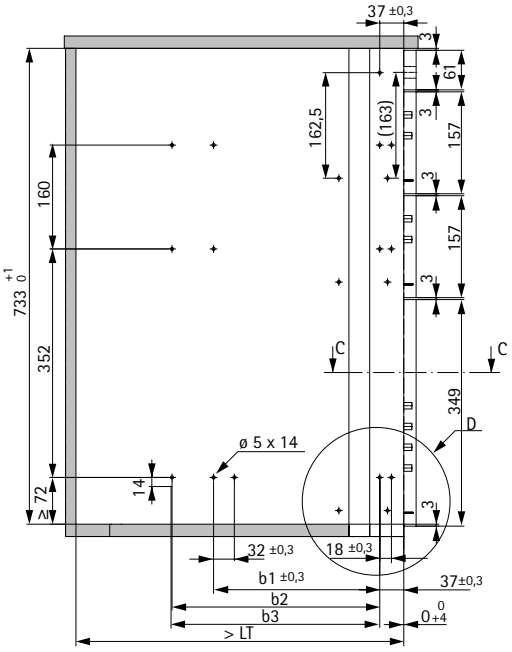

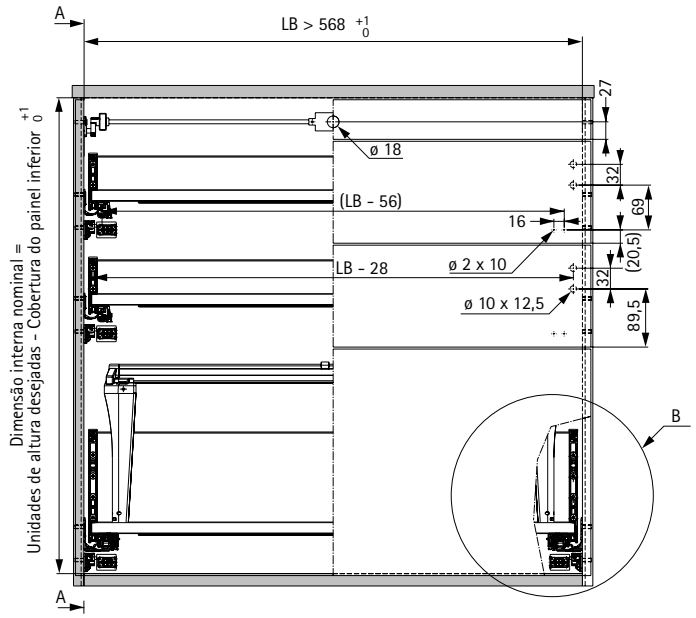

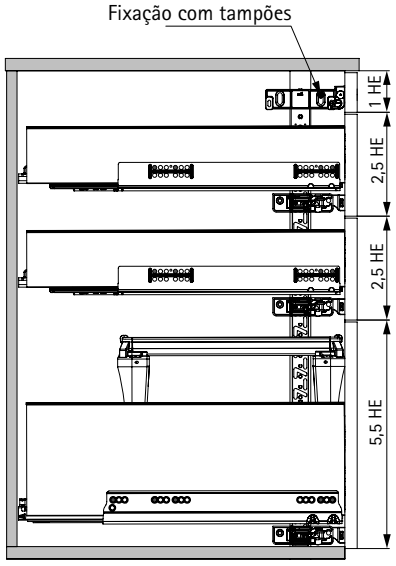

Detalhe B

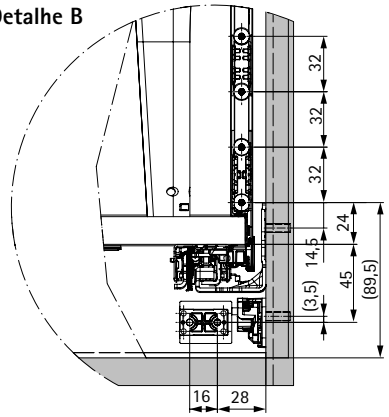

Detalhe D

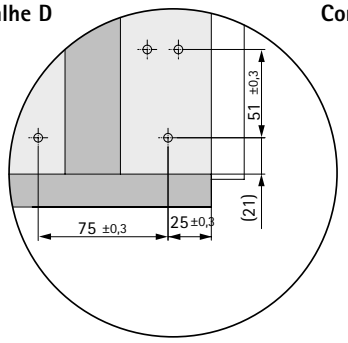

Corte C-C

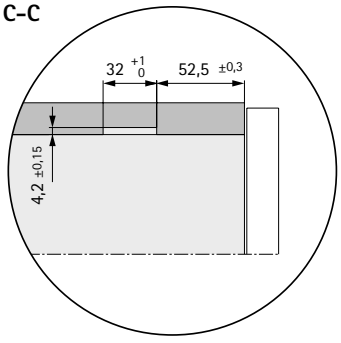

- **Exemplo de design sistema de fecho para ArciTech**
- **Largura variável de instalação / linha de furo 32 mm / fecho unilateral**

Medidas do projeto

Comprimento nominal NL mm	Profundidade montagem mínima LT mm	Distância entre furos b1 mm
650	653	288
550	553	256
500	503	224
450	453	192
400	403	192
350	353	192
300	303	160
270	273	128

	Altura do perfil da gaveta						
	H 78	H 94	H 126	H 186	H 218	H 250	H 282
Altura mínima da frente de gaveta	2 HE (125mm)	2,5 HE (157 mm)	3 HE (189 mm)	4 HE (256 mm)	4,5 HE (285 mm)	5 HE (317 mm)	5,5 HE (349 mm)
Altura mínima do painel frontal com fechadura	3 HE (189mm)	3 HE (189 mm)	3,5 HE (221 mm)	4,5 HE (285 mm)	5 HE (317 mm)	5,5 HE (349 mm)	6 HE (384 mm)
Altura do painel traseiro	68,5 mm	84,5 mm	116,5 mm	176 mm	208 mm	240 mm	272 mm

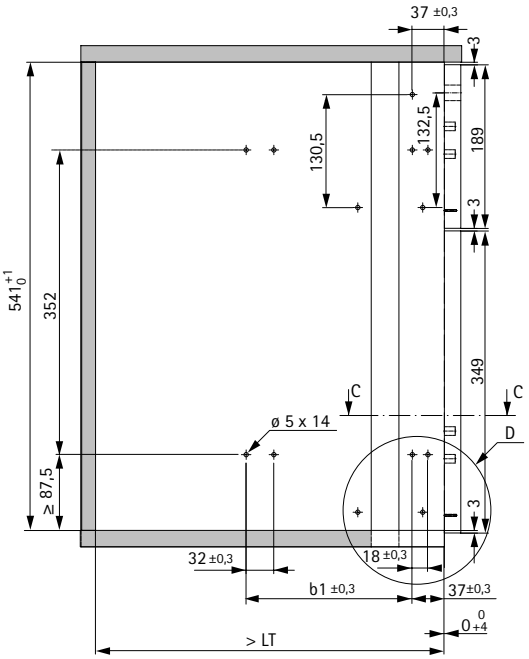

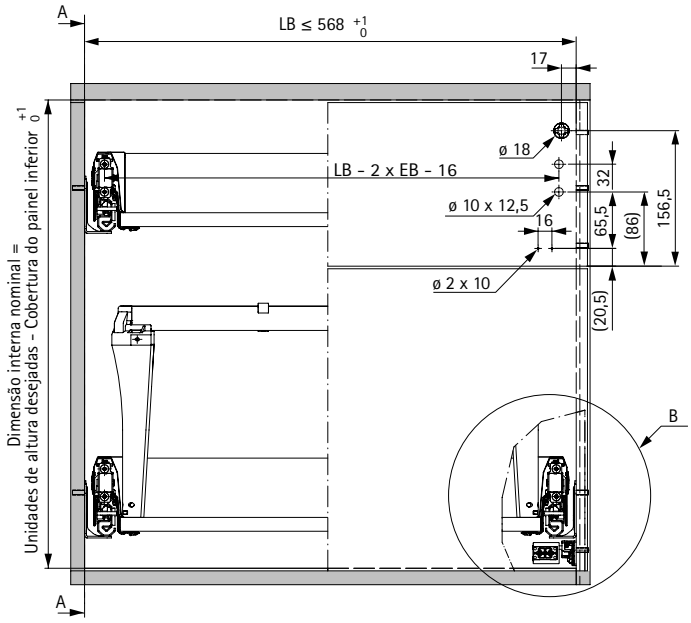

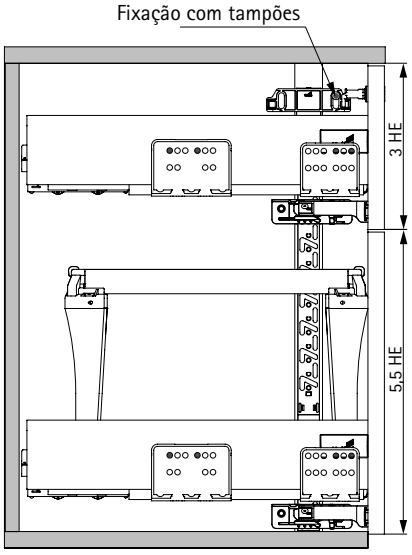

Detalhe B

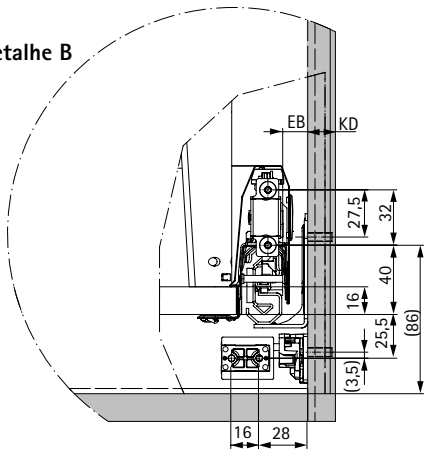

Detalhe D

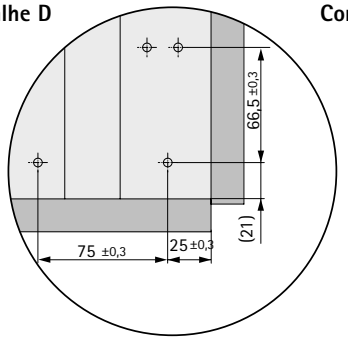

Corte C-C

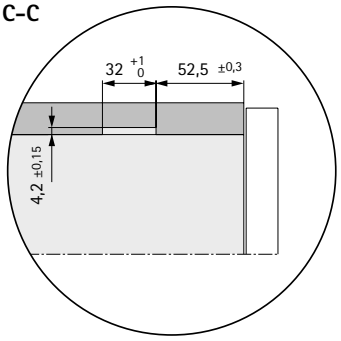

- **Exemplo de design sistema de fecho para ArciTech**
- **Largura variável de instalação / linha de furo 32 mm / fecho bilateral**

Medidas do projeto

Comprimento nominal NL mm	Profundidade montagem mínima LT mm	Distância entre furos b1 mm
650	653	288
550	553	256
500	503	224
450	453	192
400	403	192
350	353	192
300	303	160
270	273	128

	Altura do perfil da gaveta						
	H 78	H 94	H 126	H 186	H 218	H 250	H 282
Altura mínima da frente de gaveta	2 HE (125mm)	2,5 HE (157 mm)	3 HE (189 mm)	4 HE (256 mm)	4,5 HE (285 mm)	5 HE (317 mm)	5,5 HE (349 mm)
Altura mínima do painel frontal com fechadura	3 HE (189mm)	3 HE (189 mm)	3,5 HE (221 mm)	4,5 HE (285 mm)	5 HE (317 mm)	5,5 HE (349 mm)	6 HE (384 mm)
Altura do painel traseiro	68,5 mm	84,5 mm	116,5 mm	176 mm	208 mm	240 mm	272 mm

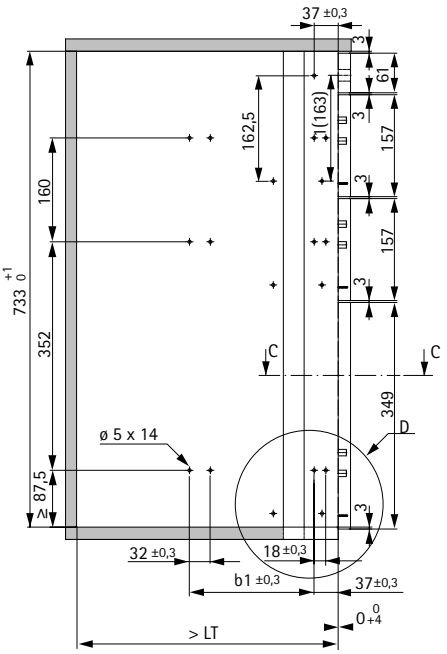

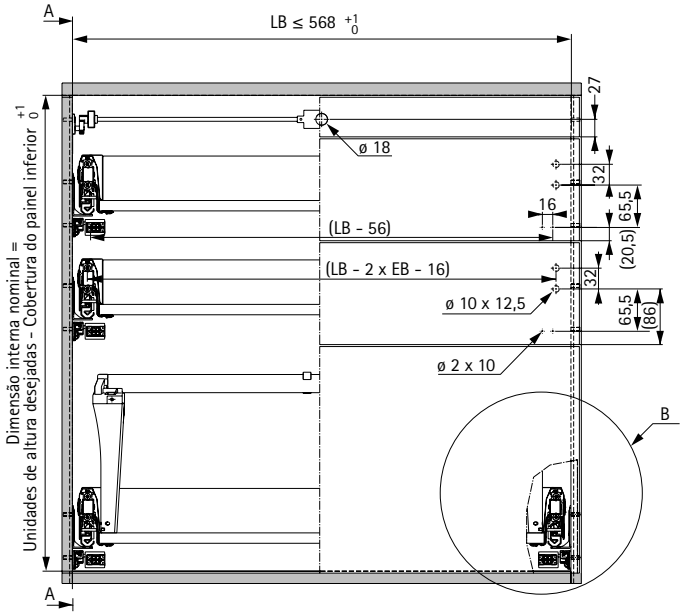

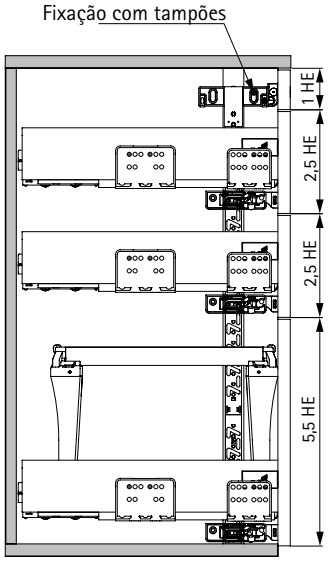

Detalhe B

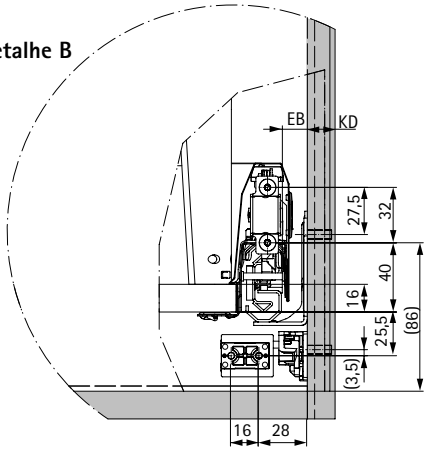

Detalhe D

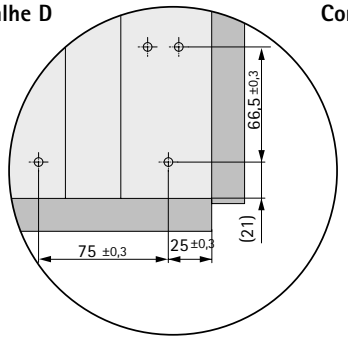

Corte C-C

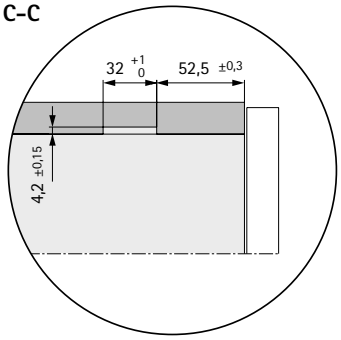

- **Exemplo de design sistema de fecho para InnoTech Atira**
- **Largura variável de instalação / linha de furo 32 mm / fecho unilateral**

Medidas do projeto

Comprimento nominal NL mm	Profundidade montagem mínima LT mm	Quadro 25 Distância entre furos b1mm	Quadro V6 Distância entre furos b1mm	Quadro V6+ Distância entre furos b1mm	Quadro V6+ Distância entre furos b2mm
620	635	-	-	352	64
520	535	256	256	256	-
470	485	256	256	256	-
420	435	256	224	224	-
350	365	160	160	192	-
300	315	160	160	160	-
260	279	160	160	-	-

	Altura do perfil da gaveta			
	H 54	H 70	H 144	H 176
Altura mínima da frente de gaveta	2 HE (125mm)	2,5 HE (157 mm)	3,5 HE (221 mm)	4 HE* (288 mm*)
Altura mínima do painel frontal com fechadura	3 HE (189mm)	3 HE (189 mm)	3,5 HE (221 mm)	4,5 HE (285 mm)

* para V6+ 0,5 HE / 32mm acima

	Quadro 25	Quadro V6	Quadro V6+
X mm	66	69	74
Y mm	45	48	53
Z mm	23	26	31

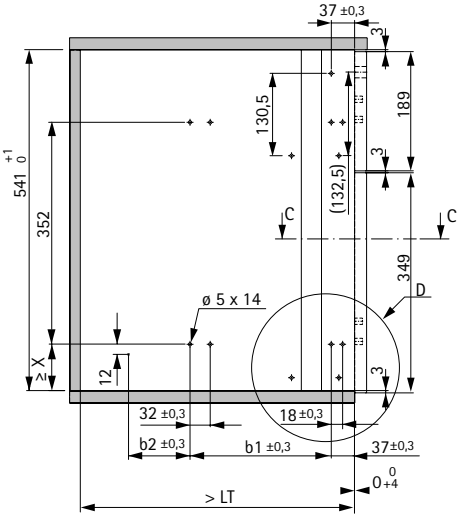

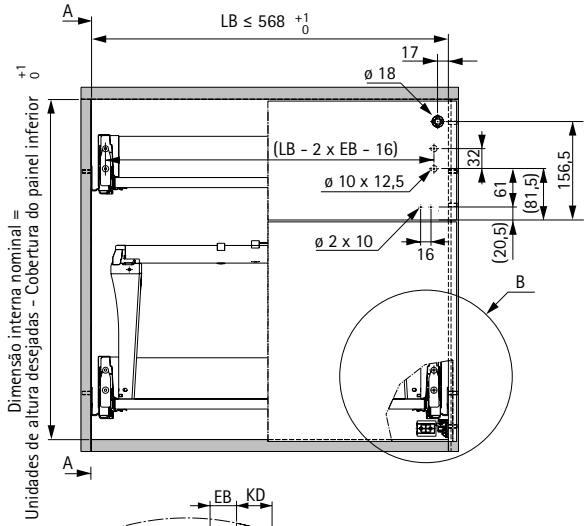

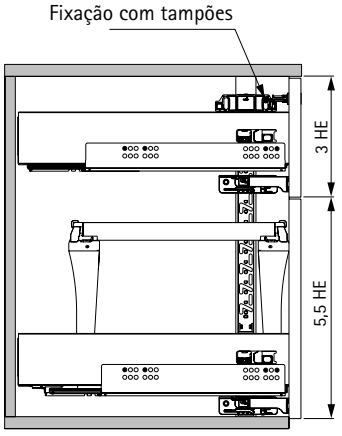

Detalhe B

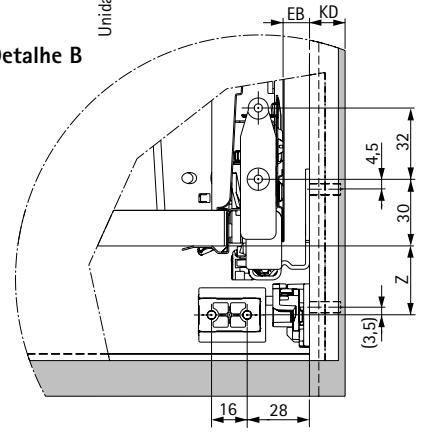

Detalhe D

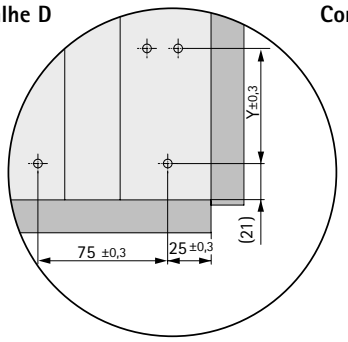

Corte C-C

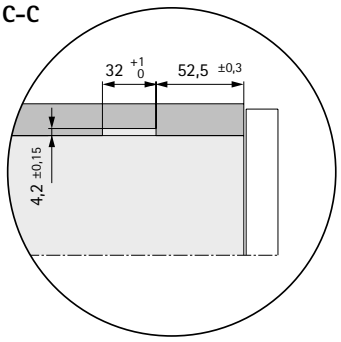

- **Exemplo de design sistema de fecho para InnoTech Atira**
- **Largura variável de instalação / linha de furo 32 mm / fecho bilateral**

Medidas do projeto

		Quadro 25	Quadro V6	Quadro V6+	
Comprimento nominal NL mm	Profundidade montagem mínima LT mm	Distância entre furos b1mm	Distância entre furos b1mm	Distância entre furos b1mm	Distância entre furos b2mm
620	635	-	-	352	64
520	535	256	256	256	-
470	485	256	256	256	-
420	435	256	224	224	-
350	365	160	160	192	-
300	315	160	160	160	-
260	279	160	160	-	-

	Altura do perfil da gaveta			
	H 54	H 70	H 144	H 176
Altura mínima da frente de gaveta	2 HE (125mm)	2,5 HE (157 mm)	3,5 HE (221 mm)	4 HE* (288 mm*)
Altura mínima do painel frontal com fechadura	3 HE (189mm)	3 HE (189 mm)	3,5 HE (221 mm)	4,5 HE (285 mm)

* para V6+ 0,5 HE / 32mm acima

	Quadro 25	Quadro V6	Quadro V6+
X mm	66	69	74
Y mm	45	48	53
Z mm	23	26	31

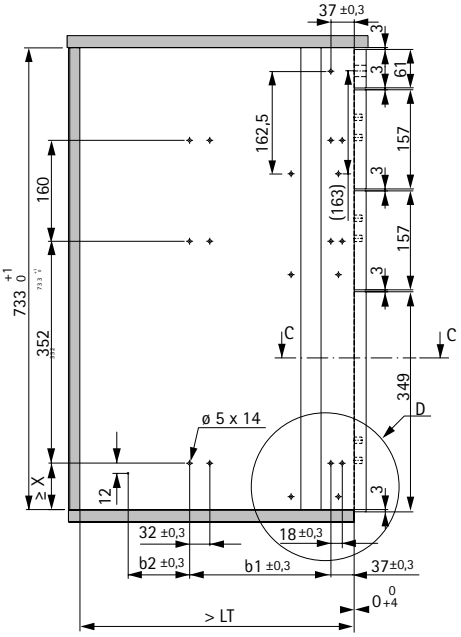

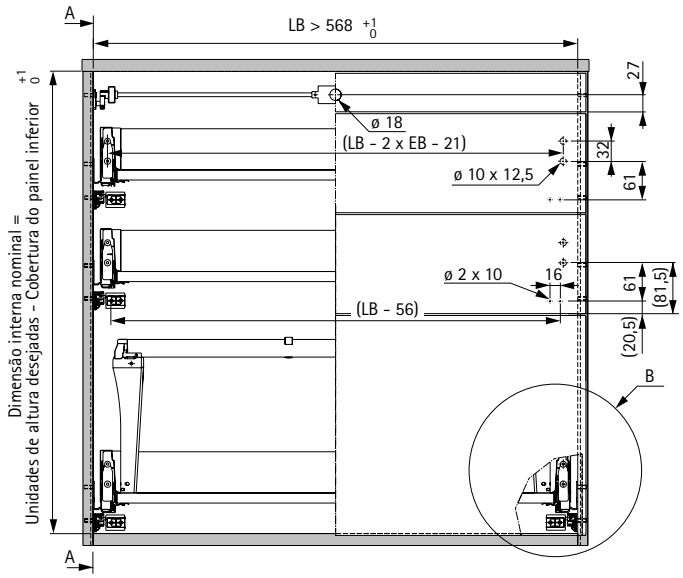

Fixação com tampões

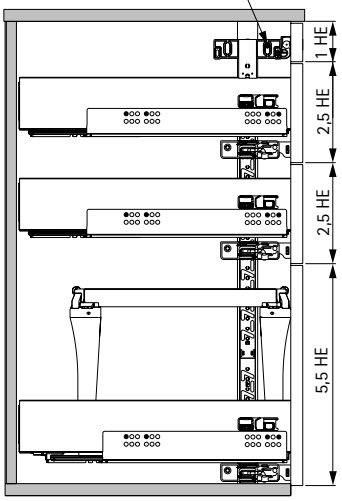

Detalhe B

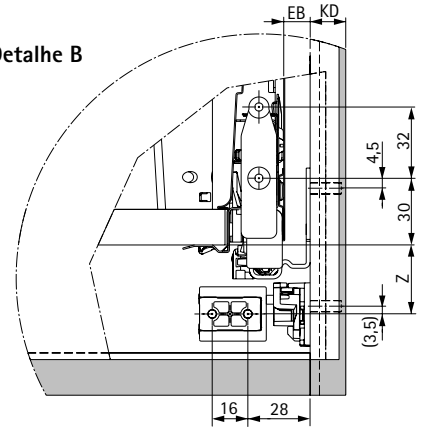

Detalhe D

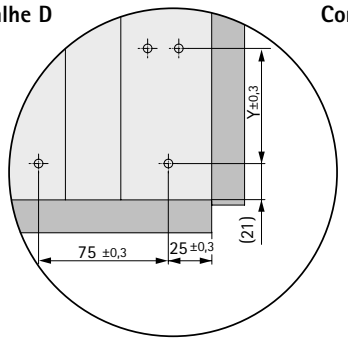

Corte C-C

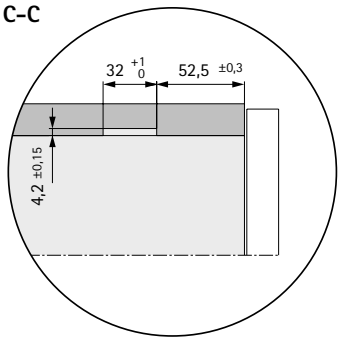

- **Exemplo de design sistema de fecho para gavetas de madeira**
- **Largura variável de instalação / linha de furo 32 mm / fecho unilateral**

Medidas do projeto

	Actro 5D 40 kg		Actro 5D 70 kg			Quadro V6		
Comprimento nominal NL mm	Profundidade montagem mínima LT mm	b1	Profundidade montagem mínima LT mm	b1	b2	Profundidade montagem mínima LT mm	b1	b2
750	-	-	755	256	416	-	-	-
700	-	-	705	256	416	-	-	-
650	-	-	655	256	416	-	-	-
600	605	256	605	256	320	613	352	-
580	-	-	585	256	320	593	352	-
550	555	256	555	256	320	563	288	224
520	525	256	525	256	320	533	288	224
500	505	256	505	256	320	513	288	224
480	485	256	-	-	-	493	256	-
450	455	256	455	256	288	463	256	-
420	425	224	-	-	-	433	224	-
400	405	224	-	-	-	413	224	-
380	385	224	-	-	-	393	224	-
350	355	224	-	-	-	363	192	-
320	325	160	-	-	-	333	192	-
300	305	160	-	-	-	313	192	-
280	-	-	-	-	-	293	160	-
270	275	160	-	-	-	-	-	-
250	255	160	-	-	-	263	142	-

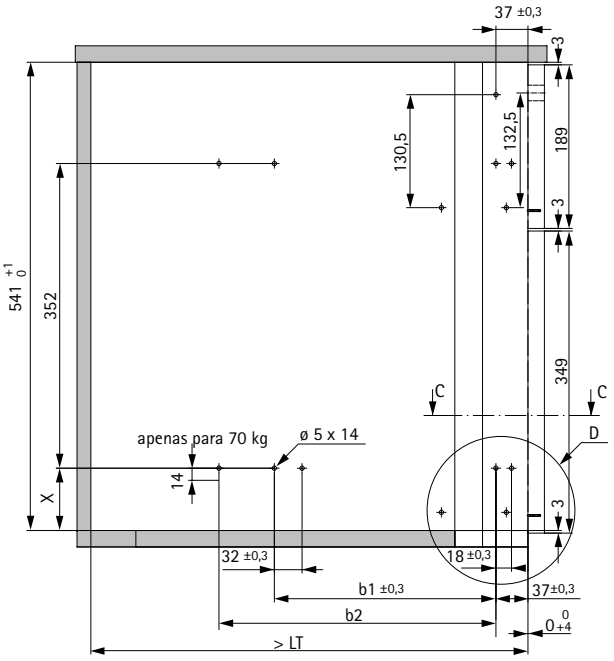

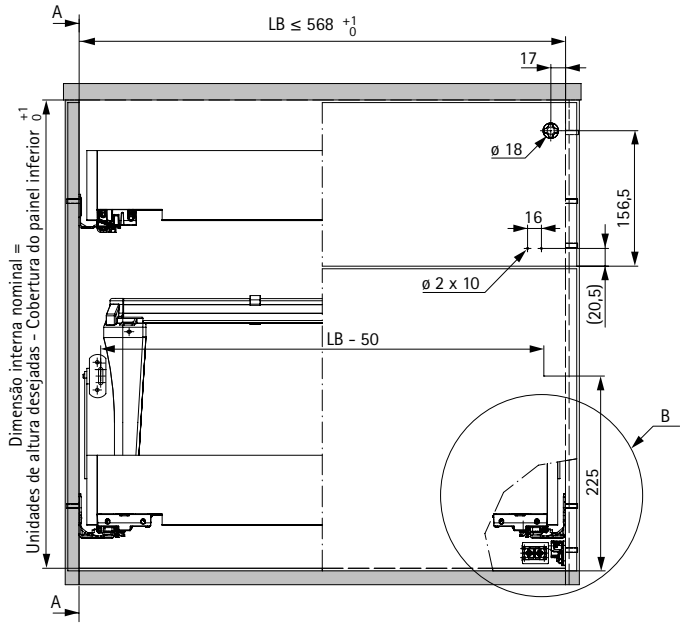

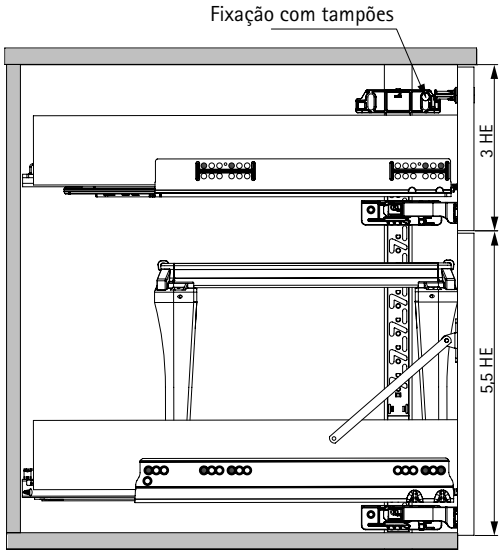

Detalhe B

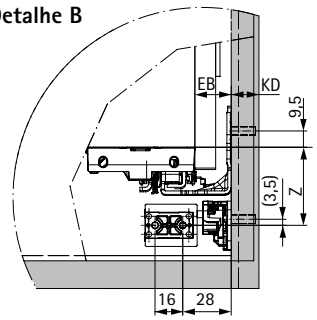

Detalhe D

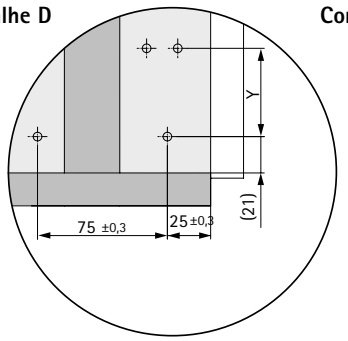

Corte C-C

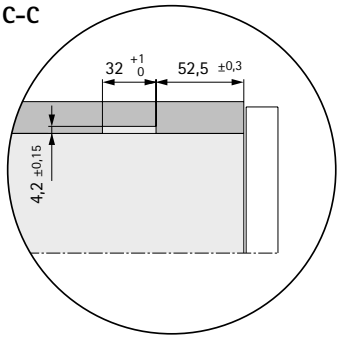

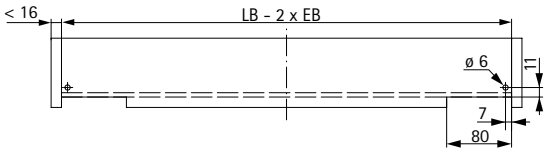

	Actro 5D	Quadro V6
X mm	72	69
Y mm	51	48
Z mm	45	42

Sistema de fecho para gavetas

- **Exemplo de design sistema de fecho para gavetas de madeira**
- **Largura variável de instalação / linha de furo 32 mm / fecho bilateral**

Medidas do projeto

	Actro 5D 40 kg		Actro 5D 70 kg			Quadro V6		
Comprimento nominal NL mm	Profundidade montagem mínima LT mm	b1	Profundidade montagem mínima LT mm	b1	b2	Profundidade montagem mínima LT mm	b1	b2
750	-	-	755	256	416	-	-	-
700	-	-	705	256	416	-	-	-
650	-	-	655	256	416	-	-	-
600	605	256	605	256	320	613	352	-
580	-	-	585	256	320	593	352	-
550	555	256	555	256	320	563	288	224
520	525	256	525	256	320	533	288	224
500	505	256	505	256	320	513	288	224
480	485	256	-	-	-	493	256	-
450	455	256	455	256	288	463	256	-
420	425	224	-	-	-	433	224	-
400	405	224	-	-	-	413	224	-
380	385	224	-	-	-	393	224	-
350	355	224	-	-	-	363	192	-
320	325	160	-	-	-	333	192	-
300	305	160	-	-	-	313	192	-
280	-	-	-	-	-	293	160	-
270	275	160	-	-	-	-	-	-
250	255	160	-	-	-	263	142	-

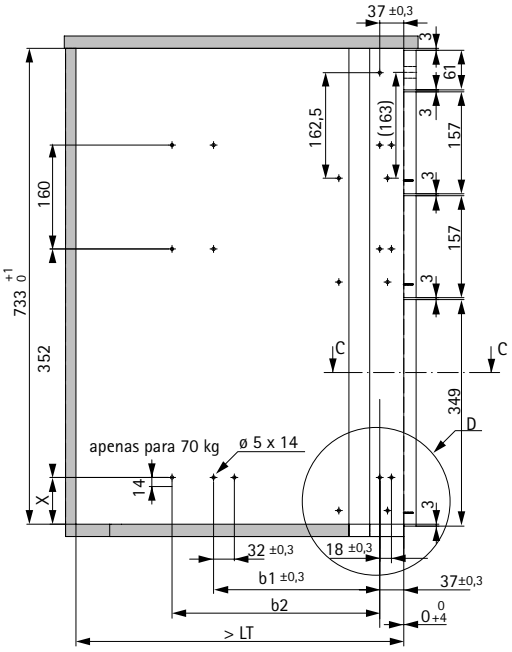

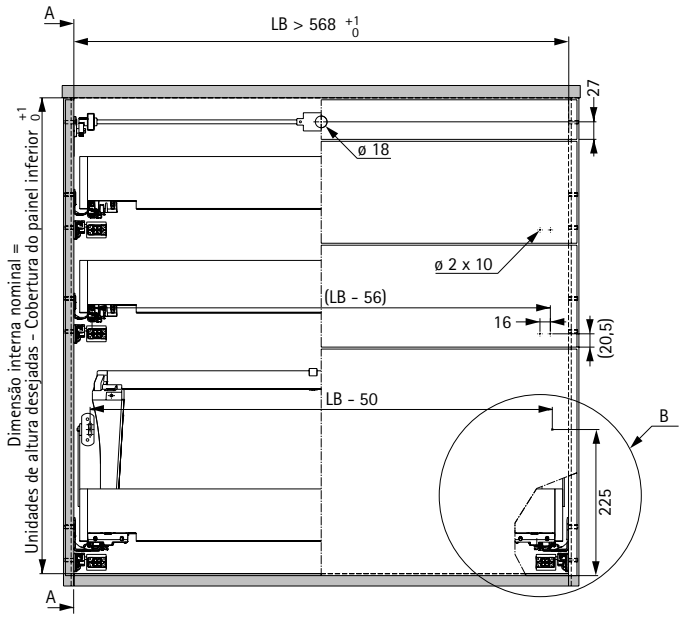

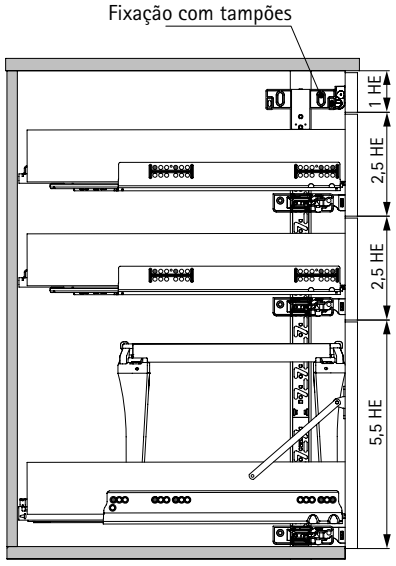

Detalhe B

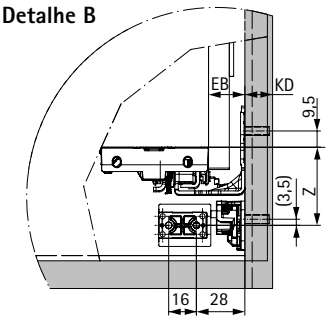

Detalhe D

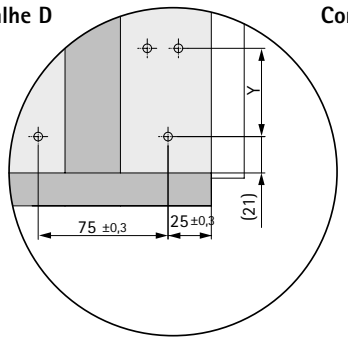

Corte C-C

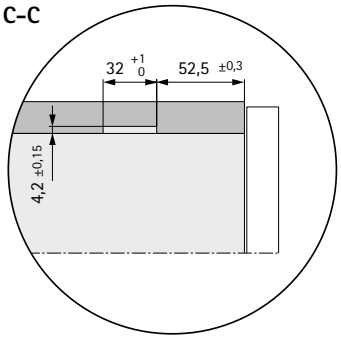

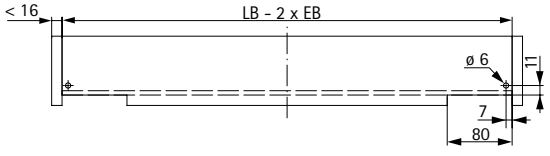

	Actro 5D	Quadro V6
X mm	72	69
Y mm	51	48
Z mm	45	42

New

Proteção antitombamento para maior estabilidade

Seja em casa, em áreas clínicas ou em áreas comerciais e industriais: Stop Control Protect aumenta a segurança de peças de mobiliário destacadas, dotadas de rodízios ou incorretamente fixadas à parede. Ao abrir uma gaveta, todas as restantes gavetas ficam automaticamente bloqueadas dentro do corpo do móvel, sem poderem ser abertas. Isso impede que o centro de gravidade se desloque desfavoravelmente para a frente, provocando a queda do móvel. Desta forma, Stop Control Protect protege crianças e adultos do perigo de ferimentos!

Stop Control Protect oferece-lhe o máximo grau de flexibilidade possível em termos do posicionamento em altura das gavetas. Isso permite-lhe prosseguir o seu planeamento, preservando os programas existentes. O sistema opera com subtileza por detrás do painel traseiro das gavetas. Um auxiliar de posicionamento permite sua montagem rápida e descomplicada. Stop Control Protect pode ser usado com vários tipos de corrediças de extração e sistemas de gavetas.

Proteger as crianças:
O sistema Stop Control Protect reduz drasticamente o risco de tombamento do móvel resultante de má fixação ou do simples esquecimento de proceder à fixação.

Subtil e fácil de implementar:
Graças ao auxiliar de posicionamento, a montagem do Stop Control Protect atrás das gavetas é rápida.

Com rodízios ou destacado:
O Stop Control Protect substitui a integração de pesos no corpo do móvel para conferir maior estabilidade.

hettich.com/short/0izx4la

Saiba mais:
Pode obter inspiração e mais detalhes do produto no nosso site.

Stop Control Protect
- **Conjunto de carcaça, ativador, dispositivo auxiliar de montagem** **1342**

Stop Control Protect
- **Conjunto de carcaça push to open, sobrecalço push to open** **1343**

Barras de travamento
- **Distância entre furos 25** **1344**
- **Distância entre furos 32** **1345**

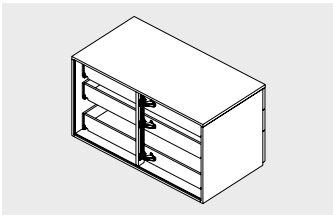

Exemplos de construções para ligação central
Exemplos de construções para ligação do lado direito **1346 – 1351**

Hettich Technical Assistant
- **Montagem**
- **Definições**
- **Serviço**

hettich.com/short/1te5vru

New

CONJUNTO de carcaça unilateral

- Para montar do lado direito no corpo do móvel até 600 mm de largura
- Para montar atrás das gavetas em corpos de móvel até 1000 mm de largura
- Indicado para corrediças com rolamento de esferas KA, corrediças de extração parcial Quadro 25 / YOU, corrediças de extração total Quadro V6 / YOU e corrediça de extração total Actro YOU
- plástico preto

O conjunto inclui:
- 1 carcaça, à direita
- 1 ativador + material de fixação (parafusos para carcaça)

Código	Emb.
9 344 051	10 conj.

Carcaça, unilateral

- Para montar do lado direito no corpo do móvel até 600 mm de largura
- Para montar atrás das gavetas em corpos de móvel até 1000 mm de largura
- Indicado para corrediças com rolamento de esferas KA, corrediças de extração parcial Quadro 25 / YOU, corrediças de extração total Quadro V6 / YOU e corrediça de extração total Actro YOU
- plástico preto

Código	Emb.
9 344 052	100 unidades

Activador

- Ativador para aparafusar no painel traseiro da gaveta
- plástico preto

Código	Emb.
9 344 053	100 unidades

Parafuso euro

- Diâmetro do furo 5 mm
- Qualidade do aglomerado segundo DIN EN 320
- Momento de rotação 1,5 Nm + 0,3 Nm
- Aço niquelado

Medidas em mm	Código	Emb.
ø 6 x 13,7	**9 137 686**	200 unid.

Dispositivo auxiliar de montagem

- Dispositivo auxiliar de montagem para posicionar o ativador no painel traseiro da gaveta de madeira

Código	Emb.
9 344 054	10 unidades

Indicações

- Barras de travamento Stop Control Plus 1344 - 1345

New

Conjunto de carcaça para push to open

- Para montar do lado direito no corpo do móvel até 600 mm de largura
- Para montar atrás das gavetas em corpos de móvel até 1000 mm de largura
- Indicado para corrediças com rolamento de esferas KA, corrediças de extração parcial Quadro 25 / YOU, corrediças de extração total Quadro V6 / YOU e corrediça de extração total Actro YOU
- plástico preto

O conjunto inclui:
- 1 carcaça, à direita
- 1 ativador + material de fixação (parafusos para carcaça)
- 1 sobrecalço

Código	Emb.
9 351 498	10 conj.

Sobrecalço para push to open

- Sobrecalço para aplicação push to open

Nota:
A carcaça e o ativador devem ser encomendados separadamente

Código	Emb.
9 351 497	100 unidades

Dispositivo auxiliar de montagem

- Dispositivo auxiliar de montagem para posicionar o ativador no painel traseiro da gaveta de madeira

Código	Emb.
9 344 054	10 unidades

Indicações

- Carcaça e ativador 1342
- Barras de travamento Stop Control Plus 1344 - 1345

Barras de travamento Stop Control Plus, linha de furos 25

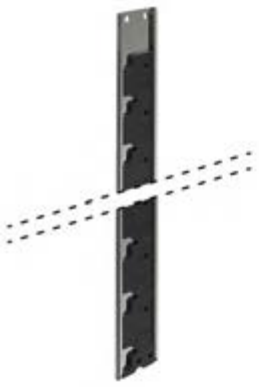

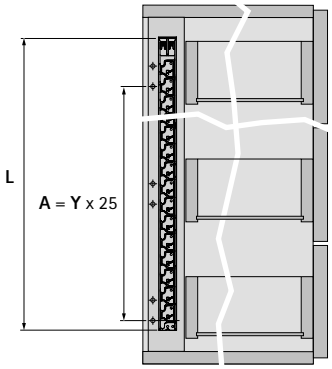

- Evita que duas ou mais gavetas sejam puxadas para fora ou se soltem ao mesmo tempo
- **Seleção da barra de travamento correta:**
  O comprimento da barra de travamento é L= distância entre furos A + 66 mm

Nota:
- As barras de travamento não podem ser encurtadas
- Outros comprimentos mediante pedido

Comprimento mm	Código	Emb.
266	1 067 485	200 unid.
316	1 067 486	200 unid.
341	1 074 196	200 unid.
366	1 063 195	200 unid.
391	1 071 078	200 unid.
416	1 063 196	200 unid.
441	1 067 983	200 unid.
466	1 063 197	200 unid.
516	1 067 296	200 unid.
541	1 067 298	200 unid.
566	1 063 200	200 unid.
866	1 063 203	100 unid.
891	1 067 322	100 unid.
991	1 067 330	200 unid.
1166	1 069 049	200 unid.
1191	1 069 051	50 unid.
1691	1 075 496	35 unid.

Cabeça de travamento para barras de travamento Stop Control Plus

- plástico preto

Código	Emb.
9 037 242	200 unidades

New

Barras de travamento Stop Control Plus, linha de furos 32

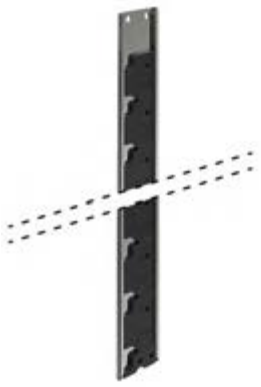

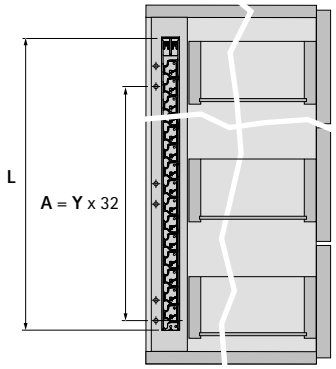

- Evita que duas ou mais gavetas sejam puxadas para fora ou se soltem ao mesmo tempo
- **Seleção da barra de travamento correta:**
  O comprimento da barra de travamento é L= distância entre furos A + 73 mm

Nota:
- As barras de travamento não podem ser encurtadas
- Outros comprimentos mediante pedido

Comprimento mm	Código	Emb.
361	1 067 489	200 unid.
393	1 067 490	200 unid.
425	1 067 491	200 unid.
457	1 067 492	200 unid.
489	1 075 699	200 unid.
521	1 067 493	200 unid.
553	1 067 384	200 unid.
585	1 066 945	200 unid.
617	1 067 386	200 unid.
649	1 067 388	200 unid.
713	1 067 392	200 unid.
777	1 067 396	100 unid.
841	1 067 400	200 unid.
937	1 066 942	200 unid.
969	1 067 406	200 unid.
1033	1 067 410	100 unid.
1065	1 067 412	100 unid.
1129	1 067 416	200 unid.

Cabeça de travamento para barras de travamento Stop Control Plus

- plástico preto

Código	Emb.
9 037 242	200 unidades

Medidas do projeto: ligação central

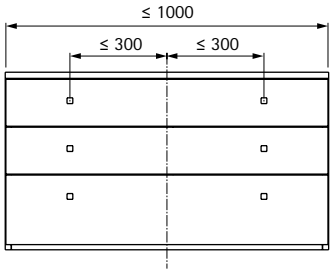

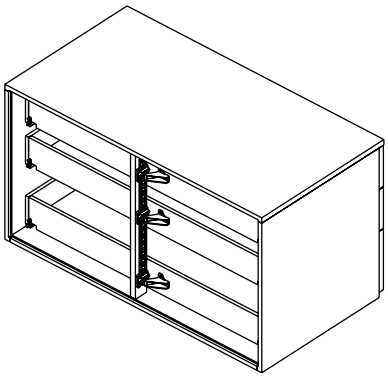

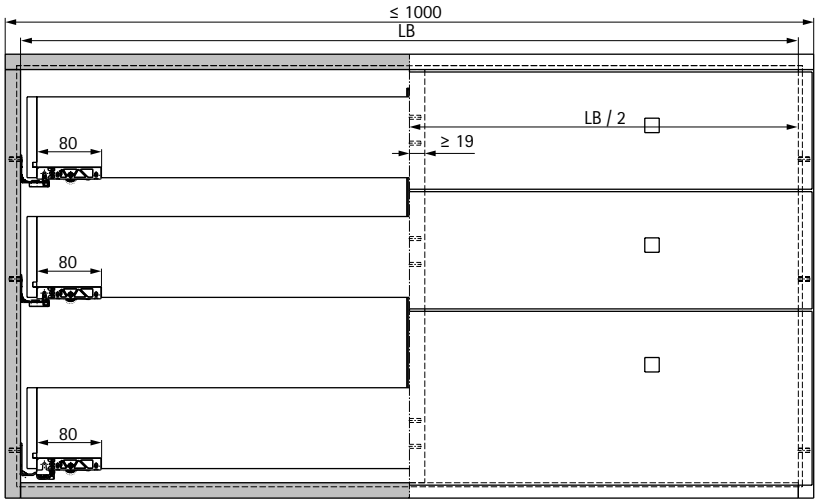

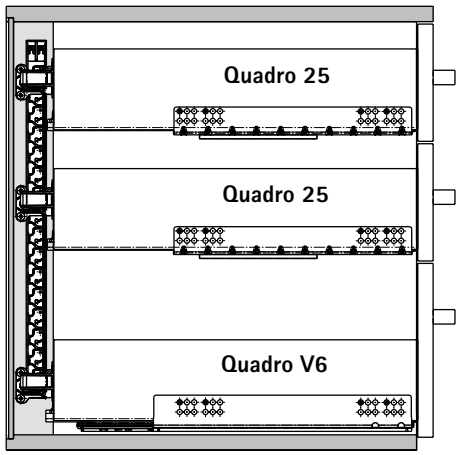

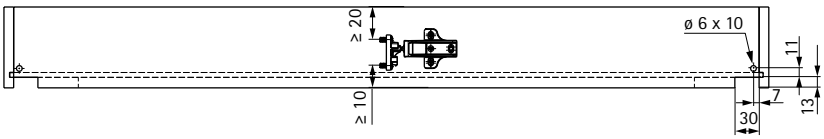

Seleção da barra de travamento correta

Linha de furos 25 mm
L = A + 66 mm
A = Y x 25 mm

Linha de furos 32 mm
L = A + 73 mm
A = Y x 32 mm

O painel traseiro e a travessa têm de estar unidos com firmeza por meio de parafusos

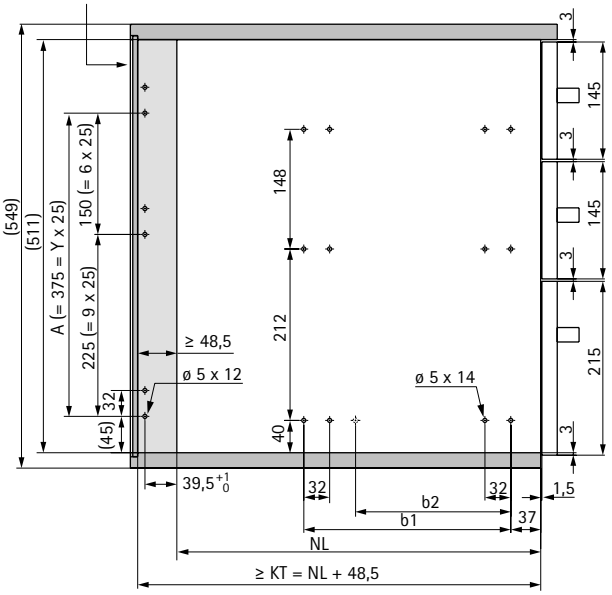

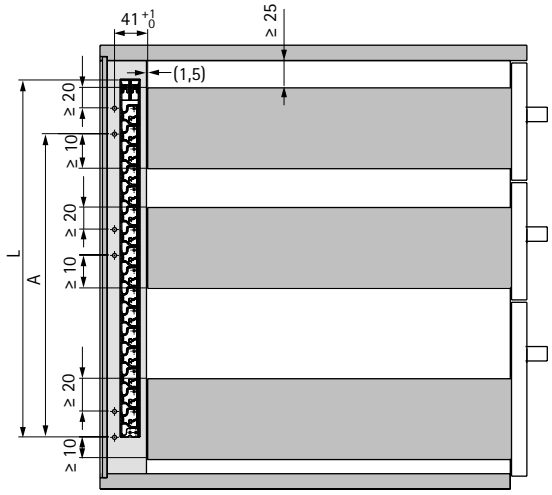

NL = comprimento nominal do produto selecionado. As dimensões b1 (b2) constam das informações do produto selecionado.

Y = número de medidas modulares entre corpos

Medidas do projeto: ligação central

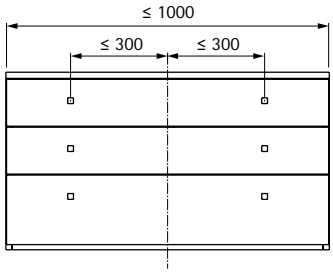

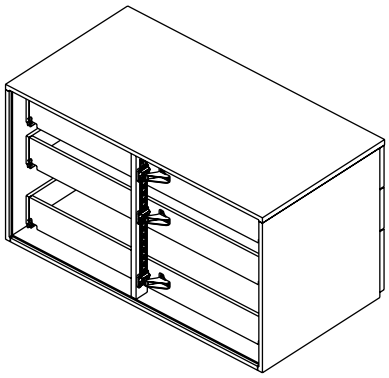

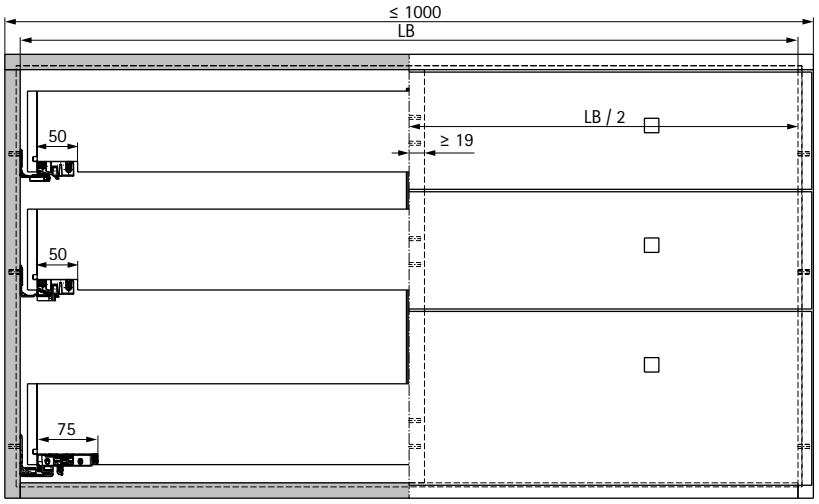

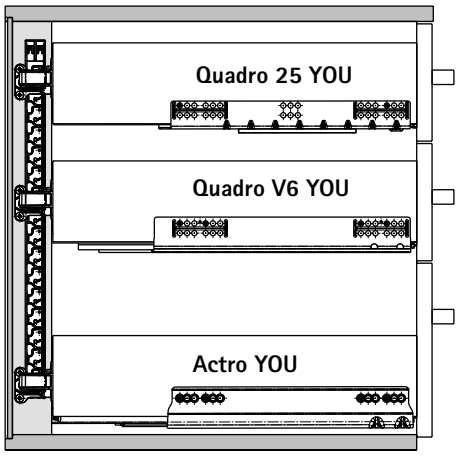

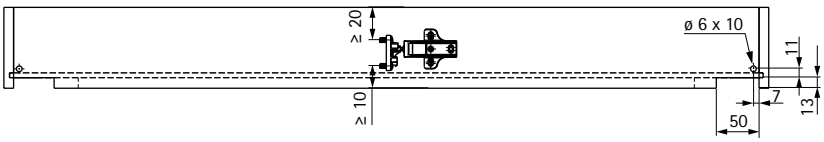

Seleção da barra de travamento correta

Linha de furos 25 mm
L = A + 66 mm
A = Y x 25 mm

Linha de furos 32 mm
L = A + 73 mm
A = Y x 32 mm

O painel traseiro e a travessa têm de estar unidos com firmeza por meio de parafusos

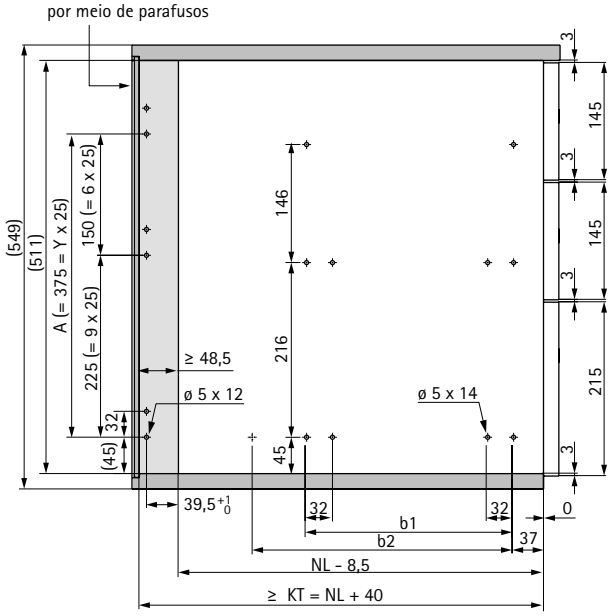

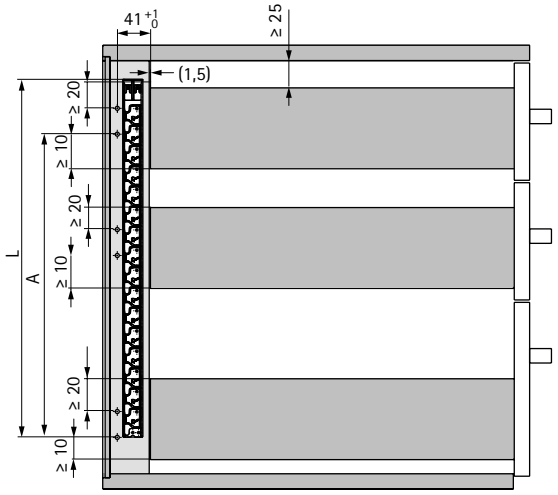

NL = comprimento nominal do produto selecionado. As dimensões b1 (b2) constam das informações do produto selecionado.

Y = número de medidas modulares entre corpos

Medidas do projeto: ligação do lado direito

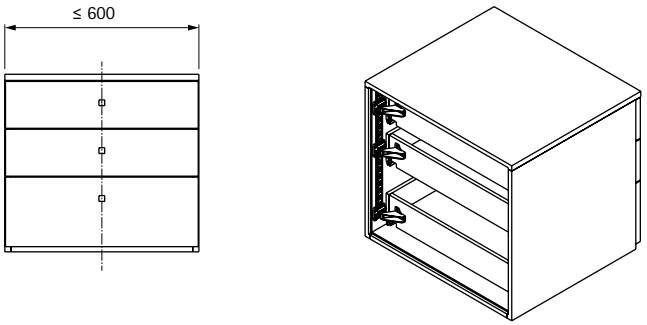

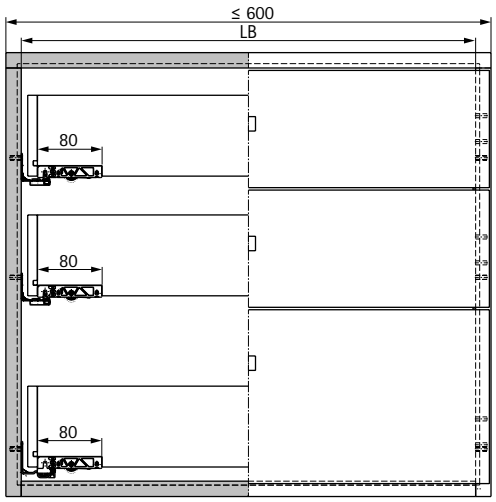

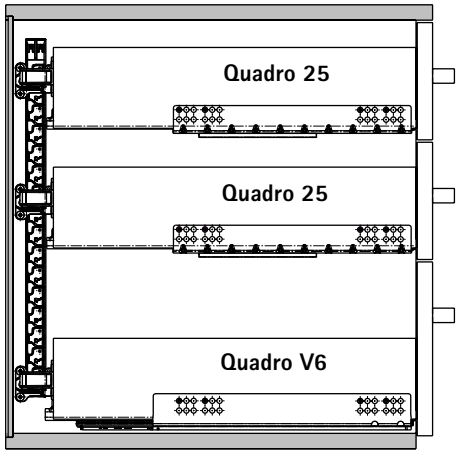

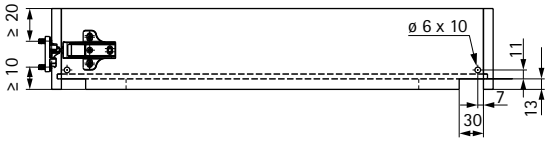

Seleção da barra de travamento correta

Linha de furos 25 mm
L = A + 66 mm
A = Y x 25 mm

Linha de furos 32 mm
L = A + 73 mm
A = Y x 32 mm

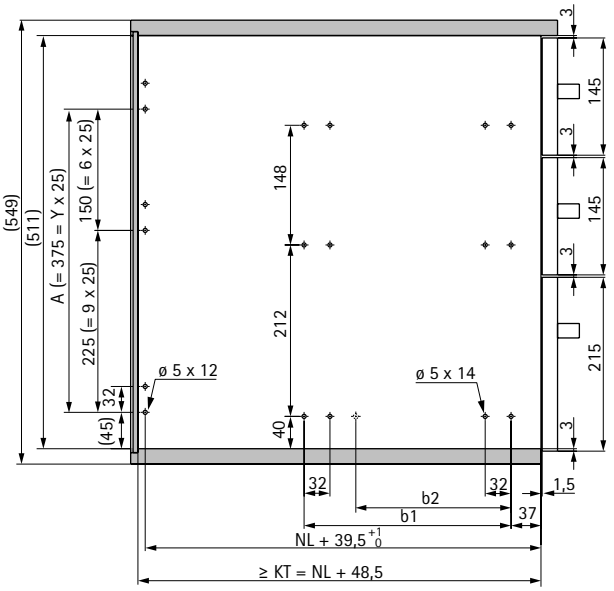

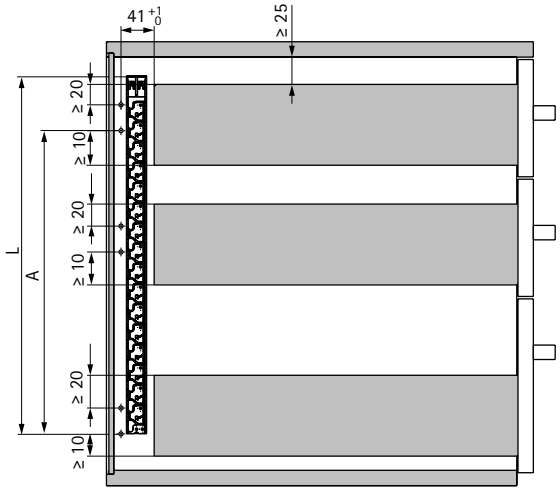

NL = comprimento nominal do produto selecionado. As dimensões b1 (b2) constam das informações do produto selecionado.

Y = número de medidas modulares entre corpos

Medidas do projeto: ligação do lado direito

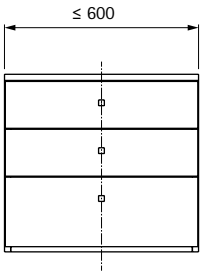

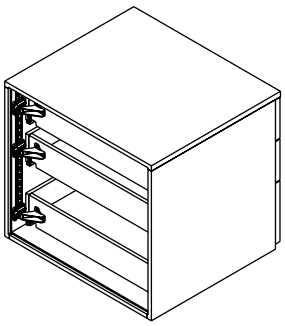

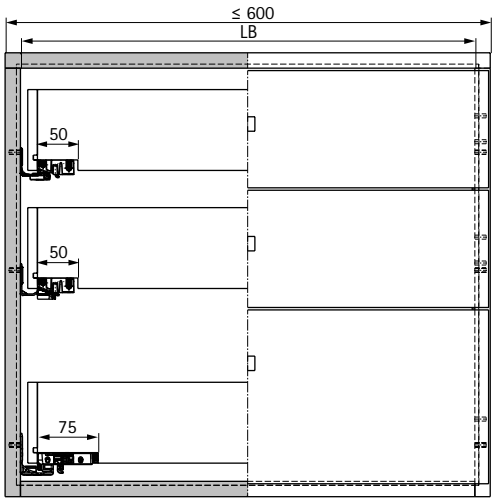

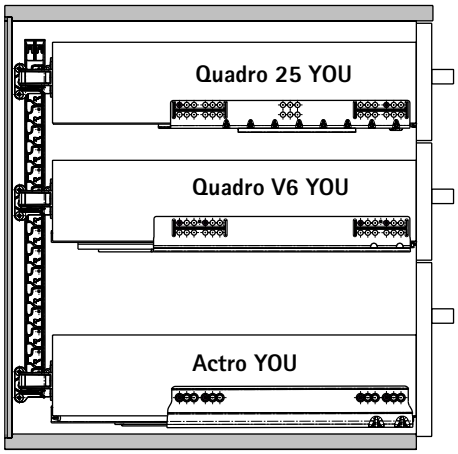

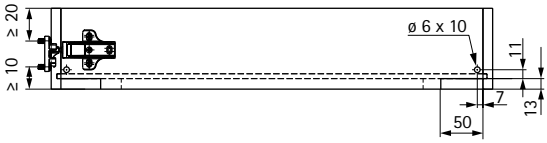

Seleção da barra de travamento correta

Linha de furos 25 mm
L = A + 66 mm
A = Y x 25 mm

Linha de furos 32 mm
L = A + 73 mm
A = Y x 32 mm

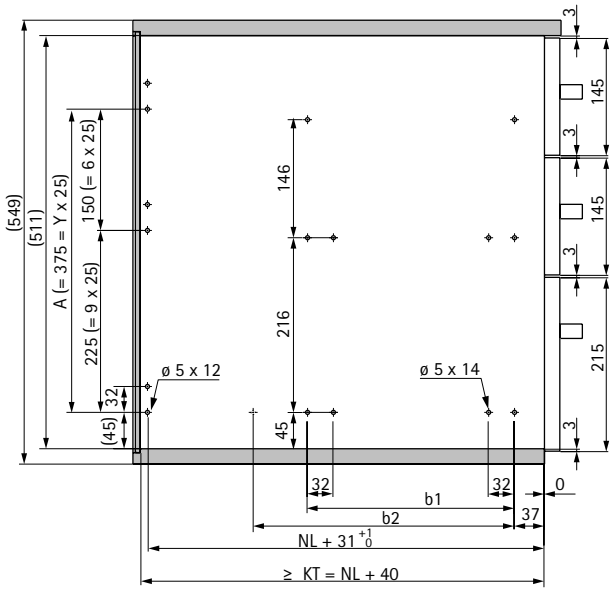

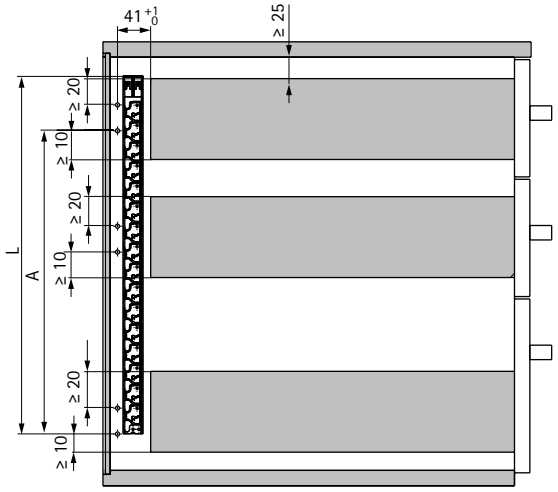

NL = comprimento nominal do produto selecionado. As dimensões b1 (b2) constam das informações do produto selecionado.

Y = número de medidas modulares entre corpos

Medidas do projeto: ligação central

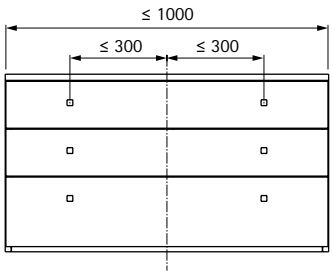

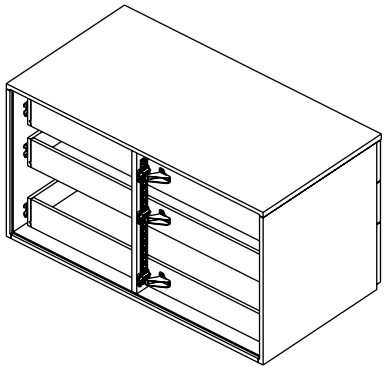

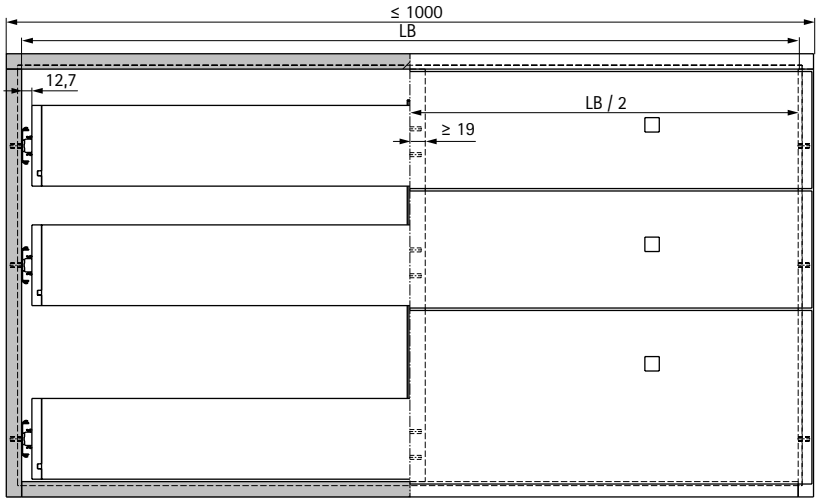

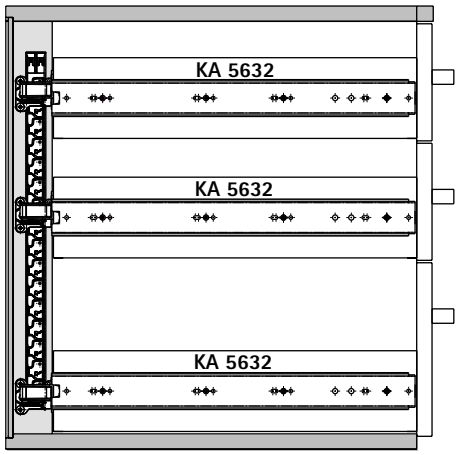

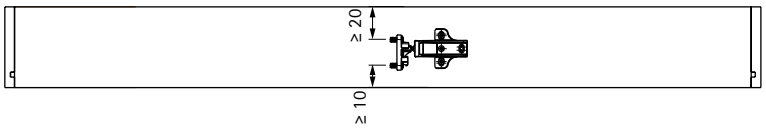

Seleção da barra de travamento correta

Linha de furos 25 mm
L = A + 66 mm
A = Y x 25 mm

Linha de furos 32 mm
L = A + 73 mm
A = Y x 32 mm

O painel traseiro e a travessa têm de estar unidos com firmeza por meio de parafusos

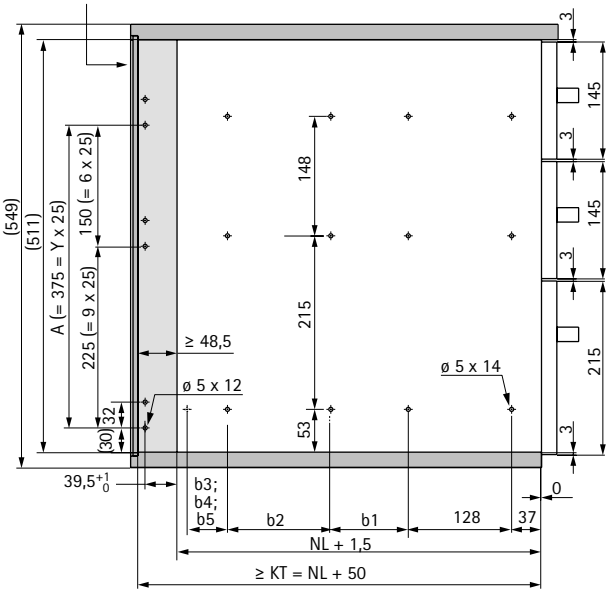

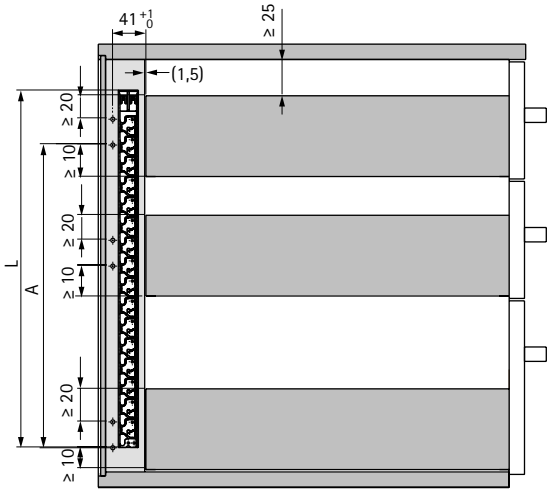

NL = comprimento nominal do produto selecionado. As dimensões b1 (b2) constam das informações do produto selecionado.

Y = número de medidas modulares entre corpos

Medidas do projeto: ligação do lado direito

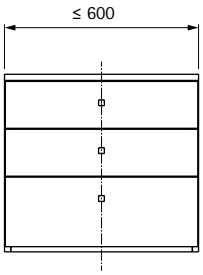

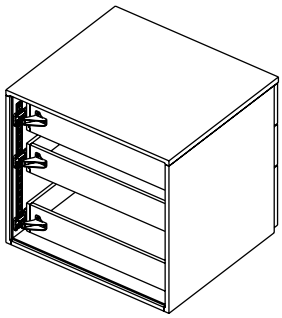

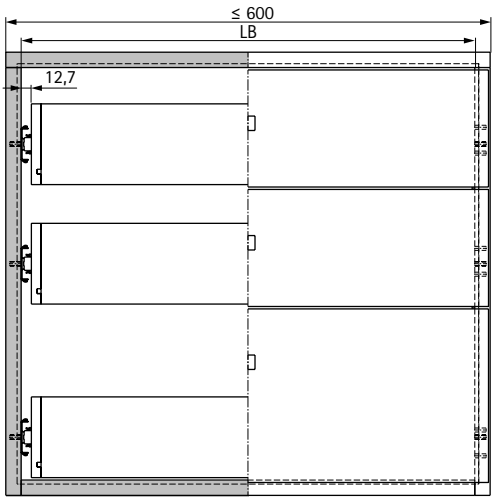

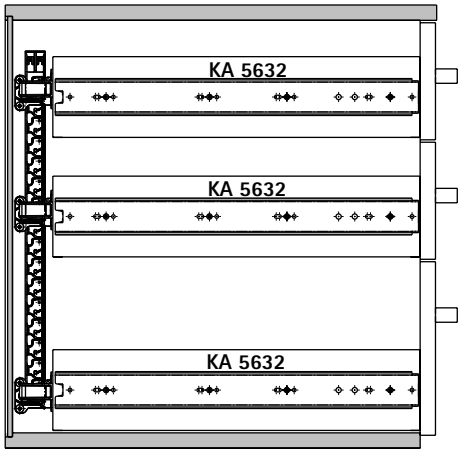

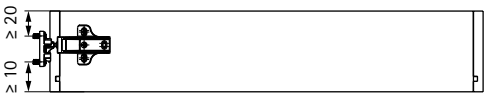

Seleção da barra de travamento correta

Linha de furos 25 mm
L = A + 66 mm
A = Y x 25 mm

Linha de furos 32 mm
L = A + 73 mm
A = Y x 32 mm

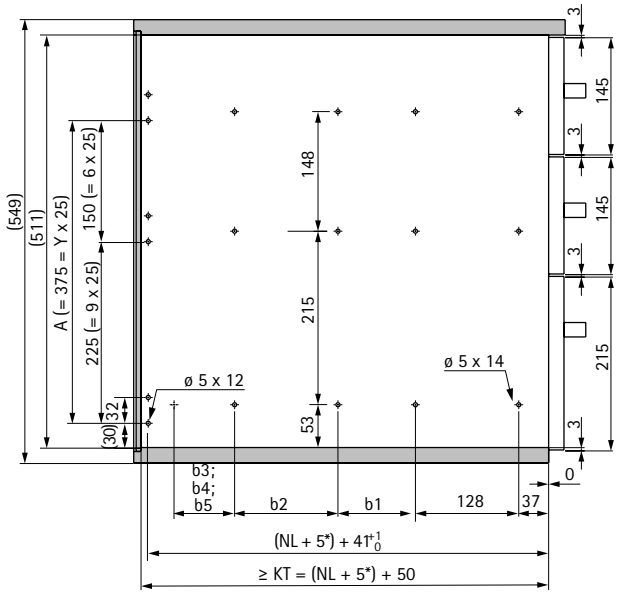

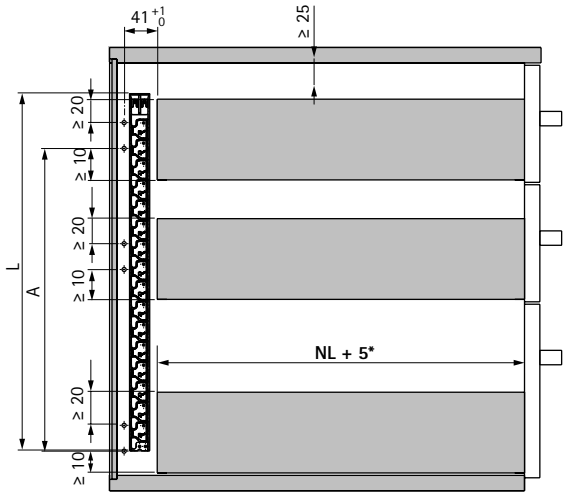

NL = comprimento nominal do produto selecionado. As dimensões b1 (b2) constam das informações do produto selecionado.

Y = número de medidas modulares entre corpos

***Apenas ao usar uma KA 4532 é que (NL + 5) aumenta para (NL +10)**

Fecho seguro

Existem muitas situações nas quais é particularmente importante que portas de abertura horizontal e vertical se fechem com segurança e força. Por exemplo, quando não se pretende que crianças tenham acesso ao espaço de arrumação. Os motivos dos seus clientes podem ser muito diversos, mas a diversidade dos sistemas de fechos e fechaduras da Hettich permite encontrar sempre a solução perfeita. Seja a função de fecho automático ou os sistemas de fecho por pressão, retenção, aderência ou garras mecânicas – os fechos e fechaduras da Hettich são de confiança.

Automaticamente melhor: O trinco automático para portas duplas: basta empurrar ou puxar – e a porta destranca-se automaticamente.

Função stay closed: retenção com sistema: Força de retenção de 0,9 a 8 kg: Fechos de aderência, retenção ou magnéticos de Zamak ou plástico.

Simples e eficazes: fechos mecânicos com carcaça de plástico ou latão.

Resumo

Segurança para crianças
Proteção para crianças SafeFix Eco **1354**

Trincos automático para portas **1355**

Fechos magnéticos **1355**

Fechos magnéticos de aderência com carcaça de metal /
Fechos magnéticos de retenção **1357 - 1358**

Fechos magnéticos de retenção /
Fechos magnéticos de aderência com carcaça de plástico **1359**

Proteção para crianças SafeFix Eco

New

- Proteção para crianças, para mais segurança em casa
- Para proteger do acesso direto
- Pode ser utilizado com fechadura esquerda, direita ou como fechadura de gaveta
- Plástico branco

Atenção:
SafeFix Eco contém ímanes muito fortes. Por isso, evite o contacto direto entre o SafeFix e cartões de crédito, etc.

Proteção para crianças SafeFix Eco

O conjunto inclui:
- 1 íman
- 1 chapa batente
- 1 fechadura
- 1 dispositivo auxiliar de montagem

Descrição	Código	Emb.
Conjunto SafeFix Eco completo	9 277 856	10 conj.
1 íman	9 277 858	1 unid.

Medidas do projeto

porta a trabalhar por fora

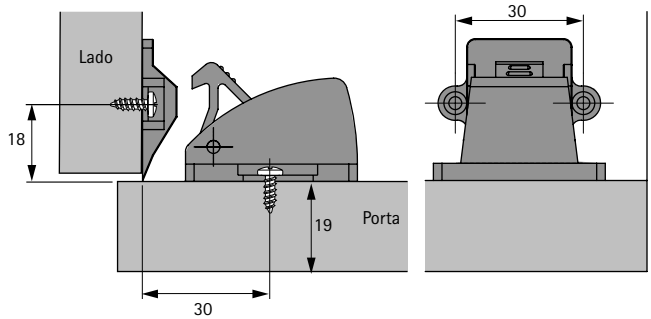

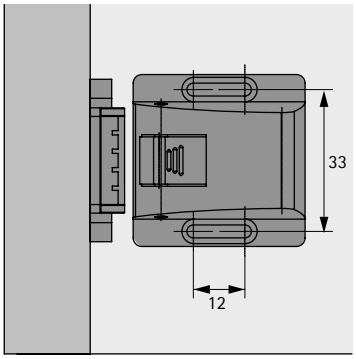

porta a trabalhar por dentro

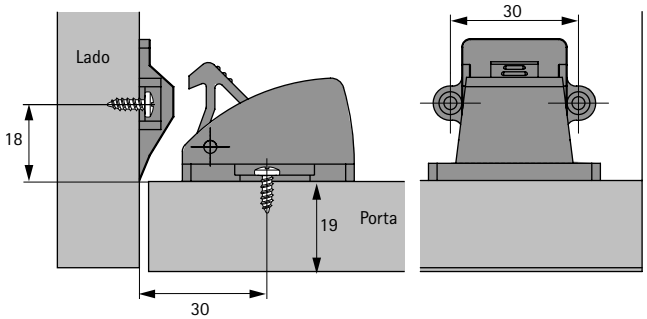

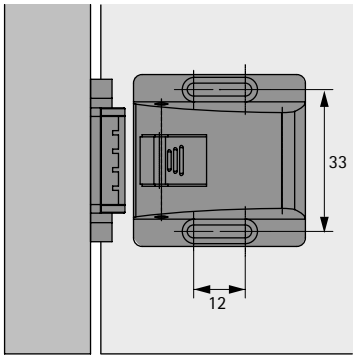

New

Trincos automático para portas

- Tranca portas duplas em combinação com uma fechadura de embutir sem ferrolhos adicionais
- A carcaça do trinco automático para portas é aparafusada ao centro debaixo do painel superior; os fechos de retenção em cima, em cada uma das duas portas
- A entrada dos fechos de retenção na carcaça do trinco automático faz com que a porta esquerda seja bloqueada e fechada com a porta direita
- Para destrancar, basta premir a porta direita
- niquelado

Código	Emb.
0 048 259	1/10 unid.

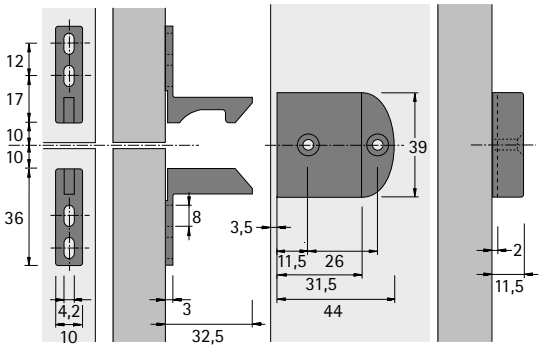

Exemplos de montagem

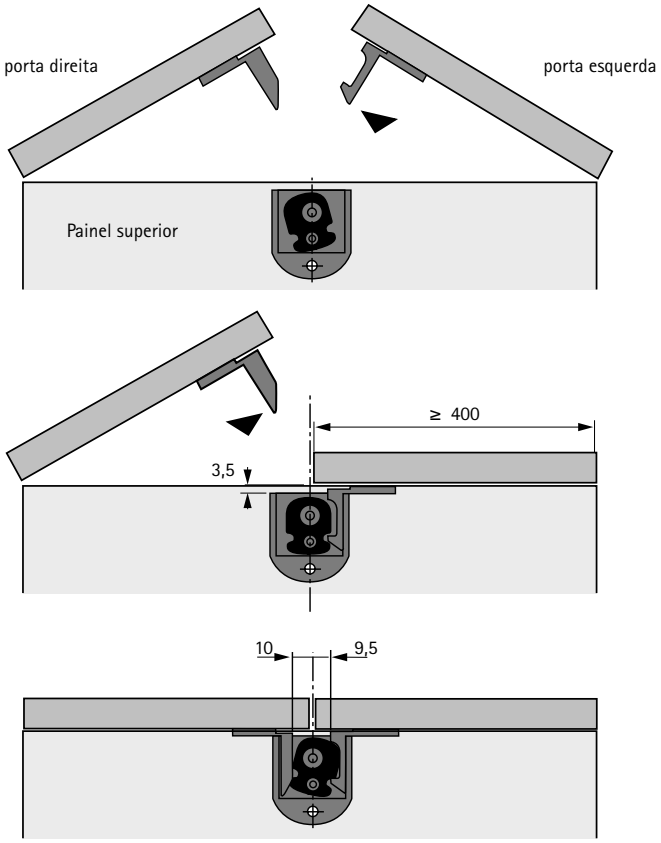

New

Fecho magnético D 1 / GP 9

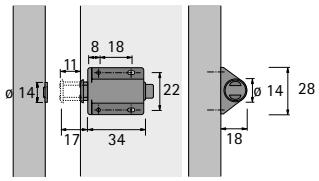

- Força de retenção 0,9 - 1,3 kg
- Elevação 11 mm
- plástico preto
- Chapa fixa
- Aço cromado

Código	Emb.
0 046 284	1/20 unid.

Fecho magnético D 2 / GP 9

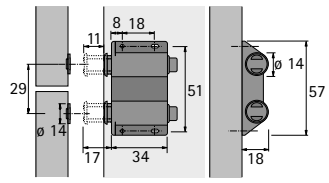

- Força de retenção 2 * 0,9 - 1,3 kg
- Elevação 11 mm
- plástico preto
- Chapa fixa
- Aço cromado

Código	Emb.
0 046 285	1/20 unid.

Fecho magnético D7 / GP9

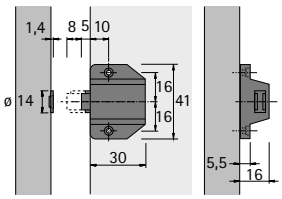

- Força de retenção 0,7 - 1,1 kg
- Elevação 11 mm
- Medidas: altura 16 mm, largura 40 mm, profundidade 36 mm
- Distância entre furos 32 mm
- Carcaça em plástico preto
- Contraplaca de aço galvanizado

Código	Emb.
0 020 873	1/20 unid.

hettich.com/short/166ac7

New

Fecho magnético LM 5402

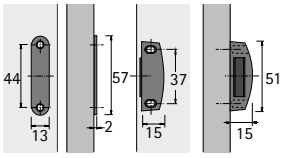

- Força de retenção 4 kg
- Carcaça em Zamak
- Chapa fixa, aço

Acabamento	Código	Emb.
cromado, brilhante	0 046 293	1/10 unid.
niquelado	0 046 294	1/10 unid.

Fecho magnético LM 5103

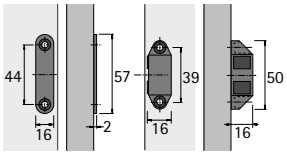

- Força de retenção 4 kg
- Carcaça em Zamak
- Chapa fixa, aço

Acabamento	Código	Emb.
cromado, brilhante	0 046 286	1/10 unid.
niquelado	0 046 287	1/10 unid.

Fecho magnético LM 5203

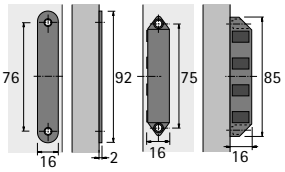

- Força de retenção 8 kg
- Carcaça em Zamak
- Chapa fixa, aço

Acabamento	Código	Emb.
cromado, brilhante	0 046 289	1/10 unid.
niquelado	0 046 291	1/10 unid.

hettich.com/short/2eaef4

New

Fecho magnético M 64 / GP 5

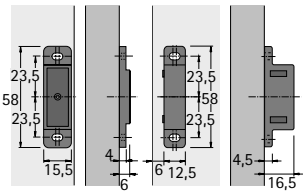

- Força de retenção 5 kg
- Chapa móvel
- Plástico, aço galvanizado

Cor	Código	Emb.
branco	0 013 149	1/50 unid.
castanho	0 013 150	1/50 unid.

Fecho magnético M 92 / GP 7

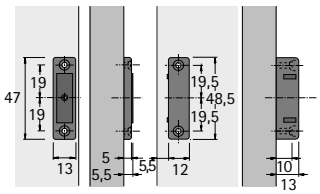

- Força de retenção 4 kg
- Chapa móvel
- Plástico, aço galvanizado

Cor	Código	Emb.
branco	0 013 153	1/50 unid.
castanho	0 013 154	1/50 unid.

Fecho magnético M 93 / GP 8

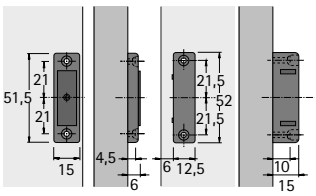

- Força de retenção 5 kg
- Chapa móvel
- Plástico, aço galvanizado

Cor	Código	Emb.
branco	0 013 155	1/50 unid.
castanho	0 013 156	1/50 unid.

hettich.com/short/ee5012

New

Fecho magnético M 73 / GP 9

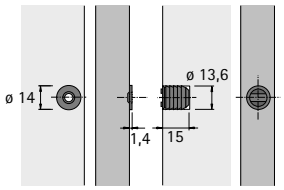

- Força de retenção 4 kg
- Carcaça em plástico
- Chapa fixa, aço galvanizado

Cor	Código	Emb.
branco	0 013 157	1/50 unid.
castanho	0 013 158	1/50 unid.

Fecho magnético M 71 / GP 1

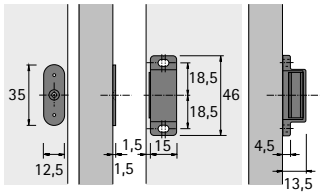

- Força de retenção 4 kg
- Carcaça em plástico
- Chapa fixa, aço galvanizado

Cor	Código	Emb.
branco	0 013 139	1/50 unid.
castanho	0 013 140	1/50 unid.

Fecho magnético M 72 / GP 2

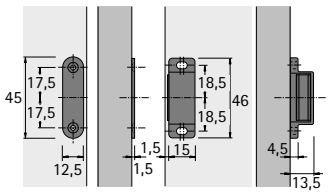

- Força de retenção 4 kg
- Carcaça em plástico
- Chapa fixa, aço galvanizado

Cor	Código	Emb.
branco	0 013 141	1/50 unid.
castanho	0 013 142	1/50 unid.

Fecho magnético M 74 / GP 15

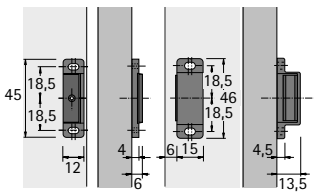

- Força de retenção 4 kg
- Chapa móvel
- Plástico, aço galvanizado

Cor	Código	Emb.
branco	0 006 343	1/50 unid.
castanho	0 006 344	1/50 unid.

Hettich segura

O que as ferragens da Hettich unem irá sempre manter-se fixo. Mesmo se os trabalhos de união na montagem do móvel forem difíceis, a Hettich tem uma solução fiável, eficiente e simples para você. Uma que possibilita inúmeras opções de design com materiais clássicos. Montagem facilitada no local de instalação. As ferragens Hettich cumprem o que prometem aos seus clientes.

Pequenos no tamanho, enormes na funcionalidade:
A tecnologia de conexão Hettich une elevado conhecimento e resultados perfeitos.

Furo esférico excêntrico:
Para melhor fixação no furo-posição obliqua e prática da chave de fendas.

Segurança garantida:
Ligações fiáveis, eficientes e simples de prateleiras com painéis laterais - elevada capacidade de carga.

hettich.com/short/41a9a6

Saiba mais:
Pode obter inspiração e mais detalhes do produto no nosso site.

Resumo

Ligador excêntrico Rastex 15 e Rastex 25
Pode ser usado em conjunto com pernos de montagem rápida e pernos de aparafusamento
Resumo **1362 – 1373**

Ligador excêntrico VB 20 / 21
Pode ser usado em conjunto com bucha em aço **1374 – 1375**

Ligador excêntrico com excêntrico esférico VB 35 / VB 35 M
Pode ser usado em conjunto com bucha em aço **1376 – 1377**

Ligador excêntrico com excêntrico esférico VB 36 / VB 36 M
Pode ser usado em conjunto com bucha em aço **1378 – 1381**

VB 54 Toolex / VB 135 / Alfa Stop / Beta
Montagem do fundo no corpo do móvel sem ferramentas **1382 – 1384**

Ligadores Trapez TZ4, TZ 4 STD, TZ 28
Para unir corpos de móvel, também adequado para madeira maciça **1385 – 1386**

Ligador Rostrino
Ligação de móvel oculta **1387**

Ligador excêntrico

Rastex 12

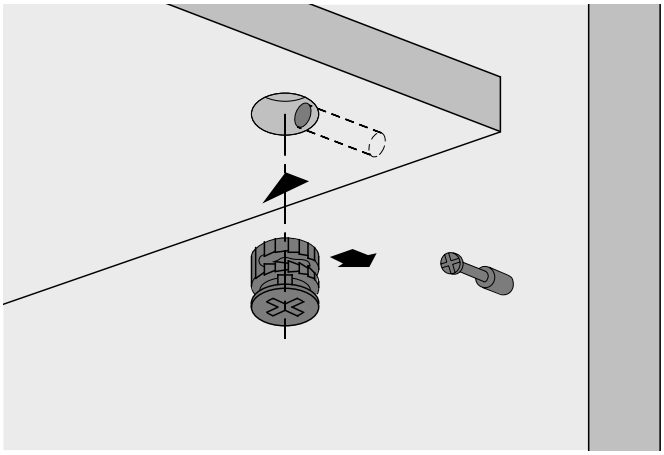

- Ligador decorativo com um diâmetro de 12 mm, particularmente adequado para pequenos móveis, prateleiras e gavetas
- Dupla segurança graças ao serrilhado interno e externo – o perno é apertado sempre centrado, ficando excluída qualquer possibilidade de deslocamento das partes do móvel!
- O excêntrico pode ser fixado com uma chave de fendas ou com uma chave de fendas Philips PZ 2
- A borda de cobertura cobre os furos imperfeitos, não é necessário um espelho adicional
- Pode ser utilizado em prateleiras a partir de 12 mm
- Zamak

Rastex 12 com borda de cobertura

Acabamento	Código	Emb.
natural	**9 000 698**	2000 unid.
niquelado	**9 006 857**	2000 unid.

Rastex 12 sem borda de cobertura

Acabamento	Código	Emb.
natural	**9 082 102**	2000 unid.
niquelado	**9 082 103**	2000 unid.

Rastex 12

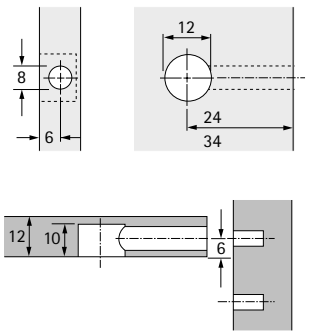

Ligador excêntrico

Rastex 15

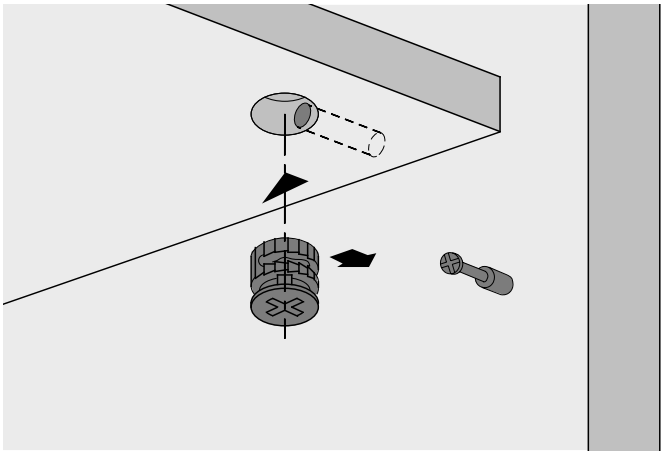

- Com gola de aperto – os painéis laterais dos móveis podem, assim, ser apertados com uma distância de até 4 mm em relação à frente do fundo da prateleira
- Dupla segurança graças ao serrilhado interno e externo – o perno é apertado sempre centrado, ficando excluída qualquer possibilidade de deslocamento das partes do móvel!
- O excêntrico pode ser fixado com lâmina com ranhura, lâmina de cabeça cruzada PZ 3 ou chave hexagonal SW 4
- Com ou sem borda de cobertura, a borda de cobertura tapa furos imperfeitos, não é necessária uma tampa adicional
- Zamak

Rastex 15 com borda de cobertura

Acabamento	Tipo de embalagem	N.º de encomenda / Espessura do painel mm					Emb.
		15	16	19	22	29	
niquelado	Caixa de cartão	**0 079 451**	**0 071 948**	**0 071 950**	**0 071 952**	**0 079 478**	200 unid.
niquelado	Caixa de cartão		**0 073 459**	**0 073 460**		**0 079 479**	2000 unid.
niquelado	Saqueta de plástico		**9 077 945**				1000 unid.
niquelado	Saqueta de plástico					**1 050 479**	1000 unid.
niquelado	Saqueta de plástico	**9 003 954**		**9 066 772**	**1 030 810**		2000 unid.

Rastex 15 sem borda de cobertura

Acabamento	Tipo de embalagem	N.º de encomenda / Espessura do painel mm						Emb.
		12	15	18	22	25	29	
natural	Caixa de cartão	**0 020 053**		**0 013 961**	**0 079 476**		**0 079 488**	200 unid.
natural	Saqueta de plástico					**9 084 518**	**1 050 540**	1000 unid.
natural	Saqueta de plástico	**9 116 019**	**0 079 462**	**0 013 962**				2000 unid.
niquelado	Caixa de cartão	**0 020 049**	**0 079 457**	**0 013 957**	**0 025 066**		**0 079 484**	200 unid.
niquelado	Caixa de cartão	**0 020 050**	**0 079 458**	**0 013 958**	**0 073 458**			2000 unid.
niquelado	Saqueta de plástico						**1 050 541**	1000 unid.
niquelado	Saqueta de plástico	**9 116 018**	**9 064 684**	**9 056 601**	**9 192 112**			2000 unid.

Tampas para Rastex 15 sem borda de cobertura (exceto Rastex 15 / 12)

- Plástico

Cor	Código	Emb.
1 branco	**0 071 054**	200 unid.
1 branco	**1 008 524**	5000 unid.
2 castanho	**0 071 055**	200 unid.
2 castanho	**1 008 525**	5000 unid.
3 preto	**0 079 490**	200 unid.
3 preto	**1 009 563**	5000 unid.
4 castanho-claro	**0 079 491**	200 unid.
5 bege	**9 134 720**	200 unid.
5 bege	**1 028 226**	5000 unid.
6 cinza	**9 134 731**	200 unid.
6 cinza	**1 019 518**	5000 unid.

Rastex 15 para fundos de 12 mm

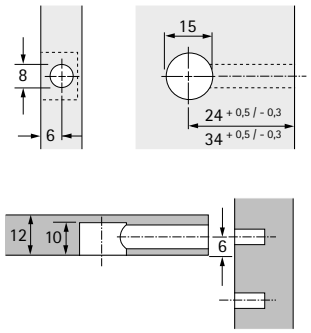

Rastex 15 para fundos de 15 mm

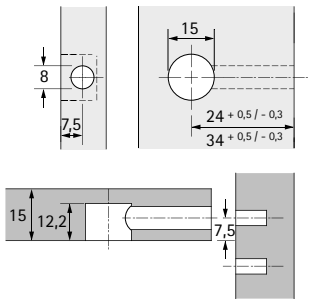

Rastex 15 para fundos de 16 mm

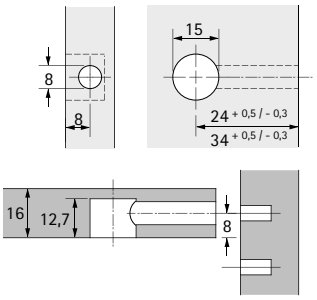

Rastex 15 para fundos de 18 mm

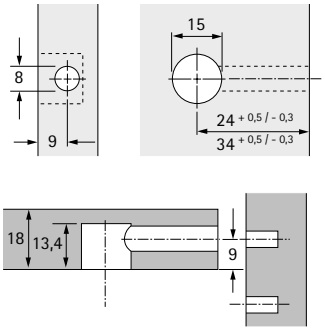

Rastex 15 para fundos de 19 mm

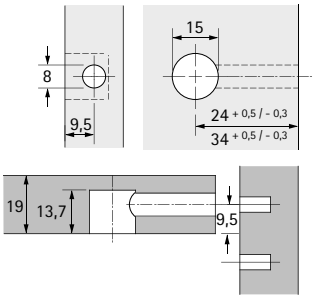

Rastex 15 para fundos de 22 mm

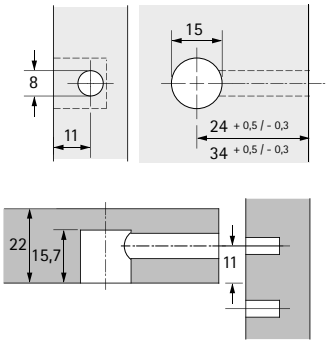

Rastex 15 para fundos de 25 mm

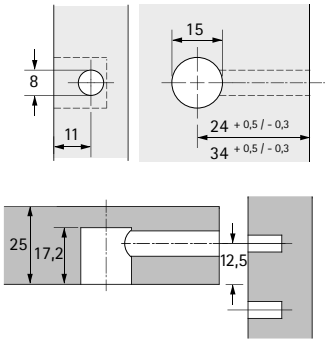

Rastex 15 para fundos de 29 mm

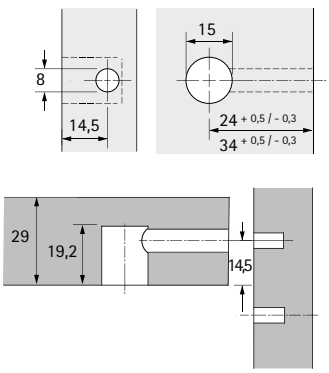

Perno de montagem rápida Rapid S e perno de aparafusamento Twister

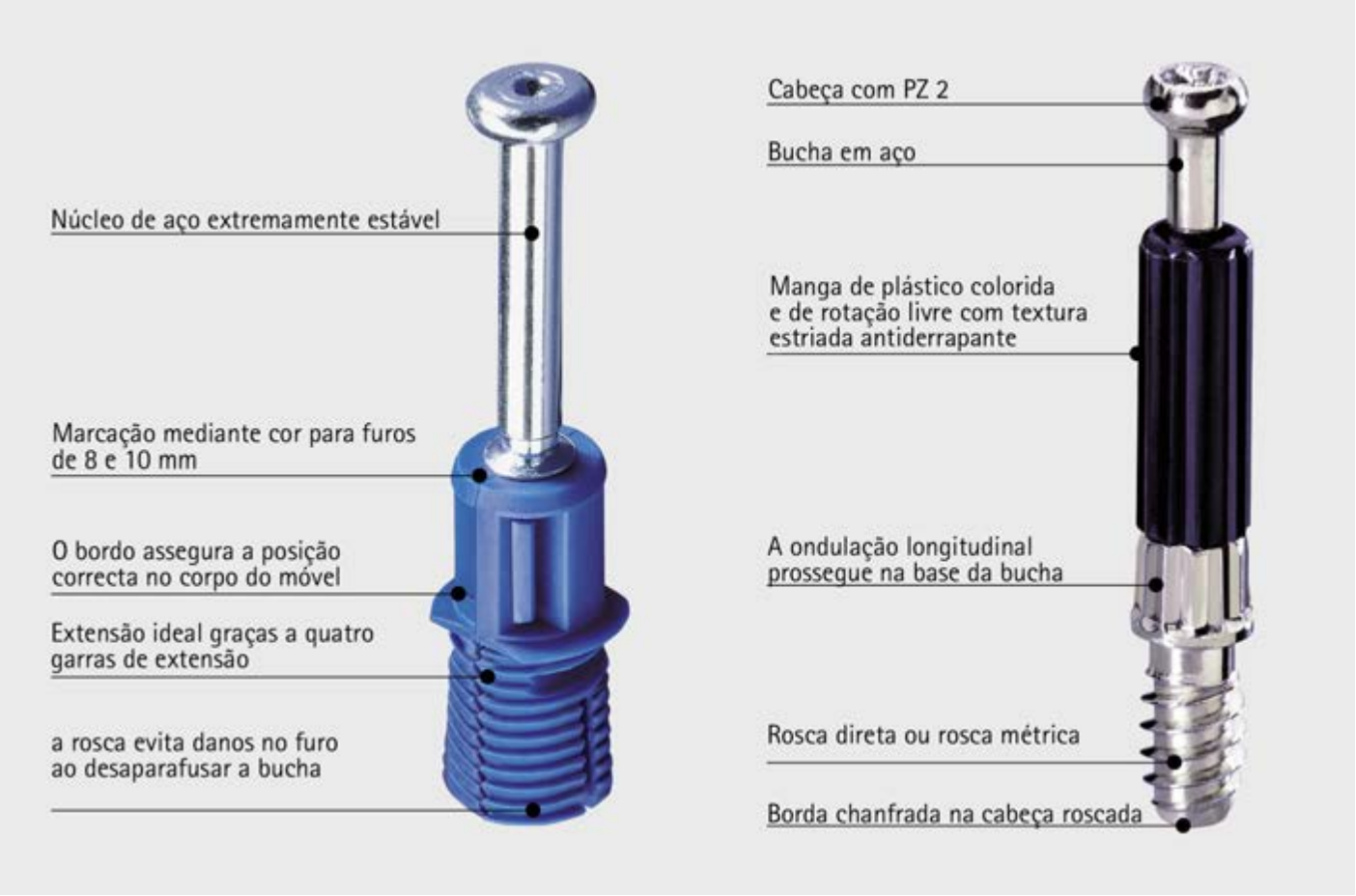

Rápido – mais rápido – Rapid S
A geração de pernos de montagem rápida com núcleo de aço da Hettich. Elegantemente leves e extremamente fortes. A montagem é realizada sem ferramentas – a bucha é simplesmente encaixada à pressão. O Rapid S forma um par perfeito com o Rastex.

Twister – montagem rápida e segura
Com a manga de rotação livre, o Twister permite-lhe ser guiado com segurança até ao batente durante todo o processo de aparafusamento com a chave de fendas sem fio - assim não há risco de ferimentos em arestas / rebarbas afiadas.

Fortes juntos:
O Rastex 15 pode ser combinado com as buchas Twister e Rapid S.

Fortes juntos:
O Rastex 25 pode ser combinado com a bucha Twister.

Mangas de plástico coloridas:
Numa estrutura ondulada antideslizante, identificam as dimensões de fixação.

Montagem rápida e sem ferramentas:
basta pressionar com a mão para dentro do furo do painel lateral do corpo do móvel.

Ligador excêntrico

- **Rastex 15**
- **Bucha para Rastex 15**

Perno de montagem rápida Rapid S DU 324 / DU 325

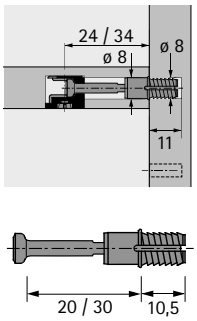

- Bucha de expansão para furos de 8 mm
- Aço galvanizado / plástico azul

Versão do artigo	Medida de aperto mm	**Código**	Emb.
Rapid S DU 324	20	**0 044 750**	200 unid.
Rapid S DU 324	20	**9 046 180**	2000 unid.
Rapid S DU 325	30	**0 047 458**	200 unid.
Rapid S DU 325	30	**9 046 182**	2000 unid.

Perno de montagem rápida Rapid S DU 332 / DU 333

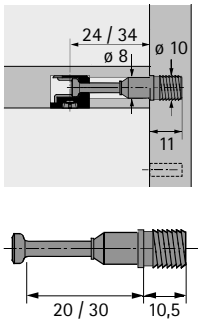

- Bucha de expansão para furos de 10 mm
- Aço galvanizado / plástico verde

Versão do artigo	Medida de aperto mm	**Código**	Emb.
Rapid S DU 332	20	**0 044 758**	200 unid.
Rapid S DU 332	20	**9 046 184**	2000 unid.
Rapid S DU 333	30	**0 044 759**	200 unid.
Rapid S DU 333	30	**9 046 186**	2000 unid.

Pernos de aparafusamento Twister DU319T / DU 320 T

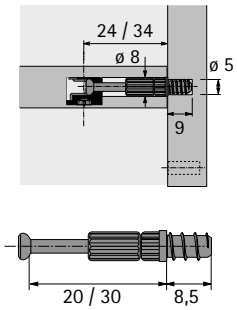

- Com rosca directa para diâmetro de furação 5 mm
- Indicado para o sistema 32
- Plástico / aço

Versão do artigo	Medida de aperto mm	**Código**	Emb.
Twister DU 319 T natural	20	**9 047 974**	2000 unid.
Twister DU 319 T galvanizado	20	**0 048 037**	200 unid.
Twister DU 319 T galvanizado	20	**9 047 975**	2000 unid.
Twister DU 320 T natural	30	**9 047 976**	2000 unid.
Twister DU 320 T galvanizado	30	**0 048 038**	200 unid.
Twister DU 320 T galvanizado	30	**9 047 978**	2000 unid.

Perno de parafusamento Twister DU 243 T / DU 232 T

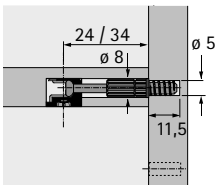

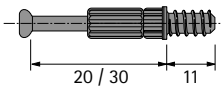

- Com rosca directa para diâmetro de furação 5 mm
- Indicado para o sistema 32
- Plástico / aço

Versão do artigo	Medida de aperto mm	**Código**	Emb.
Twister DU 243 T natural	20	**9 047 862**	2000 unid.
Twister DU 243 T galvanizado	20	**0 020 056**	200 unid.
Twister DU 243 T galvanizado	20	**9 047 863**	2000 unid.
Twister DU 232 T natural	30	**9 047 644**	2000 unid.
Twister DU 232 T galvanizado	30	**0 020 058**	200 unid.
Twister DU 232 T galvanizado	30	**9 047 861**	2000 unid.

Perno de aparafusamento Twister DU 644 T

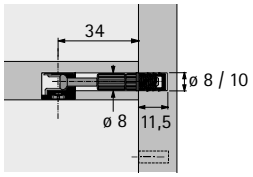

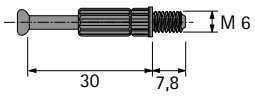

- Rosca M6 x 7,8 mm
- Medida de aperto 30 mm
- Acessórios buchas M6
- Aço galvanizado / plástico

Nota:
As buchas devem ser encomendadas separadamente

Versão do artigo	Medida de aperto mm	**Código**	Emb.
Twister DU 644 T natural	30	**9 047 864**	2000 unid.
Twister DU 644 T galvanizado	30	**0 020 157**	200 unid.
Twister DU 644 T galvanizado	30	**9 047 865**	2000 unid.

Perno de aparafusamento DU 425 / DU 428

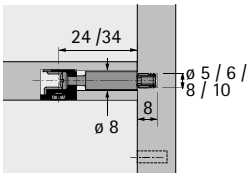

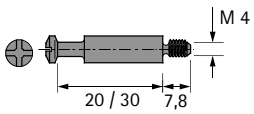

- Rosca M4 x 7,8 mm
- Acessórios buchas M4
- Indicado para o sistema 32
- Aço

Nota:
- Favor encomendar as buchas M4 separadamente

Versão do artigo	Medida de aperto mm	**Código**	Emb.
DU 428 natural	20	**0 079 523**	200 unid.
DU 428 natural	20	**1 053 821**	1000 unid.
DU 425 natural	30	**0 079 521**	200 unid.
DU 425 natural	30	**1 030 990**	1000 unid.

Ligador excêntrico

- **Rastex 15**
- **Bucha para Rastex 15**

Perno duplo DU 883 / DU 868

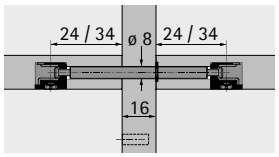

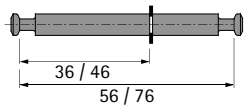

- Para painel central de 16 mm
- Com anel de retenção
- Diâmetro do furo 8 mm
- Aço

Versão do artigo	Medida de aperto mm	**Código**	Emb.
DU 883 natural	56	**1 079 190**	250 unid.
DU 883 galvanizado	56	**0 079 552**	100 unid.
DU 868 natural	76	**1 056 170**	250 unid.
DU 868 galvanizado	76	**0 079 602**	100 unid.

Perno duplo DU 880 / DU 853

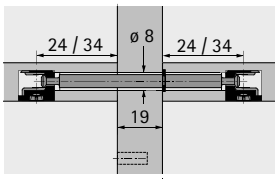

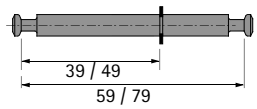

- Para painel central de 19 mm
- Com anel de retenção
- Diâmetro do furo 8 mm
- Aço

Versão do artigo	Medida de aperto mm	**Código**	Emb.
DU 880 galvanizado	59	**0 079 554**	100 unid.
DU 853 galvanizado	79	**0 079 568**	100 unid.
DU 853 galvanizado	79	**1 079 580**	250 unid.

Ligador excêntrico

- **Rastex 15**
- **Pernos angulares para Rastex 15**

Pernos angulares DU 860

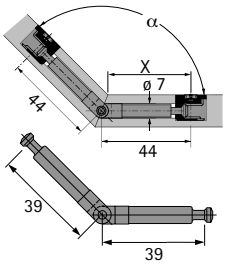

- Diâmetro do furo 7 mm
- Medida de aperto 39 / 39 mm
- Aço zincado

Código	Emb.
0 079 580	100 unid.
1 079 600	500 unid.

Pernos angulares DU 634

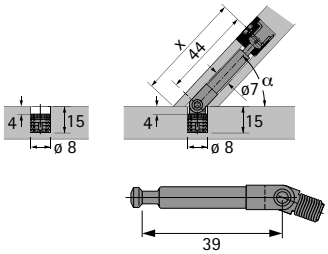

- Rosca M6 x 7 mm
- Diâmetro do furo 8 mm
- Medida de aperto 39 mm
- Aço zincado

Nota:
- Favor encomendar as buchas M6 separadamente

Código	Emb.
9 129 712	100 unid.

Distância entre furos X mm para DU 860

ângulol	espessuras dos painéis 15 mm	espessuras dos painéis 16 mm	espessuras dos painéis 19 mm	espessuras dos painéis 22 mm	espessuras dos painéis 29 mm
100°	37,7	37,3	36,0	34,8	31,8
105°	38,2	37,9	36,7	35,6	32,9
110°	38,7	38,4	37,3	36,3	33,9
115°	39,2	38,9	37,9	37,0	35,8
120°	39,7	39,4	38,5	37,7	35,6
125°	40,1	39,8	39,1	38,3	36,5
130°	40,5	40,3	39,6	38,9	37,7
135°	40,9	40,7	40,1	39,4	38,0
140°	41,3	41,1	40,5	40,0	38,7
145°	41,6	41,5	41,0	40,5	39,4
150°	42,0	41,9	41,5	41,1	40,1
155°	42,3	42,2	41,9	41,6	40,8
160°	42,7	42,6	42,3	42,1	41,4

Distância entre furos X mm para DU 634

ângulo	espessuras dos painéis 15 mm	espessuras dos painéis 16 mm	espessuras dos painéis 19 mm	espessuras dos painéis 22 mm	espessuras dos painéis 29 mm
30°	57,0	57,9	60,5	63,1	69,1
35°	54,7	55,4	57,6	59,7	64,7
40°	52,9	53,5	55,3	57,1	61,3
45°	51,5	52,0	53,5	55,0	58,5
50°	50,3	50,7	52,0	53,2	56,2
55°	49,3	49,6	50,7	51,7	54,2
60°	48,3	48,6	49,5	50,4	52,4
65°	47,5	47,7	48,4	49,1	50,8
70°	46,7	46,9	47,5	48,0	49,3
75°	46,0	46,1	46,5	46,9	47,9
80°	45,3	45,4	45,7	45,9	46,6
85°	44,7	44,7	44,8	45,0	45,3
90°	44,0	44,0	44,0	44,0	44,0

Rastex 25

- Os níveis de encaixe na curva de fixação e o serrilhado externo impedem que o excêntrico se solte sozinho
- Aperto da bucha sempre centrado
- O contratorque é três vezes superior ao de fixações por excêntrico equiparáveis
- Com ou sem borda de cobertura, a borda de cobertura tapa furos imperfeitos, não é necessária uma tampa adicional
- Zamak

Referência de página:
- Brocas para perfuradoras manuais e de coluna, ver página 1566 - 1570

Versão do artigo	Acabamento	Código	Emb.
1 com borda de cobertura	niquelado	**1 066 213**	1000 unid.
2 sem borda de cobertura	natural	**0 013 116**	200 unid.
2 sem borda de cobertura	natural	**1 008 983**	1000 unid.

Fecho interior e exterior –
...porque o duplo segura melhor!

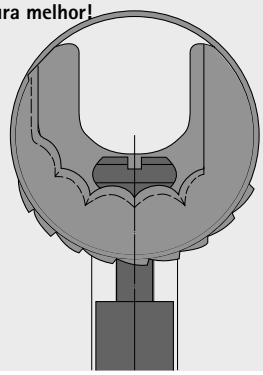

Medida de furação A =
Medida de aperto + 9 mm

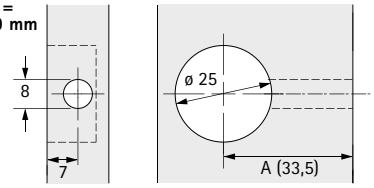

Centro da bucha
a partir da face
inferior do painel

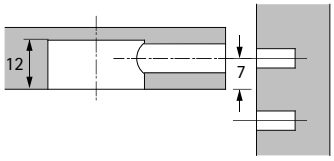

Ligador excêntrico

- **Rastex 25**
- **Bucha para Rastex 25**

Perno de parafusamento Twister DU 262 T

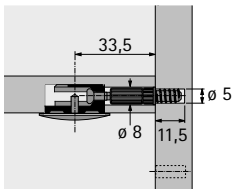

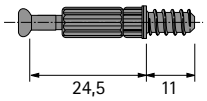

- Rosca direta para um diâmetro do furo de 5 mm
- Medida de aperto 24,5 mm
- Indicado para o sistema 32
- Plástico / aço

Versão do artigo	Código	Emb.
Twister DU 262 T natural	**9 047 854**	2000 unid.
Twister DU 262 T galvanizado	**0 020 060**	200 unid.

Perno de aparafusamento DU 643

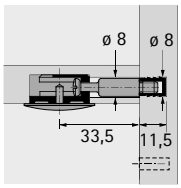

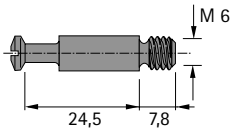

- Rosca M6 x 7,8 mm
- Medida de aperto 24,5 mm
- Aço

Nota:
- Favor encomendar as buchas M6 separadamente

Código	Emb.
0 013 121	200 unid.
1 031 004	1000 unid.

Ligador excêntrico

- **VB 20 / 21**
- **Com gola / sem gola**

VB 20

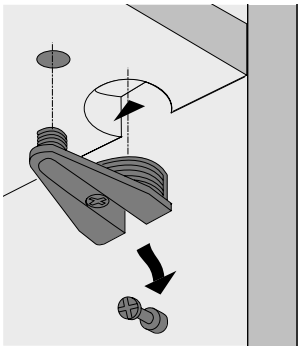

VB 21

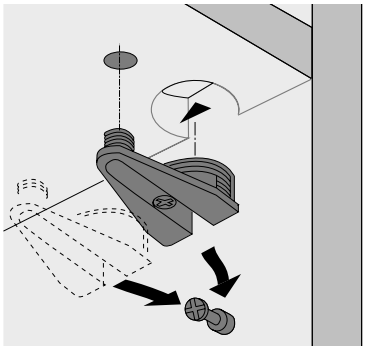

- Para ligações fortes seguras e estáveis entre prateleiras e ilhargas, com grande capacidade de carga
- A ferragem é pressionada para dentro de um furo duplo com uma distância entre furos de 32 mm. Furos de inserção com ø 30 mm e 10 mm
- A prateleira pode ser aplicada a partir de cima
- No caso do fundo, o excêntrico também pode ser apertado a partir de cima. Para tal, é necessário haver um furo passante no fundo
- Em aplicações especiais, a ferragem também permite ativar um nivelador
- Zamak niquelado
- Indicado para o sistema 32

Referência de página:

- Broca para perfuradoras manuais e de coluna, ver página 1566 - 1570

VB 20 com gola para prateleiras de 19 - 20 mm

Esquema de furação para prateleira

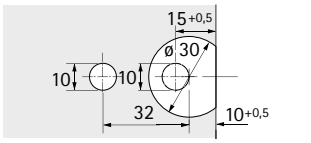

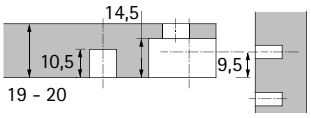

Centro da bucha a partir da face inferior do painel

Código	Emb.
0 025 049	200 unid.

VB 21 sem gola para prateleiras de 19 - 20 mm

Esquema de furação para prateleira

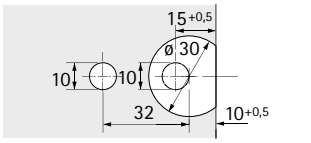

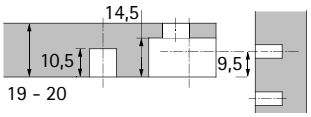

Centro da bucha a partir da face inferior do painel

Código	Emb.
0 047 454	200 unid.

Perno de parafusamento DU 327

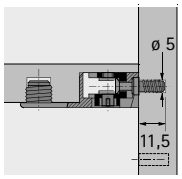

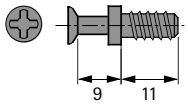

- Rosca direta para um diâmetro do furo de 5 mm
- Medida de aperto 9 mm
- Indicado para o sistema 32
- Aço zincado

Código	Emb.
0 025 052	200 unid.
9 039 828	5000 unid.

Perno de parafusamento DU 427

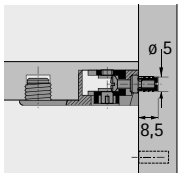

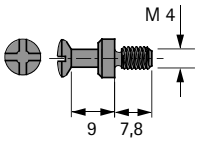

- Rosca M4
- Diâmetro do furo 5 mm
- Medida de aperto 9 mm
- Indicado para o sistema 32
- Aço natural

Nota:
- Favor encomendar as buchas M4 separadamente

Código	Emb.
9 134 678	200 unid.
1 035 497	2000 unid.

Perno de aparafusamento DU 647

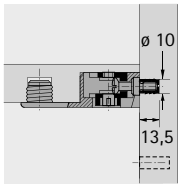

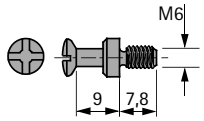

- Rosca M6
- Diâmetro do furo 8 / 10 mm
- Medida de aperto 9 mm
- Aço natural

Nota:
- Favor encomendar as buchas M6 separadamente

Código	Emb.
1 035 496	2000 unid.

Ligador excêntrico

- **VB 35 M**
- **Com gola**

Aplicar a prateleira a partir de cima. Auxiliar de montagem quando da suspensão das prateleiras

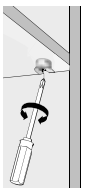

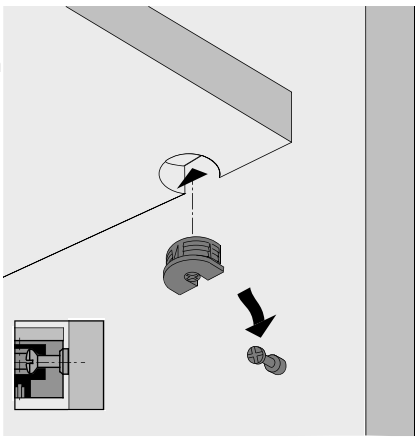

- Pequenas ferragens de ligação para fortes seguras e resistentes uniões prateleiras com ilhargas de móveis, de acordo com o comprovado princípio de engate por excêntrico
- O ligador é pressionado para dentro do furo com ø 20 mm
- A ferragem possui um excêntrico esférico
- Indicado para o sistema 32
- Zamak / plástico

Referência de página:
- Broca para perfuradoras manuais e de coluna, ver página 1566 - 1570

VB 35 M / 16 para prateleiras de 16 mm

Esquema de furação para prateleira

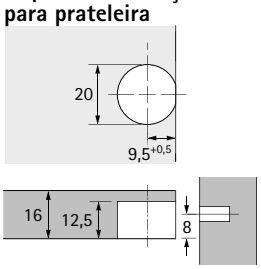

Centro da bucha a partir da face inferior do painel

Acabamento / Cor	**Código**	Emb.
niquelado	**0 065 501**	200 unid.
niquelado	**9 117 653**	500 unid.
branco	**0 065 503**	200 unid.
branco	**9 064 890**	1000 unid.
castanho	**9 066 718**	1000 unid.
preto	**0 079 644**	200 unid.
preto	**9 066 720**	1000 unid.

VB 35 M / 19 para prateleiras de 19 mm

Esquema de furação para prateleira

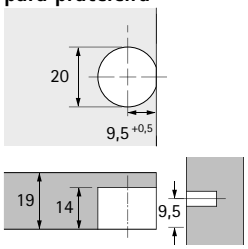

Centro da bucha a partir da face inferior do painel

Acabamento / Cor	**Código**	Emb.
niquelado	**0 065 505**	200 unid.
niquelado	**9 124 619**	500 unid.
branco	**0 065 507**	200 unid.
branco	**9 116 944**	1000 unid.
castanho	**9 116 945**	1000 unid.
preto	**0 079 643**	200 unid.
preto	**9 116 942**	1000 unid.

Ligador excêntrico

- **VB 35**
- **Sem gola**

Aplicar a prateleira a partir de cima ou pela frente

~ 5°

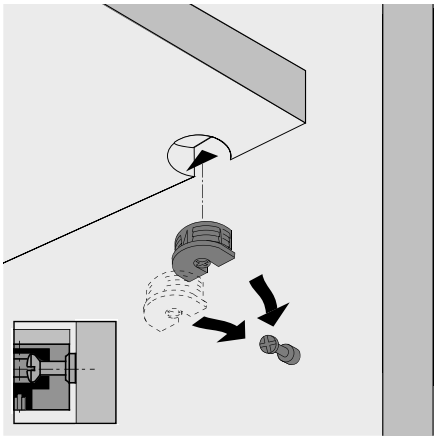

- Pequenas ferragens de ligação para fortes seguras e resistentes uniões prateleiras com ilhargas de móveis, de acordo com o comprovado princípio de engate por excêntrico
- O ligador é pressionado para dentro do furo com ø 20 mm
- A ferragem possui um excêntrico esférico
- Indicado para o sistema 32
- Zamak / plástico

Referência de página:
- Broca para perfuradoras manuais e de coluna, ver página 1566 - 1570

VB 35 / 16 para prateleiras de 16 mm

Esquema de furação para prateleira

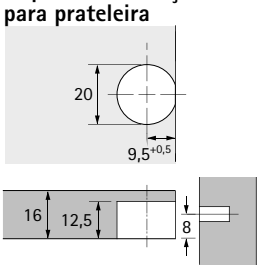

Centro da bucha a partir da face inferior do painel

Acabamento / Cor	**Código**	Emb.
niquelado	**0 065 509**	200 unid.
niquelado	**9 117 656**	500 unid.
branco	**0 065 511**	200 unid.
branco	**9 064 883**	1000 unid.
castanho	**9 066 738**	1000 unid.
preto	**0 079 642**	200 unid.
preto	**9 066 732**	1000 unid.

VB 35 / 19 para prateleiras de 19 mm

Esquema de furação para prateleira

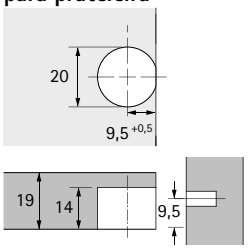

Centro da bucha a partir da face inferior do painel

Acabamento / Cor	**Código**	Emb.
niquelado	**0 065 513**	200 unid.
niquelado	**9 117 725**	500 unid.
branco	**0 065 515**	200 unid.
branco	**9 116 929**	1000 unid.
castanho	**9 116 930**	1000 unid.
preto	**0 079 641**	200 unid.
preto	**9 116 928**	1000 unid.

Ligador excêntrico

- **VB 36 M**
- **Com gola**

Aplicar a prateleira a partir de cima. Auxiliar de montagem quando da suspensão das prateleiras

~ 5°

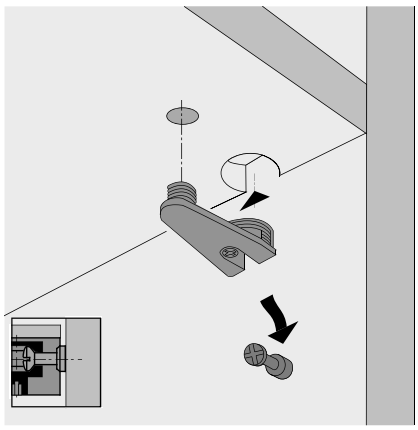

- Pequenas ferragens de ligação para fortes seguras e resistentes uniões prateleiras com ilhargas de móveis, de acordo com o comprovado princípio de engate por excêntrico
- A ferragem é pressionada para dentro de um furo duplo com uma distância entre furos de 32 mm. Furos de inserção com ø 20 e 10 mm
- A ferragem possui um excêntrico esférico
- Indicado para o sistema 32
- Zamak / plástico

Referência de página:
- Broca para perfuradoras manuais e de coluna, ver página 1566 - 1570

VB 36 M / 16 para prateleiras de 16 mm

Esquema de furação para prateleira

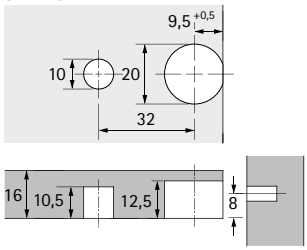

Centro da bucha a partir da face inferior do painel

Acabamento / Cor	Código	Emb.
niquelado	**0 065 517**	200 unid.
niquelado	**9 117 700**	250 unid.
branco	**0 065 519**	200 unid.
branco	**9 116 498**	500 unid.
castanho	**9 116 508**	500 unid.
preto	**0 079 647**	200 unid.
preto	**9 096 997**	500 unid.

VB 36 M / 19 para prateleiras de 19 mm

Esquema de furação para prateleira

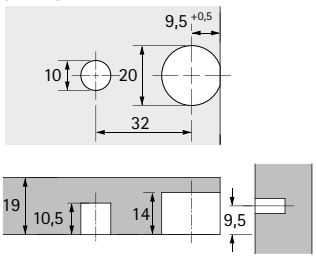

Centro da bucha a partir da face inferior do painel

Acabamento / Cor	Código	Emb.
niquelado	**0 065 521**	200 unid.
niquelado	**9 117 720**	250 unid.
branco	**0 065 523**	200 unid.
branco	**9 129 805**	500 unid.
castanho	**9 129 881**	500 unid.
preto	**0 079 648**	200 unid.
preto	**9 129 825**	500 unid.

Ligador excêntrico

- **VB 36**
- **Sem gola**

Aplicar a prateleira a partir de cima ou pela frente

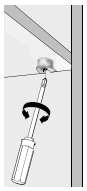

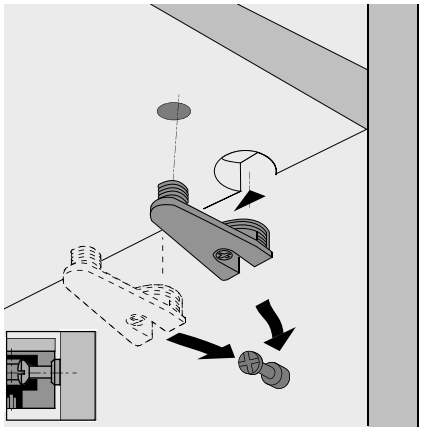

- Pequenas ferragens de ligação para fortes seguras e resistentes uniões prateleiras com ilhargas de móveis, de acordo com o comprovado princípio de engate por excêntrico
- A ferragem é pressionada para dentro de um furo duplo com uma distância entre furos de 32 mm. Furos de inserção com ø 20 e 10 mm
- A ferragem possui um excêntrico esférico
- Indicado para o sistema 32
- Zamak / plástico

Referência de página:
- Broca para perfuradoras manuais e de coluna, ver página 1566 - 1570

VB 36 / 16 para prateleiras de 16 mm

Esquema de furação para prateleira

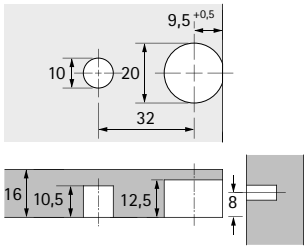

Centro da bucha a partir da face inferior do painel

Acabamento / Cor	Código	Emb.
niquelado	**0 065 525**	200 unid.
niquelado	**9 117 713**	250 unid.
branco	**0 065 527**	200 unid.
branco	**9 116 464**	500 unid.
castanho	**9 116 491**	500 unid.
preto	**0 079 645**	200 unid.
preto	**9 096 994**	500 unid.

VB 36 / 19 para prateleiras de 19 mm

Esquema de furação para prateleira

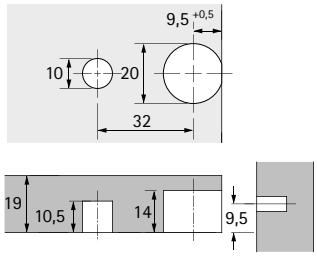

Centro da bucha a partir da face inferior do painel

Acabamento / Cor	Código	Emb.
niquelado	**0 065 529**	200 unid.
niquelado	**9 117 723**	250 unid.
branco	**0 065 531**	200 unid.
branco	**9 129 786**	500 unid.
castanho	**9 129 828**	500 unid.
preto	**0 079 646**	200 unid.
preto	**9 129 823**	500 unid.

Perno de parafusamento DU 328

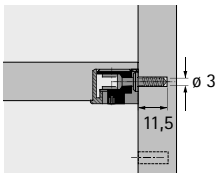

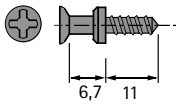

- Com rosca directa para diâmetro de furação 3 mm
- Medida de aperto 6,7 mm
- Indicado para o sistema 32
- Aço zincado

Código	Emb.
0 065 540	200 unid.
9 039 822	5000 unid.

Perno de parafusamento DU 321

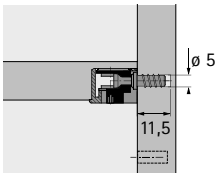

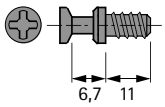

- Com rosca directa para diâmetro de furação 5 mm
- Medida de aperto 6,7 mm
- Indicado para o sistema 32
- Aço zincado

Código	Emb.
0 074 688	200 unid.
9 021 847	5000 unid.

Perno de parafusamento DU 322

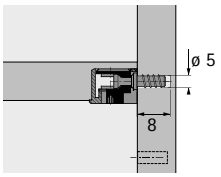

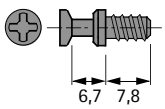

- Com rosca directa para diâmetro de furação 5 mm
- Medida de aperto 6,7 mm
- Indicado para o sistema 32
- Aço zincado

Código	Emb.
0 064 872	200 unid.
9 022 370	5000 unid.

Perno de parafusamento DU 648

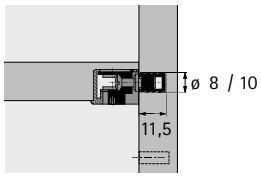

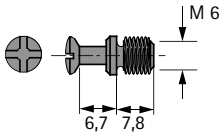

- Rosca M6 x 7,8 mm
- Medida de aperto 6,7 mm
- Aço

Nota:
- Favor encomendar as buchas M6 separadamente

Acabamento	**Código**	Emb.
natural	**0 065 534**	200 unid.
natural	**1 035 241**	1000 unid.
zincado	**0 079 650**	200 unid.
zincado	**1 044 143**	1000 unid.

Perno de parafusamento DU 426

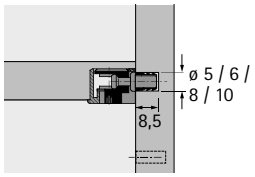

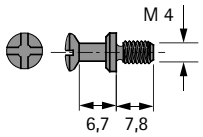

- Rosca M4 x 7,8 mm
- Medida de aperto 6,7 mm
- Indicado para o sistema 32
- Aço natural

Nota:
- Acessórios Favor encomendar as buchas M4 separadamente

Código	Emb.
0 065 370	200 unid.
1 035 240	2000 unid.

Perno duplo DU 712 / DU 867

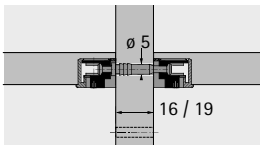

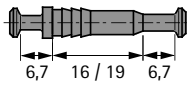

- Para painéis centrais
- Diâmetro do furo 5 mm
- Medida de aperto 6,7 mm
- Pode ser utilizado para painéis em favo de mel
- Indicado para o sistema 32
- Aço natural

Versão do artigo	Espessura do painel mm	**Código**	Emb.
DU 712	16	**1 019 462**	1000 unid.
DU 867	19	**0 065 536**	100 unid.
DU 867	19	**1 019 463**	1000 unid.

Suporte de prateleiras

VB 54 Toolex

- Montagem do fundo no corpo do móvel sem ferramentas
- Para linha de furos ø 5 mm
- Facilidade de desmontagem, por intermédio da ponta de engate flexível na carcaça do ligador, sendo depois possível voltar a montar em qualquer altura
- A borda de cobertura da carcaça garante sempre a melhor posição da carcaça, também em orifícios demasiado profundos
- Zamak niquelado / Plástico cinzento

Nota:
- Encomendar separadamente parafusos euro (DBS) 6,3 x 12,5 mm ou 6,3 x 15 mm

VB 54 Artigo completo

Versão do artigo	Medida T mm	Medida X mm	Medida Y mm	**Código**	Emb.
VB 54/16 DBS	16	13,5	8	**0 073 618**	200 unid.
VB 54/19 DBS	19	15	9,5	**0 073 619**	200 unid.

VB 54 corpo

Versão do artigo	Medida T mm	Medida X mm	Medida Y mm	**Código**	Emb.
VB 54/16	16	13,5	9,5	**1 049 575**	1000 unid.
VB 54/19	19	15	9,5	**1 049 579**	1000 unid.
VB 54/23	23	17	11,5	**1 049 580**	1000 unid.
VB 54/29	29	20	14,5	**1 053 518**	1000 unid.

VB 54 parte de suporte

Versão do artigo	**Código**	Emb.
VB 54/16 DBS	**1 049 572**	1000 unid.
VB 54/19 DBS	**1 049 577**	1000 unid.
VB 54/23 DBS	**1 049 581**	1000 unid.
VB 54/29 DBS	**1 053 519**	1000 unid.

Peça de suporte para aparafusar / DBS / Ilharga de 16 mm

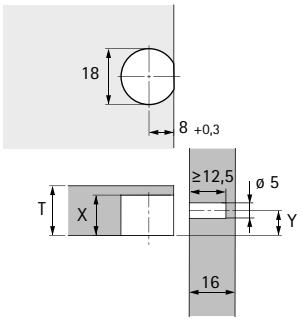

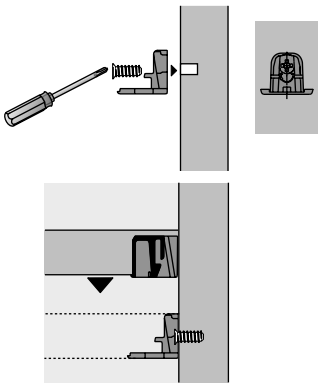

Peça de suporte para aparafusar / DBS / Ilharga de ≥ 19 mm

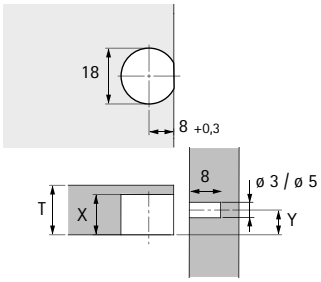

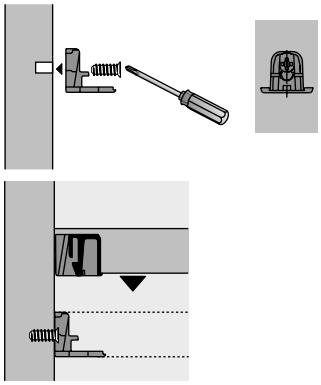

Suporte de prateleiras

VB 135, Alfa Stop / Beta

Aplicar a prateleira a partir de cima. Auxiliar de montagem quando da suspensão das prateleiras

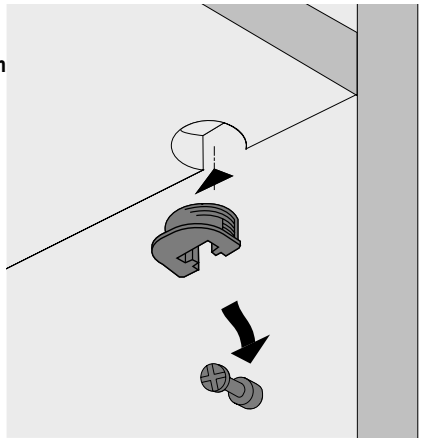

- O ligador VB 135 é pressionado para dentro do furo aberto com ø 20 mm
- A prateleira somente pode ser aplicada a partir de cima
- O painel somente é pressionado contra a bucha com o VB 135. Através de um efeito de cunha, o painel é puxado contra o painel lateral e fixado para não cair
- Indicado para prateleiras a partir de 16 mm
- Indicado para o sistema 32
- Plástico

Referência de página:
- Brocas para perfuradoras manuais e de coluna, ver páginas 1566 - 1570

VB 135

Esquema de furação para prateleira

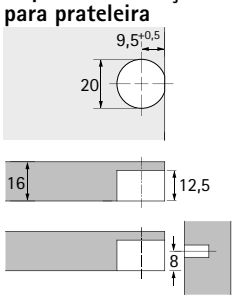

Centro da bucha a partir da face inferior do painel

Cor	Código	Emb.
branco	**0 073 616**	200 unid.
branco	**1 016 559**	1000 unid.
castanho	**1 016 560**	1000 unid.
preto	**0 079 649**	200 unid.
preto	**1 028 915**	1000 unid.

Alfa Stop / Beta

Esquema de furação para prateleira

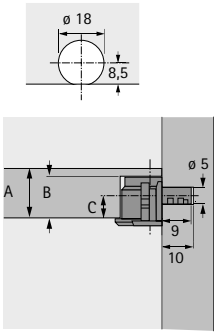

- A peça de suporte Alfa Stop com travamento de montagem rápida para combinar com o encaixe de prateleira Beta
- A peça de suporte pode ser trancada no lado do gabinete com uma chave de fendas
- Zamak niquelado

Versão do artigo	Medida A mm	Medida B mm	Medida C mm	Código	Emb.
1 Alfa Stop			8	**9 131 206**	500 unid.
2 Beta	16	14	8	**9 132 007**	1000 unid.
1 Alfa Stop			10	**9 132 004**	500 unid.
2 Beta	20	16	10	**9 132 008**	1000 unid.
1 Alfa Stop			12,5	**9 132 005**	500 unid.
2 Beta	25	18,5	12,5	**9 132 009**	1000 unid.
1 Alfa Stop			14,5	**9 132 006**	500 unid.
2 Beta	30	20,5	14,5	**9 132 010**	1000 unid.

TZ 4

- Com parafuso pré-montado
- TZ 4 totalmente em metal, particularmente fácil de montar graças ao parafuso posicionado na diagonal
- Parte inferior com dentes
- Carcaça: Zamak ou plástico
- Parte inferior: aço galvanizado

Acabamento / Cor	Código	Emb.
niquelado	**0 020 843**	100 unid.
branco	**0 013 104**	100 unid.

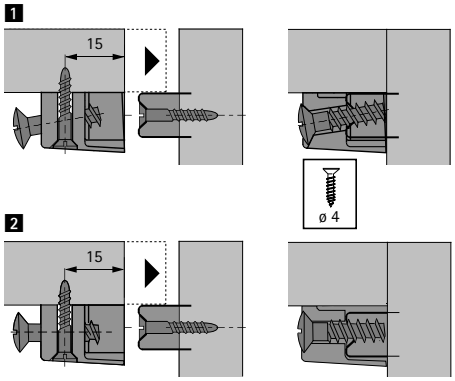

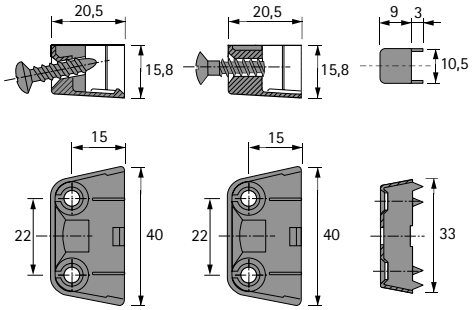

TZ 4 STD

- Com parafuso pré-montado
- Montagem simples através da ponta de engate da parte superior
- Expansão / retração da madeira maciça são compensadas com a abertura de um furo oblongo com uma margem de tolerância de 4 mm
- Carcaça: Zamak niquelado
- Parte inferior: aço galvanizado

Código	Emb.
0 020 891	100 unid.
1 068 792	1000 unid.

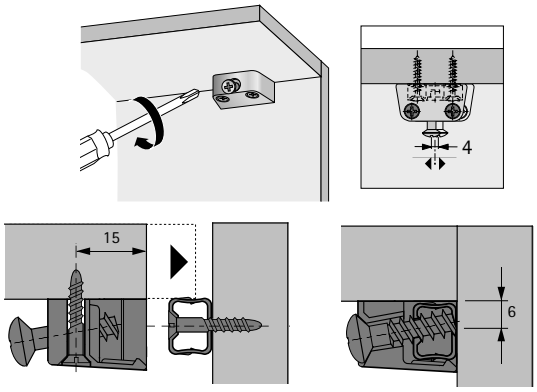

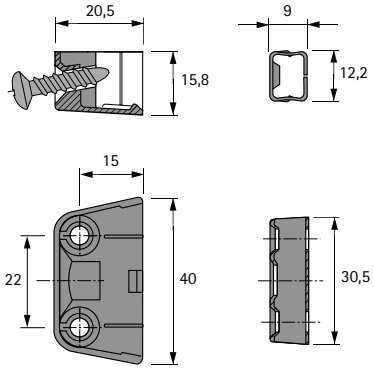

TZ 28

- Por pressão
- Comprimento do pino 10 mm
- Fixação com parafuso de cabeça escareada ø 4 mm, a chave de fenda pode, nesse caso, ser aplicada na diagonal
- Plástico branco

Código	Emb.
0 072 053	100 unid.
1 005 078	2000 unid.

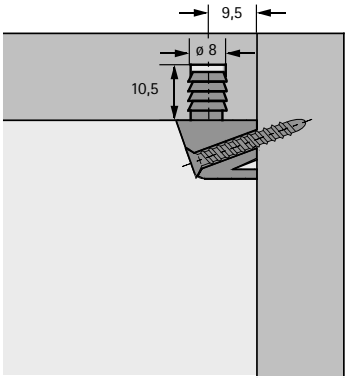

Ligador

Rostrino

- Ligador soltável com molas de bloqueio
- Fácil montagem e desmontagem do móvel
- Para instalação oculta
- Pode ser utilizado para ligações de móveis
- Fixação de DU e bucha com chave Allen SW 4 através de um furo adicional no fundo, aparafusar a tomada com uma chave Allen de 10 mm
- Ligador composto por DU e bucha
- Zamak

Bucha Rostrino

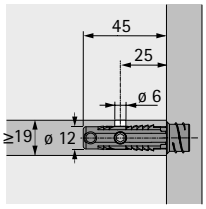

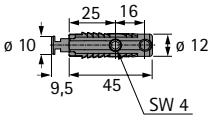

Código	Emb.
9 131 207	250 unid.

Bucha Rostrino

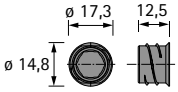

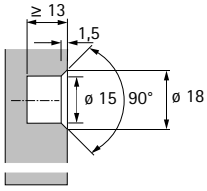

Código	Emb.
9 132 011	250 unid.

New

Invisível e no entanto indispensável

Os ligadores da Hettich garantem uma fixação fiável, eficiente e duradoura de todos os módulos, assegurando, desse modo, a estabilidade de móveis. A gama é completa: para móveis e bancadas, rodapés, fásicas e muito mais - na Hettich, você encontrará o conector de fácil utilização.

O ligador VB 25 T:
Garante ligações estáveis com alta capacidade de carga.

Ligador de tampos Hettich:
para uniões fortes seguras e resistentes.

Ligador de canto universal:
Para carcaças de móveis pequenos. Montagem fácil e simples.

Ligador do painel traseiro Hettich:
Com esta ferragem os painéis traseiros podem ser fixados às ilhargas do móvel.

Outros ligadores

Resumo

Ligadores com envolvimento positivo e friccional
VB 25 T, VB 35 T, VB 90 - 180 T **1390 - 1391**

Ligador de tampos
AVB 4, AVB 4 Slim, AVB 5 **1391 - 1392**

EverFix, MultiClip, ligadores de meia-esquadria
VB 90 / VB 16 / VB 160 **1393 - 1396**

Ligadores para painel traseiro
RV 1, RV 3, RV 7D, RV 8 **1397 - 1399**

Ângulos de ligação, uniões cabeça da lente e parafusos de ligação
Suporte Euro, ligador de canto universal, suporte universal, Direkta 2, parafuso de união VHS 32 **1400 - 1401**

Parafusos finais, mangas, luvas, parafusos, tapa-furos, tampas **1401 - 1407**

VB 25 T

- Para ligações estáveis com alta capacidade de carga
- Uma engrenagem de deflexão integrada de 90° com sextavado interno permite uma fixação rápida e conveniente com uma aparafusadora sem fio ou uma chave de fenda Allen de 5 mm
- Medida de aperto 60 - 70 mm
- Min. Profundidade de furação da carcaça 20 mm
- Diâmetro do furo da carcaça 25 mm
- Furo passante ø 7 mm
- Carcaça: Zamak nu
- Parafuso / bucha: Aço gzincado

Código	Emb.
9 079 555	50 unid.

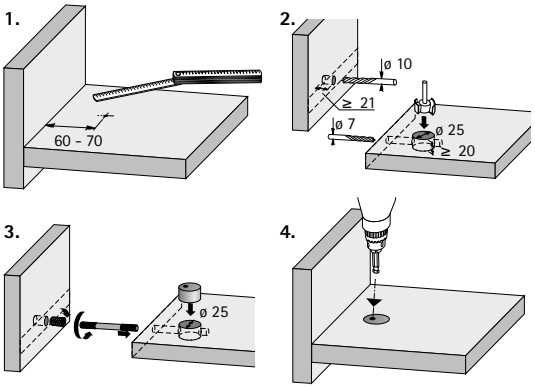

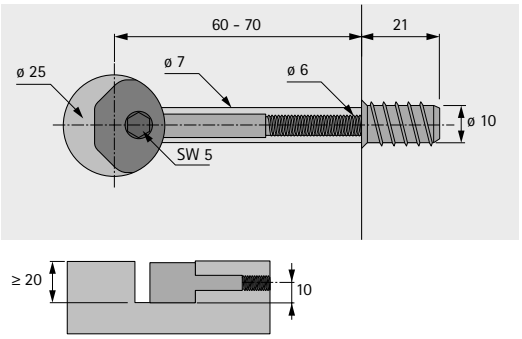

VB 35 T

- Para ligações estáveis com alta capacidade de carga
- Uma engrenagem de deflexão integrada de 90° com sextavado interno permite uma fixação rápida e conveniente com uma aparafusadora sem fio ou uma chave de fenda Allen de 5 mm
- Medida de aperto 65 - 75 mm
- Min. Profundidade de furação da carcaça 20 mm
- Diâmetro do furo da carcaça 35 mm
- Furo passante ø 7 mm
- Carcaça: Zamak nu
- Parafuso / bucha: Aço gzincado

Código	Emb.
9 079 557	50 unid.

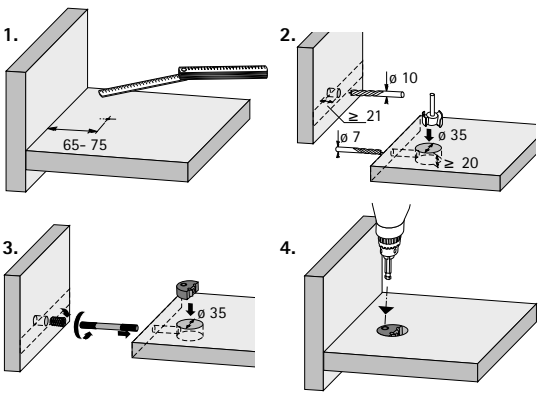

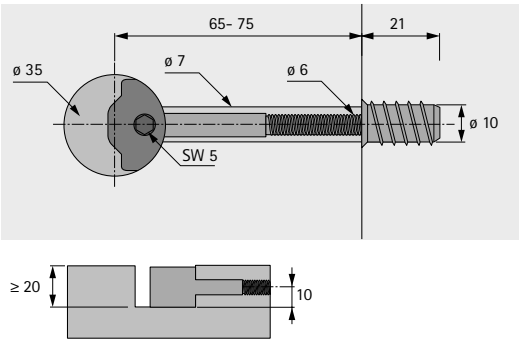

VB 90 - 180 T

- Para ligações estáveis com alta capacidade de carga
- Afinação progressivo para uniões em ângulo de 90° - 180°
- Uma engrenagem de deflexão integrada de 90° com sextavado interno permite uma fixação rápida e conveniente com uma aparafusadora sem fio ou uma chave de fenda Allen de 5 mm
- Medida de aperto 60 mm
- Min. Profundidade de furação da carcaça 20 mm
- Diâmetro do furo da carcaça 25 mm
- Furo passante ø 9 mm
- Carcaça: Zamak nu
- Parafuso: Aço galvanizado

Código	Emb.
9 079 561	50 unid.

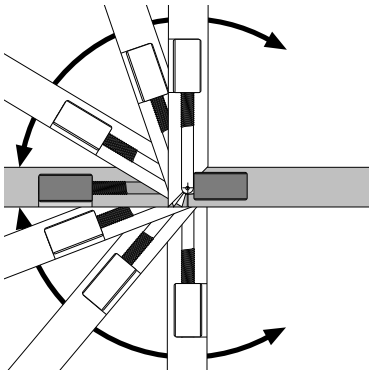

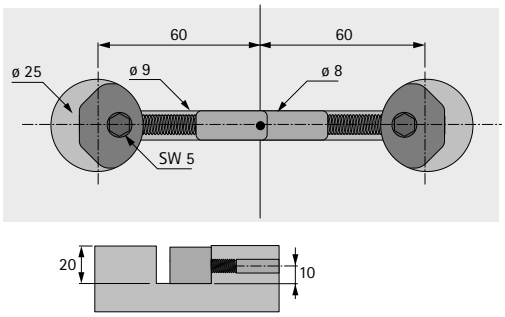

AVB 4

- Para uniões fortes seguras e estáveis entre tampos
- Fixação prática e rápida por meio de aparafusadora sem fio ou chave Allen SW 5
- Profundidade do furo min. 20 mm
- Diâmetro do furo da carcaça 35 mm
- Carcaça: Zamak nu
- Cavilha / contraplaca: aço galvanizado

Medida X mm	Comprimento mm	Código	Emb.
33 - 44	81	**9 079 575**	50 unid.
48 - 60	116	**9 079 579**	50 unid.
73 - 86	165	**9 079 583**	50 unid.

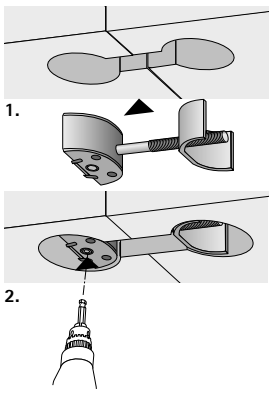

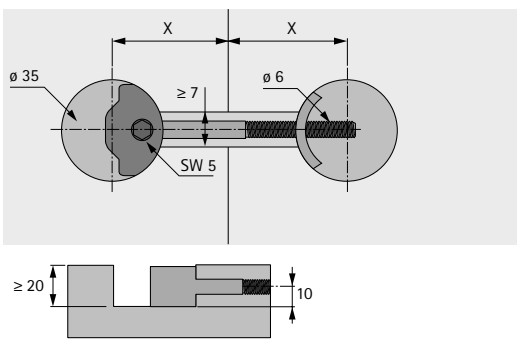

AVB 4 Slim

- Para uma espessura da placa a partir de 14 mm
- Para uniões fortes seguras e estáveis entre tampos
- Fixação prática e rápida por meio de aparafusadora sem fio ou chave Allen SW 4
- Medida de aperto 42 - 49 mm
- Diâmetro do furo da carcaça 25 mm
- Profundidade do furo min. 12,5 mm
- Carcaça: Zamak nu
- Cavilha / contraplaca: aço galvanizado

Código	Emb.
9 085 654	50 unid.

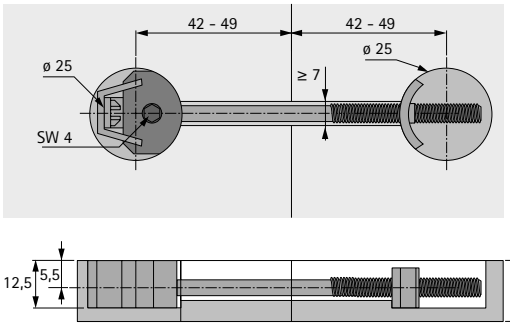

AVB 5

- Para uniões fortes seguras e estáveis entre tampos
- Com duas chapas de aperto curvadas
- Dois clipes pré-montados asseguram fácil instalação:
  Mantêm as chapas de aperto e os conectores no lugar ou na ranhura, facilitando a inserção no furo ou malhete, ao mesmo tempo que as mãos ficam livres para apertar
- Diâmetro do furo da carcaça 35 mm
- Profundidade do furo min. 20 mm
- Aço galvanizado / plástico cinza

Medida X mm	Comprimento mm	Código	Emb.
30 - 37	65	**0 025 084**	50 unid.
48 - 55	100	**0 079 386**	50 unid.
73 - 80	150	**0 016 048**	50 unid.

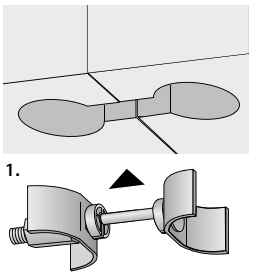

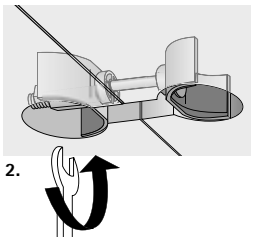

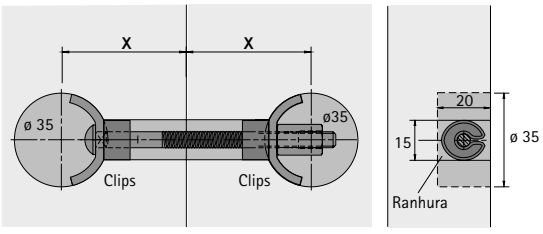

EverFix com pino roscado

- Este ligador discreto é formado apenas por um pino roscado e por uma luva de cravar com anilha em aço para molas
- Usando um meio auxiliar adequado (por ex., martelo de borracha), permite unir componentes com batidas leves de forma simples e firme
- Resistência à tracção 500 N
- Aço galvanizado / plástico branco

Art des Artikels	Código	Emb.
conj.	**0 079 118**	200 conj.
Bucha	**1 067 695**	2000 unid.
Parafuso sem cabeça	**1 007 510**	5000 unid.

VE 200 = 200 Everfix + 200 pinos roscados

Construção de corpos de móvel

União de perfis de gavetas

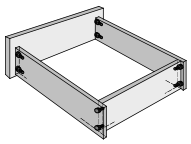

Conexão de superfície

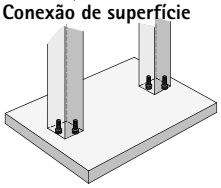

Fixação de frentes de gaveta

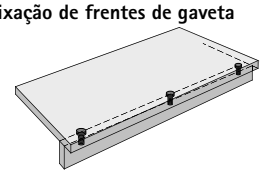

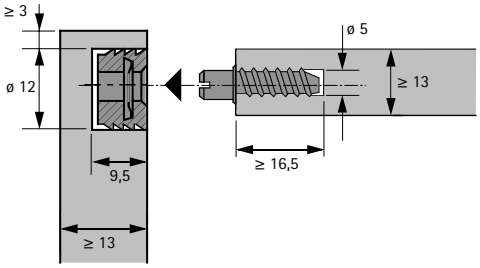

EverFix com Duplo

- Este ligador discreto é formado apenas por um elemento de união Duplo-e por duas buchas de cravar com anilha em aço para molas
- Usando um meio auxiliar adequado (por ex., martelo de borracha), permite unir componentes com batidas leves de forma simples e firme
- Resistência à tracção 500 N
- Aço galvanizado / plástico branco

Art des Artikels	Código	Emb.
conj.	**0 079 119**	200 conj.
Bucha	**1 067 695**	2000 unid.
Duplo	**1 004 701**	5000 unid.

VE 200 = 400 Everfix + 200 Duplo

União de montantes

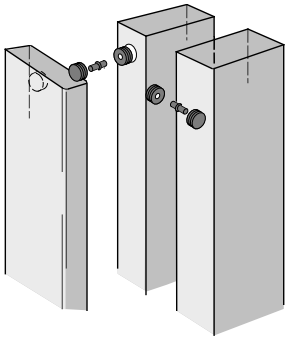

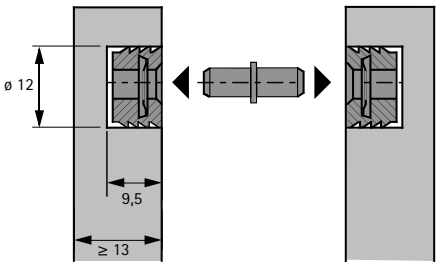

MultiClip

- O MultiClip é versátil
- Para paredes de painéis, divisórias de salas, revestimento de pilares, fachadas e revestimentos de todo o tipo
- Em todos os casos, o ligador pode ser aparafusado em paralelo ou em ângulo recto com a parte da fáscia ou do revestimento.
- Se as peças de engate tiverem de ser empurradas pela frente, então um ligador é aparafusado a um ângulo de 90°.
- Quer se trate de acessórios interiores, mobiliário de contrato ou produção em série, este acessório pode ser utilizado em muitas aplicações para poupar custos
- 1 só peça de ferragem para todas as aplicações
- Fixação segura das peças da suspensão devido às linguetas de retenção com mola e capacidade de carga de acordo com as instruções de montagem
- Posições de aparafusamento variáveis permitem a suspensão por cima, de frente, de lado e também nivelada com a superfície
- Compensação de tolerâncias de montagem
- Possibilidade de ajuste dos componentes a serem suspensos
- Plástico preto

Nota:
- Não são permitidas aplicações nas quais os componentes sejam suportados apenas por encaixe. O MultiClip tem de ser montado por meio de encaixe e por meio de união positiva (geométrica).

Código	Emb.
0 046 080	1/200 unid.
1 009 684	200 unid.

Montagem

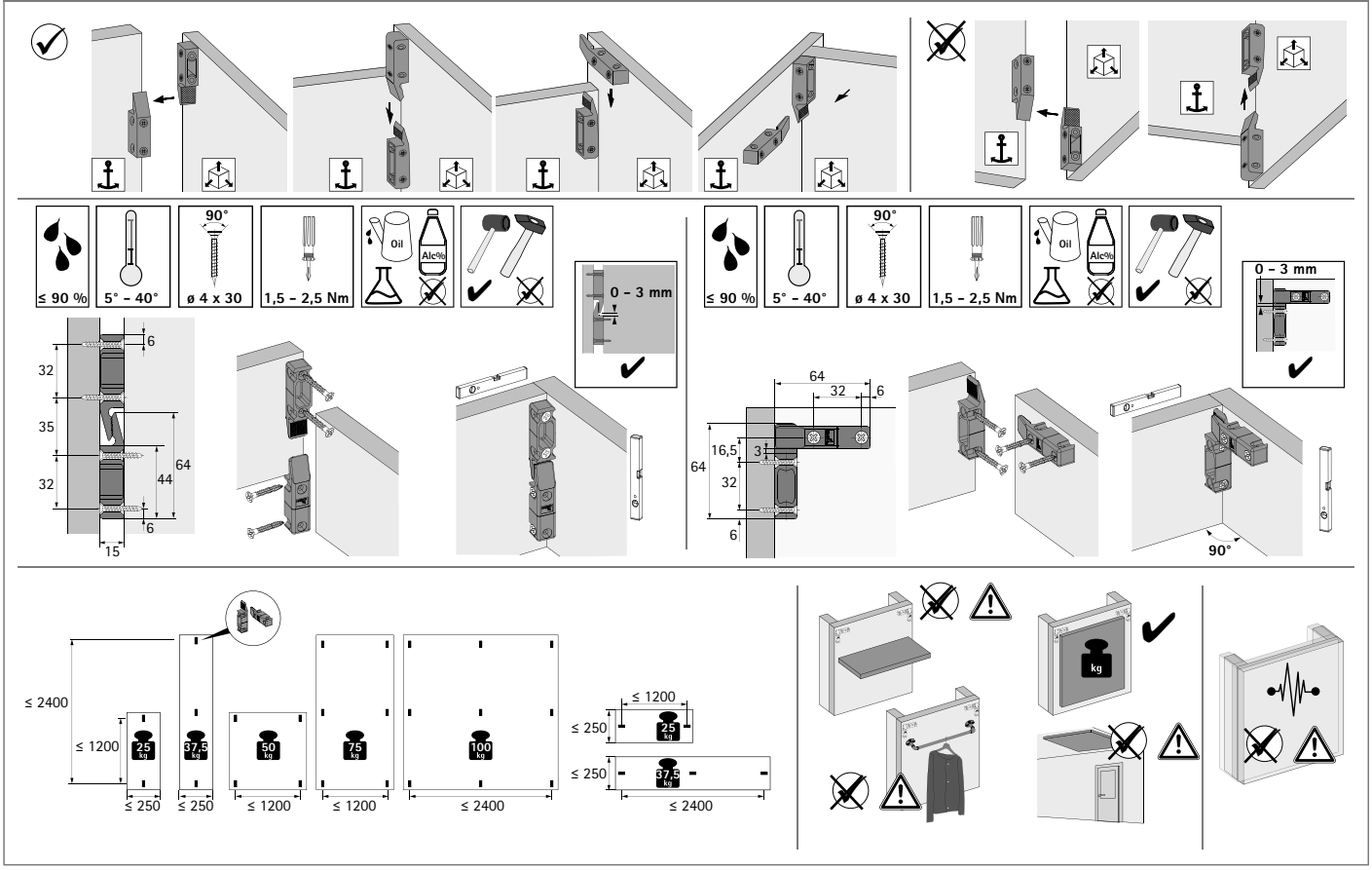

VB 90

- Com este acessório, elementos de armário ou painéis de fachada com ângulos extremos podem ser ligados sem problemas, por exemplo, instalações de armários com telhados inclinados ou combinações de ângulos no sector do mobiliário de escritório.
- A articulação serve para todos os ângulos entre 30° e 270°
- Fixação com parafusos para fixação direta em furos ø 5 mm ou parafusos sextavados M6 e bucha nº 100 para um diâmetro do furo de 10 mm
- Zamak niquelado
- O VB 90 impressiona pela sua facilidade de montagem: primeiro encaixe o acessório na primeira peça e depois deslize-o sobre um parafuso pré-montado na segunda peça. No caso de ângulos abaixo de 90°, deverá ser utilizado, para este efeito, um parafuso com cabeça sextavada, de forma a ser possível o respectivo aperto final com uma chave de bocas

Código	Emb.
0 030 891	100 unid.
1 007 019	200 unid.

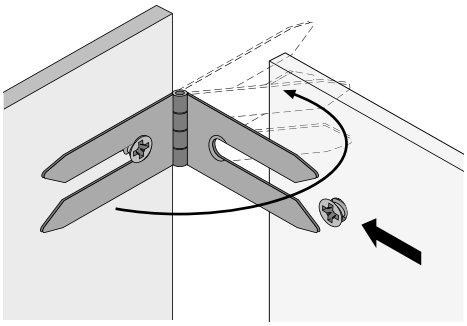

VB 16

- A grande amplitude de aperto, entre 36 e 46 mm, permite a sua utilização em qualquer secção de perfil
- A alta força de aperto pressiona as peças para obter um ajuste apertado
- Zamak galvanizado

Código	Emb.
0 021 768	1/100 unid.
1 006 154	100 unid.

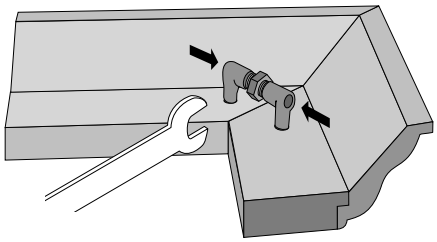

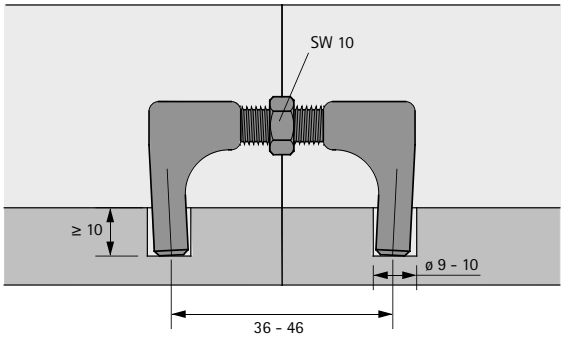

VB 160

- Para para portas de marco com pouca espessura ou perfis de rodapés
- Profundidade de inserção de 10 mm
- Armação: plástico castanho
  Ângulo: aço galvanizado

Código	Emb.
0 047 608	100 unid.

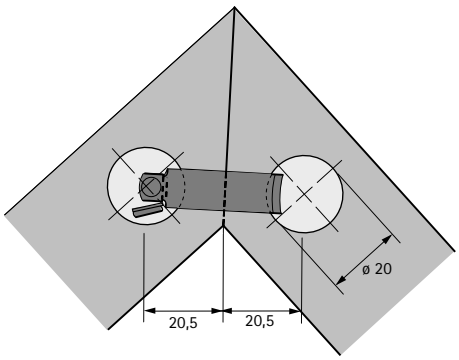

União da traseira RV 1

- Possibilidade de montagem em linhas de furos de ø 5 mm
- A ferragem segura firmemente o painel traseiro contra a lateral do corpo do móvel
- Indicado para o sistema 32
- Zamak niquelado

Nota:
- Parafusos euro, por favor encomendar separadamente

Código	Emb.
0 019 558	100 unid.
1 075 395	250 unid.

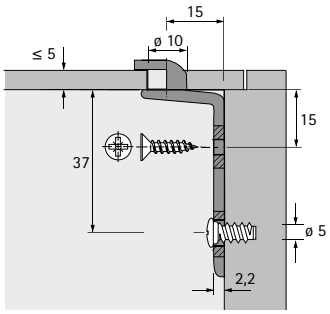

União da traseira RV 3

- Compensação das tolerâncias dos furos através de furo oblongo
- Fixação com parafuso euro ø 6,3 mm
- Zamak niquelado

Nota:
- Parafusos euro, por favor encomendar separadamente

Código	Emb.
0 079 661	100 unid.
1 006 505	500 unid.

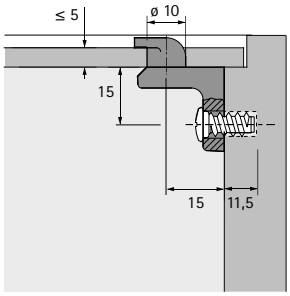

União da traseira RV 7 D

- Com o RV 7 D o painel traseiro é fixado pelo lado de dentro
- Isto facilita a montagem porque o armário pode ser montado fora da parede
- O RV 7 D pode ser montado com vários elementos de fixação: com parafuso de cabeça escareada, com parafusos de cabeça cilíndrica M6 x 12 (DIN 7985) e tampa de rosca ou bucha, com parafuso de fixação euro ou com o MultiClip
- Regulável na vertical através do furo oblongo ±1mm
- Indicado para o sistema 32
- Zamak niquelado

Código	Emb.
0 056 614	100 unid.
1 019 812	200 unid.

Exemplo de aplicação RV 7 D

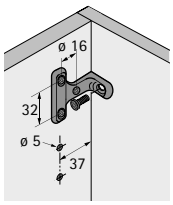

Painel traseiro rebatível, montagem com Panhead ø 4 x 12 mm

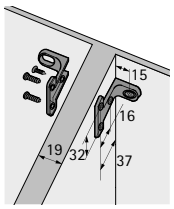

Fixação do painel central com Panhead ø 4 x 12 mm

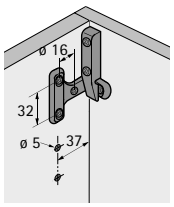

Painel traseiro com cobrimento total, Fixação com MultiClip

Acessórios, RV 7 D / elementos de fixação

Versão do artigo	Medidas em mm	Código	Emb.
Parafuso cabeça de queijo	ø 4 x 12	**0 058 243**	200 unid.
Parafuso euro	ø 6,3 x 13	**0 040 007**	200 unid.
MultiClip		**0 046 080**	200 unid.

União da traseira RV 8

- Para fixação de fundos de gavetas e de painéis traseiros
- Plástico branco
- Parafuso ø 3,5 x 20 mm, aço galvanizado

Código	Emb.
0 079 438	200 unid.
1 075 850	5000 unid.

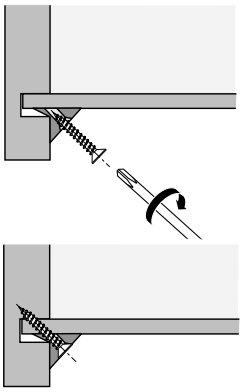

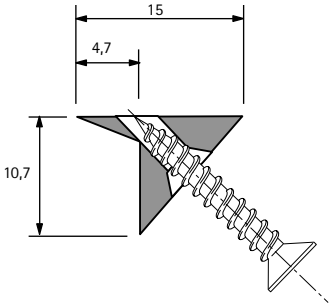

Ângulo euro para linha de furo de 32 mm

- Utilização universal como conector para corpos de móveis, prateleiras, painéis traseiros e frentes de gavetas
- Parafusos de fixação euro ø 6,3 mm
- Indicado para o sistema 32
- Cantoneiras: aço galvanizado
- Tampa: plástico

Nota:
- Parafusos euro, por favor encomendar separadamente

Versão do artigo	Acabamento / Cor	**Código**	Emb.
Cantoneiras	Zincado	**0 024 832**	200 unid.
Espelho	branco	**0 050 314**	200 unid.
Espelho	Preto	**0 072 026**	200 unid.
Espelho	cinza	**0 070 292**	200 unid.

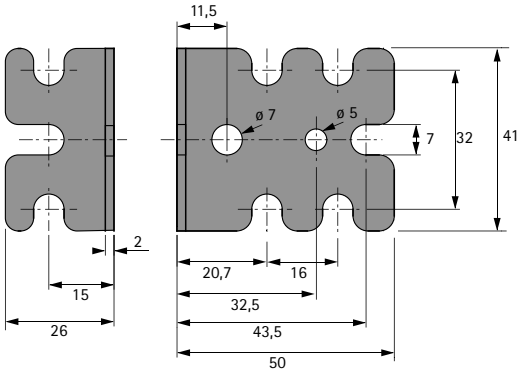

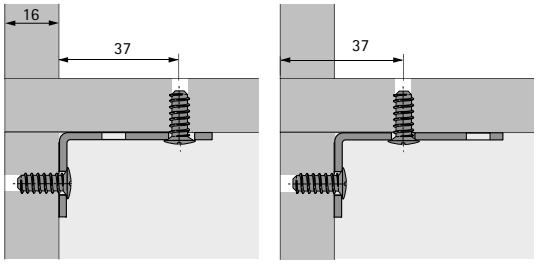

Ligador de canto universal

- Ligador universal de canto para pequenos corpos de móveis e para suportar cargas baixas
- Deve ser fixado com parafuso de 3,5 mm ø
- O tapa-furos é simplesmente encaixado e cobre os parafusos
- Plástico

Cor	**Código**	Emb.
branco	**0 044 742**	100 unid.
preto	**0 044 743**	100 unid.

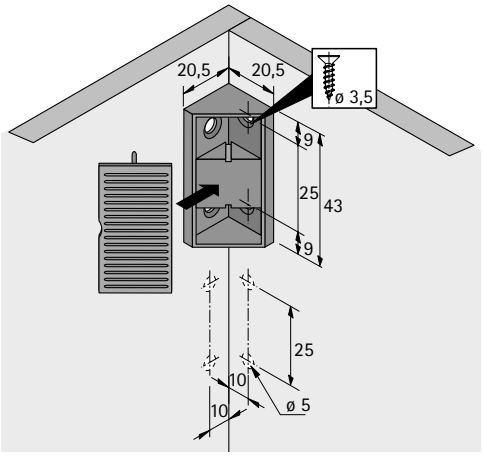

Direkta 2, parafuso de união VHS 32, parafuso final, manga roscada

Direkta 2

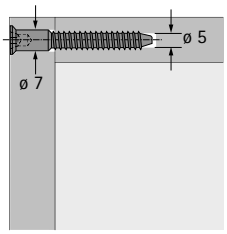

- Com cabeça perfurada e parafuso PZ
- Aço zincado

Versão do artigo	Comprimento mm	**Código**	Emb.
Direkta	6,3 x 40	**0 019 555**	500 unid.
Direkta	6,3 x 50	**0 019 556**	500 unid.

Parafuso de união VHS

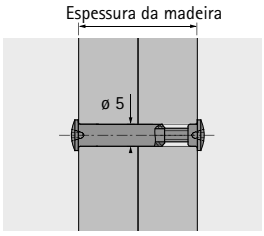

- Ligador discreto para móveis com elevadas forças de compressão
- Para um diâmetro do furo de 5 mm
- As buchas de ligação têm 27 ou 35 mm de comprimento
- A bucha de rosca é recuada, o que facilita o aparafusamento do parafuso de ligação
- Parafuso M4 x 15 mm / bucha de união: aço niquelado

Versão do artigo	Espessura do painel mm	**Código**	Emb.
VHS 27 / 32	28 - 36	**0 079 659**	100 unid.
VHS 32 / 35	36 - 44	**0 079 660**	100 unid.

Parafuso final

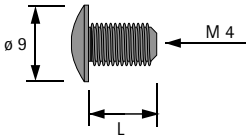

- Rosca M4
- Adequado para utilização com bucha de rosca M4, ver abaixo
- Fenda em cruz PZ
- Aço zincado

Comprimento mm	**Código**	Emb.
8	**0 079 525**	200 unid.
9	**0 079 527**	200 unid.

Tubo roscado

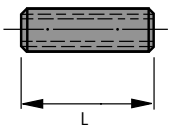

- Para rosca M4
- Para um diâmetro do furo de 5 mm
- Adequado para ser utilizado com parafuso final, ver acima
- Aço zincado

Comprimento mm	**Código**	Emb.
15	**0 063 016**	200 unid.
15	**1 004 938**	1000 unid.
18	**0 064 908**	200 unid.
18	**1 004 939**	1000 unid.
22	**0 063 017**	200 unid.
22	**1 004 940**	1000 unid.

Bucha n° 49

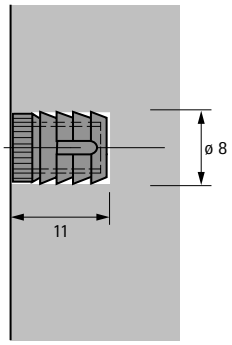

- Para rosca M6
- Diâmetro do furo 8 mm
- Adequado para utilização com Rastex 15 / 25, VB 20 / 21 e VB 35 / 36
- Plástico branco

Código	Emb.
0 040 005	200 unid.
1 004 925	10000 unid.

Bucha n° 30

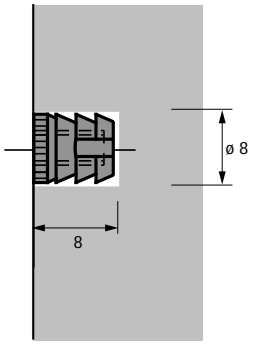

- Para rosca M4
- Diâmetro do furo 8 mm
- Adequado para utilização com Rastex 15 / 25, VB 35 / 36 e VB 135
- Plástico branco

Código	Emb.
0 079 529	200 unid.
1 004 927	5000 unid.

Bucha n° 33

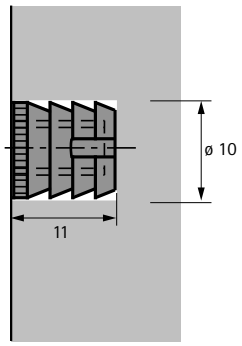

- Para rosca M6
- Diâmetro do furo 10 mm
- Adequado para utilização com Rastex 15 / 25, VB 20 / 21 e VB 35 / 36
- Plástico branco

Código	Emb.
0 079 539	200 unid.
1 004 928	5000 unid.

Bucha n° 100

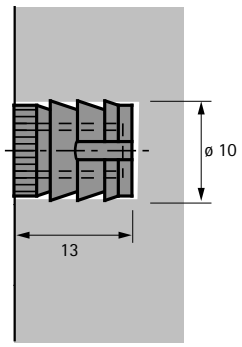

- Para rosca M6
- Diâmetro do furo 10 mm
- Adequado para utilização com Rastex 15 / 25 e VB 35 / 36
- Plástico branco

Código	Emb.
0 079 540	200 unid.
1 005 074	5000 unid.

Bucha M5 x 11 mm para dobradiça de porta de fole 625

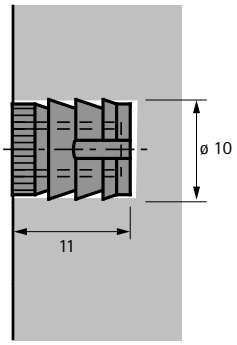

- Para rosca M5
- Diâmetro do furo 10 mm
- Plástico branco

Código	Emb.
0 078 920	200 unid.

Bucha n° 43

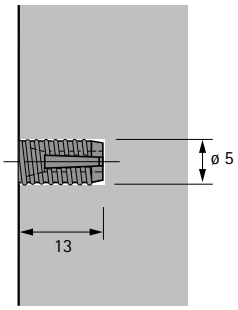

- Diâmetro do furo 5 mm
- Plástico natural

Código	Emb.
1 004 932	10000 unid.

Bucha expansível

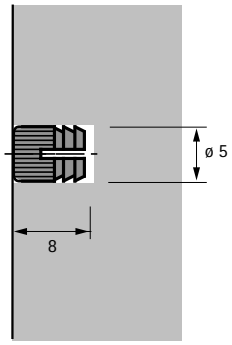

- Para rosca M4
- Diâmetro do furo 5 mm
- Adequado para utilização com Rastex 15 / 25, VB 20 / 21 e VB 35 / 36
- Aço galvanizado

Código	Emb.
0 048 578	200 unid.

Cabeça escareada plana

- Cabeça escareada plana
- Fenda em cruz PZ
- Aço zincado

Medidas em mm	Código	Emb.
ø 4,2 x 13,5	**0 073 751**	200 unid.
ø 6,3 x 10,5	**0 051 264**	200 unid.
ø 6,3 x 11	**0 047 451**	200 unid.
ø 6,3 x 12,5	**0 073 752**	200 unid.
ø 6,3 x 14	**0 051 265**	200 unid.
ø 6,3 x 15	**0 073 889**	200 unid.
ø 6,3 x 18	**0 052 799**	200 unid.

Cabeça escareada profunda

- Cabeça escareada profunda
- Fenda em cruz PZ
- Aço zincado

Medidas em mm	Código	Emb.
ø 6,3 x 10,5	**0 073 890**	200 unid.
ø 6,3 x 14	**0 047 452**	200 unid.

Parafusos de fixação para puxador

- Rosca M4
- Fenda em cruz e dupla
- Aço zincado

Comprimento mm	Código	Emb.
12	**0 071 544**	50 unid.
14	**0 071 545**	50 unid.
16	**0 071 546**	50 unid.
18	**0 071 547**	50 unid.
20	**0 071 548**	50 unid.
22	**0 071 549**	50 unid.
24	**0 071 555**	50 unid.
26	**0 071 556**	50 unid.
28	**0 071 557**	50 unid.
30	**0 071 558**	50 unid.
32	**0 071 559**	50 unid.
34	**0 071 560**	50 unid.
36	**0 071 561**	50 unid.
38	**0 071 562**	50 unid.
40	**0 071 563**	50 unid.
42	**0 071 855**	50 unid.
45	**0 071 856**	50 unid.

Parafuso cabeça de queijo

- Parafuso cabeça de queijo
- Fenda em cruz PZ
- Aço zincado

Versão do artigo	Medidas em mm	Código	Emb.
Parafuso cabeça de queijo	ø 3,5 x 12	**0 045 167**	200 unid.
Parafuso cabeça de queijo	ø 3,5 x 20	**0 045 168**	200 unid.
Parafuso cabeça de queijo	ø 4 x 12	**0 058 243**	200 unid.
Parafuso cabeça de queijo	ø 4 x 16	**1 022 982**	1000 unid.

cabeça escareada

- Parafuso cabeça chata
- Fenda em cruz PZ
- Aço

Medidas em mm	Acabamento	Código	Emb.
ø 3,5 x 9,5	niquelado	**0 041 296**	200 unid.
ø 3,5 x 12	niquelado	**9 079 791**	200 unid.
ø 3,5 x 16	niquelado	**0 071 925**	200 unid.
ø 4 x 16	niquelado	**0 010 085**	200 unid.

Parafuso especial ø 5 mm

- ø 5 mm
- Para fixação da frente de gaveta
- Fenda em cruz PZ
- Aço zincado

Comprimento mm	Código	Emb.
14	**0 076 222**	200 unid.
16	**0 052 996**	200 unid.

Parafuso especial ø 6,3 mm

- ø 6,3 mm
- Para fixação da frente de gaveta
- para furos de 5 mm
- Fenda em cruz PZ
- Aço zincado

Comprimento mm	Código	Emb.
14	**0 046 700**	200 unid.
16	**0 046 701**	200 unid.

Parafusos para painel traseiro ø 3 x 20 mm

- ø 3 x 20 mm
- Para fixação do painel traseiro
- Fenda em cruz PZ
- Aço zincado

Código	Emb.
0 016 190	500 unid.

New

Parafusos autoatarraxantes, cabeça de queijo - para prateleira de aramado CargoPlus para sistema de gavetas InnoTech Atira

- Parafuso para uniões de traseiras e prateleira de aramado CargoPlus, altura do perfil 70 mm
- Parafuso cabeça de queijo
- Fenda em cruz PZ
- Aço inoxidável

Medidas em mm	Código	Emb.
ø 3,5 x 12	9 338 474	200 unid.

- Parafuso para uniões de traseiras, altura do perfil 70 mm
- Parafuso cabeça de queijo
- Fenda em cruz PZ
- Aço inoxidável

Medidas em mm	Código	Emb.
ø 3,5 x 20	9 338 475	200 unid.

Parafusos autoatarraxantes, cabeça de embeber - para sistema de gavetas InnoTech Atira

- Parafusos para fixação frontal para perfil de gaveta de aparafusar
- Parafuso cabeça chata
- Fenda em cruz PZ
- Aço inoxidável

Medidas em mm	Código	Emb.
ø 3,5 x 25	9 338 476	200 unid.

- Parafuso para fixação de painéis traseiros / prateleiras a partir de largura de corpo de 600 mm
- Parafuso cabeça chata
- Fenda em cruz PZ
- Aço inoxidável

Medidas em mm	Código	Emb.
ø 3,5 x 30	9 338 477	200 unid.

Parafusos autoatarraxantes, cabeça de embeber - para sistema de corrediça Quadro Compact, dobradiças Veosys e calços de dobradiça

- Parafuso cabeça chata
- Fenda em cruz PZ
- Aço inoxidável

Medidas em mm	Código	Emb.
ø 4 x 16	9 338 501	200 unid.

Parafusos autoatarraxantes, cabeça de queijo - para sistemas de separação de recicláveis para InnoTech Atira Pull, prato rotativo ComfortSpin

- Parafuso cabeça de queijo
- Fenda em cruz PZ
- Aço inoxidável

Medidas em mm	Código	Emb.
ø 4 x 12	9 338 472	200 unid.
ø 4 x 16	9 338 473	200 unid.

Para diâmetros de furo 5 mm

Para furos de 5 mm

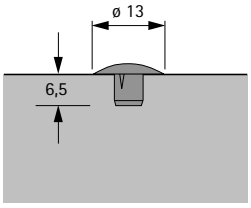

- Para um diâmetro do furo de 5 mm
- Plástico

Cor	Código	Emb.
branco	**0 048 586**	1000 unid.
preto	**9 132 020**	1000 unid.
bege	**9 132 021**	1000 unid.
cinza	**9 132 022**	1000 unid.

Montagem segura de prateleiras

Alguns suportes de prateleiras da Hettich podem fazer mais do que apenas suportar prateleiras: por exemplo, evitam que as prateleiras sejam acidentalmente levantadas ou puxadas para a frente e que tombem ou escorreguem. Um pequeno detalhe que pode impedir que uma grande catástrofe aconteça. É aqui que encontrará os suportes certos para qualquer armário montado. Elementos de apoio firmes e seguros para a sua prateleira. E uma solução fiável e fácil de adaptar para qualquer design de mobiliário.

Suportes de prateleira Sekura 2:
Fabricados em Zamak niquelado.

Calha de suporte de prateleira Vari:
Para aplicação ranhurada.

Suporte para prateleira Titan:
Para instalação oculta atrás da prateleira.

hettich.com/short/69d162

Saiba mais:
Pode obter inspiração e mais detalhes do produto no nosso site.

Suportes de prateleira / trilhos

Resumo

Suportes de prateleira
Safety, Sekura, Universal D, Duplo, suportes de prateleira push-in, Suportes de prateleiras de vidro, suportes de prateleiras planos, suportes de prateleiras para aplicação ranhurada,
Pinos para prateleiras **1410 – 1414**

Calhas de suporte de prateleira
para encastrar no lateral do corpo do móvel
Vari Aluminium, Vari Aço **1415**

Suportes de prateleira
para suporte de prateleiras, para montagem em paredes
Titan, Titan 1, Titan 2, Titan 3 **1416 – 1420**

Safety

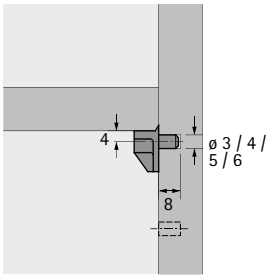

- Pino de aço com superfície de suporte de plástico
- Indicado para o sistema 32
- Grupo de carga L 50 (50 kg / m²)
- Aço galvanizado / plástico

Diâmetro do furo mm	Cor	Código	Emb.
3	cristalino	**0 022 534**	500 unid.
3	cristalino	**1 006 142**	4000 unid.
5	cristalino	**0 016 180**	500 unid.
5	cristalino	**1 005 655**	4000 unid.
5	branco	**0 025 090**	500 unid.
6	cristalino	**0 022 532**	500 unid.

Sekura 1.1

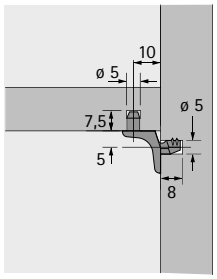

- Diâmetro do pino 5 mm
- Adicionalmente, 1 pino por prateleira
- Indicado para o sistema 32
- Grupo de carga L 75 (75 kg / m²)
- Zamak niquelado

Código	Emb.
0 019 557	500 unid.
9 010 110	1000 unid.

Sekura 2

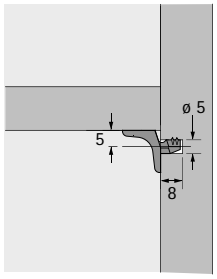

- Diâmetro do pino 5 mm
- Indicado para o sistema 32
- Grupo de carga L 75 (75 kg / m²)
- Zamak niquelado

Código	Emb.
0 025 100	500 unid.

Sekura 2.1

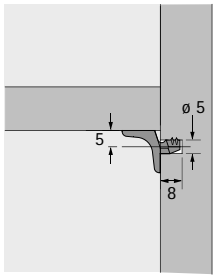

- Diâmetro do pino 5 mm
- Indicado para o sistema 32
- Grupo de carga L 75 (75 kg / m²)
- Zamak niquelado

Código	Emb.
9 134 679	500 unid.
9 010 111	1000 unid.

Sekura 6

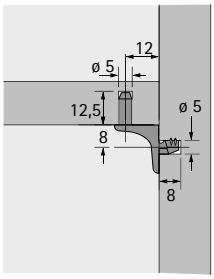

- Diâmetro do pino 5 mm
- Adicionalmente, 1 pino por prateleira
- Indicado para o sistema 32
- Grupo de carga L 75 (75 kg / m²)
- Zamak niquelado

Código	Emb.
0 079 707	1/500 unid.
9 005 558	500 unid.

Sekura 7

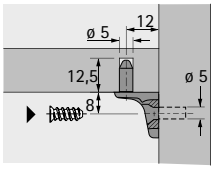

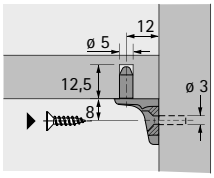

- Diâmetro de furação de 5 mm para parafuso euro, cabeça de embeber, ø 6,3 mm
- Diâmetro de furação 3 mm para parafuso ø 4 mm
- Adicionalmente, 1 pino para as prateleiras
- Grupo de carga L 75 (75 kg / m²)
- Indicado para o sistema 32
- Zamak niquelado

Diâmetro do furo mm	Código	Emb.
3	**0 079 711**	500 unid.
3	**1 006 977**	1000 unid.
5	**0 053 012**	500 unid.
5	**1 011 027**	1000 unid.

Universal, Duplo, suporte para prateleira de pressionar

Universal D

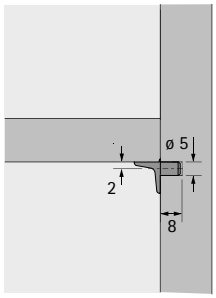

- Diâmetro do pino 5 mm
- Indicado para o sistema 32
- Grupo de carga L 75 (75 kg / m²)
- Zamak niquelado

Código	Emb.
0 022 737	500 unid.
1 006 203	2000 unid.

Duplo

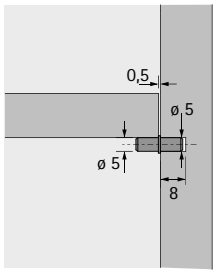

- Diâmetro do pino 5 mm em ambos os lados
- Indicado para o sistema 32
- Grupo de carga L 50 (50 kg / m²)
- Aço

Acabamento	Código	Emb.
niquelado	**0 046 642**	500 unid.
niquelado	**1 006 299**	5000 unid.
zincado	**0 013 138**	500 unid.
zincado	**1 004 701**	5000 unid.

Suporte para prateleira de pressionar

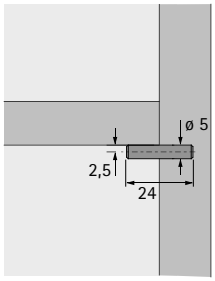

- Diâmetro do furo 5 mm
- Indicado para o sistema 32
- Grupo de carga L 50 (50 kg / m²)
- Aço zincado

Código	Emb.
0 025 124	500 unid.
1 005 432	3000 unid.

Suporte para prateleira liso com ressalto

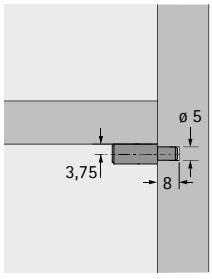

- Diâmetro do pino 5 mm
- Indicado para o sistema 32
- Grupo de carga L 50 (50 kg / m²)
- Aço zincado

Código	Emb.
0 016 181	500 unid.
1 005 433	1000 unid.

Alfa Glass

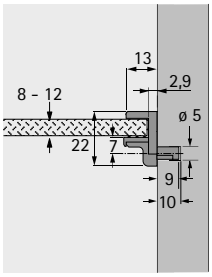

- Suporte de prateleira de bloqueio rápido para prateleiras de vidro
- Para espessura de vidro 8 - 12 mm
- Diâmetro do furo 5 mm
- Indicado para o sistema 32
- Grupo de carga L 25 (25 kg / m²)
- Zamak niquelado

Código	Emb.
9 131 209	500 unid.

Suporte para prateleiras de vidro

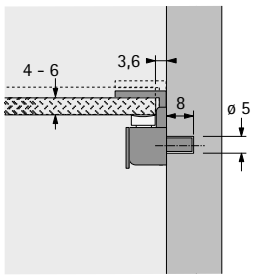

- Para espessura de vidro de 4 - 6 mm
- Com prevenção de inclinação
- Diâmetro do furo 5 mm
- Indicado para o sistema 32
- Grupo de carga L 25 (25 kg / m²)
- Zamak / plástico transparente

Código	Emb.
9 080 214	500 unid.

Sekura 8

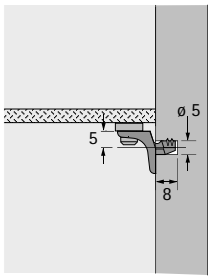

- Suportes de prateleiras de vidro
- Diâmetro do pino 5 mm
- Indicado para o sistema 32
- Grupo de carga L 75 (75 kg / m²)
- Zamak / plástico transparente

Código	Emb.
0 047 609	500 unid.
1 010 564	2000 unid.

Suporte para prateleiras de vidro

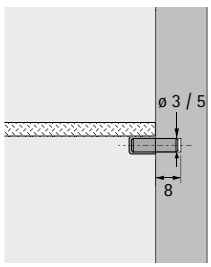

- Com tampa de plástico mole
- Grupo de carga L 50 (50 kg / m²)
- Aço galvanizado / plástico transparente

Diâmetro do furo mm	Código	Emb.
3	**0 079 710**	500 unid.
5	**0 079 709**	500 unid.
5	**1 056 163**	3000 unid.

- **Suportes de prateleiras de vidro, suportes de prateleiras planos, suportes de prateleiras para aplicação ranhurada, pinos para prateleiras**

Suportes de prateleira de vidro em plástico

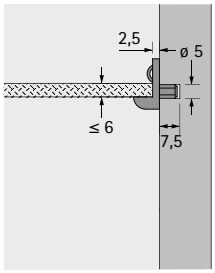

- Com prevenção de inclinação
- Diâmetro do pino 5 mm
- Indicado para o sistema 32
- Grupo de carga L 25 (25 kg / m^2)
- Plástico, transparente

Código	Emb.
0 073 615	500 unid.
1 001 105	5000 unid.

Suporte para prateleira achatado

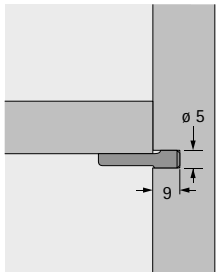

- Diâmetro do furo 5 mm
- Indicado para o sistema 32
- Grupo de carga L 25 (25 kg / m^2)
- Aço zincado

Código	Emb.
0 020 782	500 unid.

Suportes de prateleira ranhurada

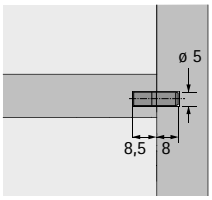

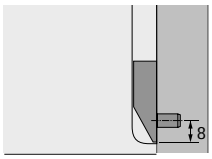

- Para prateleiras com rasgos
- Diâmetro do pino 5 mm
- Indicado para o sistema 32
- Grupo de carga L 25 (25 kg / m^2)
- Zamak

Código	Emb.
0 074 805	500 unid.

Fixador de prateleira

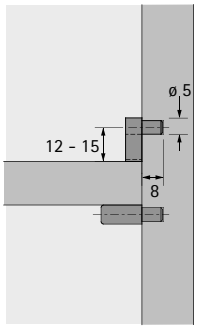

- Diâmetro do pino 5 mm
- Indicado para o sistema 32
- Plástico, transparente

Código	Emb.
0 063 549	500 unid.
1 005 082	5000 unid.

Vari, calhas para suporte de prateleiras Alu 11 x 6 mm

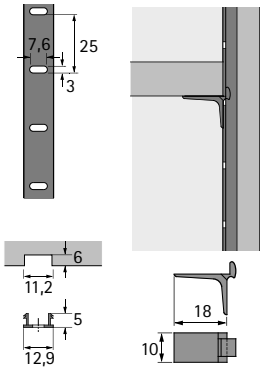

- Comprimento padrão 3500 mm
- Grupo de carga L 50 (50 kg / m²)
- Alumínio, brilhante

Versão do artigo	Código	Emb.
Suportes para fundos	**0 029 249**	250 unid.
Calha	**0 029 246**	30 unid.

Vari, calhas para suporte de prateleiras Aço 10 x 5 mm

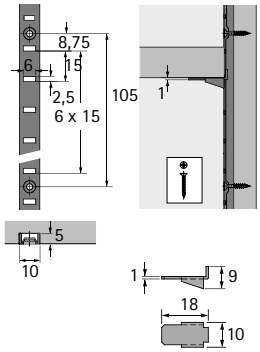

- Comprimento padrão 3500 mm
- Grupo de carga L 50 (50 kg / m²)
- Aço

Versão do artigo	Acabamento	Código	Emb.
Suportes para fundos	zincado	**0 013 127**	250 unid.
Calha	niquelado	**0 047 612**	50 unid.

Vari, calhas para suporte de prateleiras Aço 16 x 6 mm

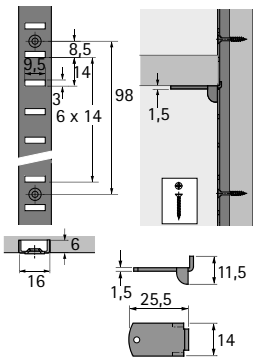

- Comprimento padrão 3500 mm
- Grupo de carga L 50 (50 kg / m²)
- Aço

Versão do artigo	Acabamento	Código	Emb.
Suportes para fundos	cromado	**0 013 129**	250 unid.
Calha	niquelado	**0 047 614**	50 unid.

Titan 1

- Instalação oculta atrás da prateleira
- Cavilha: 10 mm A / F
- Max. A capacidade máxima de carga é de 50 kg / m^2 para prateleiras com 1000 x 300 mm, 100 kg / m^2 para prateleiras com 1000 x 250 mm e 160 kg / m^2 para prateleiras com 1000 x 200 mm
- Max. A capacidade máxima de carga inclui o peso da prateleira
- Max. Capacidade máxima de carga com 2 suportes de prateleira
- Afinação da altura: ± 4 mm
- Espessura mínima da prateleira: 24 mm
- Afinação de inclinação da prateleira
- Aço zincado

Nota:
- Pedir parafusos de fixação separadamente

Código	Emb.
0 047 661	20 unid.
1 069 728	100 unid.

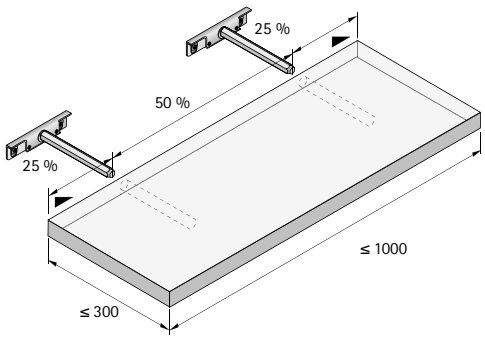

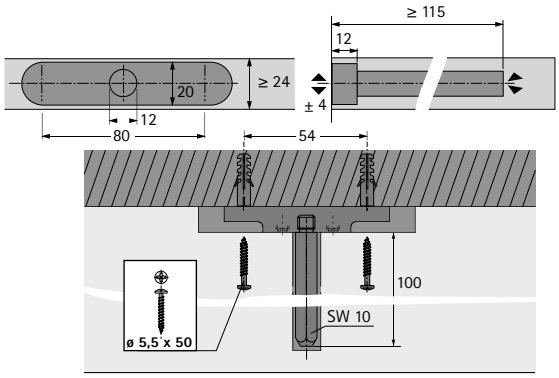

Titan 1 com ajuste lateral

- Instalação oculta atrás da prateleira
- Cavilha: 10 mm A / F
- Max. A capacidade máxima de carga é de 50 kg / m^2 para prateleiras com 1000 x 300 mm, 100 kg / m^2 para prateleiras com 1000 x 250 mm e 160 kg / m^2 para prateleiras com 1000 x 200 mm
- Max. A capacidade máxima de carga inclui o peso da prateleira
- Max. Capacidade máxima de carga com 2 suportes de prateleira
- Afinação da altura: ± 4 mm
- Afinação lateral: ± 4 mm
- Ajuste lateral com chave de boca tam. 10
- Espessura mínima da prateleira: 24 mm
- Afinação de inclinação da prateleira
- Aço zincado

Nota:
- Pedir parafusos de fixação separadamente
- A chave de boca não está incluída

Código	Emb.
0 079 713	20 unid.
1 001 167	100 unid.

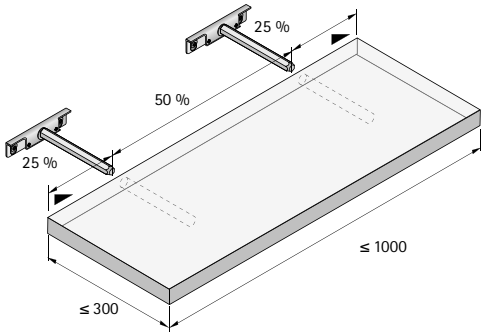

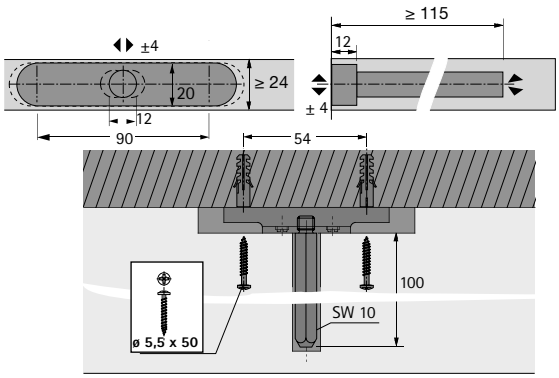

Titan 2

- Instalação oculta atrás da prateleira
- Cavilha de suporte: ø 12 mm
- Max. A capacidade máxima de carga é de 50 kg / m^2 para prateleiras com 1000 x 300 mm, 100 kg / m^2 para prateleiras com 1000 x 250 mm e 160 kg / m^2 para prateleiras com 1000 x 200 mm
- Max. A capacidade máxima de carga inclui o peso da prateleira
- Max. Capacidade máxima de carga com 2 suportes de prateleira
- Afinação da altura: ± 4 mm
- Espessura mínima da prateleira: 24 mm
- Afinação de inclinação da prateleira
- Aço zincado

Nota:
- Pedir parafusos de fixação separadamente

Código	Emb.
0 063 598	20 unid.
1 001 033	100 unid.

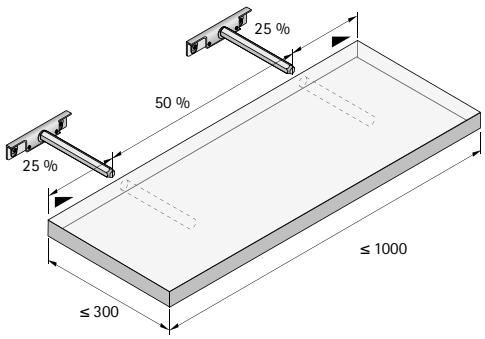

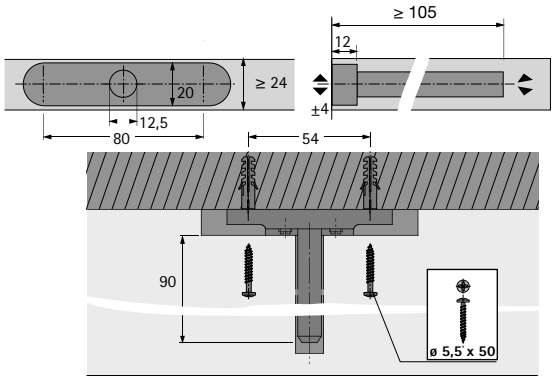

Titan 3

- Instalação oculta atrás da prateleira
- Cavilha de suporte: ø 12 mm
- Max. A capacidade máxima de carga é de 50 kg / m^2 para prateleiras com 1000 x 300 mm, 100 kg / m^2 para prateleiras com 1000 x 250 mm e 160 kg / m^2 para prateleiras com 1000 x 200 mm
- Max. A capacidade máxima de carga inclui o peso da prateleira
- Max. Capacidade máxima de carga com 2 suportes de prateleira
- Afinação da altura: ± 2 mm
- Espessura mínima da prateleira: 19 mm
- Afinação de inclinação da prateleira
- Aço zincado

Nota:
- Pedir parafusos de fixação separadamente

Código	Emb.
0 079 714	20 unid.
1 001 481	100 unid.

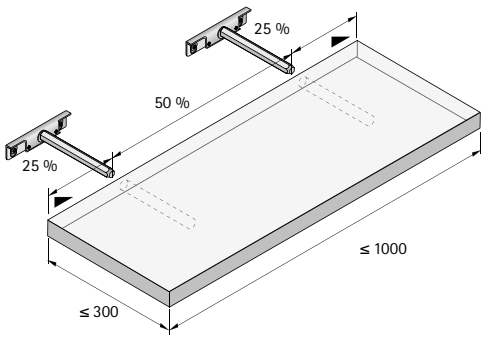

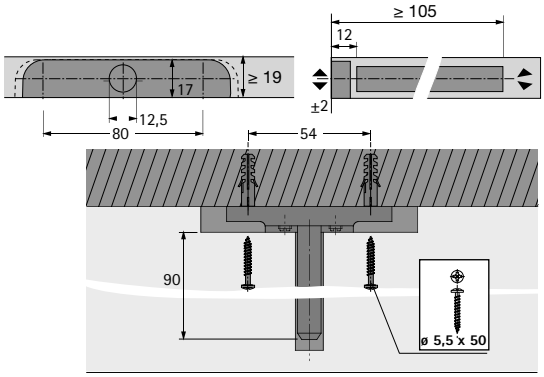

Parafuso especial

- ø 5,5 × 50 mm
- Para fixação de calhas de suspensão e suportes para prateleiras Titan
- Para parafuso PZ2
- Aço zincado

Código	Emb.
1 006 978	1000 unid.

Bucha de parede, ø 8 x 40 mm

- Plástico natural

Código	Emb.
1 006 312	5000 unid.

Material de fixação

Parafuso especial ø 5,5 x 50 mm
- Para fixação de calhas de suspensão e suportes para prateleiras Titan
- Para parafuso PZ2
- Aço galvanizado

Bucha de parede, ø 8 x 40 mm
- Para utilização em paredes resistentes (Tijolo maciço, tijolo com reboco, betão ou tijolo de construção civil)
- Para outro tipo de parede devem ser utilizados fixadores especiais convencionais
- Plástico branco

O conjunto inclui:
1 parafuso especial e 1 bucha de parede

Código	Emb.
0 065 480	100 conj.

Capacidade de carga dos suportes de prateleira

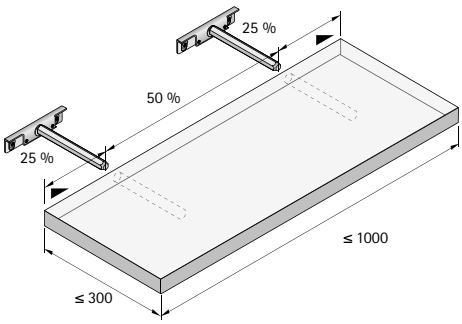

Profundidade máx. prateleira mm	Largura da prateleira 1000 mm
200	160 kg / m^2 *
250	100 kg / m^2 *
300	50 kg / m^2 *

* Carga incl. peso da prateleira

Atenção:
Os parafusos para fins especiais que fornecemos devem ser utilizados com buchas de parede e destinam-se à fixação a tijolo maciço, tijolo sólido de areia calcária, betão ou tijolo de construção civil. Deve ser feito um furo de 8 mm na parede, com a bucha de plástico é inserida à pressão para deixá-la nivelada com a superfície. São necessários elementos de montagem especiais disponíveis no mercado para fixação a outros materiais de parede.

New

Garantir que os armários ficam pendurados com segurança

Niveladores e suspensões para armários da Hettich. Materiais de alta qualidade, acabamento de alta qualidade. Também aqui, a gama Hettich oferece todas as opções: para aparafusar ou inserir à pressão, para montagem no interior do armário ou na parte de trás do painel traseiro. Todos os modelos são fáceis de montar e ajustar. Quando montados sobre calhas, os armários podem ser fornecidos com uma protecção de elevação integrada para evitar que se soltem em conformidade com a norma de mobiliário EN 14749.

Afinação 3D para alinhamento de precisão:
Niveladores e suspensões SAH 130 para inserir à pressão permite um design elegante e esteticamente agradável.

Seguro e invisível:
As unidades podem ser bloqueadas com o nivelador SAH 215 / 216 para utilização na parte de trás do painel traseiro.

Niveldor de suspensão SAH 305:
Invisivelmente embutido no painel traseiro.

hettich.com/short/de865c

Saiba mais:
Pode obter inspiração e mais detalhes do produto no nosso site.

Calha para niveladores e suspensões para armários

▸ **Resumo**

Niveladores e suspensões
Vista geral da gama / Comparação técnica **1424 – 1426**

Niveladores e suspensões para montagem no painel traseiro
SAH 215, SAH 216 e SAH 209 **1428 – 1437**

Niveladores e suspensões para utilização no interior do corpo do móvel
SAH 130, SAH 116 e SAH 15 **1438 – 1443**

Niveladores e suspensões para montagem no painel traseiro
SAH 305 e SAH 302 **1444 – 1445**

Distanciadores **1446**

Calhas de suspensão / Material de fixação **1447 – 1454**

Informações técnicas
▸ **Nota sobre a capacidade de carga dos niveladores e suspensões** **1455 – 1456**

Resumo da gama / comparação técnica

	SAH 215 AHS	SAH 215	SAH 216 AHS
Lateral	1428 - 1429	1430 - 1431	1432 - 1433
Montagem	▸ Para parafusar ▸ Atrás do painel traseiro ▸ Com segurança contra desencaixe (AHS)	▸ Para parafusar ▸ Atrás do painel traseiro	▸ Para parafusar ▸ Atrás do painel traseiro ▸ Com segurança contra desencaixe (AHS)
Capacidade de carga	45 kg / unid, de acordo com EN 15939	45 kg / unid, de acordo com EN 15939	55 kg / unid, de acordo com EN 15939
Suspensão	▸ Calha de suspensão Typ B ▸ Calha de suspensão tipo H ▸ Calha de suspensão tipo M	▸ Gancho de suspensão ▸ Calha de suspensão Typ B ▸ Calha de suspensão tipo H ▸ Calha de suspensão tipo M	▸ Calha de suspensão Typ B ▸ Calha de suspensão tipo H ▸ Calha de suspensão tipo M
Amplitude de ajuste Altura Profundidade Lateral com suspensão em ganchos Lateral com suspensão em calhas	 ± 8 mm max. 25 mm ± 3 mm ± 7,5 mm	 ± 8 mm max. 25 mm ± 3 mm ± 7,5 mm	 ± 8 mm max. 25 mm ± 3 mm ± 7,5 mm
Cobrimento do painel traseiro	min. 16 mm (da borda traseira do painel traseiro)	min. 16 mm (da borda traseira do painel traseiro)	min. 16 mm (da borda traseira do painel traseiro)

Niveladores e suspensões para armários

▸ Resumo da gama / comparação técnica

SAH 216	SAH 209	SAH 130	SAH 15
1434 - 1435	1436 - 1437	1438 - 1439	1440 - 1441
▸ Para parafusar ▸ Atrás do painel traseiro	▸ Para parafusar ▸ Atrás do painel traseiro	▸ Para embutir ▸ No corpo do móvel	▸ Para parafusar ▸ No corpo do móvel
55 kg / unid, de acordo com EN 15939	20 kg / unid, de acordo com EN 15939	35 kg / unid, de acordo com EN 15939	30 kg / unid, de acordo com EN 15939
▸ Gancho de suspensão ▸ Calha de suspensão Typ B ▸ Calha de suspensão tipo H ▸ Calha de suspensão tipo M	▸ Gancho de suspensão	▸ Gancho de suspensão ▸ Calha de suspensão tipo A ▸ Calha de suspensão Typ B ▸ Calha de suspensão Typ L	▸ Gancho de suspensão ▸ Calha de suspensão tipo A ▸ Calha de suspensão Typ B ▸ Calha de suspensão Typ L
± 8 mm max. 25 mm ± 3 mm ± 7,5 mm	± 5 mm - ± 7 mm -	± 7 mm max. 15 mm ± 3 mm ± 7 mm	- 2 / + 9 mm - 2 / + 17 mm ± 6 mm ± 7 mm
min. 16 mm (da borda traseira do painel traseiro)	min. 11 mm (da borda traseira do painel traseiro)	min. 16 mm (a partir da borda dianteira do painel traseiro)	min. 15 mm (a partir da borda dianteira do painel traseiro)

Resumo da gama / comparação técnica

	SAH 116	SAH 305	SAH 302
Lateral	1442 - 1443	1445	1444
Montagem	▸ Para parafusar ▸ No corpo do móvel	▸ Para embutir ▸ No painel traseiro	▸ Para embutir ▸ No painel traseiro
Capacidade de carga	40 kg / unid, de acordo com EN 15939	15 kg / unid, de acordo com EN 15939	15 kg / unid, de acordo com EN 15939
Suspensão	▸ Gancho de suspensão ▸ Calha de suspensão tipo A ▸ Calha de suspensão Typ B ▸ Calha de suspensão Typ L	▸ Gancho de suspensão	▸ Gancho de suspensão
Amplitude de ajuste Altura Profundidade Lateral com suspensão em ganchos Lateral com suspensão em calhas	 ± 7 mm max. 15 mm ± 3 mm ± 7 mm	 - - ± 8 mm -	 ± 4 mm - ± 4 mm -
Cobrimento do painel traseiro	min. 16 mm (a partir da borda dianteira do painel traseiro)	-	-

Niveladores e suspensões para armários SAH 215 com protecção de elevação

- Para instalação na parte de trás do painel traseiro
- Protecção integrada de elevação, evita que a unidade caia acidentalmente da parede
- Apenas para fixação em calhas
- Capacidade de carga: 45 kg / cada, em conformidade com a norma EN 15939 na estrutura de teste A
- Fixação ao painel lateral com 3 pinos e união aparafusada à ranhura do painel traseiro
- Adequado para utilização com cobrimento do painel traseiro de 16 mm ou mais
- Afinação rápido e fácil da altura por meio de parafuso e mecanismo de ajuste robusto: ± 8 mm
- Afinação da profundidade: max. 25 mm
- Afinação lateral: ± 7,5 mm para fixação em calhas
- Os parafusos de ajuste são protegidos contra desatarraxamento acidental
- Altura de elevação: 7,5 mm
- Adequado para utilização com calha de suspensão tipo B, tipo H e tipo M
- Aço galvanizado - totalmente reciclável
- DEVE SEMPRE ser aparafusado no lateral do corpo do móvel

Nota:
- Encomendar tampas decorativas para SAH 215 separadamente

Código / Tipo de artigo			Emb.
conj.	**esquerdo**	**direito**	
9 277 719			25 Conj.
	9 249 347	**9 249 348**	100 unid.

SAH 215

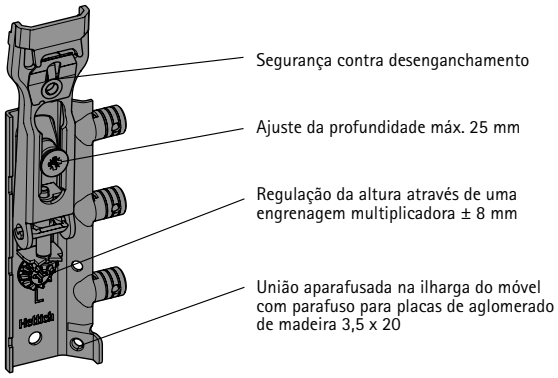

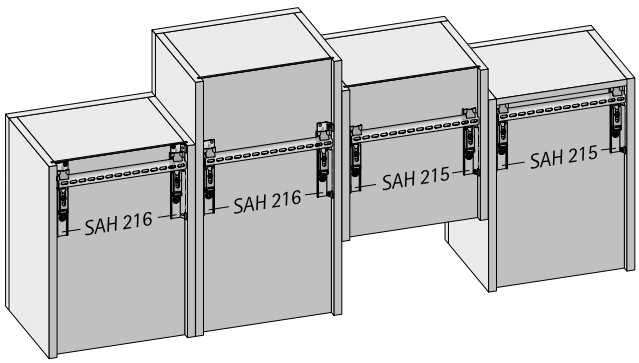

Atenção:

A não ser que seja fixado ao painel superior, o SAH 215 / 216 deve ser montado dentro do terço superior do corpo do móvel!
Ajustar a altura antes da profundidade!

Montagem SAH 215 com segurança contra desencaixe

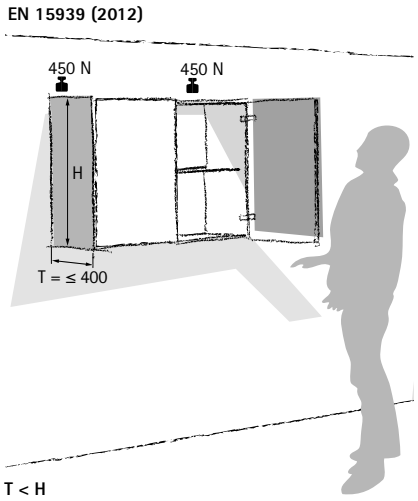

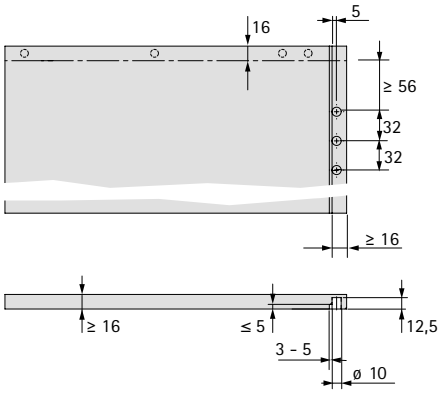

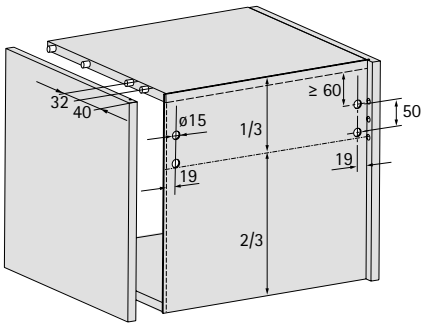

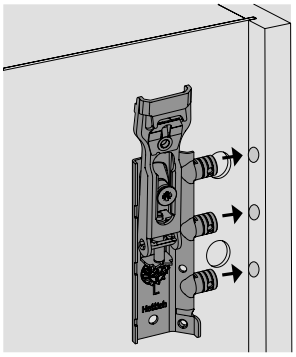

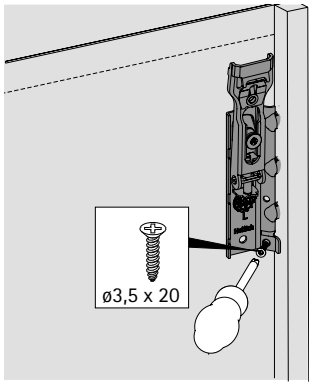

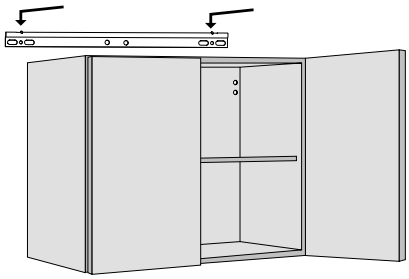

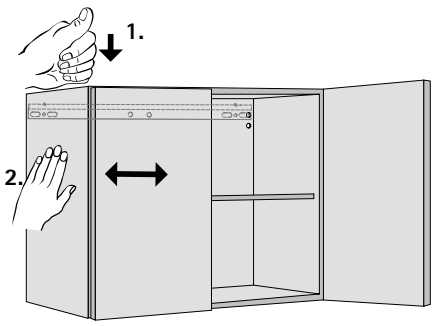

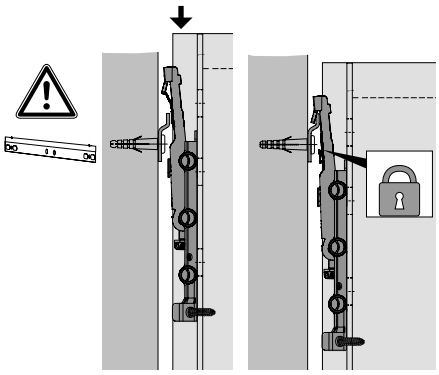

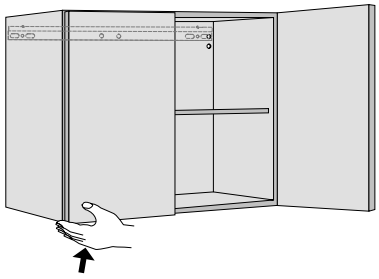

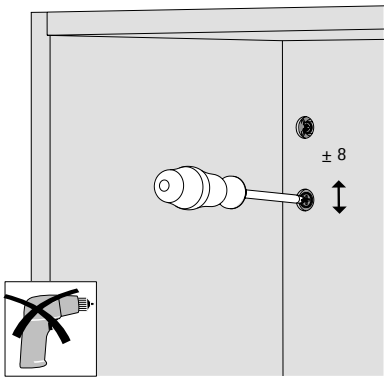

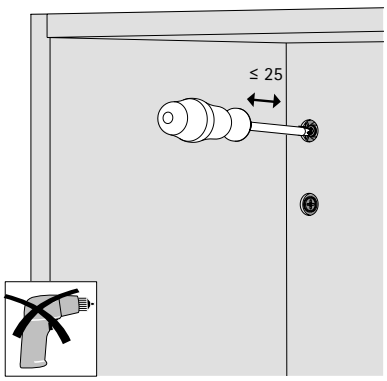

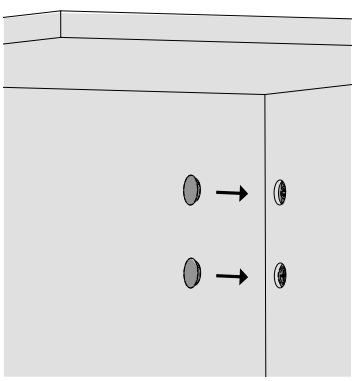

Niveladores e suspensões para armários SAH 215

- Para instalação na parte de trás do painel traseiro
- Para suspensão por calha e gancho
- Capacidade de carga: 45 kg / cada, em conformidade com a norma EN 15939 na estrutura de teste A
- Fixação ao painel lateral com 3 pinos e união aparafusada à ranhura do painel traseiro
- Adequado para utilização com cobrimento do painel traseiro de 16 mm ou mais
- Afinação rápido e fácil da altura por meio de parafuso e mecanismo de ajuste robusto: ± 8 mm
- Afinação da profundidade: max. 25 mm
- Afinação lateral: ± 3 mm para fixação com ganchos, ± 7,5 mm para fixação em calhas
- Os parafusos de ajuste são protegidos contra desatarraxamento acidental
- Altura de elevação: 7,5 mm
- Suspensão por gancho: a forma fechada do gancho evita que o armário escorregue
- Adequado para utilização com calha de suspensão tipo B, tipo H e tipo M
- Aço galvanizado - totalmente reciclável
- DEVE SEMPRE ser aparafusado no lateral do corpo do móvel
- Função opcional "proteção lift-off" por meio de parafuso especial

Nota:
- Encomendar tampas decorativas para SAH 215 separadamente

Código / Tipo de artigo			Emb.
conj.	**esquerdo**	**direito**	
0 079 716			25 Conj.
	1 069 643	**1 069 644**	100 unid.

SAH 215

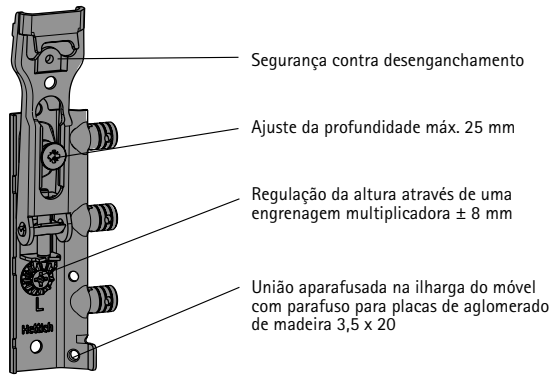

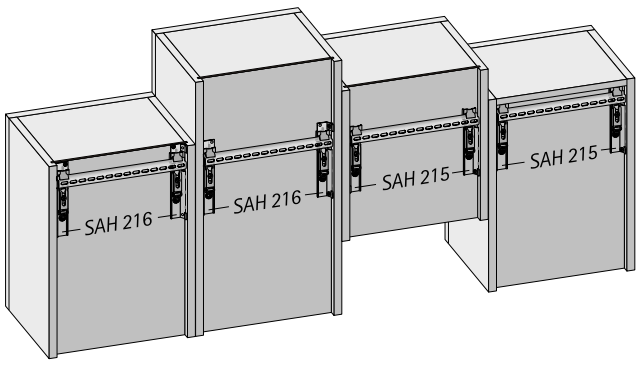

Atenção:

A não ser que seja fixado ao painel superior, o SAH 215 / 216 deve ser montado dentro do terço superior do corpo do móvel!
Ajustar a altura antes da profundidade!

Montagem SAH 215

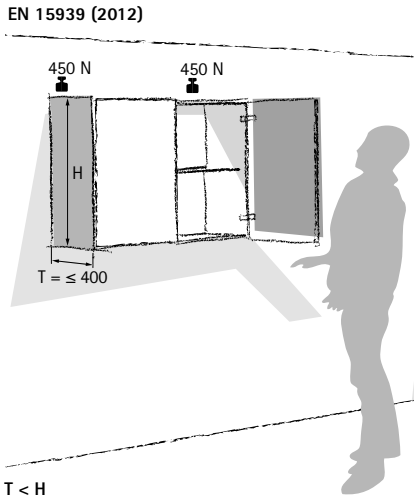

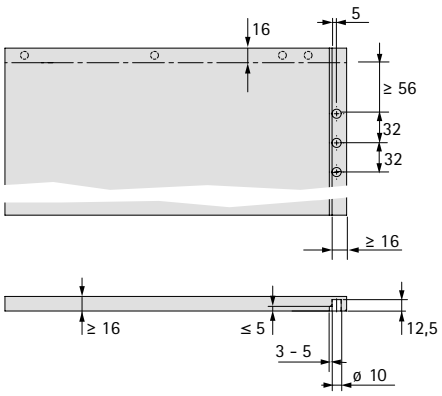

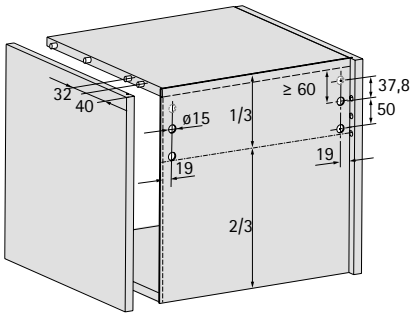

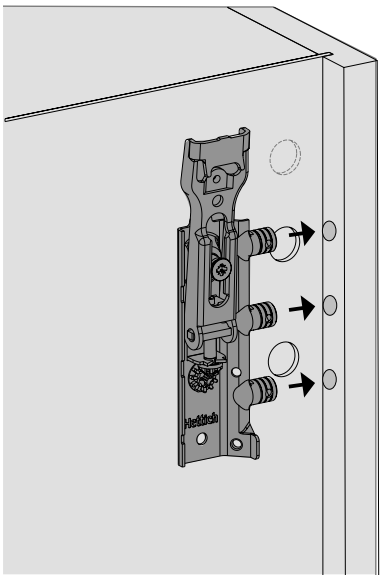

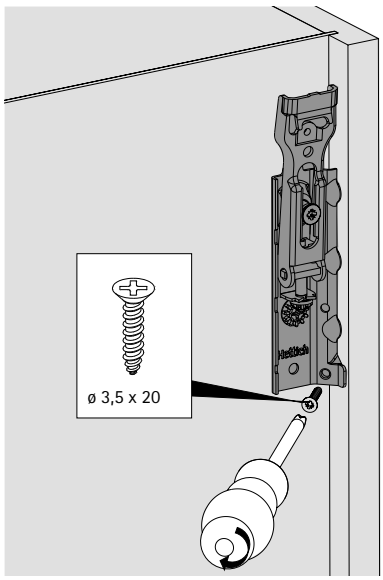

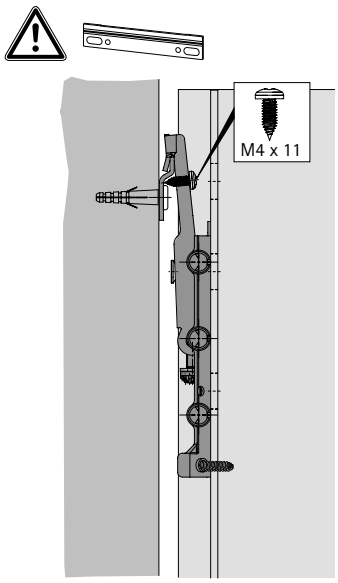

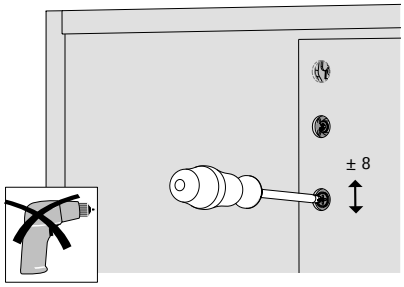

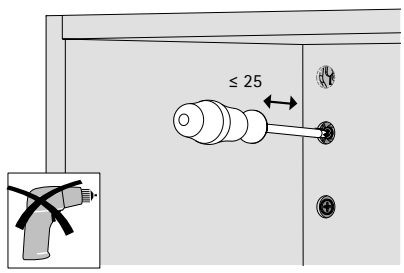

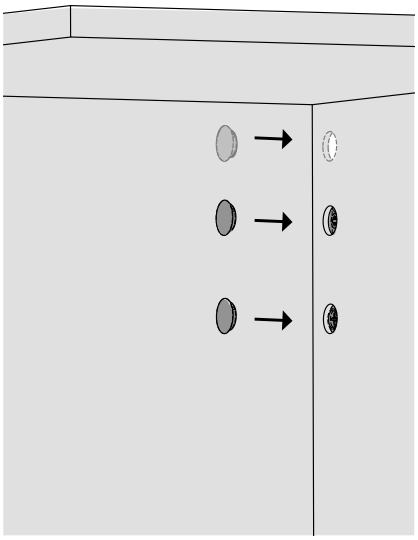

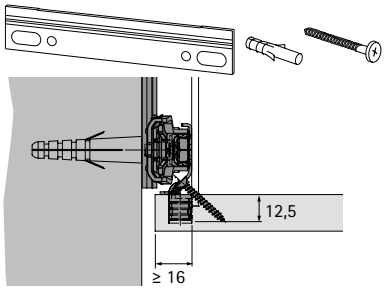

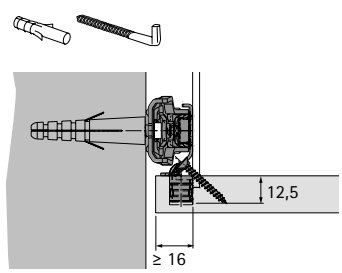

Niveladores e suspensões para armários SAH 216 com protecção de elevação

- Para instalação na parte de trás do painel traseiro
- Protecção integrada de elevação, evita que a unidade caia acidentalmente da parede
- Apenas para fixação em calhas
- Capacidade de carga: 55 kg / cada, em conformidade com a norma EN 15939 na estrutura de teste A
- Fixação ao painel lateral com 3 pinos e união aparafusada à ranhura do painel traseiro
- Adequado para utilização com cobrimento do painel traseiro de 16 mm ou mais
- Afinação rápido e fácil da altura por meio de parafuso e mecanismo de ajuste robusto: ± 8 mm
- Afinação da profundidade: max. 25 mm
- Afinação lateral: ± 7,5 mm para fixação em calhas
- Os parafusos de ajuste são protegidos contra desatarraxamento acidental
- Altura de elevação: 7,5 mm
- Adequado para utilização com calha de suspensão tipo B, tipo H e tipo M
- Aço galvanizado - totalmente reciclável
- DEVE SEMPRE ser aparafusado no lateral do corpo do móvel

Nota:
- Encomendar tampas decorativas para SAH 216 separadamente

Código / Tipo de artigo			Emb.
conj.	esquerdo	direito	
9 277 718			25 Conj.
	9 249 369	**9 249 370**	100 unid.

SAH 216 para utilização no painel superior

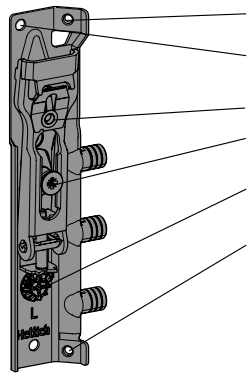

União aparafusada na ilharga do móvel com parafuso para placas de aglomerado de madeira 3,5 x 20

União aparafusada no painel superior com parafuso para placas de aglomerado de madeira 3,5 x 30

Segurança contra desenganchamento

Regulação da altura através de uma engrenagem multiplicadora ± 8 mm

Höhenverstellung mittels Übersetzungsgetriebe ± 8 mm

União aparafusada na ilharga do móvel com parafuso para placas de aglomerado de madeira 3,5 x 20

Atenção
Com o SAH 216, devem ser inseridos pelo menos dois parafusos (diagonalmente na parte inferior e rectos ou diagonalmente na parte superior).

Tampas para SAH 215 / SAH 216

- Diâmetro do furo 15 mm
- Plástico

Cor	Código	Emb.
cinza	**0 079 723**	50 unid.
cinza	**1 069 733**	5000 unid.
castanho	**1 069 732**	5000 unid.
branco	**0 079 719**	50 unid.
branco	**1 069 731**	5000 unid.
antracite	**9 336 112**	5000 unid.

Montagem SAH 216 com segurança contra desencaixe

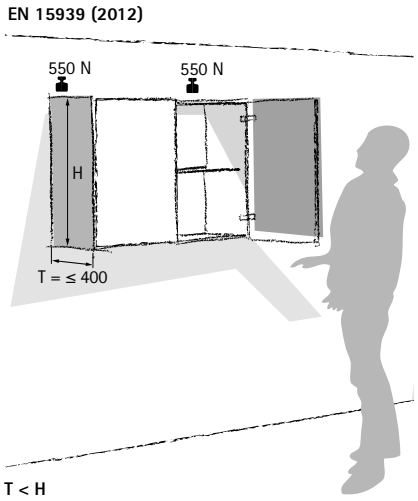

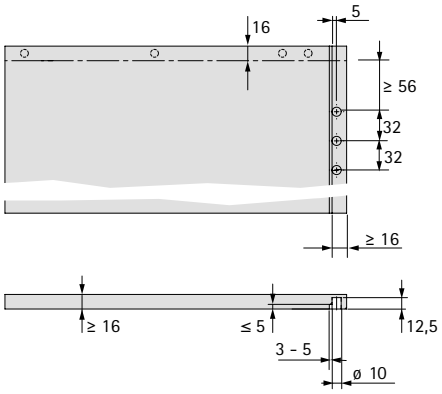

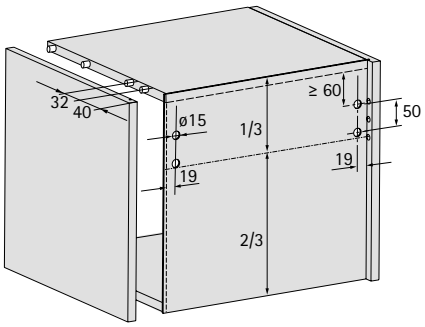

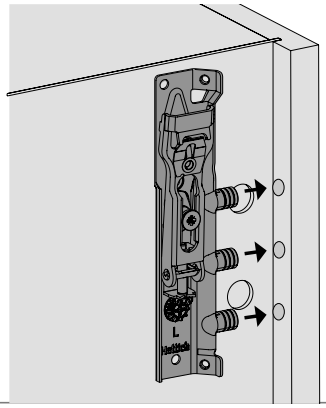

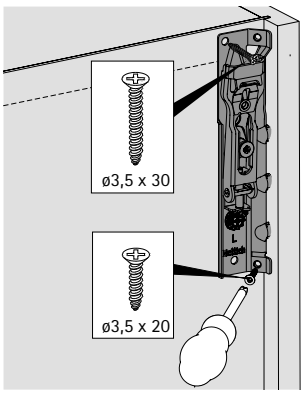

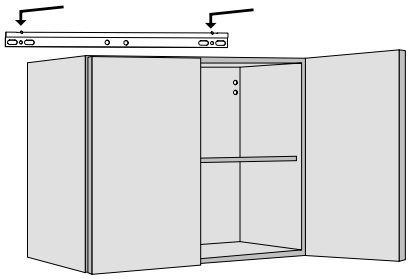

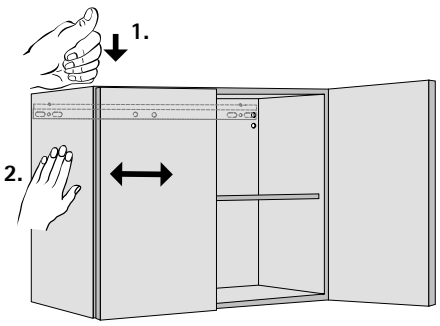

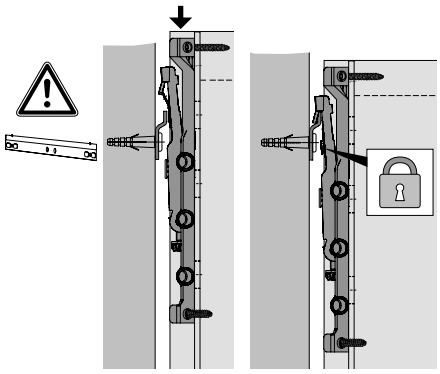

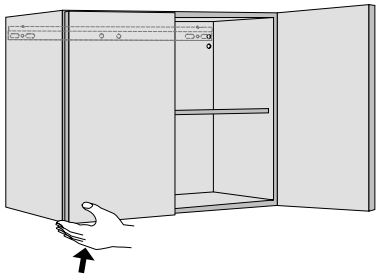

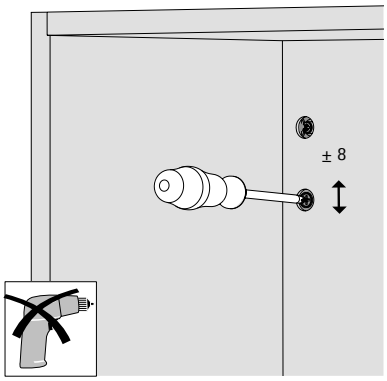

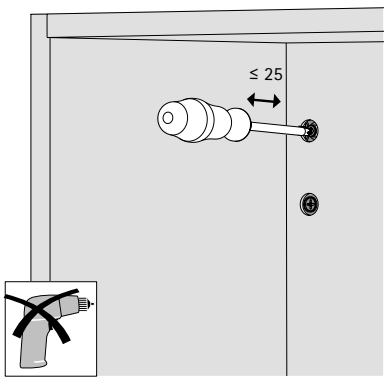

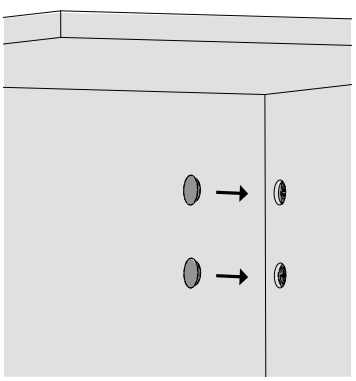

New

Niveladores e suspensões para armários SAH 216

- Para instalação na parte de trás do painel traseiro
- Para suspensão por calha e gancho
- Capacidade de carga: 55 kg / cada, em conformidade com a norma EN 15939 na estrutura de teste A
- Fixação ao painel lateral com 3 pinos e união aparafusada à ranhura do painel traseiro
- Adequado para utilização com cobrimento do painel traseiro de 16 mm ou mais
- Afinação rápido e fácil da altura por meio de parafuso e mecanismo de ajuste robusto: ± 8 mm
- Afinação da profundidade: max. 25 mm
- Afinação lateral: ± 3 mm para fixação com ganchos, ± 7,5 mm para fixação em calhas
- Os parafusos de ajuste são protegidos contra desatarraxamento acidental
- Altura de elevação: 7,5 mm
- Suspensão por gancho: a forma fechada do gancho evita que o armário escorregue
- Adequado para utilização com calha de suspensão tipo B, tipo H e tipo M
- Aço galvanizado - totalmente reciclável
- DEVE SEMPRE ser aparafusado no lateral do corpo do móvel
- Função opcional "proteção lift-off" por meio de parafuso especial

Nota:
- Encomendar tampas decorativas para SAH 216 separadamente

Código / Tipo de artigo			Emb.
conj.	esquerdo	direito	
0 079 717			25 Conj.
	1 069 641	**1 069 642**	100 unid.

SAH 216 para utilização no painel superior

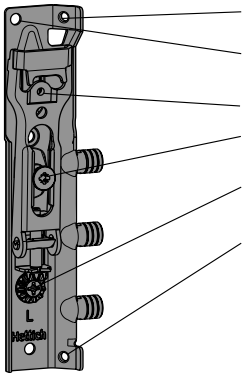

União aparafusada na ilharga do móvel com parafuso para placas de aglomerado de madeira 3,5 x 20

União aparafusada no painel superior com parafuso para placas de aglomerado de madeira 3,5 x 30

Segurança contra desenganchamento

Regulação da altura através de uma engrenagem multiplicadora ± 8 mm

Höhenverstellung mittels Übersetzungsgetriebe ± 8 mm

União aparafusada na ilharga do móvel com parafuso para placas de aglomerado de madeira 3,5 x 20

Atenção
Com o SAH 216, devem ser inseridos pelo menos dois parafusos (diagonalmente na parte inferior e rectos ou diagonalmente na parte superior).

Tampas para SAH 215 / SAH 216

- Diâmetro do furo 15 mm
- Plástico

Cor	Código	Emb.
cinza	**0 079 723**	50 unid.
cinza	**1 069 733**	5000 unid.
castanho	**1 069 732**	5000 unid.
branco	**0 079 719**	50 unid.
branco	**1 069 731**	5000 unid.
antracite	**9 336 112**	5000 unid.

Montagem SAH 216

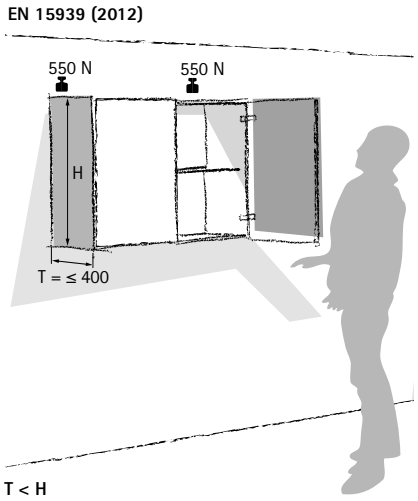

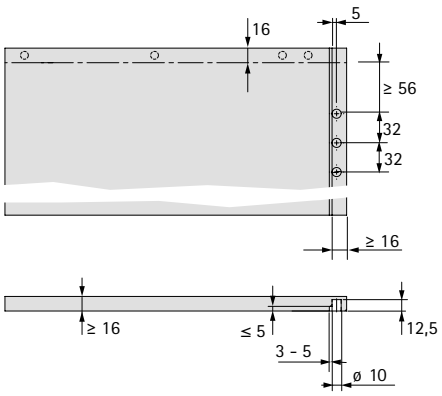

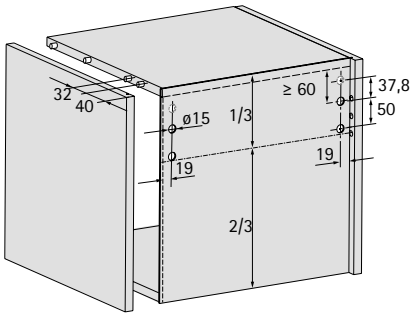

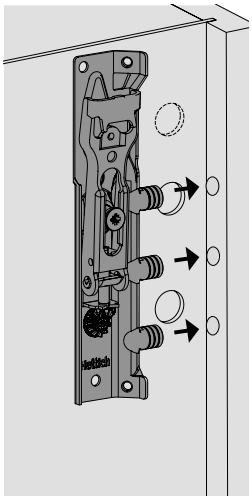

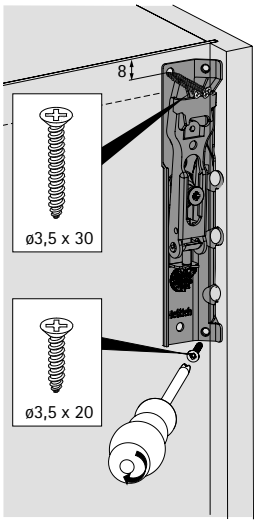

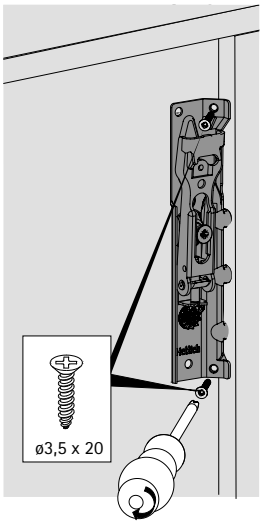

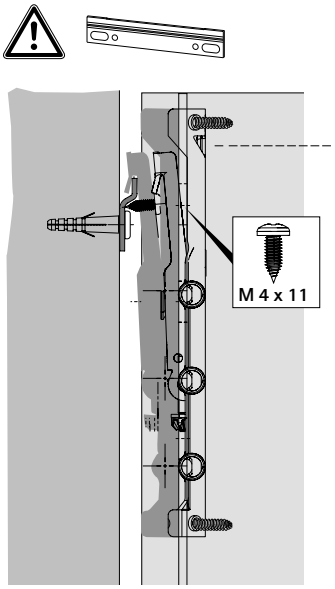

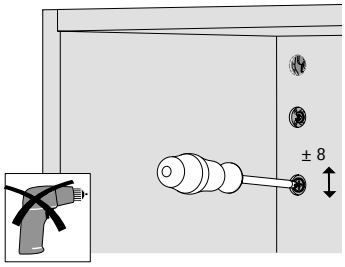

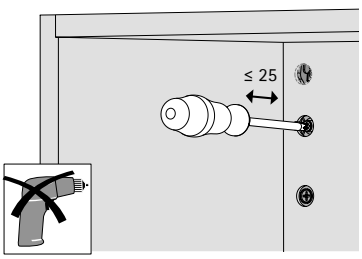

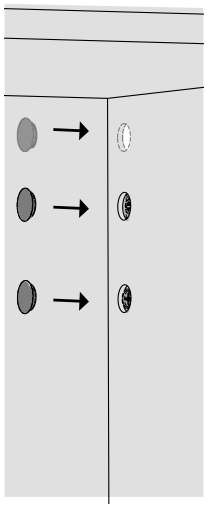

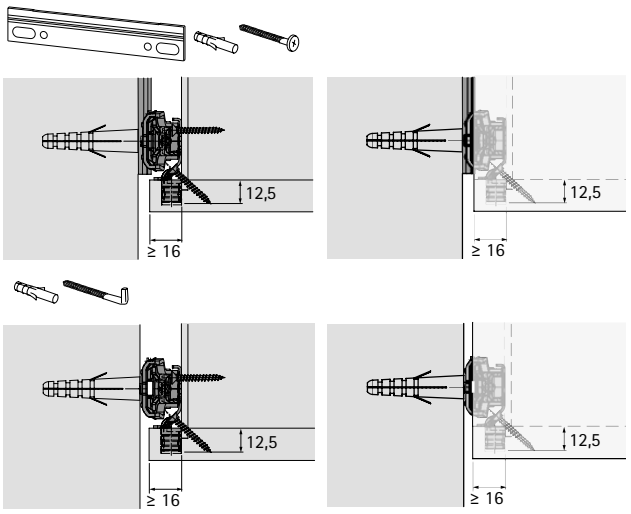

Niveladores e suspensões para armários SAH 209

- Para instalação na parte de trás do painel traseiro
- Capacidade de carga 20 kg/unidade de acordo com a norma EN 15939 na estrutura de teste A (duas SAH por corpo do móvel; não são permitidos acrescentos, como, por ex., prateleiras de remate, sem um meio de suspensão próprio)
- Para suspensão por gancho
- Afinação da altura: ± 5 mm
- Afinação lateral: ± 7 mm para fixação com ganchos
- Altura de elevação: 7,5 mm
- Suspensão por gancho: a forma fechada do gancho evita que o armário escorregue
- Encomendar ganchos de suspensão ø 6 × 50 mm separadamente
- Aço / plástico branco

Código	Emb.
9 045 794	200 unid.

Gancho de suspensão

- ø 6 × 50 mm
- Aço zincado

Código	Emb.
1 004 973	500 unid.

Montagem SAH 209

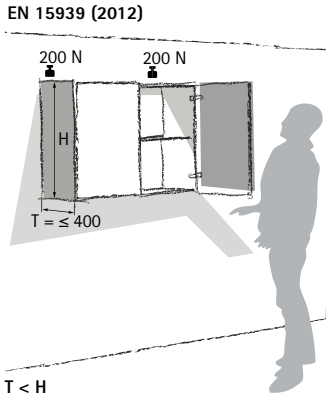

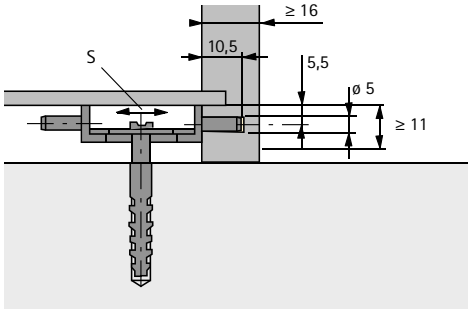

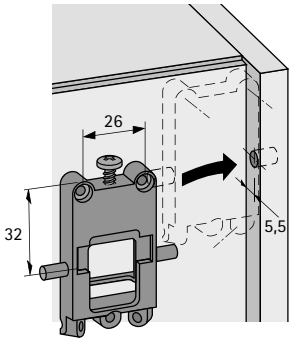

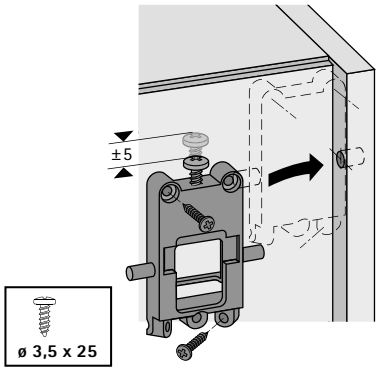

New

Niveladores e suspensões para armários SAH 130 / SAH 131

- Para embutir
- Para suspensão por calha e gancho
- Proteção contra encaixe lateral em caso de suspensão em ganchos
- Capacidade de carga de 35 kg / unidade de acordo com a norma EN 15939 na estrutura de teste A (duas SAH por corpo do móvel; não são permitidos acrescentos, como, por ex., prateleiras de remate, sem um meio de suspensão próprio)
- Alinhamento tridimensional: altura ± 7 mm / profundidade máx. 15 mm / lateral para fixação por ganchos ± 3 mm / lateral para fixação em calhas ± 7 mm
- Cobrimento do painel traseiro (até a borda dianteira do painel traseiro) mín. 16 mm
- Altura de elevação: 7,5 mm
- Adequado para utilização com calha de suspensão tipo A, tipo B e tipo L
- Aço galvanizado / plástico branco

Versão do artigo	Medida de afinação em profundidade mm (Afinação de fábrica do gancho, medido desde painel traseiro da carcaça até à ponta do gancho)	Código / Tipo de artigo			Emb.
		conj.	esquerdo	direito	
SAH 130	19	**0 079 724**			25 Conj.
SAH 130	19		**1 066 278**	**1 066 279**	100 unid.
SAH 131	18		**1 071 018**	**1 071 017**	100 unid.

Tampas para SAH 130 / SAH 131

- Para montar por encaixe no nivelador de suspensão
- plástico

Cor	Código / Tipo de artigo			Emb.
	conj.	esquerdo	direito	
cinzento prateado	**0 079 726**			25 Conj.
cinzento prateado		**1 067 732**	**1 067 733**	1000 unid.
prata		**9 045 475**	**9 045 476**	1000 unid.
branco	**0 079 725**			25 Conj.
branco		**1 066 339**	**1 066 338**	1000 unid.
antracite		**9 327 899**	**9 327 900**	1000 unid.

Montagem SAH 130 / SAH 131

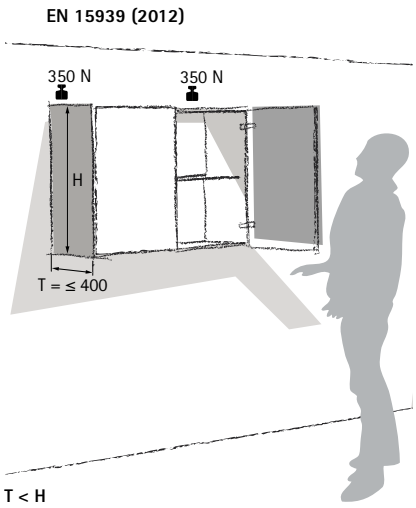

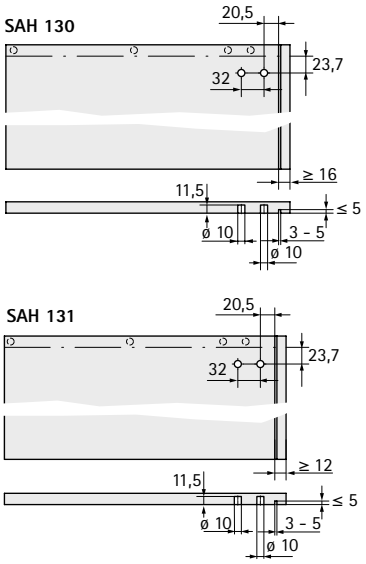

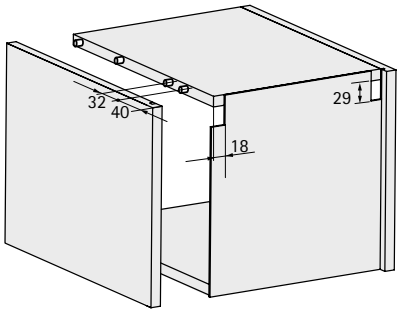

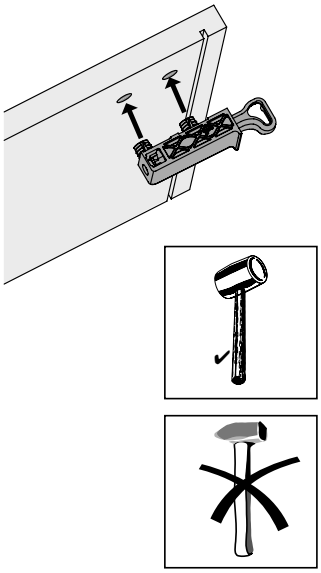

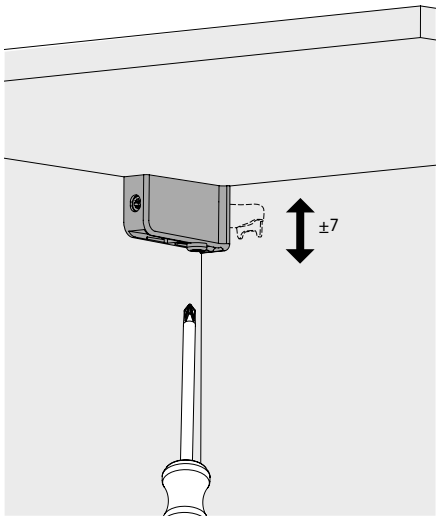

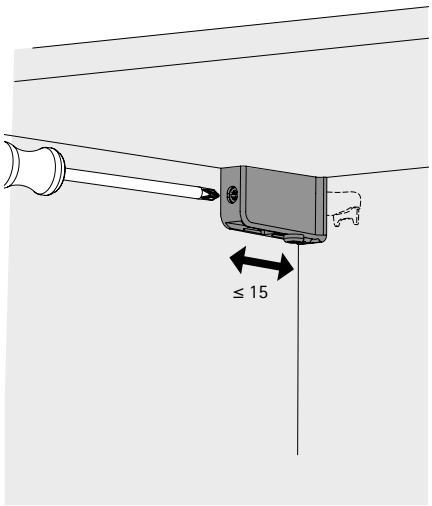

SAH 130

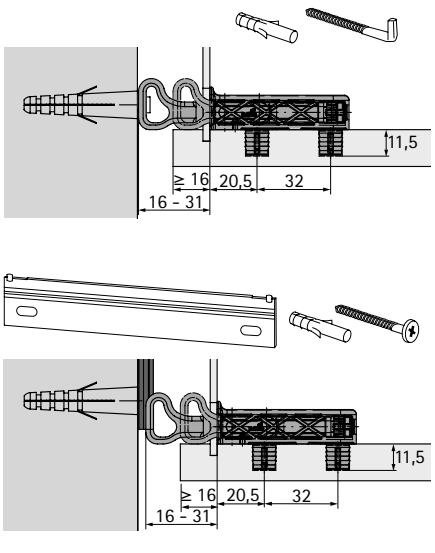

SAH 131

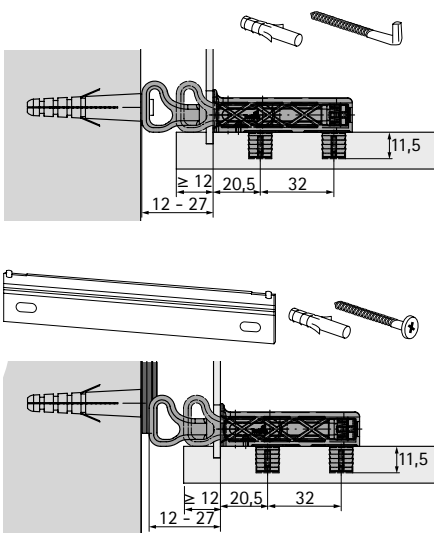

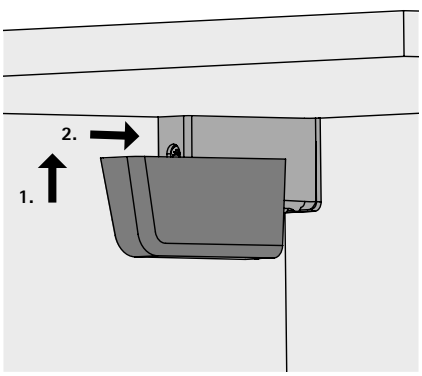

Niveladores e suspensões para armários SAH 15

- Para parafusar
- Para suspensão por calha e gancho
- Proteção contra encaixe lateral em caso de suspensão em ganchos
- Capacidade de carga: 30 kg / cada, em conformidade com a norma EN 15939 na estrutura de teste A
- Alinhamento tridimensional: altura -2 / +9 mm, profundidade -2 / +18 mm, lateralmente para suspensão em ganchos ± 6 mm / lateralmente para suspensão em calha ± 7 mm
- Cobrimento do painel traseiro (até a borda dianteira do painel traseiro) mín. 15 mm
- Altura de elevação 6 mm
- Adequado para utilização com calha de suspensão tipo A, tipo B e tipo L
- Aço galvanizado / plástico branco

Código	Emb.
9 208 645	25 conj.

Tampas de cobertura para SAH 15

- Para montar por encaixe no nivelador de suspensão
- Aço niquelado/plástico branco

Acabamento / Cor	**Código**	Emb.
branco	**9 208 646**	25 conj.
niquelado	**9 208 647**	25 conj.

Montagem SAH 15

EN 15939 (2012)

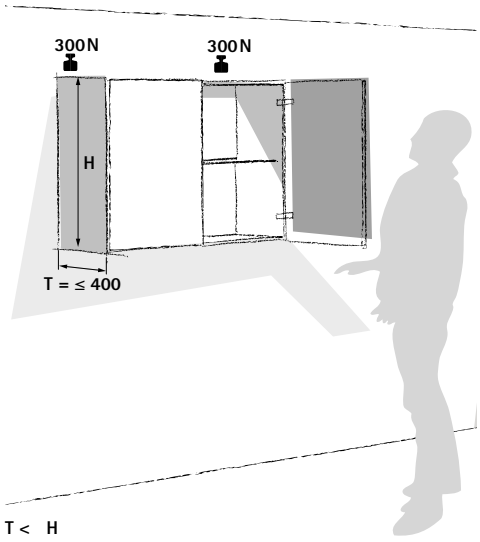

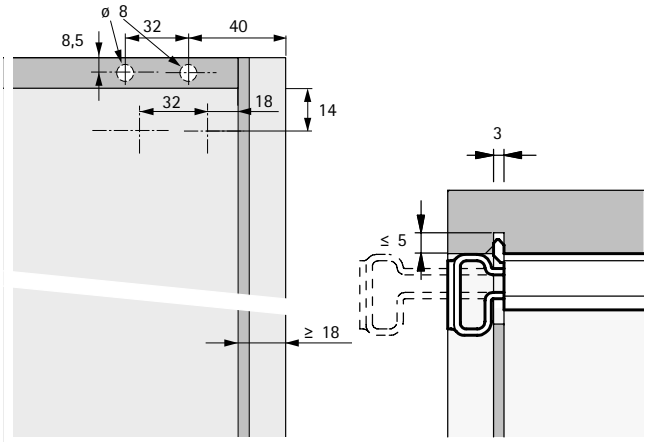

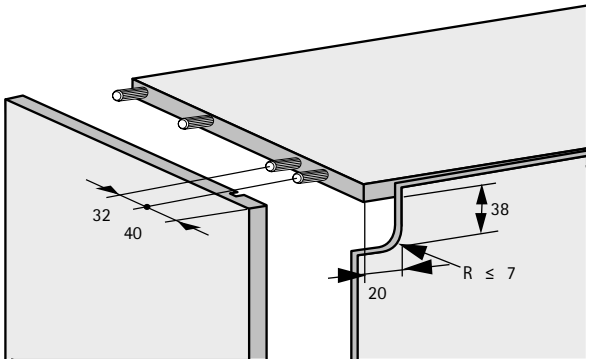

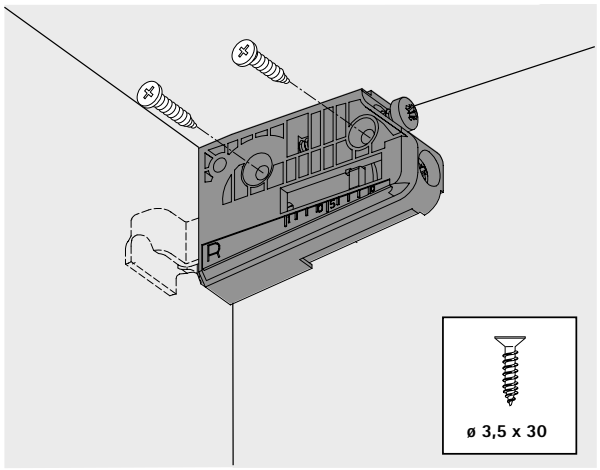

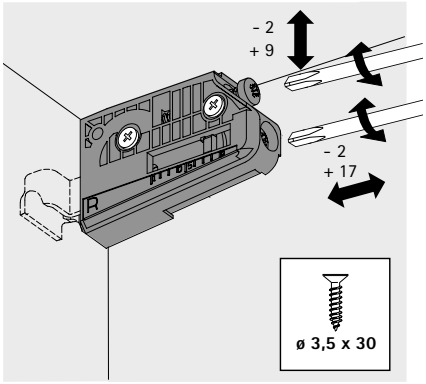

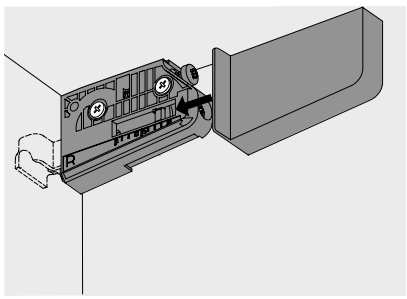

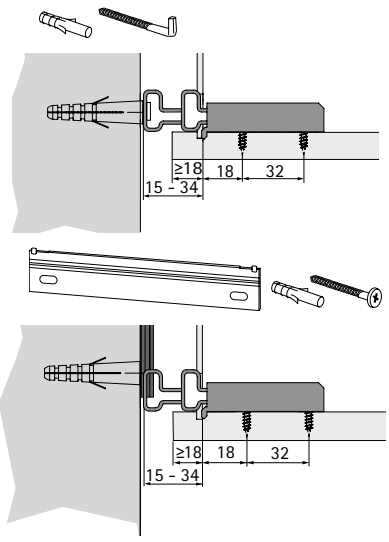

Niveladores e suspensões para armários SAH 116

- Para parafusar
- Suspensão em calhas ou ganchos
- Proteção contra encaixe lateral em caso de suspensão em ganchos
- Capacidade de carga: 40 kg / cada, em conformidade com a norma EN 15939 na estrutura de teste A
- Alinhamento tridimensional: altura ± 7 mm / profundidade máx. 15 mm / lateral para fixação por ganchos ± 3 mm / lateral para fixação em calhas ± 7 mm
- Cobrimento do painel traseiro (até a borda dianteira do painel traseiro) mín. 16 mm
- Altura de elevação: 7,5 mm
- Adequado para utilização com calha de suspensão tipo A, tipo B e tipo L
- Aço niquelado

Versão do artigo	Opção de montagem	**Código / Tipo de artigo**			Emb.
		conj.	**esquerdo**	**direito**	
SAH 116.1	com parafusos para placas de aglomerado de madeira	**0 019 476**			25 Conj.
SAH 116.1	com parafusos para placas de aglomerado de madeira		**1 019 600**	**1 019 599**	100 unid.
SAH 116.0	com parafusos euro		**1 018 405**	**1 018 406**	100 unid.

Montagem SAH 116

EN 15939 (2012)

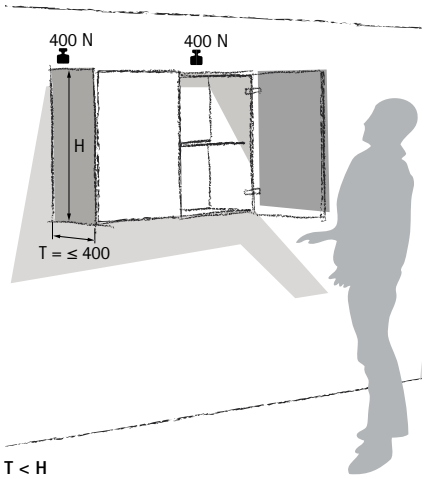

T < H

SAH 116.0

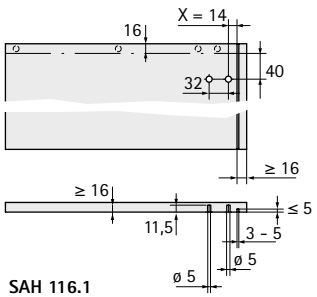

SAH 116.1

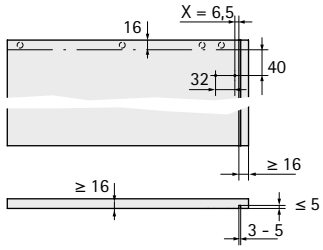

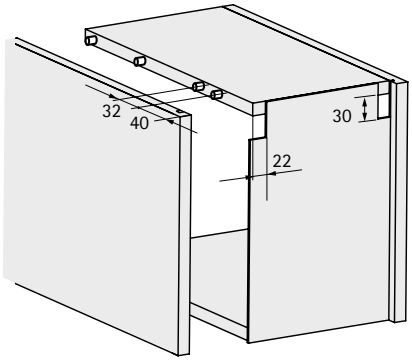

SAH 116.0

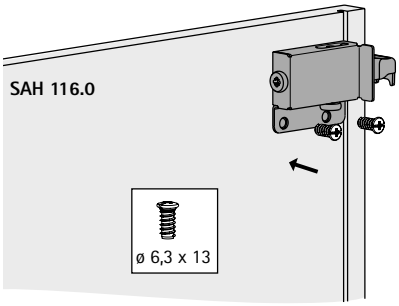

SAH 116.1

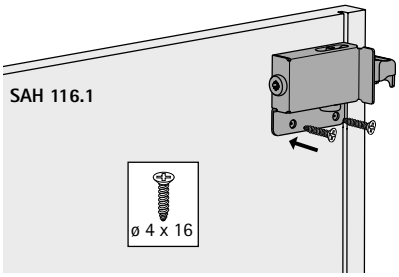

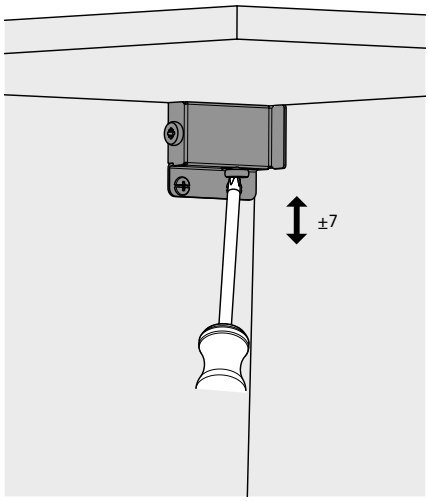

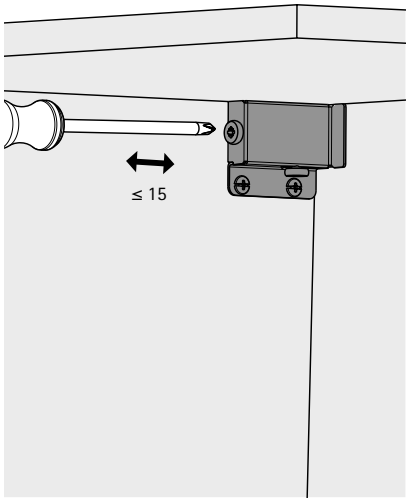

SAH 116.0

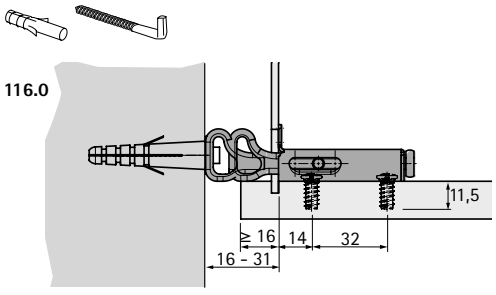

SAH 116.1

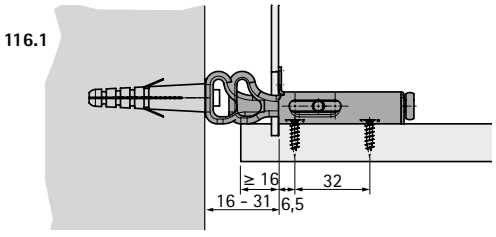

SAH 116.0

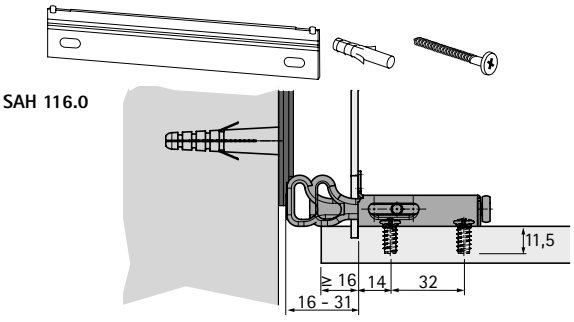

SAH 116.1

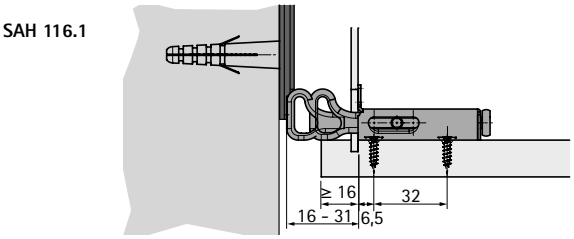

Niveladores e suspensões para armários SAH 302

- Para parafusar em furos ø 35 x 12,5 mm
- Painel traseiro com espessura mín. de 16 mm
- Capacidade de carga de 15 kg / unidade de acordo com a norma EN 15939 na estrutura de teste A (duas SAH por corpo do móvel; não são permitidos acrescentos, como, por ex., prateleiras de remate, sem um meio de suspensão próprio)
- Afinação lateral ± 4 mm
- Regulação da altura ± 4 mm
- Suspensão com gancho ø 6 x 50 mm
- Plástico / Aço galvanizado

Cor	Código	Emb.
branco	**1 000 791**	500 unid.
castanho	**1 000 861**	500 unid.

Gancho de suspensão

- ø 6 × 50 mm
- Aço zincado

Código	Emb.
1 004 973	500 unid.

Montagem SAH 302

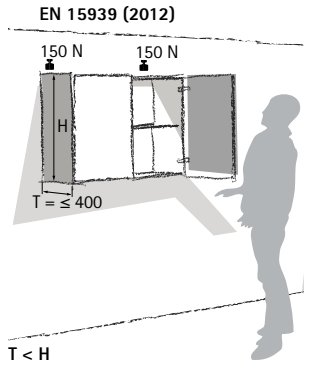

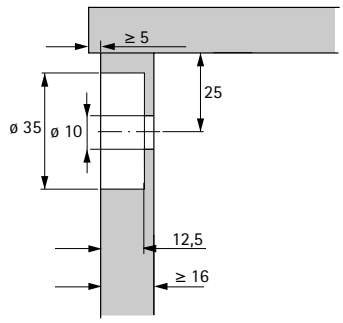

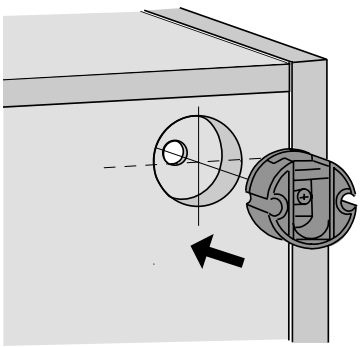

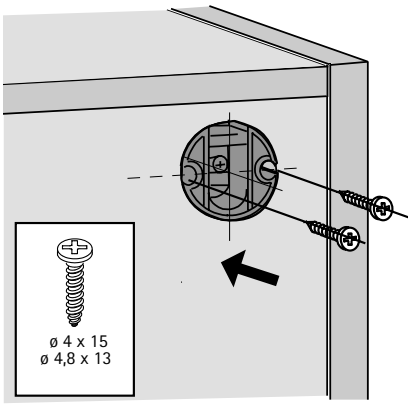

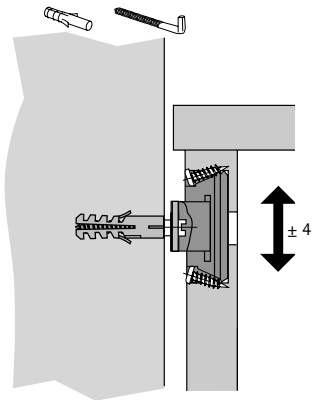

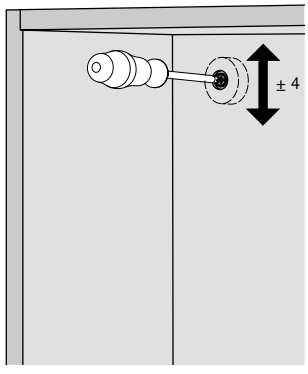

Niveladores e suspensões para armários SAH 305

- Para inserir à pressão no furo ø 30 x 11,5 mm
- Painel traseiro com espessura mín. de 16 mm
- Capacidade de carga: 15 kg / cada, em conformidade com a norma EN 15939 na estrutura de teste A
- Afinação lateral ± 8 mm
- Suspensão com gancho ø 6 x 50 mm
- Zamak galvanizado

Código	Emb.
1 005 729	500 unid.
0 040 669	100 unid.

Gancho de suspensão

- ø 6 × 50 mm
- Aço zincado

Código	Emb.
1 004 973	500 unid.

Montagem SAH 305

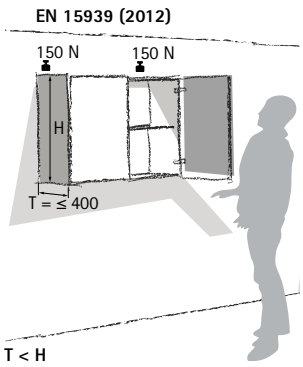

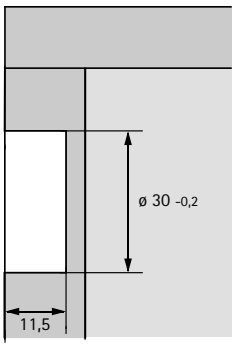

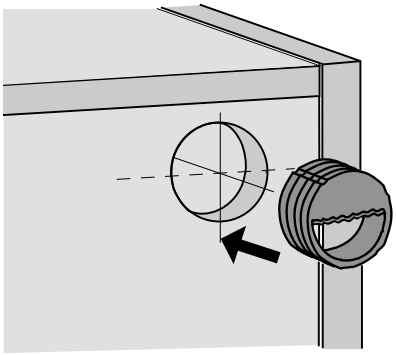

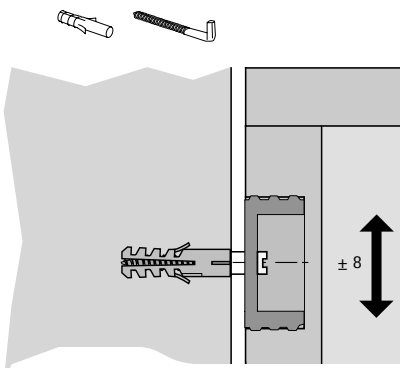

Distanciadores

- Para compensação de profundidade na secção inferior do painel traseiro
- Compensação de profundidade de 15 - 25 mm
- Autocolante para fácil instalação; pode ser fixado adicionalmente por parafusos
- Plástico preto

Código	Emb.
0 020 784	100 unid.

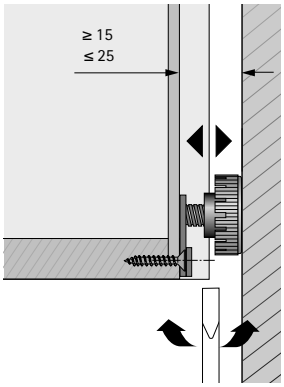

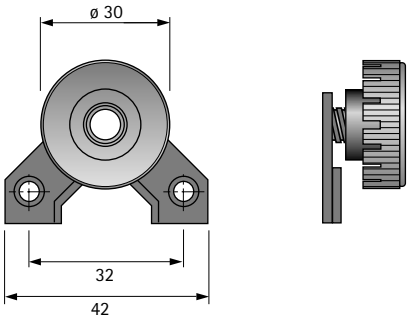

Calha de suspensão tipo A

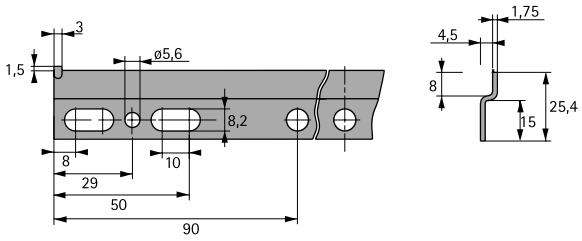

- Para niveladores de suspensão SAH 15, SAH 116, SAH 130 / 131
- Capacidade de carga 150 kg / armário
- Fixação
  - com 2 parafusos especial, ø 5,5 x 50 mm, ao nível de cada nivelador de suspensão do armário
  - para corpos de móvel com mais de 900 mm de largura, é necessário colocar um parafuso especial adicional ø 5,5 x 50 mm centrada atrás de cada corpo
  - Usar parafusos de fixação especiais
- Com furos oblongos
- Aço zincado

Nota:
- Calha de suspensão com protecção antiderrapante; ao ajustar a posição do móvel, não pode escorregar da calha de suspensão e cair!
- Pedir parafusos de fixação separadamente

Comprimento mm	Largura do corpo em mm	**Código**	Emb.
250	300	**1 007 711**	250 unid.
300	350	**1 007 712**	50 unid.
400	450	**1 007 714**	50 unid.
450	500	**1 007 715**	50 unid.
550	600	**1 007 716**	50 unid.
750	800	**1 007 174**	25 unid.
850	900	**1 007 717**	25 unid.
950	1000	**1 007 175**	25 unid.

Indicações

- Material de fixação (escápula roscada, parafusos especiais, buchas de parede) 1347 - 1348
- Informações técnicas 1349 - 1350

Calha de suspensão tipo H

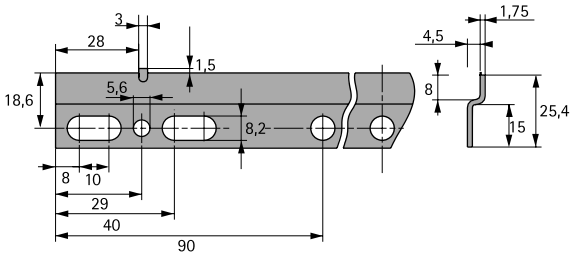

- Para niveladores e suspensões SAH 215 e SAH 216
- Capacidade de carga 150 kg / armário
- Fixação
  - com 2 parafusos especial, ø 5,5 x 50 mm, ao nível de cada nivelador de suspensão do armário
  - para corpos de móvel com mais de 900 mm de largura, é necessário colocar um parafuso especial adicional ø 5,5 x 50 mm centrada atrás de cada corpo
  - Usar parafusos de fixação especiais
- Com furos oblongos
- Aço zincado

Nota:
- Calha de suspensão com protecção antiderrapante; ao ajustar a posição do móvel, não pode escorregar da calha de suspensão e cair!
- Pedir parafusos de fixação separadamente

Comprimento mm	Largura do corpo em mm	**Código**	Emb.
250	300	**1 072 407**	250 unid.
300	350	**1 072 408**	50 unid.
350	400	**1 072 409**	50 unid.
400	450	**1 072 410**	50 unid.
450	500	**1 072 411**	50 unid.
550	600	**1 072 412**	50 unid.
750	800	**1 072 414**	25 unid.
850	900	**1 072 415**	25 unid.
950	1000	**1 072 416**	25 unid.
1150	1200	**1 072 417**	25 unid.

Indicações

- Material de fixação (escápula roscada, parafusos especiais, buchas de parede) 1347 - 1348
- Informações técnicas 1349 - 1350

Calha de suspensão tipo H com borda de reforço

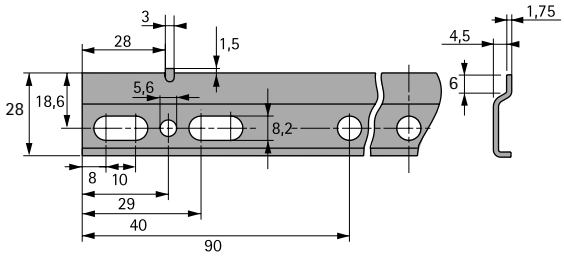

- Para niveladores e suspensões SAH 215 e SAH 216
- Capacidade de carga 150 kg / armário
- Fixação
  - com 2 parafusos especial, ø 5,5 x 50 mm, ao nível de cada nivelador de suspensão do armário
  - para corpos de móvel com mais de 900 mm de largura, é necessário colocar um parafuso especial adicional ø 5,5 x 50 mm centrada atrás de cada corpo
  - Usar parafusos de fixação especiais
- Com furos oblongos
- Aço zincado

Nota:
- Calha de suspensão com protecção antiderrapante; ao ajustar a posição do móvel, não pode escorregar da calha de suspensão e cair!
- Pedir parafusos de fixação separadamente

Comprimento mm	Largura do corpo em mm	**Código**	Emb.
250	300	**1 076 493**	200 unid.
300	350	**1 076 495**	50 unid.
350	400	**1 076 496**	50 unid.
400	450	**1 076 497**	50 unid.
450	500	**1 076 498**	50 unid.
550	600	**1 076 501**	50 unid.
750	800	**1 076 503**	25 unid.
850	900	**1 076 504**	25 unid.
950	1000	**1 076 505**	25 unid.
1150	1200	**9 082 195**	25 unid.

Indicações

- Material de fixação (escápula roscada, parafusos especiais, buchas de parede) 1347 - 1348
- Informações técnicas 1349 - 1350

Calha de suspensão Typ L

- Para niveladores de suspensão SAH 15, SAH 116, SAH 130
- Capacidade de carga 130 kg / armário
- Fixação
  - com parafuso especial, ø 5,5 x 50 mm, ao nível de cada nivelador de suspensão do armário
  - utilizar parafusos de fixação especiais
- Cortável
- Com furos oblongos
- Aço zincado

Nota:
- Calha de suspensão com protecção antiderrapante; ao ajustar a posição do móvel, não pode escorregar da calha de suspensão e cair!
- Pedir parafusos de fixação separadamente

Código	Emb.
9 208 678	200 unid.

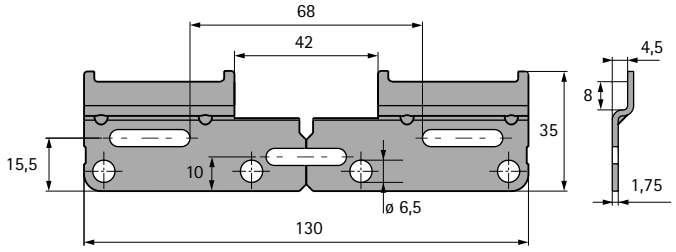

Indicações

- Material de fixação (escápula roscada, parafusos especiais, buchas de parede) 1347 - 1348
- Informações técnicas 1349 - 1350

Calha de suspensão Typ M cortável

- Para niveladores e suspensões SAH 215 e SAH 216
- Capacidade de carga 130 kg / armário
- Fixação
  - com parafuso especial, ø 5,5 x 50 mm, ao nível de cada nivelador de suspensão do armário
  - Usar parafusos de fixação especiais
- Cortável
- Com furos oblongos
- Aço zincado

Nota:
- Calha de suspensão com protecção antiderrapante; ao ajustar a posição do móvel, não pode escorregar da calha de suspensão e cair!
- Pedir parafusos de fixação separadamente

Código	Emb.
9 101 339	200 unid.

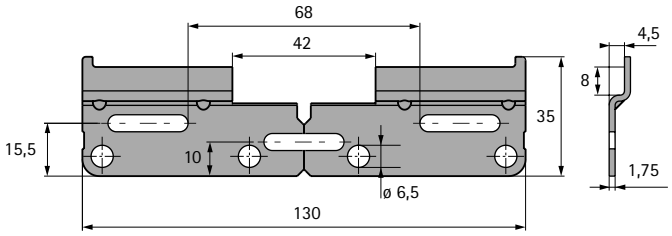

Indicações

- Material de fixação (escápula roscada, parafusos especiais, buchas de parede) 1347 - 1348
- Informações técnicas 1349 - 1350

Calha de suspensão Universal Typ B

- Para niveladores de suspensão SAH 15, SAH 116, SAH 130 / 131, SAH 215 / 216
- Capacidade de carga 150 kg / armário
- Fixação
  - com 2 parafusos especial, ø 5,5 x 50 mm, ao nível de cada nivelador de suspensão do armário
  - um parafuso especial adicional ø 5,5 x 50 deve ser colocado no centro atrás de cada corpo de móvel com mais de 900 mm de largura
  - utilizar parafusos de fixação especiais
- Com furos oblongos
- Aço zincado

Nota:
- Calha de suspensão sem protecção antideslizante; ao ajustar a posição da unidade pode escorregar da calha de suspensão e cair!
- Pedir parafusos de fixação separadamente

Código	Emb.
1 007 403	100 unid.

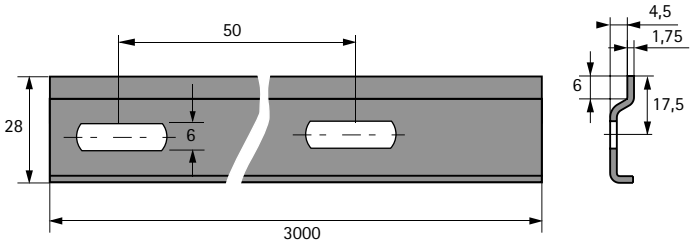

Indicações

- Material de fixação (escápula roscada, parafusos especiais, buchas de parede) 1347 - 1348
- Informações técnicas 1349 - 1350

Gancho de suspensão

- ø 6 × 50 mm
- Aço zincado

Código	Emb.
1 004 973	500 unid.

Parafuso especial

- ø 5,5 × 50 mm
- Para fixação de calhas de suspensão e suportes para prateleiras Titan
- Para parafuso PZ2
- Aço zincado

Código	Emb.
1 006 978	1000 unid.

Bucha de parede, ø 8 x 40 mm

- Plástico natural

Código	Emb.
1 006 312	5000 unid.

Material de fixação

Gancho de suspensão ø 6 x 50 mm
- Deve ser aparafusado na bucha da parede até uma profundidade de pelo menos 40 mm
- Ponta parafusadora para camarões, pitões e escápulas para parafusadora sem fios, ver página 1570
- Aço galvanizado

Bucha de parede, ø 8 x 40 mm
- Para utilização em paredes resistentes (Tijolo maciço, tijolo com reboco, betão ou tijolo de construção civil)
- Para outro tipo de parede devem ser utilizados fixadores especiais convencionais
- Plástico branco

O conjunto inclui:
1 gancho de suspensão e 1 bucha de parede

Código	Emb.
0 046 103	100 conj.

Material de fixação

Parafuso especial ø 5,5 x 50 mm
- Para fixação de calhas de suspensão e suportes para prateleiras Titan
- Para parafuso PZ2
- Aço galvanizado

Bucha de parede, ø 8 x 40 mm
- Para utilização em paredes resistentes (Tijolo maciço, tijolo com reboco, betão ou tijolo de construção civil)
- Para outro tipo de parede devem ser utilizados fixadores especiais convencionais
- Plástico branco

O conjunto inclui:
1 parafuso especial e 1 bucha de parede

Código	Emb.
0 065 480	100 conj.

Nota sobre a capacidade de carga dos niveladores e suspensões e acessórios

Os seguintes princípios básicos de carga devem ser cumpridos quando se utilizam niveladores de suspensão e acessórios:

- Tanto o design do mobiliário como a qualidade do material e da produção do mobiliário estão fora do nosso controlo.
- A qualidade e o estado dos materiais de parede também estão fora do nosso controlo.
- Os ganchos de suspensão que fornecemos devem ser utilizados com buchas de parede e destinam-se à fixação a tijolo maciço, tijolo de areia calcária maciça, betão ou tijolo de construção civil. Deve ser feito um furo de 8 mm na parede, com a bucha de plástico é inserida à pressão para deixá-la nivelada com a superfície. A profundidade mínima de enroscamento da escápula corresponde ao comprimento da escápula menos 10 mm.
- Elementos especiais de montagem devem ser utilizados para fixação a outros materiais de parede.
- As buchas e os parafusos devem corresponder entre si. Os parafusos para buchas não podem ser substituídos por parafusos de aglomerado.
- Fixação de calhas de suspensão:
  - Com 2 parafusos especiais ø 5,5 x 50 mm na área de cada nivelador de suspensão
  - a partir de uma largura de corpo de móvel de 900 mm, um parafuso especial adicional, ø 5,5 x 50 mm, deve ser colocado no centro na parte de trás de cada corpo de móvel (tipo A, tipo B e tipo H).
- Os elementos adicionais, tais como prateleiras finais, não devem ser montados sem suporte de suspensão do armário separado.
- **O carpinteiro / revendedor é responsável por assegurar que o mobiliário que é colocado no mercado cumpre os requisitos da EN 14749.**

Qualidade de acordo com os requisitos

A qualidade dos niveladores de suspensão da Hettich é constantemente monitorada. A indicação da capacidade de carga facilita a escolha do nivelador de suspensão correcto. A capacidade de carga indicada foi verificada de acordo com os dados da norma EN 15939.
Todos os testes a seguir apresentados foram efetuados em uma estrutura de teste definida, de acordo com a norma EN 15939.
A apresentação seguinte serve somente como ilustração!

Critérios de qualidade
- Capacidades de carga de acordo com as necessidades
- Montagem simples do nivelador de suspensão
- Intervalos de ajuste alargados para adaptação às condições presentes no local
- Parafusos de ajuste protegidos
- Possibilidade de uso em conjunto com gancho e calha de suspensão

Teste de choque

Carregamento do armário com 140 % da capacidade de carga permitida. Uma placa de aço de 1,7 kg é tombada dez vezes sobre o painel superior.

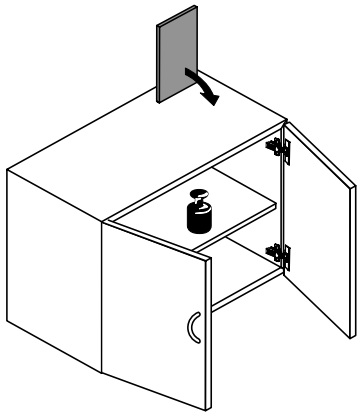

Teste de rotação por porta

A porta do armário carregado é aberta e fechada dez vezes com um peso adicional de 30 kg.

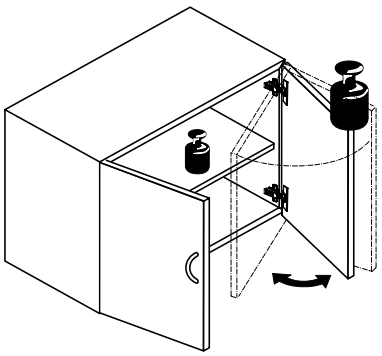

Teste de sobrecarga

Carregamento do armário com 200% da capacidade de carga permitida durante 7 dias.

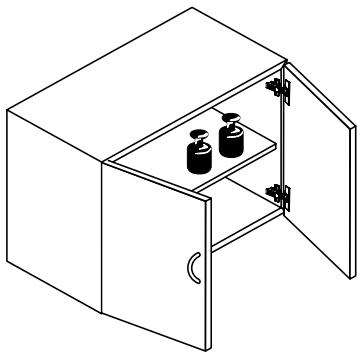

De pé com firmeza

Dar ao mobiliário uma sólida base de apoio - com os rodapés robustos e de alta qualidade da Hettich. Materiais resistentes e de qualidade aliados a um consistente processo de fabrico garantem um produto com elevada capaciadde de carga. Os pés ajustáveis em altura Hettich asseguram que os seus móveis se mantêm de pé, firmes. Permanentemente.

Cada um com capacidade de carga de até 450 kg:
O Korrekt é calço, pé ajustável em altura e clipe de rodapé, tudo em um. Ajuste simples à mão ou com chave de fendas.

Qualidade robusta em aço:
Parafuso de ajuste de rodapé em aço galvanizado. Com tampa do pé de plástico transparente.

Ajuste fácil:
Todas as quatro pés Korrekt ajustáveis em altura são muito fáceis de ajustar ao nível certo com a nova ferramenta de ajuste.

Pés niveladores

Resumo

Korrekt pé ajustável em altura com blocos de fixação e acessórios, ferramenta de ajuste da altura do rodapé **1460 – 1463**

Pé ajustável em altura Euro com blocos de fixação e acessórios **1464 – 1465**

Nivelador Systema Top 2000 para móveis de escritório **1466 – 1467**

Parafusos niveladores **1468 – 1469**

Hettich eShop

hettich.com/short/d49cfb

Pé nivelador

- **Korrekt**
- **Pé de apoio, ferramenta de ajuste da altura do rodapé**

Pé de rodapé Korrekt

- Sistema de ferragem composto por pés reguláveis em altura, blocos de fixação, clipes de rodapé e outros acessórios
- Capacidade de carga por pé 450 kg, máximo de 1350 kg para 3 ou mais pés
- O pé de apoio é fixo com segurança no bloco de fixação ao instalar e reposicionar o móvel
- Grande superfície de contacto de ø 78 ou 80 mm
- Afinação de altura simples
- Gavetas de rodapé podem ser montadas a partir de uma altura de rodapé de 150 mm
- Plástico preto

Altura do rodapé Medida X em mm	Intervalo de afinação mm	Superfície de apoio ø em mm	**Código**	Emb.
50	50 - 60	78	**0 044 747**	1/200 unid.
70	62 - 86	78	**9 306 015**	1/150 unid.
80	74 - 110	80	**0 070 151**	1/200 unid.
100	89 - 125	80	**0 061 851**	1/100 unid.
110	99 - 135	80	**0 070 152**	1/100 unid.
130	119 - 155	80	**0 061 852**	1/100 unid.
150	110 - 170	80	**9 306 016**	1/125 unid.
150	139 - 175	80	**9 306 017**	1/125 unid.
180	169 - 205	80	**0 070 153**	1/100 unid.

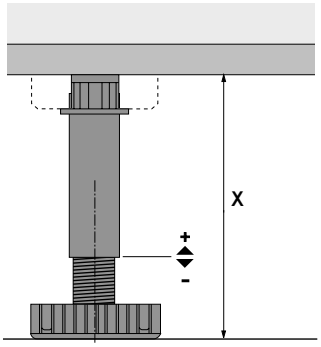

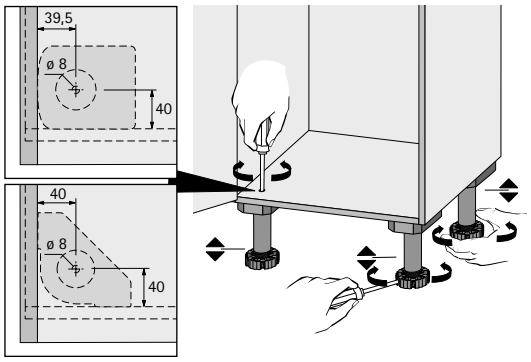

Ferramenta de afinação de altura para pé ajustável em altura Korrekt

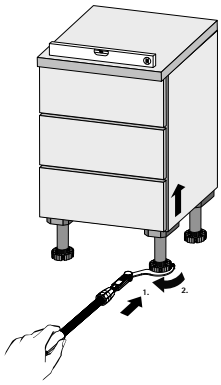

- Metal/Aluminium
- Para ajustar o pé ajustável em altura Korrekt
- Utilização manual
- Adjustabilidade até ≤ 300 kg de peso do corpo do móvel (corpo do móvel + conteúdo do móvel)
- Comprimento total 1000 mm

Código	Emb.
9 253 384	1 unid.

Pé nivelador

- **Korrekt**
- **Adaptador, Deslizador**

Adaptador para pé do rodapé

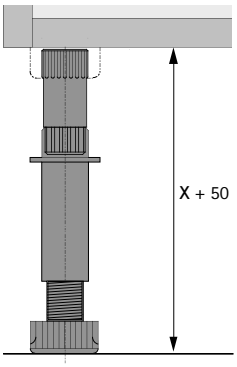

- Para prolongar o pé do rodapé em 50 mm
- Plástico preto

Código	Emb.
0 071 844	1/40 unid.

Bloco de fixação universal, para aparafusar

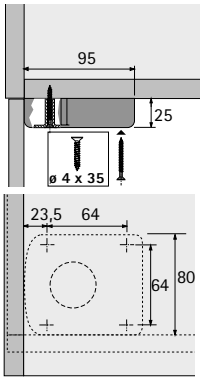

- Plástico preto

Código	Emb.
0 061 854	1/200 unid.

Bloco de fixação universal para inserir à pressão com 4 buchas

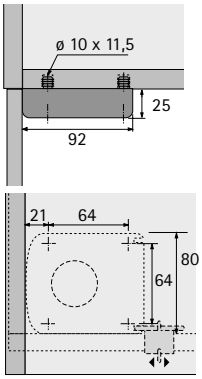

- Com encaixe integrado para suporte de frentes (Código 0 071 849, por favor encomende separadamente)
- Plástico preto

Referência de página:
- Encaixe do painel, ver página 1463

Código	Emb.
0 047 654	1/40 unid.

Bloco de fixação universal para inserir à pressão com 2 buchas

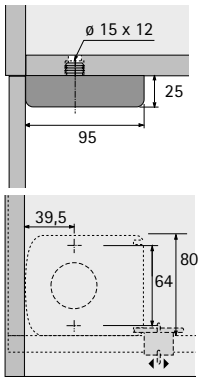

- Com encaixe integrado para suporte de frentes (Código 0 071 849, por favor encomende separadamente)
- Plástico preto

Referência de página:
- Encaixe do painel, ver página 1463

Código	Emb.
0 047 655	1/40 unid.

Bloco de fixação universal para inserir " à martelada " com 2 buchas de expansão

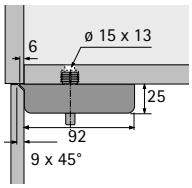

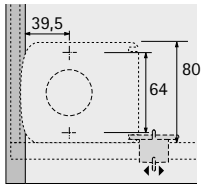

- Pode ser fixado adicionalmente com parafusos
- Pode ser removido puxando as buchas de expansão
- Com encaixe integrado para suporte de frentes (Código 0 071 849, por favor encomende separadamente)
- Com superfície para suportar painel lateral
- Plástico preto

Referência de página:
- Encaixe do painel, ver página 1463

Código	Emb.
0 079 689	1/40 unid.

Bloco de fixação universal para inserir " à martelada " com 3 buchas de expansão

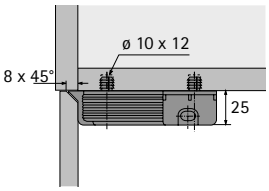

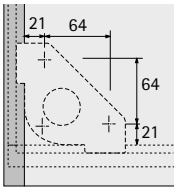

- Também adequado para rodapés angulosos e redondos
- Pode ser fixado adicionalmente com parafusos
- Pode ser removido puxando as buchas de expansão
- Com encaixe integrado para suporte de frentes (Código 0 079 694, por favor encomende separadamente)
- O desenho indica a versão com superfície de apoio
- Plástico preto

Versão	Código	Emb.
sem superfície de apoio	**0 074 668**	1/200 unid.
com superfície de apoio	**0 074 667**	1/200 unid.

Bloco de fixação para aparafusar

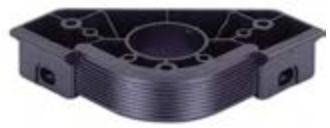

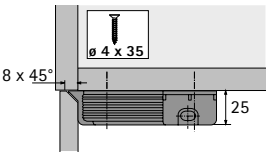

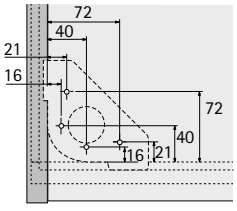

- Também adequado para rodapés angulosos e redondos
- Com clip de rodapé integrado para painéis de rodapé
- Com superfície para suportar painel lateral
- Plástico preto

Código	Emb.
0 079 693	1/200 unid.

Clip de rodapé para bloco de fixação Planform

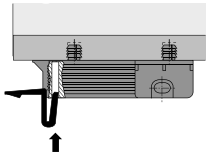

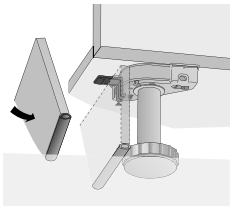

- Para rodapés frontais e laterais, espessura do material 19 mm
- O painel deve ser 4 mm mais baixo do que a altura do rodapé
- Adequado para utilização com bloco de fixação Planform, por favor encomende separadamente
- O clipe do painel é empurrado para o bloco de fixação e o painel do rodapé é subsequentemente apertado
- Plástico branco

Código	Emb.
0 079 694	1/200 unid.

Clip de rodapé para bloco de fixação

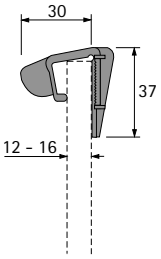

- Para rodapés frontais, espessura do material 12 - 16 mm
- O painel deve ser 4 mm mais baixo do que a altura do rodapé
- Pode ser usado em conjunto com o bloco de fixação universal para inserir á pressão / à martelada e o bloco de fixação Euro de aparafusar, por favor encomende separadamente
- O clipe do painel é aparafusado no painel frontal e empurrado lateralmente para o bloco de fixação para instalação
- Plástico branco

Referência de página:
- Para bloco de fixação Universal, ver página 1461 - 1462
- Bloco de fixação Euro para aparafusar, ver página 1464

Código	Emb.
0 071 849	1/40 unid.

Clipe de rodapé para encaixar no pé do rodapé

- Para rodapés frontais e laterais
- Montagem: encaixe no pé do rodapé
- Pode ser usado a partir de uma altura do rodapé de 70 mm
- Plástico preto

Versão	**Código**	Emb.
1 para encaixar	**0 073 481**	1/200 unid.
2 para parafusar	**0 061 855**	1/200 unid.
3 para montagem de slots em rodapés de PVC e alumínio	**9 319 972**	1/200 unid.

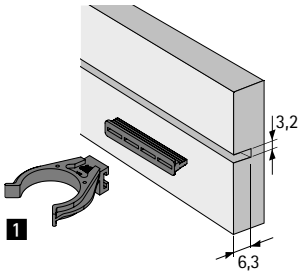

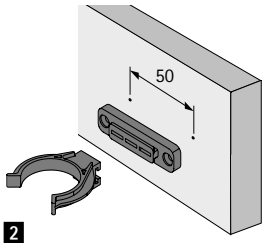

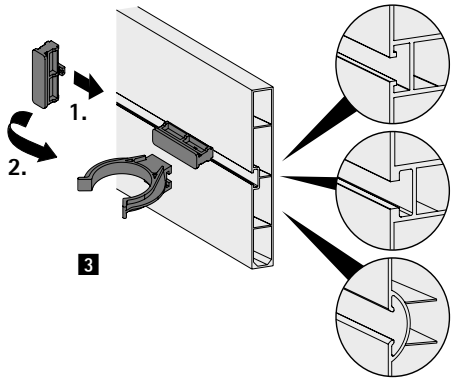

Clipe de rodapé "TurboClip"

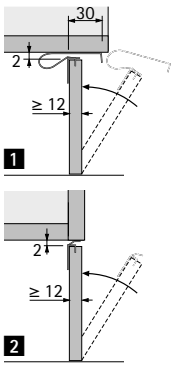

- Para rodapés frontais e laterais, espessura mínima do material 12 mm
- Para inserção por knock-in
- O painel deve ser 2 mm mais baixo do que a altura do rodapé
- Instalação: O rodapé é fixado por baixo do corpo do móvel
- A parte de trás do painel deve apoiar-se contra o bloco de fixação e o pé de rodapé, em cima e em baixo
- Aço cromado

Versão	**Código**	Emb.
1 para painéis frontais	**0 079 690**	1/20 unid.
2 para painéis laterais	**0 079 691**	1/20 unid.

Pé nivelador

- **Euro**
- **Pé de rodapé, adaptador, bloco de fixação**

Pé de rodapé Euro

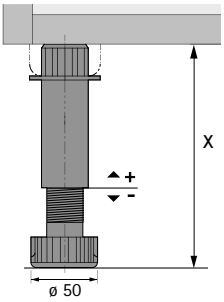

- Sistema de ferragem composto por pés reguláveis em altura, blocos de fixação e outros acessórios
- Capacidade de carga por pé 450 kg, máximo de 1350 kg para 3 ou mais pés
- O pé é fixado com segurança no bloco de fixação, ajuste simples da altura
- Gavetas de rodapé podem ser montadas a partir de uma altura de rodapé de 150 mm
- Plástico preto

Altura do rodapé Medida X em mm	faixa de ajuste mm	**Código**	Emb.
100	95 - 123	**0 071 840**	1/40 unid.
130	115 - 150	**0 071 841**	1/40 unid.
150	135 - 173	**0 071 842**	1/40 unid.
180	165 - 200	**0 071 843**	1/40 unid.

Adaptador para pé do rodapé

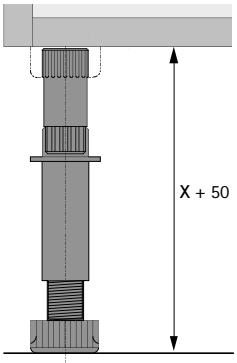

- Para prolongar o pé do rodapé em 50 mm
- Plástico preto

Código	Emb.
0 071 844	1/40 unid.

Bloco de fixação, para aparafusar

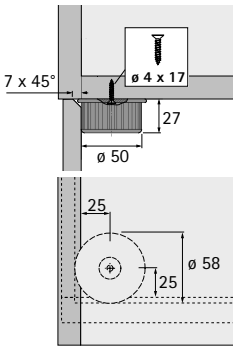

- Com superfície para suportar painel lateral
- Plástico preto

Código	Emb.
0 071 847	1/40 unid.

Bloco de fixação, para aparafusar

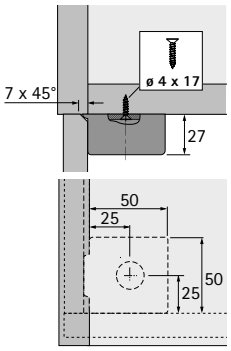

- Com suporte integrado para clipe do painel
- Com superfície para suportar painel lateral
- Plástico preto

Referência de página:
- Encaixe do painel, ver página 1465

Código	Emb.
0 071 848	1/40 unid.

Clipe de rodapé

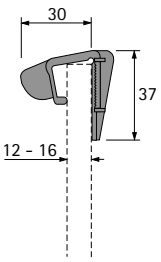

- Para rodapés frontais, espessura do material 12 - 16 mm
- O painel deve ser 4 mm mais baixo do que a altura do rodapé
- Adequado para utilização com bloco de fixação, código 0 071 848, ver acima
- Plástico branco

Código	Emb.
0 071 849	1/40 unid.

Suporte de painel de rodapé, para aparafusar

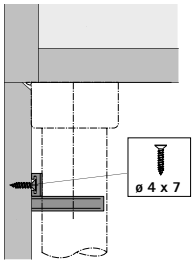

- Para rodapés frontais e laterais
- Montagem: encaixe no pé do rodapé
- Plástico preto

Código	Emb.
0 071 845	1/40 unid.

Nivelador Systema Top 2000 para o painel exterior

- Para móveis com um rodapé de pelo menos 60 mm de altura, painel lateral contínuo ou rodapé separado
- Particularmente adequado para armários de escritório, divisórias e unidades de parede a parede
- Gama de ajuste 60 - 80 mm ou 80 - 120 mm
  A altura pode ser ajustada através do painel inferior (4 mm A/F)
- Fácil instalação no Sistema 32 em combinação com ferragems de conexão excêntrica VB 20 / 21
- O ajuste pode ser feito através da ferragem de conexão
- O clipe do rodapé foi concebido para um espaço de 37 mm desde a face traseira do rodapé até ao centro do eixo
- A ranhura para o clipe no rodapé frontal é posicionada no centro da carcaça. Contudo, o clipe também pode ser utilizado em qualquer outra posição de altura dentro da carcaça, ver desenho
- O ajustador do rodapé tem uma capacidade de carga de 300 kg / cada, 900 kg no máximo para três ou mais pés
- A guia directa do eixo no interior da carcaça assegura que a mobília se mantenha firme
- Uma vez que a ferragem de ajuste do rodapé é simétrico, pode ser utilizado à esquerda ou à direita
- Indicado para o sistema 32
- Aço, plástico branco

Referência de página:
Para ferragems de conexão excêntricos VB 20 / 21, ver página 1374 - 1375

intervalo de afinação mm	**Código**	Emb.
60 - 80	**0 040 438**	1/100 unid.
80 - 120	**0 047 647**	1/100 unid.

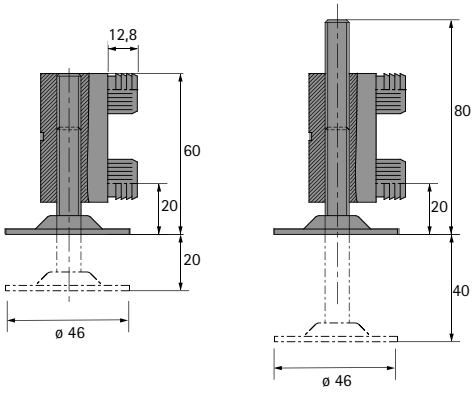

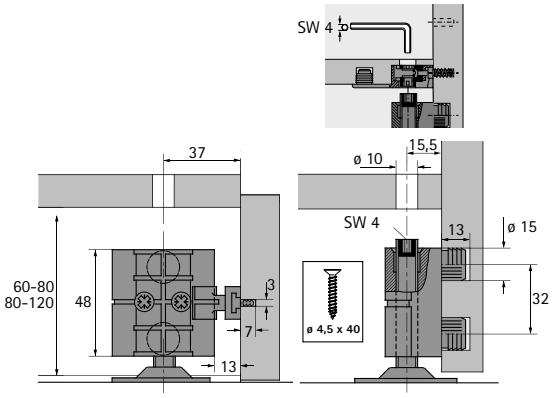

Nivelador Systema Top 2000 para o painel central

- Para móveis com um rodapé de pelo menos 60 mm de altura, painel lateral contínuo ou rodapé separado
- Particularmente adequado para armários de escritório, divisórias e unidades de parede a parede
- Gama de ajuste 60 - 80 mm ou 80 - 120 mm
  A altura pode ser ajustada através do painel inferior (4 mm A/F)
- Fácil instalação no Sistema 32 em combinação com ferragems de conexão excêntrica VB 20 / 21
- O ajuste pode ser feito através da ferragem de conexão
- O clipe do rodapé foi concebido para um espaço de 37 mm desde a face traseira do rodapé até ao centro do eixo
- A ranhura para o clipe no rodapé frontal é posicionada no centro da carcaça. Contudo, o clipe também pode ser utilizado em qualquer outra posição de altura dentro da carcaça, ver desenho
- O ajustador do rodapé tem uma capacidade de carga de 300 kg / cada, 900 kg no máximo para três ou mais pés
- A guia directa do eixo no interior da carcaça assegura que a mobília se mantenha firme
- Uma vez que a ferragem de ajuste do rodapé é simétrico, pode ser utilizado à esquerda ou à direita
- Indicado para o sistema 32
- Aço, plástico branco

Referência de página:
Para ferragems de conexão excêntricos VB 20 / 21, ver página 1374 - 1375

intervalo de afinação mm	**Código**	Emb.
60 - 80	**0 040 439**	1/100 unid.
80 - 120	**0 047 648**	1/100 unid.

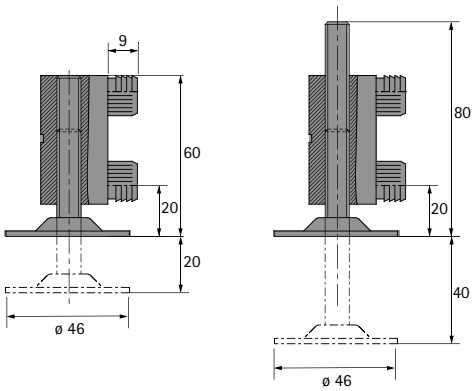

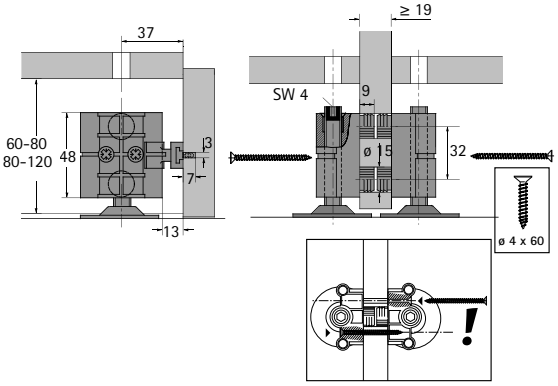

Parafuso de ajuste de rodapé com rosca M8

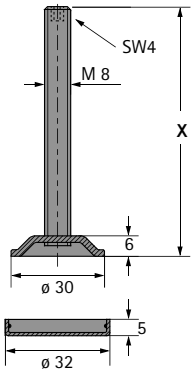

- Com tampa de base
- Aço zincado / plástico transparente

Medida X mm	**Código**	Emb.
50	**9 318 255**	1/50 unid.
60	**9 318 257**	1/50 unid.
70	**9 318 259**	1/50 unid.
80	**9 318 260**	1/50 unid.
100	**9 318 261**	1/50 unid.

Porca cativa com rosca M8

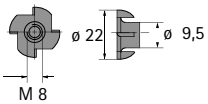

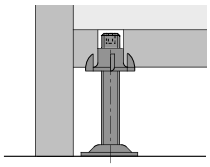

- Aço natural

Código	Emb.
0 047 643	1/50 unid.

Placa de suporte com rosca M8

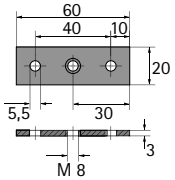

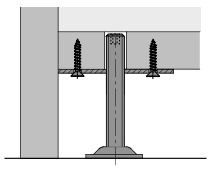

- Aço zincado

Código	Emb.
0 047 645	1/50 unid.

Suporte metálico com rosca M8

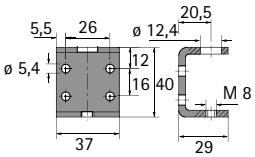

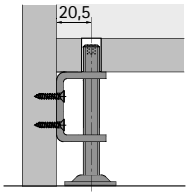

- Aço zincado

Código	Emb.
0 071 870	1/250 unid.

Ferragem ajustável para ilharga

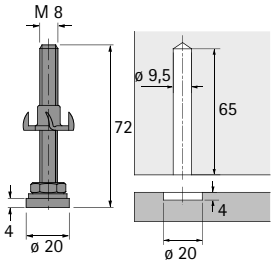

- A ferragem permite que um móvel com painéis cegos seja fixado e alinhado horizontalmente entre o chão e o tecto
- Aço zincado

Referência de página:
- Brocas para perfuradoras verticais e manuais, ver página 1566 - 1570

Código	Emb.
0 031 571	1/20 unid.

Parafuso de ajuste com rosca M10

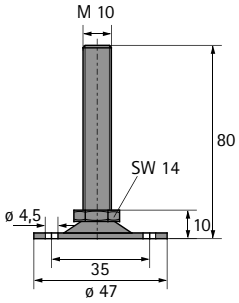

- Para alinhamento de unidades de prateleiras, divisórias e separadores de quartos
- Com porca de ajuste e pé de aço
- Aço zincado

Código	Emb.
0 025 166	1/50 unid.

Parafuso de ajuste com rosca M10

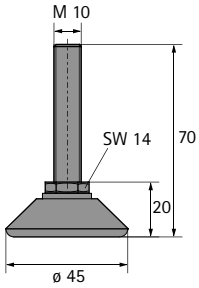

- Para alinhamento de unidades de prateleiras, divisórias e separadores de quartos
- Com porca de ajuste e pé de plástico resistente
- Aço zincado / plástico preto

Código	Emb.
0 047 646	1/50 unid.

Tampa de tubo com rosca M10

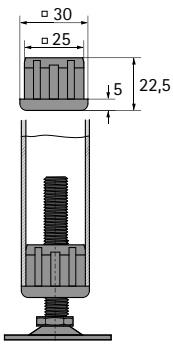

- Para tubos quadrangulares de 30 x 30 x 2,5 mm
- Zamak

Código	Emb.
0 025 170	1/50 unid.

Outras ferragens para portas eleváveis

Resumo

Suporte para porta abatível para abertura inferior **1472 – 1474**

hettich.com/short/ca17c8

Hettich Technical Assistant

- **Montagem**
- **Ajuste**
- **Serviço**

Klassik D com retenção magnética

- Para frentes em madeira ou frentes de marcos em madeira
- Peso das portas, incluindo puxador, máx.4 kg por ferragem
- Montagem racional graças a fixação em linhas de furos no System 32
- Sistema de travagem de alta qualidade e sem manutenção com afinação precisa
- Suporte magnético de 4 mm ajustável, incl. contraplaca
- Pode ser usada em um ou dois lados
- Dobradiças Markant 11 montadas no fundo inferior do móvel. Favor encomendar em separado.
- Aço niquelado/ Zamak niquelado

Altura interior do corpo do móvel mm	Item	Código / Anschlagseite		Emb.
		esquerdo	direito	
290 - 340	Klassik D / 290	**0 021 575**	**0 021 698**	1/10 unid.
365 - 404	Klassik D / 365	**0 021 577**	**0 021 699**	1/10 unid.
405 - 464	Klassik D / 405	**0 021 579**	**0 021 700**	1/10 unid.
465 - 564	Klassik D / 465	**0 021 581**	**0 021 701**	1/10 unid.

Dimensões e medidas de abertura

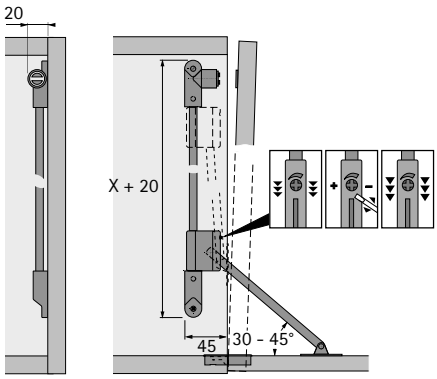

Esquema de furação do corpo do móvel

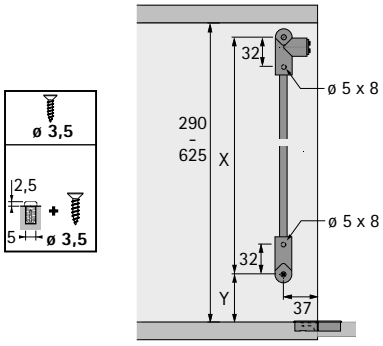

Esquema de furação da porta

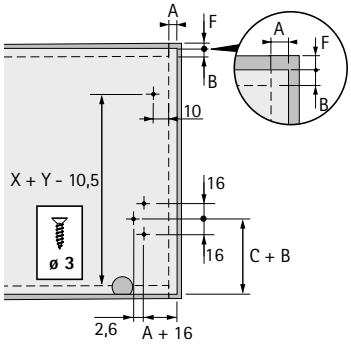

Dimensões para instalação

Altura interior do corpo do móvel mm	Medida C mm	Medida X mm	Medida Y mm
290 - 340	52	252	24
365 - 404	77	288	56
405 - 464	115	320	56
465 - 564	141	352	88

Quando a porta se encontra aberta, o travão tem de ficar encostado ao suporte inferior.

Indicações

- Dobradiças para portas abatíveis Markant 11 298

hettich.com/short/a48b81

Klassik D com suporte LS 3280 D

- Para frentes em madeira ou frentes de marcos em madeira
- Peso das portas, incluindo puxador, máx.4 kg por ferragem
- Montagem racional graças a fixação em linhas de furos no System 32
- Sistema de travagem de alta qualidade e sem manutenção com ajuste fino
- Versão para o lado esquerdo (mudando o pé de lugar, também pode ser montado do lado direito)
- Pode ser usada em um lado ou em dois lados
- Dobradiças Markant 11 montadas no fundo inferior do móvel. Favor encomendar em separado.
- Aço niquelado/ Zamak niquelado

Altura interior do corpo do móvel mm	Item	**Código**	Emb.
290 - 340	Klassik D / 290	**0 020 864**	1/10 unid.
365 - 404	Klassik D / 365	**0 020 865**	1/10 unid.
405 - 464	Klassik D / 405	**0 020 866**	1/10 unid.
465 - 564	Klassik D / 465	**0 020 867**	1/10 unid.

Dimensões e medidas de abertura

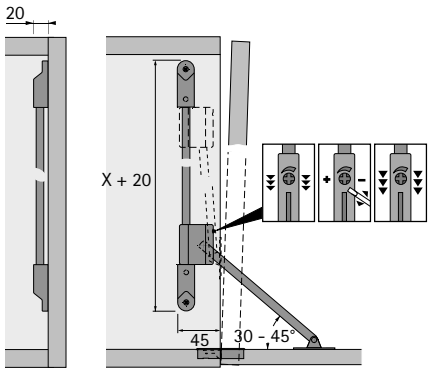

Esquema de furação do corpo do móvel

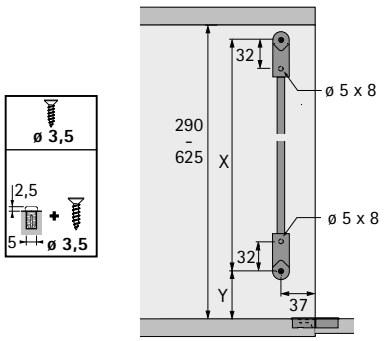

Esquema de furação da porta

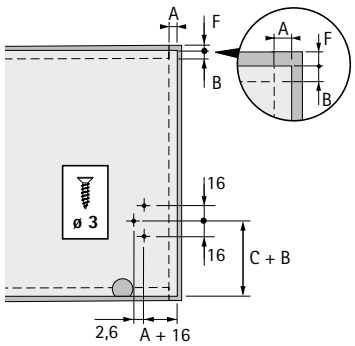

Dimensões para instalação

Altura interior do corpo do móvel mm	Medida C mm	Medida X mm	Medida Y mm
290 - 340	52	252	24
365 - 404	77	288	56
405 - 464	115	320	56
465 - 564	141	352	88

Quando a porta se encontra aberta, o travão tem de ficar encostado ao suporte inferior.

Indicações

- Dobradiças para portas abatíveis Markant 11 298

hettich.com/short/a48b81

Klassik D com suporte L 258 D

- Para frentes em madeira ou frentes de marcos em madeira
- Peso das portas, incluindo puxador, máx.4 kg por ferragem
- Sistema de travagem de alta qualidade e sem manutenção com ajuste fino
- Versão para o lado esquerdo (mudando o pé de lugar, também pode ser montado do lado direito)
- Pode ser usada em um lado ou em dois lados
- Dobradiças Markant 11 montadas no fundo inferior do móvel. Favor encomendar em separado.
- Aço niquelado / Zamak niquelado

Altura interior do corpo do móvel mm	Item	**Código**	Emb.
300 - 349	Klassik D / 300	**0 016 173**	1/10 unid.
350 - 399	Klassik D / 350	**0 016 174**	1/10 unid.
400 - 449	Klassik D / 400	**0 016 175**	1/10 unid.
450 - 507	Klassik D / 450	**0 016 176**	1/10 unid.
508 - 550	Klassik D / 508	**0 016 177**	1/10 unid.
551 - 600	Klassik D / 551	**0 016 178**	1/10 unid.

Dimensões e medidas de abertura

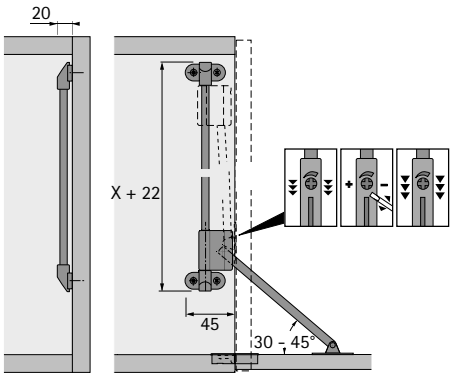

Esquema de furação do corpo do móvel

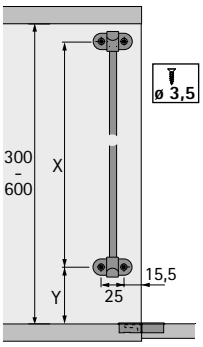

Esquema de furação da porta

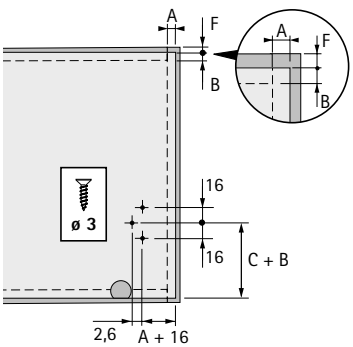

Dimensões para instalação

Altura interior do corpo do móvel mm	Medida C mm	Medida X mm	Medida Y mm
300 - 349	70	182	100
350 - 399	101	224	112
400 - 449	116	252	126
450 - 507	132	272	138
508 - 550	166	322	175
551 - 600	186	372	168

Quando a porta se encontra aberta, o travão tem de ficar encostado ao suporte inferior.

Indicações

- Dobradiças para portas abatíveis Markant 11 298

hettich.com/short/a48b81

A facilidade de construir mobiliário

Processar e montar móveis é uma brincadeira de crianças para quem usa a tecnologia Hettich certa. A ferramenta certa para cada ferragem. Uma solução personalizada para cada aplicação e grupo-alvo. Não há nada que falte na gama Hettich.A decisão sobre o grau da automatização desejada é sua. Quer seja para sistemas de gavetas, portas de correr ou dobradiças. É por isso que desenvolvemos as ferramentas em paralelo com as nossas ferragens. Encontrará sempre a solução perfeita para si. Qualidade que o comprador de móveis pode ver e sentir.

Máxima conveniência:
BlueMax Mini Modular Plus, a gama compacta com tecnologia de unidade de furação intercambiável, unidade de furação horizontal e display digital.

Precisão desde o início:
Os nossos moldes de perfuração são a solução eficiente para o processamento preciso de sistemas para móveis

Simples e preciso:
A construção de gavetas é uma brincadeira de crianças com os auxiliares de montagem corretos

hettich.com/short/b3w25w7

Saiba mais:
Pode obter inspiração e mais detalhes do produto no nosso site.

Máquinas automáticas de furação e prensagem BlueMax
Sumário **1482 – 1483**

Bases de trabalho
Sumário **1506 – 1507**

Auxiliares de montagem e gabaritos de furação
Sumário **1508 – 1509**

Brocas e ponteiras
Sumário **1566 – 1567**

			Scharniere					
Produto	**Lateral**	**Linha de furos**	**Sensys**	**Intermat**	**Selekta**	**Novisys**	**Veosys**	**Abrir sem puxador**
Máquinas automáticas de furação e prensagem								
BlueMax Mini Modular Plus	1486	✓	✓	✓	✓	✓	✓	
Unidade de perfuração intercambiável, 6 fusos	1486		✓	✓		✓	✓	
Unidade de furação intercambiável, 3 fusos Selekta	1489				✓			
Unidade de perfuração intercambiável, 4 fusos	1487							
Unidade de furação intercambiável, 9 fusos	1487	✓	✓	✓		✓	✓	
Unidade de furação intercambiável de 90°, 9 fusos	1488							
BlueMax Mini Modular	1492	✓	✓	✓	✓	✓	✓	
Unidade de perfuração intercambiável, 6 fusos	1492		✓	✓		✓	✓	
Unidade de furação intercambiável, 3 fusos Selekta	1495				✓			
Unidade de perfuração intercambiável, 4 fusos	1493							
Unidade de furação intercambiável, 9 fusos	1493	✓	✓	✓		✓	✓	
Unidade de furação intercambiável de 90°, 9 fusos	1494							
BlueMax Mini Tipo 3	1498-1499		✓	✓		✓	✓	
BlueMax Mini Tipo 2/6	1500		✓	✓		✓	✓	
Dispositivos de montagem para gavetas e Armações de secretárias								
AvanFit 100, 200, 300, 400	1510-1512							
Perfil de empilhamento para AvanTech YOU	1513							
ArciFit 100, 200, 300, 400	1514-1517							
Perfil de empilhamento para ArciTech	1517							
Conjunto de ampliação ArciFit 100	1517							
InnoFit 100, 200, 300, 400	1518-1521							
Perfil de empilhamento para InnoTech Atira	1521							
Dispositivo de montagem para painel traseiro em madeira ArciTech / InnoTech	1521							
Armação de secretária Work Basic	1506							
Ferramentas de embutir à pressão para dispositivos de montagem	1560							
Moldes de furação e gabaritos de marcação / Acessórios de montagem / Ferramentas de embutir à pressão / Moldes de furação de sistema para dobradiças, calços de dobradiça, corrediças de gaveta, puxadores, linhas de furos, ligadores								
Bloco de perfuração Accura para dobradiças, calços de dobradiças	1524-1525		✓	✓		✓	✓	
Bloco de perfuração Accura para sistemas de guias	1524-1525							
Bloco de perfuração (regulável em profundidade) para dobradiças, calços de dobradiças e corrediças	1526		✓	✓		✓	✓	
Accura para adaptadores de montagem de colagem Sensys	1527		✓					
Auxiliares de posicionamento para montagem de colagem para Sensys	1529		✓					
Accura para puxadores	1526							
Barra de perfuração Accura para sistema 32	1527	✓						
Exakta para dobradiças e calços de dobradiças, ligadores e suportes para prateleiras	1530	✓	✓	✓		✓	✓	
Matriz de marcação MultiBlue	1531		✓	✓		✓	✓	
Moldes de furação e gabaritos de marcação / Ferramentas de embutir para a fixação de frentes de gaveta e painéis traseiros								
Practica AvanTech YOU	1533							
Practica ArciTech	1533							
Practica InnoTech / InnoTech Atira	1534							
Practica 240	1535							
Practica 250	1535							
Practica 200	1535							
Practica 265	1536							
Practica 275	1536							
Practica 295	1536							

Sistema de gavetas			Sistemas de corrediça / Abertura eletromecânica						Sistemas para portas de correr				Ligadores / Pés niveladores					
AvanTech YOU	ArciTech	InnoTech Atira	Actro para ArciTech	Actro YOU	Actro 5D	Quadro / Quadro V6 YOU	KA	Easys	SlideLine	WingLine	TopLine	SysLine	VB 18-21	VB 35	VB 36	Rastex	Everfix	Korrekt
✓	✓	✓	✓	✓	✓	✓	✓		✓	✓	✓	✓	✓	✓	✓	✓		
										✓			✓	✓	✓			
✓																		
										✓	✓	✓						
✓	✓	✓	✓	✓	✓	✓	✓											
✓	✓	✓	✓	✓	✓	✓	✓		✓	✓	✓	✓	✓	✓	✓			
										✓			✓	✓	✓			
✓																		
										✓	✓	✓						
✓	✓	✓	✓	✓	✓	✓	✓											
✓	✓	✓							✓	✓	✓	✓	✓	✓	✓			
✓	✓	✓							✓	✓	✓	✓	✓	✓	✓			
✓																		
✓																		
	✓																	
	✓																	
	✓																	
		✓																
		✓																
	✓	✓																
✓	✓	✓																
										✓								
			✓	✓	✓	✓	✓											
			✓	✓	✓	✓	✓			✓								
										✓			✓	✓	✓	✓		
										✓				✓		✓		
✓																		
	✓																	
		✓																
✓																		
✓	✓	✓																
	✓	✓																
✓																		
✓																		
✓																		

Sumário

Produto	Lateral	Linha de furos	Scharniere					
			Sensys	Intermat	Selekta	Novisys	Veosys	Abrir sem puxador
Moldes de furação e gabaritos de marcação / Ferramentas de embutir para a fixação de frentes de gaveta e painéis traseiros								
BlueJig FB AvanTech YOU, 105 - 405	1537-1538							
BlueJig FB ArciTech	1539							
BlueJig FB InnoTech / InnoTech Atira	1539							
BlueJig InnoTech / InnoTech Atira barra	1540							
Ferramentas de embutir à pressão para fixação de frentes de gavetas AvanTech YOU	1561							
Ferramenta de embutir à pressão da fixação de frente ArciTech	1561							
Ferramenta de embutir à pressão da fixador frontal para barras ArciTech	1561							
Ferramenta de embutir à pressão para adaptador Designside ArciTech	1561							
Ferramenta de embutir à pressão para estabilizador frontal ArciTech / AvanTech YOU	1561							
Matrizes de furos para dobradiças								
DrillJig para dobradiças	1545		✓	✓	✓	✓	✓	
BlueJig para dobradiças	1546		✓	✓		✓	✓	
Auxiliar de posicionamento para dobradiças	1544		✓	✓		✓	✓	
Matriz de furos (Push to open Pin) para dobradiças	1547							✓
Dispositivo auxiliar de montagem para (Push to open Pin) para dobradiças	1548							✓
Ferramenta de embutir à pressão para calço de dobradiça linear sistema 8099 (Sensys)	1562		✓					
Ferramenta de embutir à pressão para calços de dobradiça sistema 8099 (Sensys)	1562		✓					
Matrizes de furos para ligadores								
DrillJig VB	1550							
BlueJig buchas	1551							
Matriz de marcação Everfix	1552							
Matrizes de furos para corrediças de gavetas								
Molde de furação para corrediças de gaveta	1528							
BlueJig Actro YOU	1554							
BlueJig Actro 5D / YOU Fechos	1554							
BlueJig Quadro YOU Fechos / Quadro 2D Fechos	1554							
BlueJig Push to open	1554							✓
BlueJig Quadro Start	1555							
Gabarito de furação EB para o estabilizador lateral InnoTech	1559							
Moldes de furação para abertura eletromecânica								
Molde de perfuração para corpos de móvel Easys	1558							
Molde de furação para frentes de gaveta Easys	1558							
Ferramentas de afinação de rodapés								
Ferramenta de ajuste do pé nivelador Korrekt	1552							
Acessórios de montagem para portas de correr								
Chave para rolamento guia	1564							
Auxiliar de posicionamento	1564							

Sistema de gavetas			Sistemas de corrediça / Abertura eletromecânica						Sistemas para portas de correr				Ligadores / Pés niveladores					
AvanTech YOU	ArciTech	InnoTech Atira	Actro para ArciTech	Actro YOU	Actro 5D	Quadro / Quadro V6 YOU	KA	Easys	SlideLine	WingLine	TopLine	SysLine	VB 18-21	VB 35	VB 36	Rastex	Everfix	Korrekt
✓																		
	✓																	
		✓																
		✓																
✓																		
	✓																	
	✓																	
	✓																	
✓	✓																	
	✓									✓								
	✓									✓								
										✓								
													✓	✓	✓			
																✓		
																	✓	
			✓	✓	✓	✓	✓											
				✓	✓													
						✓												
						✓												
				✓	✓	✓												
		✓																
								✓										
								✓										
																		✓
									✓									
									✓									

Resumo da gama / comparação técnica

	BlueMax Mini Modular Plus	BlueMax Mini Modular	BlueMax Mini Tipo 3
			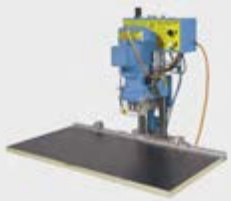
Lateral	1486 - 1491	1492 - 1497	1498 - 1499
Unidade de perfuração intercambiável para	Linhas de furos, dobradiças, calços de montagem, ligadores, fixações de frentes de gaveta	Linhas de furos, dobradiças, calços de montagem, ligadores	Dobradiças, calços de montagem, ligadores
Potência do motor	1,1 kW / 400 V / 50 Hz, trifásico	1,1 kW / 400 V / 50 Hz, 3 fases 1,3 kW / 230 V / 50 Hz, 1 fase 1,1 kW / 230 V / 50 Hz, 3 fases	1,1 kW / 400 V / 50 Hz, 3 fases 1,3 kW / 230 V / 50 Hz, 1 fase
Unidade de furação de linhas de furos utilizável virada em 90°	Unidade de perfuração especial desfasada em 90°	Unidade de furação especial desfasada em 90°	-
Fixador pneumático de peças de trabalho	x	x	x
Bancada de trabalho	680 x 800 mm	410 x 800 mm	410 x 800 mm
Mostrador LCD	x	-	-
Ajuste de profundidade	90 mm	80 mm	80 mm
Unidade de furação horizontal	x	-	-

BlueMax Mini Tipo 2 / 6
1500
Dobradiças, calços de montagem, ligadores
0,8 kW / 230 V / 50 Hz, 1 fase
-
-
410 x 800 mm
-
80 mm
-

New

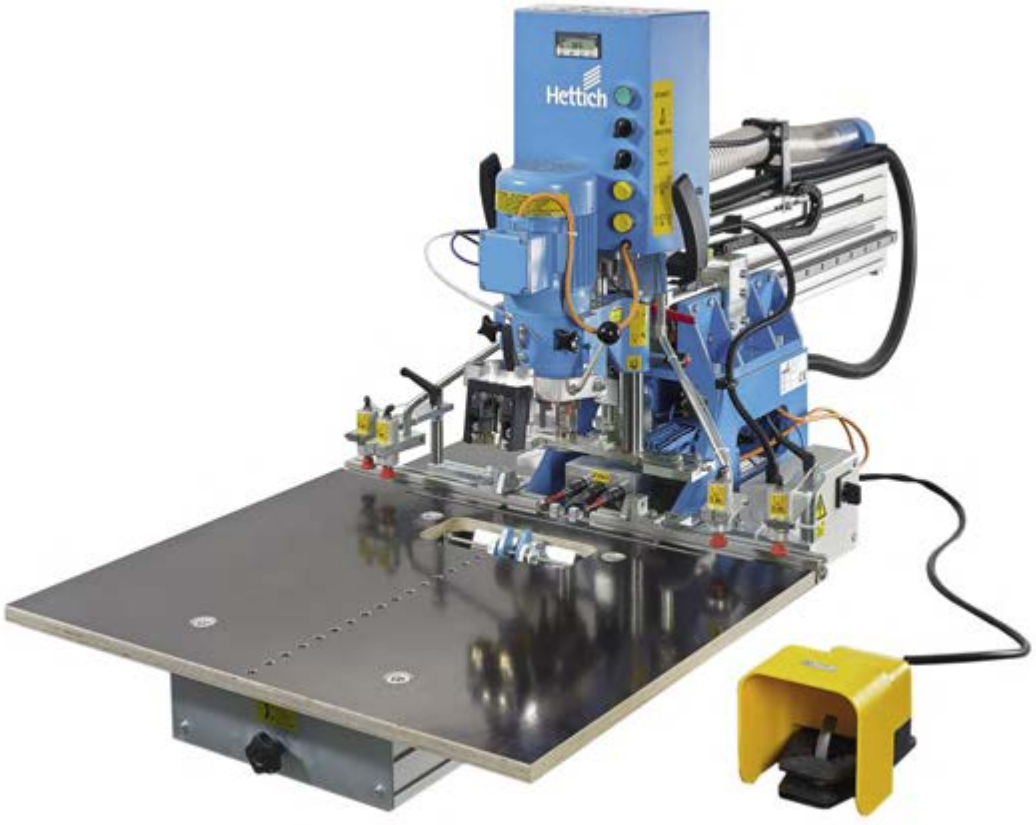

Para mobiliário magistralmente fabricado

As máquinas de furação e inserção automática BlueMax da Hettich dão-lhe resultados precisos na carpintaria. As unidades de furação intercambiáveis e o fixador pneumático poupam tempo e esforço - para processos de trabalho eficientes e rentáveis. A máquina de furação e inserção automática BlueMax Modular faz furos para dobradiças, calços de dobradiças, uniões, corrediças e furos do Sistema 32 de forma rápida e precisa. A gama BlueMax tem exactamente o modelo de máquina certo para as suas necessidades específicas. Numa gama de modelos, as máquinas baseiam-se num princípio e podem ser ajustadas às exigências crescentes em qualquer altura.

Máxima conveniência:
BlueMax Mini Modular Plus, a gama compacta com tecnologia de unidade de furação intercambiável, unidade de furação horizontal e display digital.

Utilização fácil:
BlueMax Mini Modular, a gama compacta e actualizável com tecnologia de unidade de furação intercambiável. Para trabalho com economia de tempo e máxima precisão.

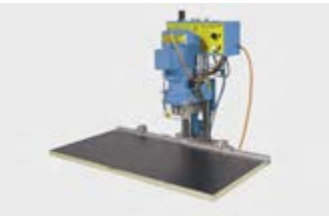

As principais funções básicas:
A BlueMax Mini tipo 3 traz eficiência e precisão absoluta à sua carpintaria.

hettich.com/short/d48dfa

Saiba mais:
Pode obter inspiração e mais detalhes do produto no nosso site.

Máquinas automáticas de furação e prensagem BlueMax

▸ **Resumo**

BlueMax Mini Modular Plus **1486**
Sumário da gama / comparação técnica **1482 – 1483**
Acessórios **1487 – 1490, 1501 – 1505**

BlueMax Mini Modular **1492**
Sumário da gama / comparação técnica **1482 – 1483**
Acessórios **1493 – 1497, 1501 – 1505**

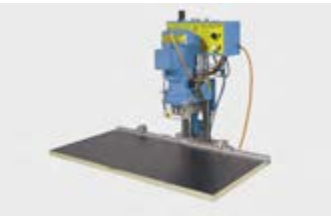

BlueMax Mini Tipo 3 **1498 – 1499**
Sumário da gama / comparação técnica **1482 – 1483**
Acessórios **1501 – 1505**

BlueMax Mini Tipo 2 / 6 **1500**
Sumário da gama / comparação técnica **1482 – 1483**
Acessórios **1501 – 1505**

Hettich Technical Assistant

- **Montagem**
- **Ajuste**
- **Serviço**

hettich.com/short/cffe5a

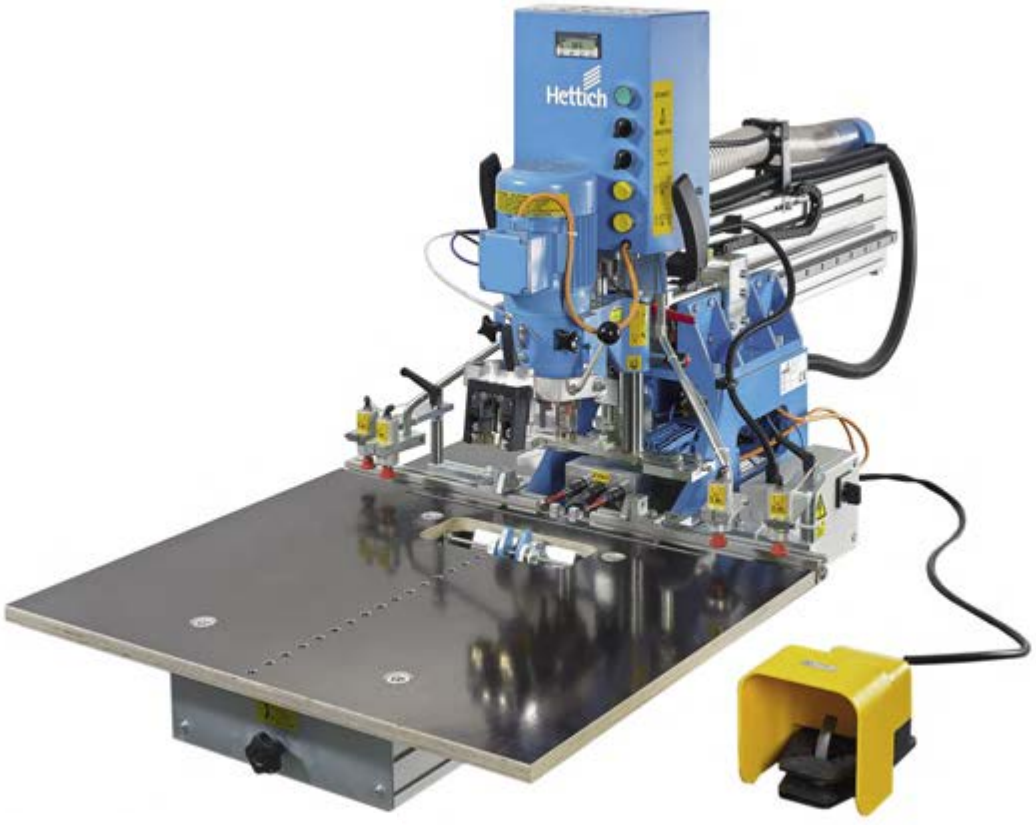

Foto mostra equipamento especial

BlueMax Mini Modular Plus com acessórios

Padrão de furação

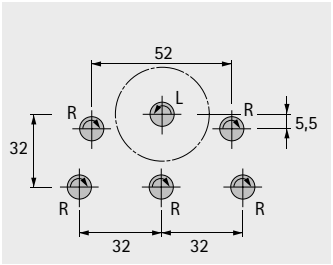

Máquina de furação e inserção semiautomática compacta com tecnologia de unidade de furação intercambiável

- Curso de elevação pneumática
- Limitador mecânico da profundidade de furação
- Batentes de tambor para 22, 37, 57 mm
- Afinação da profundidade de 600 mm com visor LCD
- 1 unidade de furação intercambiável, 6 fusos com bucha de aperto rápido
- 6 porta-brocas para buchas de aperto rápido
- 1 suporte de ferramentas
- 4 pistons (2 à esquerda / 2 à direita)
- 1 batente central com escala
- 1 Laser
- 2 Batentes pendulares
- Ligação: 400 V / 50 Hz / 3 fases
- Motores: unidade de perfuração vertical 1,1 kW
- Espaço necessário: 800 mm de largura x 1870 mm de profundidade x 920 mm de altura
- Acessórios, braço articulado, interruptor de pedal, matrizes de inserção e brocas devem ser encomendados separadamente

Referência de página:

- Acessórios braço articulado, ver página 1490
- Interruptor de pedal, ver página 1490
- Matrizes de inserção, ver página 1502
- Brocas, ver páginas 1503 - 1504

Art des Artikels	**Código**	Emb.
sem unidade de furação horizontal	**9 206 112**	1 unid.
com unidade de furação horizontal, 3 fusos	**9 206 114**	1 unid.

Unidade de furação intercambiável, linha de furos Sistema 32

- Unidade de furação intercambiável para linhas de furos Sistema 32 com 2 batente para continuação (esquerda / direita)

Referência de página:
- Jogo de brocas unidade de furação intercambiável, 9 fusos, ver página 1503

Descrição	Código	Emb.
Unidade de furação intercambiável, 9 fusos	**9 131 506**	1 unid.
Unidade de furação intercambiável, 9 fusos com bucha de aperto rápido e porta-brocas	**9 131 505**	1 unid.

Padrão de furação

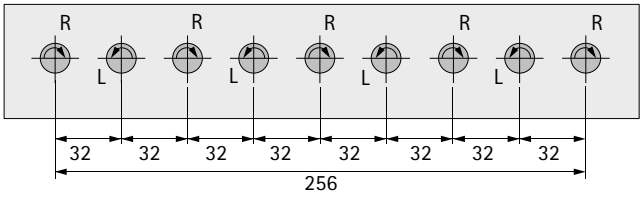

Unidade de perfuração intercambiável, 4 fusos, 90°

- Unidade de perfuração intercambiável para perfurar o painel traseiro em madeira H101-251 para AvanTech YOU
- Encomendar brocas separadamente

Referência de página:
Brocas, ver páginas 1504

Código	Emb.
9 283 054	1 unid.

Padrão de furação

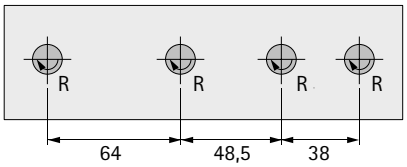

Unidade de furação intercambiável, linha de furos Sistema 32 90°

- Unidade de furação intercambiável de 90° desfasada para corrediças Sistema 32
- Encomendar brocas separadamente

Referência de página:
- Brocas, ver página 1503

Descrição	Código	Emb.
Unidade de furação intercambiável, 9 fusos, 90°	**9 132 097**	1 unid.
Unidade de furação intercambiável, 9 fusos, 90° com bucha de aperto rápido e porta-brocas	**9 131 507**	1 unid.

Padrão de furação

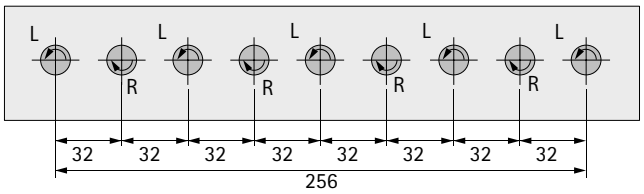

Unidade de furação intercambiável, 3 fusos sem bucha de aperto rápido

- Unidade de furação intercambiável com 3 árvores porta-brocas para realizar perfurações para dobradiças TB
- Jogo de brocas para dobradiças deve ser encomendado separadamente

Referência de página:
- Jogo de brocas para dobradiças, ver página 1503

Descrição	Código	Emb.
Unidade de perfuração intercambiável, 3 fusos, dobradiça TB	**9 131 502**	1 unid.

Padrão de furação TB vista interior de frente de gaveta

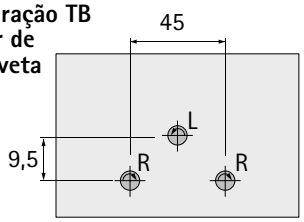

New

Unidade de furação intercambiável, 3 fusos Selekta

- Unidade de furação intercambiável com três árvores porta-brocas para realizar perfurações de copo para as dobradiças Selekta
- Encomendar brocas separadamente

Referência de página:
- Brocas, ver página 1503 - 1504

Descrição	Código	Emb.
Unidade de furação intercambiável, 3 fusos, copo TX 32 / TX 33	9 131 503	1 unid.

Furação 3 fusos

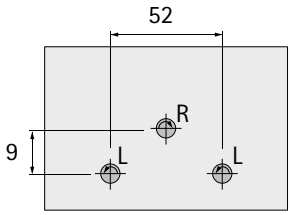

Unidade de furação intercambiável, 3 fusos sem bucha de aperto rápido, TS

- Unidade de furação intercambiável com 3 árvores porta-brocas para realizar perfurações para dobradiças TS
- Jogo de brocas para dobradiças deve ser encomendado separadamente 1503 - 1504

Descrição	Código	Emb.
Unidade de perfuração intercambiável, 3 fusos, dobradiça TS	9 244 085	1 unid.

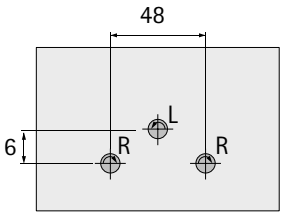

New

Outros acessórios

Acessórios para a configuração personalizada da BlueMax Mini Modular Plus

Descrição	Código	Emb.
1 Braço articulado para unidade de furação	9 132 100	1 unid.
2 Interruptor de pedal	9 216 143	1 unid.
3 Suporte de apoio	9 208 696	1 unid.

hettich.com/short/4c1c15

Outros acessórios

Fixações com pressão de mola

Descrição	Código	Emb.
Fixação com pressão de mola à esquerda	9 334 793	1 unid.
Fixação com pressão de mola à direita	9 334 794	1 unid.

hettich.com/short/4c1c15

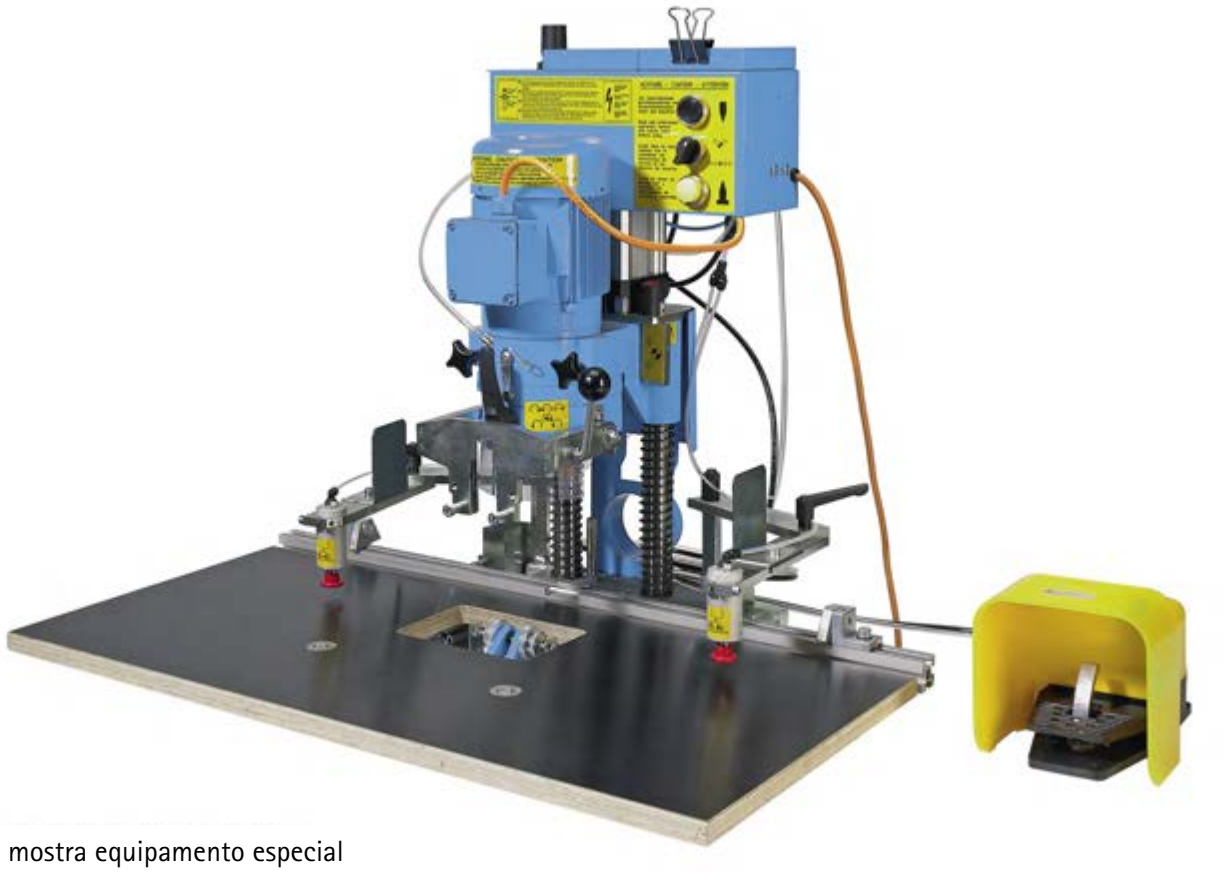

Foto mostra equipamento especial

BlueMax Mini Modular

Padrão de furação

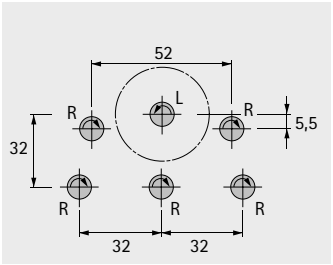

Máquina de furação e inserção semiautomática compacta com tecnologia de unidade de furação intercambiável

- Curso de elevação pneumática
- Bancada de máquina ajustável
- Limitador mecânico da profundidade de furação
- 2 batentes de tambor para o ajuste da profundidade da régua de encosto de 22, 37, 57 mm
- 1 unidade de furação intercambiável, 6 fusos com bucha de aperto rápido
- 6 porta-brocas para buchas de aperto rápido
- 1 suporte de ferramentas
- 2 pistons (esquerda / direita)
- 1 batente central com escala
- 2 Batentes pendulares
- Acessórios, matrizes de inserção e brocas devem ser encomendados separadamente

Referência de página:

- Acessórios, ver página 1502
- Matrizes de inserção, ver páginas 1502
- Brocas, ver página 1503 - 1504

Ligação	Código	Emb.
1,1 kW / 400 V / 50 Hz / trifásico	**9 132 099**	1 unid.
1,3 kW / 230 V / 50 Hz / 1 fase	**9 156 786**	1 unid.
1,1 kW / 230 V / 50 Hz / trifásico	**9 156 858**	1 unid.

Unidade de furação intercambiável, linha de furos Sistema 32

- Unidade de furação intercambiável para linhas de furos Sistema 32 com 2 batente para continuação (esquerda / direita)

Referência de página:
- Jogo de brocas unidade de furação intercambiável, 9 fusos, ver página 1503

Descrição	Código	Emb.
Unidade de furação intercambiável, 9 fusos	**9 131 506**	1 unid.
Unidade de furação intercambiável, 9 fusos com bucha de aperto rápido e porta-brocas	**9 131 505**	1 unid.

Padrão de furação

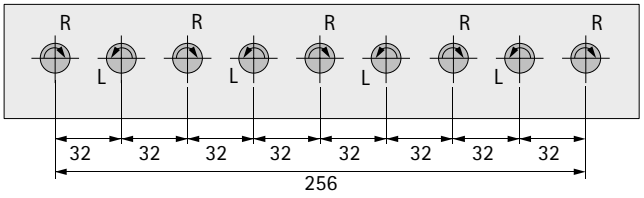

Unidade de perfuração intercambiável, 4 fusos, 90°

- Unidade de perfuração intercambiável para perfurar o painel traseiro em madeira H101-251 para AvanTech YOU
- Encomendar brocas separadamente

Referência de página:
Brocas, ver páginas 1504

Código	Emb.
9 283 054	1 unid.

Padrão de furação

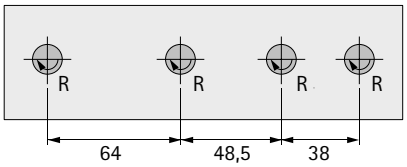

Unidade de furação intercambiável, linha de furos Sistema 32 90°

- Unidade de furação intercambiável de 90° desfasada para corrediças Sistema 32
- Encomendar brocas separadamente

Referência de página:
- Brocas, ver página 1503 - 1504

Descrição	**Código**	Emb.
Unidade de furação intercambiável, 9 fusos, 90°	**9 132 097**	1 unid.
Unidade de furação intercambiável, 9 fusos, 90° com bucha de aperto rápido e porta-brocas	**9 131 507**	1 unid.

Padrão de furação

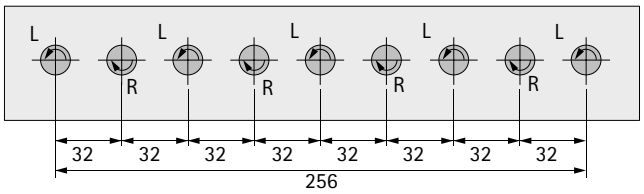

New

Unidade de furação intercambiável, 3 fusos sem bucha de aperto rápido

- Unidade de furação intercambiável com 3 árvores porta-brocas para realizar perfurações para dobradiças TB
- Jogo de brocas para dobradiças deve ser encomendado separadamente

Referência de página:
- Jogo de brocas para dobradiças, ver página 1503

Descrição	Código	Emb.
Unidade de perfuração intercambiável, 3 fusos, dobradiça TB	9 131 502	1 unid.

Padrão de furação TB vista interior de frente de gaveta

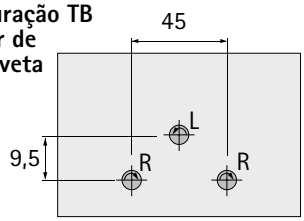

Unidade de furação intercambiável, 3 fusos Selekta

- Unidade de furação intercambiável com três árvores porta-brocas para realizar perfurações de copo para as dobradiças Selekta
- Encomendar brocas separadamente

Referência de página:
- Brocas, ver página 1503 - 1504

Descrição	Código	Emb.
Unidade de furação intercambiável, 3 fusos, copo TX 32 / TX 33	9 131 503	1 unid.

Furação 3 fusos

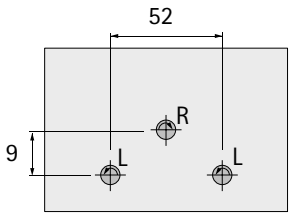

New

Unidade de furação intercambiável, 3 fusos sem bucha de aperto rápido, TS

- Unidade de furação intercambiável com 3 árvores porta-brocas para realizar perfurações para dobradiças TS
- Jogo de brocas para dobradiças deve ser encomendado separadamente

Descrição	Código	Emb.
Unidade de perfuração intercambiável, 3 fusos, dobradiça TS	9 244 085	1 unid.

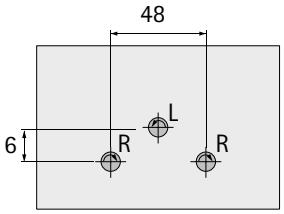

Outros acessórios

- Acessórios para a configuração personalizada

Descrição	Código	Emb.
1 Braço articulado para unidade de furação	9 132 100	1 unid.
2 Interruptor de pedal	9 132 101	1 unid.

Outros acessórios

- Fixações com pressão de mola

Descrição	Código	Emb.
Fixação com pressão de mola à esquerda	9 334 793	1 unid.
Fixação com pressão de mola à direita	9 334 794	1 unid.

hettich.com/short/ce18ae

Tipo 3 dotado, interruptor de pé e braço articulado

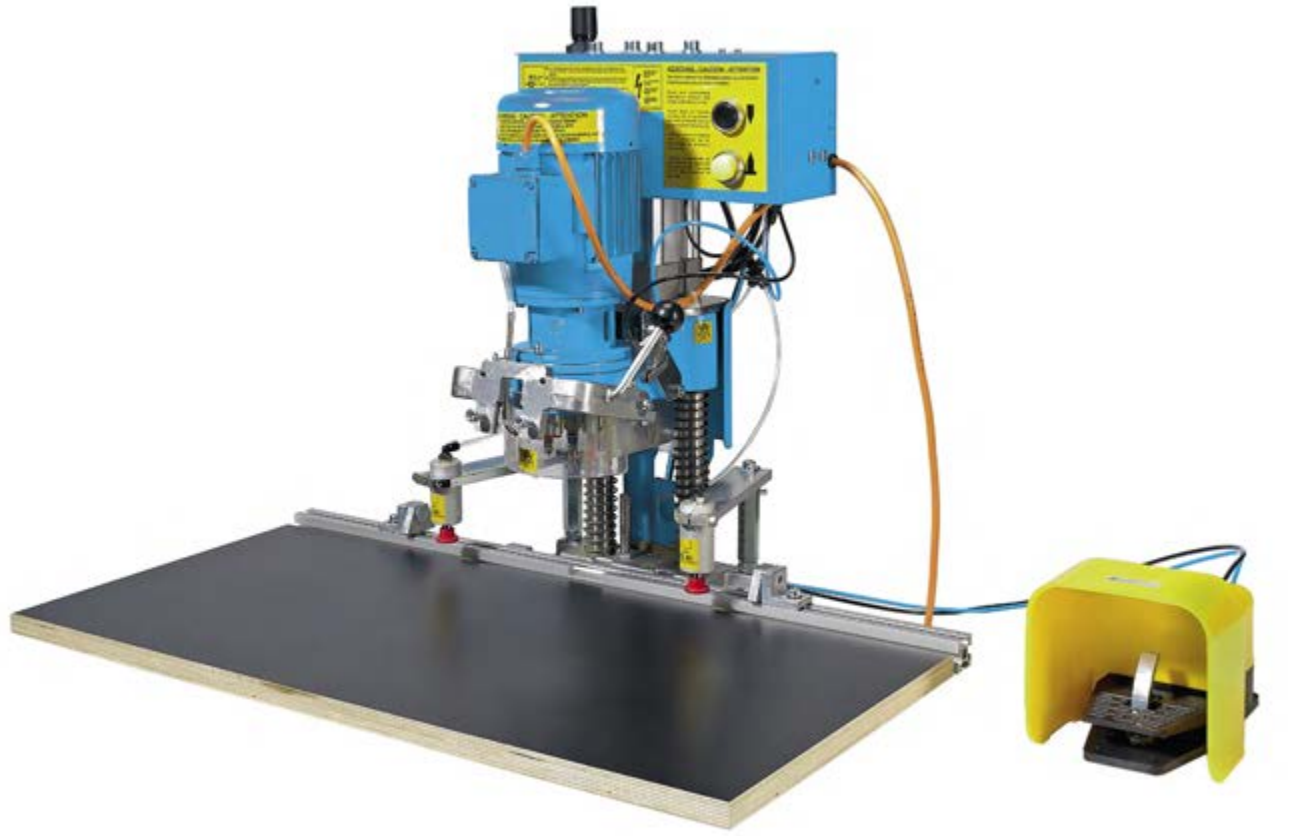

BlueMax Mini Tipo 3

Padrão de furação

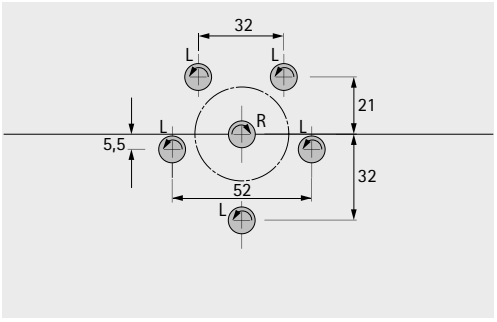

Máquina de furação e inserção semiautomática compacta
- Curso de elevação pneumática
- Unidade de furação com 6 eixos
- Régua com bancada de trabalho
- Piston
- Braço de inserção
- Interruptor de pedal
- 2 Batentes pendulares
- Acessórios, matrizes de inserção e brocas devem ser encomendados separadamente

Referência de página:
- Acessórios, ver página 1501
- Matrizes de inserção, ver página 1502
- Brocas, ver página 1503 - 1504

Ligação	Código	Emb.
1,1 kW / 400 V / 50 Hz / trifásico	**0 077 610**	1 unid.
1,3 kW / 230 V / 50 Hz / 1 fase	**9 065 944**	1 unid.

Indicações

Encomendar à parte
- Brocas e acessórios opcionais, ver páginas 1501 - 1504

hettich.com/short/5c8aea

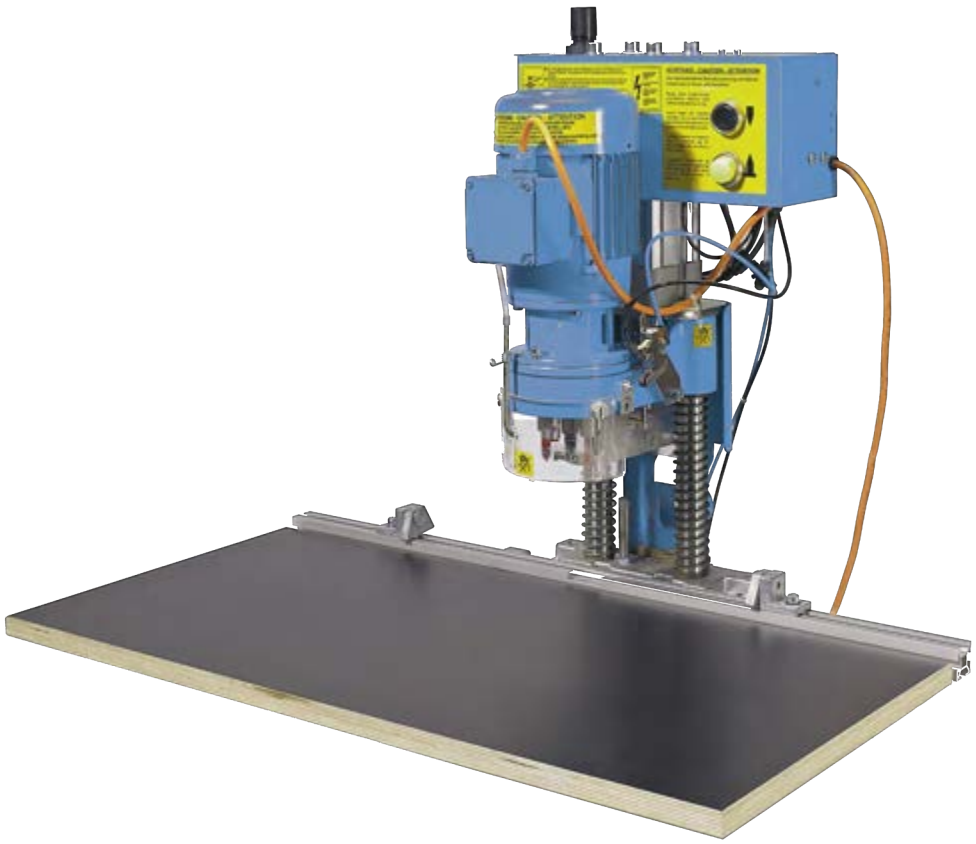

BlueMax Mini Tipo 3

Padrão de furação

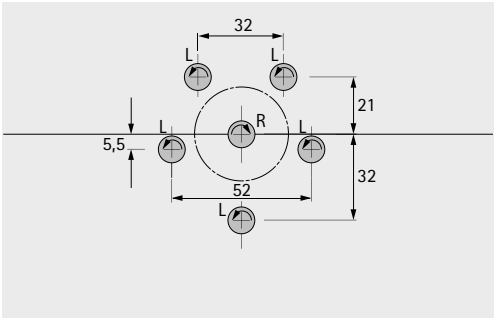

Máquina de furação e inserção semiautomática compacta
- Curso de elevação pneumática
- Unidade de furação com 6 eixos
- Régua com bancada de trabalho
- 2 Batentes pendulares
- Acessórios, matrizes de inserção e brocas devem ser encomendados separadamente

Referência de página:
- Acessórios, ver página 1501
- Matrizes de inserção, ver página 1502
- Brocas, ver página 1503 - 1504

Ligação	Código	Emb.
1,1 kW / 400 V / 50 Hz / trifásico	**0 077 566**	1 unid.
1,1 kW / 230 V / 50 Hz / 1 fase	**0 078 987**	1 unid.

Indicações

Encomendar à parte
- Brocas e acessórios opcionais, ver páginas 1501 - 1504

hettich.com/short/5c8aea

BlueMax Mini Tipo 2 / 6

Padrão de furação

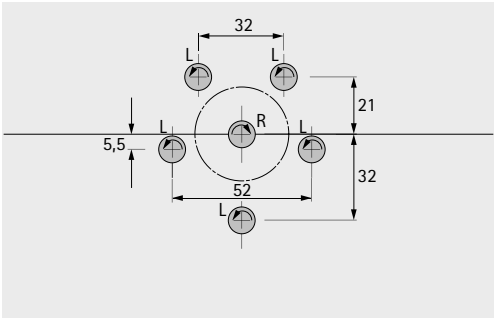

Máquina de furar em design compacto com alavanca manual
- Unidade de furação com 6 eixos
- Régua com bancada de trabalho
- 1 jogo de brocas (1 x ø 35 mm direita, 2 x ø 10 mm esquerda)
- 2 Batentes pendulares
- Encomendar brocas e acessórios separadamente

Referência de página:
- Acessórios, ver página 1501
- Brocas, ver página 1503 - 504

Ligação	**Código**	Emb.
0,8 kW / 230 V / 50 Hz / 1 fase	**0 047 222**	1 unid.

hettich.com/short/59625d

Outros acessórios

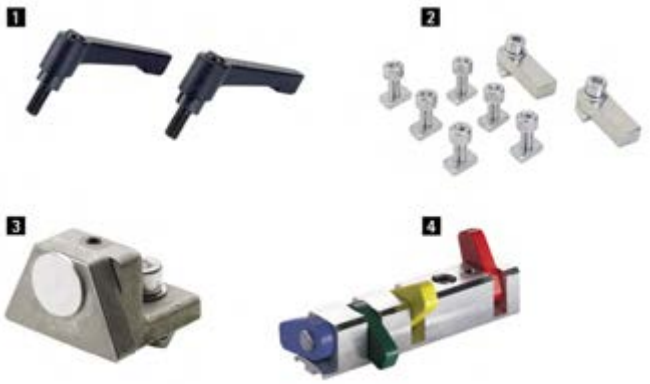

Descrição	Código	Emb.
1 2 Alavancas de aperto rápido para ajustar a régua	**0 072 152**	1 conj.
2 Conjunto de batentes fixos	**0 072 151**	1 conj.
3 Batente pendular para régua de encosto direita / esquerda	**0 061 285**	1 unid.
4 Maxi Stop, sistema de batente pendular	**0 051 502**	1 unid.

Outros acessórios

▸ Fixações com pressão de mola

Descrição	Código	Emb.
Fixação com pressão de mola à esquerda	**9 334 793**	1 unid.
Fixação com pressão de mola à direita	**9 334 794**	1 unid.

Outros acessórios

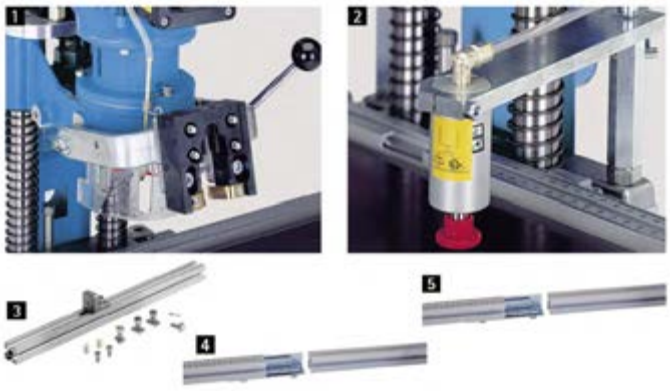

Descrição	Código	Emb.
1 Braço articulado para Blue Max mini tipo 3	**0 070 032**	1 unid.
2 Pistão pneumático para BlueMax Mini Tipo 3	**0 072 146**	1 unid.
3 Bloco de apoio para prolongamento da régua para BlueMax Mini tipo 3	**0 072 150**	1 unid.
4 Prolongamento de régua 2000 mm com scala para BlueMax Mini	**0 061 268**	1 unid.
5 Prolongamento de régua 1500 mm com escala para BlueMax Mini	**0 061 266**	1 unid.

New

BlueMax Mini Modular e BlueMax Mini Tipo 3

- Para inserir ligadores à pressão

Descrição	Código	Emb.
Para ligadores VB 18 / 19 / 20 / 21 (aplicável para BlueMax Mini tipo 3)	**0 072 147**	1 unid.
Para ligadores VB 18 / 19 / 20 / 21 (aplicável para BlueMax Mini Modular Plus, BlueMax Mini Modular)	**0 061 289**	1 unid.
Para ligadores VB 36 (aplicável para BlueMax Mini)	**0 072 148**	1 unid.
Para ligadores VB 36 (aplicável para BlueMax Mini Modular Plus, BlueMax Mini Modular)	**0 068 637**	1 unid.
Para Sensys, Novisys, Intermat	**9 180 604**	1 unid.
Para calços de dobradiças lineares / inserir à pressão	**9 195 165**	1 unid.

Brocas

- Rotação à esquerda ou rotação à direita
- Sentido de rotação com marca de cor: direita = preto, esquerda = vermelho
- Comprimento 57 mm
- Diâmetro da haste de 10 mm

Diâmetro mm	**Código / Sentido de furação**		Emb.
	esquerdo	**direito**	
2	**0 071 896**	**0 071 897**	1 unid.
3	**0 070 026**	**0 070 025**	1 unid.
5	**0 053 949**	**0 053 950**	1 unid.
6	**0 072 040**	**0 072 039**	1 unid.
8	**0 053 818**	**0 053 817**	1 unid.
10	**0 053 951**	**0 053 952**	1 unid.
12	**0 053 820**	**0 053 819**	1 unid.
15	**9 106 107**	**9 106 102**	1 unid.
20	**9 106 113**	**9 106 104**	1 unid.
25	**9 106 116**	**9 106 117**	1 unid.
30	**9 106 105**	**9 106 103**	1 unid.
35	**9 106 120**	**9 106 101**	1 unid.

Jogos de brocas

- Vários conjuntos de brocas para máquinas automáticas de furação e inserção BlueMax Mini

Descrição	**Código**	Emb.
Jogo de brocas para dobradiças para unidade de furação intercambiável de 6 eixos para BlueMax Mini Modular Plus, BlueMax Mini Modular (1 x ø 35 mm esquerdo, 2 x ø 10 mm direita)	**9 132 052**	1 conj.
Jogo de brocas para unidade de furação intercambiável de 9 fusos para BlueMax Mini Modular Plus, BlueMax Mini Modular (5 x ø 5 mm direita, 4 x ø 5 mm esquerda)	**9 131 483**	1 conj.
Jogo de brocas para BlueMax Mini Tipo 3, BlueMax Mini Tipo 2 / 6 (1 x ø 35 mm direita, 2 x ø 10 mm esquerda, 2 x ø 5 mm esquerda)	**0 070 033**	1 conj.
Jogo de brocas para dobradiças para BlueMax Mini Tipo 3, BlueMax Mini Tipo 2 / 6 (1 x ø 35 mm direita, 2 x ø 10 mm esquerda)	**0 072 144**	1 conj.
Jogo de brocas VB 18 - 21 para BlueMax Mini Modular Plus, BlueMax Mini Modular (1 x ø 30 mm direita, 2 x ø 10 mm direita)	**9 146 114**	1 conj.
Jogo de brocas VB 36 para BlueMax Mini Modular Plus, BlueMax Mini Modular (1 x ø 20 mm direita, 2 x ø 10 mm direita)	**9 146 115**	1 conj.

Broca para unidade de furação horizontal

- Diâmetro 8 mm
- Comprimento 70 mm
- Rotação à esquerda ou rotação à direita
- Sentido de rotação com marca de cor: direita = preto, esquerda = vermelho
- Diâmetro da haste de 10 mm

Sentido de furação	**Código**	Emb.
direito	**0 065 561**	1 unid.
esquerdo	**0 065 562**	1 unid.

Brocas para furar linhas de furação

- Especialmente adequado para a furação de painéis de fibras de densidade média
- Rotação à esquerda ou rotação à direita
- Direcção de viragem codificada por cores: direita = preto, esquerda = sem cor
- Diâmetro do furo 5 mm
- Comprimento 57,5 mm
- Diâmetro da haste de 10 mm

Sentido de furação	**Código**	Emb.
esquerdo	**9 254 248**	1 unid.
direito	**9 254 259**	1 unid.

Brocas para furos passantes

- para furos passantes
- rotação à direita
- Comprimento 57 mm
- Diâmetro de furo 4 mm
- Diâmetro da haste de 10 mm

Código	Emb.
9 288 979	1 unid.

Mandril de troca rápida para brocas

- Encaixe da broca para unidade de furação intercambiável com mandril de desengate rápido

Código	Emb.
9 131 497	1 unid.

hettich.com/short/59625d

Trabalhar ergonomicamente também na fábrica
Os postos de trabalho ergonómicos ajudam a manter os funcionários em boa saúde e a aumentar a produtividade do trabalho a longo prazo. Isto é particularmente verdade na fábrica. O sistema de colunas de elevação assistida LegaDrive Systems move as bancadas de trabalho para qualquer altura preferida simplesmente com o carregar de um botão. A mesa utilizada para armazenar os materiais também pode ser ajustada à altura perfeita para o acesso ergonómico. Isto retira o esforço de trabalhar em qualquer máquina, ao mesmo tempo que evita o esforço das costas. LegaDrive Systems é extremamente robusto, com dupla telescopagem e adequado para trabalhar na posição sentada ou em pé, particularmente na fábrica.

Máxima conveniência:
Motorizado, sempre à altura certa de trabalho com o carregar de um botão.

Intervalo máximo de ajuste:
Com um intervalo de ajuste de 620 - 1295 mm, o trabalho pode ser feito sentado ou de pé.

Máxima estabilidade:
Sistema geral extra robusto para a fábrica com uma capacidade de elevação muito elevada (160 kg).

hettich.com/short/31fd2d

Saiba mais:
Pode obter inspiração e mais detalhes do produto no nosso site.

Conjunto de apoio de mesa Work Basic para workshops

- Conjunto de suporte de mesa para postos de trabalho de fábrica, por exemplo, para ajudas de montagem de gavetas, perfuradoras e máquinas de inserção
- Quadro de mesa com estabilizador de pés contínuo
- Para tampos de mesa variáveis:
  - Profundidade 1000 mm
  - Largura 1200 - 1800 mm
- Estruturas de apoio de mesa ajustáveis em largura em intervalos de 50 mm
- Regulação da altura por meio de motor eléctrico 620 - 1295 mm
- Curso de elevação 675 mm
- Elevação do peso máximo. 160 kg cada, para mesas com carga uniforme (peso de elevação = carga útil + tampo de secretária com suportes de tampo de secretária)
- Afinação da altura com partida suave
- Voltagem nominal 230 V / 50 Hz
- Baixo consumo de energia (em standby 0,3 W máx.)
- Velocidade 40 mm/s
- Com detecção de colisão (sem protecção pessoal)

O conjunto inclui:
- 4 LegaDrive HD colunas de elevação eléctricas telescópicas
- 2 extensão de pés, 970 mm
- 2 conjuntos de estruturas de apoio de tampo de mesa ajustáveis em largura
- 2 unidades de controlo electrónico
- 2 Cabos de ligação à rede eléctrica da UE, comprimento 3000 mm
- 1 Terminal básico
- 1 cabo em cascata, curto
- Material de instalação
- Instruções de montagem

Código	Emb.
9 260 670	1 conj.

New

Trabalhar com precisão, poupando tempo

Agora terá uma ajuda substancial para vencer os desafios dos trabalhos manuais na oficina de marceneiro: os ajudantes inteligentes da Hettich. Com esta ajuda, as diversas etapas de trabalho serão realizáveis com maior rapidez, precisão e segurança. Assistência valiosa no processamento e montagem de gavetas, corrediças, dobradiças, calços de dobradiças, ligadores, frentes de gaveta, puxadores, etc. Pode aumentar significativamente a sua eficiência de trabalho com os auxiliares de trabalho Hettich.

Furar de forma sistemática:
a furadora Accura com vários modelos de furação é o sistema modular versátil para a sua fábrica de mobiliário.

Para montar frentes de gaveta com facilidade e sem esforço:
O gabarito de furação Practica.

Eficiente e rápido:
Com a furadora DrillJig, pode instalar ligadores e dobradiças num num curto espaço de tempo.

hettich.com/short/1ba5ca

Saiba mais:
Pode obter inspiração e mais detalhes do produto no nosso site.

Auxiliares de montagem e gabaritos de furação

▸ **Resumo**

Dispositivos auxiliares de montagem para gavetas
- Para AvanTech YOU, ArciTech e InnoTech Atira

Sumário da gama / comparação técnica 1510 – 1511

Moldes de furação
- Para dobradiças e calços de dobradiças
- Para corrediças, ligadores e puxadores

Sumário da gama / comparação técnica 1522 – 1523

Matrizes de furos para a fixação de frentes de gaveta / painéis traseiros
- Para AvanTech YOU, ArciTech

Sumário da gama / comparação técnica 1532

Matrizes de furos para montagem de dobradiças

Sumário da gama / comparação técnica 1542 – 1543

Moldes de furação para a montagem de ligadores
- Para VB 18 / 19 / 20 / 21, VB 35, VB 36, VB 135, Rastex e Everfix

Sumário da gama / comparação técnica 1549

Matrizes de furos para a montagem de guias, puxadores e botões
- Para corrediças Quadro para gavetas de madeira, Actro 5D / Actro YOU / Quadro YOU gavetas de madeira

Sumário da gama / comparação técnica 1553

Ferramentas de inserir à pressão para gavetas e matrizes de furos para a montagem de portas de correr
- Para AvanTech YOU, ArciTech 1557
- Para SlideLine 97, SlideLine 55 Plus

Sumário da gama / comparação técnica 1557

Hettich Technical Assistant
- Montagem
- Ajuste
- Serviço

hettich.com/short/cffe5a

Dispositivos auxiliares de montagem para gavetas

▸ Resumo da gama / comparação técnica

	AvanFit 400	AvanFit 300	AvanFit 200
			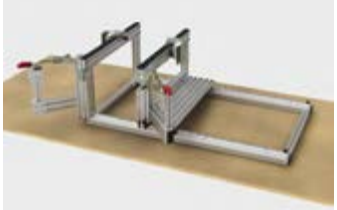
Lateral	1512	1512	1512
Descrição	Auxiliar de montagem de instalação fixa	Auxiliar de montagem de instalação fixa	Auxiliar de montagem de instalação fixa
Indicado para a montagem de	AvanTech YOU Gavetas e frentes extraíveis	AvanTech YOU Gavetas e frentes extraíveis	AvanTech YOU Gavetas e gavetões
Eficiência	Até 100 gavetas / hora	Até 65 gavetas / hora	Até 30 gavetas / hora

Dispositivos auxiliares de montagem para gavetas

Resumo da gama / comparação técnica

	AvanFit 100
	1512
	Auxiliar de montagem portátil
	AvanTech YOU Gavetas e gavetões
	Até 10 gavetas / hora

AvanFit 400

- Para a montagem de gavetas AvanTech YOU e gavetões
- Junção e prensagem eletropneumática dos componentes
- Todos os ajustes podem ser efetuados sem ferramentas
- Ligação elétrica 400 V e 50 / 60 Hz
- Pressão de ar 6 - 8 bar / 100 psi
- Capacidade: até 100 gavetas por hora
- Armação metálica

Código	Emb.
9 257 330	1 unid.

AvanFit 300

- Para a montagem de gavetas AvanTech YOU e gavetões
- Junção manual e prensagem pneumática dos sistemas
- Todos os ajustes podem ser efetuados sem ferramentas
- Ligação elétrica 110 / 230 V e 50 / 60 Hz
- Pressão de ar 6 - 8 bar / 100 psi
- Capacidade: até 65 gavetas por hora
- Armação metálica

Código	Emb.
9 277 500	1 unid.

AvanFit 200

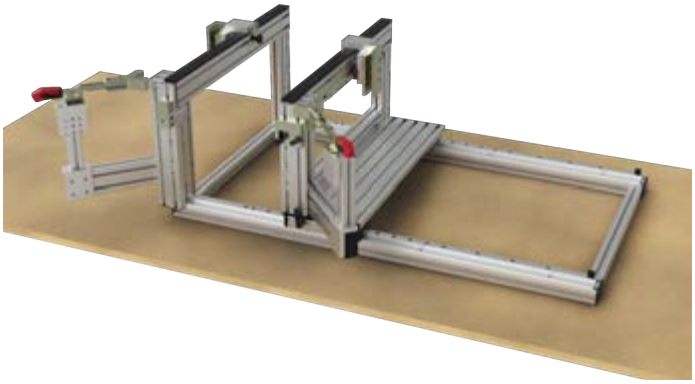

- Para a montagem de gavetas AvanTech YOU e gavetões
- Posicionamento e montagem manual de componentes
- Todos os ajustes podem ser efetuados sem ferramentas
- Estrutura em alumínio
- Capacidade: até 30 gavetas por hora

Código	Emb.
9 219 689	1 unid.

AvanFit 100

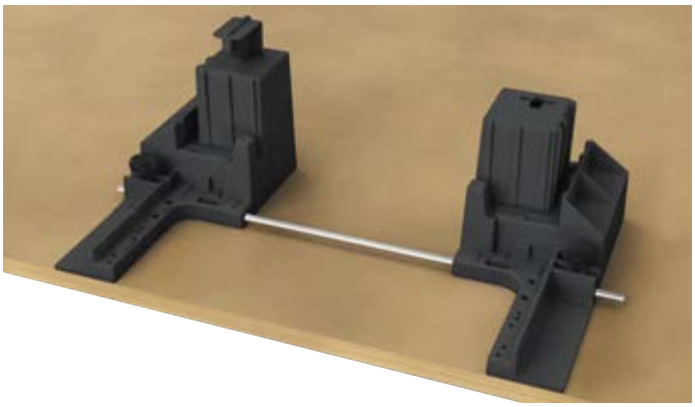

- Para a montagem de gavetas AvanTech YOU e gavetões
- Posicionamento e montagem manual de componentes
- Todos os ajustes podem ser efetuados sem ferramentas
- Plástico
- Capacidade: até 10 gavetas por hora

Código	Emb.
9 219 678	1 unid.

Ferramenta de embutir à pressão

- Para a montagem de AvanTech YOU
- Para fixação das garras do painel inferior do perfil de gaveta
- Aço galvanizado / plástico

Código	Emb.
9 275 330	1 unid.

Ferramenta de embutir à pressão

- Para a montagem de AvanTech YOU
- Para inserir por pressão o clipe no painel traseiro
- Aço galvanizado / plástico

Código	Emb.
9 285 182	1 unid.

Perfil de empilhamento para AvanTech YOU

- Para empilhar gavetas
- Comprimento 80 mm
- Plástico

Versão	Código	Emb.
77	**9 257 809**	1/150 unid.
101	**9 254 996**	1/120 unid.
139	**9 257 810**	1/90 unid.
187	**9 257 811**	1/55 unid.
251	**9 257 812**	1/40 unid.

hettich.com/short/56af53

Dispositivos auxiliares de montagem para gavetas

Resumo da gama / comparação técnica

	ArciFit 400	ArciFit 300	ArciFit 200
Lateral	1516	1516	1516
Descrição	Auxiliar de montagem de instalação fixa	Auxiliar de montagem de instalação fixa	Auxiliar de montagem de instalação fixa
Indicado para a montagem de	ArciTech Gavetas e frentes extraíveis	ArciTech Gavetas e frentes extraíveis	ArciTech Gavetas e frentes extraíveis
Eficiência	Até 100 gavetas / hora	Até 65 gavetas / hora	Até 40 gavetas / hora

Dispositivos auxiliares de montagem para gavetas

Resumo da gama / comparação técnica

ArciFit 100
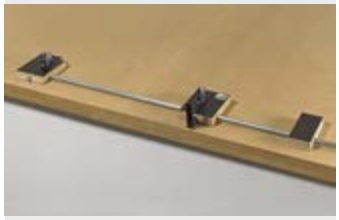
1516
Auxiliar de montagem portátil
ArciTech Gavetas e frentes extraíveis
Até 15 gavetas / hora

ArciFit 400

- Para a montagem de gavetas e gavetões ArciTech
- Junção e prensagem eletropneumática dos componentes
- Todos os ajustes podem ser efetuados sem ferramentas
- Ligação elétrica 110 / 230 V e 50 / 60 Hz
- Pressão de ar 6 - 8 bar / 100 psi
- Capacidade: até 100 gavetas por hora
- Armação metálica

Código	Emb.
9 123 528	1 unid.

ArciFit 300

- Para a montagem de gavetas e gavetões ArciTech
- Junção manual e prensagem pneumática dos sistemas
- Todos os ajustes podem ser efetuados sem ferramentas
- Pressão de ar 6 - 8 bar / 100 psi
- Capacidade: até 65 gavetas por hora
- Estrutura de metal

Código	Emb.
9 123 527	1 unid.

ArciFit 200

- Para a montagem de gavetas e gavetões ArciTech
- Posicionamento e montagem manual dos sistemas
- Todos os ajustes podem ser efetuados sem ferramentas
- Capacidade: até 40 gavetas por hora
- Estrutura de metal

Código	Emb.
9 123 525	1 unid.

ArciFit 100

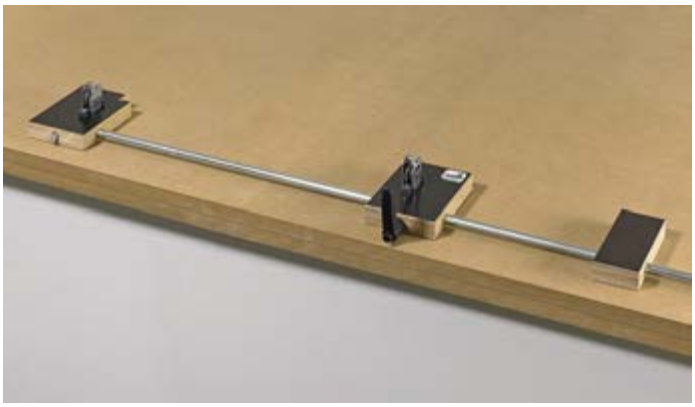

- Para a montagem de gavetas e gavetões ArciTech
- Posicionamento e montagem manual de componentes
- Todos os ajustes podem ser efetuados sem ferramentas
- Barra metálica galvanizada com painel de madeira
- Capacidade: até 15 gavetas por hora

Código	Emb.
9 123 524	1 unid.

New

Conjunto de ampliação ArciFit 100

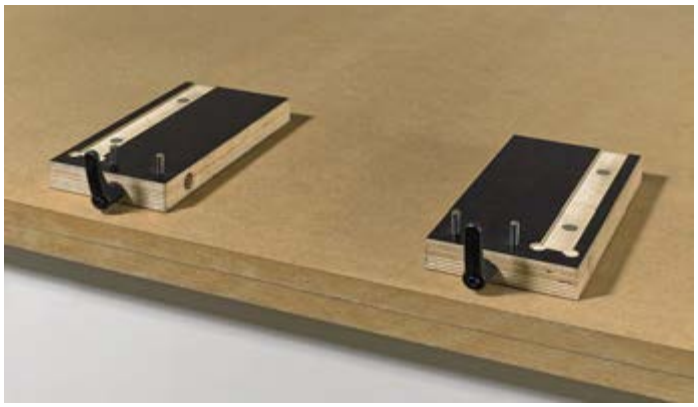

- Para instalação de painéis traseiros de madeira e alumínio ArciTech
- Posicionamento e montagem manual de componentes
- Todos os ajustes podem ser efetuados sem ferramentas
- Painel de madeira

Código	Emb.
9 184 696	1 conj.

Conjunto de montagem para o painéis traseiros de madeira ArciTech, InnoTech e InnoTech Atira

- Para instalação de painéis traseiros de madeira e alumínio ArciTech / InnoTech / InnoTech Atira
- Posicionamento e montagem manual de componentes
- Todos os ajustes podem ser efetuados sem ferramentas
- Armação em alumínio

Código	Emb.
9 184 693	1 unid.

Ferramenta de embutir à pressão

- Para montagem ArciTech
- Para fixação das garras do painel inferior do perfil de gaveta
- Aço galvanizado / plástico

Código	Emb.
0 078 091	1 unid.

Perfil de empilhamento para ArciTech

- Para empilhar gavetas e gavetões
- plástico
- Comprimento 500 mm
- Individualmente encurtado

Código	Emb.
9 153 351	1/40 unid.

Dispositivos auxiliares de montagem para gavetas

▸ Resumo da gama / comparação técnica

	InnoFit 400	InnoFit 300	InnoFit 200
Lateral	1520	1520	1520
Descrição	Auxiliar de montagem de instalação fixa	Auxiliar de montagem de instalação fixa	Auxiliar de montagem de instalação fixa
Indicado para a montagem de	InnoTech / InnoTech Atira Gavetas e frentes extraíveis	InnoTech / InnoTech Atira Gavetas e frentes extraíveis	InnoTech / InnoTech Atira Gavetas e frentes extraíveis
Eficiência	Até 90 gavetas / hora	Até 65 gavetas / hora	Até 40 gavetas / hora

Resumo da gama / comparação técnica

	InnoFit 100
	1520
	Auxiliar de montagem portátil
	InnoTech / InnoTech Atira Gavetas e frentes extraíveis
	Até 15 gavetas / hora

InnoFit 400

- Para a montagem de gavetas e frentes extraíveis InnoTech / Innotech Atira
- Junção e prensagem eletropneumáticas
- Todos os ajustes podem ser efetuados sem ferramentas
- Ligação elétrica 110 / 230 V e 50 / 60 Hz
- Pressão de ar 6 - 8 bar / 100 psi
- Capacidade: até 90 gavetas por hora
- Armação metálica

Código	Emb.
9 037 559	1 unid.

InnoFit 300

- Para a montagem de gavetas e frentes extraíveis InnoTech / Innotech Atira
- Junção manual e prensagem pneumática
- Todos os ajustes podem ser efetuados sem ferramentas
- Pressão de ar 6 - 8 bar / 100 psi
- Capacidade: até 65 gavetas por hora
- Estrutura de metal

Código	Emb.
9 019 743	1 unid.

InnoFit 200

- Para a montagem de gavetas e frentes extraíveis InnoTech / Innotech Atira
- Posicionamento e montagem manual de componentes
- Todos os ajustes podem ser efetuados sem ferramentas
- Capacidade: até 40 gavetas por hora
- Estrutura de metal

Código	Emb.
0 041 777	1 unid.

InnoFit 100

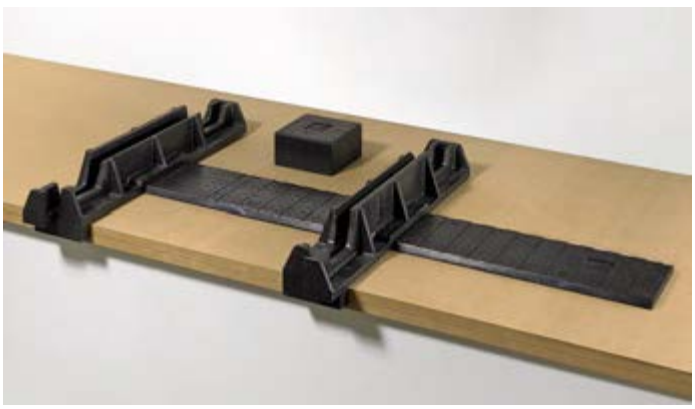

- Para a montagem de gavetas e frentes extraíveis InnoTech / Innotech Atira
- Posicionamento e montagem manual de componentes
- Todos os ajustes podem ser efetuados sem ferramentas
- Capacidade: até 15 gavetas por hora
- Plástico esponjoso leve

Código	Emb.
0 045 555	1 unid.

Ferramenta de embutir à pressão, ajuda de empilhamento para ArciTech

New

Conjunto de montagem para o painéis traseiros de madeira ArciTech, InnoTech e InnoTech Atira

- Para instalação de painéis traseiros de madeira e alumínio ArciTech / InnoTech / InnoTech Atira
- Posicionamento e montagem manual de componentes
- Todos os ajustes podem ser efetuados sem ferramentas
- Armação em alumínio

Código	Emb.
9 184 693	1 unid.

Ferramenta de embutir à pressão

- Para montagem ArciTech
- Para fixação das garras do painel inferior do perfil de gaveta
- Aço galvanizado / plástico

Código	Emb.
0 078 091	1 unid.

hettich.com/short/db442d

	Accura	Molde de furação para corrediças	Ajuda para o posicionamento para montagem com cola
		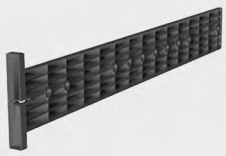	
Lateral	1524 - 1527	1528	1529
Descrição	Régua de molde de furação com diversos blocos de furação, barras de furação e brocas de casquilho em sistema modular	Molde de furação para corrediças	Pequena ajuda para o posicionamento para montagem com cola
Indicado para a montagem de	Acessórios no Sistema 32, dobradiças, calços de dobradiças, corrediças e puxadores	Corrediças para gavetas Actro YOU, Quadro YOU, Actro 5D , Actro, Quadro	Ferragens para montagem com cola

Moldes de furação

- **Para dobradiças e calços de dobradiças, corrediças, ligadores e puxadores**
- **Resumo da gama / comparação técnica**

	Exakta	MultiBlue
	1530	1531
	Régua de molde de furação com bloco de furação versátil	Matriz de marcação pequena e versátil para marcar
	Ligadores Rastex 15 e VB 18 / 19 / 20 / 21, VB 35, VB 36, dobradiças, calços de dobradiças e puxadores	Ligadores Rastex 25 e VB 35, VB 135, dobradiças e calços de dobradiças

Molde de furação Accura

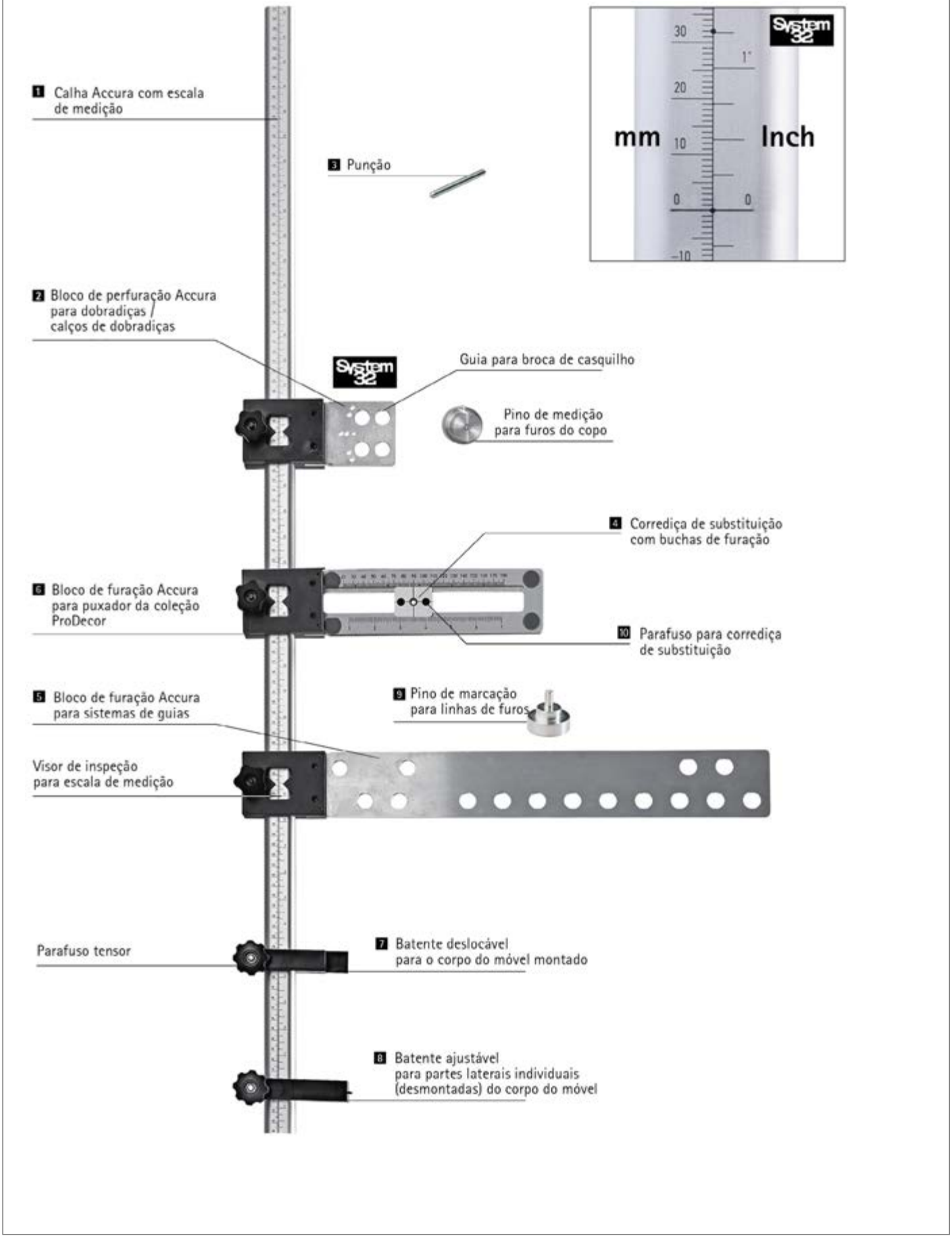

- Molde de furação com sistema modular
- Versátil: os diferentes blocos de furação permitem processar várias ferragens
- Racional, económica e profissional
- Os batentes podem ser usados do lado esquerdo e direito
- Afinação fácil do bloco de furação e dos batentes através de parafusos de aperto
- Calha com escala de medição
- Determinação simples da medida através do visor de inspeção no bloco de furação
- Bloco de furação e calha em alumínio
- Uso de brocas de casquilho - Desgaste mínimo da broca, uma vez que não entra em contacto com o molde
- Encomendar brocas e acessórios separadamente

Os diferentes blocos de furação Accura permitem processar as seguintes ferragens:
- Actro YOU / Quadro YOU para AvanTech YOU
- Actro 5D / Quadro para gavetas de madeira
- Corrediças Actro para ArciTech
- Corrediças Quadro para InnoTech / InnoTech Atira
- Corrediças Quadro com montagem por encaixe, de extração total e parcial
- Corrediças Quadro com montagem por encaixe, extração parcial e total
- Corrediças Quadro e corrediças de esferas KA do programa Systema Top 2000
- Corrediças FR (302 / 402 / 602 / 6142 ...)
- Corrediças com rolamento de esferas KA
- Para dobradiças e calços de dobradiças Sensys, Intermat e SlideOn
- Sistema 32, linhas de furos
- Puxadores com 2 ou 3 bases a partir de uma distância entre furos de 64 mm
- Puxadores

Referência de página:
- Acessórios broca de casquilho, ver a página 1568

Accura

Item	Código	Emb.
1 Calha com escala de medição Accura, comprimento 2000 mm	**0 020 014**	1 unid.
1 Calha com escala de medição Accura, comprimento 500 mm	**0 044 764**	1 unid.
1 Calha com escala de medição Accura, comprimento 1000 mm	**0 070 263**	1 unid.
1 Calha com escala de medição Accura, comprimento 1500 mm	**0 070 264**	1 unid.
2 Bloco de furação Accura com pino de centragem e elementos de medição, alumínio / plástico, para dobradiças / calços de dobradiças	**0 013 841**	1 unid.
3 Pino de centragem	**0 023 680**	1 unid.
4 Corrediça de substituição com buchas de furação para bloco de furação Accura para puxadores	**0 044 767**	1 unid.
5 Bloco de furação Accura para sistemas de guias em alumínio / plástico	**0 070 265**	1 unid.
6 Bloco de furação Accura para puxadores, alumínio / plástico	**0 044 765**	1 unid.
7 Batente ajustável para corpo do móvel montado, plástico	**0 070 267**	1 unid.
8 Batente ajustável para partes laterais individuais (desmontadas) do corpo do móvel, plástico	**0 070 266**	1 unid.
9 Pino de marcação para linhas de furos	**0 046 629**	1 unid.

hettich.com/short/490be5

Bloco de furação Accura (profundidade ajustável)

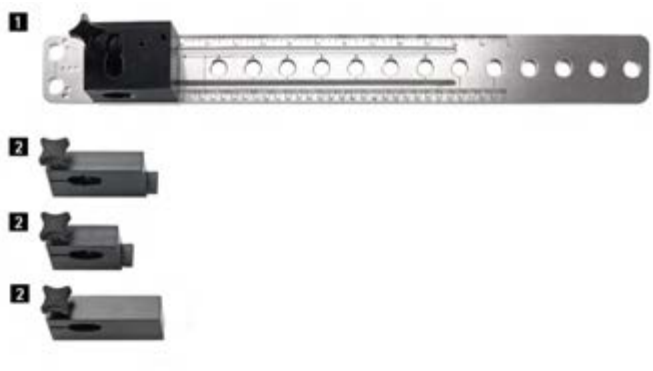

- Bloco de furação de profundidade ajustável para a matriz de furação Accura
- Graças ao ajuste de profundidade, também pode ser usado em corpos de móvel com profundidade reduzida
- Aplicável para
  - todas as dobradiças de copo das gamas Sensys, Intermat e SlideOn
  - Sistema de corrediça Actro YOU, Actro
  - Actro 5D para gavetas de madeira
  - Quadro para InnoTech / InnoTech Atira
  - Quadro YOU para gavetas de madeira - Quadro para gavetas de madeira (montagem por deslizamento e por encaixe, corrediças de extração parcial e total)
  - Quadro para Systema Top 2000
  - Corrediças com rolamento de esferas KA
  - Corrediças FR
- Alumínio anodizado, plástico
- Para usar o bloco de perfuração de profundidade ajustável é necessário o conjunto de batentes, código 9 139 574, encomendar separadamente
- Encomende por favor os acessórios do bloco de furação separadamente
- Encomendar brocas e acessórios separadamente

Referência de página:
- Acessórios para o bloco de furação, ver a página 1525
- Acessórios, ver página 1526
- Acessórios broca de casquilho, ver a página 1568

Item	**Código**	Emb.
1 Bloco de furação Accura (de profundidade ajustável)	**9 128 171**	1 unid.
2 Conjunto de batentes (1 batente para dobradiças, 1 batente para corrediças, 1 batente para as laterais individuais (desmontadas))	**9 139 574**	1 conj.

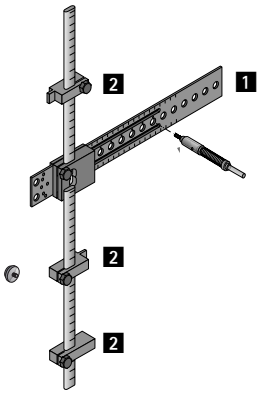

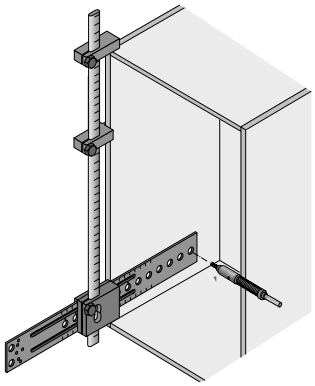

Conjunto de matriz de furação Accura para puxadores

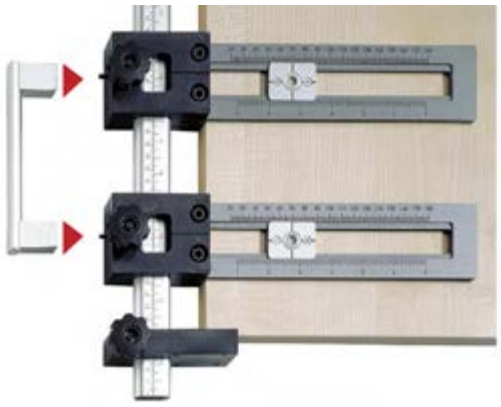

- Para puxadores a partir de uma distância entre furos de 64 mm
- Alumínio anodizado, plástico
- Encomendar brocas HSS separadamente

O conjunto inclui:
- 2 blocos de perfuração Accura
- 2 placas de furação com casquilho guia para brocas HSS ø 5 mm
- 1 régua Accura com escala graduada em mm e polegadas, comprimento 500 mm
- 1 batente regulável para frentes

Referência de página:
- Acessório broca HSS, ver página 1569

Código	Emb.
0 044 763	1 conj.

Accura para adaptadores de montagem de colagem Sensys

- Matriz para o posicionamento do adaptador para montagem por cola para Sensys
- para portas de vidro
- Espessura do vidro 3 - 7 mm
- Para utilização com cola UV
- Material: Alumínio anodizado, plástico
- Para utilizar a matriz de colagem, é necessária uma calha Accura com escala dimensional, por ex., código 0 070 263, e um batente ajustável para as laterais do móvel desmontadas, código 0 070 266, encomende separadamente
- Encomende separadamente os acessórios da matriz de colagem
- Encomendar separadamente os adaptadores para montagem a cola

O conjunto inclui:
- 2 matriz de colagem

Referência de página:
- Acessórios para a matriz de colagem, ver página 1525
- Adaptadores de montagem de colagem Sensys, ver página 113

Código	Emb.
9 188 862	1 conj.

Barra de furação Accura de 1000 mm, alumínio com 3 pinos de encosto / marcação

- Permite executar linhas de furos de uma forma racional, rentável e profissional no sistema 32
- Linha de furos a uma distância de 37 mm da aresta dianteira
- Linha de furos a uma distância de 13 mm da aresta dianteira (Container Systema Top 2000)
- Primeira linha de furos para ligadores (para 16 mm e 19 mm de espessura do fundo)
- Batente para continuação da linha de furos
- Batente para a linha de furos traseira num armário montado
- Afinação simples das funções através dos pinos de encosto / marcação
- Pode ser utilizado à esquerda ou à direita
- Barra de furação em alumínio
- Uso de brocas de casquilho - Desgaste mínimo da broca, uma vez que não entra em contacto com o molde
- Com 3 pinos de encosto e de marcação
- Encomendar brocas e acessórios separadamente

Referência de página:
- Acessórios broca de casquilho, ver a página 1568

Código	Emb.
0 010 573	1 unid.

hettich.com/short/490be5

Molde de furação para corrediças

- Aplicável para:
  - Corrediças Actro YOU / Quadro YOU para AvanTech YOU
  - Corrediças Actro 5D para gavetas de madeira
  - Corrediças Actro para ArciTech
  - Corrediças Quadro para InnoTech / InnoTech Atira
  - Quadro para gavetas de madeira (montagem por deslizamento e por encaixe, corrediças de extração parcial e total)
  - Quadro para Systema Top 2000
  - Corrediças com rolamento de esferas KA
  - Corrediças FR
- Plástico

Referência de página:
▸ Acessórios, ver página 1570

Código	Emb.
9 257 327	1 unid.

hettich.com/short/f9d5ac

Ajuda para posicionaro calço de dobradiças para montagem de cola

- Ajuda para posicionar o calço de dobradiças para montagem de cola
- Afinação preciso ao milímetro graças à função de fecho
- Afinação simples da dimensão de colagem desejada K
- Intervalo de afinação: 2 - 80 mm
- Plástico antracite

Código	Emb.
9 227 397	1 unid.

Ajuda para posicionar a caixa para montagem de cola

Ajuda para posicionar a caixa para montagem de cola
- Afinação preciso ao milímetro graças à função de fecho
- Afinação simples da dimensão de colagem desejada K
- Intervalo de afinação: 2 - 30 mm
- Plástico antracite

Código	Emb.
9 134 988	1 unid.

Ajuda para posicionar o adaptador para montagem de cola

Ajuda para posicionar o adaptador para montagem de cola
- Afinação preciso ao milímetro graças à função de fecho
- Afinação simples da dimensão de colagem desejada K
- Intervalo de afinação: 2 - 23 mm
- Plástico antracite

Código	Emb.
9 227 396	1 unid.

Indicações

- Resumo da aplicação 110 - 111
- Conselhos sobre a instalação de acessórios para montagem de cola 132
- Informações técnicas 129 - 132

hettich.com/short/658681

Gabarito de furação Exakta

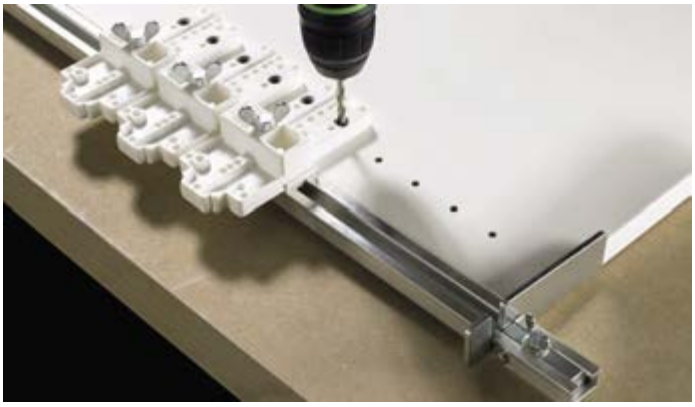

- Prática no caso de pequenas séries de móveis, construção de protótipos e equipamento de edifícios
- Para maior exactidão e um processo de fabrico mais racional
- Áreas de aplicação:
  - Para abrir furos de ø 5 mm no Sistema 32
  - Para marcar furos para dobradiças e calços de dobradiças
  - Para marcar furos para ligadores VB 18 / 19 / 20 / 21 / 35 / 36, Rastex 15
- Encomendar brocas HSS separadamente

Referência de página:
- Acessório broca HSS, ver página 1569

Item	Código	Emb.
1 Calha de 1000 mm com 2 batentes (batente fixo e ajustável)	**0 014 825**	1 unid.
1 Calha de 2000 mm com 2 batentes (batente fixo e ajustável)	**0 014 826**	1 unid.
1 Calha de 2500 mm com 2 batentes (batente fixo e ajustável)	**0 014 827**	1 unid.
1 Calha de 1500 mm com 2 batentes (batente fixo e ajustável)	**0 015 328**	1 unid.
2 Bloco de furação	**0 022 617**	1 unid.
4 Batente ajustável	**0 073 788**	1 unid.

Componentes

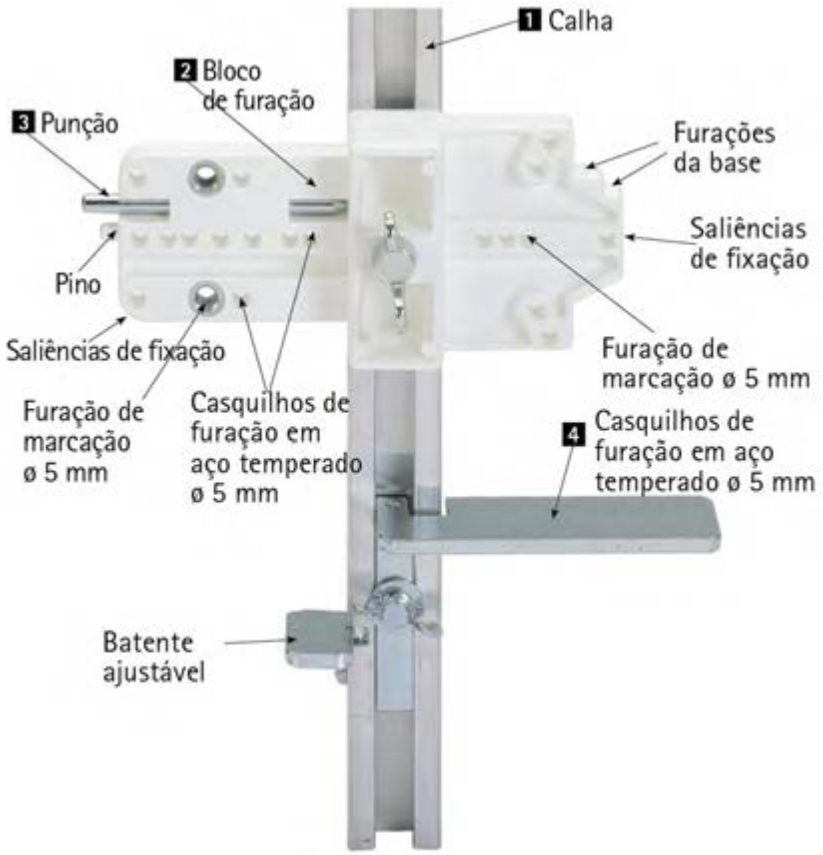

hettich.com/short/3cde38

Matriz de marcação MultiBlue

- Matriz de marcação simples: o parceiro ideal para uma montagem no local, sempre que seja necessário montar uma ferragem de modo profissional sem recorrer a máquinas grandes
- Prática e, ao mesmo tempo, multifuncional
- O gabarito de marcação com duas faces MultiBlue permite marcar
  - Furos do sistema 32 para, por exemplo, calços de dobradiças, pernos, suportes de prateleiras
    - Furos para copos ø 35 e ø 26 com dimensão C de 4 mm para dobradiças
    - Furos ø 25 para ligadores Rastex 25
    - Furos ø 20 para ligadores VB 35 e VB 135
- Plástico azul

Código	Emb.
0 000 351	1 unid.

Posições de furação

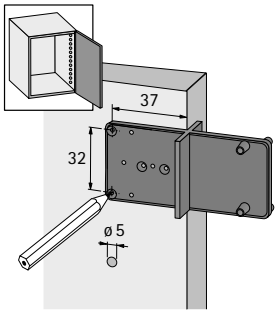

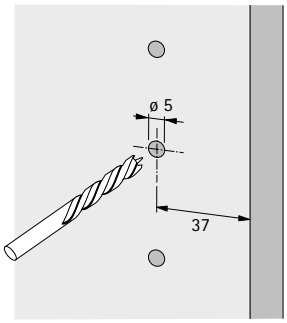

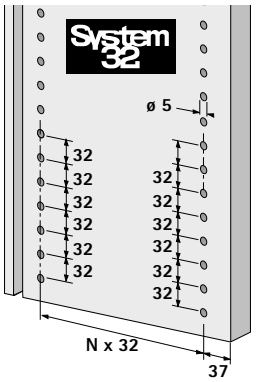

Posição de marcação para diâmetro do copo 35 mm

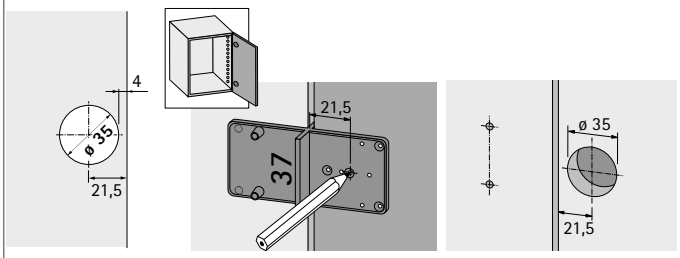

Posição de marcação para diâmetro do copo 26 mm

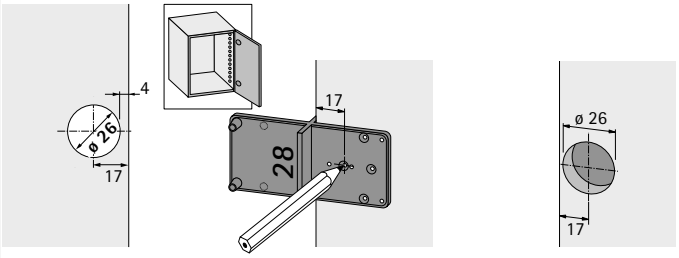

Posição de marcação para Rastex 25

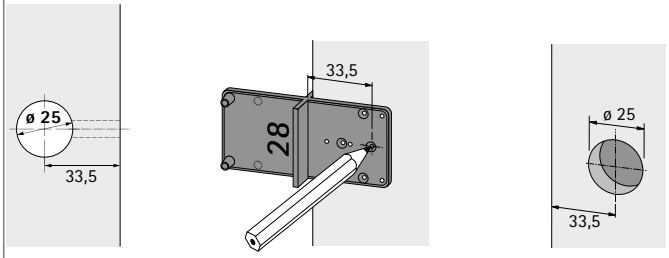

Posição de marcação para VB 35 e VB 135

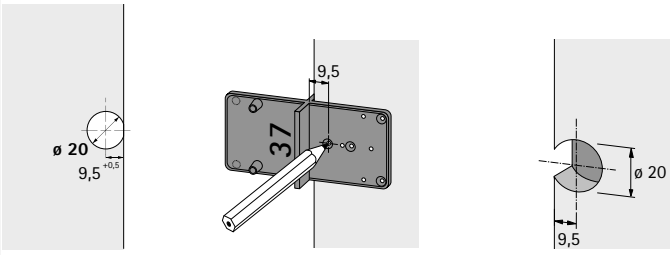

hettich.com/short/df7855

	Practica	BlueJig FB
Lateral	1533 - 1536	1537 - 1541
Indicado para a montagem de	Frentes / Painéis traseiros de: ▸ Gavetas AvanTech YOU ▸ Gavetas ArciTech	Fixações de frentes de gaveta: ▸ Gavetas AvanTech YOU ▸ Gavetas ArciTech

Batente angular

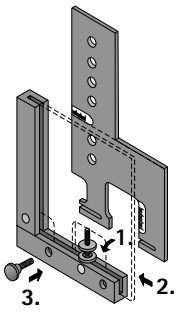

- Batente angular para combinação com o molde de furação Practica para
  - AvanTech YOU / ArciTech
- Aluminio

Código	Emb.
0 078 093	1 unid.

Practica para AvanTech YOU

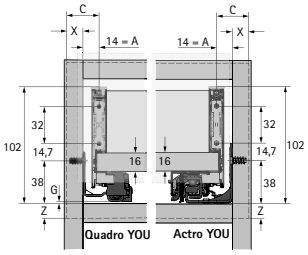

- Para colocação da fixação de frentes de gaveta em
  - AvanTech YOU Gaveta / Gavetão
- Amplitude de ajuste AvanTech YOU
  - Cobrimento lateral das frentes de gaveta: até +25 mm
  - Altura da frente de gaveta: da ponta inferior da corrediça da gaveta até + 22 mm
- Aluminio

Referência de página:
- Acessórios broca de casquilho, ver a página 1568

Código	Emb.
9 257 320	1 unid.

Practica para ArciTech

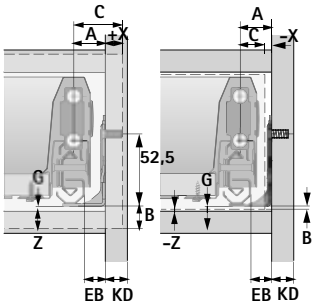

- Para colocação da fixação de frentes de gaveta em
  - ArciTech Gaveta / Gavetão
  - Gavetão ArciTech com 2 barras laterais de cada lado
- Amplitude de ajuste ArciTech
  - Cobrimento lateral das frentes de gaveta: até -5 mm, até +19 mm
  - Altura da frente de gaveta: da ponta inferior da corrediça da gaveta até + 25 mm
- Aluminio
- Encomendar brocas e acessórios separadamente

Referência de página:
- Acessórios broca de casquilho, ver a página 1568

Código	Emb.
9 128 172	1 unid.

hettich.com/short/bd9571

Practica para InnoTech / InnoTech Atira

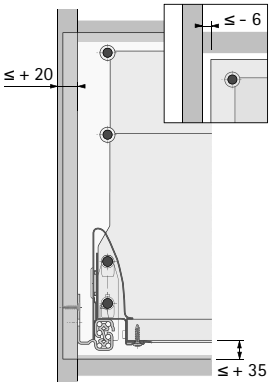

- Para colocação da fixação de frentes de gaveta em
  - Gavetas / Gavetões InnoTech / InnoTech Atira
  - Gavetões InnoTech / InnoTech Atira com 2 níveis de barras
- Amplitude de ajuste
  - Cobrimento lateral das frentes de gaveta: até - 6 mm, até + 20 mm
  - Altura das frentes de gaveta: a contar da aresta inferior da base da gaveta até +35 mm
- Aluminio
- Encomendar brocas e acessórios separadamente

Referência de página:
- Acessórios broca de casquilho, ver a página 1568

Código	Emb.
0 013 392	1 unid.

hettich.com/short/bd9571

Practica 240 para AvanTech YOU

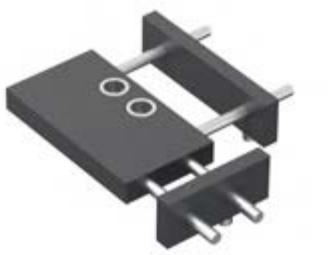

Para colocação dos furos para a fixação de frentes AvanTech YOU:
- Lateral baixa H 77
- Aluminio
- Casquilhos de furação em aço temperado para brocas de 10 mm com anel de ajuste de profundidade

Referência de página:
Acessórios broca e anel de ajuste, ver página 1569 - 1570

Código	Emb.
9 257 318	1 unid.

Practica 250 para AvanTech YOU

Para colocação dos furos para a fixação de frentes AvanTech YOU:
- Gaveta / Gavetão
- Plástico
- Casquilhos de furação em aço temperado para brocas de 10 mm com anel de ajuste de profundidade

Referência de página:
Acessórios broca e anel de ajuste, ver página 1568
Com fixador de frentes em versão de aparafusar:
broca com batente 2,5 mm, ver página 1569 - 1570

Código	Emb.
9 219 328	1 unid.

Practica 200 para ArciTech / InnoTech Atira

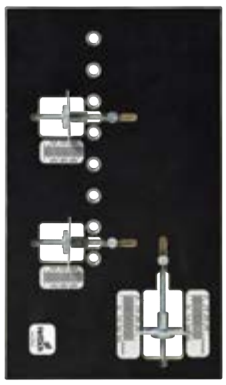

- Para colocação da fixação de frentes de gaveta em
  - ArciTech / InnoTech / InnoTech Atira
  - Gaveta / Gavetão
- Contraplacado
- Casquilhos de furação em aço temperado para brocas de 10 mm com anel de ajuste de profundidade
- Amplitude de ajuste ArciTech
  - Cobrimento lateral das frentes de gaveta: até -5 mm, até +20 mm
  - Altura do painel frontal: desde a ponta inferior do fundo da gaveta até +30 mm
- Amplitude de ajuste InnoTech / InnoTech Atira
  - Cobrimento lateral das frentes de gaveta: até -6 mm, até +20 mm
  - Altura do painel frontal: desde a ponta inferior do fundo da gaveta até +35 mm

Código	Emb.
9 162 018	1 unid.

Practica 265 para AvanTech YOU

Para colocação dos furos para a fixação de frentes para frentes de alumínio AvanTech YOU:
- Plástico
- Casquilhos de furação em aço temperado para brocas de 3 mm

Código	Emb.
9 254 997	1 unid.

Practica 275 para AvanTech YOU

Para furar os painéis traseiros madeira / alumínio AvanTech YOU:
- Ligações dos perfis laterais
- Altura dos perfis de gaveta 101 / 139 / 187 / 251 mm
- Plástico
- Casquilhos de furação em aço temperado para brocas de 4 mm

Referência de página:
Acessórios broca, ver páginas 1570

Código	Emb.
9 257 321	1 unid.

Practica 295 para AvanTech YOU

Para furar os painéis traseiros de madeira AvanTech YOU:
- Ligações dos perfis laterais
- Recipiente de gancho C altura do perfil de gaveta 77 mm
- Plástico
- Casquilhos de furação em aço temperado para brocas de 4 mm e 6 mm
- Furação do gancho C com broca de 6 mm e anel de ajuste de profundidade

Referência de página:
Acessórios broca e anel de ajuste, ver página 1570

Código	Emb.
9 257 322	1 unid.

hettich.com/short/bd9571

BlueJig AvanTech 105

Para colocação dos furos para a fixação de frentes AvanTech YOU:
- Altura da gaveta 101 / 139 mm
- Aço
- Fixador frontal com espigões de centragem

O conjunto inclui:
- 2 BlueJig AvanTech YOU 105 (direita / esquerda)

Código	Emb.
9 257 323	1 conj.

Posicionamento do molde de furação na gaveta

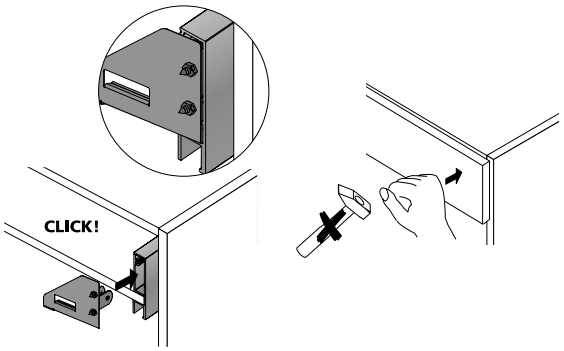

BlueJig AvanTech 205

Para colocação dos furos para a fixação de frentes AvanTech YOU:
- Altura da gaveta 187 mm / 251 mm
- Aço
- Fixador frontal com espigões de centragem

O conjunto inclui:
- 2 BlueJig AvanTech YOU 205 (direita / esquerda)

Código	Emb.
9 257 324	1 conj.

Posicionamento do molde de furação na gaveta

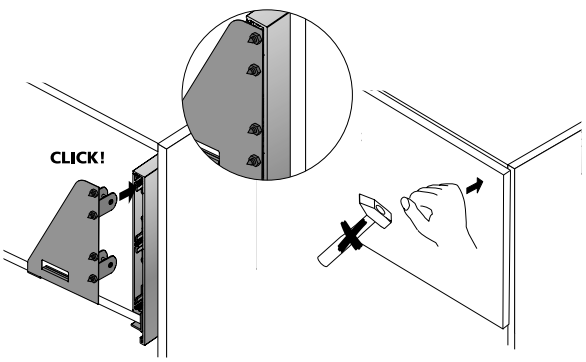

BlueJig AvanTech 305 Inlay

Para colocação dos furos para a fixação de frentes AvanTech YOU Inlay:
- Altura da gaveta 187 mm
- Aço
- Fixador frontal com espigões de centragem

O conjunto inclui:
- 2 BlueJig AvanTech YOU 305 (direita / esquerda)

Código	Emb.
9 257 331	1 conj.

Posicionamento do molde de furação na gaveta

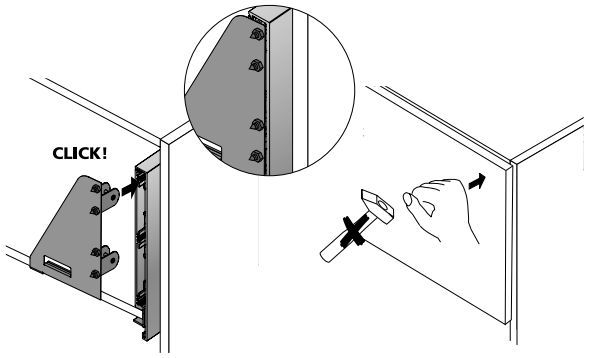

BlueJig AvanTech 405

Para colocação dos furos para a fixação de frentes AvanTech YOU:
- Altura da gaveta 77 mm
- Aço
- Fixador frontal com espigões de centragem

O conjunto inclui:
- 2 BlueJig AvanTech YOU 405 (direita / esquerda)

Código	Emb.
9 298 425	1 unid.

Posicionamento do molde de furação na gaveta

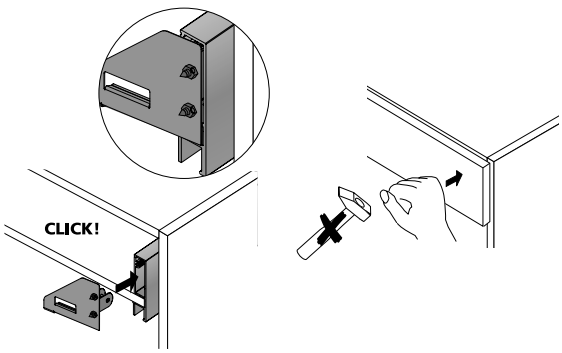

BlueJig AT

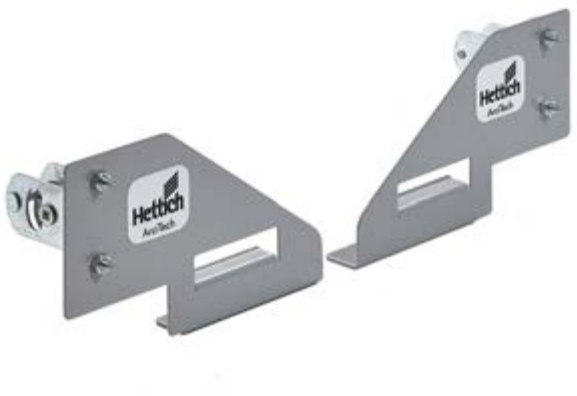

- Para marcar os furos de fixação para fixação de frente ArciTech
- Aço

O conjunto inclui:
- 2 BlueJig ArciTech (direita / esquerda)

Código	Emb.
9 163 229	1 conj.

Posicionamento do molde de furação na gaveta

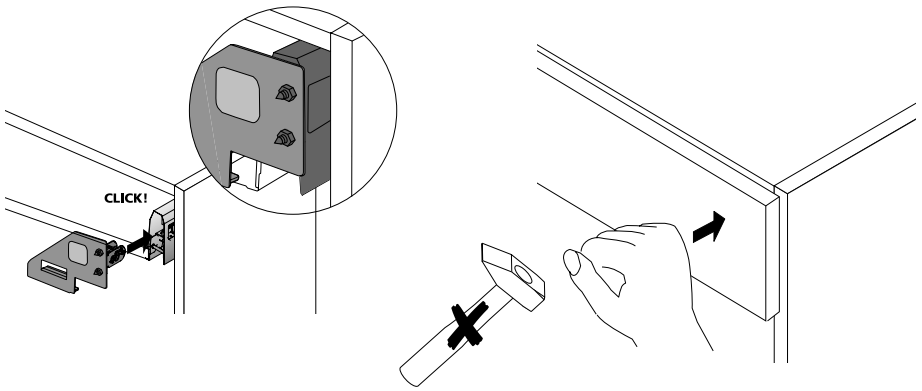

BlueJig IT

- Para marcar os furos de fixação para fixador frontal InnoTech / InnoTech Atira
- Plástico / Aço

O conjunto inclui:
- 2 unid. BlueJig IT

Código	Emb.
0 078 097	1 conj.

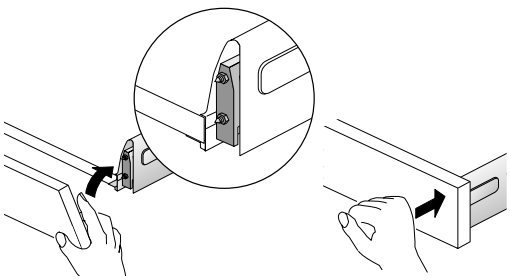

Fixar a matriz de marcação no perfil da gaveta

Alinhar a frente da gaveta e marcar a posição de perfuração

BlueJig IT / MT Reling

- Para marcar os furos de fixação para InnoTech Atira / InnoTech / MultiTech
- Alumínio / Aço

Código	Emb.
0 048 437	1 unid.

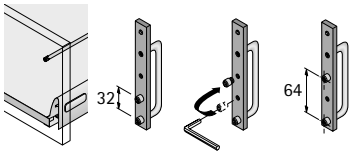

InnoTech

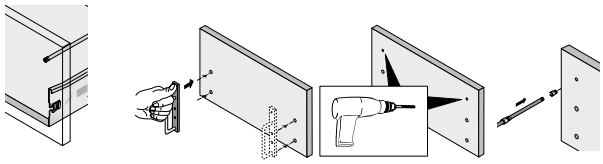

MultiTech

	Auxiliar de posicionamento	DrillJig Dobradiça	BlueJig Dobradiça
Lateral	1544	1545	1546
Indicado para a montagem de	Dobradiças em relação com DrillJig e BlueJig	Dobradiças, calços de dobradiças	Dobradiças, calços de dobradiças

Pino Push to open para furar

1547 - 1548

Push to open Pino
Push to open Imã

Molde de furação e gabarito de marcação

- Facilita o posicionamento dos furos das dobradiças mesmo no caso de montagem posterior de portas
- Para encaixar em furos para calços de dobradiças ou linhas de furos no sistema 32
- Para a furação do copo, o molde de furação DrillJig Dobradiça e o gabarito de marcação BlueJig Dobradiça são simplesmente assentes sobre a marcação
- Plástico preto

Código	Emb.
9 078 866	1 unid.

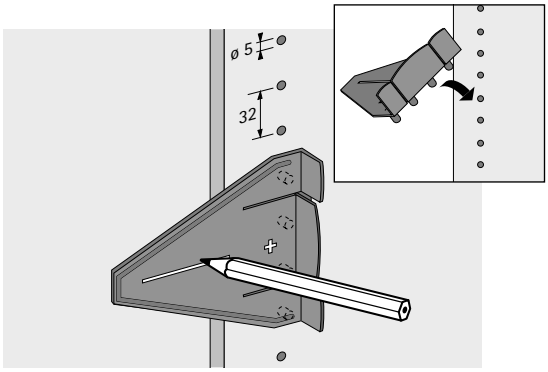

Molde de furação DrillJig Dobradiça, broca ø 35 mm / 2 x ø 10 mm

- Para a montagem precisa de dobradiças em aplicações individuais ou especiais ou para a montagem posterior de portas de móveis nas instalações do cliente
- Furos angulares, sem desgaste, precisos
- Brocas de metal duro
- Sem que a broca "fuja" nos furos já abertos
- Furos precisos e sem lascar para dobradiças e calços de dobradiças
- Necessária furadeira manual ou parafusadeira sem fios
- As seguintes dobradiças e calços de dobradiças podem ser aplicados com o molde de furação DrillJig Dobradiça:
  - Sensys, Intermat, SlideOn, Selekta Pro 2000, Selekta Pro 2035

O conjunto inclui:
- 1 bloco de furação para dobradiças
- 1 bloco de furação para calços de dobradiças
- 1 ponta sextavada
- 1 broca ø 35 mm montada
- 2 Brocas de ø 10 ou 2,5 mm montadas

Item	Código	Emb.
Molde de furação DrillJig Dobradiça, broca ø 35 mm / 2 x ø 10 mm	**0 020 165**	1 conj.
Molde de furação DrillJig Dobradiça, broca ø 35 mm / 2 x ø 2,5 mm	**0 046 413**	1 conj.

Acessórios

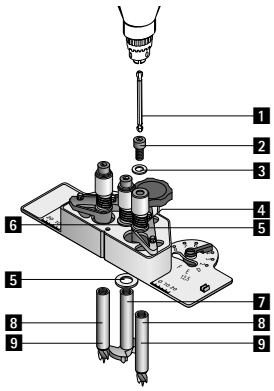

Item	Código	Emb.
bloco de furação para calços de dobradiças	**0 020 130**	1 unid.
1 ponta sextavada	**0 020 695**	1 unid.
2 Parafuso de sextavado interior M8 x 16 DIN 912	**0 020 689**	1 unid.
3 Anilha 8,4 DIN 125 para dobradiça DrillJig e DrillJig VB	**9 131 491**	1 unid.
4 Mola para dobradiça DrillJig e DrillJig VB	**9 131 488**	1 unid.
5 Anilha 12 x 18 x 0,5 DIN 988 para DrillJig dobradiça e DrillJig VB	**9 131 492**	1 unid.
6 Casquilho dobradiça DrillJig e DrillJig VB	**9 131 487**	1 unid.
7 Broca ø 35 mm	**0 020 688**	1 unid.
8 Broca ø 10 mm	**0 020 687**	1 unid.
9 Broca ø 2,5 mm	**0 046 085**	1 unid.
12 Placa de bloqueio DrillJig dobradiça / VB	**9 131 489**	1 unid.

hettich.com/short/0fa55a

BlueJig Dobradiça

- Ideal para utilização no local de montagem
- Para marcação das posições de furação de dobradiças (esquema de furação TH) e calços de dobradiças cruzados
- Para frentes com cobrimento total, cobrimento parcial e para trabalhar por dentro
- Plástico azul

Código	Emb.
0 045 150	1 unid.

Posição de marcação para dobradiças com esquema de furação TH

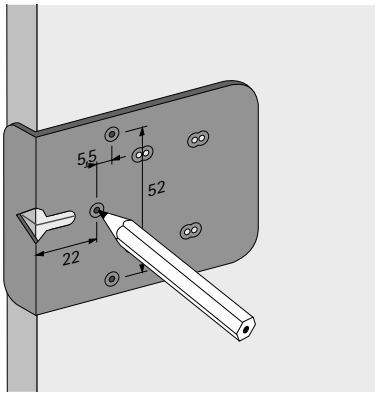

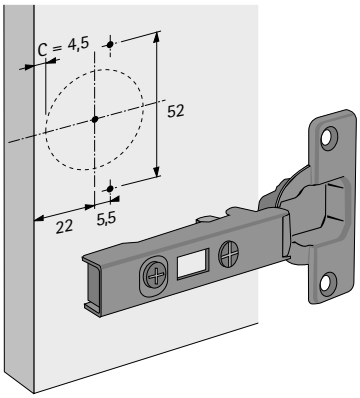

Posição de marcação para calço de dobradiça em cruz com frente com cobrimento total / cobrimento parcial

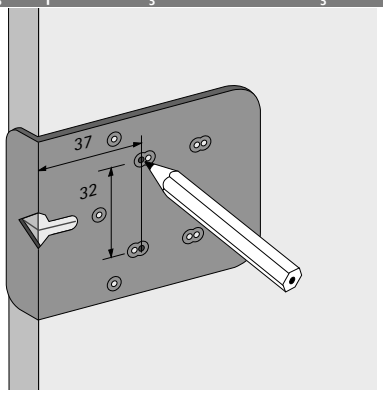

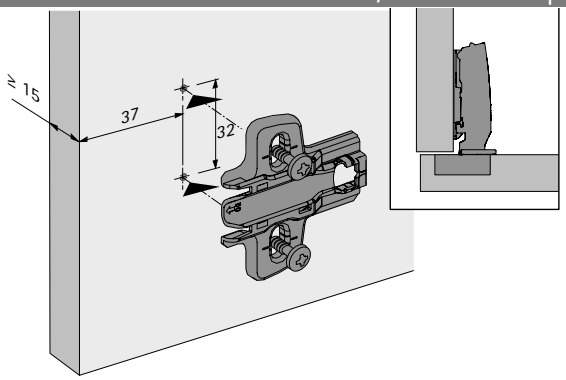

Posição de marcação para calço de dobradiça em cruz com frente a trabalhar por dentro (19 mm de espessura)

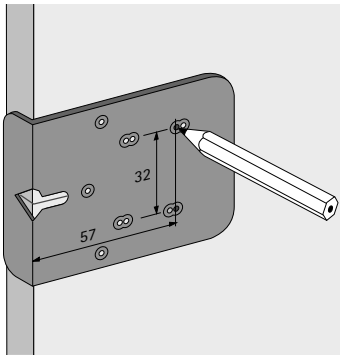

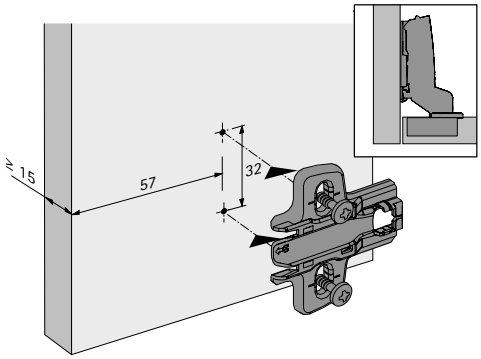

- **Molde de furação para variantes de furação push to open**
- **Para dobradiças**

Molde de perfuração para Push to open

- Para a abertura do furo horizontal no corpo do móvel para as variantes Push to open de furação
- Universal para todas as espessuras de material
- Bucha de furação em aço temperado
- Plástico
- A broca e o anel de ajuste não estão incluídos no volume de entrega

Código	Emb.
9 207 524	1 unid.

Padrão de perfuração para pino de curso curto Push to open

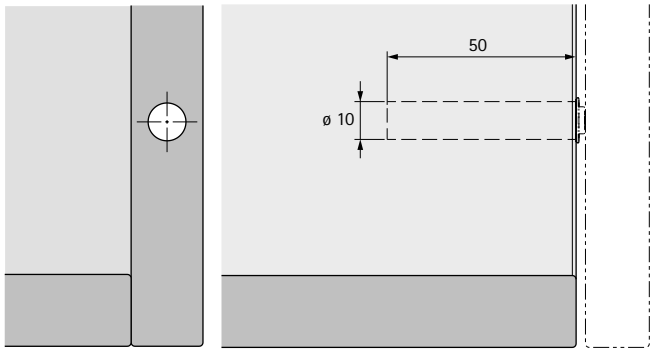

Padrão de perfuração para imã Push to open

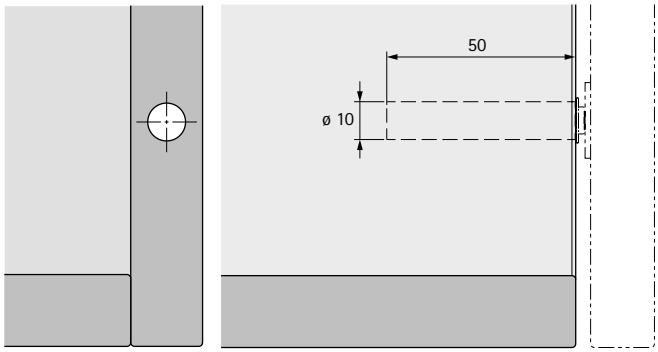

Padrão de perfuração para pino de curso longo Push to open

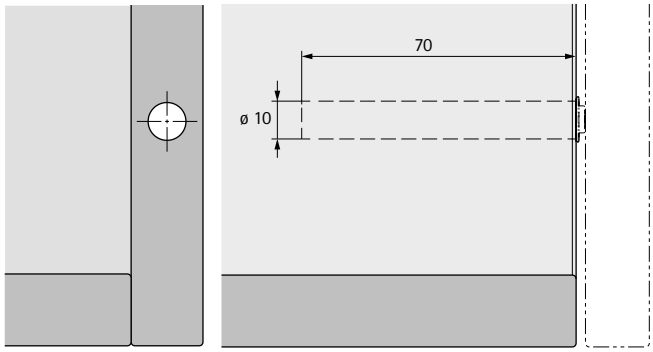

Padrão de perfuração para imã de curso longo Push to open

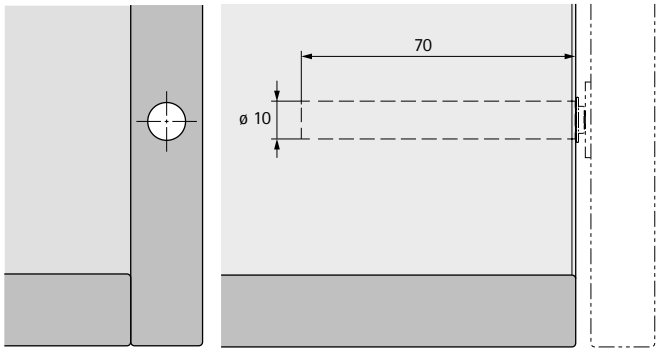

hettich.com/short/d4383b

Dispositivo auxiliar de montagem para Push to open

- Ajuda de press-in para montar a variante de perfuração push to open
- Suporta a prensagem em caixas adaptadoras
- Suportes de pressão nas laterais
- Aplicação à mão
- Plástico

Código	Emb.
9 090 888	1 unid.

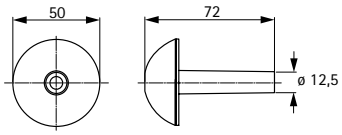

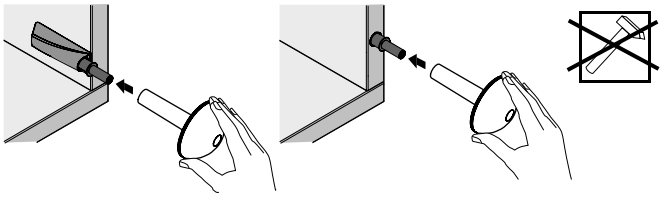

- **Matrizes de furos para a montagem de ligadores e ferragens elevatórias**
- **Resumo da gama / comparação técnica**

	DrillJig VB	BlueJig buchas	Matriz de marcação EverFix
Lateral	1550	1551	1552
Indicado para a montagem de	Ligadores ▸ VB 18 / 19 / 20 / 21 ▸ VB 35 ▸ VB 36 ▸ VB 135 ▸ VB 54 / 16 Toolex ▸ VB 54 / 19 Toolex ▸ VB 54 / 23 E Toolex	Bucha em aço para ligadores Rastex	Ligadores EverFix

Molde de furação DrillJig VB, broca ø 20 mm

- Para a montagem precisa de ligadores em aplicações individuais ou especiais
- Furos angulares, sem desgaste, precisos
- Brocas de metal duro
- Sem que a broca "fuja" nos furos já abertos
- Sistema 32: furos ø 5 mm, distância 32 mm, 37 mm distância à borda dianteira
- Para o reequipamento de prateleiras
- Necessária furadeira manual ou parafusadeira sem fios
- Para madeira com espessuras de 16 e 19 mm
- A utilizar com as seguintes ferragens:
  - Conectores excêntricos VB 18 / 19 / 20 / 21 / 35 / 35M / 36 / 36M
  - Ligador VB 135
  - Ligadores para suporte de prateleiras VB 54 – 16 / 19 / 23 E Toolex

O conjunto inclui:
- 1 bloco de furação VB
- 1 bloco de furação DU
- 1 broca ø 10 mm montada
- 1 broca ø 20 mm montada, para VB 35 / 35M / 36 / 36M e VB 135 ou 1 broca ø 30 mm montada, para VB 18 / 19 / 20 / 21
- 1 ponta sextavada

Item	Código	Emb.
Molde de furação DrillJig VB, broca ø 20 mm	**0 020 166**	1 conj.
Molde de furação DrillJig VB, broca ø 30 mm	**9 131 494**	1 conj.

Acessórios

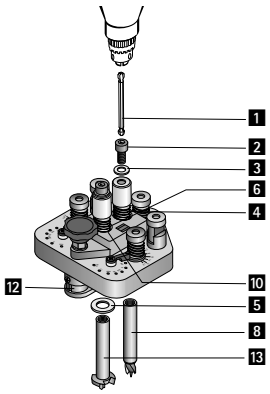

Item	Código	Emb.
Bloco de furação DU	**0 020 131**	1 unid.
1 ponta sextavada	**0 020 695**	1 unid.
2 Parafuso de sextavado interior M8 x 16 DIN 912	**0 020 689**	1 unid.
3 Anilha 8,4 DIN 125 para dobradiça DrillJig e DrillJig VB	**9 131 491**	1 unid.
4 Mola para dobradiça DrillJig e DrillJig VB	**9 131 488**	1 unid.
5 Anilha 12 x 18 x 0,5 DIN 988 para DrillJig dobradiça e DrillJig VB	**9 131 492**	1 unid.
6 Casquilho dobradiça DrillJig e DrillJig VB	**9 131 487**	1 unid.
8 Broca ø 10 mm	**0 020 687**	1 unid.
10 Anilha 12 x 18 x 1,2 DIN 988 para DrillJig VB	**9 131 493**	1 unid.
12 Placa de bloqueio DrillJig dobradiça / VB	**9 131 489**	1 unid.
13 Broca ø 18 mm para ligadores para suporte de prateleiras VB 54 Toolex	**0 020 168**	1 unid.
13 Broca ø 20 mm para VB 35 / 35M, VB 36 / 36M, VB 135	**0 020 686**	1 unid.
13 Broca ø 30 mm para VB 18, VB 19, VB 20, VB 21	**0 020 167**	1 unid.

BlueJig buchas

- Para furos de topo para pernos em aço:
  - Rastex 15 com perno medida de aperto 20 mm = medida de furação 24 mm
  - Rastex 15 com perno medida de aperto 30 mm = medida de furação 34 mm
  - Rastex 25 com perno medida de aperto 24,5 mm = medida de furação 33,5 mm
- Posicionamento muito prático do molde de furação face aos furos Rastex existentes através de 2 pinos de medição, com 15 e 25 mm de diâmetro
- Com distanciadores para espessuras dos painéis 15/16, 18/19 e 21/22 mm
- Previsto para furação combinada com buchas de madeira
- Plástico com buchas de furação em aço temperado

O conjunto inclui:
- 2 distanciadores
- 2 pinos de medição
- 1 molde de perfuração
- 1 broca, 8 mm

Código	Emb.
9 079 402	1 unid.

Molde de furação BlueJig DU

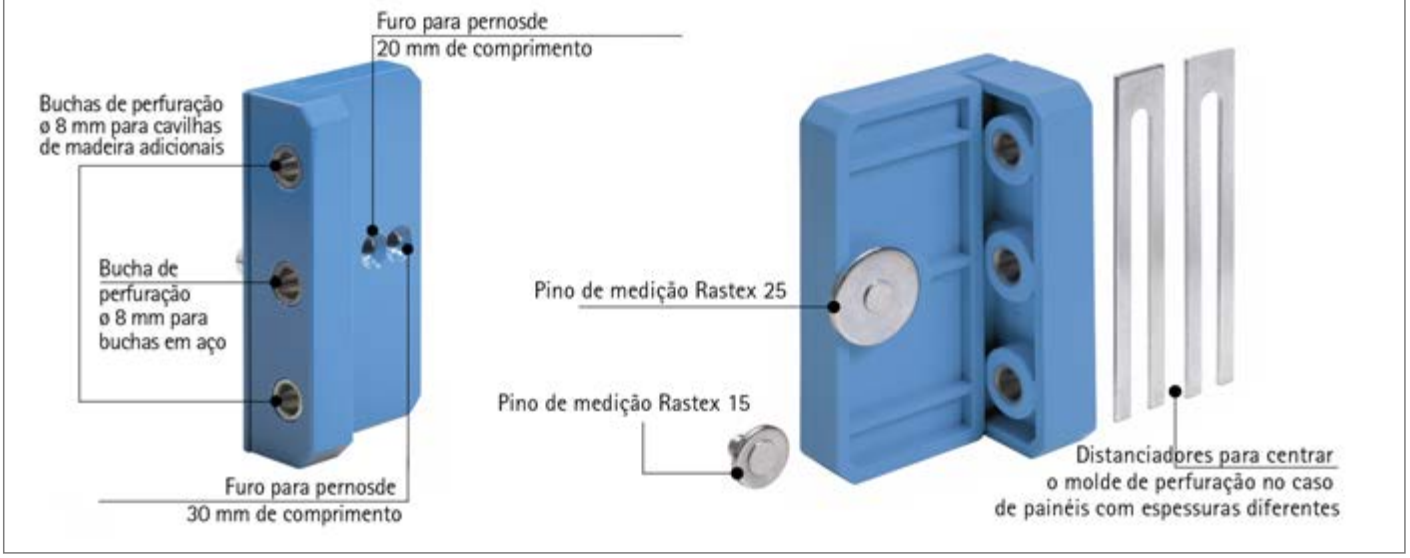

Furo de bucha

Fixação VB

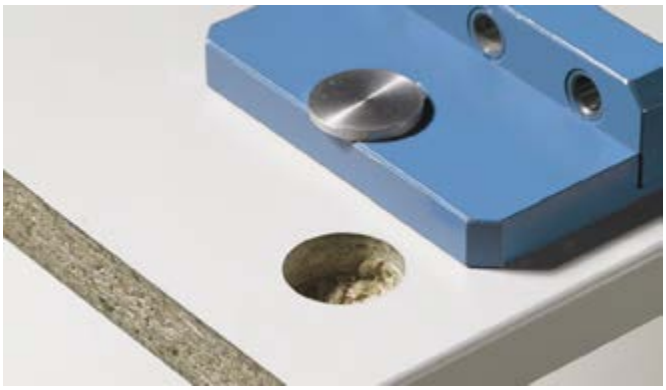

Indicações

Brocas para madeira, Ø de furo 8 mm, ver página 1570

hettich.com/short/aba721

Matriz de marcação EverFix

- Para marcar ligadores EverFix

Código	Emb.
0 079 692	1 unid.

Ferramenta de afinação de altura para pé ajustável em altura Korrekt

- Metal / Alumínio
- Para ajustar o pé ajustável em altura Korrekt
- Comprimento do puxador barra ajustável
- Utilização manual
- Adjustabilidade até ≤ 300 kg de peso do corpo do móvel (corpo do móvel + conteúdo do móvel)
- Comprimento total 1000 mm

Código	Emb.
9 253 384	1 unid.

	BlueJig Gavetas de madeira
Lateral	1554 - 1556
Indicado para a montagem de	Corrediças Actro YOU / Quadro YOU / Actro 5D / Quadro EB 20 para gavetas de madeira

New

- **BlueJig Actro YOU, Push to open**
- **Para a fixação da Actro YOU em gavetas em madeira, ajuste do Push to open**

BlueJig Actro YOU

- Para abrir o furo para o gancho C e garras em corrediças Actro 5D / Actro YOU para gavetas de madeira
- Plástico com buchas de furação em aço temperado
- Encomendar brocas e acessórios separadamente

Código	Emb.
9 257 813	1 unid.

BlueJig Quadro YOU

- Para abrir o furo para o gancho C em corrediças Quadro YOU e gavetas de madeira
- Para abrir os furos para as garras em gavetas de madeira
- Plástico com buchas de furação em aço temperado
- Encomendar brocas e acessórios separadamente

Código	Emb.
9 257 325	1 unid.

Fechos BlueJig Quadro 2D

- Para abrir os furos para o gancho C em corrediças Quadro V6 5D / Quadro 25 2D em gavetas de madeira
- Para abrir os furos para os fechos Quadro V6 5D / Quadro 25 2D em gavetas de madeira
- Plástico com buchas de furação em aço temperado

O conjunto inclui:
- 1 molde de perfuração BlueJig fechos Quadro 2D
- 1 broca, 6 mm
- 1 broca, 2,5 mm

Código	Emb.
9 323 473	1 unid.

BlueJig Push to open

- Para ajustar a folga do painel frontal em sistemas de abertura Push to open Silent para corrediças:
  - Actro 5D
  - Actro YOU
  - Quadro YOU
- Plástico

Código	Emb.
9 257 326	1 unid.

- **BlueJig Quadro EB 20 Start, EB 20**
- **Para a fixação da Quadro em gavetas de madeira**

BlueJig Quadro EB 20 Start / BlueJig Quadro EB 20

Quadro EB 20 Start
- Para abrir o furo de ø 6 mm para o gancho C em corrediças Actro 5D / Actro YOU / Quadro YOU / Quadro para gavetas de madeira
- Para marcar furos ø 8 mm para garras para fundos de prateleiras / gavetas em madeira com fundo ao mesmo nível
- Plástico preto com bucha de furação temperada em aço
- Encomendar brocas e acessórios separadamente

Quadro EB 20
- Para abrir o furo para o gancho C para corrediças Quadro para gavetas de madeira
- Posicionado
  - Fixadores para gavetas de madeira/prateleiras extraíveis
  - Gancho C para a fixação da corrediça ao painel traseiro
  - Suporte de encaixe traseiro
  - Furos no painel frontal
  - Ajustador de inclinação trazeira
- Aluminio com buchas de furação em aço temperado
- Encomendar brocas e acessórios separadamente

Referência de página:
- Acessório broca, ver página 1569

Item	Código	Emb.
1 BlueJig Quadro EB 20 Start	**9 084 515**	1 unid.
2 BlueJig Quadro EB 20	**0 044 777**	1 unid.

Gavetas de madeira com fundo ranhurado

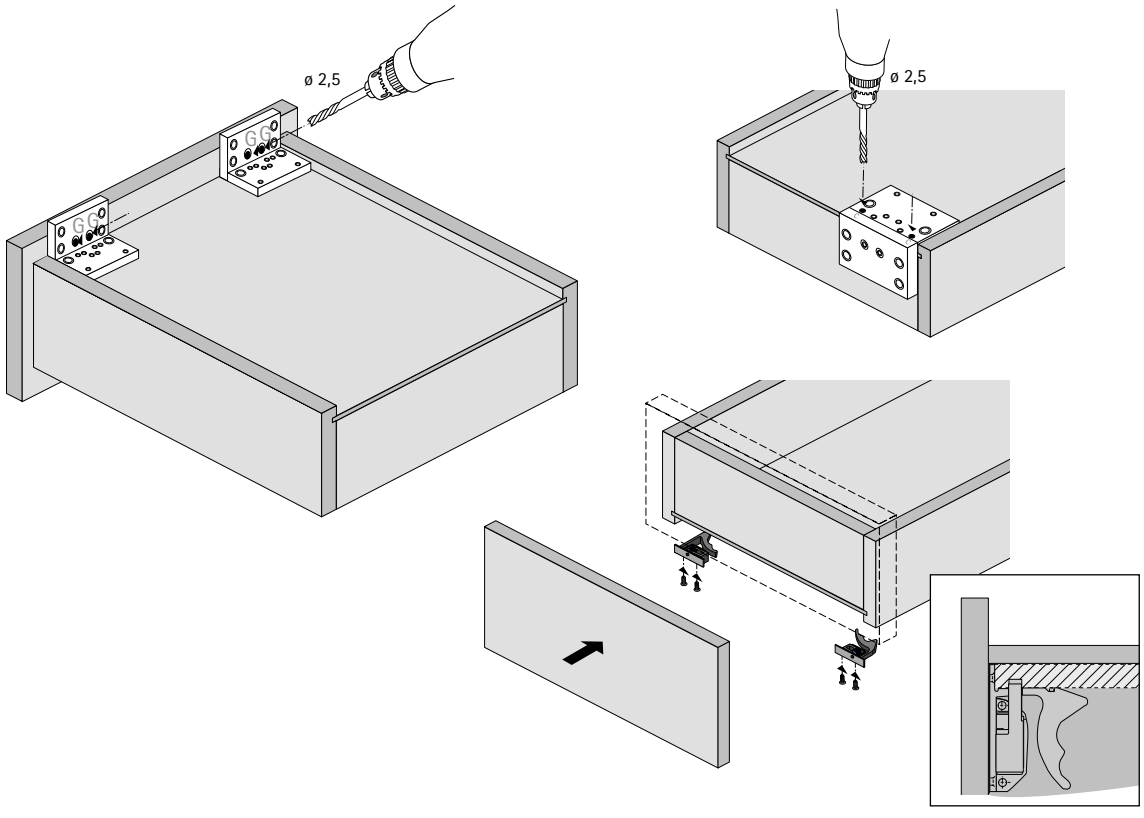

- **Para a montagem de acessórios de sistemas de gavetas**
- **Resumo da gama / comparação técnica**

	Molde de perfuração para corpos de móvel Easys	Molde de furação para frentes de gaveta Easys	Molde de perfuração EB
Lateral	1558	1558	1559
Indicado para a montagem de	Encaixe do perfil ou cantoneira de montagem e para marcar o furo passante para levar os cabos para baixo	Frente para colocar o amortecedor	Suporte do estabilizador lateral InnoTech

Molde de perfuração para corpos de móvel Easys

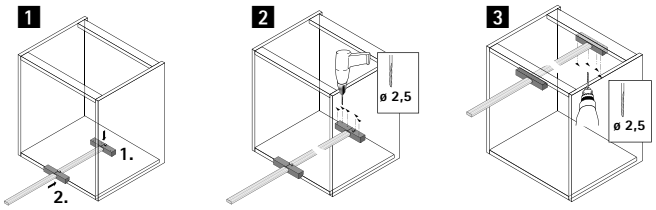

- Para furar as posições de fixação dos encaixes dos perfis ou do ângulo de montagem
- Para marcar o furo para a passagem de cabos para baixo

Código	Emb.
9 086 400	1 unid.

Molde de furação para frentes de gaveta Easys

- Para furar a frente para a colocação do amortecedor (Código 9 082 365) para Easys

Código	Emb.
9 110 645	1 unid.

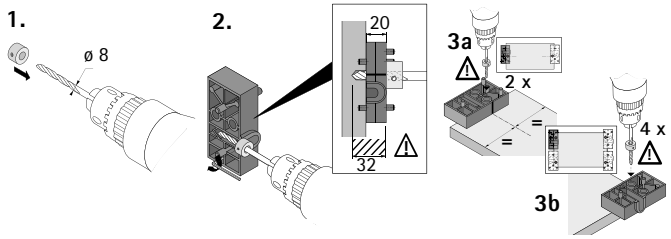

Gabarito de furação EB para o estabilizador lateral InnoTech

- Gabarito de furação para furar as posições de fixação do estabilizador lateral InnoTech / InnoTech Atira (Código 9 079 333)
- Plástico branco

Largura de montagem mm	**Código**	Emb.
9,5 / 10,5	**9 080 312**	1 unid.
12,5	**9 080 311**	1 unid.

	Fixações de frentes de gavetas AvanTech YOU / ArciTech
Lateral	1561 - 1562
Indicado para a montagem de	Fixadores de frentes AvanTech YOU para uma altura do perfil de gaveta de 77 / 101 / 139 / 187 / 251 Fixadores de frentes ArciTech para uma altura do perfil de gaveta de 78 / 94 / 126 mm e fixações de frente para barra longitudinal

New

Ferramenta de embutir à pressão da fixação de frente AvanTech YOU

- Para montagem de embutir à pressão da fixação de frente AvanTech YOU

Versão	Código	Emb.
Altura do perfil de gaveta 77 mm	**9 257 316**	1 unid.
Altura do perfil de gaveta 101 /139 mm	**9 257 314**	1 unid.
Altura do perfil de gaveta 187 / 251 mm	**9 257 315**	1 unid.
Altura do perfil de gaveta 187 mm, Inlay	**9 257 317**	1 unid.
Peça de centralização H251	**9 254 995**	1 unid.

Ferramenta de embutir à pressão para estabilizador frontal

- Para montagem de embutir à pressão do estabilizador frontal AvanTech YOU

Código	Emb.
9 350 015	1 unid.

Ferramenta de embutir à pressão da fixação de frente ArciTech

- Para montagem de embutir à pressão da fixação de frente ArciTech para altura do perfil de gaveta 94 / 126 mm

Código	Emb.
9 127 211	1 unid.

Ferramenta de embutir à pressão da fixador frontal para barras ArciTech

- Para montagem de embutir à pressão da fixação de frente para barras laterais ArciTech

Código	Emb.
9 140 129	1 unid.

Ferramenta de embutir à pressão para adaptador Designside ArciTech

- Para montagem de embutir à pressão do adaptador Designside ArciTech

Código	Emb.
9 242 477	1 unid.

New

- **Para calços de montagem Linear System 8099, fixações de frentes de gavetas / fixações de frentes de gavetas com barra ArciTech, fixações de frentes de gavetas MultiTech**

Ferramenta de embutir à pressão para calço de dobradiça Linear System 8099 (Sensys, Intermat)

- Ferramenta de embutir para calços de montagem Linear System 8099 com afinação vertical com excêntrico

Código	Emb.
9 102 188	1 unid.

Ferramenta de embutir à pressão para calços de dobradiças System 8099 (Sensys, Intermat)

- Ferramenta de embutir à pressão para calços de dobradiças System 8099 (Sensys, Intermat)

Código	Emb.
9 289 799	1 unid.

hettich.com/short/66755d

	Chave para rolamento guia	Auxiliar de posicionamento SlideLine 55 Plus
Lateral	1564	1564
Indicado para a montagem de	SlideLine 97	Portas de correr SlideLine 55 Plus

Chave para rolamento guia

- Para facilitar a montagem
- Para SlideLine 97
- Galvanizado

Código	Emb.
0 076 484	1 unid.

Auxiliar de posicionamento

- Para instalar o ativador no perfil de rolamento superior
- Para SlideLine 55 Plus
- Aço zincado

Código	Emb.
9 136 109	1 unid.

hettich.com/short/b6ee56

Resultados perfeitos com ferramentas especiais
Certos processos de trabalho são realizados milhares de vezes na fábrica de mobiliário: sobretudo a furação. Com brocas especiais para madeira - a condizer com as brocas Hettich - não só trabalha com mais precisão, mas também com mais facilidade e suavidade. Poupando tempo e dinheiro. As brocas e pontas Hettich para madeira estão disponíveis para combinar com o sistema de perfuração Accura, os moldes de furação Exakta e BlueJig e para brocas manuais e brocas verticais.. Em resumo: Na Hettich encontrará a ferramenta especial certa para cada aplicação.

Poderosa:
Brocas HSS para furos através de buchas de furação temperadas.

Universal:
Brocas para madeira com haste cilíndrica para furadeiras de coluna e manuais.

Centralizado:
Ponta aparafusadora para fixar escápulas na parede. Ideal aparafusadoras sem fios.

hettich.com/short/5c59be

Saiba mais:
Pode obter inspiração e mais detalhes do produto no nosso site.

Brocas e ponteiras

Resumo

Brocas para madeira com haste
Broca de luva, broca de escada, brocas de casquilho, brocas escalonadas **1568 – 1570**

Brocas para madeira com encabadouro sextavado
broca para madeira, broca com batente **1570**

Ponta aparafusadora para camarões, pitões e escápulas com encabadouro sextavado **1570**

Hettich Technical Assistant
- **Montagem**
- **Ajuste**
- **Serviço**

hettich.com/short/cffe5a

Broca de casquilho

- Desgaste mínimo da broca, uma vez que não entra em contacto com o molde
- Condução exacta da broca graças ao casquilho
- Batente de profundidade de furação ajustável
- Pode ser usada com os moldes de furação Accura, Practica, Lift Advanced

Referência de página:
- Molde de furação Accura, ver página 1524 - 1527
- Molde de furação Practica, ver página 1533 - 1536

Descrição	Diâmetro mm	**Código**	Emb.
Broca de casquilho	2,5	**9 257 329**	1 unid.
Broca de reposição sem casquilho	2,5	**9 270 887**	1 unid.
Broca de casquilho	3	**0 078 095**	1 unid.
Broca de reposição sem casquilho	3	**0 079 004**	1 unid.
Broca de casquilho	5	**0 070 268**	1 unid.
Broca de reposição sem casquilho	5	**0 070 269**	1 unid.
Broca de casquilho	8	**0 046 084**	1 unid.
Broca de reposição sem casquilho	8	**0 046 628**	1 unid.
Broca de casquilho	10	**0 078 096**	1 unid.
Broca de reposição sem casquilho	10	**0 079 005**	1 unid.

Broca escalonada / anel de ajuste

- Brocas escalonadas HSS de ø 5 mm / ø 7 mm
- Pode ser usada com parafusos de união Direkta 2

Referência de página:
- Anel de ajuste também adequado para brocas ø 10 mm, ver página 1569

Descrição	**Código**	Emb.
Broca escalonada	**0 019 446**	1 unid.
Anel de ajuste	**0 024 838**	1 unid.

Broca de metal duro para

- Para furadeiras de coluna e manuais

Diâmetro mm	Diâmetro da haste	Comprimento mm	Tipo de artigo	**Código**	Emb.
5	5	70	para EverFix	**0 046 083**	1 unid.
6	6	70	para Actro 5D, Actro YOU, Quadro YOU, Quadro EB 20	**0 046 082**	1 unid.
10	10	70	para VB 16, VB 18 / 19 / 20 / 21 e VB 36 / 36 M	**0 046 079**	1 unid.
15	10	90	para Rastex 15	**0 044 757**	1 unid.
18	10	90	para VB 54 Toolex	**0 046 087**	1 unid.
20	10	90	para VB 35 / 35 M, VB 36 / 36 M, VB 135, VB 160	**0 046 077**	1 unid.
25	10	90	para Rastex 25	**0 046 074**	1 unid.
35	10	90	para AVB 4, AVB 5	**0 046 071**	1 unid.
40	10	90		**0 046 086**	1 unid.

Broca helicoidal de aço rápido (HSS)

- ø 5 mm
- Comprimento 90 mm
- Para furos por meio de buchas de furação temperadas ø 5 mm, por ex., molde de furação Accura para puxadores e Exakta

Referência de página:
- Molde de furação Accura, ver página 1524 - 1527
- Molde de furação Exakta, ver página 1530

Código	Emb.
0 044 766	1 unid.

hettich.com/short/9f4add

Brocas para madeira com haste sextavada

- **Para furadeiras de coluna e manuais**
- **broca para madeira, broca central**

New

Broca para madeira

- Haste sextavada
- Comprimento total 50 mm

O conjunto inclui:
- 1 Broca ø 3 mm
- 1 Broca ø 4 mm
- 1 Broca ø 5 mm
- 1 Broca ø 6 mm
- 1 Broca ø 8 mm

Código	Emb.
0 062 002	1 conj.

Broca com batente

- Broca HS
- niquelado
- Haste sextavada
- Comprimento total 112 mm

hettich.com/short/f8e465

Descrição	Diâmetro mm	Código	Emb.
Broca com batente	2,5	**9 257 319**	1 unid.
Broca de reposição sem casquilho de centragem	2,5	**9 311 352**	1 unid.
Broca com batente	3	**0 062 001**	1 unid.
Broca de reposição sem casquilho de centragem	3	**9 311 353**	1 unid.
Broca com batente	5	**0 062 000**	1 unid.
Broca de reposição sem casquilho de centragem	5	**9 311 354**	1 unid.

Ponta aparafusadora para camarões, pitões e escápulas

- Para aparafusar ganchos na parede com a parafusadeira sem fios
- HS
- ø 18 mm
- Com haste sextavada
- Comprimento total 45 mm

Código	Emb.
0 062 004	1 unid.

hettich.com/short/0b7972

Notas técnicas/Impressum

Condições técnicas gerais
As instruções de processamento, diagramas de aparafusamento e especificações de carga contidas neste catálogo referem-se à fixação profissional com os parafusos especificados pela Hettich num painel de aglomerado que atinge uma resistência de extração dos parafusos de pelo menos 1.000 N, em conformidade com a norma EN 320.
No caso de serem utilizados materiais diferentes, ou tipos de fixação divergentes, a Hettich não assumirá qualquer responsabilidade pela capacidade de carga do móvel e dos seus componentes; a capacidade de carga terá ser verificada pelo fabricante dos móveis.
As situações de instalação apresentadas no catálogo servem apenas para ilustrar as variantes possíveis. É da responsabilidade do fabricante dos móveis a configuração correta dos móveis, especialmente no que diz respeito aos requisitos de segurança.
Por favor não hesite em contactar-nos para mais informações.

Termos e condições gerais de venda e fornecimento
Todos os fornecimentos e serviços são disponibilizados de acordo com nossas condições gerais de venda e fornecimento, que podem ser consultadas em www. hettich-agb.com. Não reconhecemos quaisquer termos e condições do fornecedor que sejam contrários ou se afastem das nossas Condições Gerais de Venda e Entrega.

Ficha técnica
© Hettich Marketing- und Vertriebs GmbH & Co. KG
Anton-Hettich-Straße 12-16
32278 Kirchlengern · Alemanha

Janeiro de 2025

Reservamo-nos todos os direitos sobre este catálogo, ao abrigo da lei dos direitos de autor. Sem nossa expressa autorização por escrito, não é permitido reproduzir este catálogo, parcial ou integralmente, independentemente do meio utilizado. Sujeito a modificações técnicas sem aviso prévio. Não nos responsabilizamos por eventuais falhas de impressão e erros. Sujeito a variação nos tons das cores.

Dobradiças	New	13 – 326
Sistema de gavetas	New	327 – 732
Sistemas de corrediça	New	733 – 828
Sistemas para portas de correr	New	829 – 1000
Sistemas de portas de fole	New	1001 – 1086
Sistemas de mesa e secretária	New	1087 – 1208
Outros produtos	New	1209 – 1475
Equipamentos de montagem	New	1476 – 1571

20317_TEI_01/2025_HMV/pt

IT'S ALL
IN HETTICH

Hettich