TECHNIKA A INOVACE







2025

Hettich

Závěsy	New	13 – 326
Systémy zásuvek	New	327 – 732
Systémy výsuvů	New	733 – 828
Kování pro posuvné dveře	New	829 – 1000
Kování pro skládané dveře	New	1001 – 1086
Stolové systémy	New	1087 – 1208
Další výrobky	New	1209 – 1475
Technika zpracování	New	1476 – 1571

Vydavatel:
Hettich ČR k.s.
Jihlavská 3
59101 Žďár nad Sázavou
Česká republika

Tel.: +420 566 692 100
E-mail: hettich@hettich.cz
Internet: www.hettich.cz

V SRDCI NĚMECKÉHO NÁBYTKÁŘSKÉHO PRŮMYSLU.

S CITEM, ZRUČNOSTÍ A ZNALOSTMI

Více než 8600 kolegyň a kolegů se den co den podílí na tvorbě toho správného řešení pro Váš nábytek. Výsledkem jsou funkční kování s přidanou hodnotou pro uživatele: inteligentní technika s vysokou funkčností a výjimečným designem.

NÁŠ ZÁVAZEK PRO VÁŠ ÚSPĚCH

Inovativní duch, vysoké standardy kvality, neustálý dialog s našimi zákazníky a spolehlivost: tyto hodnoty nás ženou kupředu a podle nich jednáme, s cílem překonat očekávání vaše i očekávání vašich zákazníků.

S OHLEDEM NA ŽIVOTNÍ PROSTŘEDÍ I SPOLEČNOST

Společenská odpovědnost: tím žijeme a spojujeme ekonomický úspěch s ekologickou, sociální a firemní odpovědností. Zjistěte více o našem všestranném závazku:







SÍDLO V KIRCHLENGERNU –
DOMA NA CELÉM SVĚTĚ.

8600
kolegyň a kolegů
na celém světě

170 milionů EUR
bylo investováno v roce 2023

74 %
podíl exportu

1,5 miliardy EUR
obrat v roce 2023

3600
kolegyň a kolegů
v Německu

4. generace
rodiny Hettich

KONÁME DNES, MYSLÍME NA ZÍTŘEK.

V rodinném podniku můžeme myslet a jednat svobodně, udržitelně a eticky. A to děláme. Z nejhlubšího přesvědčení. Naše strategie nejsou zaměřeny na krátkodobý prospěch, ale vždy na dlouhodobý užitek pro společnost a naše kolegy.

Ekologie a společenská odpovědnost byly u společnosti Hettich vždy velmi důležité. To se projevuje v široké škále společenské angažovanosti. A to skrze vysoké investice do technologií, které berou ohled na životní prostředí a přírodní zdroje. Jsme přesvědčeni, že společensky, ekologicky a právně konformní jednání nebrání ekonomickému úspěchu firmy, ale naopak jej dlouhodobě podporuje a zajišťuje.



PEČUJEME O NÁS

Naše cíle:

- Podporujeme rozmanitost a rovné příležitosti
- Podporujeme osobní odpovědnost



PEČUJEME O OSTATNÍ

Naše cíle:

- Usilujeme o férovou a vzdělanou společnost.
- Angažujeme se v místních sociálních projektech



PEČUJEME O ŽIVOTNÍ PROSTŘEDÍ

Naše cíle:

- Do roku 2030 budeme mít všechny závody klimaticky neutrální (Scope 1 a 2)
- Šetříme zdroje a pokračujeme v systematickém zvyšování energetické účinnosti.
- Neustále redukujeme emise

IT'S ALL IN HETTICH

INDIVIDUALIZACE 

URBANIZACE 

STÁRNUTÍ POPULACE 

NOVÝ STYL PRÁCE 

UDRŽITELNOST 

Megatrendy individualizace, urbanizace, nového stylu práce, digitalizace a udržitelnosti mění oblasti bydlení, životního a pracovního rázu rychleji a hlouběji než kdy předtím. Vyvíjet interiéry a nábytek tak, aby splňovaly tyto nové požadavky, to je další výzva pro nábytkářský průmysl a velká příležitost pro nás všechny.

Jsme přesvědčeni, že tuto proměnu můžeme úspěšně utvářet pouze společně. Proto je samozřejmou součástí našich vztahů se zákazníky, že s důvěrou sdílíme všechny naše znalosti a přednosti.

"It`s all in Hettich" znamená, že od nás můžete očekávat vše, co je potřeba pro inovativní a udržitelné koncepty bydlení.



INSPIRACE PRO INTERIÉRY SOUČASNÉ I BUDOUCÍ.

Naším kováním vytváříme fascinující řešení pro obytné prostory a poskytujeme vše potřebné pro inovativní a udržitelné koncepty bydlení.

Hettich website



web.hettich.com

roominspirations



hettich.com/short/8dkav46

Hettich eShop



shop.hettich.com

Hettich Technical Assistant

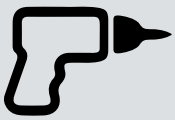

hta.hettich.com

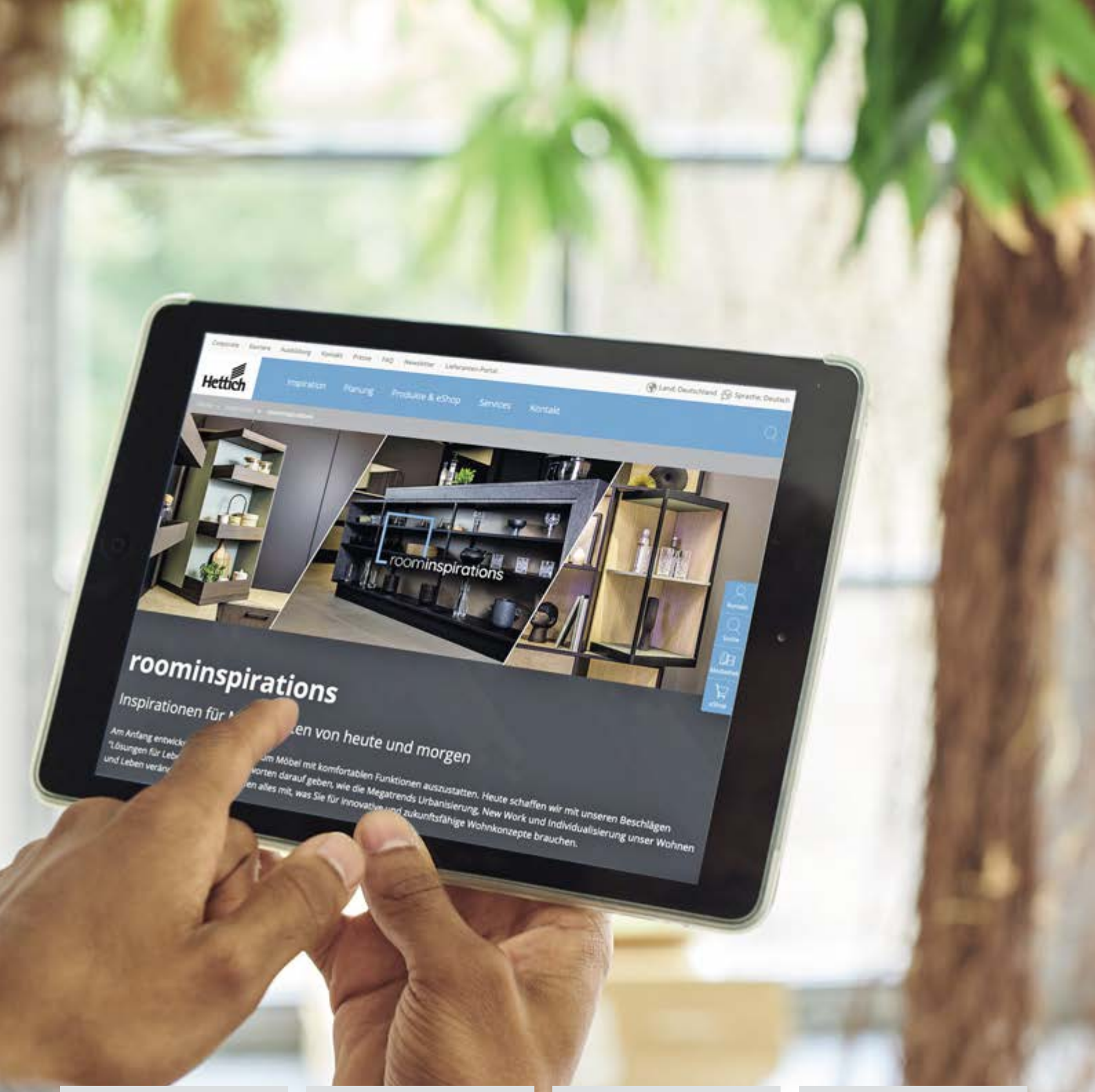

Hettich CAD
Hettich Plan

hettich.com/short/21c785

Hettich App

hettich.com/short/214fc8

Hettich Services

hettich.com/short/p5ub1vg

Social media

hettich.com/short/pmb6aqe

VÁŠ PARTNER. VÁŠ ZDROJ INSPIRACE. VÁŠ KOOPERANT.

IT'S ALL IN HETTICH



SOLIDNÍ VÝROBKY - KOMPETENTNÍ PORADENSTVÍ

Ve vaší dílně, na cestách nebo u zákazníka? Kdekoli jste: tým Hettich je tu vždy pro vás! Rádi zodpovíme Vaše dotazy a osobně poradíme.

Vyhledávat informace a využívat všechny elektronické služby lze nepřetržitě.



KONTAKT PRO VÝROBCE NÁBYTKU, DODAVATELE INTERIÉRŮ A PRODEJCE

Jsme partner pro obchodníky a řemeslníky.
Vyberte kontaktní osobu.



SPOLEČNĚ NA CESTĚ K ÚSPĚCHU: NÁŠ NEWSLETTER S CENNÝMI INFORMACEMI

Těší nás, že se v našem newsletteru můžeme podělit o aktuální informace ze světa Hettich:

- Trendy a inovace
- Nové výrobky a zajímavosti
- Výstavy a aktivity se zákazníky
- Exkluzivní novinky ve firmě

Naš cíl je podporovat Vaše ambice a uskutečňovat Vaše představy. Pomáháme Vám úspěšně vytvářet jedinečná řešení obytných interiérů.

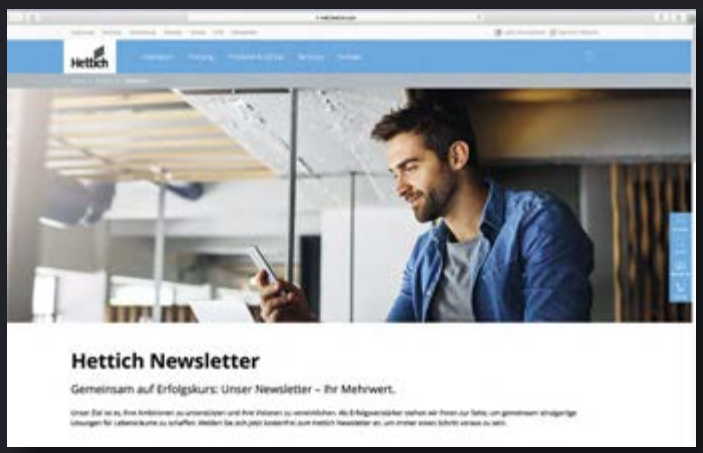

Miskové závěsy
Přehled sortimentu
a technické porovnání **14 – 15**



Speciální závěsy
Přehled **276**



Veosys
Závěs se zvýšenou odolností proti korozi **225**



Systémy pro otvírání dveří bez úchytek
Push to open Silent pro dveře **300**
Push to open pro závěsy
Přehled **304 – 305**



Otvírání dveří bez úchytek
Elektromechanický systém otvírání
pro dveře bez úchytek
Easys **324**



Přehled sortimentu / technické porovnání

	Sensys	Sensys v barvě černého obsidiánu	Sensys k použití na sklo
			
Strana	18 - 19 EN 15570 - úroveň 3*	20 - 21 EN 15570 - úroveň 3*	110 - 111 EN 15570 - úroveň 3*
Typ misky	▸ K přišroubování ▸ K zalisování ▸ Rychlomontáž Fix ▸ S rozpěrnými pouzdry	▸ K přišroubování ▸ S rozpěrnými pouzdry	▸ K nalepení
Materiál dveří / dveřního rámu	Dřevo, hliník	Dřevo, hliník	Sklo
Montáž	Klipová technika	Klipová technika	Klipová technika
Zavírací systém	▸ Se zavírací pružinou ▸ Bez zavírací pružiny	▸ Se zavírací pružinou ▸ Bez zavírací pružiny	▸ Se zavírací pružinou
Tlumení	▸ Integrované tlumení ▸ Bez tlumení	▸ Integrované tlumení ▸ Bez tlumení	▸ Integrované tlumení
Úhel otevření	95° - 110° 165°	95° - 110° 165°	110° - 165°
Závěs s nulovým přesahem do světlosti korpusu	165° (Volitelné tlumení otvírání)	165° (Volitelné tlumení otvírání)	165° (Volitelné tlumení otvírání)
Seřízení dveří	3-rozměrné	3-rozměrné	3-rozměrné
Systém montážních podložek	Pro Sensys, seřízení výšky oválnými otvory nebo přímé excentrem	Pro Sensys, seřízení výšky oválnými otvory nebo přímé excentrem	Pro Sensys, seřízení výšky oválnými otvory nebo přímé excentrem
Volitelné doplňky	▸ Otvírací systémy Push to open a Push to open Silent ▸ Příslušenství	▸ Otvírací systémy Push to open a Push to open Silent ▸ Příslušenství	▸ Příslušenství

* platí pro hlavní závěs

Miskové závěsy

▸ Přehled sortimentu / technické porovnání

Novisys	Intermat	Veosys	Selekta Pro 2000
			
136 EN 15570 - úroveň 2*	152 - 153 EN 15570 - úroveň 3*	225 EN 15570 - úroveň 2*	237 EN 15570 - úroveň 3*
▸ K přišroubování ▸ K zalisování ▸ S rozpěrnými pouzdry	▸ K přišroubování ▸ K zalisování ▸ S rozpěrnými pouzdry	▸ K přišroubování	▸ K přišroubování ▸ K zalisování
Dřevo	Dřevo, sklo s dřevem, hliník	Dřevo, hliník	Dřevo, sklo / dřevo
Klipová technika	Klipová technika	Klipová technika	Klipová technika
▸ Se zavírací pružinou ▸ Bez zavírací pružiny	▸ Se zavírací pružinou ▸ Bez zavírací pružiny	▸ Se zavírací pružinou	
▸ Integrované tlumení ▸ Bez tlumení	▸ Volitelné	▸ Integrované tlumení	▸ Volitelné
95° - 105°	95° - 110° 165° 125°	100° 105°	180° - 270°
	165° (Volitelné tlumení otvírání)		
3-rozměrné	3-rozměrné	3-rozměrné	2-rozměrné
Seřízení výšky pomocí oválných otvorů	Pro Sensys a Intermat, seřízení výšky oválnými otvory nebo přímé excentrem	Seřízení výšky pomocí oválných otvorů	
▸ Otvírací systémy Push to open a Push to open Silent ▸ Příslušenství	▸ Tlumení Silent System ▸ Otvírací systémy Push to open a Push to open Silent ▸ Příslušenství	▸ Tlumení Silent System	▸ Tlumení Silent System ▸ Ozdobná krytka pro skleněné dveře ▸ Krytka

Miskový závěs s klipovou rychlomontáží

Sensys s integrovaným tlumením

New



Krásné. A krásně tiché

Závěsy Sensys od firmy Hettich jsou srdcem dobrých dveří. Nabízejí nepřekonatelná řešení pro každý nábytek. Jsou spolehlivé, mají dlouhou životnost a prémiový vzhled. Umožňují snadnou montáž a promyšlené seřízení.

Závěsy Sensys mají integrované tlumení pro ještě vyšší komfort při zavírání dveří. Díky jedinečně velkému úhlu samodovírání už od 35° Sensys zajistí zavírání téměř sám. Inovativně, měkce, tiše.



Zažijte dokonalý design nábytku:
Sensys v barvě černého obsidiánu korunuje tmavý nábytek.



Excelentní a efektivní tlumení:
Tlumí lépe než všechny ostatní - v mnoha případech ušetříte jeden závěs.



Využijte výhodu teplotní stability:
Ať už v chladných místnostech nebo při vysokých okolních teplotách - na integrované tlumení se můžete spolehnout.

hettich.com/short/4d1ca4

Zjistěte více:
Inspiraci a další podrobnosti o výrobcích naleznete na našich webových stránkách.



Sensys
Přehled sortimentu **18 – 19**



Sensys, barva černý obsidián
Přehled sortimentu **20 – 21**



Sensys na sklo
Přehled sortimentu **110 – 111**



Montážní podložky
pro Sensys, Novisys a Intermat **90 – 101**



Příslušenství **102 – 107**



Pokyny ke zpracování **129 – 132**

Hettich technický asistent
- Montáž
- Seřízení
- Služby
- Příklady použití s obrázky

hettich.com/short/3117cb



Doplňky
- Elektromechanický systém otvírání Easys – přehled **324 – 325**
- Push to Open Silent a Push to Open **300 – 323**
- Zamykací systém – přehled **1239**
- Technika zpracování – přehled **1477**

Miskový závěs s klipovou rychlomontáží

- **Sensys**
- **Přehled sortimentu**



Sensys 110° standardní závěs

- Úhel otevření 110°

22 - 27



Sensys závěs pro dveře s velkou tloušťkou

- Pro úzké mezery u dveří velké tloušťky
- Úhel otevření 95°

28 - 34



Sensys závěs pro dveře s malou tloušťkou

- Pro dveře s malou tloušťkou od 10 mm
- Úhel otevření 110°

36 - 40



Sensys s velkým úhlem otevření

- S nulovým přesahem do světlosti korpusu
- Úhel otevření 165°

42 - 47



Sensys W20, úhlový závěs

- Pro korpusový úhel 20°
- Úhel otevření 95°

48 - 51



Sensys W30, úhlový závěs

- Pro korpusový úhel 30°
- Úhel otevření 95°

52 - 56



Sensys W45, úhlový závěs

- Pro korpusový úhel 45°
- Úhel otevření 95°

58 - 64



Sensys W90, úhlový závěs

- Pro korpusový úhel 90°
- Úhel otevření 95°

66 - 71



Sensys W90, úhlový závěs

- Pro dveře naložené na rámu
- Úhel otevření 95°

72 - 75



Sensys závěs pro dveře s hliníkovým rámem

- Pro dveře s hliníkovým rámem
- Úhel otevření 95°

76 - 78



Sensys závěs pro dveře s hliníkovým rámem

- Pro úzké mezery u dveří velké tloušťky
- Úhel otevření 95°

80 - 83



Závěs pro skládané dveře rohové skříně

- Pro skládané dveře rohové skříně
- Úhel otevření 50° a 65°

84 - 89



Montážní podložky
- Pro Sensys, Novisys a Intermat

90 - 101



Příslušenství
- Pro Sensys

102 - 107

Technické informace

129 - 133

Miskový závěs s klipovou rychlomontáží

- **Sensys v barvě černého obsidiánu**
- **Přehled sortimentu**



Sensys 110° standardní závěs

- Úhel otevření 110°

22 - 27



Sensys závěs pro dveře s velkou tloušťkou

- Pro úzké mezery u dveří velké tloušťky
- Úhel otevření 95°

28 - 34



Sensys závěs pro dveře s malou tloušťkou

- Pro dveře s malou tloušťkou od 10 mm
- Úhel otevření 110°

40



Sensys s velkým úhlem otevření

- S nulovým přesahem do světlosti korpusu
- Úhel otevření 165°

42 - 47



Sensys W30, úhlový závěs

- Pro korpusový úhel 30°
- Úhel otevření 95°

52 - 56



Sensys W45, úhlový závěs

- Pro korpusový úhel 45°
- Úhel otevření 95°

58 - 64



Sensys W90, úhlový závěs

- Pro korpusový úhel 90°
- Úhel otevření 95°

66 - 71



Sensys závěs pro dveře s hliníkovým rámem

- Pro dveře s hliníkovým rámem
- Úhel otevření 95°

76 - 78



Sensys závěs pro dveře s hliníkovým rámem

- Pro úzké mezery u dveří velké tloušťky
- Úhel otevření 95°

80 - 83



Závěs pro skládané dveře rohové skříně

- Pro skládané dveře rohové skříně
- Úhel otevření 50° a 65°

84 - 89



Montážní podložky

- Pro Sensys

98 - 99



Příslušenství

- Pro Sensys

102 - 107



Technické informace

129 - 133

Miskový závěs s klipovou rychlomontáží

- **Sensys 110° standardní závěs**
- **Úhel otevření 110°, vrtací obraz TH 52 x 5,5 mm**

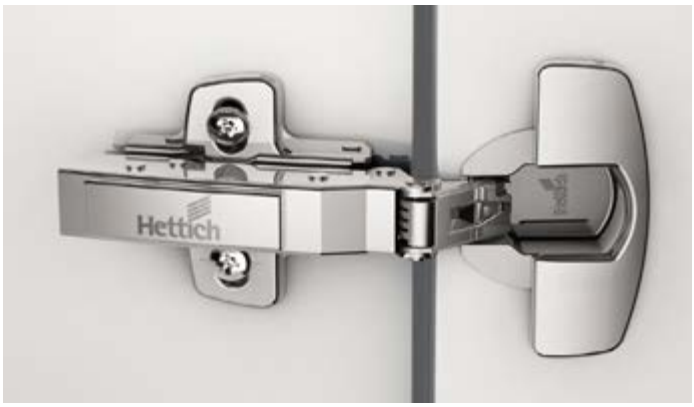

- Kvalita v souladu s EN 15570, úroveň 3
- Pro tloušťku dveří 15 - 24 mm
- Hloubka misky 12,8 mm
- Integrované seřízení naložení +2 mm, -2 mm
- Integrované seřízení hloubky +3 mm, -2 mm
- Seřízení výšky montážní podložkou
- Ocel niklovaná

Vrtací obraz

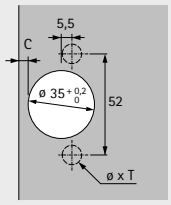

naložený
(Báze B 12,5 mm)

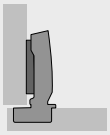

polonaložený
(Báze B 3 mm)

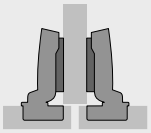

vložený
(Báze B -4 mm)

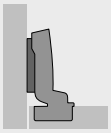

S integrovaným tlumením, se zavírací pružinou (Sensys 8645i)

		naložený		polonaložený		vložený	
Montáž misky	Vrtání ø x T mm	50 ks	200 ks	50 ks	200 ks	50 ks	200 ks
k přišroubování	-	**9 073 605**	**9 071 205**	**9 073 606**	**9 071 206**	**9 073 607**	**9 071 207**
k zalisování	ø 10 x 11	**9 073 608**	**9 071 208**	**9 073 609**	**9 071 209**	**9 073 610**	**9 071 210**
rychlomontáž Fix	ø 10 x 6	**9 073 614**		**9 073 615**		**9 073 616**	
s rozpěrnými pouzdry	ø 10 x 11	**9 073 686**	**9 073 567**	**9 073 687**	**9 073 568**	**9 073 688**	

Bez tlumení, se zavírací pružinou (Sensys 8645)

		naložený		polonaložený		vložený	
Montáž misky	Vrtání ø x T mm	50 ks	200 ks	50 ks	200 ks	50 ks	200 ks
k přišroubování	-	**9 073 638**	**9 071 259**	**9 073 639**		**9 073 640**	
k zalisování	ø 10 x 11	**9 073 641**	**9 071 262**	**9 073 642**		**9 073 643**	
rychlomontáž Fix	ø 10 x 6	**9 073 644**		**9 073 645**		**9 073 646**	
s rozpěrnými pouzdry	ø 10 x 11	**9 073 695**		**9 073 696**		**9 073 697**	

Bez tlumení, bez zavírací pružiny, pro dveře bez úchytky (Sensys 8675)

		naložený		polonaložený		vložený	
Montáž misky	Vrtání ø x T mm	50 ks	200 ks	50 ks	200 ks	50 ks	200 ks
k přišroubování	-	**9 073 662**		**9 073 663**		**9 073 664**	
k zalisování	ø 10 x 11	**9 073 665**		**9 073 666**		**9 073 667**	
rychlomontáž Fix	ø 10 x 6	**9 073 668**		**9 073 669**		**9 073 670**	
s rozpěrnými pouzdry	ø 10 x 11	**9 073 704**		**9 073 705**		**9 073 706**	

Miskový závěs s klipovou rychlomontáží

- **Sensys 110° standardní závěs**
- **Úhel otevření 110°, vrtací obraz TH 52 x 5,5 mm**



- Kvalita v souladu s EN 15570, úroveň 3
- Pro tloušťku dveří 15 - 24 mm
- Hloubka misky 12,8 mm
- Integrované seřízení naložení +2 mm, -2 mm
- Integrované seřízení hloubky +3 mm, -2 mm
- Seřízení výšky montážní podložkou
- Ocel, barva černý obsidián

Vrtací obraz

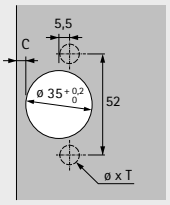

naložený
(Báze B 12,5 mm)

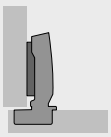

polonaložený
(Báze B 3 mm)

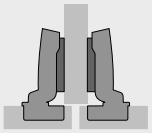

vložený
(Báze B -4 mm)

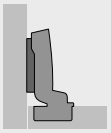

S integrovaným tlumením, se zavírací pružinou (Sensys 8645i)

		naložený		polonaložený		vložený	
Montáž misky	Vrtání ø x T mm	50 ks	200 ks	50 ks	200 ks	50 ks	200 ks
k přišroubování	-	9 091 738	9 117 734	9 091 739	9 117 736	9 091 740	9 117 737
s rozpěrnými pouzdry	ø 10 x 11	9 091 771	9 117 735	9 091 772		9 091 773	

Bez tlumení, bez zavírací pružiny, pro dveře bez úchytky (Sensys 8675)

		naložený	polonaložený	vložený
Montáž misky	Vrtání ø x T mm	50 ks	50 ks	50 ks
k přišroubování	-	9 091 741	9 091 742	9 091 743
s rozpěrnými pouzdry	ø 10 x 11	9 091 774	9 091 775	9 091 776

Miskový závěs s klipovou rychlomontáží

- **Sensys 110° standardní závěs**
- **Úhel otevření 110°, vrtací obraz TB 45 x 9,5 mm**

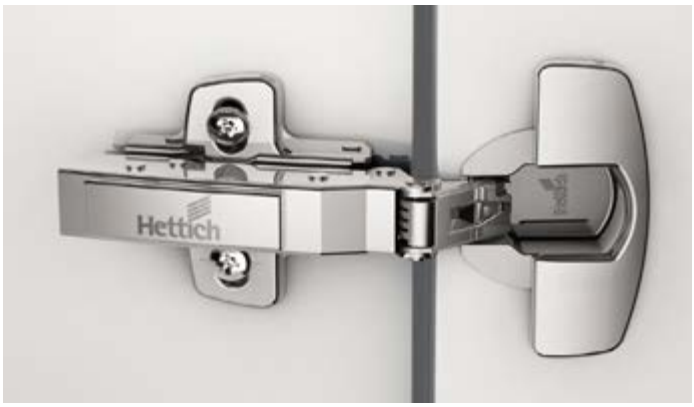

- Kvalita v souladu s EN 15570, úroveň 3
- Pro tloušťku dveří 15 - 24 mm
- Hloubka misky 12,8 mm
- Integrované seřízení naložení +2 mm, -2 mm
- Integrované seřízení hloubky +3 mm, -2 mm
- Seřízení výšky montážní podložkou
- Ocel niklovaná

Vrtací obraz

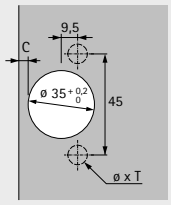

naložený
(Báze B 12,5 mm)

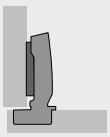

polonaložený
(Báze B 3 mm)

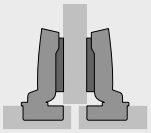

vložený
(Báze B -4 mm)

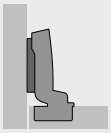

S integrovaným tlumením, se zavírací pružinou (Sensys 8645i)

		naložený		polonaložený		vložený	
Montáž misky	Vrtání ø x T mm	50 ks	200 ks	50 ks	200 ks	50 ks	200 ks
k přišroubování	-	**9 073 617**	**9 071 223**	**9 073 618**		**9 073 619**	
k zalisování	ø 8 x 11	**9 073 620**	**9 071 226**	**9 073 621**		**9 073 622**	
rychlomontáž Fix	ø 8 x 6	**9 073 626**		**9 073 627**		**9 073 628**	
s rozpěrnými pouzdry	ø 8 x 11	**9 073 689**	**9 073 570**	**9 073 690**		**9 073 691**	

Bez tlumení, se zavírací pružinou (Sensys 8645)

		naložený		polonaložený		vložený	
Montáž misky	Vrtání ø x T mm	50 ks	200 ks	50 ks	200 ks	50 ks	200 ks
k přišroubování	-	**9 073 647**		**9 073 648**		**9 073 649**	
k zalisování	ø 8 x 11	**9 073 650**		**9 073 651**		**9 073 652**	
rychlomontáž Fix	ø 8 x 6	**9 073 653**		**9 073 654**		**9 073 655**	

Bez tlumení, bez zavírací pružiny, pro dveře bez úchytky (Sensys 8675)

		naložený		polonaložený		vložený	
Montáž misky	Vrtání ø x T mm	50 ks	200 ks	50 ks	200 ks	50 ks	200 ks
k přišroubování	-	**9 073 671**		**9 073 672**		**9 073 673**	
k zalisování	ø 8 x 11	**9 073 674**		**9 073 675**		**9 073 676**	
rychlomontáž Fix	ø 8 x 6	**9 073 677**		**9 073 678**		**9 073 679**	

Miskový závěs s klipovou rychlomontáží

- **Sensys 110° standardní závěs**
- **Úhel otevření 110°, vrtací obraz TB 45 x 9,5 mm**

New



- Kvalita v souladu s EN 15570, úroveň 3
- Pro tloušťku dveří 15 - 24 mm
- Hloubka misky 12,8 mm
- Integrované seřízení naložení +2 mm, -2 mm
- Integrované seřízení hloubky +3 mm, -2 mm
- Seřízení výšky montážní podložkou
- Ocel, barva černý obsidián

Vrtací obraz

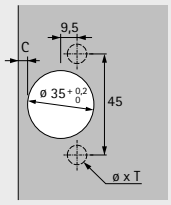

naložený
(Báze B 12,5 mm)

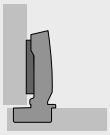

polonaložený
(Báze B 3 mm)

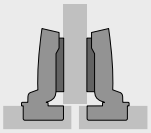

vložený
(Báze B -4 mm)

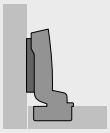

S integrovaným tlumením, se zavírací pružinou (Sensys 8645i)

		naložený		polonaložený		vložený	
Montáž misky	Vrtání ø x T mm	50 ks	200 ks	50 ks	200 ks	50 ks	200 ks
k přišroubování	-	9 117 002	9 116 978	9 117 039		9 117 049	
s rozpěrnými pouzdry	ø 8 x 11	9 117 003	9 116 979	9 117 040		9 117 050	

Bez tlumení, bez zavírací pružiny, pro dveře bez úchytky (Sensys 8675)

		naložený	polonaložený	vložený
Montáž misky	Vrtání ø x T mm	50 ks	50 ks	50 ks
k přišroubování	-	9 117 136	9 117 146	9 117 182
s rozpěrnými pouzdry	ø 8 x 11	9 117 137	9 117 147	9 117 185

Miskový závěs s klipovou rychlomontáží

- **Sensys 110° standardní závěs**
- **Úhel otevření 110°, vrtací obraz TS 48 x 6 mm**

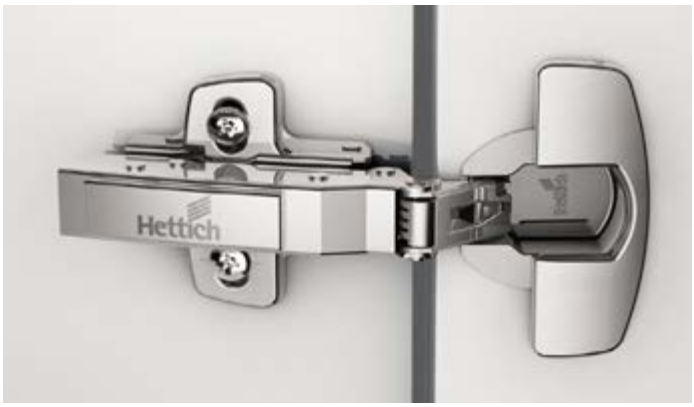

- Kvalita v souladu s EN 15570, úroveň 3
- Pro tloušťku dveří 15 - 24 mm
- Hloubka misky 12,8 mm
- Integrované seřízení naložení +2 mm, -2 mm
- Integrované seřízení hloubky +3 mm, -2 mm
- Seřízení výšky montážní podložkou
- Ocel niklovaná

Vrtací obraz

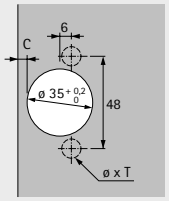

naložený
(Báze B 12,5 mm)

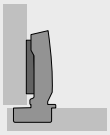

polonaložený
(Báze B 3 mm)

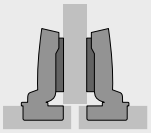

vložený
(Báze B -4 mm)

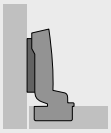

S integrovaným tlumením, se zavírací pružinou (Sensys 8645i)

		naložený		polonaložený		vložený	
Montáž misky	Vrtání ø x T mm	50 ks	200 ks	50 ks	200 ks	50 ks	200 ks
k přišroubování	-	**9 073 629**	**9 071 241**	**9 073 630**		**9 073 631**	
k zalisování	ø 10 x 11	**9 073 632**	**9 071 244**	**9 073 633**		**9 073 634**	
rychlomontáž Fix	ø 10 x 6	**9 073 614**		**9 073 615**		**9 073 616**	
s rozpěrnými pouzdry	ø 10 x 11	**9 073 692**	**9 073 573**	**9 073 693**		**9 073 694**	

Bez tlumení, se zavírací pružinou (Sensys 8645)

		naložený		polonaložený		vložený	
Montáž misky	Vrtání ø x T mm	50 ks	200 ks	50 ks	200 ks	50 ks	200 ks
k přišroubování	-	**9 073 656**		**9 073 657**		**9 073 658**	
k zalisování	ø 10 x 11	**9 073 659**		**9 073 660**		**9 073 661**	
rychlomontáž Fix	ø 10 x 6	**9 073 644**		**9 073 645**		**9 073 646**	

Bez tlumení, bez zavírací pružiny, pro dveře bez úchytky (Sensys 8675)

		naložený		polonaložený		vložený	
Montáž misky	Vrtání ø x T mm	50 ks	200 ks	50 ks	200 ks	50 ks	200 ks
k přišroubování	-	**9 073 680**		**9 073 681**		**9 073 682**	
k zalisování	ø 10 x 11	**9 073 683**		**9 073 684**		**9 073 685**	
rychlomontáž Fix	ø 10 x 6	**9 073 668**		**9 073 669**		**9 073 670**	

Miskový závěs s klipovou rychlomontáží

- **Sensys 110° standardní závěs**
- **Úhel otevření 110°**

Minimální mezera na každé dveře

Tloušťka dveří mm	Kóta C mm					
	3,0	4,0	4,5	5,0	6,0	7,0
15	0,2	0,2	0,2	0,2	0,2	0,2
16	0,3	0,3	0,3	0,3	0,3	0,3
17	0,4	0,4	0,4	0,4	0,4	0,4
18	0,6	0,6	0,6	0,6	0,6	0,5
19	0,8	0,8	0,8	0,8	0,7	0,7
20	1,1	1,0	1,0	1,0	1,0	0,9
21	1,4	1,3	1,3	1,3	1,2	1,2
22	2,2	1,8	1,7	1,6	1,6	1,5
23	3,0	2,6	2,4	2,2	2,0	1,9
24	3,9	3,4	3,2	3,0	2,6	2,4

Pozor:

Tabulkové hodnoty se vztahují na dveře s poloměrem zaoblení hran 1 mm.

U dveří s jinými poloměry se minimální mezera mění takto:

Poloměr 0 mm:
Tabulkové hodnoty + 0,4 mm

Poloměr 3 mm:
Tabulkové hodnoty - 0,6 mm

Přesah a vestavná hloubka závěsu

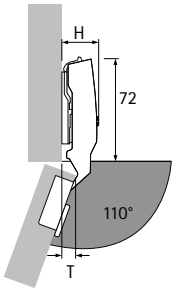

Výška závěsu H a přesah dveří T při distanci D = 0 mm a kótě C = 3 mm

Typ naložení	H mm	T mm
naložený	25,0	8,5
polonaložený	31,0	18,0
vložený	38,0	25,0

naložený

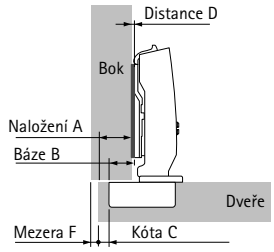

Distance D = C + B - A
= kóta C + 12,5 mm - naložení A

Naložení mm	Kóta C mm					
	3,0	4,0	4,5	5,0	6,0	7,0
	Distance D mm					
10	5,5	6,5	7,0	7,5	8,5	9,5
11	4,5	5,5	6,0	6,5	7,5	8,5
12	3,5	4,5	5,0	5,5	6,5	7,5
13	2,5	3,5	4,0	4,5	5,5	6,5
14	1,5	2,5	3,0	3,5	4,5	5,5
15	0,5	1,5	2,0	2,5	3,5	4,5
16		0,5	1,0	1,5	2,5	3,5
17			0,0	0,5	1,5	2,5
18					0,5	1,5
19						0,5

polonaložený

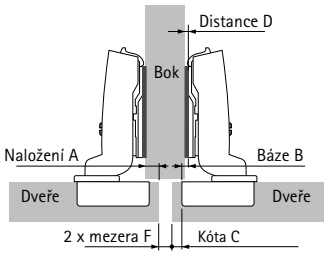

Distance D = C + B - A
= kóta C + 3 mm - naložení A

Naložení mm	Kóta C mm					
	3,0	4,0	4,5	5,0	6,0	7,0
	Distance D mm					
0,5	5,5	6,5	7,0	7,5	8,5	9,5
1,5	4,5	5,5	6,0	6,5	7,5	8,5
2,5	3,5	4,5	5,0	5,5	6,5	7,5
3,5	2,5	3,5	4,0	4,5	5,5	6,5
4,5	1,5	2,5	3,0	3,5	4,5	5,5
5,5	0,5	1,5	2,0	2,5	3,5	4,5
6,5		0,5	1,0	1,5	2,5	3,5
7,5			0,0	0,5	1,5	2,5
8,5					0,5	1,5
9,5						0,5

vložený

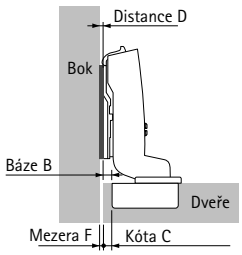

Distance D = C + B + F
= kóta C - 4 mm + mezera F

Tloušťka dveří mm	Kóta C mm					
	3,0	4,0	4,5	5,0	6,0	7,0
	Distance D mm					
15		0,2	0,7	1,2	2,2	3,2
16		0,3	0,8	1,3	2,3	3,3
17		0,4	0,9	1,4	2,4	3,4
18		0,6	1,1	1,6	2,6	3,5
19		0,8	1,3	1,8	2,7	3,7
20	0,1	1,0	1,5	2,0	3,0	3,9
21	0,4	1,3	1,8	2,3	3,2	4,2
22	1,2	1,8	2,2	2,6	3,6	4,5
23	2,0	2,6	2,9	3,2	4,0	4,9
24	2,9	3,4	3,7	4,0	4,6	5,4

Upozornění

- Montážní podložky 90 - 101
- Příslušenství 102 - 107
- Technické informace 129 - 132

hettich.com/short/2b9840

Miskový závěs s klipovou rychlomontáží

- **Sensys závěs pro dveře s velkou tloušťkou, tloušťka dveří do 32 mm**
- **Úhel otevření 95°, vrtací obraz TH 52 x 5,5 mm**



- Kvalita v souladu s EN 15570, úroveň 2
- Pro tloušťku dveří 15 - 32 mm
- Hloubka misky 12,8 mm
- Integrované seřízení naložení +2 mm, -2 mm
- Integrované seřízení hloubky +3 mm, -2 mm
- Seřízení výšky montážní podložkou
- Ocel niklovaná

Vrtací obraz

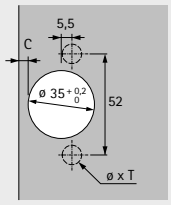

naložený
(Báze B 12,5 mm)

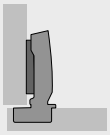

polonaložený
(Báze B 3 mm)

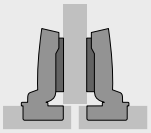

vložený
(Báze B -4 mm)

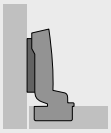

S integrovaným tlumením, se zavírací pružinou (Sensys 8631i)

		naložený		polonaložený		vložený	
Montáž misky	Vrtání ø x T mm	50 ks	200 ks	50 ks	200 ks	50 ks	200 ks
k přišroubování	-	**9 091 400**	**9 090 260**	**9 091 410**	**9 090 270**	**9 091 420**	**9 090 280**
k zalisování	ø 10 x 11	**9 091 401**	**9 090 261**	**9 091 411**		**9 091 421**	
s rozpěrnými pouzdry	ø 10 x 11	**9 091 406**		**9 091 416**		**9 091 426**	

Bez tlumení, se zavírací pružinou (Sensys 8631)

		naložený		polonaložený		vložený	
Montáž misky	Vrtání ø x T mm	50 ks	200 ks	50 ks	200 ks	50 ks	200 ks
k přišroubování	-	**9 091 490**		**9 091 500**		**9 091 510**	
k zalisování	ø 10 x 11	**9 091 491**		**9 091 501**		**9 091 511**	

Bez tlumení, bez zavírací pružiny, pro dveře bez úchytky (Sensys 8661)

		naložený		polonaložený		vložený	
Montáž misky	Vrtání ø x T mm	50 ks	200 ks	50 ks	200 ks	50 ks	200 ks
k přišroubování	-	**9 091 580**		**9 091 590**		**9 091 600**	
k zalisování	ø 10 x 11	**9 091 581**		**9 091 591**		**9 091 601**	

Miskový závěs s klipovou rychlomontáží

- **Sensys závěs pro dveře s velkou tloušťkou, tloušťka dveří do 32 mm**
- **Úhel otevření 95°, vrtací obraz TH 52 x 5,5 mm**



- Kvalita v souladu s EN 15570, úroveň 2
- Pro tloušťku dveří 15 - 32 mm
- Hloubka misky 12,8 mm
- Integrované seřízení naložení +2 mm, -2 mm
- Integrované seřízení hloubky +3 mm, -2 mm
- Seřízení výšky montážní podložkou
- Ocel, barva černý obsidián

Vrtací obraz

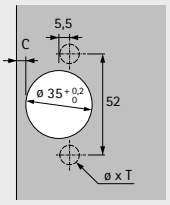

naložený
(Báze B 12,5 mm)

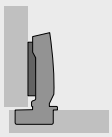

polonaložený
(Báze B 3 mm)

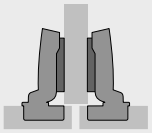

vložený
(Báze B -4 mm)

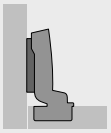

S integrovaným tlumením, se zavírací pružinou (Sensys 8631i)

Montáž misky	Vrtání ø x T mm	naložený 50 ks	naložený 200 ks	polonaložený 50 ks	vložený 50 ks
k přišroubování	-	**9 091 753**	**9 090 967**	**9 091 755**	**9 091 756**
s rozpěrnými pouzdry	ø 10 x 11	**9 091 754**		**9 091 785**	**9 091 757**

Bez tlumení, bez zavírací pružiny, pro dveře bez úchytky (Sensys 8661)

Montáž misky	Vrtání ø x T mm	naložený 50 ks	polonaložený 50 ks	vložený 50 ks
k přišroubování	-	**9 091 758**	**9 091 759**	**9 091 760**
s rozpěrnými pouzdry	ø 10 x 11	**9 091 786**	**9 091 787**	**9 091 788**

Miskový závěs s klipovou rychlomontáží

- **Sensys závěs pro dveře s velkou tloušťkou, tloušťka dveří do 32 mm**
- **Úhel otevření 95°, vrtací obraz TB 45 x 9,5 mm**



- Kvalita v souladu s EN 15570, úroveň 2
- Pro tloušťku dveří 15 - 32 mm
- Hloubka misky 12,8 mm
- Integrované seřízení naložení +2 mm, -2 mm
- Integrované seřízení hloubky +3 mm, -2 mm
- Seřízení výšky montážní podložkou
- Ocel niklovaná

Vrtací obraz

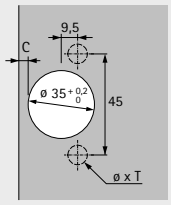

naložený
(Báze B 12,5 mm)

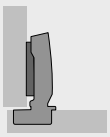

polonaložený
(Báze B 3 mm)

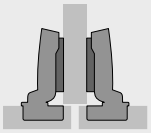

vložený
(Báze B -4 mm)

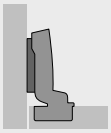

S integrovaným tlumením, se zavírací pružinou (Sensys 8631i)

		naložený		polonaložený		vložený	
Montáž misky	Vrtání ø x T mm	50 ks	200 ks	50 ks	200 ks	50 ks	200 ks
k přišroubování	-	**9 091 430**	**9 090 290**	**9 091 440**	**9 090 300**	**9 091 450**	**9 090 310**
k zalisování	ø 8 x 11	**9 091 431**	**9 090 291**	**9 091 441**		**9 091 451**	
s rozpěrnými pouzdry	ø 8 x 11	**9 091 436**		**9 091 446**		**9 091 456**	

Bez tlumení, se zavírací pružinou (Sensys 8631)

		naložený		polonaložený		vložený	
Montáž misky	Vrtání ø x T mm	50 ks	200 ks	50 ks	200 ks	50 ks	200 ks
k přišroubování	-	**9 091 520**		**9 091 530**		**9 091 540**	
k zalisování	ø 8 x 11	**9 091 521**		**9 091 531**		**9 091 541**	

Bez tlumení, bez zavírací pružiny, pro dveře bez úchytky (Sensys 8661)

		naložený		polonaložený		vložený	
Montáž misky	Vrtání ø x T mm	50 ks	200 ks	50 ks	200 ks	50 ks	200 ks
k přišroubování	-	**9 091 610**		**9 091 620**		**9 091 630**	
k zalisování	ø 8 x 11	**9 091 611**		**9 091 621**		**9 091 631**	

Miskový závěs s klipovou rychlomontáží

New

- **Sensys závěs pro dveře s velkou tloušťkou, tloušťka dveří do 32 mm**
- **Úhel otevření 95°, vrtací obraz TB 45 x 9,5 mm**



- Kvalita v souladu s EN 15570, úroveň 2
- Pro tloušťku dveří 15 - 32 mm
- Hloubka misky 12,8 mm
- Integrované seřízení naložení +2 mm, -2 mm
- Integrované seřízení hloubky +3 mm, -2 mm
- Seřízení výšky montážní podložkou
- Ocel, barva černý obsidián

Vrtací obraz

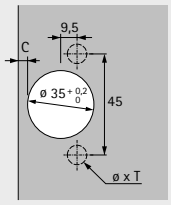

naložený
(Báze B 12,5 mm)

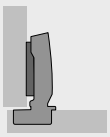

polonaložený
(Báze B 3 mm)

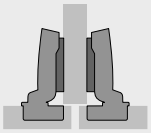

vložený
(Báze B -4 mm)

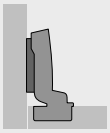

S integrovaným tlumením, se zavírací pružinou (Sensys 8631i)

Montáž misky	Vrtání ø x T mm	**naložený** **50 ks**	**polonaložený** **50 ks**	**vložený** **50 ks**
k přišroubování	-	**9 091 883**	**9 091 885**	**9 091 887**
s rozpěrnými pouzdry	ø 8 x 11	**9 091 884**	**9 091 886**	**9 091 888**

Miskový závěs s klipovou rychlomontáží

- **Sensys závěs pro dveře s velkou tloušťkou, tloušťka dveří do 32 mm**
- **Úhel otevření 95°, vrtací obraz TS 48 x 6 mm**



- Kvalita v souladu s EN 15570, úroveň 2
- Pro tloušťku dveří 15 - 32 mm
- Hloubka misky 12,8 mm
- Integrované seřízení naložení +2 mm, -2 mm
- Integrované seřízení hloubky +3 mm, -2 mm
- Seřízení výšky montážní podložkou
- Ocel niklovaná

Vrtací obraz

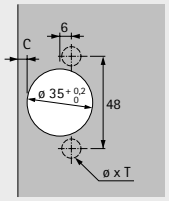

naložený
(Báze B 12,5 mm)

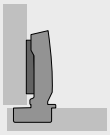

polonaložený
(Báze B 3 mm)

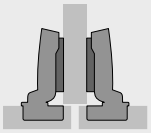

vložený
(Báze B -4 mm)

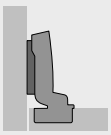

S integrovaným tlumením, se zavírací pružinou (Sensys 8631i)

		naložený		polonaložený		vložený	
Montáž misky	Vrtání ø x T mm	50 ks	200 ks	50 ks	200 ks	50 ks	200 ks
k přišroubování	-	9 091 460	9 090 320	9 091 470	9 090 330	9 091 480	
k zalisování	ø 10 x 11	9 091 461	9 090 321	9 091 471		9 091 481	
s rozpěrnými pouzdry	ø 10 x 11	9 091 466		9 091 476		9 091 486	

Bez tlumení, se zavírací pružinou (Sensys 8631)

		naložený		polonaložený		vložený	
Montáž misky	Vrtání ø x T mm	50 ks	200 ks	50 ks	200 ks	50 ks	200 ks
k přišroubování	-	9 091 550		9 091 560		9 091 570	
k zalisování	ø 10 x 11	9 091 551		9 091 561		9 091 571	

Bez tlumení, bez zavírací pružiny, pro dveře bez úchytky (Sensys 8661)

		naložený		polonaložený		vložený	
Montáž misky	Vrtání ø x T mm	50 ks	200 ks	50 ks	200 ks	50 ks	200 ks
k přišroubování	-	9 091 640		9 091 650		9 091 660	
k zalisování	ø 10 x 11	9 091 641		9 091 651		9 091 661	

Miskový závěs s klipovou rychlomontáží

- **Sensys závěs pro dveře s velkou tloušťkou, tloušťka dveří do 32 mm**
- **Úhel otevření 95°**

Minimální mezera na každé dveře

Tloušťka dveří mm	Kóta C mm						
	3,0	4,0	4,5	5,0	6,0	7,0	8,0
15	0,1	0,1	0,1	0,1	0,1	0,1	0,1
16	0,1	0,1	0,1	0,1	0,1	0,1	0,1
17	0,2	0,2	0,2	0,2	0,2	0,2	0,2
18	0,2	0,2	0,2	0,2	0,2	0,2	0,2
19	0,3	0,3	0,3	0,3	0,3	0,3	0,3
20	0,4	0,4	0,4	0,4	0,4	0,4	0,4
21	0,6	0,6	0,6	0,6	0,6	0,6	0,6
22	0,7	0,7	0,7	0,7	0,7	0,7	0,7
23	0,9	0,9	0,9	0,9	0,9	0,9	0,9
24	1,1	1,0	1,0	1,0	1,0	1,0	1,0
25	1,3	1,2	1,2	1,2	1,2	1,2	1,2
26	1,5	1,5	1,4	1,4	1,4	1,4	1,4
27	1,7	1,7	1,7	1,7	1,6	1,6	1,6
28	2,0	2,0	1,9	1,9	1,9	1,8	1,8
29	2,9	2,3	2,2	2,2	2,2	2,1	2,1
30	3,8	3,2	3,0	2,7	2,5	2,4	2,4
31	4,8	4,1	3,8	3,6	3,1	2,7	2,7
32	5,7	5,1	4,8	4,5	3,9	3,4	3,0

Pozor:

Tabulkové hodnoty se vztahují na dveře s poloměrem zaoblení hran 1 mm.

U dveří s jinými poloměry se minimální mezera mění takto:

Poloměr 0 mm:
Tabulková hodnota + 0,4 mm

Přesah a vestavná hloubka závěsu

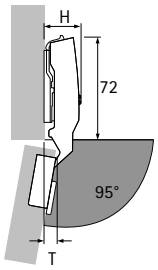

Výška závěsu H a přesah dveří T při distanci D = 0 mm a kótě C = 3 mm

Typ naložení	H mm	T mm
naložený	24,0	12,5
polonaložený	28,3	22,0
vložený	35,3	29,0

naložený

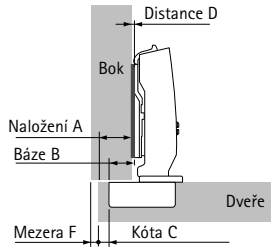

Distance D = C + B - A
= kóta C + 12,5 mm - naložení A

Naložení mm	Kóta C mm						
	Distance D mm						
10	5,5	6,5	7,0	7,5	8,5	9,5	10,5
11	4,5	5,5	6,0	6,5	7,5	8,5	9,5
12	3,5	4,5	5,0	5,5	6,5	7,5	8,5
13	2,5	3,5	4,0	4,5	5,5	6,5	7,5
14	1,5	2,5	3,0	3,5	4,5	5,5	6,5
15	0,5	1,5	2,0	2,5	3,5	4,5	5,5
16		0,5	1,0	1,5	2,5	3,5	4,5
17			0,0	0,5	1,5	2,5	3,5
18					0,5	1,5	2,5
19						0,5	1,5
20							0,5

polonaložený

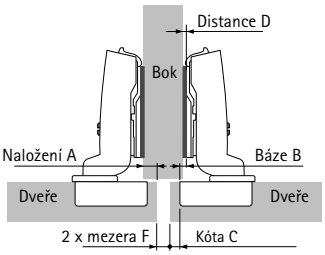

Distance D = C + B - A
= kóta C + 3 mm - naložení A

Naložení mm	Kóta C mm						
	Distance D mm						
0,5	5,5	6,5	7,0	7,5	8,5	9,5	10,5
1,5	4,5	5,5	6,0	6,5	7,5	8,5	9,5
2,5	3,5	4,5	5,0	5,5	6,5	7,5	8,5
3,5	2,5	3,5	4,0	4,5	5,5	6,5	7,5
4,5	1,5	2,5	3,0	3,5	4,5	5,5	6,5
5,5	0,5	1,5	2,0	2,5	3,5	4,5	5,5
6,5		0,5	1,0	1,5	2,5	3,5	4,5
7,5			0,0	0,5	1,5	2,5	3,5
8,5					0,5	1,5	2,5
9,5						0,5	1,5
10,5							0,5

vložený

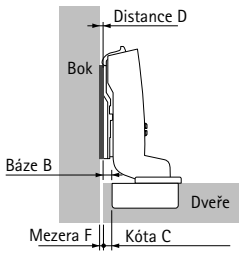

Distance D = C + B + F
= kóta C - 4 mm + mezera F

Tloušťka dveří mm	Kóta C mm						
	Distance D mm						
15		0,1	0,6	1,1	2,1	3,1	4,1
16		0,1	0,6	1,1	2,1	3,1	4,1
17		0,2	0,7	1,2	2,2	3,2	4,2
18		0,2	0,7	1,2	2,2	3,2	4,2
19		0,3	0,8	1,3	2,3	3,3	4,3
20		0,4	0,9	1,4	2,4	3,4	4,4
21		0,6	1,1	1,6	2,6	3,6	4,6
22		0,7	1,2	1,7	2,7	3,7	4,7
23		0,9	1,4	1,9	2,9	3,9	4,9
24	0,1	1,0	1,5	2,0	3,0	4,0	5,0
25	0,3	1,2	1,7	2,2	3,2	4,2	5,2
26	0,5	1,5	1,9	2,4	3,4	4,4	5,4
27	0,7	1,7	2,2	2,7	3,6	4,6	5,6
28	1,0	2,0	2,4	2,9	3,9	4,8	5,8
29	1,9	2,3	2,7	3,2	4,2	5,1	6,1
30	2,8	3,2	3,5	3,7	4,5	5,4	6,4
31	3,8	4,1	4,3	4,6	5,1	5,7	6,7
32	4,7	5,1	5,3	5,5	5,9	6,4	7,0

Upozornění

- Montážní podložky 90 - 101
- Příslušenství 102 - 107
- Technické informace 129 - 132

hettich.com/short/b53a1b

Miskový závěs s klipovou rychlomontáží

- **Sensys závěs pro dveře s velkou tloušťkou, tloušťka dveří do 32 mm**
- **Úhel otevření 95°**

Obrysy dveří při optimální mezeře - měřítko 1:1

Hodnoty uvedené v tabulce minimálních mezer se vztahují na dveře s poloměrem hrany 1 mm. Mezery se zmenší, pokud jsou hrany dveří zaobleny více.
Pro dosažení optimální mezery nesmí obrys dveří přesahovat přes níže zobrazenou šablonu. Všechny obrysy, které šablonu přesahují, odpovídajícím způsobem zvětšují rozměr mezery.



Příklad pro optimální mezeru

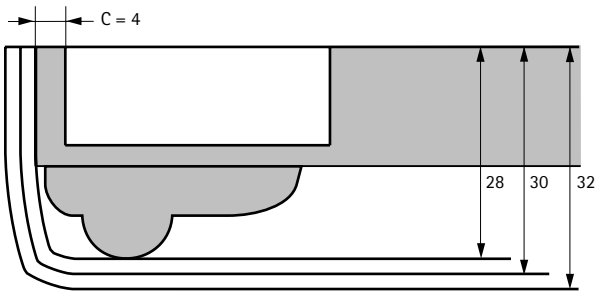

Příklad pro optimální mezeru	
Tloušťka dveří	16 mm
Tloušťka profilu	12 mm
Celková tloušťka	28 mm
Kóta C	4 mm

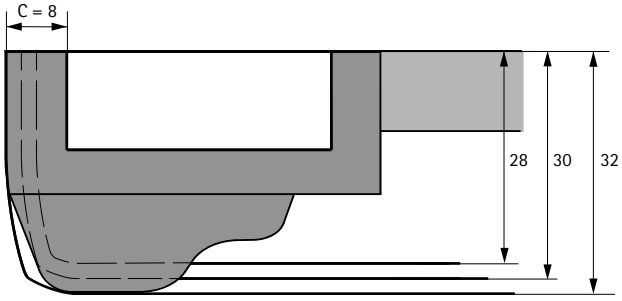

Příklad pro optimální mezeru	
Tloušťka dveří	19 mm
Tloušťka profilu	13 mm
Celková tloušťka	32 mm
Kóta C	8 mm

Miskový závěs s klipovou rychlomontáží

- **Sensys pro dveře s malou tloušťkou, tloušťka dveří od 10 mm**
- **Úhel otevření 110°, vrtací obraz TH 52 x 5,5 mm**

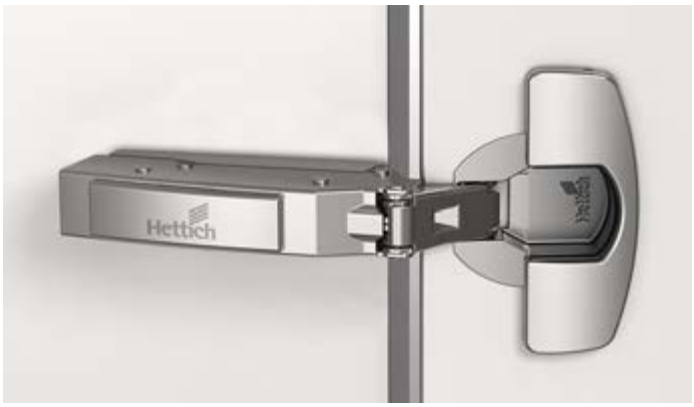

- Kvalita v souladu s EN 15570, úroveň 3
- Pro tloušťku dveří 10 - 19 mm
- Hloubka misky 7,8 mm
- Integrované seřízení naložení +2 mm, -2 mm
- Integrované seřízení hloubky +3 mm, -2 mm
- Seřízení výšky montážní podložkou
- Ocel niklovaná

Vrtací obraz

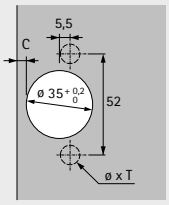

naložený
(Báze B 12,5 mm)

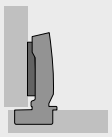

polonaložený
(Báze B 3 mm)

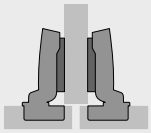

vložený
(Báze B -4 mm)

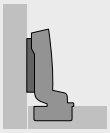

S integrovaným tlumením, se zavírací pružinou (Sensys 8646i)

Montáž misky	Vrtání ø x T mm	naložený 50 ks	polonaložený 50 ks	vložený 50 ks
k přišroubování	-	**9 094 270**	**9 094 280**	**9 094 290**
k zalisování	ø 10 x 8	**9 094 271**	**9 094 281**	**9 094 291**
s rozpěrnými pouzdry	ø 10 x 8	**9 094 276**	**9 094 286**	**9 094 296**

Bez tlumení, se zavírací pružinou (Sensys 8646)

Montáž misky	Vrtání ø x T mm	naložený 50 ks	polonaložený 50 ks	vložený 50 ks
k přišroubování	-	**9 094 360**	**9 094 370**	**9 094 380**
k zalisování	ø 10 x 8	**9 094 361**	**9 094 371**	**9 094 381**
s rozpěrnými pouzdry	ø 10 x 8	**9 094 366**	**9 094 376**	**9 094 386**

Bez tlumení, bez zavírací pružiny, pro dveře bez úchytky (Sensys 8676)

Montáž misky	Vrtání ø x T mm	naložený 50 ks	polonaložený 50 ks	vložený 50 ks
k přišroubování	-	**9 094 450**	**9 094 460**	**9 094 470**
k zalisování	ø 10 x 8	**9 094 451**	**9 094 461**	**9 094 471**
s rozpěrnými pouzdry	ø 10 x 8	**9 094 456**	**9 094 466**	**9 094 476**

Miskový závěs s klipovou rychlomontáží

- **Sensys pro dveře s malou tloušťkou, tloušťka dveří od 10 mm**
- **Úhel otevření 110°, vrtací obraz TH 52 x 5,5 mm**



- Kvalita v souladu s EN 15570, úroveň 3
- Pro tloušťku dveří 10 - 19 mm
- Hloubka misky 7,8 mm
- Integrované seřízení naložení +2 mm, -2 mm
- Integrované seřízení hloubky +3 mm, -2 mm
- Seřízení výšky montážní podložkou
- Ocel, barva černý obsidián

Vrtací obraz

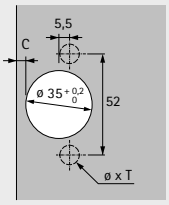

naložený
(Báze B 12,5 mm)

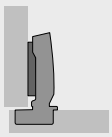

polonaložený
(Báze B 3 mm)

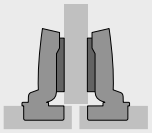

vložený
(Báze B -4 mm)

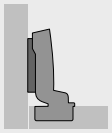

S integrovaným tlumením, se zavírací pružinou (Sensys 8646i)

Montáž misky	Vrtání ø x T mm	**naložený** **50 ks**	**polonaložený** **50 ks**	**vložený** **50 ks**
k přišroubování	-	**9 091 761**	**9 091 762**	**9 091 763**
s rozpěrnými pouzdry	ø 10 x 8	**9 091 793**	**9 091 794**	**9 091 795**

Bez tlumení, bez zavírací pružiny, pro dveře bez úchytky (Sensys 8676)

Montáž misky	Vrtání ø x T mm	**naložený** **50 ks**	**polonaložený** **50 ks**	**vložený** **50 ks**
k přišroubování	-	**9 091 764**	**9 091 765**	**9 091 766**
s rozpěrnými pouzdry	ø 10 x 8	**9 091 796**	**9 091 797**	**9 091 798**

Miskový závěs s klipovou rychlomontáží

- **Sensys pro dveře s malou tloušťkou, tloušťka dveří od 10 mm**
- **Úhel otevření 110°, vrtací obraz TB 45 x 9,5 mm**

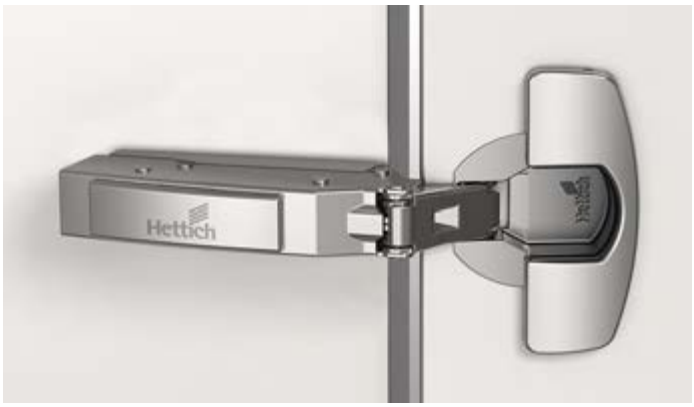

- Kvalita v souladu s EN 15570, úroveň 3
- Pro tloušťku dveří 10 - 19 mm
- Hloubka misky 7,8 mm
- Integrované seřízení naložení +2 mm, -2 mm
- Integrované seřízení hloubky +3 mm, -2 mm
- Seřízení výšky montážní podložkou
- Ocel niklovaná

Vrtací obraz

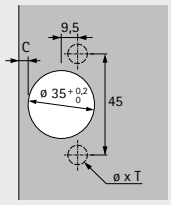

naložený
(Báze B 12,5 mm)

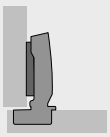

polonaložený
(Báze B 3 mm)

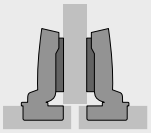

vložený
(Báze B -4 mm)

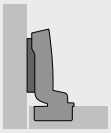

S integrovaným tlumením, se zavírací pružinou (Sensys 8646i)

Montáž misky	Vrtání ø x T mm	**naložený** **50 ks**	**polonaložený** **50 ks**	**vložený** **50 ks**
k přišroubování	-	**9 094 300**	**9 094 310**	**9 094 320**
k zalisování	ø 8 x 8	**9 094 301**	**9 094 311**	**9 094 321**
s rozpěrnými pouzdry	ø 8 x 8	**9 094 306**	**9 094 316**	**9 094 326**

Bez tlumení, se zavírací pružinou (Sensys 8646)

Montáž misky	Vrtání ø x T mm	**naložený** **50 ks**	**polonaložený** **50 ks**	**vložený** **50 ks**
k přišroubování	-	**9 094 390**	**9 094 400**	**9 094 410**
k zalisování	ø 8 x 8	**9 094 391**	**9 094 401**	**9 094 411**
s rozpěrnými pouzdry	ø 8 x 8	**9 094 396**	**9 094 406**	**9 094 416**

Bez tlumení, bez zavírací pružiny, pro dveře bez úchytky (Sensys 8676)

Montáž misky	Vrtání ø x T mm	**naložený** **50 ks**	**polonaložený** **50 ks**	**vložený** **50 ks**
k přišroubování	-	**9 094 480**	**9 094 490**	**9 094 500**
k zalisování	ø 8 x 8	**9 094 481**	**9 094 491**	**9 094 501**
s rozpěrnými pouzdry	ø 8 x 8	**9 094 486**	**9 094 496**	**9 094 506**

Miskový závěs s klipovou rychlomontáží

- **Sensys pro dveře s malou tloušťkou, tloušťka dveří od 10 mm**
- **Úhel otevření 110°, vrtací obraz TS 48 x 6 mm**

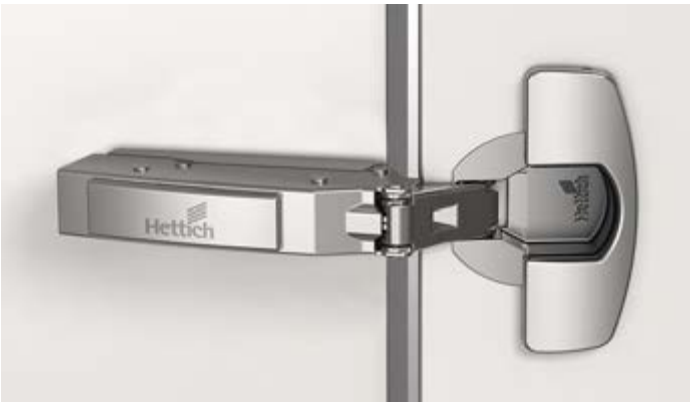

- Kvalita v souladu s EN 15570, úroveň 3
- Pro tloušťku dveří 10 - 19 mm
- Hloubka misky 7,8 mm
- Integrované seřízení naložení +2 mm, -2 mm
- Integrované seřízení hloubky +3 mm, -2 mm
- Seřízení výšky montážní podložkou
- Ocel niklovaná

Vrtací obraz

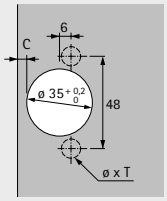

naložený
(Báze B 12,5 mm)

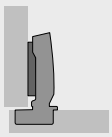

polonaložený
(Báze B 3 mm)

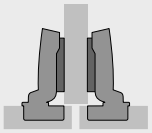

vložený
(Báze B -4 mm)

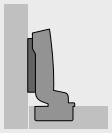

S integrovaným tlumením, se zavírací pružinou (Sensys 8646i)

Montáž misky	Vrtání ø x T mm	naložený 50 ks	polonaložený 50 ks	vložený 50 ks
k přišroubování	-	**9 094 330**	**9 094 340**	**9 094 350**
k zalisování	ø 10 x 8	**9 094 331**	**9 094 341**	**9 094 351**
s rozpěrnými pouzdry	ø 10 x 8	**9 094 336**	**9 094 346**	**9 094 356**

Bez tlumení, se zavírací pružinou (Sensys 8646)

Montáž misky	Vrtání ø x T mm	naložený 50 ks	polonaložený 50 ks	vložený 50 ks
k přišroubování	-	**9 094 420**	**9 094 430**	**9 094 440**
k zalisování	ø 10 x 8	**9 094 421**	**9 094 431**	**9 094 441**
s rozpěrnými pouzdry	ø 10 x 8	**9 094 426**	**9 094 436**	**9 094 446**

Bez tlumení, bez zavírací pružiny, pro dveře bez úchytky (Sensys 8676)

Montáž misky	Vrtání ø x T mm	naložený 50 ks	polonaložený 50 ks	vložený 50 ks
k přišroubování	-	**9 094 510**	**9 094 520**	**9 094 530**
k zalisování	ø 10 x 8	**9 094 511**	**9 094 521**	**9 094 531**
s rozpěrnými pouzdry	ø 10 x 8	**9 094 516**	**9 094 526**	**9 094 536**

Miskový závěs s klipovou rychlomontáží

- **Sensys pro dveře s malou tloušťkou, tloušťka dveří od 10 mm**
- **Úhel otevření 110°**

Minimální mezera na každé dveře

Tloušťka dveří mm	Kóta C mm					
	3,0	4,0	4,5	5,0	6,0	7,0
10	0,1	0,1	0,1	0,1	0,1	0,1
11	0,2	0,2	0,2	0,2	0,2	0,2
12	0,4	0,4	0,4	0,4	0,4	0,4
13	0,6	0,6	0,5	0,5	0,5	0,5
14	0,8	0,8	0,7	0,7	0,7	0,7
15	1,0	1,0	1,0	1,0	0,9	0,9
16	1,3	1,3	1,3	1,2	1,2	1,2
17	1,4	1,5	1,5	1,6	1,6	1,7
18	1,8	1,8	1,9	1,9	2,0	2,0
19	2,1	2,2	2,3	2,3	2,3	2,4

Pozor:

Tabulkové hodnoty se vztahují na dveře s poloměrem zaoblení hran 1 mm.

U dveří s jinými poloměry se minimální mezera mění takto:

Poloměr 0 mm:
Tabulková hodnota + 0,3 mm

Přesah a vestavná hloubka závěsu

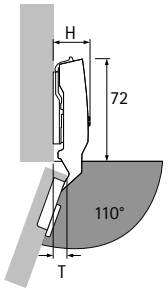

Výška závěsu H a přesah dveří T při distanci D = 0 mm a kótě C = 3 mm

Typ naložení	H mm	T mm
naložený	25,0	8,5
polonaložený	31,0	18,0
vložený	38,0	25,0

naložený

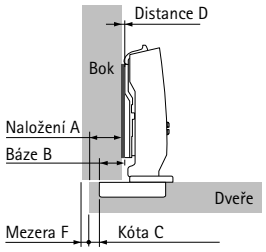

Distance D = C + B - A
= kóta C + 12,5 mm - naložení A

Naložení mm	Kóta C mm					
	3,0	4,0	4,5	5,0	6,0	7,0
	Distance D mm					
10	5,5	6,5	7,0	7,5	8,5	9,5
11	4,5	5,5	6,0	6,5	7,5	8,5
12	3,5	4,5	5,0	5,5	6,5	7,5
13	2,5	3,5	4,0	4,5	5,5	6,5
14	1,5	2,5	3,0	3,5	4,5	5,5
15	0,5	1,5	2,0	2,5	3,5	4,5
16		0,5	1,0	1,5	2,5	3,5
17			0,0	0,5	1,5	2,5
18					0,5	1,5
19						0,5

polonaložený

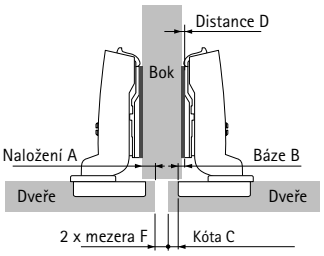

Distance D = C + B - A
= kóta C + 3 mm - naložení A

Naložení mm	Kóta C mm					
	3,0	4,0	4,5	5,0	6,0	7,0
	Distance D mm					
0,5	5,5	6,5	7,0	7,5	8,5	9,5
1,5	4,5	5,5	6,0	6,5	7,5	8,5
2,5	3,5	4,5	5,0	5,5	6,5	7,5
3,5	2,5	3,5	4,0	4,5	5,5	6,5
4,5	1,5	2,5	3,0	3,5	4,5	5,5
5,5	0,5	1,5	2,0	2,5	3,5	4,5
6,5		0,5	1,0	1,5	2,5	3,5
7,5			0,0	0,5	1,5	2,5
8,5					0,5	1,5
9,5						0,5

vložený

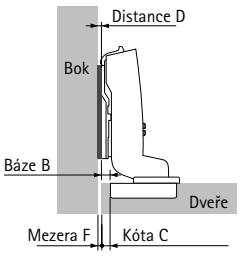

Distance D = C + B + F
= kóta C - 4 mm + mezera F

Tloušťka dveří mm	Kóta C mm					
	3,0	4,0	4,5	5,0	6,0	7,0
	Distance D mm					
10		0,1	0,6	1,1	2,1	3,1
11		0,2	0,7	1,2	2,2	3,2
12		0,4	0,9	1,4	2,4	3,3
13		0,6	1,0	1,5	2,5	3,5
14		0,8	1,2	1,7	2,7	3,7
15	0,0	1,0	1,5	2,0	2,9	3,9
16	0,3	1,3	1,8	2,2	3,2	4,2
17	0,4	1,5	2,0	2,6	3,6	4,7
18	0,8	1,8	2,4	2,9	4,0	5,0
19	1,1	2,2	2,7	3,3	4,3	5,4

Upozornění

- Montážní podložky 90 - 101
- Příslušenství 102 - 107
- Technické informace 129 - 132
- Pokyny ke zpracování pro tenké materiály 131

hettich.com/short/5480ec

Miskový závěs s klipovou rychlomontáží

- **Sensys s velkým úhlem otevření, s nulovým přesahem do světlosti korpusu**
- **Úhel otevření 165°, vrtací obraz TH 52 x 5,5 mm**



- Kvalita v souladu s EN 15570, úroveň 3
- Pro tloušťku dveří 15 - 32 mm
- Hloubka misky 11,6 mm
- Integrované seřízení naložení +2 mm, -2 mm
- Integrované seřízení hloubky +3 mm, -2 mm
- Seřízení výšky montážní podložkou
- Ocel a zinkový odlitek, poniklováno

Vrtací obraz

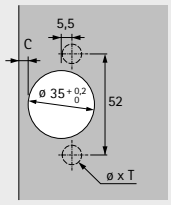

naložený
(Báze B 12,5 mm)



polonaložený
(Báze B 3 mm)



S integrovaným tlumením, se zavírací pružinou (Sensys 8657i)

Montáž misky	Vrtání ø x T mm	**naložený** **50 ks**	**polonaložený** **50 ks**
k přišroubování	-	**9 099 540**	**9 099 550**
k zalisování	ø 10 x 11	**9 099 541**	**9 099 551**
rychlomontáž Fix	ø 10 x 6	**9 099 543**	**9 099 553**
s rozpěrnými pouzdry	ø 10 x 11	**9 099 546**	**9 099 556**

Bez tlumení, se zavírací pružinou (Sensys 8657)

Montáž misky	Vrtání ø x T mm	**naložený** **50 ks**	**polonaložený** **50 ks**
k přišroubování	-	**9 099 600**	**9 099 610**
k zalisování	ø 10 x 11	**9 099 601**	**9 099 611**
rychlomontáž Fix	ø 10 x 6	**9 099 603**	**9 099 613**
s rozpěrnými pouzdry	ø 10 x 11	**9 099 606**	

Bez tlumení, bez zavírací pružiny, pro dveře bez úchytky (Sensys 8687)

Montáž misky	Vrtání ø x T mm	**naložený** **50 ks**	**polonaložený** **50 ks**
k přišroubování	-	**9 099 660**	**9 099 670**
k zalisování	ø 10 x 11	**9 099 661**	
rychlomontáž Fix	ø 10 x 6	**9 099 663**	**9 099 673**
s rozpěrnými pouzdry	ø 10 x 11	**9 099 666**	

Miskový závěs s klipovou rychlomontáží

- **Sensys s velkým úhlem otevření, s nulovým přesahem do světlosti korpusu**
- **Úhel otevření 165°, vrtací obraz TH 52 x 5,5 mm**

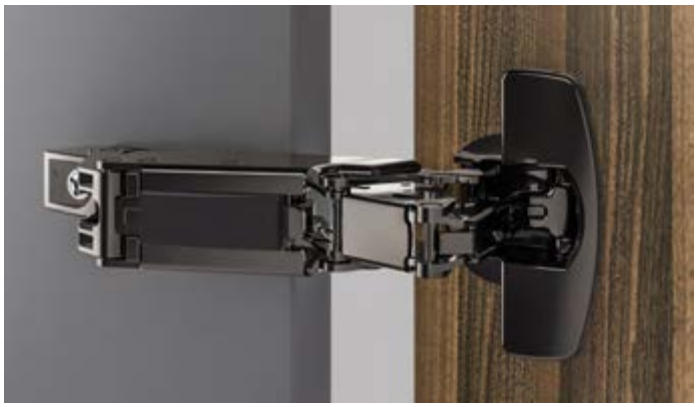

- Kvalita v souladu s EN 15570, úroveň 3
- Pro tloušťku dveří 15 - 32 mm
- Hloubka misky 11,6 mm
- Integrované seřízení naložení +2 mm, -2 mm
- Integrované seřízení hloubky +3 mm, -2 mm
- Seřízení výšky montážní podložkou
- Ocel a zinkový odlitek, barva černý obsidián

Vrtací obraz

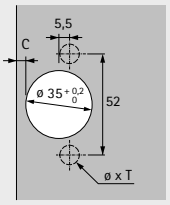

naložený
(Báze B 12,5 mm)



polonaložený
(Báze B 3 mm)



S integrovaným tlumením, se zavírací pružinou (Sensys 8657i)

Montáž misky	Vrtání ø x T mm	naložený 50 ks	polonaložený 50 ks
k přišroubování	-	**9 091 767**	**9 091 768**
s rozpěrnými pouzdry	ø 10 x 11	**9 091 789**	**9 091 790**

Bez tlumení, bez zavírací pružiny, pro dveře bez úchytky (Sensys 8687)

Montáž misky	Vrtání ø x T mm	naložený 50 ks	polonaložený 50 ks
k přišroubování	-	**9 091 769**	**9 091 770**
s rozpěrnými pouzdry	ø 10 x 11	**9 091 791**	**9 091 792**

Miskový závěs s klipovou rychlomontáží

- **Sensys s velkým úhlem otevření, s nulovým přesahem do světlosti korpusu**
- **Úhel otevření 165°, vrtací obraz TB 45 x 9,5 mm**



- Kvalita v souladu s EN 15570, úroveň 3
- Pro tloušťku dveří 15 - 32 mm
- Hloubka misky 11,6 mm
- Integrované seřízení naložení +2 mm, -2 mm
- Integrované seřízení hloubky +3 mm, -2 mm
- Seřízení výšky montážní podložkou
- Ocel a zinkový odlitek, poniklováno

Vrtací obraz

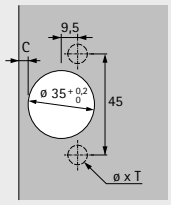

naložený
(Báze B 12,5 mm)



polonaložený
(Báze B 3 mm)



S integrovaným tlumením, se zavírací pružinou (Sensys 8657i)

Montáž misky	Vrtání ø x T mm	**naložený** **50 ks**	**polonaložený** **50 ks**
k přišroubování	-	**9 099 560**	**9 099 570**
k zalisování	ø 8 x 11	**9 099 561**	**9 099 571**
rychlomontáž Fix	ø 8 x 6	**9 099 563**	**9 099 573**
s rozpěrnými pouzdry	ø 8 x 11	**9 099 566**	**9 099 576**

Bez tlumení, se zavírací pružinou (Sensys 8657)

Montáž misky	Vrtání ø x T mm	**naložený** **50 ks**	**polonaložený** **50 ks**
k přišroubování	-	**9 099 620**	
k zalisování	ø 8 x 11	**9 099 621**	
rychlomontáž Fix	ø 8 x 6	**9 099 623**	**9 099 633**
s rozpěrnými pouzdry	ø 8 x 11	**9 099 626**	

Bez tlumení, bez zavírací pružiny, pro dveře bez úchytky (Sensys 8687)

Montáž misky	Vrtání ø x T mm	**naložený** **50 ks**	**polonaložený** **50 ks**
k přišroubování	-	**9 099 680**	
rychlomontáž Fix	ø 8 x 6	**9 099 683**	**9 099 693**

Miskový závěs s klipovou rychlomontáží

New

- **Sensys s velkým úhlem otevření, s miskou Intermat, s nulovým přesahem do světlosti korpusu**
- **Úhel otevření 165°, vrtací obraz TB 45 x 9,5 mm**

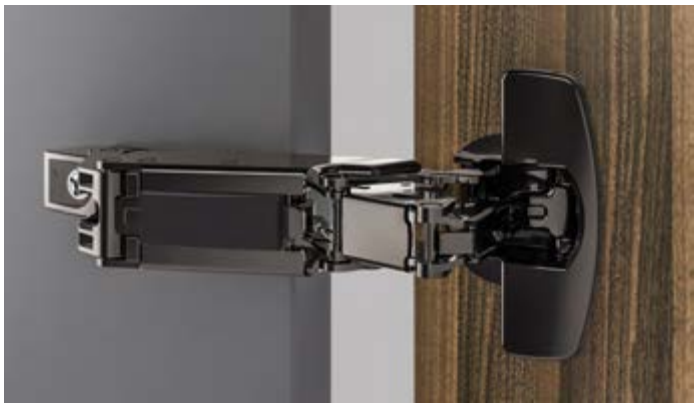

- Kvalita v souladu s EN 15570, úroveň 3
- Pro tloušťku dveří 15 - 32 mm
- Hloubka misky 11,6 mm
- Integrované seřízení naložení +2 mm, -2 mm
- Integrované seřízení hloubky +3 mm, -2 mm
- Seřízení výšky montážní podložkou
- Ocel a zinkový odlitek, barva černý obsidián

Vrtací obraz

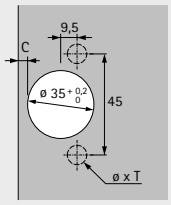

naložený
(Báze B 12,5 mm)



polonaložený
(Báze B 3 mm)



S integrovaným tlumením, se zavírací pružinou (Sensys 8657i)

Montáž misky	Vrtání ø x T mm	naložený 50 ks	polonaložený 50 ks
k přišroubování	-	9 099 567	9 099 577
s rozpěrnými pouzdry	ø 8 x 11	9 099 568	9 099 578

Miskový závěs s klipovou rychlomontáží

- **Sensys s velkým úhlem otevření, s nulovým přesahem do světlosti korpusu**
- **Úhel otevření 165°, vrtací obraz TS 48 x 6 mm**



- Kvalita v souladu s EN 15570, úroveň 3
- Pro tloušťku dveří 15 - 32 mm
- Hloubka misky 11,6 mm
- Integrované seřízení naložení +2 mm, -2 mm
- Integrované seřízení hloubky +3 mm, -2 mm
- Seřízení výšky montážní podložkou
- Ocel a zinkový odlitek, poniklováno

Vrtací obraz

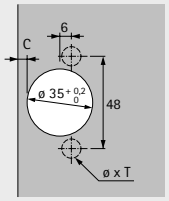

naložený
(Báze B 12,5 mm)



polonaložený
(Báze B 3 mm)



S integrovaným tlumením, se zavírací pružinou (Sensys 8657i)

Montáž misky	Vrtání ø x T mm	**naložený** **50 ks**	**polonaložený** **50 ks**
k přišroubování	-	**9 099 580**	**9 099 590**
k zalisování	ø 10 x 11	**9 099 581**	**9 099 591**
rychlomontáž Fix	ø 10 x 6	**9 099 543**	**9 099 553**
s rozpěrnými pouzdry	ø 10 x 11	**9 099 586**	**9 099 596**

Bez tlumení, se zavírací pružinou (Sensys 8657)

Montáž misky	Vrtání ø x T mm	**naložený** **50 ks**	**polonaložený** **50 ks**
k přišroubování	-	**9 099 640**	
k zalisování	ø 10 x 11	**9 099 641**	
rychlomontáž Fix	ø 10 x 6	**9 099 603**	**9 099 613**
s rozpěrnými pouzdry	ø 10 x 11	**9 099 646**	

Bez tlumení, bez zavírací pružiny, pro dveře bez úchytky (Sensys 8687)

Montáž misky	Vrtání ø x T mm	**naložený** **50 ks**	**polonaložený** **50 ks**
k přišroubování	-	**9 099 700**	
rychlomontáž Fix	ø 10 x 6	**9 099 663**	**9 099 673**

Miskový závěs s klipovou rychlomontáží

- **Sensys s velkým úhlem otevření, s nulovým přesahem do světlosti korpusu**
- **Úhel otevření 165°**

Minimální mezera na každé dveře

Tloušťka dveří mm	Kóta C mm					
	3,0	4,0	4,5	5,0	6,0	7,0
15	0,0	0,0	0,0	0,0	0,0	0,0
16	0,0	0,0	0,0	0,0	0,0	0,0
17	0,0	0,0	0,0	0,0	0,0	0,0
18	0,0	0,0	0,0	0,0	0,0	0,0
19	0,0	0,0	0,0	0,0	0,0	0,0
20	0,0	0,0	0,0	0,0	0,0	0,0
21	0,0	0,0	0,0	0,0	0,0	0,0
22	0,0	0,0	0,0	0,0	0,0	0,0
23	0,0	0,0	0,0	0,0	0,0	0,0
24	0,0	0,0	0,0	0,0	0,0	0,0
25	0,0	0,0	0,0	0,0	0,0	0,0
26	0,1	0,1	0,1	0,1	0,1	0,1
27	0,1	0,1	0,1	0,1	0,1	0,1
28	0,2	0,2	0,2	0,2	0,2	0,3
29*	0,4	0,4	0,4	0,4	0,5	0,6
30**	0,7	0,7	0,8	0,8	1,0	1,1
31**	1,1	1,2	1,3	1,4	1,6	
32**	1,7	1,9	2,0	2,2		

*při použití omezovače úhlu otevření na 120°
** při použití omezovače úhlu otevření na 105°

Přesah a vestavná hloubka závěsu

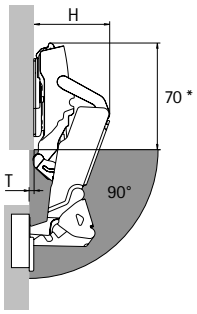

Bez přesahu dveří T do distance D = 3, volný vnitřní prostor pro výsuvy.
*Závěs v zavřeném stavu: 80 mm

Typ naložení	H mm (max. při 30°)	T mm (90°, D0)
naložený	66	-3
polonaložený	75,5	6,5

naložený

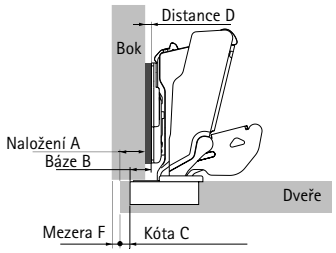

Distance D = C + B - A
= kóta C + 12,5 mm - naložení A

Naložení mm	Kóta C mm					
	3,0	4,0	4,5	5,0	6,0	7,0
	Distance D mm					
10	5,5	6,5	7,0	7,5	8,5	9,5
11	4,5	5,5	6,0	6,5	7,5	8,5
12	3,5	4,5	5,0	5,5	6,5	7,5
13	2,5	3,5	4,0	4,5	5,5	6,5
14	1,5	2,5	3,0	3,5	4,5	5,5
15	0,5	1,5	2,0	2,5	3,5	4,5
16		0,5	1,0	1,5	2,5	3,5
17			0,0	0,5	1,5	2,5
18					0,5	1,5
19						0,5

polonaložený

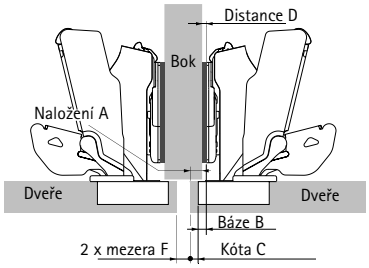

Distance D = C + B - A
= kóta C + 3 mm - naložení A

Naložení mm	Kóta C mm					
	3,0	4,0	4,5	5,0	6,0	7,0
	Distance D mm					
- 2	8,0	9,0	9,5	10,0	11,0	12.0
- 1	7,0	8,0	8,5	9,0	10,0	11,0
0	6,0	7,0	7,5	8,0	9,0	10,0
1	5,0	6,0	6,5	7,0	8,0	9,0
2	4,0	5,0	5,5	6,0	7,0	8,0
3	3,0	4,0	4,5	5,0	6,0	7,0
4	2,0	3,0	3,5	4,0	5,0	6,0
5	1,0	2,0	2,5	3,0	4,0	5,0
6	0,0	1,0	1,5	2,0	3,0	4,0
7		0,0	0,5	1,0	2,0	3,0
8				0,0	1,0	2,0
9					0,0	1,0
10						0,0

Upozornění

- Montážní podložky 90 - 101
- Příslušenství 102 - 107
- Technické informace 129 - 132

hettich.com/short/bbfb70

Miskový závěs s klipovou rychlomontáží

- **Sensys W20, úhlový závěs**
- **Úhel otevření 95°, vrtací obraz TH 52 x 5,5 mm**

New



- Kvalita v souladu s EN 15570, úroveň 3
- Pro tloušťku dveří 15 - 28 mm
- Hloubka misky 12,8 mm
- Integrované seřízení naložení +2 mm, -2 mm
- Integrované seřízení hloubky +3 mm, -2 mm
- Seřízení výšky montážní podložkou
- Ocel niklovaná

Vrtací obraz

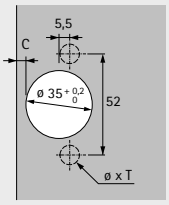

naložený
(Báze B 6,5 mm)



S integrovaným tlumením, se zavírací pružinou (Sensys 8639i W20)

Montáž misky	Vrtání ø x T mm	naložený 50 ks
k přišroubování	-	**9 087 528**
k zalisování	ø 10 x 11	**9 087 531**
rychlomontáž Fix	ø 10 x 6	**9 087 534**
s rozpěrnými pouzdry	ø 10 x 11	**9 087 538**

Bez tlumení, se zavírací pružinou (Sensys 8639 W20)

Montáž misky	Vrtání ø x T mm	naložený 50 ks
k přišroubování	-	**9 087 554**
rychlomontáž Fix	ø 10 x 6	**9 087 560**

Bez tlumení, bez zavírací pružiny, pro dveře bez úchytky (Sensys 8669 W20)

Montáž misky	Vrtání ø x T mm	naložený 50 ks
k přišroubování	-	**9 087 568**
rychlomontáž Fix	ø 10 x 6	**9 087 574**

Miskový závěs s klipovou rychlomontáží

- **Sensys W20, úhlový závěs**
- **Úhel otevření 95°, vrtací obraz TB 45 x 9,5 mm**

New



- Kvalita v souladu s EN 15570, úroveň 3
- Pro tloušťku dveří 15 - 28 mm
- Hloubka misky 12,8 mm
- Integrované seřízení naložení +2 mm, -2 mm
- Integrované seřízení hloubky +3 mm, -2 mm
- Seřízení výšky montážní podložkou
- Ocel niklovaná

Vrtací obraz

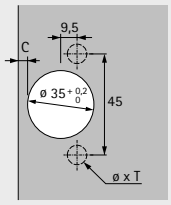

naložený
(Báze B 6,5 mm)



S integrovaným tlumením, se zavírací pružinou (Sensys 8639i W20)

Montáž misky	Vrtání ø x T mm	naložený 50 ks
k přišroubování	-	**9 087 541**
k zalisování	ø 8 x 11	**9 087 544**
rychlomontáž Fix	ø 8 x 6	**9 087 548**

Bez tlumení, se zavírací pružinou (Sensys 8639 W20)

Montáž misky	Vrtání ø x T mm	naložený 50 ks
rychlomontáž Fix	ø 8 x 6	**9 087 566**

Bez tlumení, bez zavírací pružiny, pro dveře bez úchytky (Sensys 8669 W20)

Montáž misky	Vrtání ø x T mm	naložený 50 ks
rychlomontáž Fix	ø 8 x 6	**9 087 580**

Miskový závěs s klipovou rychlomontáží

- **Sensys W20, úhlový závěs**
- **Úhel otevření 95°, vrtací obraz TS 48 x 6 mm**

New



- Kvalita v souladu s EN 15570, úroveň 3
- Pro tloušťku dveří 15 - 28 mm
- Hloubka misky 12,8 mm
- Integrované seřízení naložení +2 mm, -2 mm
- Integrované seřízení hloubky +3 mm, -2 mm
- Seřízení výšky montážní podložkou
- Ocel niklovaná

Vrtací obraz

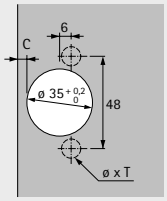

naložený
(Báze B 6,5 mm)



S integrovaným tlumením, se zavírací pružinou (Sensys 8639i W20)

Montáž misky	Vrtání ø x T mm	naložený 50 ks
k přišroubování	-	**9 087 586**
k zalisování	ø 10 x 11	**9 087 587**
rychlomontáž Fix	ø 10 x 6	**9 087 534**

Bez tlumení, se zavírací pružinou (Sensys 8639 W20)

Montáž misky	Vrtání ø x T mm	naložený 50 ks
rychlomontáž Fix	ø 10 x 6	**9 087 560**

Bez tlumení, bez zavírací pružiny, pro dveře bez úchytky (Sensys 8669 W20)

Montáž misky	Vrtání ø x T mm	naložený 50 ks
rychlomontáž Fix	ø 10 x 6	**9 087 574**

Miskový závěs s klipovou rychlomontáží

- **Sensys W20, úhlový závěs**
- **Úhel otevření 95°**

Minimální mezera na každé dveře

Tloušťka dveří mm	Kóta C mm						
	3,0	4,0	4,5	5,0	6,0	7,0	8,0
15	0,2	0,2	0,2	0,2	0,2	0,2	0,2
16	0,3	0,3	0,3	0,3	0,3	0,3	0,3
17	0,4	0,4	0,4	0,4	0,4	0,4	0,4
18	0,6	0,6	0,6	0,6	0,6	0,5	0,5
19	0,8	0,8	0,8	0,8	0,7	0,7	0,7
20	1,1	1,0	1,0	1,0	1,0	0,9	0,9
21	1,4	1,3	1,3	1,3	1,2	1,2	1,2
22	2,2	1,8	1,7	1,6	1,6	1,5	1,4
23	3,0	2,6	2,4	2,2	2,0	1,9	1,8
24	3,9	3,4	3,2	3,0	2,6	2,4	2,2
25	4,8	4,2	4,0	3,8	3,4	3,0	2,8
26	5,7	5,1	4,8	4,6	4,2	3,8	3,4
27	6,6	6,0	5,7	5,5	5,0	4,5	4,2
28	7,5	6,9	6,6	6,3	5,8	5,3	4,9

Pozor:

Tabulkové hodnoty se vztahují na dveře s poloměrem zaoblení hran 1 mm.

U dveří s jinými poloměry se minimální mezera mění takto:

Poloměr 0 mm:
Tabulkové hodnoty + 0,4 mm

Poloměr 3 mm:
Tabulkové hodnoty - 0,6 mm

Upozornění

Na níže uvedených nákresech jsou znázorněny závěsy včetně distancí montážní podložky v měřítku 1:1. Zakreslením dveří a boku při zohlednění kóty C (3 - 8 mm) a minimální mezery lze určit potřebnou distanci montážní podložky a vzdálenost řady otvorů.

naložený (B 6,5 mm) - měřítko 1:1

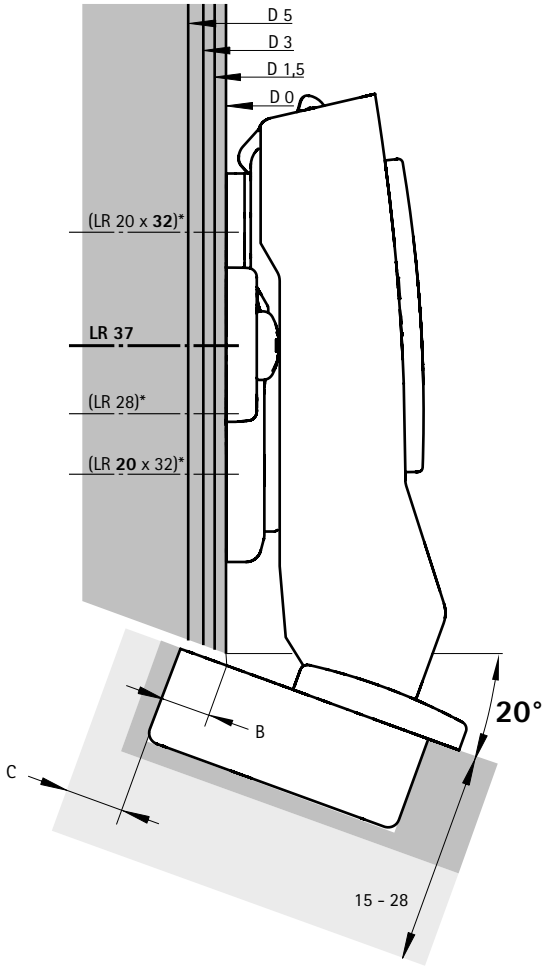

Upozornění

- Montážní podložky 90 - 101
- Příslušenství 102 - 107
- Technické informace 129 - 132

hettich.com/short/ck3rfxh

Miskový závěs s klipovou rychlomontáží

- **Sensys W30, úhlový závěs**
- **Úhel otevření 95°, vrtací obraz TH 52 x 5,5 mm**



- Kvalita v souladu s EN 15570, úroveň 3
- Pro tloušťku dveří 15 - 28 mm
- Hloubka misky 12,8 mm
- Integrované seřízení naložení +2 mm, -2 mm
- Integrované seřízení hloubky +3 mm, -2 mm
- Seřízení výšky montážní podložkou
- Ocel a zinkový odlitek, poniklováno

Vrtací obraz

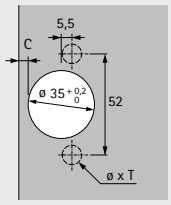

naložený
(Báze B 2 mm)



vložený
(Báze B -16 mm)



S integrovaným tlumením, se zavírací pružinou (Sensys 8639i W30)

Montáž misky	Vrtání ø x T mm	**naložený** **50 ks**	**vložený** **50 ks**
k přišroubování	-	**9 088 016**	**9 088 017**
k zalisování	ø 10 x 11	**9 088 034**	
rychlomontáž Fix	ø 10 x 6	**9 088 070**	
s rozpěrnými pouzdry	ø 10 x 11	**9 088 082**	

Bez tlumení, se zavírací pružinou (Sensys 8639 W30)

Montáž misky	Vrtání ø x T mm	**naložený** **50 ks**	**vložený** **50 ks**
k přišroubování	-	**9 088 100**	**9 088 101**
rychlomontáž Fix	ø 10 x 6	**9 088 136**	

Bez tlumení, bez zavírací pružiny, pro použití bez úchytky (Sensys 8669 W30)

Montáž misky	Vrtání ø x T mm	**naložený** **50 ks**	**vložený** **50 ks**
k přišroubování	-	**9 088 176**	**9 088 177**
rychlomontáž Fix	ø 10 x 6	**9 088 212**	

Miskový závěs s klipovou rychlomontáží

- **Sensys W30, úhlový závěs**
- **Úhel otevření 95°, vrtací obraz TH 52 x 5,5 mm**



- Kvalita v souladu s EN 15570, úroveň 3
- Pro tloušťku dveří 15 - 28 mm
- Hloubka misky 12,8 mm
- Integrované seřízení naložení +2 mm, -2 mm
- Integrované seřízení hloubky +3 mm, -2 mm
- Seřízení výšky montážní podložkou
- Ocel, barva černý obsidián

Vrtací obraz

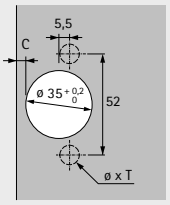

naložený
(Báze B 2 mm)



S integrovaným tlumením, se zavírací pružinou (Sensys 8639i W30)

Montáž misky	Vrtání ø x T mm	**naložený** **50 ks**
k přišroubování	-	**9 091 745**
s rozpěrnými pouzdry	ø 10 x 11	**9 091 777**

Bez tlumení, bez zavírací pružiny, pro použití bez úchytky (Sensys 8669 W30)

Montáž misky	Vrtání ø x T mm	**naložený** **50 ks**
k přišroubování	-	**9 091 749**
s rozpěrnými pouzdry	ø 10 x 11	**9 091 781**

Miskový závěs s klipovou rychlomontáží

- **Sensys W30, úhlový závěs**
- **Úhel otevření 95°, vrtací obraz TB 45 x 9,5 mm**



- Kvalita v souladu s EN 15570, úroveň 3
- Pro tloušťku dveří 15 - 28 mm
- Hloubka misky 12,8 mm
- Integrované seřízení naložení +2 mm, -2 mm
- Integrované seřízení hloubky +3 mm, -2 mm
- Seřízení výšky montážní podložkou
- Ocel a zinkový odlitek, poniklováno

Vrtací obraz

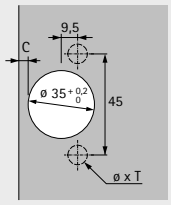

naložený
(Báze B 2 mm)



vložený
(Báze B -16 mm)



S integrovaným tlumením, se zavírací pružinou (Sensys 8639i W30)

Montáž misky	Vrtání ø x T mm	**naložený** **50 ks**	**vložený** **50 ks**
k přišroubování	-	**9 088 022**	**9 088 023**
k zalisování	ø 8 x 11	**9 088 040**	
rychlomontáž Fix	ø 8 x 6	**9 088 076**	

Bez tlumení, se zavírací pružinou (Sensys 8639 W30)

Montáž misky	Vrtání ø x T mm	**naložený** **50 ks**
rychlomontáž Fix	ø 8 x 6	**9 088 142**

Bez tlumení, bez zavírací pružiny, pro použití bez úchytky (Sensys 8669 W30)

Montáž misky	Vrtání ø x T mm	**naložený** **50 ks**
rychlomontáž Fix	ø 8 x 6	**9 088 218**

Miskový závěs s klipovou rychlomontáží

- **Sensys W30, úhlový závěs**
- **Úhel otevření 95°, vrtací obraz TS 48 x 6 mm**

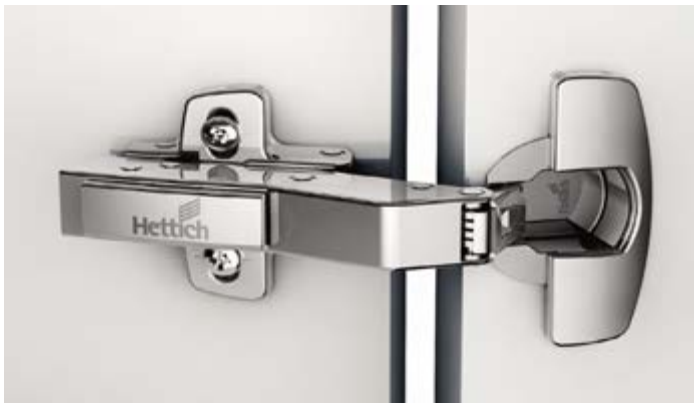

- Kvalita v souladu s EN 15570, úroveň 3
- Pro tloušťku dveří 15 - 28 mm
- Hloubka misky 12,8 mm
- Integrované seřízení naložení +2 mm, -2 mm
- Integrované seřízení hloubky +3 mm, -2 mm
- Seřízení výšky montážní podložkou
- Ocel a zinkový odlitek, poniklováno

Vrtací obraz

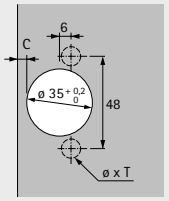

naložený
(Báze B 2 mm)



vložený
(Báze B -16 mm)



S integrovaným tlumením, se zavírací pružinou (Sensys 8639i W30)

Montáž misky	Vrtání ø x T mm	**naložený** **50 ks**	**vložený** **50 ks**
k přišroubování	-	**9 088 028**	**9 088 029**
k zalisování	ø 10 x 11	**9 088 046**	
rychlomontáž Fix	ø 10 x 6	**9 088 070**	

Bez tlumení, se zavírací pružinou (Sensys 8639 W30)

Montáž misky	Vrtání ø x T mm	**naložený** **50 ks**
rychlomontáž Fix	ø 10 x 6	**9 088 136**

Bez tlumení, bez zavírací pružiny, pro použití bez úchytky (Sensys 8669 W30)

Montáž misky	Vrtání ø x T mm	**naložený** **50 ks**
rychlomontáž Fix	ø 10 x 6	**9 088 212**

Miskový závěs s klipovou rychlomontáží

- **Sensys W30, úhlový závěs**
- **Úhel otevření 95°**

Minimální mezera na každé dveře

Tloušťka dveří mm	Kóta C mm						
	3,0	4,0	4,5	5,0	6,0	7,0	8,0
15	0,2	0,2	0,2	0,2	0,2	0,2	0,2
16	0,3	0,3	0,3	0,3	0,3	0,3	0,3
17	0,4	0,4	0,4	0,4	0,4	0,4	0,4
18	0,6	0,6	0,6	0,6	0,6	0,5	0,5
19	0,8	0,8	0,8	0,8	0,7	0,7	0,7
20	1,1	1,0	1,0	1,0	1,0	0,9	0,9
21	1,4	1,3	1,3	1,3	1,2	1,2	1,2
22	2,2	1,8	1,7	1,6	1,6	1,5	1,4
23	3,0	2,6	2,4	2,2	2,0	1,9	1,8
24	3,9	3,4	3,2	3,0	2,6	2,4	2,2
25	4,8	4,2	4,0	3,8	3,4	3,0	2,8
26	5,7	5,1	4,8	4,6	4,2	3,8	3,4
27	6,6	6,0	5,7	5,5	5,0	4,5	4,2
28	7,5	6,9	6,6	6,3	5,8	5,3	4,9

Pozor:

Tabulkové hodnoty se vztahují na dveře s poloměrem zaoblení hran 1 mm.

U dveří s jinými poloměry se minimální mezera mění takto:

Poloměr 0 mm:
Tabulkové hodnoty + 0,4 mm

Poloměr 3 mm:
Tabulkové hodnoty - 0,6 mm

Upozornění

Na níže uvedených nákresech jsou znázorněny závěsy včetně distancí montážní podložky v měřítku 1:1. Zakreslením dveří a boku při zohlednění kóty C (3 - 8 mm) a minimální mezery lze určit potřebnou distanci montážní podložky a vzdálenost řady otvorů.

Další informace k postupu návrhu a konstrukce můžete získat v online katalogu pomocí konfigurátoru nebo na našem Hettich kanálu na YouTube.

naložený (B 2 mm) - měřítko 1:1

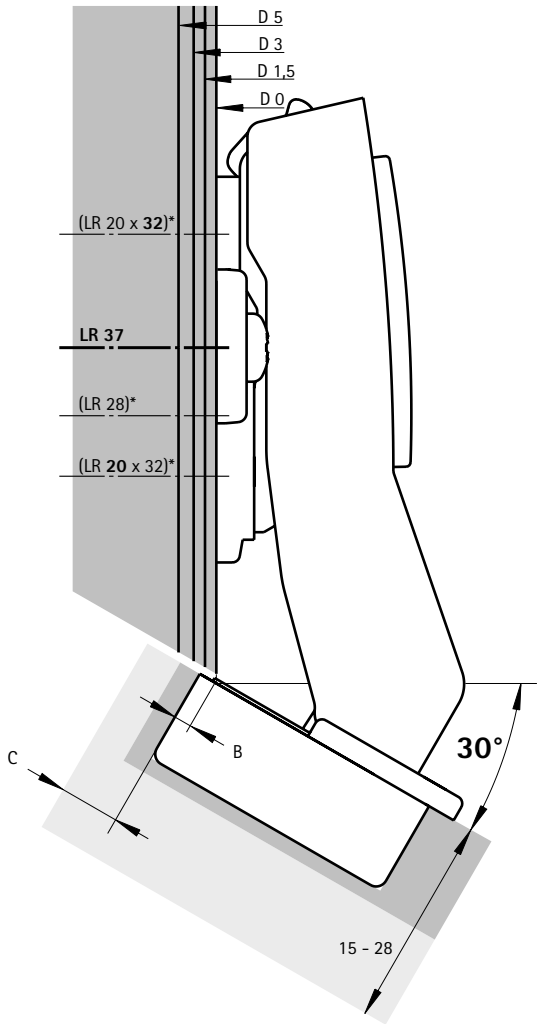

vložený (B -16 mm) - měřítko 1:1

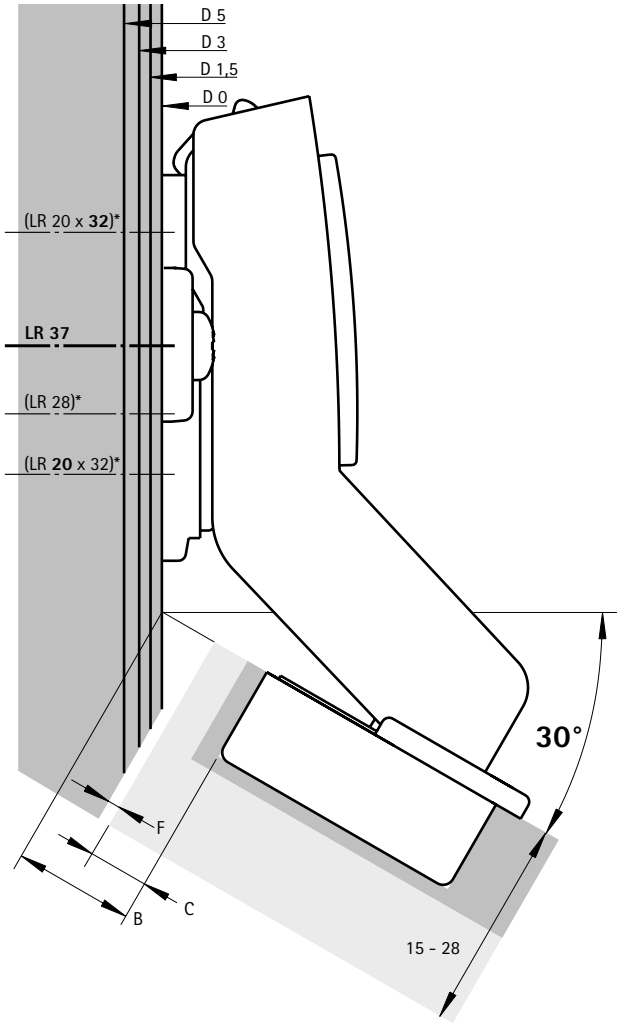

Upozornění

- Montážní podložky 90 - 101
- Příslušenství 102 - 107
- Technické informace 129 - 132

hettich.com/short/61b351

Miskový závěs s klipovou rychlomontáží

- **Sensys W45, úhlový závěs**
- **Úhel otevření 95°, vrtací obraz TH 52 x 5,5 mm**



- Kvalita v souladu s EN 15570, úroveň 3
- Pro tloušťku dveří 15 - 28 mm
- Hloubka misky 12,8 mm
- Integrované seřízení naložení +2 mm, -2 mm
- Integrované seřízení hloubky +3 mm, -2 mm
- Seřízení výšky montážní podložkou
- Ocel a zinkový odlitek, poniklováno

Vrtací obraz

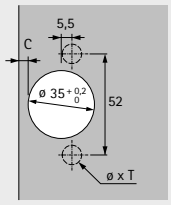

naložený (Báze B 9 mm)



naložený (Báze B -2 mm)



vložený (Báze B -25 mm)

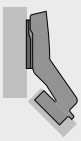

S integrovaným tlumením, se zavírací pružinou (Sensys 8639i W45)

		naložený		vložený
		Báze B 9 mm	Báze B -2 mm	Báze B -25 mm
Montáž misky	Vrtání ø x T mm	50 ks	50 ks	50 ks
k přišroubování	-	**9 088 018**	**9 088 019**	**9 088 020**
k zalisování	ø 10 x 11	**9 088 036**	**9 088 037**	
rychlomontáž Fix	ø 10 x 6	**9 088 072**	**9 088 073**	
s rozpěrnými pouzdry	ø 10 x 11	**9 088 084**	**9 088 085**	

Bez tlumení, se zavírací pružinou (Sensys 8639 W45)

		naložený		vložený
		Báze B 9 mm	Báze B -2 mm	Báze B -25 mm
Montáž misky	Vrtání ø x T mm	50 ks	50 ks	50 ks
k přišroubování	-	**9 088 102**	**9 088 103**	**9 088 104**
rychlomontáž Fix	ø 10 x 6	**9 088 138**	**9 088 139**	

Bez tlumení, bez zavírací pružiny, pro dveře bez úchytky (Sensys 8669 W45)

		naložený		vložený
		Báze B 9 mm	Báze B -2 mm	Báze B -25 mm
Montáž misky	Vrtání ø x T mm	50 ks	50 ks	50 ks
k přišroubování	-	**9 088 178**	**9 088 179**	**9 088 180**
rychlomontáž Fix	ø 10 x 6	**9 088 214**	**9 088 215**	

Miskový závěs s klipovou rychlomontáží

- **Sensys W45, úhlový závěs**
- **Úhel otevření 95°, vrtací obraz TH 52 x 5,5 mm**



- Kvalita v souladu s EN 15570, úroveň 3
- Pro tloušťku dveří 15 - 28 mm
- Hloubka misky 12,8 mm
- Integrované seřízení naložení +2 mm, -2 mm
- Integrované seřízení hloubky +3 mm, -2 mm
- Seřízení výšky montážní podložkou
- Ocel, barva černý obsidián

Vrtací obraz

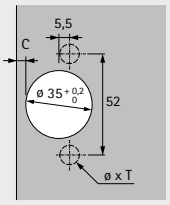

naložený
(Báze B 9 mm)



naložený
(Báze B -2 mm)



S integrovaným tlumením, se zavírací pružinou (Sensys 8639i W45)

		naložený	
		Báze B 9 mm	**Báze B -2 mm**
Montáž misky	Vrtání ø x T mm	**50 ks**	**50 ks**
k přišroubování	-	**9 091 746**	**9 091 747**
s rozpěrnými pouzdry	ø 10 x 11	**9 091 778**	**9 091 779**

Bez tlumení, bez zavírací pružiny, pro dveře bez úchytky (Sensys 8669 W45)

		naložený	
		Báze B 9 mm	**Báze B -2 mm**
Montáž misky	Vrtání ø x T mm	**50 ks**	**50 ks**
k přišroubování	-	**9 091 750**	**9 091 751**
s rozpěrnými pouzdry	ø 10 x 11	**9 091 782**	**9 091 783**

Miskový závěs s klipovou rychlomontáží

- **Sensys W45, úhlový závěs**
- **Úhel otevření 95°, vrtací obraz TB 45 x 9,5 mm**



- Kvalita v souladu s EN 15570, úroveň 3
- Pro tloušťku dveří 15 - 28 mm
- Hloubka misky 12,8 mm
- Integrované seřízení naložení +2 mm, -2 mm
- Integrované seřízení hloubky +3 mm, -2 mm
- Seřízení výšky montážní podložkou
- Ocel a zinkový odlitek, poniklováno

Vrtací obraz

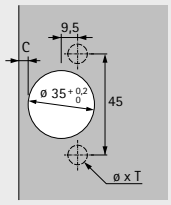

naložený
(Báze B 9 mm)



naložený
(Báze B -2 mm)



vložený
(Báze B -25 mm)

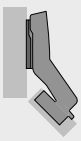

S integrovaným tlumením, se zavírací pružinou (Sensys 8639i W45)

		naložený		**vložený**
		Báze B 9 mm	**Báze B -2 mm**	**Báze B -25 mm**
Montáž misky	Vrtání ø x T mm	**50 ks**	**50 ks**	**50 ks**
k přišroubování	-	**9 088 024**	**9 088 025**	**9 088 026**
k zalisování	ø 8 x 11	**9 088 042**	**9 088 043**	
rychlomontáž Fix	ø 8 x 6	**9 088 078**	**9 088 079**	

Bez tlumení, se zavírací pružinou (Sensys 8639 W45)

		naložený	
		Báze B 9 mm	**Báze B -2 mm**
Montáž misky	Vrtání ø x T mm	**50 ks**	**50 ks**
rychlomontáž Fix	ø 8 x 6	**9 088 144**	**9 088 145**

Bez tlumení, bez zavírací pružiny, pro dveře bez úchytky (Sensys 8669 W45)

		naložený	
		Báze B 9 mm	**Báze B -2 mm**
Montáž misky	Vrtání ø x T mm	**50 ks**	**50 ks**
rychlomontáž Fix	ø 8 x 6	**9 088 220**	**9 088 221**

Miskový závěs s klipovou rychlomontáží

- **Sensys W45, úhlový závěs**
- **Úhel otevření 95°, vrtací obraz TB 45 x 9,5 mm**

New



- Kvalita v souladu s EN 15570, úroveň 3
- Pro tloušťku dveří 15 - 28 mm
- Hloubka misky 12,8 mm
- Integrované seřízení naložení +2 mm, -2 mm
- Integrované seřízení hloubky +3 mm, -2 mm
- Seřízení výšky montážní podložkou
- Ocel, barva černý obsidián

Vrtací obraz

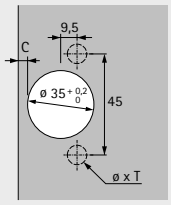

naložený
(Báze B -2 mm)



S integrovaným tlumením, se zavírací pružinou (Sensys 8639i W45)

Montáž misky	Vrtání ø x T mm	**naložený** **50 ks**
k přišroubování	-	**9 091 879**
s rozpěrnými pouzdry	ø 8 x 11	**9 091 880**

Miskový závěs s klipovou rychlomontáží

- **Sensys W45, úhlový závěs**
- **Úhel otevření 95°, vrtací obraz TS 48 x 6 mm**



- Kvalita v souladu s EN 15570, úroveň 3
- Pro tloušťku dveří 15 - 28 mm
- Hloubka misky 12,8 mm
- Integrované seřízení naložení +2 mm, -2 mm
- Integrované seřízení hloubky +3 mm, -2 mm
- Seřízení výšky montážní podložkou
- Ocel a zinkový odlitek, poniklováno

Vrtací obraz	naložený (Báze B 9 mm)	naložený (Báze B -2 mm)	vložený (Báze B -25 mm)
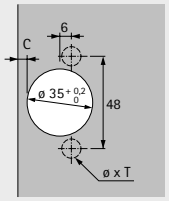			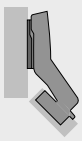

S integrovaným tlumením, se zavírací pružinou (Sensys 8639i W45)

		naložený		**vložený**
		Báze B 9 mm	**Báze B -2 mm**	**Báze B -25 mm**
Montáž misky	Vrtání ø x T mm	**50 ks**	**50 ks**	**50 ks**
k přišroubování	-	**9 088 030**	**9 088 031**	**9 088 032**
k zalisování	ø 10 x 11	**9 088 048**	**9 088 049**	
rychlomontáž Fix	ø 10 x 6	**9 088 072**	**9 088 073**	

Bez tlumení, se zavírací pružinou (Sensys 8639 W45)

		naložený	
		Báze B 9 mm	**Báze B -2 mm**
Montáž misky	Vrtání ø x T mm	**50 ks**	**50 ks**
rychlomontáž Fix	ø 10 x 6	**9 088 138**	**9 088 139**

Bez tlumení, bez zavírací pružiny, pro dveře bez úchytky (Sensys 8669 W45)

		naložený	
		Báze B 9 mm	**Báze B -2 mm**
Montáž misky	Vrtání ø x T mm	**50 ks**	**50 ks**
rychlomontáž Fix	ø 10 x 6	**9 088 214**	**9 088 215**

Miskový závěs s klipovou rychlomontáží

- **Sensys W45, úhlový závěs**
- **Úhel otevření 95°**

Minimální mezera na každé dveře

Tloušťka dveří mm	Kóta C mm						
	3,0	4,0	4,5	5,0	6,0	7,0	8,0
15	0,2	0,2	0,2	0,2	0,2	0,2	0,2
16	0,3	0,3	0,3	0,3	0,3	0,3	0,3
17	0,4	0,4	0,4	0,4	0,4	0,4	0,4
18	0,6	0,6	0,6	0,6	0,6	0,5	0,5
19	0,8	0,8	0,8	0,8	0,7	0,7	0,7
20	1,1	1,0	1,0	1,0	1,0	0,9	0,9
21	1,4	1,3	1,3	1,3	1,2	1,2	1,2
22	2,2	1,8	1,7	1,6	1,6	1,5	1,4
23	3,0	2,6	2,4	2,2	2,0	1,9	1,8
24	3,9	3,4	3,2	3,0	2,6	2,4	2,2
25	4,8	4,2	4,0	3,8	3,4	3,0	2,8
26	5,7	5,1	4,8	4,6	4,2	3,8	3,4
27	6,6	6,0	5,7	5,5	5,0	4,5	4,2
28	7,5	6,9	6,6	6,3	5,8	5,3	4,9

Pozor:

Tabulkové hodnoty se vztahují na dveře s poloměrem zaoblení hran 1 mm.

U dveří s jinými poloměry se minimální mezera mění takto:

Poloměr 0 mm:
Tabulkové hodnoty + 0,4 mm

Poloměr 3 mm:
Tabulkové hodnoty - 0,6 mm

Upozornění

Na níže uvedených nákresech jsou znázorněny závěsy včetně distancí montážní podložky v měřítku 1:1. Zakreslením dveří a boku při zohlednění kóty C (3 - 8 mm) a minimální mezery lze určit potřebnou distanci montážní podložky a vzdálenost řady otvorů.

Další informace k postupu návrhu a konstrukce můžete získat v online katalogu pomocí konfigurátoru nebo na našem Hettich kanálu na YouTube.

Naložený (B 9 mm) - měřítko 1:1

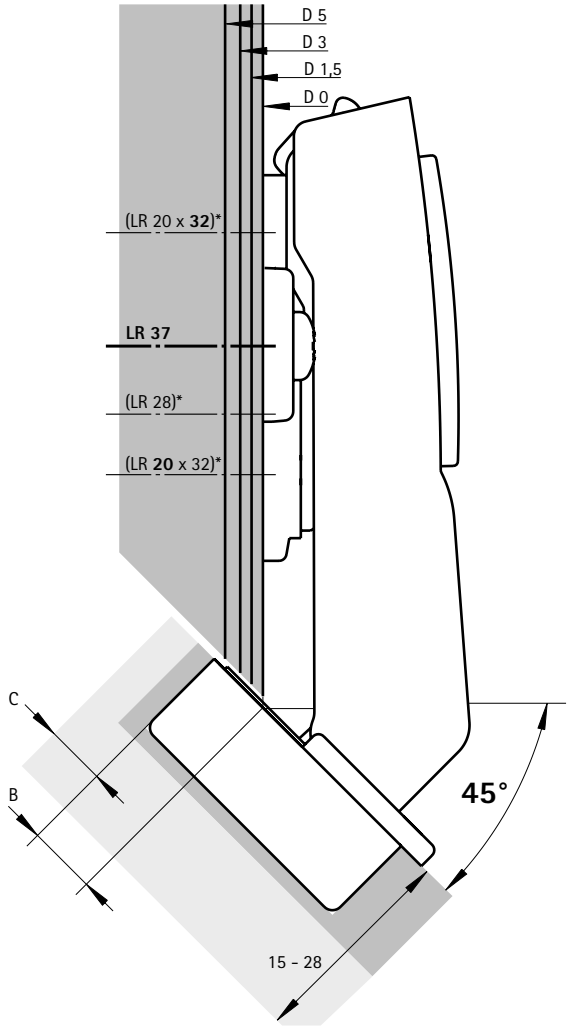

Naložený (B -2 mm) - měřítko 1:1

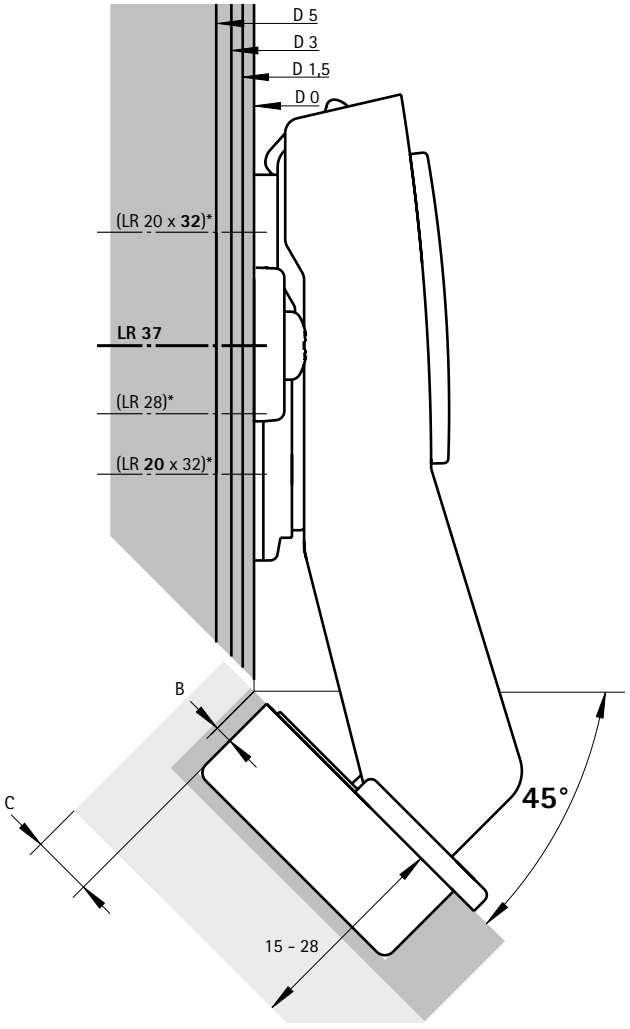

Miskový závěs s klipovou rychlomontáží

- **Sensys W45, úhlový závěs**
- **Úhel otevření 95°**

Minimální mezera na každé dveře

Tloušťka dveří mm	Kóta C mm						
	3,0	4,0	4,5	5,0	6,0	7,0	8,0
15	0,2	0,2	0,2	0,2	0,2	0,2	0,2
16	0,3	0,3	0,3	0,3	0,3	0,3	0,3
17	0,4	0,4	0,4	0,4	0,4	0,4	0,4
18	0,6	0,6	0,6	0,6	0,6	0,5	0,5
19	0,8	0,8	0,8	0,8	0,7	0,7	0,7
20	1,1	1,0	1,0	1,0	1,0	0,9	0,9
21	1,4	1,3	1,3	1,3	1,2	1,2	1,2
22	2,2	1,8	1,7	1,6	1,6	1,5	1,4
23	3,0	2,6	2,4	2,2	2,0	1,9	1,8
24	3,9	3,4	3,2	3,0	2,6	2,4	2,2
25	4,8	4,2	4,0	3,8	3,4	3,0	2,8
26	5,7	5,1	4,8	4,6	4,2	3,8	3,4
27	6,6	6,0	5,7	5,5	5,0	4,5	4,2
28	7,5	6,9	6,6	6,3	5,8	5,3	4,9

Pozor:

Tabulkové hodnoty se vztahují na dveře s poloměrem zaoblení hran 1 mm.

U dveří s jinými poloměry se minimální mezera mění takto:

Poloměr 0 mm:
Tabulkové hodnoty + 0,4 mm

Poloměr 3 mm:
Tabulkové hodnoty - 0,6 mm

Upozornění

Na níže uvedených nákresech jsou znázorněny závěsy včetně distancí montážní podložky v měřítku 1:1. Zakreslením dveří a boku při zohlednění kóty C (3 - 8 mm) a minimální mezery lze určit potřebnou distanci montážní podložky a vzdálenost řady otvorů.

Další informace k postupu návrhu a konstrukce můžete získat v online katalogu pomocí konfigurátoru nebo na našem Hettich kanálu na YouTube.

Vložený (B -25 mm) - měřítko 1:1

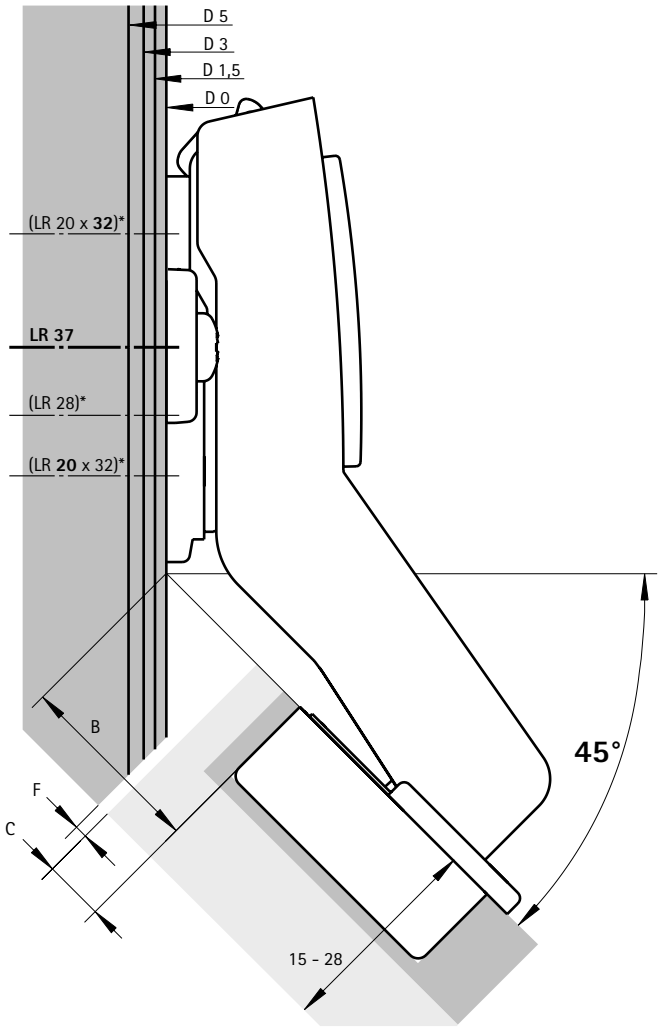

Upozornění

- Montážní podložky 90 - 101
- Příslušenství 102 - 107
- Technické informace 129 - 132

hettich.com/short/44e397

Miskový závěs s klipovou rychlomontáží

- **Sensys W90, úhlový závěs**
- **Úhel otevření 95°, vrtací obraz TH 52 x 5,5 mm**



- Kvalita v souladu s EN 15570, úroveň 3
- Pro tloušťku dveří 15 - 28 mm
- Hloubka misky 12,8 mm
- Integrované seřízení odskoku dveří +1 mm, -2 mm
- Integrované seřízení mezery +3 mm, -2 mm
- Seřízení výšky montážní podložkou
- Ocel niklovaná

Vrtací obraz

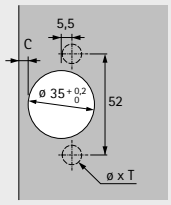

vložený
(Báze B 4 mm)



S integrovaným tlumením, se zavírací pružinou (Sensys 8639i W90)

Montáž misky	Vrtání ø x T mm	**vložený** **50 ks**
k přišroubování	-	**9 088 021**
k zalisování	ø 10 x 11	**9 088 039**
rychlomontáž Fix	ø 10 x 6	**9 088 075**
s rozpěrnými pouzdry	ø 10 x 11	**9 088 087**

Bez tlumení, se zavírací pružinou (Sensys 8639 W90)

Montáž misky	Vrtání ø x T mm	**vložený** **50 ks**
k přišroubování	-	**9 088 105**
k zalisování	ø 10 x 11	**9 088 123**
rychlomontáž Fix	ø 10 x 6	**9 088 141**
s rozpěrnými pouzdry	ø 10 x 11	**9 088 159**

Bez tlumení, bez zavírací pružiny, pro dveře bez úchytky (Sensys 8669 W90)

Montáž misky	Vrtání ø x T mm	**vložený** **50 ks**
k přišroubování	-	**9 088 181**
k zalisování	ø 10 x 11	**9 088 199**
rychlomontáž Fix	ø 10 x 6	**9 088 217**
s rozpěrnými pouzdry	ø 10 x 11	**9 088 229**

Miskový závěs s klipovou rychlomontáží

- **Sensys W90, úhlový závěs**
- **Úhel otevření 95°, vrtací obraz TH 52 x 5,5 mm**



- Kvalita v souladu s EN 15570, úroveň 3
- Pro tloušťku dveří 15 - 28 mm
- Hloubka misky 12,8 mm
- Integrované seřízení odskoku dveří +1 mm, -2 mm
- Integrované seřízení mezery +3 mm, -2 mm
- Seřízení výšky montážní podložkou
- Ocel, barva černý obsidián

Vrtací obraz

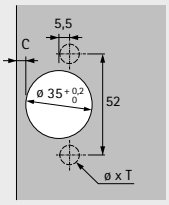

vložený
(Báze B 4 mm)



S integrovaným tlumením, se zavírací pružinou (Sensys 8639i W90)

Montáž misky	Vrtání ø x T mm	**vložený** **50 ks**
k přišroubování	-	**9 091 748**
s rozpěrnými pouzdry	ø 10 x 11	**9 091 780**

Bez tlumení, bez zavírací pružiny, pro dveře bez úchytky (Sensys 8669 W90)

Montáž misky	Vrtání ø x T mm	**vložený** **50 ks**
k přišroubování	-	**9 091 752**
s rozpěrnými pouzdry	ø 10 x 11	**9 091 784**

Miskový závěs s klipovou rychlomontáží

- **Sensys W90, úhlový závěs**
- **Úhel otevření 95°, vrtací obraz TB 45 x 9,5 mm**



- Kvalita v souladu s EN 15570, úroveň 3
- Pro tloušťku dveří 15 - 28 mm
- Hloubka misky 12,8 mm
- Integrované seřízení odskoku dveří +1 mm, -2 mm
- Integrované seřízení mezery +3 mm, -2 mm
- Seřízení výšky montážní podložkou
- Ocel niklovaná

Vrtací obraz

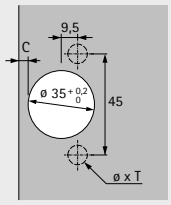

vložený
(Báze B 4 mm)



S integrovaným tlumením, se zavírací pružinou (Sensys 8639i W90)

Montáž misky	Vrtání ø x T mm	**vložený** **50 ks**
k přišroubování	-	**9 088 027**
k zalisování	ø 8 x 11	**9 088 045**
rychlomontáž Fix	ø 8 x 6	**9 088 081**
s rozpěrnými pouzdry	ø 8 x 11	**9 088 093**

Bez tlumení, se zavírací pružinou (Sensys 8639 W90)

Montáž misky	Vrtání ø x T mm	**vložený** **50 ks**
rychlomontáž Fix	ø 8 x 6	**9 088 147**

Bez tlumení, bez zavírací pružiny, pro dveře bez úchytky (Sensys 8669 W90)

Montáž misky	Vrtání ø x T mm	**vložený** **50 ks**
rychlomontáž Fix	ø 8 x 6	**9 088 223**

Miskový závěs s klipovou rychlomontáží

- **Sensys W90, úhlový závěs**
- **Úhel otevření 95°, vrtací obraz TB 45 x 9,5 mm**

New



- Kvalita v souladu s EN 15570, úroveň 3
- Pro tloušťku dveří 15 - 28 mm
- Hloubka misky 12,8 mm
- Integrované seřízení odskoku dveří +1 mm, -2 mm
- Integrované seřízení mezery +3 mm, -2 mm
- Seřízení výšky montážní podložkou
- Ocel, barva černý obsidián

Vrtací obraz

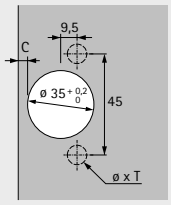

vložený
(Báze B 4 mm)



S integrovaným tlumením, se zavírací pružinou (Sensys 8639i W90)

Montáž misky	Vrtání ø x T mm	**vložený** **50 ks**
k přišroubování	-	**9 091 881**
s rozpěrnými pouzdry	ø 8 x 11	**9 091 882**

Miskový závěs s klipovou rychlomontáží

- **Sensys W90, úhlový závěs**
- **Úhel otevření 95°, vrtací obraz TS 48 x 6 mm**



- Kvalita v souladu s EN 15570, úroveň 3
- Pro tloušťku dveří 15 - 28 mm
- Hloubka misky 12,8 mm
- Integrované seřízení odskoku dveří +1 mm, -2 mm
- Integrované seřízení mezery +3 mm, -2 mm
- Seřízení výšky montážní podložkou
- Ocel niklovaná

Vrtací obraz

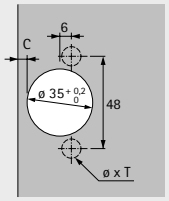

vložený
(Báze B 4 mm)



S integrovaným tlumením, se zavírací pružinou (Sensys 8639i W90)

Montáž misky	Vrtání ø x T mm	**vložený** **50 ks**
k přišroubování	-	**9 088 033**
k zalisování	ø 10 x 11	**9 088 051**
rychlomontáž Fix	ø 10 x 6	**9 088 075**
s rozpěrnými pouzdry	ø 10 x 11	**9 088 099**

Bez tlumení, se zavírací pružinou (Sensys 8639 W90)

Montáž misky	Vrtání ø x T mm	**vložený** **50 ks**
rychlomontáž Fix	ø 10 x 6	**9 088 141**

Bez tlumení, bez zavírací pružiny, pro dveře bez úchytky (Sensys 8669 W90)

Montáž misky	Vrtání ø x T mm	**vložený** **50 ks**
rychlomontáž Fix	ø 10 x 6	**9 088 217**

Miskový závěs s klipovou rychlomontáží

- **Sensys W90, úhlový závěs**
- **Úhel otevření 95°**

Minimální mezera na každé dveře

Tloušťka dveří mm	Kóta C mm					
	3,0	4,0	4,5	5,0	6,0	7,0
15	0,2	0,2	0,2	0,2	0,2	0,2
16	0,3	0,3	0,3	0,3	0,3	0,3
17	0,4	0,4	0,4	0,4	0,4	0,4
18	0,6	0,6	0,6	0,6	0,6	0,5
19	0,8	0,8	0,8	0,8	0,7	0,7
20	1,1	1,0	1,0	1,0	1,0	0,9
21	1,4	1,3	1,3	1,3	1,2	1,2
22	2,2	1,8	1,7	1,6	1,6	1,5
23	3,0	2,6	2,4	2,2	2,0	1,9
24	3,9	3,4	3,2	3,0	2,6	2,4
25	4,8	4,2	4,0	3,8	3,4	3,0
26	5,7	5,1	4,8	4,6	4,2	3,8
27	6,6	6,0	5,7	5,5	5,0	4,5
28	7,5	6,9	6,6	6,3	5,8	5,3

Pozor:

Tabulkové hodnoty se vztahují na dveře s poloměrem zaoblení hran 1 mm.

U dveří s jinými poloměry se minimální mezera mění takto:

Poloměr 0 mm:
Tabulkové hodnoty + 0,4 mm

Poloměr 3 mm:
Tabulkové hodnoty - 0,6 mm

Upozornění

Na níže uvedených nákresech jsou znázorněny závěsy včetně distancí montážní podložky v měřítku 1:1. Zakreslením dveří a boku při zohlednění kóty C (3 - 7 mm) a minimální mezery lze určit potřebnou distanci montážní podložky a vzdálenost řady otvorů.

Další informace k postupu návrhu a konstrukce můžete získat v online katalogu pomocí konfigurátoru nebo na našem Hettich kanálu na YouTube.

Určení vzdálenosti řady otvorů X mm při použití montážní podložky pro řadu otvorů 37

Mezera mm	Kóta C mm							
	3,0	3,5	4,0	4,5	5,0	5,5	6,0	7,0
0,5	35,0	34,5	34,0	33,5	33,0	32,5	32,0	31,0
1,5	34,0	33,5	33,0	32,5	32,0	31,5	31,0	30,0
2,5	33,0	32,5	32,0	31,5	31,0	30,5	30,0	29,0
3,5	32,0	31,5	31,0	30,5	30,0	29,5	29,0	28,0
4,5	31,0	30,5	30,0	29,5	29,0	28,5	28,0	27,0
5,5	30,0	29,5	29,0	28,5	28,0	27,5	27,0	26,0
6,5	29,0	28,5	28,0	27,5	27,0	26,5	26,0	25,0
7,5	28,0	27,5	27,0	26,5	26,0	25,5	25,0	24,0

Vložený (B 4 mm) - měřítko 1:1

Distance D = 4 mm - odskok dveří
(doporučený odskok dveří činí 1 mm)

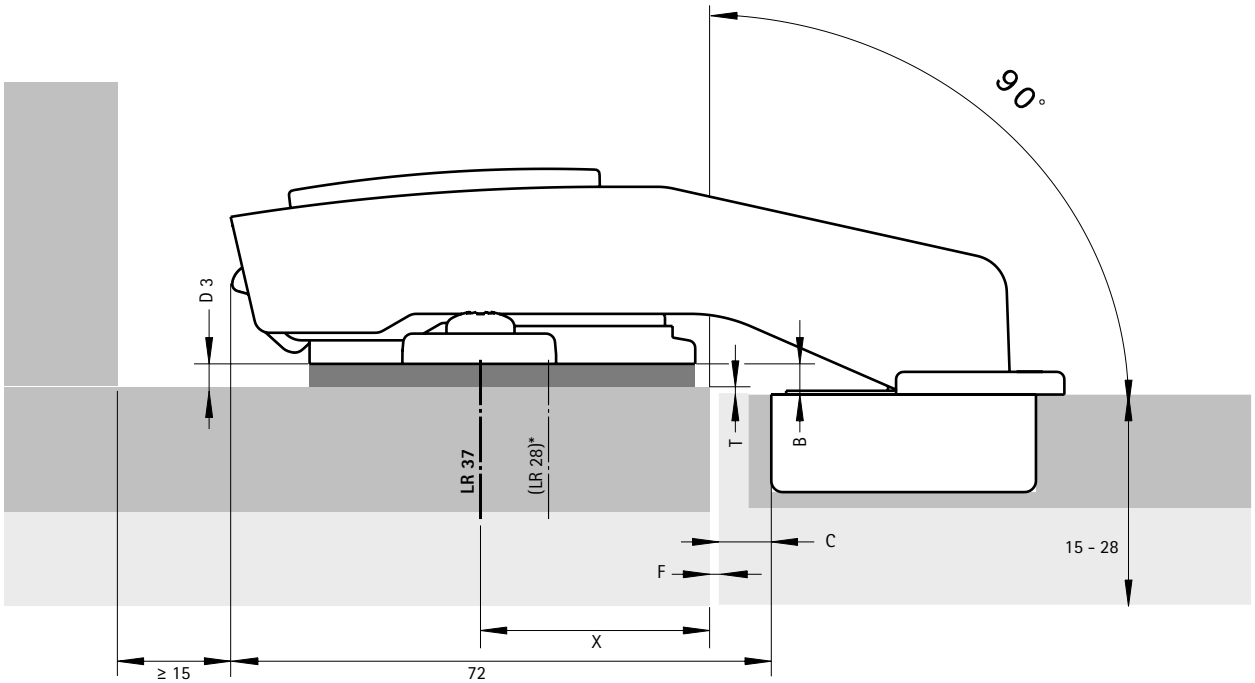

Upozornění

- Montážní podložky 90 - 101
- Příslušenství 102 - 107
- Technické informace 129 - 132

hettich.com/short/260da9

Miskový závěs s klipovou rychlomontáží

- **Sensys W90, úhlový závěs pro dveře naložené na rámu**
- **Úhel otevření 95°, vrtací obraz TH 52 x 5,5 mm**

New



- Kvalita v souladu s EN 15570, úroveň 3
- Pro tloušťku dveří 15 - 28 mm
- Hloubka misky 12,8 mm
- Integrované seřízení naložení +2 mm, -3 mm
- Integrované seřízení hloubky +1,5 mm, -0,5 mm
- Seřízení výšky montážní podložkou
- Ocel niklovaná

Vrtací obraz

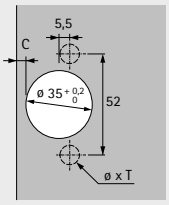

naložený
(Báze B 26 mm)



S integrovaným tlumením, se zavírací pružinou (Sensys 8639i W90)

Montáž misky	Vrtání ø x T mm	naložený 50 ks
k přišroubování	-	**9 087 529**
k zalisování	ø 10 x 11	**9 087 532**
rychlomontáž Fix	ø 10 x 6	**9 087 535**
s rozpěrnými pouzdry	ø 10 x 11	**9 087 539**

Bez tlumení, se zavírací pružinou (Sensys 8639 W90)

Montáž misky	Vrtání ø x T mm	naložený 50 ks
k přišroubování	-	**9 087 555**
rychlomontáž Fix	ø 10 x 6	**9 087 561**

Bez tlumení, bez zavírací pružiny, pro dveře bez úchytky (Sensys 8669 W90)

Montáž misky	Vrtání ø x T mm	naložený 50 ks
k přišroubování	-	**9 087 569**
rychlomontáž Fix	ø 10 x 6	**9 087 575**

Miskový závěs s klipovou rychlomontáží

- **Sensys W90, úhlový závěs pro dveře naložené na rámu**
- **Úhel otevření 95°, vrtací obraz TB 45 x 9,5 mm**

New



- Kvalita v souladu s EN 15570, úroveň 3
- Pro tloušťku dveří 15 - 28 mm
- Hloubka misky 12,8 mm
- Integrované seřízení naložení +2 mm, -3 mm
- Integrované seřízení hloubky +1,5 mm, -0,5 mm
- Seřízení výšky montážní podložkou
- Ocel niklovaná

Vrtací obraz

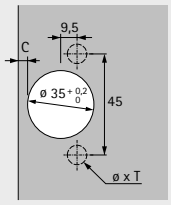

naložený
(Báze B 26 mm)



S integrovaným tlumením, se zavírací pružinou (Sensys 8639i W90)

Montáž misky	Vrtání ø x T mm	naložený 50 ks
k přišroubování	-	9 087 542
k zalisování	ø 8 x 11	9 087 545
rychlomontáž Fix	ø 8 x 6	9 087 549

Bez tlumení, se zavírací pružinou (Sensys 8639 W90)

Montáž misky	Vrtání ø x T mm	naložený 50 ks
rychlomontáž Fix	ø 8 x 6	9 087 578

Bez tlumení, bez zavírací pružiny, pro dveře bez úchytky (Sensys 8669 W90)

Montáž misky	Vrtání ø x T mm	naložený 50 ks
rychlomontáž Fix	ø 8 x 6	9 087 582

Miskový závěs s klipovou rychlomontáží

- **Sensys W90, úhlový závěs pro dveře naložené na rámu**
- **Úhel otevření 95°, vrtací obraz TS 48 x 6 mm**

New



- Kvalita v souladu s EN 15570, úroveň 3
- Pro tloušťku dveří 15 - 28 mm
- Hloubka misky 12,8 mm
- Integrované seřízení naložení +2 mm, -3 mm
- Integrované seřízení hloubky +1,5 mm, -0,5 mm
- Seřízení výšky montážní podložkou
- Ocel niklovaná

Vrtací obraz

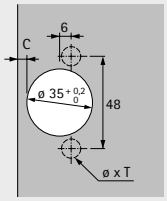

naložený
(Báze B 26 mm)



S integrovaným tlumením, se zavírací pružinou (Sensys 8639i W90)

Montáž misky	Vrtání ø x T mm	naložený 50 ks
k přišroubování	-	9 087 589
k zalisování	ø 10 x 11	9 087 590
rychlomontáž Fix	ø 10 x 6	9 087 535

Bez tlumení, se zavírací pružinou (Sensys 8639 W90)

Montáž misky	Vrtání ø x T mm	naložený 50 ks
rychlomontáž Fix	ø 10 x 6	9 087 561

Bez tlumení, bez zavírací pružiny, pro dveře bez úchytky (Sensys 8669 W90)

Montáž misky	Vrtání ø x T mm	naložený 50 ks
rychlomontáž Fix	ø 10 x 6	9 087 575

Miskový závěs s klipovou rychlomontáží

- **Sensys W90, úhlový závěs pro dveře naložené na rámu**
- **Úhel otevření 95°**

Minimální mezera na každé dveře

Tloušťka dveří mm	Kóta C mm					
	3,0	4,0	4,5	5,0	6,0	7,0
15	0,2	0,2	0,2	0,2	0,2	0,2
16	0,3	0,3	0,3	0,3	0,3	0,3
17	0,4	0,4	0,4	0,4	0,4	0,4
18	0,6	0,6	0,6	0,6	0,6	0,5
19	0,8	0,8	0,8	0,8	0,7	0,7
20	1,1	1,0	1,0	1,0	1,0	0,9
21	1,4	1,3	1,3	1,3	1,2	1,2
22	2,2	1,8	1,7	1,6	1,6	1,5
23	3,0	2,6	2,4	2,2	2,0	1,9
24	3,9	3,4	3,2	3,0	2,6	2,4
25	4,8	4,2	4,0	3,8	3,4	3,0
26	5,7	5,1	4,8	4,6	4,2	3,8
27	6,6	6,0	5,7	5,5	5,0	4,5
28	7,5	6,9	6,6	6,3	5,8	5,3

Pozor:

Tabulkové hodnoty se vztahují na dveře s poloměrem zaoblení hran 1 mm.

U dveří s jinými poloměry se minimální mezera mění takto:

Poloměr 0 mm:
Tabulkové hodnoty + 0,4 mm

Poloměr 3 mm:
Tabulkové hodnoty - 0,6 mm

Upozornění

Na níže uvedených nákresech jsou znázorněny závěsy včetně distancí montážní podložky v měřítku 1:1. Zakreslením dveří a boku při zohlednění kóty C (3 - 7 mm) a minimální mezery lze určit potřebnou distanci montážní podložky a vzdálenost řady otvorů.

Naložení A = kóta C + 9 mm

naložený (B 26 mm) - měřítko 1:1

Distance D = 24 mm - tloušťka rámu S
např. tloušťka rámu S = 19 mm: distance D = 5 mm

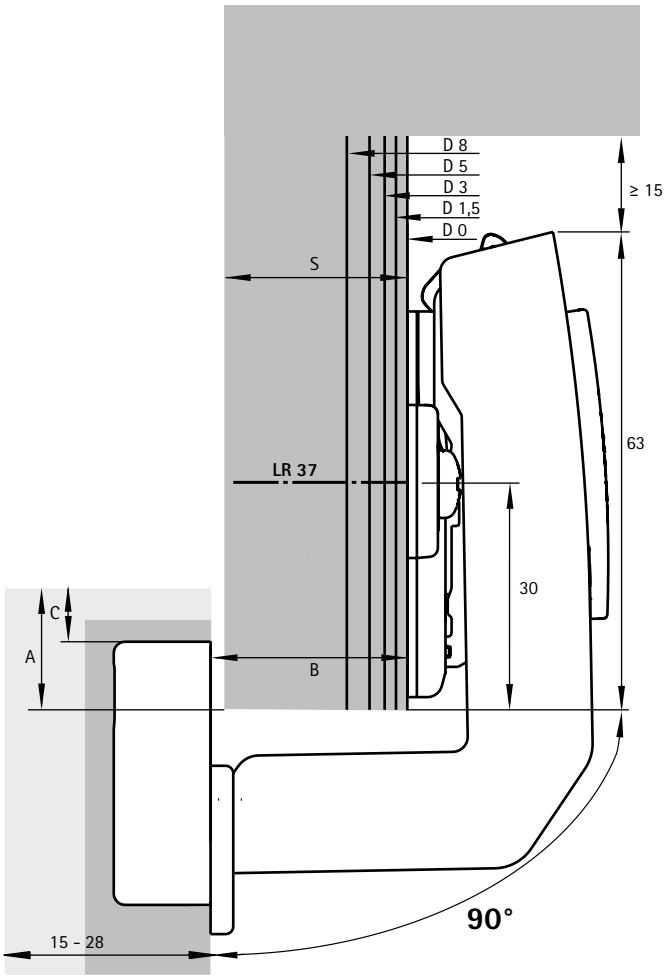

Upozornění

- Montážní podložky 90 - 101
- Příslušenství 102 - 107
- Technické informace 129 - 132

hettich.com/short/p9tobqw

Miskový závěs s klipovou rychlomontáží

- **Sensys závěs pro dveře s hliníkovým rámem**
- **Úhel otevření 95°**



- Kvalita v souladu s EN 15570, úroveň 3
- Pro dveře s hliníkovým rámem šířky 19 mm
- Integrované seřízení naložení +2 mm, -2 mm
- Integrované seřízení hloubky +3 mm, -2 mm
- Seřízení výšky montážní podložkou
- Ocel niklovaná
- Včetně 2 upevňovacích šroubů

	naložený (Báze B 12,5 mm)	polonaložený (Báze B 3 mm)	vložený (Báze B -4 mm)
	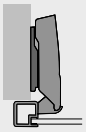	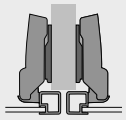	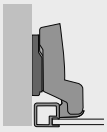

S integrovaným tlumením, se zavírací pružinou (Sensys 8638i)

		naložený	**polonaložený**	**vložený**
Montáž misky	Vrtání ø x T mm	**50 ks**	**50 ks**	**50 ks**
k přišroubování	-	**9 072 524**	**9 072 525**	**9 072 526**

Bez tlumení, se zavírací pružinou (Sensys 8638)

		naložený	**polonaložený**	**vložený**
Montáž misky	Vrtání ø x T mm	**50 ks**	**50 ks**	**50 ks**
k přišroubování	-	**9 072 527**	**9 072 528**	**9 072 529**

Bez tlumení, bez zavírací pružiny, pro dveře bez úchytky (Sensys 8668)

		naložený	**polonaložený**	**vložený**
Montáž misky	Vrtání ø x T mm	**50 ks**	**50 ks**	**50 ks**
k přišroubování	-	**9 072 530**	**9 072 531**	**9 072 532**

Miskový závěs s klipovou rychlomontáží

- **Sensys závěs pro dveře s hliníkovým rámem**
- **Úhel otevření 95°**



- Kvalita v souladu s EN 15570, úroveň 3
- Pro dveře s hliníkovým rámem šířky 19 mm
- Integrované seřízení naložení +2 mm, -2 mm
- Integrované seřízení hloubky +3 mm, -2 mm
- Seřízení výšky montážní podložkou
- Ocel, barva černý obsidián
- Včetně 2 upevňovacích šroubů

	naložený (Báze B 12,5 mm)
	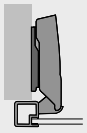

S integrovaným tlumením, se zavírací pružinou (Sensys 8638i)

		naložený	
Montáž misky	Vrtání ø x T mm	**50 ks**	**200 ks**
k přišroubování	-	**9 091 744**	**9 091 991**

Miskový závěs s klipovou rychlomontáží

- **Sensys závěs pro dveře s hliníkovým rámem**
- **Úhel otevření 95°**

Montáž

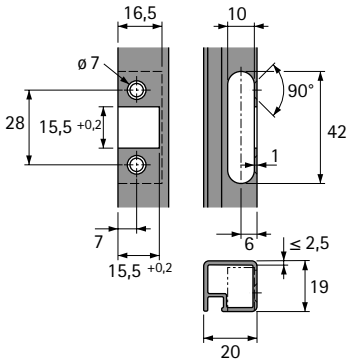

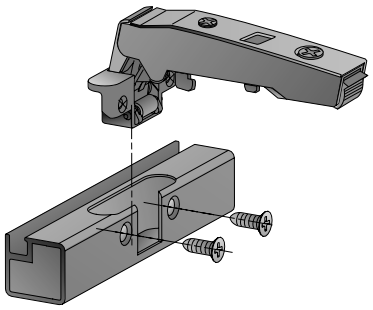

Přesah a vestavná hloubka závěsu

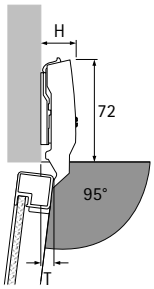

Výška závěsu H a přesah dveří T při distanci D = 0 mm

Typ naložení	H mm	T mm
naložený	25,0	8,0
polonaložený	31,0	17,5
vložený	38,0	24,5

naložený

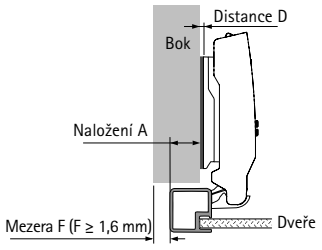

Distance D = 4,5 mm + B - A
= 4,5 mm + 12,5 mm - naložení A

Naložení mm	Distance D mm
12	5,0
13	4,0
14	3,0
15	2,0
16	1,0
17	0,0

polonaložený

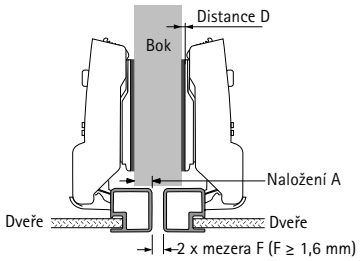

Distance D = 4,5 mm + B - A
= 4,5 mm + 3 mm - naložení A

Naložení mm	Distance D mm
0	7,5
1	6,5
2	5,5
2,5	5,0
3	4,5
4	3,5
4,5	3,0
5	2,5
6	1,5
7	0,5
7,5	0,0

vložený

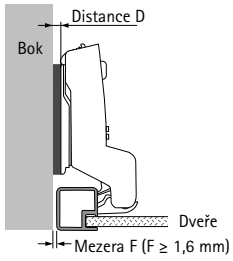

Distance D = 4,5 mm + B + F
= 4,5 mm - 4 mm + mezera

Mezera mm	Distance D mm
1,6	2,1
2	2,5
3	3,5
4	4,5
5	5,5

Upozornění

- Montážní podložky 88 - 99
- Příslušenství 100 - 105
- Technické informace 127 - 131

hettich.com/short/5e30fd

Miskový závěs s klipovou rychlomontáží

- **Sensys závěs pro dveře s hliníkovým rámem, tloušťka dveří do 32 mm**
- **Úhel otevření 95°**



- Kvalita v souladu s EN 15570, úroveň 2
- Pro hliníkový profil šířky do 23,5 mm
- Pro tloušťku dveří do 32 mm
- Integrované seřízení naložení +2 mm, -2 mm
- Integrované seřízení hloubky +3 mm, -2 mm
- Seřízení výšky montážní podložkou
- Ocel a zinkový odlitek, poniklováno
- Včetně 2 upevňovacích šroubů

	naložený (Báze B 12,5 mm)	polonaložený (Báze B 3 mm)	vložený (Báze B -4 mm)
	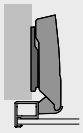	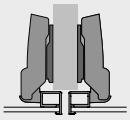	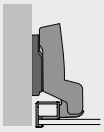

S integrovaným tlumením, se zavírací pružinou (Sensys 8631i Alu)

		naložený	**polonaložený**	**vložený**
Montáž misky	Vrtání ø x T mm	**200 ks**	**200 ks**	**200 ks**
k přišroubování	-	**9 091 215**	**9 091 216**	**9 091 217**

Bez tlumení, se zavírací pružinou (Sensys 8631 Alu)

		naložený	**polonaložený**	**vložený**
Montáž misky	Vrtání ø x T mm	**200 ks**	**200 ks**	**200 ks**
k přišroubování	-	**9 091 218**	**9 091 219**	**9 091 220**

Bez tlumení, bez zavírací pružiny, pro dveře bez úchytky (Sensys 8661 Alu)

		naložený	**polonaložený**	**vložený**
Montáž misky	Vrtání ø x T mm	**200 ks**	**200 ks**	**200 ks**
k přišroubování	-	**9 091 221**	**9 091 222**	**9 091 223**

Miskový závěs s klipovou rychlomontáží

- **Sensys závěs pro dveře s hliníkovým rámem, tloušťka dveří do 32 mm**
- **Úhel otevření 95°**



- Kvalita v souladu s EN 15570, úroveň 2
- Pro hliníkový profil šířky do 23,5 mm
- Pro tloušťku dveří do 32 mm
- Integrované seřízení naložení +2 mm, -2 mm
- Integrované seřízení hloubky +3 mm, -2 mm
- Seřízení výšky montážní podložkou
- Ocel a zinkový odlitek, barva černý obsidián
- Včetně 2 upevňovacích šroubů

	naložený (Báze B 12,5 mm)	polonaložený (Báze B 3 mm)	vložený (Báze B -4 mm)
	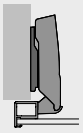	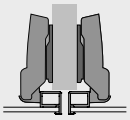	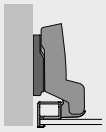

S integrovaným tlumením, se zavírací pružinou (Sensys 8631i Alu)

		naložený	**polonaložený**	**vložený**
Montáž misky	Vrtání ø x T mm	**200 ks**	**200 ks**	**200 ks**
k přišroubování	-	**9 091 224**	**9 091 225**	**9 091 226**

Bez tlumení, bez zavírací pružiny, pro dveře bez úchytky (Sensys 8661 Alu)

		naložený	**polonaložený**	**vložený**
Montáž misky	Vrtání ø x T mm	**200 ks**	**200 ks**	**200 ks**
k přišroubování	-	**9 091 230**	**9 091 231**	**9 091 232**

Miskový závěs s klipovou rychlomontáží

Sensys závěs pro dveře s hliníkovým rámem, tloušťka dveří do 32 mm

Minimální mezera na každé dveře

Tloušťka dveří mm	Šířka profilu mm						
	17	18	19	20	21	22	23
19	0,3	0,3	0,3	0,3	0,3	0,3	0,3
20	0,5	0,5	0,4	0,4	0,4	0,4	0,4
21	0,6	0,6	0,6	0,6	0,6	0,5	0,5
22	0,7	0,7	0,7	0,7	0,7	0,7	0,7
23	0,9	0,9	0,9	0,9	0,9	0,8	0,8
24	1,1	1,1	1,1	1,1	1,0	1,0	1,0
25	1,3	1,3	1,3	1,3	1,2	1,2	1,2
26	1,6	1,5	1,5	1,5	1,4	1,4	1,4
27	2,0	1,8	1,7	1,7	1,7	1,7	1,6
28	3,0	2,3	2,0	2,0	1,9	1,9	1,9
29	3,9	3,3	2,7	2,3	2,2	2,2	2,1
30	4,9	4,2	3,6	3,0	2,5	2,5	2,4
31	5,9	5,2	4,5	3,9	3,4	2,9	2,8
32	6,8	6,1	5,4	4,8	4,3	3,7	3,3

Pozor:

Tabulkové hodnoty se vztahují na dveře s poloměrem zaoblení hran 1 mm.

U dveří s jinými poloměry se minimální mezera mění takto:

Poloměr 0 mm:
Tabulková hodnota + 0,4 mm

Přesah a vestavná hloubka závěsu

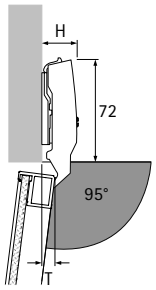

Výška závěsu H a přesah dveří T při distanci D = 0 mm šířce profilu = 20 mm

Typ naložení	H mm	T mm
naložený	24,0	12,7
polonaložený	28,3	22,2
vložený	35,3	29,2

naložený

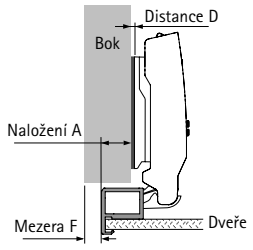

Distance D =
= šířka profilu - 3 mm - naložení A

Naložení mm	Šířka profilu mm						
	17	18	19	20	21	22	23
	Distance D mm						
10	4,0	5,0	6,0	7,0	8,0	9,0	10,0
11	3,0	4,0	5,0	6,0	7,0	8,0	9,0
12	2,0	3,0	4,0	5,0	6,0	7,0	8,0
13	1,0	2,0	3,0	4,0	5,0	6,0	7,0
14	0,0	1,0	2,0	3,0	4,0	5,0	6,0
15		0,0	1,0	2,0	3,0	4,0	5,0
16			0,0	1,0	2,0	3,0	4,0
17				0,0	1,0	2,0	3,0
18					0,0	1,0	2,0
19						0,0	1,0
20							0,0

polonaložený

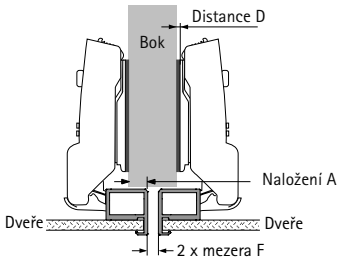

Distance D =
= šířka profilu - 12,5 mm - naložení A

Naložení mm	Šířka profilu mm						
	17	18	19	20	21	22	23
	Distance D mm						
0,5	4,0	5,0	6,0	7,0	8,0	9,0	10,0
1,5	3,0	4,0	5,0	6,0	7,0	8,0	9,0
2,5	2,0	3,0	4,0	5,0	6,0	7,0	8,0
3,5	1,0	2,0	3,0	4,0	5,0	6,0	7,0
4,5	0,0	1,0	2,0	3,0	4,0	5,0	6,0
5,5		0,0	1,0	2,0	3,0	4,0	5,0
6,5			0,0	1,0	2,0	3,0	4,0
7,5				0,0	1,0	2,0	3,0
8,5					0,0	1,0	2,0
9,5						0,0	1,0
10,5							0,0

vložený

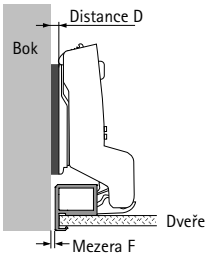

Distance D =
= šířka profilu - 19,5 mm + mezera F

Tloušťka dveří mm	Šířka profilu mm						
	17	18	19	20	21	22	23
	Distance D mm						
19				0,8	1,8	2,8	3,8
20				0,9	1,9	2,9	3,9
21			0,1	1,1	2,1	3,0	4,0
22			0,2	1,2	2,2	3,2	4,2
23			0,4	1,4	2,4	3,3	4,3
24			0,6	1,6	2,5	3,5	4,5
25			0,8	1,8	2,7	3,7	4,7
26		0,0	1,0	2,0	2,9	3,9	4,9
27		0,3	1,2	2,2	3,2	4,2	5,1
28	0,5	0,8	1,5	2,5	3,4	4,4	5,4
29	1,4	1,8	2,2	2,8	3,7	4,7	5,6
30	2,4	2,7	3,1	3,5	4,0	5,0	5,9
31	3,4	3,7	4,0	4,4	4,9	5,4	6,3
32	4,3	4,6	4,9	5,3	5,8	6,2	6,8

Upozornění

- Montážní podložky 90 - 101
- Příslušenství 102 - 107
- Technické informace 129 - 132

Sensys závěs pro dveře s hliníkovým rámem, tloušťka dveří do 32 mm

Geometrie profilu

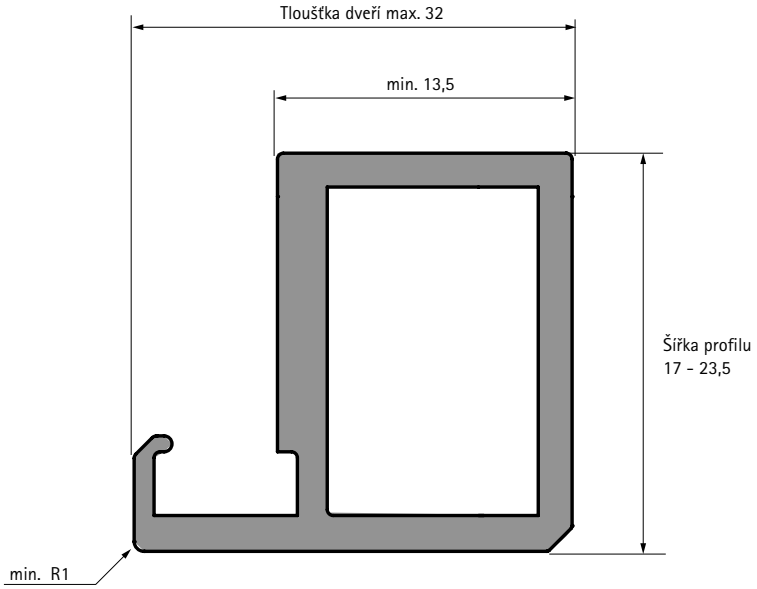

Frézování

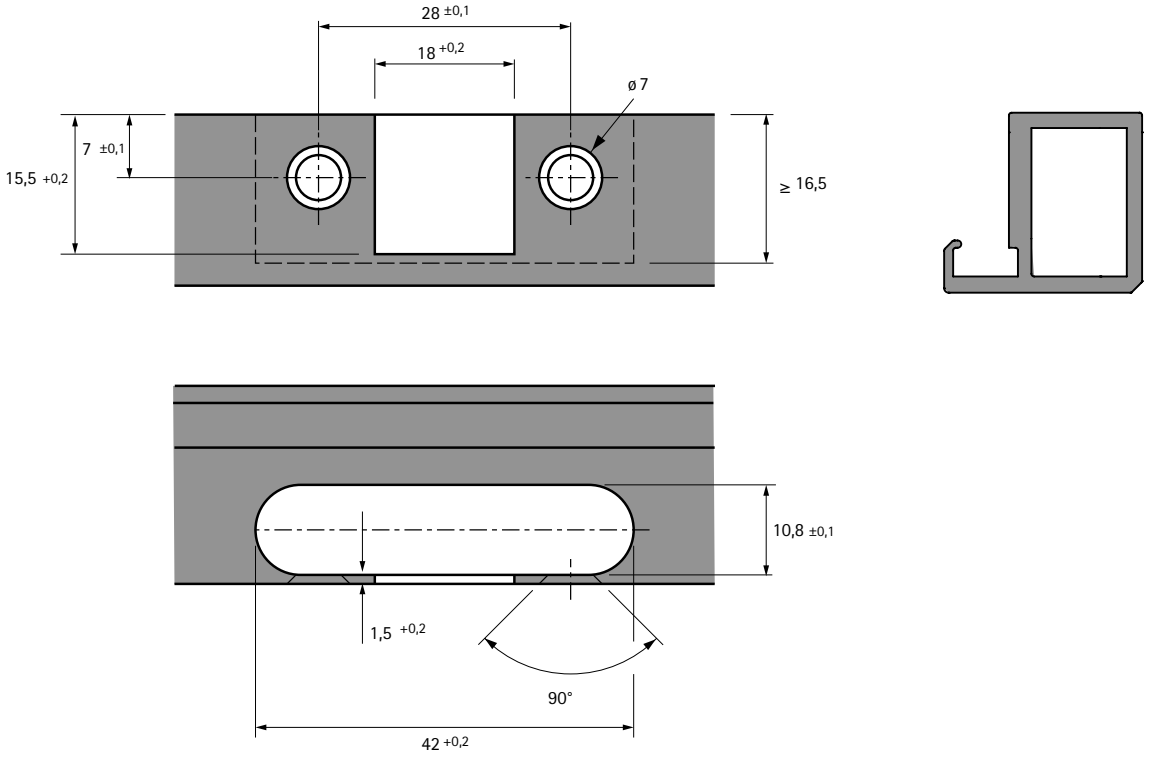

Miskový závěs s klipovou rychlomontáží

- **Závěs pro skládané dveře rohové skříně**
- **Úhel otevření 50° a 65°, vrtací obraz TH 52 x 5,5 mm**



- Kvalita v souladu s EN 15570, úroveň 2
- Pro tloušťku dveří 15 - 21 mm
- Hloubka misky 12,8 mm
- Diagonální seřízení +9,5 mm, -9,5 mm
- Integrované seřízení naložení, viz nákres
- Integrované seřízení hloubky, viz nákres
- Seřízení výšky montážní podložkou
- Ocel a zinkový odlitek, poniklováno

Vrtací obraz

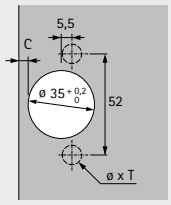

naložený
(Báze B 24 mm)

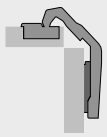

Bez zavírací pružiny (Intermat 9930)

Montáž misky	Vrtání ø x T mm	**naložený** **50 ks**
k přišroubování	-	**9 090 109**
k zalisování	ø 10 x 11	**9 090 110**
rychlomontáž Fix	ø 10 x 6	**9 090 113**
s rozpěrnými pouzdry	ø 10 x 11	**9 090 107**

Miskový závěs s klipovou rychlomontáží

- **Závěs pro skládané dveře rohové skříně**
- **Úhel otevření 50° a 65°, vrtací obraz TH 52 x 5,5 mm**



- Kvalita v souladu s EN 15570, úroveň 2
- Pro tloušťku dveří 15 - 21 mm
- Hloubka misky 12,8 mm
- Diagonální seřízení +9,5 mm, -9,5 mm
- Integrované seřízení naložení, viz nákres
- Integrované seřízení hloubky, viz nákres
- Seřízení výšky montážní podložkou
- Ocel a zinkový odlitek, barva černý obsidián

Vrtací obraz

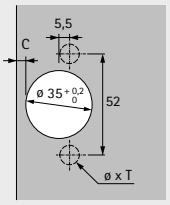

naložený
(Báze B 24 mm)

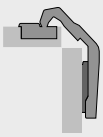

Bez zavírací pružiny (Intermat 9930)

Montáž misky	Vrtání ø x T mm	**naložený** **50 ks**
k přišroubování	-	**9 116 394**
s rozpěrnými pouzdry	ø 10 x 11	**9 116 398**

Miskový závěs s klipovou rychlomontáží

- **Závěs pro skládané dveře rohové skříně**
- **Úhel otevření 50° a 65°, vrtací obraz TB 45 x 9,5 mm**



- Kvalita v souladu s EN 15570, úroveň 2
- Pro tloušťku dveří 15 - 21 mm
- Hloubka misky 12,8 mm
- Diagonální seřízení +9,5 mm, -9,5 mm
- Integrované seřízení naložení, viz nákres
- Integrované seřízení hloubky, viz nákres
- Seřízení výšky montážní podložkou
- Ocel a zinkový odlitek, poniklováno

Vrtací obraz

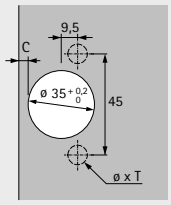

naložený
(Báze B 24 mm)

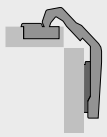

Bez zavírací pružiny (Intermat 9930)

Montáž misky	Vrtání ø x T mm	**naložený** **50 ks**
k přišroubování	-	**9 090 115**
k zalisování	ø 8 x 11	**9 090 116**
rychlomontáž Fix	ø 8 x 6	**9 090 119**
s rozpěrnými pouzdry	ø 8 x 11	**9 090 108**

Miskový závěs s klipovou rychlomontáží

- **Závěs pro skládané dveře rohové skříně**
- **Úhel otevření 50° a 65°, vrtací obraz TB 45 x 9,5 mm**

New



- Kvalita v souladu s EN 15570, úroveň 2
- Pro tloušťku dveří 15 - 21 mm
- Hloubka misky 12,8 mm
- Diagonální seřízení +9,5 mm, -9,5 mm
- Integrované seřízení naložení, viz nákres
- Integrované seřízení hloubky, viz nákres
- Seřízení výšky montážní podložkou
- Ocel a zinkový odlitek, barva černý obsidián

Vrtací obraz

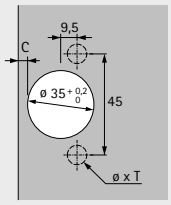

naložený
(Báze B 24 mm)

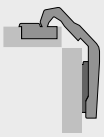

Bez zavírací pružiny (Intermat 9930)

Montáž misky	Vrtání ø x T mm	**naložený** **50 ks**
k přišroubování	-	**9 116 917**
s rozpěrnými pouzdry	ø 8 x 11	**9 116 927**

Miskový závěs s klipovou rychlomontáží

- **Závěs pro skládané dveře rohové skříně**
- **Úhel otevření 50° a 65°, vrtací obraz TS 48 x 6 mm**



- Kvalita v souladu s EN 15570, úroveň 2
- Pro tloušťku dveří 15 - 21 mm
- Hloubka misky 12,8 mm
- Diagonální seřízení +9,5 mm, -9,5 mm
- Integrované seřízení naložení, viz nákres
- Integrované seřízení hloubky, viz nákres
- Seřízení výšky montážní podložkou
- Ocel a zinkový odlitek, poniklováno

Vrtací obraz

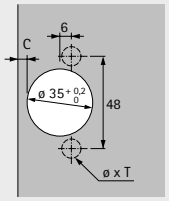

naložený
(Báze B 24 mm)

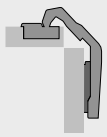

Bez zavírací pružiny (Intermat 9930)

Montáž misky	Vrtání ø x T mm	**naložený** **50 ks**
k přišroubování	-	**9 090 118**
k zalisování	ø 10 x 11	**9 090 120**
rychlomontáž Fix	ø 10 x 6	**9 090 113**
s rozpěrnými pouzdry	ø 10 x 11	**9 090 123**

Miskový závěs s klipovou rychlomontáží

- **Závěs pro skládané dveře rohové skříně**
- **Úhel otevření 50° a 65°**

Varianta A - otvory pro misky v jedněch dveřích

- Všechny otvory pro misky v jedněch dveřích
- Je možná minimální mezera mezi křídly
- Není nutné vrtání otvorů pro misku s výběhem do hrany dveří
- Obě křídla mají stejnou šířku
- Jednoduché přizpůsobení dle tloušťky dveří diagonálním seřízením
- Stejná kóta C na obou stranách dveří
- Vzdálenost řady otvorů na volném křídle je 37 mm
- Pro tloušťky dveří 15 - 21 mm
- Kóta C 3 - 6 mm

Varianta B - otvory pro misky v obojích dveřích

- Obě křídla jsou identická
- Není nutné vrtání otvorů pro misku s výběhem do hrany dveří
- Jednoduché přizpůsobení dle tloušťky dveří diagonálním seřízením
- Vzdálenost řady otvorů ve dveřích na straně korpusu je 41 mm
- Pro tloušťky dveří 15 - 21 mm
- Kóta C 3 - 6 mm

Varianta A - určení šířky dveří

Šířka dveří = šířka korpusu - mezera F - tloušťka dveří

Varianta B - určení šířky dveří

Šířka dveří = šířka korpusu - mezera F - tloušťka dveří - 5 mm

Varianta A - určení distance montážní podložky

Kóta C = 4,5 mm: distance D = 0 mm
Kóta C = 3,0 mm: distance D = 1,5 mm
Odlišné kóty C lze kompenzovat pomocí hloubkového a diagonálního seřízení.

Varianta B - určení distance montážní podložky

Kóta C = 4,5 mm: distance D = 0 mm
Kóta C = 3,0 mm: distance D = 1,5 mm
Odlišné kóty C lze kompenzovat pomocí hloubkového a diagonálního seřízení.

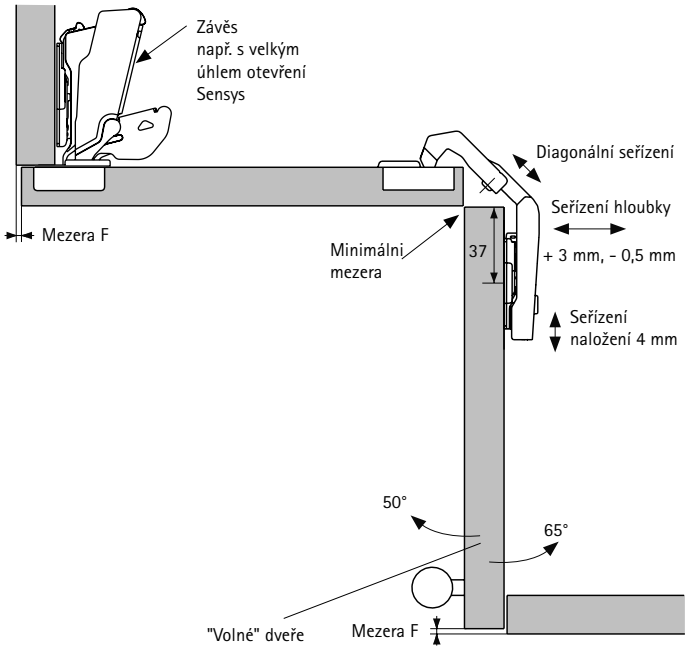

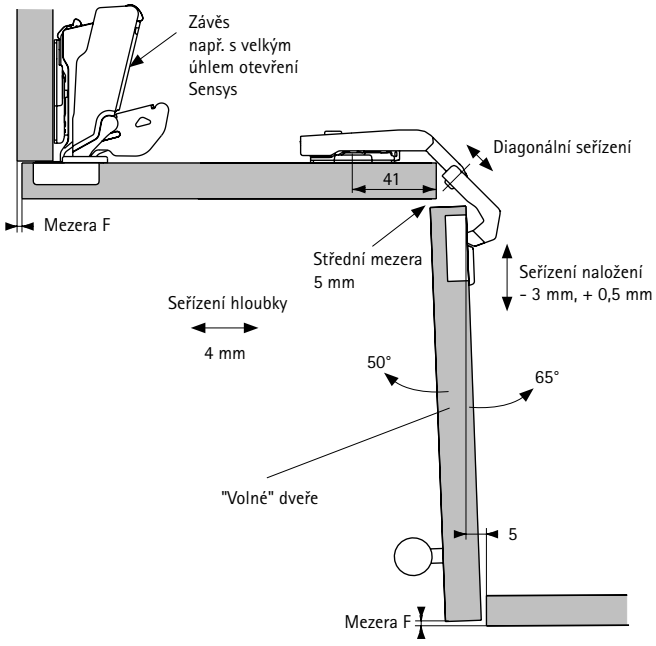

Upozornění

- Montážní podložky 90 - 101
- Příslušenství 102 - 107
- Technické informace 129 - 132

hettich.com/short/eb1de4

Miskový závěs s klipovou rychlomontáží

- **Montážní podložky se seřízením výšky pomocí oválných otvorů**
- **Pro Novisys, Sensys a Intermat**

Montážní podložka k našroubování



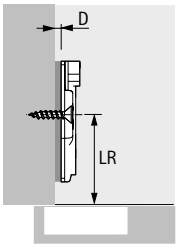

- Pro vruty se zápustnou hlavou ø 4,5 x 16 mm
- Kvalita v souladu s EN 15570, úroveň 3
- Rozteč otvorů 32 mm
- Seřízení výšky ± 3 mm pomocí oválných otvorů
- Ocel niklovaná

Vzdálenost řady otvorů LR v mm	Obj. číslo / Distance D mm					Bal.
	0,0	1,5	3,0	5,0	8,0	
28	**9 071 570**	**9 071 571**	**9 071 572**	**9 071 573**		200 ks
37	**9 075 005**	**9 075 006**	**9 075 007**	**9 075 008**	**9 075 009**	50 ks
37	**9 071 575**	**9 071 576**	**9 071 577**	**9 071 578**	**9 071 579**	200 ks

Montážní podložka k zalisování



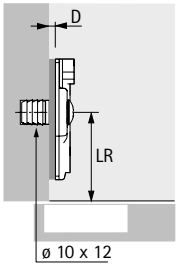

- Pro otvory ø 10 x 12 mm
- Kvalita v souladu s EN 15570, úroveň 3
- Rozteč otvorů 32 mm
- Seřízení výšky pomocí oválných otvorů ± 2 mm
- Ocel niklovaná

Vzdálenost řady otvorů LR v mm	Obj. číslo / Distance D mm				Bal.
	0,0	1,5	3,0	5,0	
37	**9 071 615**	**9 071 616**	**9 071 617**	**9 071 618**	200 ks

Montážní podložka s rozpěrnými pouzdry a speciálními vruty



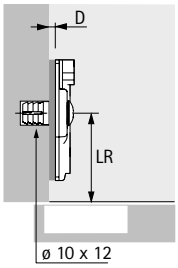

- Pro otvory ø 10 x 12 mm
- Kvalita v souladu s EN 15570, úroveň 3
- Rozteč otvorů 32 mm
- Seřízení výšky pomocí oválných otvorů ± 2 mm
- Ocel niklovaná

Vzdálenost řady otvorů LR v mm	Obj. číslo / Distance D mm					Bal.
	0,0	1,5	3,0	5,0	8,0	
28	**9 071 600**	**9 071 601**	**9 071 602**	**9 071 603**		200 ks
37	**9 071 605**	**9 071 606**	**9 071 607**	**9 071 608**	**9 071 609**	200 ks

Miskový závěs s klipovou rychlomontáží

- **Montážní podložky se seřízením výšky pomocí oválných otvorů**
- **Pro Novisys, Sensys a Intermat**

Montážní podložka s rozpěrnými pouzdry a speciálními vruty



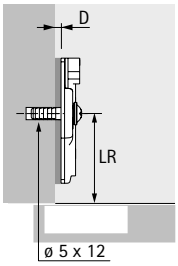

- Pro otvory ø 5 x 12 mm
- Kvalita v souladu s EN 15570, úroveň 3
- Rozteč otvorů 32 mm
- Seřízení výšky ± 2 mm pomocí oválných otvorů
- Ocel niklovaná

Vzdálenost řady otvorů LR v mm	Obj. číslo / Distance D mm				Bal.
	0,0	1,5	3,0	5,0	
37	**9 071 595**	**9 071 596**	**9 071 597**	**9 071 598**	200 ks

Montážní podložka s předmontovanými eurošrouby



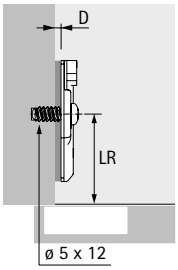

- Pro otvory ø 5 x 12 mm
- Kvalita v souladu s EN 15570, úroveň 3
- Rozteč otvorů 32 mm
- Seřízení výšky ± 3 mm pomocí oválných otvorů
- Ocel niklovaná

Vzdálenost řady otvorů LR v mm	Obj. číslo / Distance D mm					Bal.
	0,0	1,5	3,0	5,0	8,0	
28	**9 071 620**	**9 071 621**	**9 071 622**	**9 071 623**		200 ks
37	**9 075 055**	**9 075 056**	**9 075 057**	**9 075 058**	**9 075 059**	50 ks
37	**9 071 625**	**9 071 626**	**9 071 627**	**9 071 628**	**9 071 629**	200 ks

Montážní podložka "Hettich Direkt" s naváděcími čepy a speciálními vruty



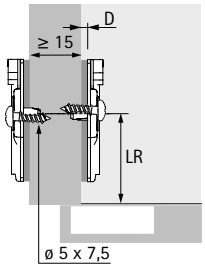

- Pro otvory ø 5 x 7,5 mm
- Kvalita v souladu s EN 15570, úroveň 2
- Rozteč otvorů 32 mm
- Polonaložené dveře od tloušťky boku 15 mm
- Seřízení výšky ± 2 mm pomocí oválných otvorů
- Ocel niklovaná

Vzdálenost řady otvorů LR v mm	Obj. číslo / Distance D mm				Bal.
	0,0	1,5	3,0	5,0	
37	**9 071 585**	**9 071 586**	**9 071 587**	**9 071 588**	200 ks

Miskový závěs s klipovou rychlomontáží

- **Montážní podložky se seřízením výšky pomocí oválných otvorů**
- **Pro Novisys, Sensys a Intermat**

Montážní podložky s naváděcími čepy a speciálními vruty



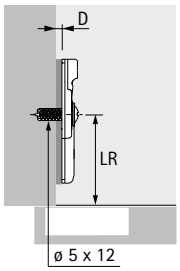

- Pro otvory ø 5 x 12 mm
- Kvalita v souladu s EN 15570, úroveň 2
- Rozteč otvorů 25 mm
- Seřízení výšky ± 2 mm pomocí oválných otvorů
- Ocel niklovaná

Vzdálenost řady otvorů LR v mm	Obj. číslo / Distance D mm			Bal.
	0,0	1,5	3,0	
37	**9 106 980**	**9 106 981**	**9 106 982**	200 ks

Lineární montážní podložka k přišroubování



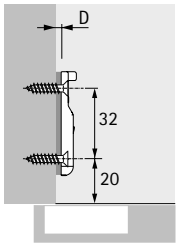

- Pro vruty se zápustnou hlavou ø 3,5 x 16 mm
- Kvalita v souladu s EN 15570, úroveň 3
- Seřízení výšky ± 1,6 mm pomocí oválných otvorů
- Zinkový odlitek niklovaný

Vzdálenost řady otvorů LR v mm	Obj. číslo / Distance D mm		Bal.
	0,5	3,0	
20	**9 088 244**	**9 088 245**	50 ks

Lineární montážní podložka k zalisování



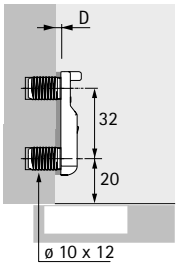

- Pro otvor ø 10 x 12 mm
- Kvalita v souladu s EN 15570, úroveň 3
- Seřízení výšky ± 1,6 mm pomocí oválných otvorů
- Zinkový odlitek niklovaný

Vzdálenost řady otvorů LR v mm	Obj. číslo / Distance D mm		Bal.
	0,5	3,0	
20	**9 088 242**	**9 088 243**	50 ks

Miskový závěs s klipovou rychlomontáží

- **Montážní podložky se seřízením výšky pomocí oválných otvorů**
- **Pro Sensys**

Montážní podložka Face-Frame k přišroubování



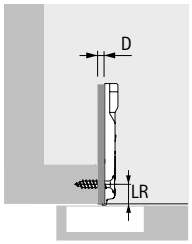

- Pro vruty se zápustnou hlavou ø 4 x 20 mm
- Kvalita v souladu s EN 15570, úroveň 3
- Rozteč otvorů 40 mm
- Seřízení výšky ± 2 mm pomocí oválných otvorů
- Lze použít pouze se závěsy Sensys
- Zinkový odlitek niklovaný

Vzdálenost řady otvorů LR v mm	Obj. číslo / Distance D mm		Bal.
	0,0	4,5	
9,5	**9 088 246**	**9 088 248**	50 ks
9,5	**9 084 930**	**9 084 931**	200 ks

Miskový závěs s klipovou rychlomontáží

- **Montážní podložky s přímým seřízením výšky excentrem**
- **Pro Novisys, Sensys a Intermat**

Montážní podložka k zalisování



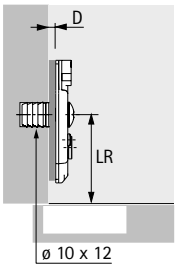

- Pro otvory ø 10 x 12 mm
- Kvalita v souladu s EN 15570, úroveň 3
- Rozteč otvorů 32 mm
- Přímé seřízení výšky excentrem ± 2 mm
- Ocel niklovaná

Vzdálenost řady otvorů LR v mm	Obj. číslo / Distance D mm				Bal.
	0,0	1,5	3,0	5,0	
37	**9 071 680**	**9 071 681**	**9 071 682**	**9 071 683**	200 ks

Montážní podložka s rozpěrnými pouzdry a speciálními vruty



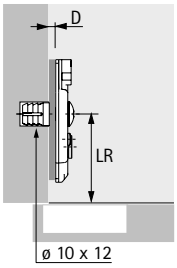

- Pro otvory ø 10 x 12 mm
- Kvalita v souladu s EN 15570, úroveň 3
- Rozteč otvorů 32 mm
- Přímé seřízení výšky excentrem ± 2 mm
- Ocel niklovaná

Vzdálenost řady otvorů LR v mm	Obj. číslo / Distance D mm				Bal.
	0,0	1,5	3,0	5,0	
37	**9 071 660**	**9 071 661**	**9 071 662**	**9 071 663**	200 ks

Montážní podložka s rozpěrnými pouzdry a speciálními vruty



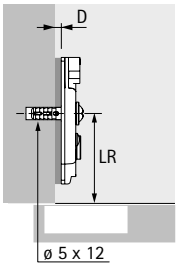

- Pro otvory ø 5 x 12 mm
- Kvalita v souladu s EN 15570, úroveň 3
- Rozteč otvorů 32 mm
- Přímé seřízení výšky excentrem ± 2 mm
- Ocel niklovaná

Vzdálenost řady otvorů LR v mm	Obj. číslo / Distance D mm				Bal.
	0,0	1,5	3,0	5,0	
37	**9 075 070**	**9 075 071**	**9 075 072**	**9 075 073**	50 ks
37	**9 071 655**	**9 071 656**	**9 071 657**	**9 071 658**	200 ks

Miskový závěs s klipovou rychlomontáží

- **Montážní podložky s přímým seřízením výšky excentrem**
- **Pro Novisys, Sensys a Intermat**

Montážní podložka s předmontovanými vruty



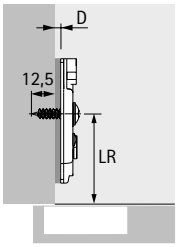

- Pro otvory max. ø 2,5 mm
- Kvalita v souladu s EN 15570, úroveň 3
- Rozteč otvorů 32 mm
- Přímé seřízení výšky excentrem ± 2 mm
- Ocel niklovaná

Vzdálenost řady otvorů LR v mm	Obj. číslo / Distance D mm				Bal.
	0,0	1,5	3,0	5,0	
37	**9 075 085**	**9 075 086**	**9 075 087**	**9 075 088**	50 ks
37	**9 071 670**	**9 071 671**	**9 071 672**	**9 071 673**	200 ks

Montážní podložka s předmontovanými eurošrouby



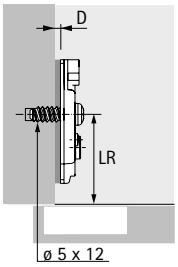

- Pro otvory ø 5 x 12 mm
- Kvalita v souladu s EN 15570, úroveň 3
- Rozteč otvorů 32 mm
- Přímé seřízení výšky excentrem ± 2 mm
- Ocel niklovaná

Vzdálenost řady otvorů LR v mm	Obj. číslo / Distance D mm				Bal.
	0,0	1,5	3,0	5,0	
37	**9 075 080**	**9 075 081**	**9 075 082**	**9 075 083**	50 ks
37	**9 071 665**	**9 071 666**	**9 071 667**	**9 071 668**	200 ks

Montážní podložka s předmontovanými eurošrouby



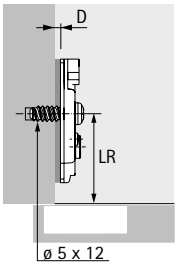

- Pro otvory ø 5 x 12 mm
- Kvalita v souladu s EN 15570, úroveň 3*
- Rozteč otvorů 32 mm
- Polonaložené dveře od tloušťky boku 16 mm
- Přímé seřízení výšky excentrem ± 2 mm
- Ocel niklovaná

* při použití se závěsy s velkým úhlem otevření: kvalita v souladu s EN 15570, úroveň 2

Vzdálenost řady otvorů LR v mm	Obj. číslo / Distance D mm				Bal.
	0,0	1,5	3,0	5,0	
37	**9 075 060**	**9 075 061**	**9 075 062**	**9 075 063**	50 ks
37	**9 071 645**	**9 071 646**	**9 071 647**	**9 071 648**	200 ks

Miskový závěs s klipovou rychlomontáží

- **Montážní podložky s přímým seřízením výšky excentrem**
- **Pro Novisys, Sensys a Intermat**

Montážní podložka "Hettich Direkt" s naváděcími čepy a speciálními vruty



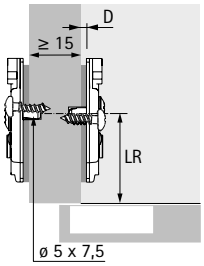

- Pro otvory ø 5 x 7,5 mm
- Kvalita v souladu s EN 15570, úroveň 2
- Rozteč otvorů 32 mm
- Polonaložené dveře od tloušťky boku 15 mm
- Přímé seřízení výšky excentrem ± 2 mm
- Ocel niklovaná

Vzdálenost řady otvorů LR v mm	Obj. číslo / Distance D mm				Bal.
	0,0	1,5	3,0	5,0	
37	**9 075 065**	**9 075 066**	**9 075 067**	**9 075 068**	50 ks
37	**9 071 650**	**9 071 651**	**9 071 652**	**9 071 653**	200 ks

Lineární montážní podložka k přišroubování



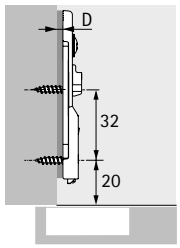

- Pro vruty se zápustnou hlavou ø 3,5 x 16 mm
- Kvalita v souladu s EN 15570, úroveň 3
- Přímé seřízení výšky excentrem ± 2 mm
- Ocel niklovaná

Vzdálenost řady otvorů LR v mm	Obj. číslo / Distance D mm		Bal.
	1,5	3,0	
20	**9 117 341**	**9 117 342**	50 ks
20	**9 308 078**	**9 308 079**	200 ks

Lineární montážní podložka k zalisování



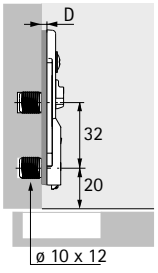

- Pro otvory ø 10 x 12 mm
- Kvalita v souladu s EN 15570, úroveň 3
- Přímé seřízení výšky excentrem ± 2 mm
- Ocel niklovaná

Vzdálenost řady otvorů LR v mm	Obj. číslo / Distance D mm		Bal.
	1,5	3,0	
20	**9 117 344**	**9 117 388**	50 ks
20	**9 308 080**		200 ks

Miskový závěs s klipovou rychlomontáží

- **Montážní podložky s přímým seřízením výšky excentrem**
- **Pro Novisys, Sensys a Intermat**

Lineární montážní podložka s předmontovanými eurošrouby



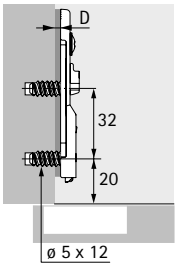

- Pro otvory ø 5 x 12 mm
- Kvalita v souladu s EN 15570, úroveň 3
- Přímé seřízení výšky excentrem ± 2 mm
- Ocel niklovaná

Vzdálenost řady otvorů LR v mm	Obj. číslo / Distance D mm		Bal.
	1,5	3,0	
20	**9 133 874**	**9 133 875**	50 ks

Montážní podložka Face-Frame k přišroubování



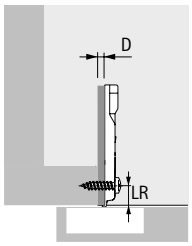

- Pro vruty s plochou hlavou ø 4 x 20 mm
- Kvalita v souladu s EN 15570, úroveň 3
- Rozteč otvorů 40 mm
- Přímé seřízení výšky excentrem ± 2 mm
- Ocel niklovaná

Vzdálenost řady otvorů LR v mm	Obj. číslo / Distance D mm		Bal.
	0,0	4,5	
9,5	**9 090 882**	**9 090 884**	50 ks

Miskový závěs s klipovou rychlomontáží

- **Montážní podložky se seřízením výšky pomocí oválných otvorů**
- **Pro Sensys, barva černý obsidián**

Montážní podložka s předmontovanými eurošrouby



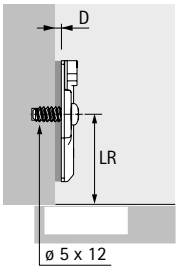

- Pro otvory ø 5 x 12 mm
- Kvalita v souladu s EN 15570, úroveň 3
- Rozteč otvorů 32 mm
- Seřízení výšky ± 3 mm pomocí oválných otvorů
- Ocel, barva černý obsidián

Vzdálenost řady otvorů LR v mm	Obj. číslo / Distance D mm				Bal.
	0,0	1,5	3,0	5,0	
37	**9 091 799**	**9 091 800**	**9 091 801**	**9 091 802**	50 ks
37	**9 307 977**	**9 307 978**	**9 307 979**		200 ks

Montážní podložka "Hettich Direkt" s naváděcími čepy a speciálními vruty



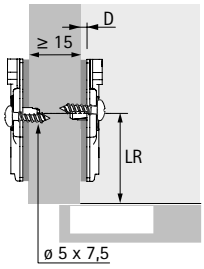

- Pro otvory ø 5 x 7,5 mm
- Kvalita v souladu s EN 15570, úroveň 2
- Rozteč otvorů 32 mm
- Polonaložené dveře od tloušťky boku 15 mm
- Seřízení výšky ± 2 mm pomocí oválných otvorů
- Ocel, barva černý obsidián

Vzdálenost řady otvorů LR v mm	Obj. číslo / Distance D mm				Bal.
	0,0	1,5	3,0	5,0	
37	**9 091 807**	**9 091 808**	**9 091 809**	**9 091 810**	50 ks

Lineární montážní podložka k přišroubování



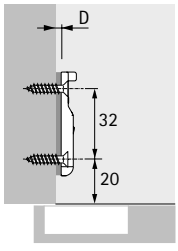

- Pro vruty se zápustnou hlavou ø 3,5 x 16 mm
- Kvalita v souladu s EN 15570, úroveň 3
- Seřízení výšky ± 1,6 mm pomocí oválných otvorů
- Zinkový odlitek, barva černý obsidián

Vzdálenost řady otvorů LR v mm	Obj. číslo / Distance D mm		Bal.
	0,5	3,0	
20	**9 091 815**	**9 091 816**	50 ks
20	**9 308 038**		200 ks

Miskový závěs s klipovou rychlomontáží

- **Montážní podložky s přímým seřízením výšky excentrem**
- **Pro Sensys, barva černý obsidián**

Montážní podložka s předmontovanými eurošrouby



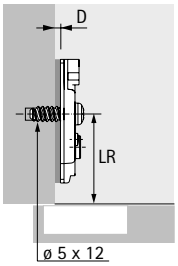

- Pro otvory ø 5 x 12 mm
- Kvalita v souladu s EN 15570, úroveň 3
- Rozteč otvorů 32 mm
- Přímé seřízení výšky excentrem ± 2 mm
- Ocel, barva černý obsidián

Vzdálenost řady otvorů LR v mm	Obj. číslo / Distance D mm				Bal.
	0,0	1,5	3,0	5,0	
37	**9 091 803**	**9 091 804**	**9 091 805**	**9 091 806**	50 ks
37	**9 308 021**	**9 308 022**	**9 308 023**		200 ks

Montážní podložka "Hettich Direkt" s naváděcími čepy a speciálními vruty



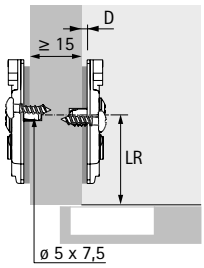

- Pro otvory ø 5 x 7,5 mm
- Kvalita v souladu s EN 15570, úroveň 2
- Rozteč otvorů 32 mm
- Polonaložené dveře od tloušťky boku 15 mm
- Přímé seřízení výšky excentrem ± 2 mm
- Ocel, barva černý obsidián

Vzdálenost řady otvorů LR v mm	Obj. číslo / Distance D mm				Bal.
	0,0	1,5	3,0	5,0	
37	**9 091 811**	**9 091 812**	**9 091 813**	**9 091 814**	50 ks
37	**9 308 024**	**9 308 035**	**9 308 036**		200 ks

Lineární montážní podložka k přišroubování



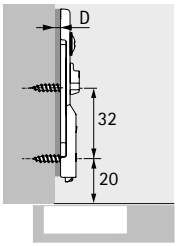

- Pro vruty se zápustnou hlavou ø 3,5 x 16 mm
- Kvalita v souladu s EN 15570, úroveň 3
- Přímé seřízení výšky excentrem ± 2 mm
- Ocel, barva černý obsidián

Vzdálenost řady otvorů LR v mm	Obj. číslo / Distance D mm		Bal.
	1,5	3,0	
20	**9 117 471**	**9 117 472**	50 ks
20	**9 308 077**		200 ks

Miskový závěs s klipovou rychlomontáží

- **Montážní podložky se seřízením výšky pomocí oválných otvorů**
- **Pro Novisys, Sensys a Intermat**

Montážní podložka k přišroubování



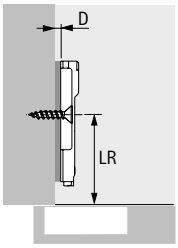

- Pro vruty se zápustnou hlavou ø 4,5 x 16 mm
- Kvalita v souladu s EN 15570, úroveň 3
- Rozteč otvorů 32 mm
- Seřízení výšky ± 3 mm pomocí oválných otvorů
- Ocel niklovaná

Vzdálenost řady otvorů LR v mm	Obj. číslo / Distance D mm				Bal.
	0,0	1,5	3,0	5,0	
37	**9 313 860**	**9 313 873**	**9 313 885**	**9 313 897**	200 ks

Montážní podložka k zalisování



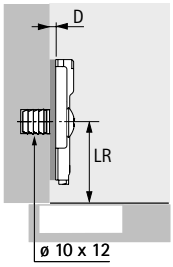

- Pro otvory ø 10 x 12 mm
- Kvalita v souladu s EN 15570, úroveň 3
- Rozteč otvorů 32 mm
- Seřízení výšky ± 2 mm pomocí oválných otvorů
- Ocel niklovaná

Vzdálenost řady otvorů LR v mm	Obj. číslo / Distance D mm				Bal.
	0,0	1,5	3,0	5,0	
37	**9 313 863**	**9 313 876**	**9 313 888**	**9 313 900**	200 ks

Montážní podložka s rozpěrnými pouzdry a speciálními vruty



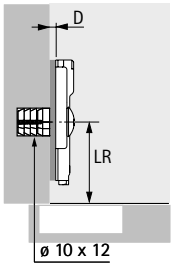

- Pro otvory ø 10 x 12 mm
- Kvalita v souladu s EN 15570, úroveň 3
- Rozteč otvorů 32 mm
- Seřízení výšky ± 2 mm pomocí oválných otvorů
- Ocel niklovaná

Vzdálenost řady otvorů LR v mm	Obj. číslo / Distance D mm				Bal.
	0,0	1,5	3,0	5,0	
37	**9 313 864**	**9 313 877**	**9 313 889**	**9 313 901**	200 ks

Miskový závěs s klipovou rychlomontáží

- **Montážní podložky se seřízením výšky pomocí oválných otvorů**
- **Pro Novisys, Sensys a Intermat**

Montážní podložka s rozpěrnými pouzdry a speciálními vruty



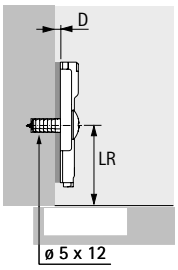

- Pro otvory ø 5 x 12 mm
- Kvalita v souladu s EN 15570, úroveň 3
- Rozteč otvorů 32 mm
- Seřízení výšky ± 2,5 mm pomocí oválných otvorů
- Ocel niklovaná

Vzdálenost řady otvorů LR v mm	Obj. číslo / Distance D mm				Bal.
	0,0	1,5	3,0	5,0	
37	**9 313 865**	**9 313 878**	**9 313 890**	**9 313 902**	200 ks

Montážní podložka s předmontovanými eurošrouby



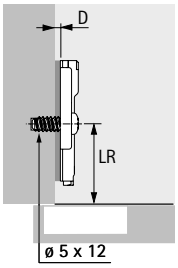

- Pro otvory ø 5 x 12 mm
- Kvalita v souladu s EN 15570, úroveň 3
- Rozteč otvorů 32 mm
- Seřízení výšky ± 3 mm pomocí oválných otvorů
- Ocel niklovaná

Vzdálenost řady otvorů LR v mm	Obj. číslo / Distance D mm				Bal.
	0,0	1,5	3,0	5,0	
37	**9 313 861**	**9 313 874**	**9 313 886**	**9 313 898**	200 ks

Montážní podložka "Hettich Direkt" s naváděcími čepy a speciálními vruty



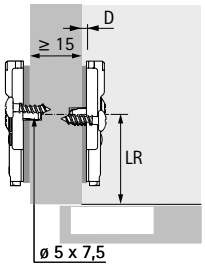

- Pro otvory ø 5 x 7,5 mm
- Kvalita v souladu s EN 15570, úroveň 2
- Rozteč otvorů 32 mm
- Polonaložené dveře od tloušťky boku 15 mm
- Seřízení výšky ± 2,5 mm pomocí oválných otvorů
- Ocel niklovaná

Vzdálenost řady otvorů LR v mm	Obj. číslo / Distance D mm				Bal.
	0,0	1,5	3,0	5,0	
37	**9 313 862**	**9 313 875**	**9 313 887**	**9 313 899**	200 ks

Podložka pod paralelní adaptér



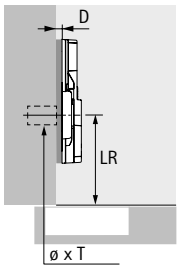

- Používá se ve spojení s paralelním adaptérem
- Kvalita v souladu s EN 15570, úroveň 3
- K použití v řadě otvorů (LR) 28 nebo 37 mm od přední hrany
- Lze použít pouze s paralelním adaptérem
- Rozteč otvorů 32 mm
- Výškové seřízení pomocí oválných otvorů ± 3 mm (varianty k přišroubování nebo s předmontovanými eurošrouby)
- Výškové seřízení pomocí oválných otvorů ± 2 mm (varianty s rozpěrnými pouzdry)
- Zinkový odlitek niklovaný

Typ montáže	Vrtání ø x T mm	Obj. číslo / Distance D mm			Bal.
		0,0	1,5	3,0	
k přišroubování vruty s plochou hlavou ø 4,5 x 16 mm	-	**9 106 989**	**9 106 990**	**9 106 991**	50 ks
s rozpěrnými pouzdry	ø 10 x 12	**9 106 983**	**9 106 984**	**9 106 985**	50 ks
s předmontovanými eurošrouby	ø 5 x 12	**9 106 986**	**9 106 987**	**9 106 988**	50 ks

Paralelní adaptér



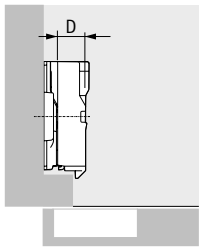

- K přišroubování na podložku pod paralelní adaptér
- Při použití s podložkou pod paralelní adaptér lze realizovat distanci až 25 mm
- Včetně upevňovacího šroubu
- Doporučujeme zkušební montáž
- Zinkový odlitek niklovaný

Distance D mm	Obj. číslo	Bal.
8,0	**9 072 537**	50 ks
12,0	**9 072 538**	50 ks
22,0	**9 072 539**	50 ks

Úhlové podložky k montážním podložkám



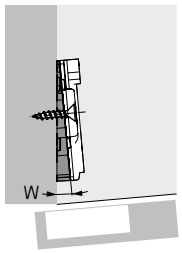

- Pro realizaci úhlových řešení
- Doporučujeme zkušební montáž
- Plast antracitový

Úhel W°	Obj. číslo	Bal.
-5	**9 237 120**	50 ks

Lze použít pouze s montážními podložkami LR37 k přišroubování; délka vrutu závisí na konkrétní konstrukci

Úhlové podložky k montážním podložkám



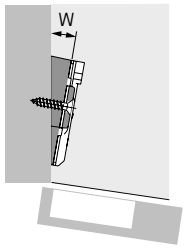

- Pro realizaci úhlových řešení
- Úhlovou podložku 5° lze stohovat na ostaní úhlové podložky
- Doporučujeme zkušební montáž
- Zinkový odlitek niklovaný

Úhel W°	Obj. číslo	Bal.
5	**9 072 533**	50 ks
10	**9 072 534**	50 ks
15	**9 072 535**	50 ks
20	**9 072 536**	50 ks

Lze použít pouze s montážními podložkami LR37 k přišroubování; délka vrutu závisí na konkrétní konstrukci

Úhlový adaptér pro zpracování informací

Úhlovou podložku lze použít pouze s montážními podložkami LR37 k přišroubování

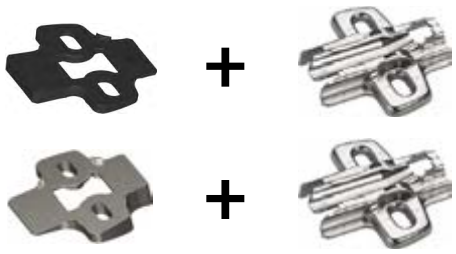

Délka vrutu závisí na konkrétní konstrukci



Úhlová podložka W°	Délka vrutů L mm
-15	25
-10	22
-5	20
5	20
10	22
15	25
20	30
25	35

Adaptér pro vložené dveře do čelního rámu



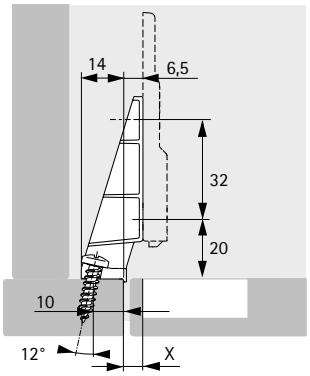

- Pro realizaci vložených dveří na skříních s čelním rámem
- Kvalita v souladu s EN 15570, úroveň 3
- K použití s lineární montážní podložkou k přišroubování a závěsem pro polonaložené dveře.
- Připevnění na čelní rám vruty s plochou hlavou ø 4 x 20 mm
- Montážní podložka se připevňuje na adaptér speciálními samořeznými šrouby ø 4 x 12 mm (obj. č.. 9 076 418 / 100 ks)
- Zinkový odlitek niklovaný

Montážní podložka Distanz mm	Závěs Báze mm	Rozměr X mm
0,5	3	4
1,5	3	5
3	3	6,5

Obj. číslo	Bal.
9 227 315	50 ks

Krytka pro ramínko závěsu Sensys



- Lze použít se všemi závěsy Sensys s výjimkou závěsů Sensys s velkým úhlem otevření
- Krytky lze na vyžádání dodat s vyraženým nebo vytištěným individuálním logem
- Ocel niklovaná

Provedení	Obj. č. / Bal.		
	50 ks	200 ks	2000 ks
Bez loga	**9 088 249**	**9 082 612**	**9 089 666**
S vyraženým logem Hettich	**9 088 250**	**9 082 774**	**9 089 667**

Krytka pro ramínko závěsu Sensys



- Lze použít se všemi závěsy Sensys s výjimkou závěsů Sensys s velkým úhlem otevření
- Krytky lze na vyžádání dodat s vyraženým nebo vytištěným individuálním logem
- Ocel, barva černý obsidián

Provedení	Obj. č. / Bal.	
	50 ks	200 ks
Bez loga	**9 091 820**	**9 308 181**
S vyraženým logem Hettich	**9 091 821**	**9 308 182**

Krytka pro ramínko závěsu Sensys (závěsy s velkým úhlem otevření)



- Lze použít pro všechny závěsy Sensys s velkým úhlem otevření
- Krytky s individuálním potiskem lze dodat na vyžádání
- Plast antracitový

Provedení	Obj. číslo	Bal.
Bez loga	**9 099 870**	50 ks
Potištěno logem Hettich	**9 099 871**	50 ks

Krytka pro misku závěsu Sensys



- Lze použít pro závěsy s miskou v designu Sensys
- Ocel niklovaná

Provedení	Obj. č. / Bal.		
	50 ks	**200 ks**	**1000 ks**
Pro vrtací obraz TH / TS	**9 088 251**	**9 082 614**	**9 089 664**
Pro vrtací obraz TB	**9 088 252**	**9 084 924**	**9 089 665**

Krytka pro misku závěsu Sensys



- Lze použít pro závěsy s miskou v designu Sensys
- Ocel, barva černý obsidián

Provedení	Obj. č. / Bal.	
	50 ks	**200 ks**
Pro vrtací obraz TH / TS	**9 091 822**	**9 308 183**
Pro vrtací obraz TB	**9 117 130**	**9 117 132**

Tlumení otevírání pro závěs Sensys s velkým úhlem otevření



- Lze použít pro závěsy Sensys s velkým úhlem otevření a integrovaným tlumením
- Nelze kombinovat s omezovačem úhlu otevření
- Plast antracitový

Typ naložení	Obj. číslo	Bal.
naložený	**9 100 037**	50 ks
polonaložený	**9 100 116**	50 ks

Adaptér pro zmenšení hloubky otvoru pro misku



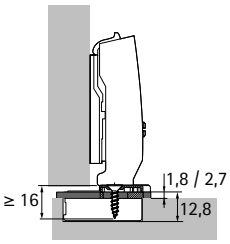

- Pro zmenšení potřebné hloubky vrtání pro misky u tenkých nebo silně zaoblených dveří
- Lze použít s miskou závěsu k přišroubování
- Mezera mezi korpusem a dveřmi se zvětší o tloušťku adaptéru
- Upevnění pomocí vrutů se zápustnou hlavou ø 4 x 16 mm
- Plast transparentní

Provedení	Obj. číslo / tloušťka / bal.		Obj. číslo / tloušťka / bal.	
	1,8 mm / 50 ks	2,7 mm / 50 ks	1,8 mm / 200 ks	1,8 mm / 2000 ks
Pro vrtací obraz TH, TS	**9 073 595**	**9 073 596**	**9 072 980**	**9 071 440**
Pro vrtací obraz TB	**9 073 597**	**9 073 598**		

Omezovač úhlu otevření pro závěs Sensys 110°



- Omezovač z 110° na 85°
- K omezení úhlu otevření dveří, pro zamezení kolize s jinými prvky
- Tím lze předejít možnému poškození dveří
- Plast bílý

Obj. č. / Bal.	
50 ks	200 ks
9 072 540	**9 071 468**

Omezovač úhlu otevření pro závěs Sensys 110°



- Omezovač z 110° na 90°
- K omezení úhlu otevření dveří, pro zamezení kolize s jinými prvky
- Tím lze předejít možnému poškození dveří
- Plast šedý

Obj. číslo	Bal.
9 072 354	50 ks

Omezovač úhlu otevření pro Sensys na dveře s velkou tloušťkou



- Omezovač z 95° na 85°
- K omezení úhlu otevření dveří, pro zamezení kolize s jinými prvky
- Tím lze předejít možnému poškození dveří
- Ocel

Obj. č. / Bal.	
50 ks	200 ks
9 103 006	**9 100 039**

Omezovač úhlu otevření pro Sensys na dveře s malou tloušťkou



- Omezovač z 110° na 85°
- K omezení úhlu otevření dveří, pro zamezení kolize s jinými prvky
- Tím lze předejít možnému poškození dveří
- Plast antracitový

Obj. číslo	Bal.
9 076 440	50 ks

Omezovač úhlu otevření pro Sensys s velkým úhlem otevření



- Omezovač ze 165° na 105° nebo 120°
- K omezení úhlu otevření dveří, pro zamezení kolize s jinými prvky
- Tím lze předejít možnému poškození dveří
- Plast antracitový

Obj. číslo	Bal.
9 090 756	50 ks

Omezovač úhlu otevření pro Sensys s velkým úhlem otevření



- Omezovač ze 165° na 90° nebo 135°
- K omezení úhlu otevření dveří, pro zamezení kolize s jinými prvky
- Tím lze předejít možnému poškození dveří
- Plast antracitový

Obj. číslo	Bal.
9 090 864	50 ks

Omezovač úhlu otevření pro úhlové závěsy Sensys



- Omezovač z 95° na 85°
- K omezení úhlu otevření dveří, pro zamezení kolize s jinými prvky
- Tím lze předejít možnému poškození dveří
- Plast černý

Obj. číslo	Bal.
9 072 541	50 ks

Omezovač úhlu otevření pro Sensys na dveře s hliníkovým rámem



- Omezovač z 95° na 85°
- K omezení úhlu otevření dveří, pro zamezení kolize s jinými prvky
- Tím lze předejít možnému poškození dveří
- Plast černý

Obj. číslo	Bal.
9 072 542	50 ks

Montážní pomůcka pro omezovač úhlu otevření



- Lze použít s těmito omezovači úhlu utevření
  - Obj. č. 9 072 540 pro závěsy Sensys 110°
  - Obj. č. 9 072 354 pro závěsy Sensys 110°
  - Obj. č. 9 072 541 pro závěs Sensys s velkým úhlem otevření

Obj. číslo	Bal.
9 081 657	100 ks

Upevňovací šroub



- Samořezný šroub se zápustnou hlavou
- Pro použití se závěsy a montážními podložkami k přišroubování v kombinaci s tvrdými materiály, jako například minerální látky nebo kompaktní desky.
- Není určen pro použití do materiálů na bázi dřeva.
- Ocel niklovaná

Provedení	**Obj. číslo**	Bal.
Pro otvory ø 3,6 x 8 mm	**9 217 435**	100 ks
Pro otvory ø 5 x 8 mm	**9 238 321**	100 ks

Upevňovací šroub



- Samořezný šroub se zápustnou hlavou ø 4 x 12 mm
- K vzájemnému sešroubování kování, např. závěs na adaptér k přilepení nebo montážní podložku na adaptér pro vložené dveře do čelního rámu
- Není určen pro použití do materiálů na bázi dřeva.
- Ocel niklovaná

Položka	**Obj. číslo**	Bal.
Upevňovací šroub	**9 076 418**	100 ks



Dokonalá transparentnost

Nábytek se skleněnými prvky vnese do každého interiéru nádech elegance. Závěsy Sensys pro skleněné konstrukce díky malým rozměrům lepených prvků zajistí dokonalý puristický vzhled. Ať již celoskleněné vitríny nebo moderní kombinace skla a dřevěných materiálů - tyto závěsy decentně doladí design nábytku. Díky montáži lepením můžete suverénně vyrábět dveře s mimořádným designem.

Sensys k nalepení na sklo samozřejmě nabízí osvědčené komfortní funkce závěsů Sensys.



Líbivý vzhled a bezpečný pohyb:
Integrované tlumení zajistí měkké a bezpečné zavírání skleněných dveří.



Vytvořte atraktivní kombinace:
Sensys pro skleněné konstrukce lze snadno kombinovat s ostatními doplňky z rodiny Sensys.



Přesná montáž:
Praktická pomůcka usnadní přesnou montáž misky i montážních podložek.

hettich.com/short/59c98b

Zjistěte více:
Inspiraci a další podrobnosti o výrobcích naleznete na našich webových stránkách.



Sensys s integrovaným tlumením na sklo
Přehled sortimentu / Přehled použití 110 – 111



Použití na skleněný bok a dveře
- Naložené dveře 115 – 116
- Vložené dveře 117



Použití na skleněné dveře
- Naložené dveře 118 – 121
- Vložené dveře 122 – 126



Použití na skleněný bok
- Naložené dveře 127
- Vložené dveře 128



- Montážní podložky 90 – 101
- Příslušenství 102 – 107



Technické informace
- Pokyny ke zpracování 129 – 132
- Kritéria kvality 133

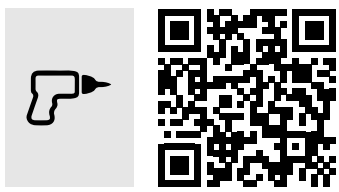

Hettich technický asistent – eTools
- Montáž
- Seřízení
- Služby

hettich.com/short/300486



- Technika zpracování – přehled 114



Kování k nalepení

112 - 114



Skleněný bok a dveře

- Naložené dveře
- Úhel otevření 135°

115



Skleněný bok a dveře

- Naložené dveře
- Úhel otevření 110°

116



Skleněný bok a dveře

- Vložené dveře
- Úhel otevření 110°

117



Skleněné dveře

- Naložené dveře
- Úhel otevření 135°

118



Skleněné dveře

- Naložené dveře
- Úhel otevření 135°

119



Skleněné dveře

- Naložené dveře s přesahem
- Úhel otevření 95° a 110°

120



Skleněné dveře

- Naložené dveře
- Úhel otevření 135°

121



Skleněné dveře

- Vložené dveře
- Úhel otevření 165°

122



Skleněné dveře

- Vložené dveře
- Úhel otevření 165°

123



Skleněné dveře

- Vložené dveře
- Úhel otevření 110°

124



Skleněné dveře

- Vložené dveře
- Úhel otevření 110°

125

Miskový závěs s klipovou rychlomontáží

- **Sensys na sklo**
- **Přehled sortimentu**



Skleněné dveře

- Vložené dveře, korpusový úhel
- Úhel otevření 95°

126



Skleněný bok

- Naložené dveře
- Úhel otevření 95° a 110°

127



Skleněný bok

- Vložené dveře
- Úhel otevření 95°a 110°

128



Montážní podložky

- Pro Sensys

90 - 101



Příslušenství

- Pro Sensys

102 - 107



Technické informace

129 - 133

Miskový závěs s klipovou rychlomontáží

- **Sensys na sklo**
- **Kování k nalepení**

Sensys na sklo, úhel otevření 110°



- Závěs Sensys s integrovaným tlumením, zavírací pružinou a klipovou montáží
- Kvalita v souladu s EN 15570, úroveň 3
- Pro tloušťku dveří 4 - 8 mm
- Pro použití s adaptérem k nalepení (nutno objednat zvlášť)
- Včetně upevňovacího šroubu
- Integrované seřízení naložení + 2 mm, - 2 mm
- Integrované seřízení hloubky + 3 mm, - 2 mm
- Ocel a zinkový odlitek, poniklováno

Obj. číslo	Bal.
9 135 141	2 ks
9 134 990	50 ks

Sensys na sklo, úhel otevření 165°



- Závěs Sensys s integrovaným tlumením, zavírací pružinou a klipovou montáží
- Kvalita v souladu s EN 15570, úroveň 3
- Pro tloušťku dveří 4 - 8 mm
- Pro použití s adaptérem k nalepení (nutno objednat zvlášť)
- Včetně upevňovacího šroubu
- Integrované seřízení naložení + 2 mm, - 2 mm
- Integrované seřízení hloubky + 3 mm, - 2 mm
- Ocel a zinkový odlitek, poniklováno

Obj. číslo	Bal.
9 135 140	2 ks
9 134 989	50 ks

Adaptér k nalepení



- K použití se závěsem Sensys na sklo
- Lepicí plocha 28 x 59 mm
- Zinkový odlitek niklovaný

Obj. číslo	Bal.
9 116 092	2 ks
9 116 339	50 ks

Miskový závěs s klipovou rychlomontáží

- **Sensys na sklo**
- **Kování k nalepení**

Adaptér k nalepení



- K použití se závěsem Sensys k přišroubování ze standardního sortimentu
- Balení po 2 ks je včetně upevňovacích šroubů, při balení po 50 ks šrouby objednejte zvlášť
- Zinkový odlitek niklovaný

Položka	Obj. číslo	Bal.
Adaptér k nalepení	**9 081 923**	2 ks
Adaptér k nalepení	**9 076 738**	50 ks
Upevňovací šroub	**9 076 418**	100 ks

Montážní podložka k nalepení



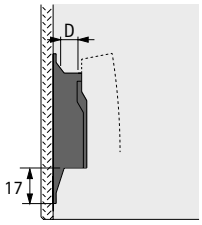

- Kvalita v souladu s EN 15570, úroveň 3
- Montážní podložky lze použít se všemi závěsy Sensys
- Lepicí plocha 28 x 74 mm
- Přímé seřízení výšky excentrem ± 3 mm
- Zinkový odlitek niklovaný

Distance D mm	Obj. číslo	Bal.
10,0	**9 133 536**	2 ks
10,0	**9 133 540**	50 ks

Montážní podložka k nalepení



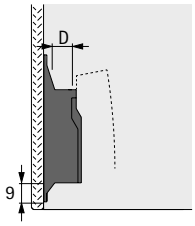

- Kvalita v souladu s EN 15570, úroveň 3
- Montážní podložky lze použít se všemi závěsy Sensys
- Lepicí plocha 28 x 74 mm
- Přímé seřízení výšky excentrem ± 3 mm
- Zinkový odlitek niklovaný

Distance D mm	Obj. číslo	Bal.
10,0	**9 133 534**	2 ks
10,0	**9 133 538**	50 ks

Upozornění

- Přehled použití 109
- Montážní pokyny ke kování k nalepení 132
- Technické informace 129 - 133

hettich.com/short/098580

Přípravek pro umístění montážní podložky k nalepení



- Přípravek pro umístění montážní podložky k nalepení
- Přesné nastavení díky aretaci
- Jednoduché nastavení lepicího rozměru K
- Rozsah seřízení: 2 - 80 mm
- Plast antracitový

Obj. číslo	Bal.
9 227 397	1 ks

Přípravek pro umístění tělesa k nalepení



- Přípravek pro umístění obdélníkového adaptéru k nalepení
- Přesné nastavení díky aretaci
- Jednoduché nastavení lepicího rozměru K
- Rozsah seřízení: 2 - 30 mm
- Plast antracitový

Obj. číslo	Bal.
9 134 988	1 ks

Přípravek pro umístění adaptéru k nalepení



- Přípravek pro umístění oblého adaptéru k nalepení
- Přesné nastavení díky aretaci
- Jednoduché nastavení lepicího rozměru K
- Rozsah seřízení: 2 - 23 mm
- Plast antracitový

Obj. číslo	Bal.
9 227 396	1 ks

Upozornění

- Přehled použití 109
- Montážní pokyny ke kování k nalepení 132
- Technické informace 129 - 133

hettich.com/short/658681

Miskový závěs s klipovou rychlomontáží

- **Sensys na sklo**
- **Použití na skleněný bok a dveře**

Přehled





- Naložené dveře
- Tloušťka dveří 4 - 8 mm
- Úhel otevření 135°

Montážní rozměry

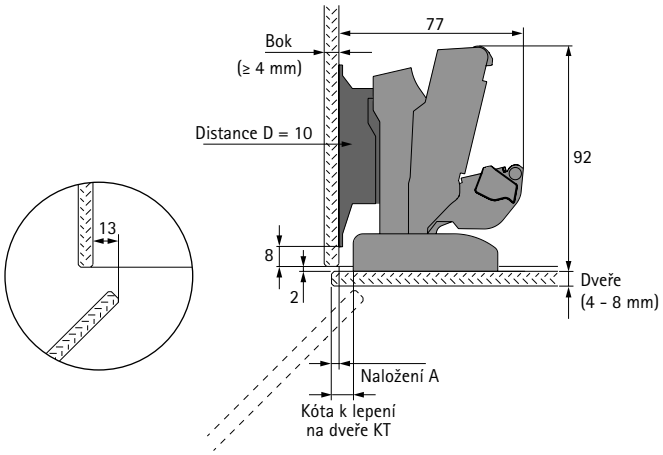

Výpočet kóty k lepení na dveře KT

- KT = naložení A + 6 mm
- KT min. = 2 mm
- KT max. = 23 mm

Výběr kování

Položka	Obj. č. / Bal.	
	2 ks	50 ks
Sensys k použití na sklo	**9 135 140**	**9 134 989**
Adaptér k nalepení	**9 116 092**	**9 116 339**
Montážní podložka D10	**9 133 536**	**9 133 540**
Omezovač úhlu otevření 135°		**9 090 864**
Krytka ramínka závěsu		**9 099 871**

Miskový závěs s klipovou rychlomontáží

- **Sensys na sklo**
- **Použití na skleněný bok a dveře**

Přehled





- Naložené dveře
- Tloušťka dveří 4 - 8 mm
- Úhel otevření 110°

Montážní rozměry

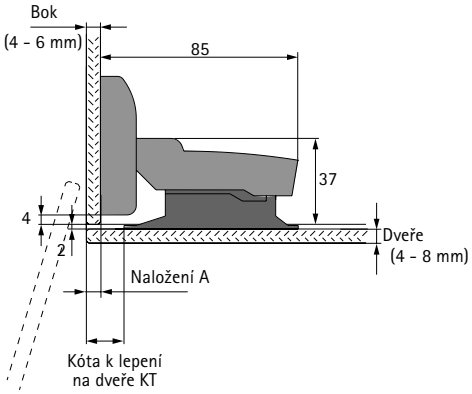

Pozor:
- Otevřené dveře zasahují mimo korpus, zajistěte potřebný volný prostor!
- Montážní podložka se upevní na dveře, závěs na bok korpusu

Výpočet kóty k lepení na dveře KT
- KT = naložení A + 10 mm
- KT min. = 2 mm
- KT max. = 16 mm

Výběr kování

Položka	Obj. č. / Bal.	
	2 ks	50 ks
Sensys k použití na sklo	**9 135 141**	**9 134 990**
Adaptér k nalepení	**9 116 092**	**9 116 339**
Montážní podložka D10	**9 133 536**	**9 133 540**
Krytka ramínka závěsu		**9 088 250**

Miskový závěs s klipovou rychlomontáží

- **Sensys na sklo**
- **Použití na skleněný bok a dveře**

Přehled





- Vložené dveře
- Tloušťka dveří 4 - 6 mm
- Úhel otevření 110°

Montážní rozměry

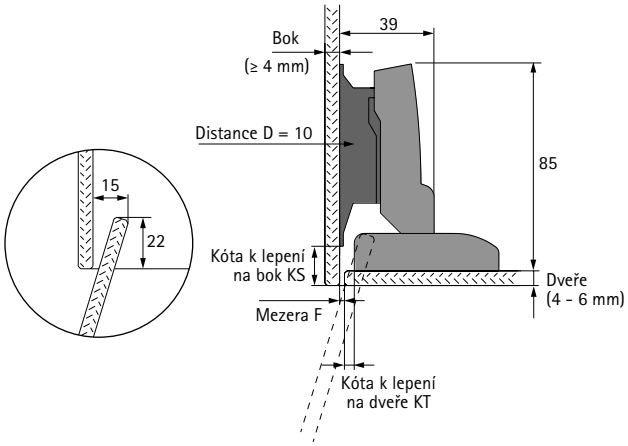

Výpočet kóty k lepení na dveře KT
- KT = 6 mm – mezera F
- KT min. = 2 mm
- KT max. = 4 mm
- F min. = 2 mm

Výpočet kóty k lepení na bok KS
- KS = tloušťka dveří + 10 mm
- KS min. = 2 mm
- KS max. = 16 mm

Výběr kování

Položka	Obj. č. / Bal.	
	2 ks	50 ks
Sensys k použití na sklo	**9 135 141**	**9 134 990**
Adaptér k nalepení	**9 116 092**	**9 116 339**
Montážní podložka D10	**9 133 536**	**9 133 540**
Krytka ramínka závěsu		**9 088 250**

Miskový závěs s klipovou rychlomontáží

- **Sensys na sklo**
- **Použití na skleněné dveře**

Přehled





- Naložené dveře
- Tloušťka dveří 4 - 8 mm
- Úhel otevření 135°

Montážní rozměry

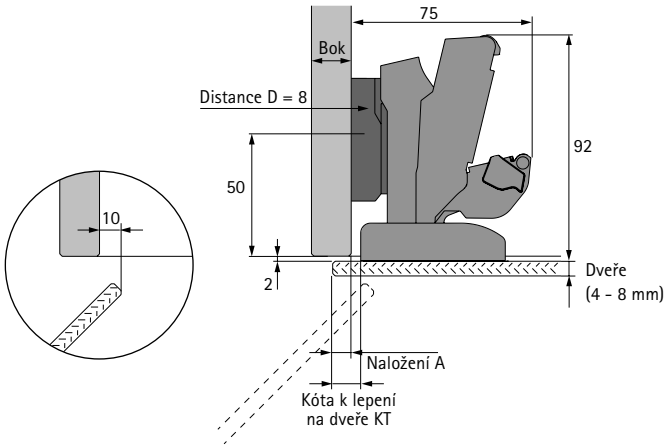

Výpočet kóty k lepení na dveře KT

- KT = naložení A + 4 mm
- KT min. = 2 mm
- KT max. = 21 mm

Výběr kování

Položka	Obj. č. / Bal.	
	2 ks	50 ks
Sensys k použití na sklo	**9 135 140**	**9 134 989**
Adaptér k nalepení	**9 116 092**	**9 116 339**
Montážní podložka D8*		**9 075 009**
Omezovač úhlu otevření 135°		**9 090 864**
Krytka ramínka závěsu		**9 099 871**

Upozornění:
* Montážní podložka s oválnými otvory do řady otvorů LR 37 mm, k přišroubování (příklad, lze použít i jinou montážní podložku Sensys s odpovídající distancí)

Miskový závěs s klipovou rychlomontáží

- **Sensys na sklo**
- **Použití na skleněné dveře**

Přehled





- Naložené dveře
- Tloušťka dveří 4 - 8 mm
- Úhel otevření 135°

Montážní rozměry

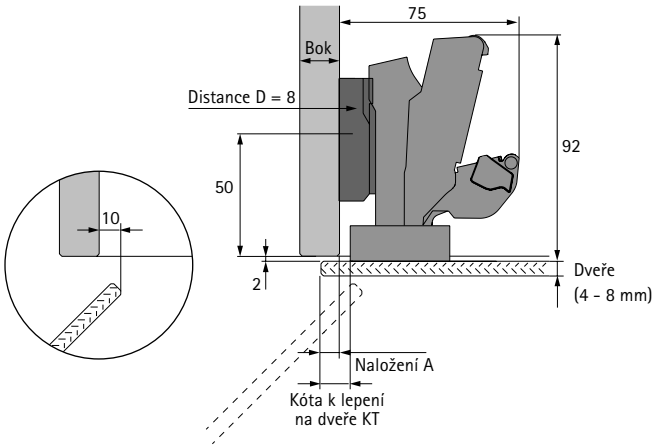

Výpočet kóty k lepení na dveře KT

- KT = naložení A + 4 mm
- KT min. = 2 mm
- KT max. = 21 mm

Výběr kování

Položka	Obj. č. / Bal.	
	2 ks	50 ks
Sensys s velkým úhlem otevření*		**9 099 550**
Adaptér k nalepení*	**9 081 923**	**9 076 738**
Montážní podložka D8*		**9 075 009**
Omezovač úhlu otevření 135°		**9 090 864**
Krytka ramínka závěsu		**9 099 871**
Krytka misky závěsu		**9 088 251**

Upozornění:
* Závěs Sensys s velkým úhlem otevření a integrovaným tlumením, pro polonaložené dveře, miska 52 x 5,5, k přišroubování
* Adaptér v balení po 2 ks je včetně upevňovacích šroubů, pro balení po 50 ks je třeba upevňovací šrouby objednat zvlášť (obj. č. 9 076 418)
* Montážní podložka s oválnými otvory do řady otvorů LR 37 mm, k přišroubování (příklad, lze použít i jinou montážní podložku Sensys s odpovídající distancí)

Miskový závěs s klipovou rychlomontáží

- **Sensys na sklo**
- **Použití na skleněné dveře**

Přehled





- Naložené dveře
- Tloušťka dveří 4 - 8 mm
- Úhel otevření 95° a 110°

Montážní rozměry

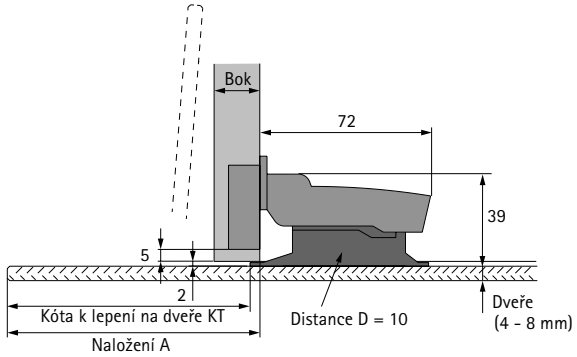

Pozor:
- Otevřené dveře zasahují mimo korpus, zajistěte potřebný volný prostor!
- Montážní podložka se upevní na dveře, závěs na bok korpusu

Výpočet kóty k lepení na dveře KT
- KT = naložení A - 4 mm
- KT min. = 2 mm
- KT max., (viz tabulka)

Tloušťka boku korpusu mm	Max. naložení mm	KT max. mm	Úhel otevření	Závěs
19	105	101	95°	Závěs pro dveře s velkou tloušťkou
19	26	22	110°	Závěs 110°
16	135	131	95°	Závěs pro dveře s velkou tloušťkou
16	35	31	110°	Závěs 110°
13	44	40	110°	Závěs pro tenké dveře
10	44	40	110°	Závěs pro tenké dveře

Výběr kování

Položka	Obj. č. / Bal.	
	2 ks	50 ks
Sensys 110° standardní závěs*		**9 073 606**
Sensys závěs pro dveře s velkou tloušťkou*		**9 091 410**
Sensys závěs pro dveře s malou tloušťkou*		**9 094 280**
Montážní podložka D10	**9 133 536**	**9 133 540**
Krytka ramínka závěsu		**9 088 250**
Krytka misky závěsu		**9 088 251**

Upozornění:
* Závěs s integrovaným tlumením, pro polonaložené dveře, miska 52 x 5,5, k přišroubování, (příklad; lze použít i jiný závěs Sensys pro polonaložené dveře)

Miskový závěs s klipovou rychlomontáží

- **Sensys na sklo**
- **Úhlová řešení pro skleněné dveře**

Přehled





- Naložené dveře
- Tloušťka dveří 4 - 8 mm
- Úhel otevření 135°

* Montážní podložka s výškovým seřízením pomocí oválných otvorů, pro řadu otvorů LR 37 mm, k přišroubování

Korpusový úhel 85°

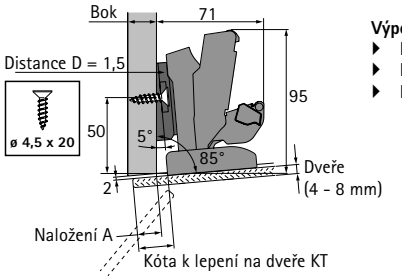

Výpočet kóty k lepení na dveře KT
- KT = naložení A + 7 mm
- KT min. = 2 mm
- KT max. = 23 mm

Položka	Obj. č. / Bal.	
	2 ks	50 ks
Sensys k použití na sklo	**9 135 140**	**9 134 989**
Adaptér k nalepení	**9 116 092**	**9 116 339**
Montážní podložka D1,5*		**9 075 006**
Úhlová podložka -5°		**9 237 120**
Omezovač úhlu otevření 135°		**9 090 864**
Krytka ramínka závěsu		**9 099 871**

Korpusový úhel 95°

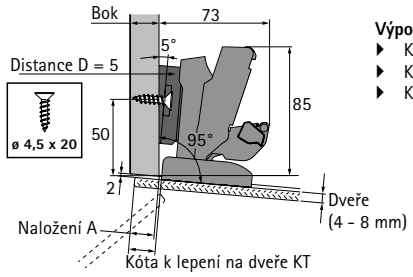

Výpočet kóty k lepení na dveře KT
- KT = naložení A + 2 mm
- KT min. = 2 mm
- KT max. = 23 mm

Položka	Obj. č. / Bal.	
	2 ks	50 ks
Sensys k použití na sklo	**9 135 140**	**9 134 989**
Adaptér k nalepení	**9 116 092**	**9 116 339**
Montážní podložka D5*		**9 075 008**
Úhlová podložka 5°		**9 072 533**
Omezovač úhlu otevření 135°		**9 090 864**
Krytka ramínka závěsu		**9 099 871**

Korpusový úhel 100°

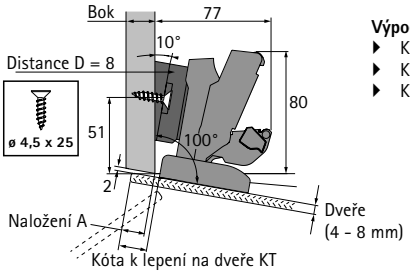

Výpočet kóty k lepení na dveře KT
- KT = naložení A + 3 mm
- KT min. = 2 mm
- KT max. = 23 mm

Položka	Obj. č. / Bal.	
	2 ks	50 ks
Sensys k použití na sklo	**9 135 140**	**9 134 989**
Adaptér k nalepení	**9 116 092**	**9 116 339**
Montážní podložka D8*		**9 075 009**
Úhlová podložka 10°		**9 072 534**
Omezovač úhlu otevření 135°		**9 090 864**
Krytka ramínka závěsu		**9 099 871**

Korpusový úhel 105°

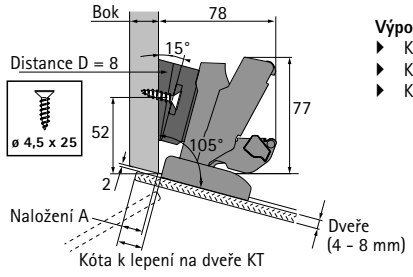

Výpočet kóty k lepení na dveře KT
- KT = naložení A + 2 mm
- KT min. = 2 mm
- KT max. = 23 mm

Položka	Obj. č. / Bal.	
	2 ks	50 ks
Sensys k použití na sklo	**9 135 140**	**9 134 989**
Adaptér k nalepení	**9 116 092**	**9 116 339**
Montážní podložka D8*		**9 075 009**
Úhlová podložka 5°		**9 072 533**
Úhlová podložka 10°		**9 072 534**
Omezovač úhlu otevření 135°		**9 090 864**
Krytka ramínka závěsu		**9 099 871**

Miskový závěs s klipovou rychlomontáží

- **Sensys na sklo**
- **Použití na skleněné dveře**

Přehled





- Vložené dveře
- Tloušťka dveří 4 - 8 mm
- Úhel otevření 165°

Montážní rozměry

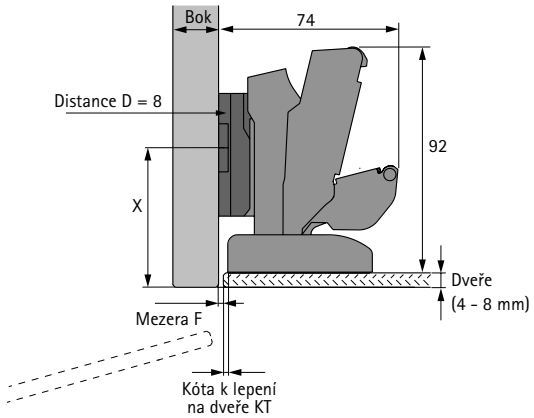

Výpočet kóty k lepení na dveře KT

- KT = 2 mm
- KT min. = 2 mm
- KT max. = 2 mm
- F min. = 2 mm

Pozice montážní podložky X

- Montážní podložka LR 37: X = 52 mm + tloušťka dveří

Výběr kování

Položka	Obj. č. / Bal.	
	2 ks	50 ks
Sensys k použití na sklo	**9 135 140**	**9 134 989**
Adaptér k nalepení	**9 116 092**	**9 116 339**
Montážní podložka D8*		**9 075 009**
Krytka ramínka závěsu		**9 099 871**

Upozornění:
* Montážní podložka s oválnými otvory do řady otvorů LR 37 mm, k přišroubování (příklad, lze použít i jinou montážní podložku Sensys s odpovídající distancí)

Miskový závěs s klipovou rychlomontáží

- **Sensys na sklo**
- **Použití na skleněné dveře**

Přehled





- Vložené dveře
- Tloušťka dveří 4 - 8 mm
- Úhel otevření 165°

Montážní rozměry

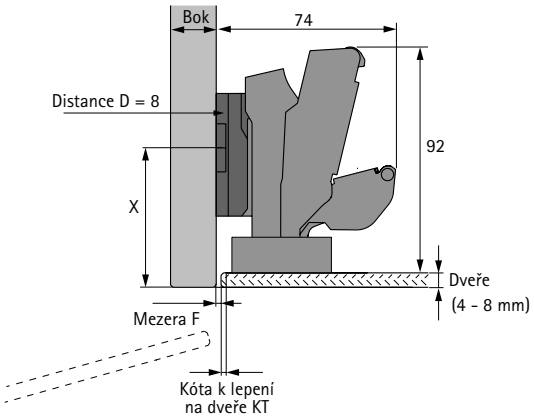

Výpočet kóty k lepení na dveře KT

- KT = 2 mm
- KT min. = 2 mm
- KT max. = 2 mm
- F min. = 2 mm

Pozice montážní podložky X

- Montážní podložka LR 37: X = 52 mm + tloušťka dveří

Výběr kování

Položka	Obj. č. / Bal.	
	2 ks	50 ks
Sensys s velkým úhlem otevření*		**9 099 550**
Adaptér k nalepení*	**9 081 923**	**9 076 738**
Montážní podložka D8*		**9 075 009**
Krytka ramínka závěsu		**9 099 871**
Krytka misky závěsu		**9 088 251**

Upozornění:
* Závěs Sensys s velkým úhlem otevření a integrovaným tlumením, pro polonaložené dveře, miska 52 x 5,5, k přišroubování
* Adaptér v balení po 2 ks je včetně upevňovacích šroubů, pro balení po 50 ks je třeba upevňovací šrouby objednat zvlášť (obj. č. 9 076 418)
* Montážní podložka s oválnými otvory do řady otvorů LR 37 mm, k přišroubování (příklad, lze použít i jinou montážní podložku Sensys s odpovídající distancí)

Miskový závěs s klipovou rychlomontáží

- **Sensys na sklo**
- **Použití na skleněné dveře**

Přehled





- Vložené dveře
- Tloušťka dveří 4 - 6 mm
- Úhel otevření 110°

Montážní rozměry

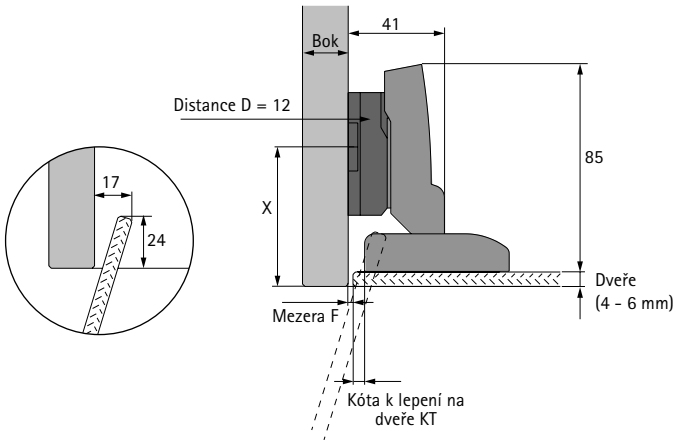

Výpočet kóty k lepení na dveře KT

- KT = 8 – mezera F
- KT min. = 2 mm
- KT max. = 6 mm
- F min. = 2 mm

Pozice montážní podložky X

- Montážní podložka LR 37: X = 52 mm + tloušťka dveří

Výběr kování

Položka	Obj. č. / Bal.	
	2 ks	50 ks
Sensys k použití na sklo	**9 135 141**	**9 134 990**
Adaptér k nalepení	**9 116 092**	**9 116 339**
Podložka pod paralelní adaptér D0*		**9 106 989**
Paralelní adaptér D12		**9 072 538**
Krytka ramínka závěsu		**9 088 250**

Upozornění:
* Přídavná distanční podložka, k přišroubování (příklad, lze použít i jinou přídavnou montážní podložku Sensys s odpovídající distancí)

Miskový závěs s klipovou rychlomontáží

- **Sensys na sklo**
- **Použití na skleněné dveře**

Přehled





- Vložené dveře
- Tloušťka dveří 4 - 8 mm
- Úhel otevření 95° a 110°

Montážní rozměry

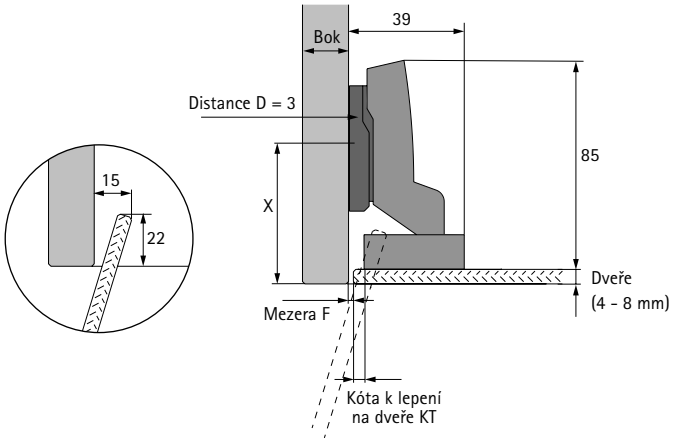

Výpočet kóty k lepení na dveře KT

- KT = 6 – mezera F
- KT min. = 2 mm
- KT max. = 4 mm
- F min. = 2 mm

Pozice montážní podložky X

- Lineární montážní podložka LR 20:
  X = 35 mm + tloušťka dveří
- Montážní podložka LR 37:
  X = 52 mm + tloušťka dveří

Volba závěsu

Tloušťka dveří mm	Úhel otevření	Závěs
4 - 6	110°	Závěs 110°
4 - 8	95°	Závěs pro dveře s velkou tloušťkou

Výběr kování

Položka	Obj. č. / Bal.	
	2 ks	50 ks
Sensys 110° standardní závěs*		**9 073 607**
Sensys závěs pro dveře s velkou tloušťkou*		**9 091 420**
Adaptér k nalepení*	**9 081 923**	**9 076 738**
Montážní podložka D3*		**9 075 007**
Krytka ramínka závěsu		**9 088 250**
Krytka misky závěsu		**9 088 251**

Upozornění:
* Závěs s integrovaným tlumením, pro vložené dveře, miska 52 x 5,5, k přišroubování
* Adaptér v balení po 2 ks je včetně upevňovacích šroubů, u balení po 50 ks je třeba upevňovací šrouby objednat zvlášť (obj. č. 9 076 418)
* Montážní podložka s oválnými otvory pro řadu otvorů LR 37 mm, k přišroubování (příklad, lze použít i jinou montážní podložku Sensys s odpovídající distancí)

Miskový závěs s klipovou rychlomontáží

- **Sensys na sklo**
- **Úhlová řešení pro skleněné dveře**

Přehled





- Vložené dveře
- Tloušťka dveří 4 - 8 mm
- Úhel otevření 95°

* Závěs s integrovaným tlumením, pro vložené dveře, miska 52 x 5,5, k přišroubování
* Adaptér v balení po 2 ks je včetně upevňovacích šroubů, u balení po 50 ks je třeba upevňovací šrouby objednat zvlášť (obj. č. 9 076 418)
* Montážní podložka s oválnými otvory pro řadu otvorů LR 37 mm, k přišroubování (příklad, lze použít i jinou montážní podložku Sensys s odpovídající distancí)

Korpusový úhel 120°

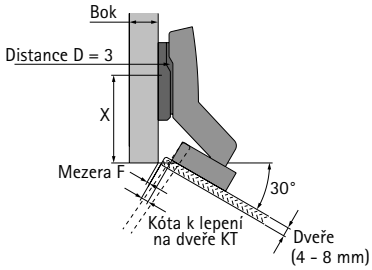

Výpočet kóty k lepení na dveře KT
- KT = 7 – mezera F
- KT min. = 2 mm
- KT max. = 5 mm
- F min. = 2 mm

Pozice montážní podložky X
- Lineární montážní podložka LR 20: X = 33 mm + 1,16 x tloušťka dveří
- Montážní podložka LR 37: X = 50 mm + 1,16 x tloušťka dveří

Položka	Obj. č. / Bal.	
	2 ks	50 ks
Sensys W30 úhlový závěs*		**9 088 017**
Adaptér k nalepení*	**9 081 923**	**9 076 738**
Montážní podložka D3*		**9 075 007**
Krytka ramínka závěsu		**9 088 250**
Krytka misky závěsu		**9 088 251**

Korpusový úhel 135°

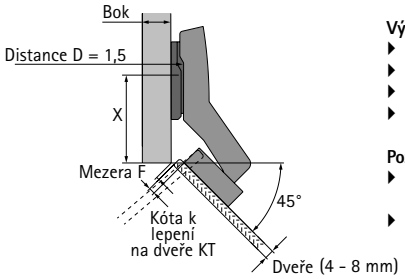

Výpočet kóty k lepení na dveře KT
- KT = 6 – mmezera F
- KT min. = 2 mm
- KT max. = 4 mm
- F min. = 2 mm

Pozice montážní podložky X
- Lineární montážní podložka LR 20: X = 32 mm + 1,41 x tloušťka dveří
- Montážní podložka LR 37: X = 49 mm + 1,41 x tloušťka dveří

Položka	Obj. č. / Bal.	
	2 ks	50 ks
Sensys W45 úhlový závěs*		**9 088 020**
Adaptér k nalepení*	**9 081 923**	**9 076 738**
Montážní podložka D1,5*		**9 075 006**
Krytka ramínka závěsu		**9 088 250**
Krytka misky závěsu		**9 088 251**

Korpusový úhel 180°

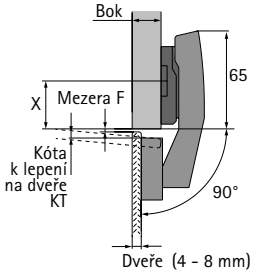

Výpočet kóty k lepení na dveře KT
- KT = 6 – mezera F
- KT min. = 2 mm
- KT max. = 4 mm
- F min. = 2 mm

Výpočet distance montážní podložky
- D = 18 mm - tloušťka boku korpusu + tloušťka dveří

Pozice montážní podložky X
- Montážní podložka LR 37: X = 31,5 mm

Položka	Obj. č. / Bal.	
	2 ks	50 ks
Sensys W90 úhlový závěs*		**9 088 021**
Adaptér k nalepení*	**9 081 923**	**9 076 738**
Krytka ramínka závěsu		**9 088 250**
Krytka misky závěsu		**9 088 251**

Miskový závěs s klipovou rychlomontáží

- **Sensys na sklo**
- **Použití na skleněný bok**

Přehled





- Naložené dveře
- Tloušťka dveří 10 - 32 mm
- Úhel otevření 95° a 110°

Montážní rozměry

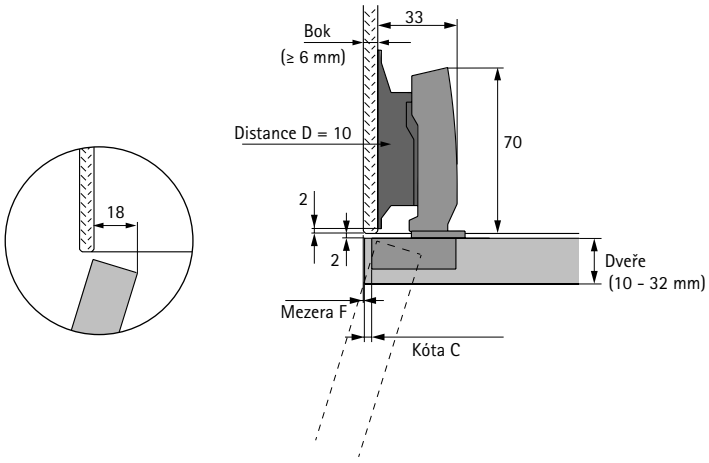

Výpočet kóty C

- Kóta C = tloušťka boku korpusu – mezera F – 2,5 mm
- Tloušťka boku korpusu min. = 6 mm
- Kóta C min. = 3 mm

Volba závěsu

Tloušťka dveří mm	Úhel otevření	Závěs
10 - 16	110°	Závěs pro tenké dveře
15 - 19	110°	Závěs 110°
15 - 32	95°	Závěs pro dveře s velkou tloušťkou

Výběr kování

Položka	Obj. č. / Bal.	
	2 ks	50 ks
Sensys 110° standardní závěs*		**9 073 605**
Sensys závěs pro dveře s velkou tloušťkou*		**9 091 400**
Sensys závěs pro dveře s malou tloušťkou*		**9 094 270**
Montážní podložka D10	**9 133 534**	**9 133 538**
Krytka ramínka závěsu		**9 088 250**
Krytka misky závěsu		**9 088 251**

Upozornění:
* závěs s integrovaným tlumením, pro naložené dveře, miska 52 x 5,5, k přišroubování, (příklad; lze použít i jiný závěs Sensys pro naložené dveře)

Miskový závěs s klipovou rychlomontáží

- **Sensys na sklo**
- **Použití na skleněný bok**

Přehled





- Vložené dveře
- Tloušťka dveří 10 - 19 mm
- Úhel otevření 95° a 110°

Montážní rozměry

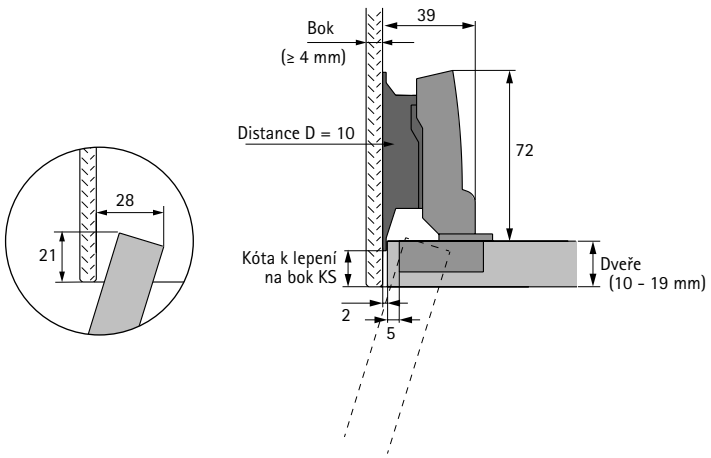

Výpočet kóty k lepení na bok KS

- KS = tloušťka dveří – 4 mm
- KS min. = 2 mm
- KS max., (viz tabulka)

Volba závěsu

Tloušťka dveří mm	Kóta k lepení na bok KS max.	Úhel otevření	Závěs
19	101	95°	Závěs pro dveře s velkou tloušťkou
19	22	110°	Závěs 110°
16	131	95°	Závěs pro dveře s velkou tloušťkou
16	31	110°	Závěs 110°
13	40	110°	Závěs pro tenké dveře
10	40	110°	Závěs pro tenké dveře

Výběr kování

Položka	Obj. č. / Bal.	
	2 ks	50 ks
Sensys 110° standardní závěs*		**9 073 606**
Sensys závěs pro dveře s velkou tloušťkou*		**9 091 410**
Sensys závěs pro dveře s malou tloušťkou*		**9 094 280**
Montážní podložka D10	**9 133 536**	**9 133 540**
Krytka ramínka závěsu		**9 088 250**
Krytka misky závěsu		**9 088 251**

Upozornění:
* Závěs s integrovaným tlumením, pro polonaložené dveře, miska 52 x 5,5, k přišroubování, (příklad; lze použít i jiný závěs Sensys pro polonaložené dveře)

Naložené dveře

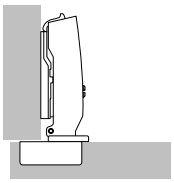

Dveře jsou umístěny před bokem korpusu a ze strany zbývá pouze mezera, která představuje potřebný volný prostor nutný pro bezpečné otevírání dveří. Alternativně lze realizovat i plné naložení dveří. Zde je třeba při umístění korpusu zohlednit potřebné místo pro nutnou minimální mezeru. Použijí se závěsy bez vyhnutí.

Polonaložené dveře

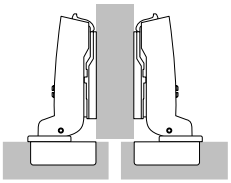

Zde jsou dvoje dveře před jednou mezistěnou korpusu. Mezi nimi se nachází potřebná celková mezera (min. 2 x minimální mezera). Příslušné naložení dveří je tedy zmenšeno, použijí se vyhnuté závěsy.

Vložené dveře

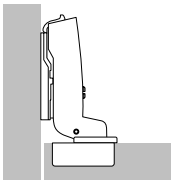

Dveře jsou umístěny v korpusu, tedy vedle boku korpusu. I zde je zapotřebí mezera, která umožní bezpečné otevírání dveří. Použijí se závěsy s velkým vyhnutím. Pro vložené dveře musí být montážní podložky posunuty dozadu o tloušťku dveří + 1 mm a příp. o požadovaný odskok dveří.

Minimální mezera

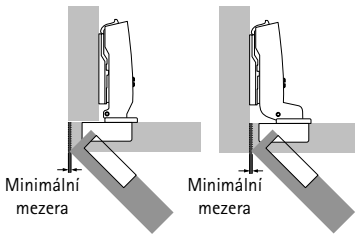

Naložené a vložené dveře
Minimální mezera je místo potřebné k otevření dveří. Rozměr minimální mezery závisí na kótě C, tloušťce dveří a zvoleném typu závěsu. Zaoblením hran se minimální mezera zmenšuje. Minimální mezeru lze zjistit z tabulky přiřazené k příslušnému typu závěsu.

Minimální mezera

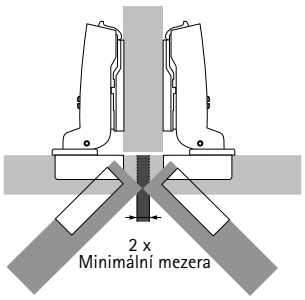

Polonaložené dveře
U polonaložených dveří (na mezistěně) musí mezera mezi hranami dveří odpovídat dvojnásobku minimální mezery. Oboje dveře je pak možno otevírat současně.

Kóta C

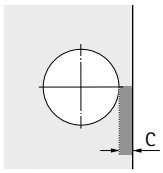

Kóta C je vzdálenost od hrany dveří k okraji otvoru pro misku. Čím je větší je kóta C, tím menší je nutná minimální mezera.

Naložení a báze

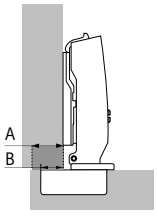

A = naložení
B = báze

Naložení dveří je přesah dveří přes bok od vnitřní hrany korpusu. Jako báze se označuje přesah misky před bokem korpusu při distanci montážní podložky 0 mm.

Počet závěsů na dveře

Rozhodující faktory pro potřebný počet závěsů na dveřích jsou šířka, výška, hmotnost dveří a vlastnosti materiálu dveří.

V praxi jsou tyto faktory případ od případu velmi rozdílné. Počty kusů uvedené na obrázku jsou pouze orientačními hodnotami. V případě pochybností doporučujeme provést zkušební montáž a případně počet závěsů upravit. Z důvodů stability se doporučuje rozteč X mezi závěsy zásadně co největší. Rozměr X musí činit minimálně 280 mm.

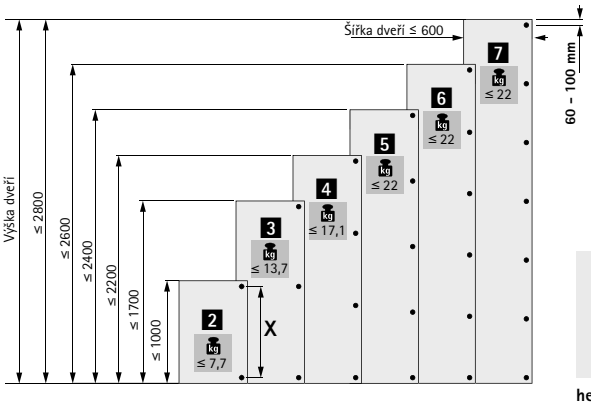

hettich.com/short/c6aabf

Zjišťování distance obecně

Montážní podložky jsou k dostání v různých distancích. Distance D definuje účinnou výšku montážní podložky. Příslušná hodnota distance D je vyražena na horní straně montážní podložky. Vyšší distance D zmenší hodnotu naložení u naložených a polonaložených dveří. U vložených dveří zvětší vyšší distance mezeru.

Před určením potřebné distance je třeba prověřit, zda je požadovaná mezera větší nebo stejná jako potřebná minimální mezera. Pokud je požadovaná mezera menší než nutná minimální mezera, je možno zredukovat potřebnou minimální mezeru zvětšením kóty C nebo zaoblením hran dveří.

Určení distance

Naložené a polonaložené dveře
Po stanovení minimální mezery lze určit potřebnou distanci D. Naložení dveří a kóta C se v ideálním případě volí tak, že určená distance D odpovídá podložce z nabízeného sortimentu.

Příklad: Určení distance z tabulky
Naložení = 14 mm a kóta C = 4,5 mm, výsledná distance je 3,0 mm.

Příklad: Určení distance výpočtem dle vzorce
Závěs pro naložené dveře, báze B = 12,5 mm
Distance D = kóta C + báze B - naložení A
Distance D = 4,5 mm + 12,5 mm - 14 mm = 3,0 mm

Pokud pro určenou distanci D není v sortimentu podložka se shodnou hodnotou, rozdíl se kompenzuje seřizovacím šroubem pro naložení v ramínku závěsu.

Naložení A	Kóta C mm					
mm	3,0	4,0	4,5	5,0	6,0	7,0
	Distance D mm					
10	5,5	6,5	7,0	7,5	8,5	9,5
11	4,5	5,5	6,0	6,5	7,5	8,5
12	3,5	4,5	5,0	5,5	6,5	7,5
13	2,5	3,5	4,0	4,5	5,5	6,5
14	1,5	2,5	3,0	3,5	4,5	5,5
15	0,5	1,5	2,0	2,5	3,5	4,5
16		0,5	1,0	1,5	2,5	3,5
17			0,0	0,5	1,5	2,5
18					0,5	1,5
19						0,5

Určení distance

Vložené dveře
Při určení distance montážní podložky z tabulky pro vložené dveře je již zohledněna minimální mezera, která je závislá na kótě C a tloušťce dveří. Pokud má být odchylně od této minimální mezery docíleno větší viditelné mezery, zvolí se odpovídající větší distance montážní podložky.

Příklad: Určení distance z tabulky
Tloušťka dveří = 20 mm, kóta C = 4,5 mm dávají podle tabulky distanci montážní podložky 1,5 mm. Přitom vznikne potřebná minimální mezera - např. 1 mm. Pokud je místo toho požadována viditelná mezera 2,5 mm, je třeba zvolit distanci montážní podložky o 1,5 mm větší.
V tomto příkladě tedy distance 3 mm místo distance 1,5 mm.

Příklad: Určení distance výpočtem dle vzorce
Závěs vložený, báze B = - 4 mm
Distance D = kóta C + báze B + mezera F
Distance D = 4,5 mm - 4 mm + 1 mm = 1,5 mm

Pokud pro určenou distanci není v sortimentu podložka se stejnou hodnotou, rozdíl se kompenzuje seřizovacím šroubem v ramínku závěsu.

Tloušťka dveří	Kóta C mm					
mm	3,0	4,0	4,5	5,0	6,0	7,0
	Distance D mm					
15		0,2	0,7	1,2	2,2	3,2
16		0,3	0,8	1,3	2,3	3,3
17		0,4	0,9	1,4	2,4	3,4
18		0,6	1,1	1,6	2,6	3,5
19		0,8	1,3	1,8	2,7	3,7
20	0,1	1,0	1,5	2,0	3,0	3,9
21	0,4	1,3	1,8	2,3	3,2	4,2
22	1,2	1,8	2,2	2,6	3,6	4,5

Varianty upevnění na tenké dveře tloušťky od 10 mm

Materiál dveří	Montáž misky	Vrtání ø x T mm	Upevňovací šroub
Dřevotřísková deska, MDF	k zalisování	Vrtání TH 52 x 5,5 mm: ø 10 x 8 Vrtání TB 45 x 9,5 mm: ø 8 x 8 Vrtání TS 48 x 6 mm: ø 10 x 8	–
	s rozpěrnými pouzdry		
Hliník, HPL, minerální materiál	k přišroubování	ø 3,6 x 8 ø 5 x 8	**9 217 435** **9 238 321**

Upozornění:
Upevnění závěsu je třeba zvolit v závislosti na materiálu a jeho kvalitě a ověřit pomocí vhodné zkoušky.

Varianty upevnění na tenké korpusy tloušťky od 10 mm

Materiál korpusu	Montážní podložka	Vrtání	Upevňovací šroub
Dřevotřísková deska, MDF	Montážní podložka s přímým seřízením excentrem s předmontovanými krátkými eurošrouby	Montážní podložka 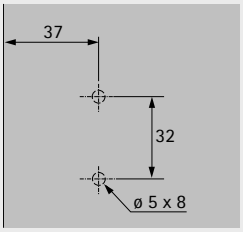	**předmontovány na montážní podložce**
Hliník, HPL, minerální materiál	Lineární montážní podložka nebo montážní podložka k přišroubování	Lineární montážní podložka 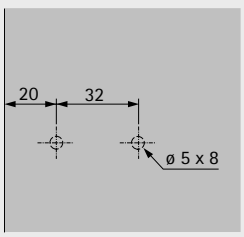	**9 238 321**

Upozornění:
Upevnění závěsu je třeba zvolit v závislosti na materiálu a jeho kvalitě a ověřit pomocí vhodné zkoušky.

Souhrnně o lepení



Výroba trvalého a bezpečného lepeného spoje mezi kováním a nábytkem závisí na mnoha faktorech, na které nemá firma Hettich žádný vliv. Zpracovatel musí vzít v úvahu níže uvedené příklady takových faktorů.

Rozmanité materiály a povrchy pro nábytkové čelní plochy
K materiálům, které se v nábytkářské výrobě lepí, patří například sklo. Různá skla však mohou mít velmi odlišné vlastnosti. Kupříkladu sklo s nalepenou fólií (někdy též zrcadlovou fólií), vrstvené sklo (případně s vrstvou nepropustnou pro UV-záření), tvrzené sklo, nebo barevné plavené sklo. Navíc povaha a vlastnosti povrchu ovlivňují volbu lepidla a technologického postupu lepení. Zde lze uvést např. strukturované povrchy, zdrsněné (satinované) nebo lakované povrchy.

Výběr lepidla
Volba lepidla závisí na zvoleném materiálu. Lepení skla se často realizuje pomocí lepidla tvrditelného UV-zářením. Vytvrzení se provádí ozářením tzv. UV-lampou. Avšak tento způsob není použitelný za všech okolností, např. z důvodu snížené světelné propustnosti některých skel. V těchto případech je nutno použít jiná vhodná lepidla, například dvousložková.

Postup lepení
V závislosti na zvoleném lepidle je potřeba použít odpovídající správný postup. Například při lepení UV-lepidlem je nutno zohlednit kromě čistoty lepených ploch též vzdálenost a typ UV-lampy, dobu expozice, teplotu lepených materiálů a okolního prostředí.

Pevnost lepeného spoje v čase
Faktory jako mj. teplota, vlhkost, nadměrné statické nebo dynamické namáhání (například v důsledku příliš těžkých dveří) mohou trvale snižovat pevnost spoje. Z toho vyplývající riziko porušení lepeného spoje musí vždy předem posoudit zpracovatel. Je třeba vyhnout se hraničním hodnotám konstrukcí.

Vhodnost lepené plochy
Plochy kování určené k lepení jsou vhodné pro lepení jak UV tvrditelnými, tak i dvousložkovými lepidly. Byly provedeny příslušné testy různých kombinací materiálů dveří. Lepidla a postupy použité v těchto testech jsou uvedeny níže.

Úspěšné testy:
- Zkouška odolnosti, horizontální a svislý test, zkouška bezpečnosti podle DIN EN 15570 úroveň 3
- Test slanou mlhou (NSS) dle DIN EN ISO 9227-2012, 2 x 24h
- Test opotřebení při změně klimatu (40°C/90% r. v. / 5°C)

Pozor: Ze zde uvedených výsledků nelze vyvodit žádné závěry o obecné vhodnosti výše uvedeného lepidla a postupů lepení pro jiné případy a materiály.

Závěr
V důsledku uvedených ovlivňujících faktorů není možná obecně závazná specifikace lepidlel a postupů lepení. V případě pochybností musí zhotovitel provést vlastní testy. Doporučujeme přenechat lepení kování včetně výběru vhodného lepidla a postupu lepení specializovanému zpracovateli.

Materiál dveří	Lepidlo		
	Výrobce	Označení	Metoda lepení
ESG, transparentní, bez samostatného povlaku	Delo	PB437	tvrzení UV
Eloxovaný hliník (např. Kohlstädt GmbH)	Delo	PUR 9694	dvousložkové
Egger, kompaktní desky (HPL) W1000 ST9	Delo	PUR 9694	dvousložkové
Keramika, Neolith	Delo	PUR 9694	dvousložkové
Sklo Scholl, ESG s jedním lakovaným povrchem Hydro-PUR Glasfarblack HDB 5710	Delo	PUR 9694	dvousložkové
Sklo Scholl, ESG čiré, optiwhite	Delo	PUR 9694	dvousložkové

Kvalita pro náročné

Kvalita pro náročné
Kvalita závěsů je průběžně kontrolována. Jsou splněna náročná očekávání různých nábytkářských branží. Níže uvedené obrázky znázorňují příklady některých zkušebních postupů.
Oblast použití
Závěsy Hettich jsou určeny k použití v nábytku pro obývací pokoje, kuchyně, koupelny a kanceláře.

Nosnost
Úrovně kvality uváděné u produktů odpovídají požadavkům normy EN 15570 a splňují zkoušky přetížení podle uvedené úrovně. Další informace Vám rádi poskytneme na vyžádání.

Zkouška odolnosti proti korozi
Závěsy Hettich splňují požadavky na ochranu proti korozi podle DIN EN ISO 9227-2012 dle zkušební metodiky 48hodinové zkoušky neutrální solnou mlhou (NSS) a podle normy DIN EN ISO 6270-2-2012 dle zkušební metodiky 96hodinového testu s kondenzovanou vodou spolu se střídáním vlhkosti a teploty vzduchu (AHT).

Řízení jakosti
Procesy řízení jakosti závěsů Hettich jsou certifikovány podle normy EN ISO 9001, cert. č. DE8000209.

Dlouhodobý test

Dveře se podrobí definovanému počtu otevření a zavření.

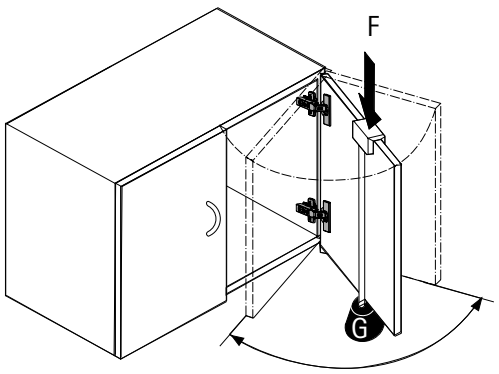

Zkouška prudkého zavření

Dveře se otevřou na 30° a z této polohy se přibouchnou působením padajícího závaží přes vodicí kladku.

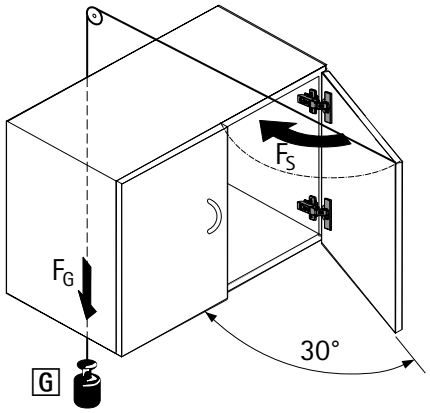

Horizontální test

Zcela otevřené dveře jsou podrobeny přetlačení definovanou testovací silou F. (Tato zkouška platí pouze pro závěsy s úhlem otevření < 135°.)

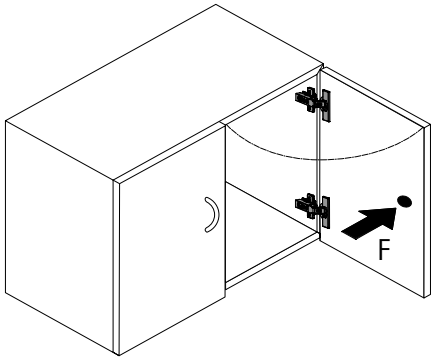

Vertikální test

Dveře se zatíží definovanou přídavnou zátěží G a podrobí se určitému počtu otevření a zavření.

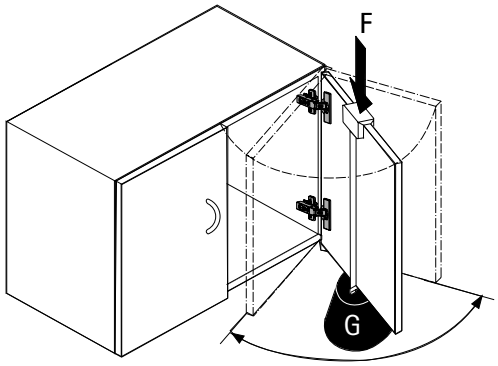

New



Nároky se zvyšují: komfortní tlumení pro všechny

Také zákazníci s omezeným rozpočtem očekávají stále vyšší komfort. Se závěsy Novisys se integrované tlumení stává standardem pro všechny uživatele. Značkové závěsy „made by Hettich" se vyznačují spolehlivým výkonem integrovaného tlumiče. Moderní systém Novisys přispívá k udržitelnosti efektivním využitím zdrojů, skvělou funkčností a dlouhou životností. Výrobci nábytku profitují hned dvakrát: dokáží dodávat nábytek podle nejnovějších trendů a přitom mít velmi hospodárné procesy.



Vyladěné procesy:
Novisys lze snadno kombinovat s jinými systémy závěsů Hettich.



Ekonomické výhody:
Novisys nabízí komfort integrovaného tlumení a vysokou kvalitu Hettich za výhodnou cenu.



Výroba s ohledem na udržitelnost:
Inovativní závěs spojuje efektivní využití zdrojů se solidním výkonem tlumení a dlouhou životností.

hettich.com/short/8f46c3

Zjistěte více:
Inspiraci a další podrobnosti o výrobcích naleznete na našich webových stránkách.

Miskový závěs s klipovou rychlomontáží

- **Novisys s integrovaným tlumením**
- **Přehled**



Novisys
Přehled sortimentu **136**



Montážní podložky
Pro Novisys, Sensys a Intermat **90 – 101**



Příslušenství **146**

Hettich technický asistent
- **Montáž**
- **Seřízení**
- **Služby**

hettich.com/short/0eea1a

Miskový závěs s klipovou rychlomontáží

- **Novisys**
- **Přehled sortimentu**



Novisys 105° standardní závěs
- Úhel otevření 105°

138 - 141



Novisys 95° standardní závěs
- Úhel otevření 95°

142 - 145



Montážní podložky
- Pro Novisys, Sensys a Intermat

90 - 101



Příslušenství

146



Technické informace

147 - 149

Miskový závěs s klipovou rychlomontáží

- **Novisys 105° standardní závěs**
- **Úhel otevření 105°, vrtací obraz TH 52 x 5,5 mm**



- Kvalita v souladu s EN 15570, úroveň 2
- Pro tloušťku dveří 14 - 24 mm
- Hloubka misky 11,8 mm
- Integrované seřízení naložení +2 mm, -2 mm
- Integrované seřízení hloubky +2,8 mm, -1,2 mm
- Seřízení výšky montážní podložkou
- Ocel niklovaná

Vrtací obraz

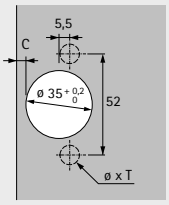

naložený
(Báze B 12,5 mm)

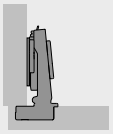

polonaložený
(Báze B 3 mm)

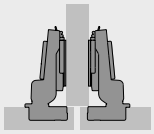

vložený
(Báze B -4 mm)

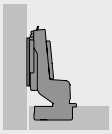

S integrovaným tlumením, se zavírací pružinou (Novisys 8848i)

Montáž misky	Vrtání ø x T mm	naložený 200 ks	polonaložený 200 ks	vložený 200 ks
k přišroubování	-	**9 313 100**	**9 313 110**	**9 313 120**
k zalisování	ø 10 x 11	**9 313 101**	**9 313 111**	**9 313 121**
s eurošrouby	ø 5 x 11	**9 313 104**	**9 313 114**	**9 313 124**
s rozpěrnými pouzdry	ø 10 x 11	**9 313 106**	**9 313 116**	**9 313 126**

Bez tlumení, se zavírací pružinou (Novisys 8848)

Montáž misky	Vrtání ø x T mm	naložený 200 ks	polonaložený 200 ks	vložený 200 ks
k přišroubování	-	**9 313 130**	**9 313 140**	**9 313 150**
k zalisování	ø 10 x 11	**9 313 131**	**9 313 141**	**9 313 151**
s eurošrouby	ø 5 x 11	**9 313 134**	**9 313 144**	**9 313 154**
s rozpěrnými pouzdry	ø 10 x 11	**9 313 136**	**9 313 146**	**9 313 156**

Bez tlumení, bez zavírací pružiny, pro dveře bez úchytky (Novisys 8878)

Montáž misky	Vrtání ø x T mm	naložený 200 ks	polonaložený 200 ks	vložený 200 ks
k přišroubování	-	**9 313 160**	**9 313 170**	**9 313 180**
k zalisování	ø 10 x 11	**9 313 161**	**9 313 171**	**9 313 181**
s eurošrouby	ø 5 x 11	**9 313 164**	**9 313 174**	**9 313 184**
s rozpěrnými pouzdry	ø 10 x 11	**9 313 166**	**9 313 176**	**9 313 186**

Miskový závěs s klipovou rychlomontáží

- **Novisys 105° standardní závěs**
- **Úhel otevření 105°, vrtací obraz TB 45 x 9,5 mm**



- Kvalita v souladu s EN 15570, úroveň 2
- Pro tloušťku dveří 14 - 24 mm
- Hloubka misky 11,8 mm
- Integrované seřízení naložení +2 mm, -2 mm
- Integrované seřízení hloubky +2,8 mm, -1,2 mm
- Seřízení výšky montážní podložkou
- Ocel niklovaná

Vrtací obraz

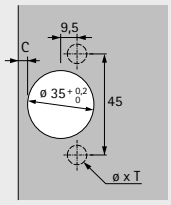

naložený
(Báze B 12,5 mm)

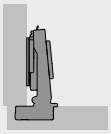

polonaložený
(Báze B 3 mm)

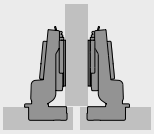

vložený
(Báze B -4 mm)

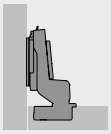

S integrovaným tlumením, se zavírací pružinou (Novisys 8848i)

Montáž misky	Vrtání ø x T mm	naložený 200 ks	polonaložený 200 ks	vložený 200 ks
k přišroubování	-	**9 313 190**	**9 313 200**	**9 313 210**
k zalisování	ø 8 x 11	**9 313 191**	**9 313 201**	**9 313 211**
s eurošrouby	ø 5 x 11	**9 313 194**	**9 313 204**	**9 313 214**
s rozpěrnými pouzdry	ø 8 x 11	**9 313 196**	**9 313 206**	**9 313 216**

Bez tlumení, se zavírací pružinou (Novisys 8848)

Montáž misky	Vrtání ø x T mm	naložený 200 ks	polonaložený 200 ks	vložený 200 ks
k přišroubování	-	**9 313 220**	**9 313 230**	**9 313 240**
k zalisování	ø 8 x 11	**9 313 221**	**9 313 231**	**9 313 241**
s eurošrouby	ø 5 x 11	**9 313 224**	**9 313 234**	**9 313 244**
s rozpěrnými pouzdry	ø 8 x 11	**9 313 226**	**9 313 236**	**9 313 246**

Bez tlumení, bez zavírací pružiny, pro dveře bez úchytky (Novisys 8878)

Montáž misky	Vrtání ø x T mm	naložený 200 ks	polonaložený 200 ks	vložený 200 ks
k přišroubování	-	**9 313 250**	**9 313 260**	**9 313 270**
k zalisování	ø 8 x 11	**9 313 251**	**9 313 261**	**9 313 271**
s eurošrouby	ø 5 x 11	**9 313 254**	**9 313 264**	**9 313 274**
s rozpěrnými pouzdry	ø 8 x 11	**9 313 256**	**9 313 266**	**9 313 276**

Miskový závěs s klipovou rychlomontáží

- **Novisys 105° standardní závěs**
- **Úhel otevření 105°, vrtací obraz TS 48 x 6 mm**



- Kvalita v souladu s EN 15570, úroveň 2
- Pro tloušťku dveří 14 - 24 mm
- Hloubka misky 11,8 mm
- Integrované seřízení naložení +2 mm, -2 mm
- Integrované seřízení hloubky +2,8 mm, -1,2 mm
- Seřízení výšky montážní podložkou
- Ocel niklovaná

Vrtací obraz	naložený (Báze B 12,5 mm)	polonaložený (Báze B 3 mm)	vložený (Báze B -4 mm)
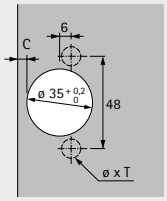	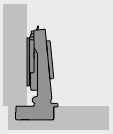	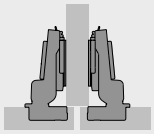	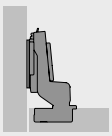

S integrovaným tlumením, se zavírací pružinou (Novisys 8848i)

Montáž misky	Vrtání ø x T mm	naložený 200 ks	polonaložený 200 ks	vložený 200 ks
k přišroubování	-	**9 313 280**	**9 313 290**	**9 313 300**
k zalisování	ø 10 x 11	**9 313 281**	**9 313 291**	**9 313 301**
s eurošrouby	ø 5 x 11	**9 313 284**	**9 313 294**	**9 313 304**
s rozpěrnými pouzdry	ø 10 x 11	**9 313 286**	**9 313 296**	**9 313 306**

Bez tlumení, se zavírací pružinou (Novisys 8848)

Montáž misky	Vrtání ø x T mm	naložený 200 ks	polonaložený 200 ks	vložený 200 ks
k přišroubování	-	**9 313 310**	**9 313 320**	**9 313 330**
k zalisování	ø 10 x 11	**9 313 311**	**9 313 321**	**9 313 331**
s eurošrouby	ø 5 x 11	**9 313 314**	**9 313 324**	**9 313 334**
s rozpěrnými pouzdry	ø 10 x 11	**9 313 316**	**9 313 326**	**9 313 336**

Bez tlumení, bez zavírací pružiny, pro dveře bez úchytky (Novisys 8878)

Montáž misky	Vrtání ø x T mm	naložený 200 ks	polonaložený 200 ks	vložený 200 ks
k přišroubování	-	**9 313 340**	**9 313 350**	**9 313 360**
k zalisování	ø 10 x 11	**9 313 341**	**9 313 351**	**9 313 361**
s eurošrouby	ø 5 x 11	**9 313 344**	**9 313 354**	**9 313 364**
s rozpěrnými pouzdry	ø 10 x 11	**9 313 346**	**9 313 356**	**9 313 366**

Miskový závěs s klipovou rychlomontáží

- **Novisys 105° standardní závěs**
- **Úhel otevření 105°**

Minimální mezera na každé dveře

Tloušťka dveří mm	Kóta C mm 3,0	4,0	4,5	5,0	6,0
14	0,1	0,1	0,1	0,1	0,1
15	0,2	0,2	0,2	0,2	0,2
16	0,3	0,3	0,3	0,3	0,3
17	0,4	0,4	0,4	0,4	0,4
18	0,6	0,6	0,6	0,6	0,6
19	0,8	0,8	0,8	0,8	0,7
20	1,1	1,0	1,0	1,0	1,0
21	1,4	1,3	1,3	1,3	1,2
22	2,2	1,8	1,7	1,6	1,6
23	3,0	2,6	2,4	2,2	2,0
24	3,9	3,4	3,2	3,0	2,6

Pozor:

Tabulkové hodnoty se vztahují na dveře s poloměrem zaoblení hran 1 mm.

U dveří s jinými poloměry se minimální mezera mění takto:

Poloměr 0 mm:
Tabulkové hodnoty + 0,4 mm

Poloměr 3 mm:
Tabulkové hodnoty - 0,6 mm

Přesah a vestavná hloubka závěsu

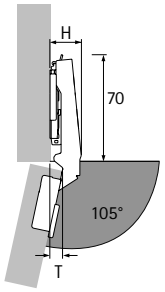

Výška závěsu H a přesah dveří T při distanci D = 0 mm a kótě C = 3 mm

Typ naložení	H mm	T mm
naložený	20,0	7,5
polonaložený	29,5	17,0
vložený	36,5	24,0

naložený

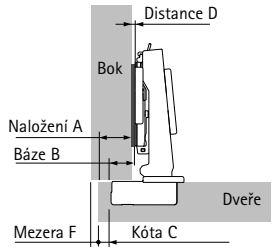

Distance D = C + B - A
= kóta C + 12,5 mm - naložení A

Naložení mm	Kóta C mm 3,0	4,0	4,5	5,0	6,0
	Distance D mm				
10	5,5	6,5	7,0	7,5	8,5
11	4,5	5,5	6,0	6,5	7,5
12	3,5	4,5	5,0	5,5	6,5
13	2,5	3,5	4,0	4,5	5,5
14	1,5	2,5	3,0	3,5	4,5
15	0,5	1,5	2,0	2,5	3,5
16		0,5	1,0	1,5	2,5
17			0,0	0,5	1,5
18					0,5

polonaložený

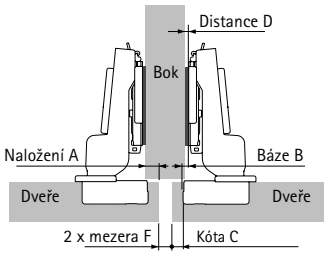

Distance D = C + B - A
= kóta C + 3 mm - naložení A

Naložení mm	Kóta C mm 3,0	4,0	4,5	5,0	6,0
	Distance D mm				
0,5	5,5	6,5	7,0	7,5	8,5
1,5	4,5	5,5	6,0	6,5	7,5
2,5	3,5	4,5	5,0	5,5	6,5
3,5	2,5	3,5	4,0	4,5	5,5
4,5	1,5	2,5	3,0	3,5	4,5
5,5	0,5	1,5	2,0	2,5	3,5
6,5		0,5	1,0	1,5	2,5
7,5			0,0	0,5	1,5
8,5					0,5

vložený

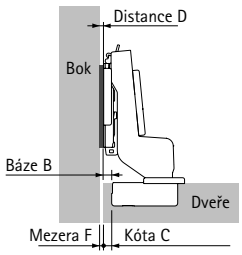

Distance D = C + B + F
= kóta C - 4 mm + mezera F

Tloušťka dveří mm	Kóta C mm 3,0	4,0	4,5	5,0	6,0
	Distance D mm				
15		0,2	0,7	1,2	2,2
16		0,3	0,8	1,3	2,3
17		0,4	0,9	1,4	2,4
18		0,6	1,1	1,6	2,6
19		0,8	1,3	1,8	2,7
20	0,1	1,0	1,5	2,0	3,0
21	0,4	1,3	1,8	2,3	3,2
22	1,2	1,8	2,2	2,6	3,6
23	2,0	2,6	2,9	3,2	4,0
24	2,9	3,4	3,7	4,0	4,6

Upozornění

- Montážní podložky 90 – 101
- Příslušenství 146
- Technické informace 147 – 149

hettich.com/short/861da0

Miskový závěs s klipovou rychlomontáží

- **Novisys 95° standardní závěs**
- **Úhel otevření 95°, vrtací obraz TH 52 x 5,5 mm**

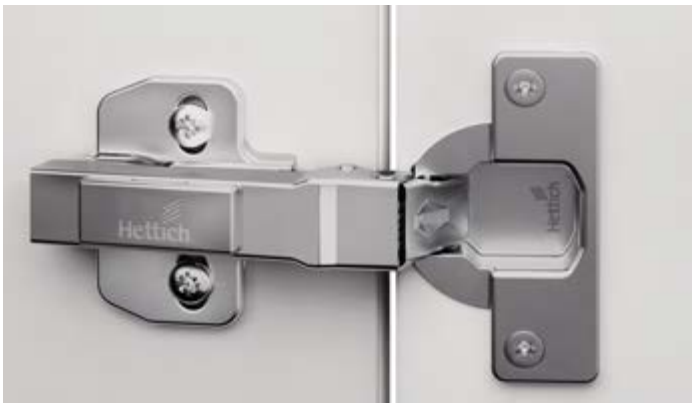

- Kvalita v souladu s EN 15570, úroveň 2
- Pro tloušťku dveří 14 - 28 mm
- Hloubka misky 11,8 mm
- Integrované seřízení naložení +2 mm, -2 mm
- Integrované seřízení hloubky +2,8 mm, -1,2 mm
- Seřízení výšky montážní podložkou
- Ocel niklovaná

Vrtací obraz

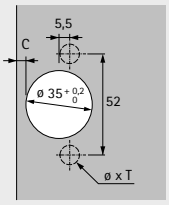

naložený
(Báze B 12,5 mm)

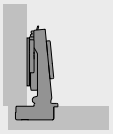

polonaložený
(Báze B 3 mm)

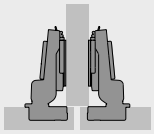

vložený
(Báze B -4 mm)

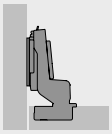

S integrovaným tlumením, se zavírací pružinou (Novisys 8832i)

Montáž misky	Vrtání ø x T mm	naložený 200 ks	polonaložený 200 ks	vložený 200 ks
k přišroubování	-	**9 313 580**	**9 313 590**	**9 313 600**
k zalisování	ø 10 x 11	**9 313 581**	**9 313 591**	**9 313 601**
s eurošrouby	ø 5 x 11	**9 313 584**	**9 313 594**	**9 313 604**
s rozpěrnými pouzdry	ø 10 x 11	**9 313 586**	**9 313 596**	**9 313 606**

Bez tlumení, se zavírací pružinou (Novisys 8832)

Montáž misky	Vrtání ø x T mm	naložený 200 ks	polonaložený 200 ks	vložený 200 ks
k přišroubování	-	**9 313 610**	**9 313 620**	**9 313 630**
k zalisování	ø 10 x 11	**9 313 611**	**9 313 621**	**9 313 631**
s eurošrouby	ø 5 x 11	**9 313 614**	**9 313 624**	**9 313 634**
s rozpěrnými pouzdry	ø 10 x 11	**9 313 616**	**9 313 626**	**9 313 636**

Bez tlumení, bez zavírací pružiny, pro dveře bez úchytky (Novisys 8862)

Montáž misky	Vrtání ø x T mm	naložený 200 ks	polonaložený 200 ks	vložený 200 ks
k přišroubování	-	**9 313 640**	**9 313 650**	**9 313 660**
k zalisování	ø 10 x 11	**9 313 641**	**9 313 651**	**9 313 661**
s eurošrouby	ø 5 x 11	**9 313 644**	**9 313 654**	**9 313 664**
s rozpěrnými pouzdry	ø 10 x 11	**9 313 646**	**9 313 656**	**9 313 666**

Miskový závěs s klipovou rychlomontáží

- **Novisys 95° standardní závěs**
- **Úhel otevření 95°, vrtací obraz TB 45 x 9,5 mm**

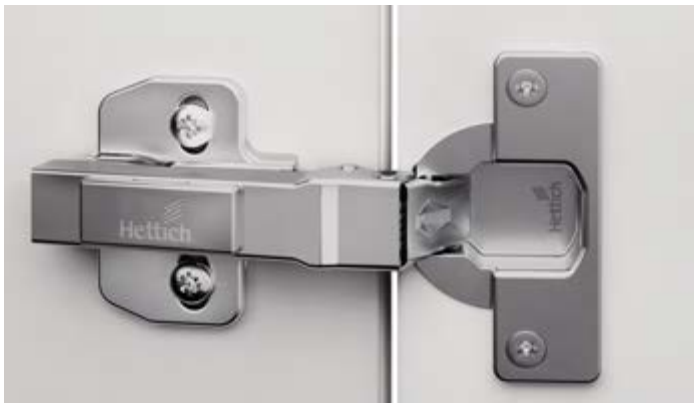

- Kvalita v souladu s EN 15570, úroveň 2
- Pro tloušťku dveří 14 - 28 mm
- Hloubka misky 11,8 mm
- Integrované seřízení naložení +2 mm, -2 mm
- Integrované seřízení hloubky +2,8 mm, -1,2 mm
- Seřízení výšky montážní podložkou
- Ocel niklovaná

Vrtací obraz

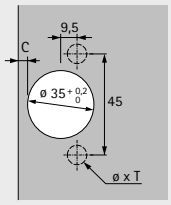

naložený
(Báze B 12,5 mm)

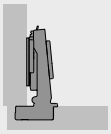

polonaložený
(Báze B 3 mm)

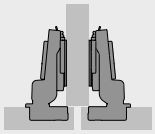

vložený
(Báze B -4 mm)

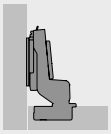

S integrovaným tlumením, se zavírací pružinou (Novisys 8832i)

Montáž misky	Vrtání ø x T mm	naložený 200 ks	polonaložený 200 ks	vložený 200 ks
k přišroubování	-	**9 313 670**	**9 313 680**	**9 313 690**
k zalisování	ø 8 x 11	**9 313 671**	**9 313 681**	**9 313 691**
s eurošrouby	ø 5 x 11	**9 313 674**	**9 313 684**	**9 313 694**
s rozpěrnými pouzdry	ø 8 x 11	**9 313 676**	**9 313 686**	**9 313 696**

Bez tlumení, se zavírací pružinou (Novisys 8832)

Montáž misky	Vrtání ø x T mm	naložený 200 ks	polonaložený 200 ks	vložený 200 ks
k přišroubování	-	**9 313 700**	**9 313 710**	**9 313 720**
k zalisování	ø 8 x 11	**9 313 701**	**9 313 711**	**9 313 721**
s eurošrouby	ø 5 x 11	**9 313 704**	**9 313 714**	**9 313 724**
s rozpěrnými pouzdry	ø 8 x 11	**9 313 706**	**9 313 716**	**9 313 726**

Bez tlumení, bez zavírací pružiny, pro dveře bez úchytky (Novisys 8862)

Montáž misky	Vrtání ø x T mm	naložený 200 ks	polonaložený 200 ks	vložený 200 ks
k přišroubování	-	**9 313 730**	**9 313 740**	**9 313 750**
k zalisování	ø 8 x 11	**9 313 731**	**9 313 741**	**9 313 751**
s eurošrouby	ø 5 x 11	**9 313 734**	**9 313 744**	**9 313 754**
s rozpěrnými pouzdry	ø 8 x 11	**9 313 736**	**9 313 746**	**9 313 756**

Miskový závěs s klipovou rychlomontáží

- **Novisys 95° standardní závěs**
- **Úhel otevření 95°, vrtací obraz TS 48 x 6 mm**

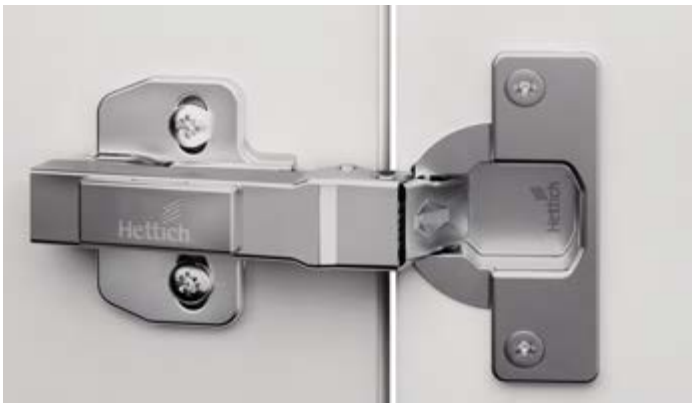

- Kvalita v souladu s EN 15570, úroveň 2
- Pro tloušťku dveří 14 - 28 mm
- Hloubka misky 11,8 mm
- Integrované seřízení naložení +2 mm, -2 mm
- Integrované seřízení hloubky +2,8 mm, -1,2 mm
- Seřízení výšky montážní podložkou
- Ocel niklovaná

Vrtací obraz

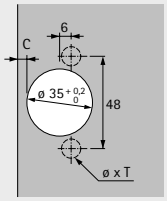

naložený
(Báze B 12,5 mm)

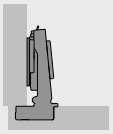

polonaložený
(Báze B 3 mm)

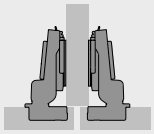

vložený
(Báze B -4 mm)

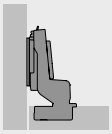

S integrovaným tlumením, se zavírací pružinou (Novisys 8832i)

Montáž misky	Vrtání ø x T mm	naložený 200 ks	polonaložený 200 ks	vložený 200 ks
k přišroubování	-	**9 313 760**	**9 313 770**	**9 313 780**
k zalisování	ø 10 x 11	**9 313 761**	**9 313 771**	**9 313 781**
s eurošrouby	ø 5 x 11	**9 313 764**	**9 313 774**	**9 313 784**
s rozpěrnými pouzdry	ø 10 x 11	**9 313 766**	**9 313 776**	**9 313 786**

Bez tlumení, se zavírací pružinou (Novisys 8832)

Montáž misky	Vrtání ø x T mm	naložený 200 ks	polonaložený 200 ks	vložený 200 ks
k přišroubování	-	**9 313 790**	**9 313 800**	**9 313 810**
k zalisování	ø 10 x 11	**9 313 791**	**9 313 801**	**9 313 811**
s eurošrouby	ø 5 x 11	**9 313 794**	**9 313 804**	**9 313 814**
s rozpěrnými pouzdry	ø 10 x 11	**9 313 796**	**9 313 806**	**9 313 816**

Bez tlumení, bez zavírací pružiny, pro dveře bez úchytky (Novisys 8862)

Montáž misky	Vrtání ø x T mm	naložený 200 ks	polonaložený 200 ks	vložený 200 ks
k přišroubování	-	**9 313 820**	**9 313 830**	**9 313 840**
k zalisování	ø 10 x 11	**9 313 821**	**9 313 831**	**9 313 841**
s eurošrouby	ø 5 x 11	**9 313 824**	**9 313 834**	**9 313 844**
s rozpěrnými pouzdry	ø 10 x 11	**9 313 826**	**9 313 836**	**9 313 846**

Miskový závěs s klipovou rychlomontáží

- **Novisys 95° standardní závěs**
- **Úhel otevření 95°**

Minimální mezera na každé dveře

Tloušťka dveří mm	Kóta C mm				
	3,0	4,0	4,5	5,0	6,0
15	0,2	0,2	0,2	0,2	0,2
16	0,3	0,3	0,3	0,3	0,3
17	0,4	0,4	0,4	0,4	0,4
18	0,6	0,6	0,6	0,6	0,6
19	0,8	0,8	0,8	0,8	0,7
20	1,1	1,0	1,0	1,0	1,0
21	1,4	1,3	1,3	1,3	1,2
22	2,2	1,8	1,7	1,6	1,6
23	3,0	2,6	2,4	2,2	2,0
24	3,9	3,4	3,2	3,0	2,6
25	4,8	4,2	4,0	3,8	3,4
26	5,7	5,1	4,8	4,6	4,2
27	6,6	6,0	5,7	5,5	5,0
28	7,5	6,9	6,6	6,3	5,8

Pozor:

Tabulkové hodnoty se vztahují na dveře s poloměrem zaoblení hran 1 mm.

U dveří s jinými poloměry se minimální mezera mění takto:

Poloměr 0 mm:
Tabulkové hodnoty + 0,4 mm

Poloměr 3 mm:
Tabulkové hodnoty - 0,6 mm

Přesah a vestavná hloubka závěsu

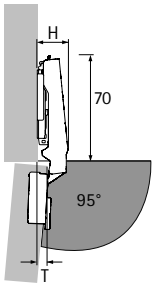

Výška závěsu H a přesah dveří T při distanci D = 0 mm a kótě C = 3 mm

Typ naložení	H mm	T mm
naložený	20,0	7,5
polonaložený	29,5	17,0
vložený	36,5	24,0

naložený

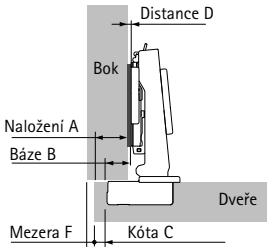

Distance D = C + B - A
= kóta C + 12,5 mm - naložení A

Naložení mm	Kóta C mm				
	3,0	4,0	4,5	5,0	6,0
	Distance D mm				
10	5,5	6,5	7,0	7,5	8,5
11	4,5	5,5	6,0	6,5	7,5
12	3,5	4,5	5,0	5,5	6,5
13	2,5	3,5	4,0	4,5	5,5
14	1,5	2,5	3,0	3,5	4,5
15	0,5	1,5	2,0	2,5	3,5
16		0,5	1,0	1,5	2,5
17			0,0	0,5	1,5
18					0,5

polonaložený

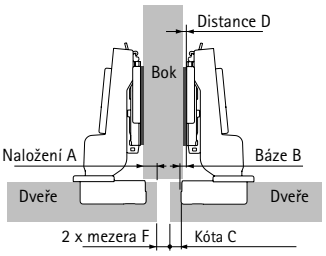

Distance D = C + B - A
= kóta C + 3 mm - naložení A

Naložení mm	Kóta C mm				
	3,0	4,0	4,5	5,0	6,0
	Distance D mm				
0,5	5,5	6,5	7,0	7,5	8,5
1,5	4,5	5,5	6,0	6,5	7,5
2,5	3,5	4,5	5,0	5,5	6,5
3,5	2,5	3,5	4,0	4,5	5,5
4,5	1,5	2,5	3,0	3,5	4,5
5,5	0,5	1,5	2,0	2,5	3,5
6,5		0,5	1,0	1,5	2,5
7,5			0,0	0,5	1,5
8,5					0,5

vložený

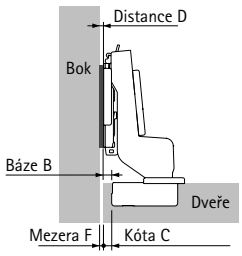

Distance D = C + B + F
= kóta C - 4 mm + mezera F

Tloušťka dveří mm	Kóta C mm				
	3,0	4,0	4,5	5,0	6,0
	Distance D mm				
14		0,1	0,6	1,1	2,1
15		0,2	0,7	1,2	2,2
16		0,3	0,8	1,3	2,3
17		0,4	0,9	1,4	2,4
18		0,6	1,1	1,6	2,6
19		0,8	1,3	1,8	2,7
20	0,1	1,0	1,5	2,0	3,0
21	0,4	1,3	1,8	2,3	3,2
22	1,2	1,8	2,2	2,6	3,6
23	2,0	2,6	2,9	3,2	4,0
24	2,9	3,4	3,7	4,0	4,6
25	3,8	4,2	4,5	4,8	5,4
26	4,7	5,1	5,3	5,6	6,2
27	5,6	6,0	6,2	6,5	7,0
28	6,5	6,9	7,1	7,3	7,8

Upozornění

- Montážní podložky 90 – 101
- Příslušenství 146
- Technické informace 147 – 149

hettich.com/short/q6pc4p0

New

Úhlové podložky k montážním podložkám



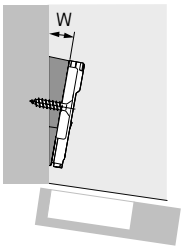

- Pro realizaci úhlových řešení
- Úhlovou podložku 5° lze stohovat na úhlovou podložku 10°
- Doporučuje se zkušební montáž
- Plast antracitový

Vzdálenost řady otvorů LR v mm	Úhel W°	Obj. číslo	Bal.
37	5	**9 336 010**	50 ks
37	10	**9 336 021**	50 ks

Informace o zpracování úhlových podložek

Úhlovou podložku lze použít pouze s montážními podložkami LR37 k přišroubování



Délka vrutu závisí na konkrétní konstrukci



Úhlová podložka W°	Délka vrutů L mm
5	20
10	22
15	25

Krytka na ramínko závěsu Novisys



- Lze nasadit na ramínko závěsu Novisys
- Krytky lze na vyžádání dodat s individuálním logem
- Ocel niklovaná

Provedení	Obj. číslo	Bal.
s vyraženým logem Hettich	**9 313 091**	200 ks
bez loga	**9 313 092**	200 ks

Omezovač úhlu otevření pro závěs Novisys



- Omezovač ze 105° nebo 95° na 85°
- K omezení úhlu otevření dveří, pro zamezení kolize s jinými prvky
- Tím lze předejít možnému poškození dveří
- Plast antracitový

Obj. číslo	Bal.
9 313 093	50 ks

Naložené dveře

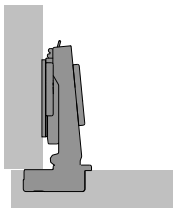

Dveře jsou umístěny před bokem korpusu a ze strany zbývá pouze mezera, která představuje potřebný volný prostor nutný pro bezpečné otevírání dveří. Alternativně lze realizovat i plné naložení dveří. Zde je třeba při umístění korpusu zohlednit potřebné místo pro nutnou minimální mezeru. Použijí se závěsy bez vyhnutí.

Polonaložené dveře

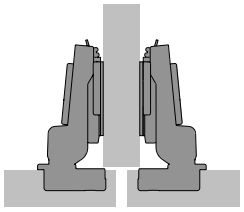

Zde jsou dvoje dveře před jednou mezistěnou korpusu. Mezi nimi se nachází potřebná celková mezera (min. 2 x minimální mezera). Příslušné naložení dveří je tedy zmenšeno. Použijí se závěsy s vyhnutým ramínkem.

Vložené dveře

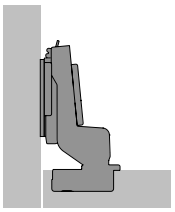

Dveře jsou umístěny v korpusu, tedy vedle boku korpusu. I zde je zapotřebí mezera, která umožní bezpečné otevírání dveří. Použijí se závěsy s velkým vyhnutím. Pro vložené dveře musí být montážní podložky posunuty dozadu o tloušťku dveří + 1 mm a příp. o požadovaný odskok dveří.

Minimální mezera

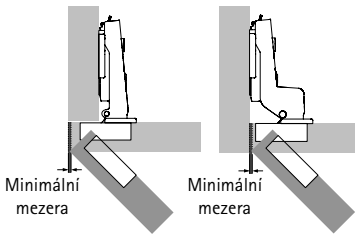

Naložené a vložené dveře
Minimální mezera je místo potřebné k otevření dveří. Rozměr minimální mezery závisí na kótě C, tloušťce dveří a zvoleném typu závěsu. Zaoblením hran se minimální mezera zmenšuje. Minimální mezeru lze zjistit z tabulky přiřazené k příslušnému typu závěsu.

Minimální mezera

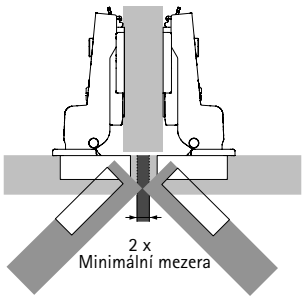

Polonaložené dveře
U polonaložených dveří (na mezistěně) musí mezera mezi hranami dveří odpovídat dvojnásobku minimální mezery. Oboje dveře je pak možno otevírat současně.

Kóta C

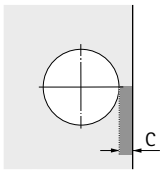

Kóta C je vzdálenost od hrany dveří k okraji otvoru pro misku. Čím je větší je kóta C, tím menší je nutná minimální mezera.

Naložení a báze

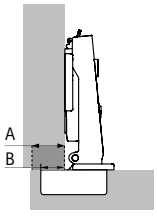

A = naložení
B = báze

Naložení dveří je přesah dveří přes bok od vnitřní hrany korpusu. Jako báze se označuje přesah misky před bokem korpusu při distanci montážní podložky 0 mm.

Počet závěsů na dveře

Rozhodující faktory pro potřebný počet závěsů na dveřích jsou šířka, výška, hmotnost dveří a vlastnosti materiálu dveří.

V praxi jsou tyto faktory případ od případu velmi rozdílné. Počty kusů uvedené na obrázku jsou pouze orientačními hodnotami. V případě pochybností doporučujeme provést zkušební montáž a případně počet závěsů upravit. Z důvodů stability se doporučuje rozteč X mezi závěsy zásadně co největší. Rozměr X musí činit minimálně 280 mm.

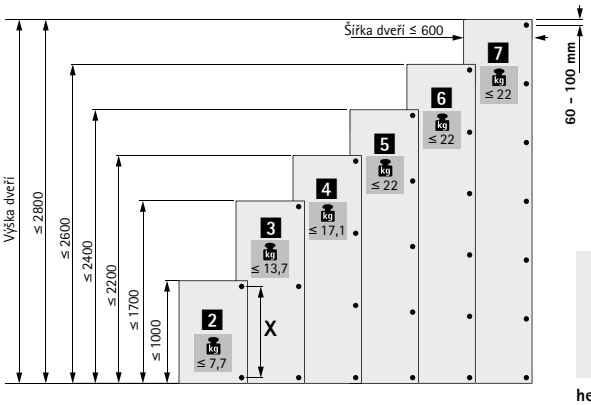

hettich.com/short/c6aabf

Zjišťování distance obecně

Montážní podložky jsou k dostání v různých distancích. Distance D definuje účinnou výšku montážní podložky. Příslušná hodnota distance D je vyražena na horní straně montážní podložky. Vyšší distance D zmenší hodnotu naložení u naložených a polonaložených dveří.

U vložených dveří zvětší vyšší distance mezeru. Před určením potřebné distance je třeba prověřit, zda je požadovaná mezera větší nebo stejná jako potřebná minimální mezera. Pokud je požadovaná mezera menší než nutná minimální mezera, je možno zredukovat potřebnou minimální mezeru zvětšením kóty C nebo zaoblením hran dveří.

Určení distance

Naložené a polonaložené dveře
Po stanovení minimální mezery lze určit potřebnou distanci D. Naložení dveří a kóta C se v ideálním případě volí tak, že určená distance D odpovídá podložce z nabízeného sortimentu.

Příklad: Určení distance z tabulky
Naložení = 14 mm a kóta C = 4,5 mm, výsledná distance je 3,0 mm.

Příklad: Určení distance výpočtem dle vzorce
Závěs pro naložené dveře, báze B = 12,5 mm
Distance D = kóta C + báze B - naložení A
Distance D = 4,5 mm + 12,5 mm - 14 mm = 3,0 mm

Pokud pro určenou distanci D není v sortimentu podložka se shodnou hodnotou, rozdíl se kompenzuje seřizovacím šroubem pro naložení v ramínku závěsu.

Naložení A	Kóta C mm					
mm	3,0	4,0	4,5	5,0	6,0	7,0
	Distance D mm					
10	5,5	6,5	7,0	7,5	8,5	9,5
11	4,5	5,5	6,0	6,5	7,5	8,5
12	3,5	4,5	5,0	5,5	6,5	7,5
13	2,5	3,5	4,0	4,5	5,5	6,5
14	1,5	2,5	3,0	3,5	4,5	5,5
15	0,5	1,5	2,0	2,5	3,5	4,5
16		0,5	1,0	1,5	2,5	3,5
17			0,0	0,5	1,5	2,5
18					0,5	1,5
19						0,5

Určení distance

Vložené dveře
Při určení distance montážní podložky z tabulky pro vložené dveře je již zohledněna minimální mezera, která je závislá na kótě C a tloušťce dveří. Pokud má být odchylně od této minimální mezery docíleno větší viditelné mezery, zvolí se odpovídající větší distance montážní podložky.

Příklad: Určení distance z tabulky
Tloušťka dveří = 20 mm, kóta C = 4,5 mm dávají podle tabulky distanci montážní podložky 1,5 mm. Přitom vznikne potřebná minimální mezera - např. 1 mm. Pokud je místo toho požadována viditelná mezera 2,5 mm, je třeba zvolit distanci montážní podložky o 1,5 mm větší. V tomto příkladě tedy distance 3 mm místo distance 1,5 mm.

Příklad: Určení distance výpočtem dle vzorce
Závěs vložený, báze B = - 4 mm
Distance D = kóta C + báze B + mezera F
Distance D = 4,5 mm - 4 mm + 1 mm = 1,5 mm

Pokud pro určenou distanci není v sortimentu podložka se stejnou hodnotou, rozdíl se kompenzuje seřizovacím šroubem v ramínku závěsu.

Tloušťka dveří	Kóta C mm					
mm	3,0	4,0	4,5	5,0	6,0	7,0
	Distance D mm					
15		0,2	0,7	1,2	2,2	3,2
16		0,3	0,8	1,3	2,3	3,3
17		0,4	0,9	1,4	2,4	3,4
18		0,6	1,1	1,6	2,6	3,5
19		0,8	1,3	1,8	2,7	3,7
20	0,1	1,0	1,5	2,0	3,0	3,9
21	0,4	1,3	1,8	2,3	3,2	4,2
22	1,2	1,8	2,2	2,6	3,6	4,5

Kvalita pro náročné

Kvalita pro náročné
Kvalita závěsů je průběžně kontrolována. Jsou splněna náročná očekávání různých nábytkářských branží. Níže uvedené obrázky znázorňují příklady některých zkušebních postupů.

Oblast použití
Závěsy Hettich jsou určené k použití v interiérovém nábytku pro obývací pokoje, kuchyně, koupelny a kanceláře jak v privátních, tak i podnikových objektech.

Nosnost
Úrovně kvality uváděné u produktů odpovídají požadavkům normy EN 15570 a splňují zkoušky přetížení podle uvedené úrovně. Další informace Vám rádi poskytneme na vyžádání.

Zkouška odolnosti proti korozi
Závěsy Hettich splňují požadavky na ochranu proti korozi podle DIN EN ISO 9227-2012 dle zkušební metodiky 48hodinové zkoušky neutrální solnou mlhou (NSS) a podle normy DIN EN ISO 6270-2-2012 dle zkušební metodiky 96hodinového testu s kondenzovanou vodou spolu se střídáním vlhkosti a teploty vzduchu (AHT).

Řízení jakosti
Procesy řízení jakosti závěsů Hettich jsou certifikovány podle normy EN ISO 9001, cert. č. DE8000209.

Dlouhodobý test

Dveře se podrobí definovanému počtu otevření a zavření.

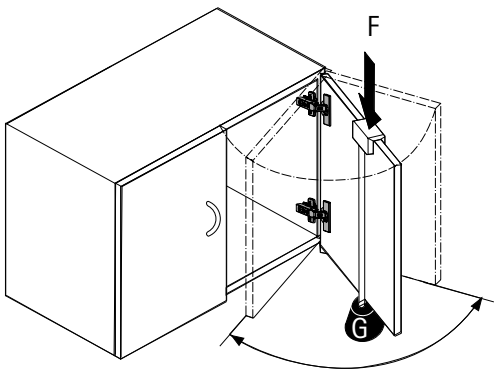

Zkouška prudkého zavření

Dveře se otevřou na 30° a z této polohy se přibouchnou působením padajícího závaží přes vodicí kladku.

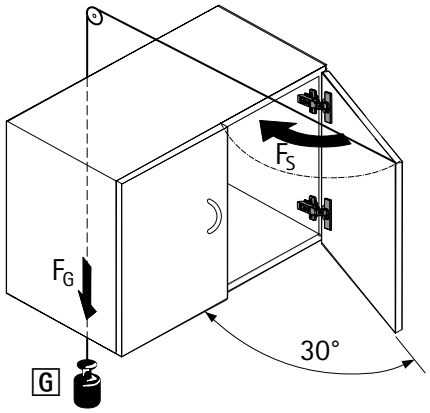

Horizontální test

Zcela otevřené dveře jsou podrobeny přetlačení definovanou testovací silou F. (Tato zkouška platí pouze pro závěsy s úhlem otevření < 135°.)

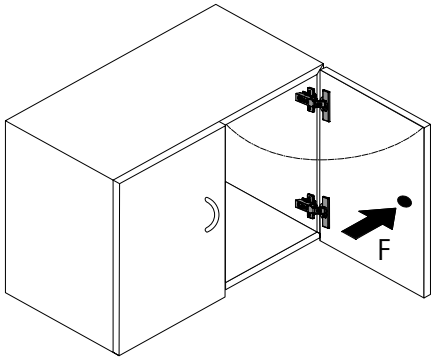

Vertikální test

Dveře se zatíží definovanou přídavnou zátěží G a podrobí se určitému počtu otevření a zavření.

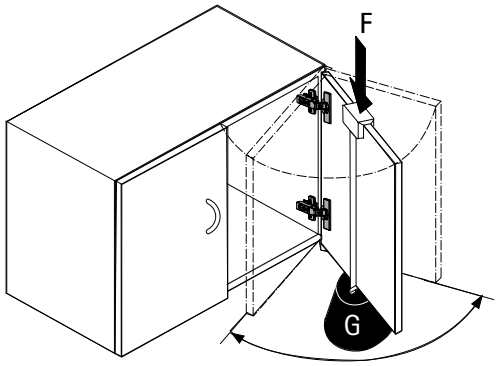



Milionkrát osvědčený

Kdo se rozhodne pro závěsy Intermat, bude profitovat také z mnoha výhod partnerství se společností Hettich. Například z mnohaletých zkušeností a stálého zdokonalování výrobků, vysoké spolehlivosti dodávek a rychlé dostupnosti výrobků Hettich na celém světě.



Využijte výhody širokého sortimentu:
Série Intermat nabízí celou řadu variant závěsů pro téměř každou konstrukci.



Přidejte volitelné tlumení:
Různé cenové úrovně nábytku můžete snadno rozlišit pomocí funkcí závěsů a volitelného příslušenství.



Naklapněte snadno a bez nářadí:
Ergonomická klipová technika pro rychlou montáž bez nářadí.

hettich.com/short/2d7912

Zjistěte více:
Inspiraci a další podrobnosti o výrobcích naleznete na našich webových stránkách.

Miskový závěs s klipovou rychlomontáží

- **Intermat**
- **Přehled**



Intermat
Přehled sortimentu **152 – 153**



Montážní podložky
pro Sensys a Intermat **90 – 101**



Příslušenství **208 – 211**



Přídavné tlumení Silent System
Přehled **212**



Pokyny ke zpracování **220 – 221**





hettich.com/short/3117cb

Hettich technický asistent
- **Montáž**
- **Seřízení**
- **Služby**



Doplňky
- **Elektromechanický systém otvírání Easys** **324 – 325**
- **Push to Open Silent a Push to Open** **300 – 322**
- **Zamykací systém** **1240 – 1241**
- **Technika zpracování** **1476 – 1477**



Intermat 110° standardní závěs
- Úhel otevření 110°

154 - 156



Intermat pro dveře s velkou tloušťkou
- Pro dveře s tloušťkou do 32 mm
- Úhel otevření 95°

158 - 161



Intermat závěs pro dveře s velkou tloušťkou
- Pro dveře s tloušťkou do 43 mm
- Úhel otevření 95°

162 - 164



Intermat 125° standardní závěs
- Pro lepší přístup k úložnému prostoru
- Úhel otevření 125°

166 - 168



Sensys s velkým úhlem otevření
- S nulovým přesahem do světlosti korpusu
- Úhel otevření 165°

170 - 172



Intermat W20 úhlový závěs
- Pro korpusový úhel 20°
- Úhel otevření 95°

174 - 176



Intermat W30 úhlový závěs
- Pro korpusový úhel 30°
- Úhel otevřenil 95°

178 - 180



Intermat W45 úhlový závěs
- Pro korpusový úhel 45°
- Úhel otevření 95°

182 - 185



Intermat W90 úhlový závěs
- Pro korpusový úhel 90°
- Úhel otevření 95°

186 - 188



Intermat W-30 úhlový závěs
- Pro záporný korpusový úhel -30°
- Úhel otevření 125°

190 - 192



Intermat W-45 úhlový závěs
- Pro korpusový úhel -45°
- Úhel otevření 125°

194 - 196



Intermat závěs pro dveře s dřevěným rámem
- Pro dveře s dřevěným rámem
- Úhel otevření 95°

198 - 199

Miskový závěs s klipovou rychlomontáží

- **Intermat**
- **Přehled sortimentu**



Intermat závěs na skleněné dveře

- Pro skleněné dveře
- Úhel otevření 95°

200 - 201



Intermat závěs pro dveře s hliníkovým rámem

- Pro dveře s hliníkovým rámem
- Úhel otevření 95°

202 - 203



Intermat pro skládané dveře rohové skříně

- Pro skládané dveře rohové skříně
- Úhel otevření 50° a 65°

204 - 206



Montážní podložky

- Pro Sensys a Intermat

90 - 101



Příslušenství

- Pro Intermat

208 - 211



Tlumení Silent System

- Přídavné tlumení pro Intermat

213 - 219



Technické informace

220 - 221

Miskový závěs s klipovou rychlomontáží

- **Intermat 110° standardní závěs**
- **Úhel otevření 110°, vrtací obraz TH 52 x 5,5 mm**



- Kvalita v souladu s EN 15570, úroveň 3
- Pro tloušťku dveří 15 - 25 mm
- Hloubka misky 11,6 mm
- Integrované seřízení naložení +2 mm, -2 mm
- Integrované seřízení hloubky +2,5 mm, -1,5 mm
- Seřízení výšky montážní podložkou
- Ocel niklovaná

Vrtací obraz

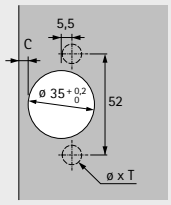

naložený
(Báze B 12,5 mm)

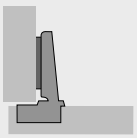

polonaložený
(Báze B 3 mm)

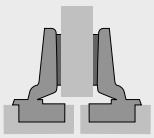

vložený
(Báze B -3,5 mm)

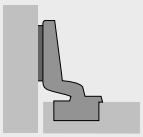

Se zavírací pružinou (Intermat 9943)

		naložený		polonaložený		vložený	
Montáž misky	Vrtání ø x T mm	50 ks	200 ks	50 ks	200 ks	50 ks	200 ks
k přišroubování	-	0 048 049	1 029 518	0 048 051	1 030 620	0 048 052	1 030 922
k zalisování	ø 10 x 11	0 048 053	1 029 520	0 048 054	1 030 622	0 048 055	1 030 924
s rozpěrnými pouzdry	ø 10 x 11	9 043 358	9 043 640	9 043 359	9 043 641	9 043 360	9 043 642

Bez zavírací pružiny, pro dveře bez úchytky (Intermat 9973)

		naložený		polonaložený		vložený	
Montáž misky	Vrtání ø x T mm	50 ks	200 ks	50 ks	200 ks	50 ks	200 ks
k přišroubování	-	9 043 361	9 005 604	9 043 362	9 042 637	9 043 363	9 042 878
k zalisování	ø 10 x 11	9 072 563	9 042 420	9 072 564	9 072 561	9 072 565	9 072 562
s rozpěrnými pouzdry	ø 10 x 11	9 072 569	9 044 957	9 072 570	9 044 958	9 072 571	9 044 959

Miskový závěs s klipovou rychlomontáží

- **Intermat 110° standardní závěs**
- **Úhel otevření 110°, vrtací obraz TB 45 x 9,5 mm**



- Kvalita v souladu s EN 15570, úroveň 3
- Pro tloušťku dveří 15 - 25 mm
- Hloubka misky 11,6 mm
- Integrované seřízení naložení +2 mm, -2 mm
- Integrované seřízení hloubky +2,5 mm, -1,5 mm
- Seřízení výšky montážní podložkou
- Ocel niklovaná

Vrtací obraz

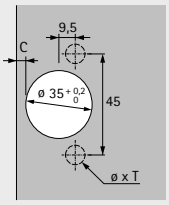

naložený
(Báze B 12,5 mm)

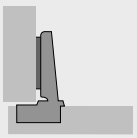

polonaložený
(Báze B 3 mm)

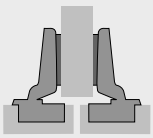

vložený
(Báze B -3,5 mm)

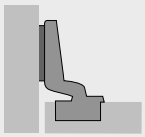

Se zavírací pružinou (Intermat 9943)

		naložený		polonaložený		vložený	
Montáž misky	Vrtání ø x T mm	50 ks	200 ks	50 ks	200 ks	50 ks	200 ks
k přišroubování	-	9 072 555	1 073 711	9 072 556	9 046 806	9 072 557	9 046 807
k zalisování	ø 8 x 11	0 048 056	1 029 522	0 048 057	1 030 921	0 048 058	1 030 925
s rozpěrnými pouzdry	ø 8 x 11	9 072 558	9 043 643	9 072 559	9 043 644	9 072 560	9 043 645

Bez zavírací pružiny, pro dveře bez úchytky (Intermat 9973)

		naložený		polonaložený		vložený	
Montáž misky	Vrtání ø x T mm	50 ks	200 ks	50 ks	200 ks	50 ks	200 ks
k přišroubování	-	9 072 575	9 072 340	9 072 576	9 072 572	9 072 577	9 072 342
k zalisování	ø 8 x 11	9 072 578	9 072 355	9 072 579	9 072 573	9 072 580	9 072 574
s rozpěrnými pouzdry	ø 8 x 11	9 072 581	9 044 960	9 072 582	9 044 961	9 072 583	9 044 962

Miskový závěs s klipovou rychlomontáží

- **Intermat 110° standardní závěs**
- **Úhel otevření 110°**

Minimální mezera na každé dveře

Tloušťka dveří mm	Kóta C mm 3,0	4,0	4,5	5,0	6,0
15	0,4	0,4	0,4	0,4	0,4
16	0,6	0,5	0,5	0,5	0,5
17	0,8	0,7	0,7	0,7	0,7
18	1,0	1,0	1,0	1,0	0,9
19	1,4	1,3	1,3	1,2	1,2
20	1,7	1,7	1,6	1,6	1,5
21	2,2	2,1	2,0	2,0	1,9
22	2,9	2,6	2,5	2,4	2,3
23	3,7	3,3	3,2	3,0	2,8
24	4,5	4,1	3,9	3,7	3,4
25	5,4	4,9	4,7	4,5	4,1

Pozor:

Tabulkové hodnoty se vztahují na dveře s poloměrem zaoblení hran 1 mm.

U dveří s jinými poloměry se minimální mezera mění takto:

Poloměr 0 mm:
Tabulkové hodnoty + 0,4 mm

Poloměr 3 mm:
Tabulkové hodnoty - 0,8 mm

Přesah a vestavná hloubka závěsu

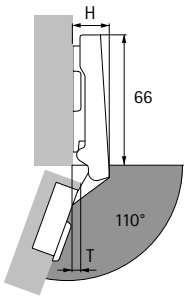

Výška závěsu H a přesah dveří T při distanci D = 0 mm a kótě C = 3 mm

Typ naložení	H mm	T mm
naložený	19,5	7,5
polonaložený	29,0	17,0
vložený	35,5	23,5

naložený

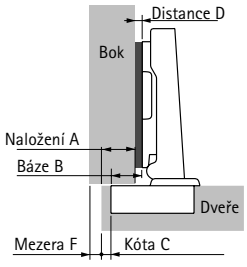

Distance D = C + B - A
= kóta C + 12,5 mm - naložení A

Naložení mm	Kóta C mm 3,0	4,0	4,5	5,0	6,0
	Distance D mm				
10	5,5	6,5	7,0	7,5	8,5
11	4,5	5,5	6,0	6,5	7,5
12	3,5	4,5	5,0	5,5	6,5
13	2,5	3,5	4,0	4,5	5,5
14	1,5	2,5	3,0	3,5	4,5
15	0,5	1,5	2,0	2,5	3,5
16		0,5	1,0	1,5	2,5
17			0,0	0,5	1,5
18					0,5

polonaložený

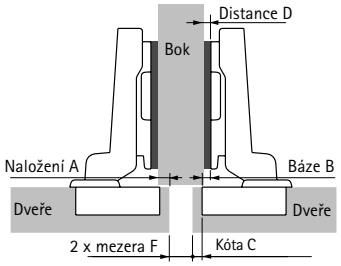

Distance D = C + B - A
= kóta C + 3 mm - naložení A

Naložení mm	Kóta C mm 3,0	4,0	4,5	5,0	6,0
	Distance D mm				
0,5	5,5	6,5	7,0	7,5	8,5
1,5	4,5	5,5	6,0	6,5	7,5
2,5	3,5	4,5	5,0	5,5	6,5
3,5	2,5	3,5	4,0	4,5	5,5
4,5	1,5	2,5	3,0	3,5	4,5
5,5	0,5	1,5	2,0	2,5	3,5
6,5		0,5	1,0	1,5	2,5
7,5			0,0	0,5	1,5
8,5					0,5

vložený

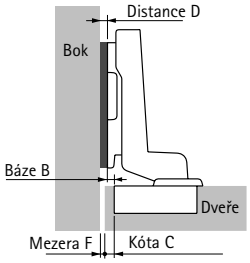

Distance D = C + B + F
= kóta C - 3,5 mm + mezera F

Tloušťka dveří mm	Kóta C mm 3,0	4,0	4,5	5,0	6,0
	Distance D mm				
15		0,9	1,4	1,9	2,9
16	0,1	1,0	1,5	2,0	3,0
17	0,3	1,2	1,7	2,2	3,2
18	0,5	1,5	2,0	2,5	3,4
19	0,9	1,8	2,3	2,7	3,7
20	1,2	2,2	2,6	3,1	4,0
21	1,7	2,6	3,0	3,5	4,3
22	2,4	3,1	3,5	3,9	4,8
23	3,2	3,8	4,2	4,5	5,3
24	4,0	4,6	4,9	5,2	5,9
25	4,9	5,4	5,7	6,0	6,6

Upozornění

- Montážní podložky 90 - 101
- Příslušenství 208 - 211
- Technické informace 220 - 221

hettich.com/short/8c1e2a

Miskový závěs s klipovou rychlomontáží

- **Intermat pro dveře s velkou tloušťkou, tloušťka dveří do 32 mm**
- **Úhel otevření 95°, vrtací obraz TH 52 x 5,5 mm**



- Kvalita v souladu s EN 15570, úroveň 2
- Pro tloušťku dveří 14 - 32 mm
- Hloubka misky 10,5 mm
- Integrované seřízení naložení +2 mm, -2 mm
- Integrované seřízení hloubky +2,5 mm, -1,5 mm
- Seřízení výšky montážní podložkou
- Ocel niklovaná

Vrtací obraz

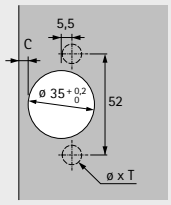

naložený
(Báze B 12,5 mm)

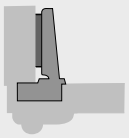

polonaložený
(Báze B 3 mm)

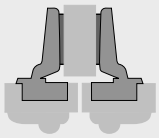

vložený
(Báze B -3,5 mm)



Se zavírací pružinou (Intermat 9936)

		naložený		polonaložený		vložený	
Montáž misky	Vrtání ø x T mm	50 ks	200 ks	50 ks	200 ks	50 ks	200 ks
k přišroubování	-	**0 073 913**	**1 058 365**	**0 073 917**	**1 058 366**	**0 073 921**	**1 058 367**
k zalisování	ø 10 x 11	**0 073 914**	**1 058 371**	**0 073 918**	**1 058 372**	**0 073 922**	**1 058 373**
s rozpěrnými pouzdry	ø 10 x 11	**9 043 586**	**9 043 629**	**9 043 587**	**9 043 630**	**9 043 588**	**9 043 631**

Bez zavírací pružiny, pro dveře bez úchytky (Intermat 9966)

		naložený		polonaložený		vložený	
Montáž misky	Vrtání ø x T mm	50 ks	200 ks	50 ks	200 ks	50 ks	200 ks
k přišroubování	-	**9 044 858**	**9 044 850**	**9 044 868**	**9 044 860**	**9 044 878**	**9 044 870**
k zalisování	ø 10 x 11	**9 043 564**	**9 042 574**	**9 043 565**	**9 044 861**	**9 043 566**	**9 044 871**
s rozpěrnými pouzdry	ø 10 x 11	**9 043 567**	**9 044 857**	**9 043 568**	**9 044 867**	**9 043 569**	**9 044 877**

Miskový závěs s klipovou rychlomontáží

- **Intermat pro dveře s velkou tloušťkou, tloušťka dveří do 32 mm**
- **Úhel otevření 95°, vrtací obraz TB 45 x 9,5 mm**



- Kvalita v souladu s EN 15570, úroveň 2
- Pro tloušťku dveří 14 - 32 mm
- Hloubka misky 10,5 mm
- Integrované seřízení naložení +2 mm, -2 mm
- Integrované seřízení hloubky +2,5 mm, -1,5 mm
- Seřízení výšky montážní podložkou
- Ocel niklovaná

Vrtací obraz

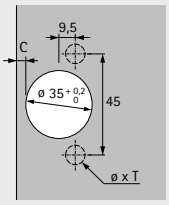

naložený
(Báze B 12,5 mm)

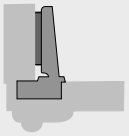

polonaložený
(Báze B 3 mm)

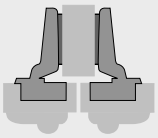

vložený
(Báze B -3,5 mm)



Se zavírací pružinou (Intermat 9936)

		naložený		polonaložený		vložený	
Montáž misky	Vrtání ø x T mm	50 ks	200 ks	50 ks	200 ks	50 ks	200 ks
k přišroubování	-	9 043 570	9 015 624	9 043 571	9 046 810	9 043 572	9 046 811
k zalisování	ø 8 x 11	0 073 915	1 058 445	0 073 919	1 058 446	0 073 923	1 058 447
s rozpěrnými pouzdry	ø 8 x 11	9 043 576	9 043 632	9 043 577	9 043 633	9 043 578	9 043 634

Bez zavírací pružiny, pro dveře bez úchytky (Intermat 9966)

		naložený		polonaložený		vložený	
Montáž misky	Vrtání ø x T mm	50 ks	200 ks	50 ks	200 ks	50 ks	200 ks
k přišroubování	-	9 044 888	9 044 880	9 044 898	9 044 890	9 044 908	9 044 900
k zalisování	ø 8 x 11	9 044 918	9 044 881	9 044 928	9 044 891	9 044 938	9 044 901
s rozpěrnými pouzdry	ø 8 x 11	9 044 919	9 044 887	9 044 929	9 044 897	9 044 939	9 044 907

Miskový závěs s klipovou rychlomontáží

- **Intermat pro dveře s velkou tloušťkou, tloušťka dveří do 32 mm**
- **Úhel otevření 95°**

Minimální mezera na každé dveře

Tloušťka dveří mm	Kóta C mm						
	3,0	4,0	4,5	5,0	6,0	7,0	8,0
14	0,2	0,2	0,2	0,2	0,2	0,2	0,2
15	0,3	0,2	0,2	0,2	0,2	0,2	0,2
16	0,4	0,4	0,4	0,4	0,4	0,4	0,4
17	0,5	0,5	0,5	0,5	0,5	0,5	0,5
18	0,7	0,7	0,7	0,7	0,6	0,6	0,6
19	0,9	0,9	0,9	0,8	0,8	0,8	0,8
20	1,1	1,1	1,1	1,1	1,0	1,0	1,0
21	1,4	1,3	1,3	1,3	1,3	1,2	1,2
22	1,7	1,6	1,6	1,6	1,5	1,5	1,5
23	2,0	1,9	1,9	1,9	1,8	1,8	1,7
24	2,3	2,3	2,2	2,2	2,1	2,1	2,0
25	2,8	2,7	2,6	2,6	2,5	2,4	2,4
26	3,3	3,1	3,1	3,0	2,9	2,8	2,7
27	4,2	3,7	3,6	3,5	3,3	3,2	3,1
28	5,0	4,5	4,3	4,1	3,9	3,7	3,6
29	5,9	5,4	5,2	4,9	4,6	4,3	4,1
30	6,8	6,3	6,0	5,8	5,3	5,0	4,7
31	7,8	7,2	6,9	6,6	6,1	5,7	5,4
32	8,7	8,1	7,8	7,5	7,0	6,5	6,1

Pozor:

Tabulkové hodnoty se vztahují na dveře s poloměrem zaoblení hran 1 mm.

U dveří s jinými poloměry se minimální mezera mění takto:

Poloměr 0 mm:
Tabulkové hodnoty + 0,4 mm

Poloměr 3 mm:
Tabulkové hodnoty - 0,8 mm

Přesah a vestavná hloubka závěsu

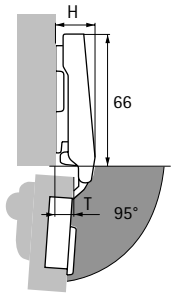

Výška závěsu H a přesah dveří T při distanci D = 0 mm a kótě C = 3 mm

Typ naložení	H mm	T mm
naložený	19,5	10,0
polonaložený	29,0	19,5
vložený	35,5	26,0

naložený

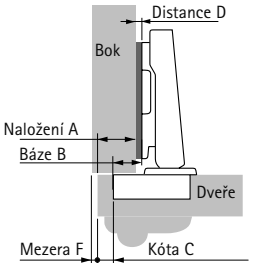

Distance D = C + B - A
= kóta C + 12,5 mm - naložení A

Naložení mm	Kóta C mm						
	3,0	4,0	4,5	5,0	6,0	7,0	8,0
	Distance D mm						
10	5,5	6,5	7,0	7,5	8,5	9,5	10,5
11	4,5	5,5	6,0	6,5	7,5	8,5	9,5
12	3,5	4,5	5,0	5,5	6,5	7,5	8,5
13	2,5	3,5	4,0	4,5	5,5	6,5	7,5
14	1,5	2,5	3,0	3,5	4,5	5,5	6,5
15	0,5	1,5	2,0	2,5	3,5	4,5	5,5
16		0,5	1,0	1,5	2,5	3,5	4,5
17			0,0	0,5	1,5	2,5	3,5
18					0,5	1,5	2,5
19						0,5	1,5
20							0,5

polonaložený

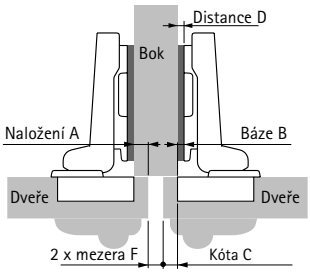

Distance D = C + B - A
= kóta C + 3 mm - naložení A

Naložení mm	Kóta C mm						
	3,0	4,0	4,5	5,0	6,0	7,0	8,0
	Distance D mm						
0	6,0	7,0	7,5	8,0	9,0	10,0	11,0
1	5,0	6,0	6,5	7,0	8,0	9,0	10,0
2	4,0	5,0	5,5	6,0	7,0	8,0	9,0
3	3,0	4,0	4,5	5,0	6,0	7,0	8,0
4	2,0	3,0	3,5	4,0	5,0	6,0	7,0
5	1,0	2,0	2,5	3,0	4,0	5,0	6,0
6	0,0	1,0	1,5	2,0	3,0	4,0	5,0
7		0,0	0,5	1,0	2,0	3,0	4,0
8				0,0	1,0	2,0	3,0
9					0,0	1,0	2,0
10						0,0	1,0
11							0,0

vložený

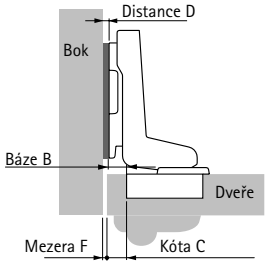

Distance D = C + B + F
= kóta C - 3,5 mm + mezera F

Tloušťka dveří mm	Kóta C mm						
	3,0	4,0	4,5	5,0	6,0	7,0	8,0
	Distance D mm						
14		0,7	1,2	1,7	2,7	3,7	4,7
15		0,7	1,2	1,7	2,7	3,7	4,7
16		0,9	1,4	1,9	2,9	3,9	4,9
17	0,0	1,0	1,5	2,0	3,0	4,0	5,0
18	0,2	1,2	1,7	2,2	3,1	4,1	5,1
19	0,4	1,4	1,9	2,3	3,3	4,3	5,3
20	0,6	1,6	2,1	2,6	3,5	4,5	5,5
21	0,9	1,8	2,3	2,8	3,8	4,7	5,7
22	1,2	2,1	2,6	3,1	4,0	5,0	6,0
23	1,5	2,4	2,9	3,4	4,3	5,3	6,2
24	1,8	2,8	3,2	3,7	4,6	5,6	6,5
25	2,3	3,2	3,6	4,1	5,0	5,9	6,9
26	2,8	3,6	4,1	4,5	5,4	6,3	7,2
27	3,7	4,2	4,6	5,0	5,8	6,7	7,6
28	4,5	5,0	5,3	5,6	6,4	7,2	8,1
29	5,4	5,9	6,2	6,4	7,1	7,8	8,6
30	6,3	6,8	7,0	7,3	7,8	8,5	9,2
31	7,3	7,7	7,9	8,1	8,6	9,2	9,9
32	8,2	8,6	8,8	9,0	9,5	10,0	10,6

Upozornění

- Montážní podložky 90 - 101
- Příslušenství 208 - 211
- Technické informace 220 - 221

hettich.com/short/6f4480

Miskový závěs s klipovou rychlomontáží

- **Intermat pro dveře s velkou tloušťkou, tloušťka dveří do 32 mm**
- **Úhel otevření 95°**

Obrysy dveří při optimální mezeře - měřítko 1:1

Hodnoty uvedené v tabulce minimálních mezer se vztahují k ostrým hranám dveří.
Hodnoty mezer jsou nižší, pokud jsou hrany dveří zaoblené.
Pro dosažení optimální mezery nesmí obrys dveří přesahovat přes šablonu. Všechny obrysy, které šablonu přesahují, odpovídajícím způsobem zvětšují rozměr mezery.

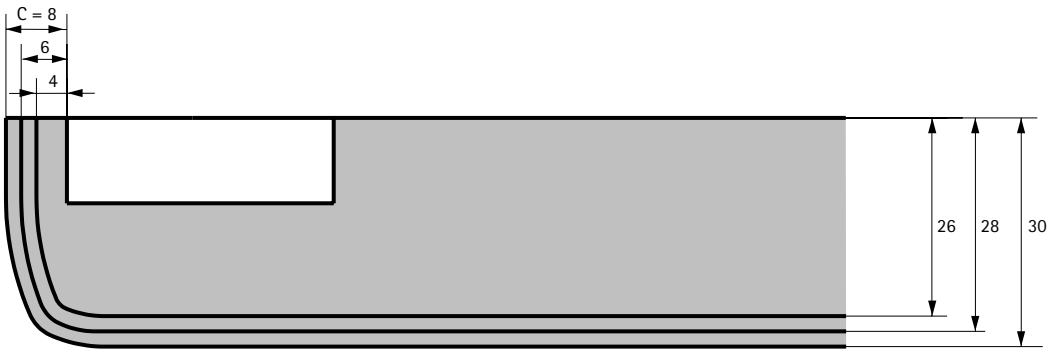

Příklad pro optimální mezeru

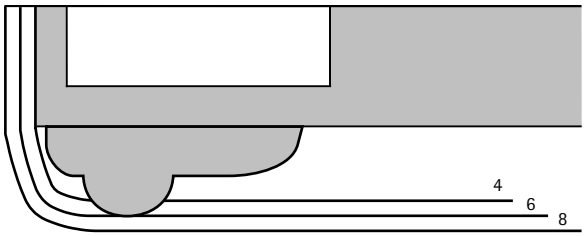

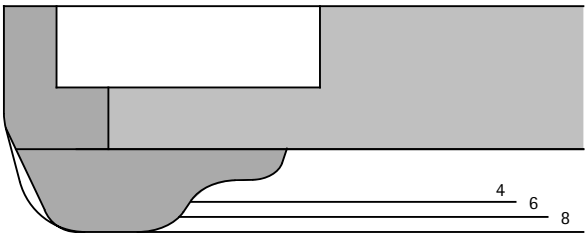

Příklad pro optimální mezeru	
Tloušťka dveří	16 mm
Tloušťka profilu	12 mm
Celková tloušťka	28 mm
Kóta C	6 mm

Příklad pro optimální mezeru	
Tloušťka dveří	19 mm
Tloušťka profilu	11 mm
Celková tloušťka	30 mm
Kóta C	8 mm

Miskový závěs s klipovou rychlomontáží

- **Intermat pro dveře s velkou tloušťkou, tloušťka dveří do 43 mm**
- **Úhel otevření 95°, vrtací obraz TH 52 x 5,5 mm**



- Kvalita v souladu s EN 15570, úroveň 2
- Pro tloušťku dveří 26 - 43 mm
- Průměr misky 40 mm
- Hloubka misky 13,7 mm
- Integrované seřízení naložení +2 mm, -2 mm
- Integrované seřízení hloubky +2,5 mm, -1,5 mm
- Seřízení výšky montážní podložkou
- Zinkový odlitek niklovaný

Vrtací obraz

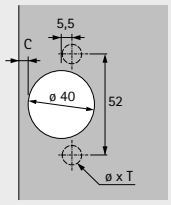

naložený
(Báze B 18 mm)

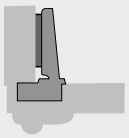

polonaložený
(Báze B 8 mm)

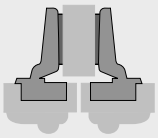

vložený
(Báze B -3 mm)



Se zavírací pružinou (Intermat 9935)

Montáž misky	Vrtání ø x T mm	**naložený** **50 ks**	**polonaložený** **50 ks**	**vložený** **50 ks**
k přišroubování	-	**9 155 241**	**9 155 242**	**9 155 243**

Miskový závěs s klipovou rychlomontáží

- **Intermat pro dveře s velkou tloušťkou, tloušťka dveří do 43 mm**
- **Úhel otevření 95°**

Minimální mezera na každé dveře

Tloušťka dveří mm	Kóta C mm									
	3,0	4,0	4,5	5,0	6,0	7,0	8,0	9,0	10,0	11,0
26	0,9	0,9	0,9	0,9	0,9	0,9	0,9	0,9	0,9	0,8
27	1,1	1,1	1,1	1,1	1,1	1,1	1,0	1,0	1,0	1,0
28	1,3	1,3	1,3	1,3	1,3	1,2	1,2	1,2	1,2	1,2
29	1,5	1,5	1,5	1,5	1,5	1,4	1,4	1,4	1,4	1,4
30	1,7	1,7	1,7	1,7	1,7	1,6	1,6	1,6	1,6	1,6
31	2,0	2,0	1,9	1,9	1,9	1,9	1,8	1,8	1,8	1,8
32	2,3	2,2	2,2	2,2	2,1	2,1	2,1	2,1	2,0	2,0
33	3,1	2,5	2,5	2,5	2,4	2,4	2,3	2,3	2,3	2,2
34	4,1	3,4	3,0	2,7	2,7	2,7	2,6	2,6	2,5	2,5
35	5,0	4,3	4,0	3,7	3,0	3,0	2,9	2,9	2,8	2,8
36	6,0	5,3	4,9	4,6	4,0	3,4	3,2	3,2	3,1	3,1
37	7,0	6,2	5,9	5,5	4,9	4,3	3,7	3,5	3,4	3,4
38	7,9	7,2	6,8	6,5	5,8	5,2	4,6	4,1	3,8	3,7
39	8,9	8,1	7,8	7,4	6,7	6,1	5,5	5,0	4,5	4,1
40	9,9	9,1	8,7	8,4	7,7	7,0	6,4	5,8	5,3	4,8
41	10,9	10,1	9,7	9,3	8,6	8,0	7,3	6,7	6,2	5,7
42	11,9	11,1	10,7	10,3	9,6	8,9	8,3	7,7	7,1	6,6
43	12,8	12,0	11,7	11,3	10,5	9,8	9,2	8,6	8,0	7,4

Pozor:

Tabulkové hodnoty se vztahují na dveře s poloměrem zaoblení hran 1 mm.

U dveří s jinými poloměry se minimální mezera mění takto:

Poloměr 0 mm:
Tabulkové hodnoty + 0,4 mm

Poloměr 3 mm:
Tabulkové hodnoty - 0,8 mm

Přesah a vestavná hloubka závěsu

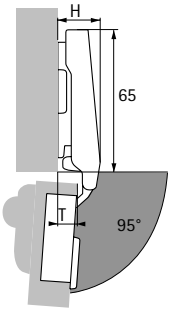

Výška závěsu H a přesah dveří T při distanci D = 0 mm a kótě C = 3 mm

Typ naložení	H mm	T mm
naložený	20,0	10,5
polonaložený	30,0	20,5
vložený	41,0	31,5

naložený

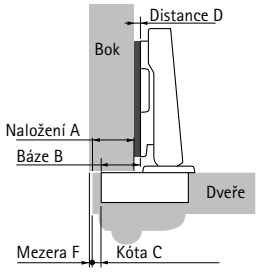

Distance D = C + B - A
= kóta C + 18 mm - naložení A

Naložení mm	Kóta C mm									
	3,0	4,0	4,5	5,0	6,0	7,0	8,0	9,0	10,0	11,0
	Distance D mm									
12	9,0	10,0	10,5	11,0	12,0	13,0	14,0	15,0	16,0	17,0
13	8,0	9,0	9,5	10,0	11,0	12,0	13,0	14,0	15,0	16,0
14	7,0	8,0	8,5	9,0	10,0	11,0	12,0	13,0	14,0	15,0
15	6,0	7,0	7,5	8,0	9,0	10,0	11,0	12,0	13,0	14,0
16	5,0	6,0	6,5	7,0	8,0	9,0	10,0	11,0	12,0	13,0
17	4,0	5,0	5,5	6,0	7,0	8,0	9,0	10,0	11,0	12,0
18	3,0	4,0	4,5	5,0	6,0	7,0	8,0	9,0	10,0	11,0
19	2,0	3,0	3,5	4,0	5,0	6,0	7,0	8,0	9,0	10,0
20	1,0	2,0	2,5	3,0	4,0	5,0	6,0	7,0	8,0	9,0
21	0,0	1,0	1,5	2,0	3,0	4,0	5,0	6,0	7,0	8,0
22		0,0	0,5	1,0	2,0	3,0	4,0	5,0	6,0	7,0
23				0,0	1,0	2,0	3,0	4,0	5,0	6,0
24					0,0	1,0	2,0	3,0	4,0	5,0
25						0,0	1,0	2,0	3,0	4,0
26							0,0	1,0	2,0	3,0
27								0,0	1,0	2,0
28									0,0	1,0
29										0,0

polonaložený

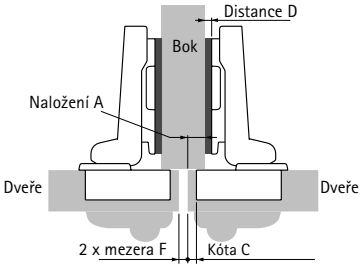

Distance D = C + B - A
= kóta C + 8 mm - naložení A

Naložení mm	Kóta C mm									
	3,0	4,0	4,5	5,0	6,0	7,0	8,0	9,0	10,0	11,0
	Distance D mm									
2	9,0	10,0	10,5	11,0	12,0	13,0	14,0	15,0	16,0	17,0
3	8,0	9,0	9,5	10,0	11,0	12,0	13,0	14,0	15,0	16,0
4	7,0	8,0	8,5	9,0	10,0	11,0	12,0	13,0	14,0	15,0
5	6,0	7,0	7,5	8,0	9,0	10,0	11,0	12,0	13,0	14,0
6	5,0	6,0	6,5	7,0	8,0	9,0	10,0	11,0	12,0	13,0
7	4,0	5,0	5,5	6,0	7,0	8,0	9,0	10,0	11,0	12,0
8	3,0	4,0	4,5	5,0	6,0	7,0	8,0	9,0	10,0	11,0
9	2,0	3,0	3,5	4,0	5,0	6,0	7,0	8,0	9,0	10,0
10	1,0	2,0	2,5	3,0	4,0	5,0	6,0	7,0	8,0	9,0
11	0,0	1,0	1,5	2,0	3,0	4,0	5,0	6,0	7,0	8,0
12		0,0	0,5	1,0	2,0	3,0	4,0	5,0	6,0	7,0
13				0,0	1,0	2,0	3,0	4,0	5,0	6,0
14					0,0	1,0	2,0	3,0	4,0	5,0
15						0,0	1,0	2,0	3,0	4,0
16							0,0	1,0	2,0	3,0
17								0,0	1,0	2,0
18									0,0	1,0
19										0,0

vložený

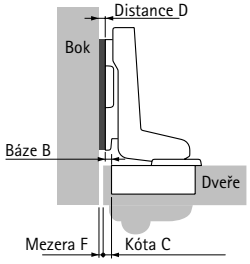

Distance D = C + B + F
= kóta C - 3 mm + mezera F

Tloušťka dveří mm	Kóta C mm									
	3,0	4,0	4,5	5,0	6,0	7,0	8,0	9,0	10,0	11,0
	Distance D mm									
26	0,9	1,9	2,4	2,9	3,9	4,9	5,9	6,9	7,9	8,8
27	1,1	2,1	2,6	3,1	4,1	5,1	6,0	7,0	8,0	9,0
28	1,3	2,3	2,8	3,3	4,3	5,2	6,2	7,2	8,2	9,2
29	1,5	2,5	3,0	3,5	4,5	5,4	6,4	7,4	8,4	9,4
30	1,7	2,7	3,2	3,7	4,7	5,6	6,6	7,6	8,6	9,6
31	2,0	3,0	3,4	3,9	4,9	5,9	6,8	7,8	8,8	9,8
32	2,3	3,2	3,7	4,2	5,1	6,1	7,1	8,1	9,0	10,0
33	3,1	3,5	4,0	4,5	5,4	6,4	7,3	8,3	9,3	10,2
34	4,1	4,4	4,5	4,7	5,7	6,7	7,6	8,6	9,5	10,5
35	5,0	5,3	5,5	5,7	6,0	7,0	7,9	8,9	9,8	10,8
36	6,0	6,3	6,4	6,6	7,0	7,4	8,2	9,2	10,1	11,1
37	7,0	7,2	7,4	7,5	7,9	8,3	8,7	9,5	10,4	11,4
38	7,9	8,2	8,3	8,5	8,8	9,2	9,6	10,1	10,8	11,7
39	8,9	9,1	9,3	9,4	9,7	10,1	10,5	11,0	11,5	12,1
40	9,9	10,1	10,2	10,4	10,7	11,0	11,4	11,8	12,3	12,8
41	10,9	11,1	11,2	11,3	11,6	12,0	12,3	12,7	13,2	13,7
42	11,9	12,1	12,2	12,3	12,6	12,9	13,3	13,7	14,1	14,6
43	12,8	13,0	13,2	13,3	13,5	13,8	14,2	14,6	15,0	15,4

Upozornění

- Montážní podložky 90 - 101
- Příslušenství 208 - 211
- Technické informace 220 - 221

hettich.com/short/4649cc

Miskový závěs s klipovou rychlomontáží

- **Intermat pro dveře s velkou tloušťkou, tloušťka dveří do 43 mm**
- **Úhel otevření 95°**

Obrysy dveří při optimální mezeře - měřítko 1:1

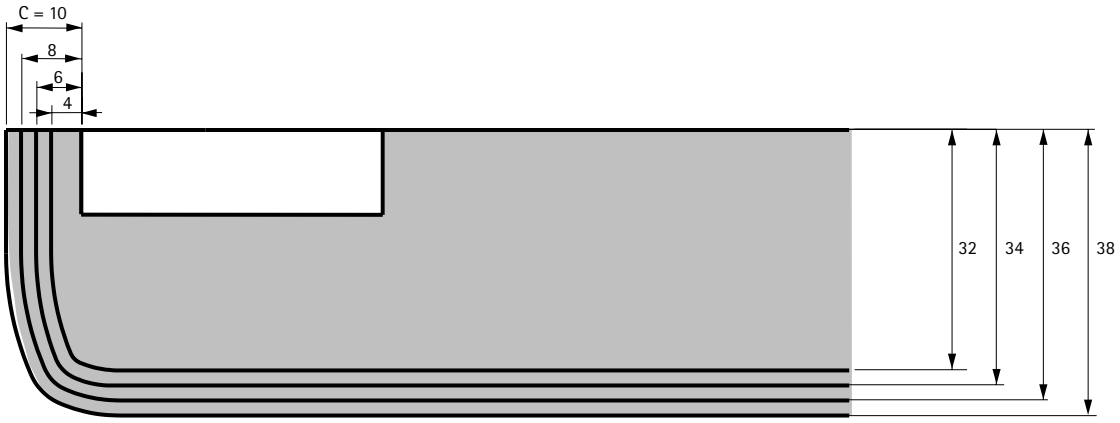

Příklad pro optimální mezeru

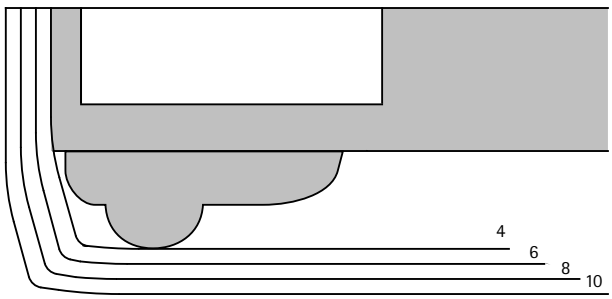

Příklad pro optimální mezeru	
Tloušťka dveří	19 mm
Tloušťka profilu	13 mm
Celková tloušťka	32 mm
Kóta C	4 mm

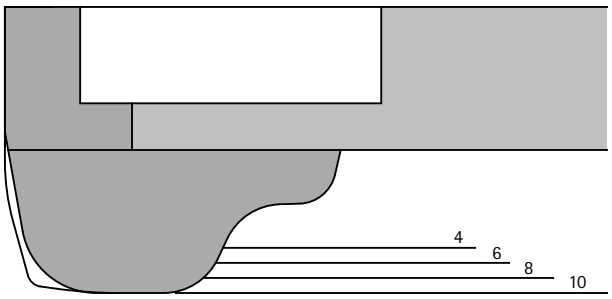

Příklad pro optimální mezeru	
Tloušťka dveří	19 mm
Tloušťka profilu	19 mm
Celková tloušťka	38 mm
Kóta C	10 mm

Miskový závěs s klipovou rychlomontáží

- **Intermat 125° standardní závěs**
- **Úhel otevření 125°, vrtací obraz TH 52 x 5,5 mm**



- Kvalita v souladu s EN 15570, úroveň 2
- Pro tloušťku dveří 15 - 28 mm
- Hloubka misky 12,7 mm
- Integrované seřízení naložení +2 mm, -2 mm
- Integrované seřízení hloubky +2 mm, -1,5 mm
- Seřízení výšky montážní podložkou
- Ocel niklovaná

Vrtací obraz

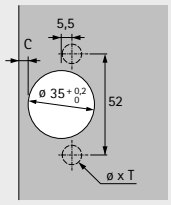

naložený
(Báze B 12,5 mm)

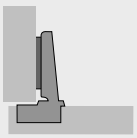

polonaložený
(Báze B 3 mm)

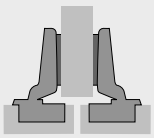

Se zavírací pružinou (Intermat 9944)

		naložený		polonaložený	
Montáž misky	Vrtání ø x T mm	50 ks	200 ks	50 ks	200 ks
k přišroubování	-	**0 073 905**	**1 058 545**	**0 073 909**	**1 058 546**
k zalisování	ø 10 x 11	**0 073 906**	**1 058 547**	**0 073 910**	**1 058 548**
s rozpěrnými pouzdry	ø 10 x 11	**9 043 370**	**9 044 966**	**9 043 371**	**9 044 967**

Miskový závěs s klipovou rychlomontáží

- **Intermat 125° standardní závěs**
- **Úhel otevření 125°, vrtací obraz TB 45 x 9,5 mm**



- Kvalita v souladu s EN 15570, úroveň 2
- Pro tloušťku dveří 15 - 28 mm
- Hloubka misky 12,7 mm
- Integrované seřízení naložení +2 mm, -2 mm
- Integrované seřízení hloubky +2 mm, -1,5 mm
- Seřízení výšky montážní podložkou
- Ocel niklovaná

Vrtací obraz

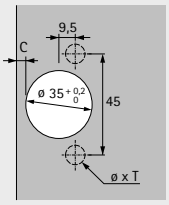

naložený
(Báze B 12,5 mm)

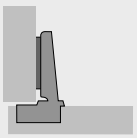

polonaložený
(Báze B 3 mm)

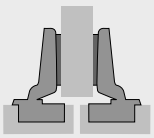

Se zavírací pružinou (Intermat 9944)

		naložený		polonaložený	
Montáž misky	Vrtání ø x T mm	50 ks	200 ks	50 ks	200 ks
k přišroubování	-	**9 043 379**	**1 070 715**	**9 043 380**	**9 046 809**
k zalisování	ø 8 x 11	**0 073 907**	**1 058 549**	**0 073 911**	**1 058 550**
s rozpěrnými pouzdry	ø 8 x 11	**9 043 381**	**9 044 970**	**9 043 382**	**9 044 971**

Miskový závěs s klipovou rychlomontáží

- **Intermat 125° standardní závěs**
- **Úhel otevření 125°**

Minimální mezera na každé dveře

Tloušťka dveří mm	Kóta C mm					
	3,0	4,0	4,5	5,0	5,5	6,0
15	0,6	0,6	0,6	0,6	0,6	0,6
16	0,9	0,8	0,8	0,8	0,8	0,8
17	1,1	1,1	1,1	1,0	1,0	1,0
18	1,4	1,4	1,3	1,3	1,3	1,3
19	1,8	1,7	1,7	1,6	1,6	1,6
20	2,1	2,1	2,0	2,0	1,9	1,9
21	2,6	2,5	2,4	2,4	2,3	2,3
22	3,2	3,0	2,9	2,8	2,8	2,7
23	3,8	3,6	3,5	3,4	3,3	3,2
24	4,6	4,2	4,1	4,0	3,9	3,8
25	5,4	5,0	4,8	4,6	4,5	4,4
26	6,3	5,8	5,6	5,4	5,2	5,1
27	7,1	6,6	6,4	6,2	6,0	5,8
28	8,0	7,5	7,2	7,0	6,8	6,6

Pozor:

Tabulkové hodnoty se vztahují na dveře s poloměrem zaoblení hran 1 mm.

U dveří s jinými poloměry se minimální mezera mění takto:

Poloměr 0 mm:
Tabulkové hodnoty + 0,4 mm

Poloměr 3 mm:
Tabulkové hodnoty - 0,8 mm

Přesah a vestavná hloubka závěsu

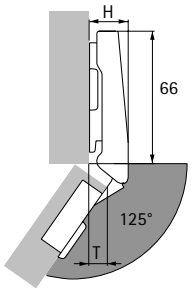

Výška závěsu H a přesah dveří T při distanci D = 0 mm a kótě C = 3 mm

Typ naložení	H mm	T mm
naložený	19,5	8,5
polonaložený	29,0	18,0

naložený

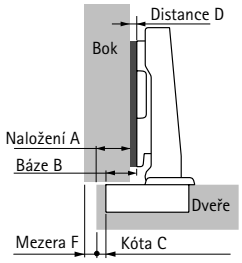

Distance D = C + B - A
= kóta C + 12,5 mm - naložení A

Naložení mm	Kóta C mm					
	3,0	4,0	4,5	5,0	5,5	6,0
	Distance D mm					
10	5,5	6,5	7,0	7,5	8,0	8,5
11	4,5	5,5	6,0	6,5	7,0	7,5
12	3,5	4,5	5,0	5,5	6,0	6,5
13	2,5	3,5	4,0	4,5	5,0	5,5
14	1,5	2,5	3,0	3,5	4,0	4,5
15	0,5	1,5	2,0	2,5	3,0	3,5
16		0,5	1,0	1,5	2,0	2,5
17			0,0	0,5	1,0	1,5
18					0,0	0,5

polonaložený

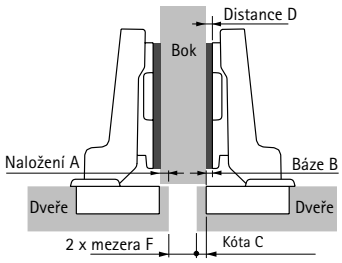

Distance D = C + B - A
= kóta C + 3 mm - naložení A

Naložení mm	Kóta C mm					
	3,0	4,0	4,5	5,0	5,5	6,0
	Distance D mm					
- 2	8,0	9,0	9,5	10,0	10,5	11,0
- 1	7,0	8,0	8,5	9,0	9,5	10,0
0	6,0	7,0	7,5	8,0	8,5	9,0
1	5,0	6,0	6,5	7,0	7,5	8,0
2	4,0	5,0	5,5	6,0	6,5	7,0
3	3,0	4,0	4,5	5,0	5,5	6,0
4	2,0	3,0	3,5	4,0	4,5	5,0
5	1,0	2,0	2,5	3,0	3,5	4,0
6	0,0	1,0	1,5	2,0	2,5	3,0
7		0,0	0,5	1,0	1,5	2,0
8				0,0	0,5	1,0
9						0,0

Upozornění

- Montážní podložky 90 - 101
- Příslušenství 208 - 211
- Technické informace 220 - 221

hettich.com/short/172775

Miskový závěs s klipovou rychlomontáží

- **Sensys s velkým úhlem otevření, s miskou Intermat, s nulovým přesahem do světlosti korpusu**
- **Úhel otevření 165°, vrtací obraz TH 52 x 5,5 mm**



- Kvalita v souladu s EN 15570, úroveň 3
- Pro tloušťku dveří 15 - 24 mm
- Hloubka misky 11,6 mm
- Integrované seřízení naložení +2 mm, -2 mm
- Integrované seřízení hloubky +3 mm, -2 mm
- Seřízení výšky montážní podložkou
- Ocel a zinkový odlitek, poniklováno

Vrtací obraz

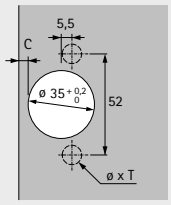

naložený
(Báze B 12,5 mm)



polonaložený
(Báze B 3 mm)



Se zavírací pružinou (Sensys 8657 s miskou Intermat)

Montáž misky	Vrtání ø x T mm	**naložený** **50 ks**	**polonaložený** **50 ks**
k přišroubování	-	**9 099 750**	**9 099 760**
k zalisování	ø 10 x 11	**9 099 751**	**9 099 761**
s rozpěrnými pouzdry	ø 10 x 11	**9 099 756**	**9 099 766**

Bez zavírací pružiny, pro dveře bez úchytky (Sensys 8687 s miskou Intermat)

Montáž misky	Vrtání ø x T mm	**naložený** **50 ks**	**polonaložený** **50 ks**
k přišroubování	-	**9 099 810**	**9 099 820**
k zalisování	ø 10 x 11	**9 099 811**	**9 099 821**
s rozpěrnými pouzdry	ø 10 x 11	**9 099 816**	**9 099 826**

Miskový závěs s klipovou rychlomontáží

- **Sensys s velkým úhlem otevření, s miskou Intermat, s nulovým přesahem do světlosti korpusu**
- **Úhel otevření 165°, vrtací obraz TB 45 x 9,5 mm**



- Kvalita v souladu s EN 15570, úroveň 3
- Pro tloušťku dveří 15 - 24 mm
- Hloubka misky 11,6 mm
- Integrované seřízení naložení +2 mm, -2 mm
- Integrované seřízení hloubky +3 mm, -2 mm
- Seřízení výšky montážní podložkou
- Ocel a zinkový odlitek, poniklováno

Vrtací obraz

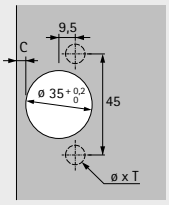

naložený
(Báze B 12,5 mm)



polonaložený
(Báze B 3 mm)



Se zavírací pružinou (Sensys 8657 s miskou Intermat)

Montáž misky	Vrtání ø x T mm	**naložený** **50 ks**	**polonaložený** **50 ks**
k přišroubování	-	**9 099 770**	**9 099 780**
k zalisování	ø 8 x 11	**9 099 771**	**9 099 781**
s rozpěrnými pouzdry	ø 8 x 11	**9 099 776**	**9 099 786**

Bez zavírací pružiny, pro dveře bez úchytky (Sensys 8687 s miskou Intermat)

Montáž misky	Vrtání ø x T mm	**naložený** **50 ks**	**polonaložený** **50 ks**
k přišroubování	-	**9 099 830**	**9 099 840**
k zalisování	ø 8 x 11	**9 099 831**	**9 099 841**
s rozpěrnými pouzdry	ø 8 x 11	**9 099 836**	**9 099 846**

Miskový závěs s klipovou rychlomontáží

- **Sensys s velkým úhlem otevření, s nulovým přesahem do světlosti korpusu**
- **Úhel otevření 165°**

Minimální mezera na každé dveře

Tloušťka dveří mm	Kóta C mm					
	3,0	4,0	4,5	5,0	6,0	7,0
15	0,0	0,0	0,0	0,0	0,0	0,0
16	0,0	0,0	0,0	0,0	0,0	0,0
17	0,0	0,0	0,0	0,0	0,0	0,0
18	0,0	0,0	0,0	0,0	0,0	0,0
19	0,0	0,0	0,0	0,0	0,0	0,0
20	0,0	0,0	0,0	0,0	0,0	0,0
21	0,0	0,0	0,0	0,0	0,0	0,0
22	0,0	0,0	0,0	0,0	0,0	0,0
23	0,0	0,0	0,0	0,0	0,0	0,0
24	0,0	0,0	0,0	0,0	0,0	0,0
25	0,0	0,0	0,0	0,0	0,0	0,0
26	0,1	0,1	0,1	0,1	0,1	0,1
27	0,1	0,1	0,1	0,1	0,1	0,1
28	0,2	0,2	0,2	0,2	0,2	0,3
29*	0,4	0,4	0,4	0,4	0,5	0,6
30**	0,7	0,7	0,8	0,8	1,0	1,1
31**	1,1	1,2	1,3	1,4	1,6	
32**	1,7	1,9	2,0	2,2		

*při použití omezovače úhlu otevření na 120°
** při použití omezovače úhlu otevření na 105°

Přesah a vestavná hloubka závěsu

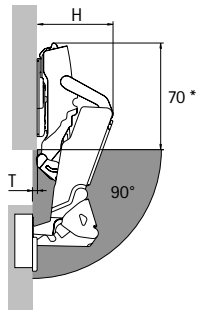

Bez přesahu dveří T do distance D = 3,
volný vnitřní prostor pro výsuvy.
*Závěs v zavřeném stavu: 80 mm

Typ naložení	H mm (max. při 30°)	T mm (90°, D0)
naložený	66	-3
polonaložený	75,5	6,5

naložený

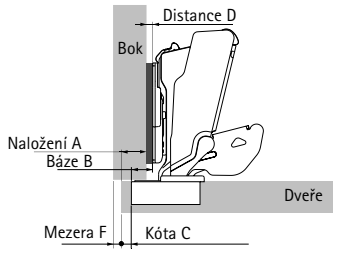

Distance D = C + B - A
= kóta C + 12,5 mm - naložení A

Naložení mm	Kóta C mm					
	3,0	4,0	4,5	5,0	6,0	7,0
	Distance D mm					
10	5,5	6,5	7,0	7,5	8,5	9,5
11	4,5	5,5	6,0	6,5	7,5	8,5
12	3,5	4,5	5,0	5,5	6,5	7,5
13	2,5	3,5	4,0	4,5	5,5	6,5
14	1,5	2,5	3,0	3,5	4,5	5,5
15	0,5	1,5	2,0	2,5	3,5	4,5
16		0,5	1,0	1,5	2,5	3,5
17			0,0	0,5	1,5	2,5
18					0,5	1,5
19						0,5

polonaložený

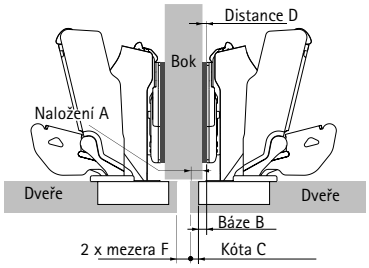

Distance D = C + B - A
= kóta C + 3 mm - naložení A

Naložení mm	Kóta C mm					
	3,0	4,0	4,5	5,0	6,0	7,0
	Distance D mm					
- 2	8,0	9,0	9,5	10,0	11,0	12.0
- 1	7,0	8,0	8,5	9,0	10,0	11,0
0	6,0	7,0	7,5	8,0	9,0	10,0
1	5,0	6,0	6,5	7,0	8,0	9,0
2	4,0	5,0	5,5	6,0	7,0	8,0
3	3,0	4,0	4,5	5,0	6,0	7,0
4	2,0	3,0	3,5	4,0	5,0	6,0
5	1,0	2,0	2,5	3,0	4,0	5,0
6	0,0	1,0	1,5	2,0	3,0	4,0
7		0,0	0,5	1,0	2,0	3,0
8				0,0	1,0	2,0
9					0,0	1,0
10						0,0

Upozornění

- Montážní podložky 90 - 101
- Příslušenství 208 - 211
- Technické informace 220 - 221

hettich.com/short/b5168f

Miskový závěs s klipovou rychlomontáží

- **Intermat W20 úhlový závěs**
- **Úhel otevření 95°, vrtací obraz TH 52 x 5,5 mm**



- Kvalita v souladu s EN 15570, úroveň 2
- Pro tloušťku dveří 14 - 32 mm
- Hloubka misky 10,5 mm
- Integrované seřízení naložení +2 mm, -2 mm
- Integrované seřízení hloubky +2 mm, -2 mm
- Seřízení výšky montážní podložkou
- Ocel a zinkový odlitek, poniklováno

Vrtací obraz

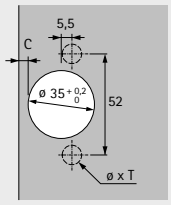

naložený
(Báze B 7 mm)



vložený
(Báze B -9 mm)

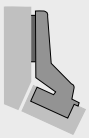

Se zavírací pružinou (Intermat 9936 W20)

Montáž misky	Vrtání ø x T mm	**naložený** **50 ks**	**vložený** **50 ks**
k přišroubování	-	**0 077 644**	**0 077 645**
k zalisování	ø 10 x 11	**0 077 680**	**0 077 682**
s rozpěrnými pouzdry	ø 10 x 11	**9 043 664**	**9 043 665**

Miskový závěs s klipovou rychlomontáží

- **Intermat W20 úhlový závěs**
- **Úhel otevření 95°, vrtací obraz TB 45 x 9,5 mm**



- Kvalita v souladu s EN 15570, úroveň 2
- Pro tloušťku dveří 14 - 32 mm
- Hloubka misky 10,5 mm
- Integrované seřízení naložení +2 mm, -2 mm
- Integrované seřízení hloubky +2 mm, -2 mm
- Seřízení výšky montážní podložkou
- Ocel a zinkový odlitek, poniklováno

Vrtací obraz

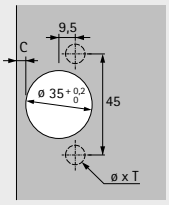

naložený
(Báze B 7 mm)



vložený
(Báze B -9 mm)

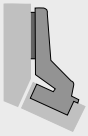

Se zavírací pružinou (Intermat 9936 W20)

Montáž misky	Vrtání ø x T mm	**naložený** **50 ks**	**vložený** **50 ks**
k přišroubování	-	**9 043 583**	**9 043 584**
k zalisování	ø 8 x 11	**0 077 681**	**0 077 683**
s rozpěrnými pouzdry	ø 8 x 11	**9 043 674**	**9 043 675**

Miskový závěs s klipovou rychlomontáží

- **Intermat W20 úhlový závěs**
- **Úhel otevření 95°**

Minimální mezera na každé dveře

Tloušťka dveří mm	Kóta C mm						
	3,0	4,0	4,5	5,0	6,0	7,0	8,0
14	0,2	0,2	0,2	0,2	0,2	0,2	0,2
15	0,3	0,2	0,2	0,2	0,2	0,2	0,2
16	0,4	0,4	0,4	0,4	0,4	0,4	0,4
17	0,5	0,5	0,5	0,5	0,5	0,5	0,5
18	0,7	0,7	0,7	0,7	0,6	0,6	0,6
19	0,9	0,9	0,9	0,8	0,8	0,8	0,8
20	1,1	1,1	1,1	1,1	1,0	1,0	1,0
21	1,4	1,3	1,3	1,3	1,3	1,2	1,2
22	1,7	1,6	1,6	1,6	1,5	1,5	1,5
23	2,0	1,9	1,9	1,9	1,8	1,8	1,7
24	2,3	2,3	2,2	2,2	2,1	2,1	2,0
25	2,8	2,7	2,6	2,6	2,5	2,4	2,4
26	3,3	3,1	3,1	3,0	2,9	2,8	2,7
27	4,2	3,7	3,6	3,5	3,3	3,2	3,1
28	5,0	4,5	4,3	4,1	3,9	3,7	3,6
29	5,9	5,4	5,2	4,9	4,6	4,3	4,1
30	6,8	6,3	6,0	5,8	5,3	5,0	4,7
31	7,8	7,2	6,9	6,6	6,1	5,7	5,4
32	8,7	8,1	7,8	7,5	7,0	6,5	6,1

Pozor:

Tabulkové hodnoty se vztahují na dveře s poloměrem zaoblení hran 1 mm.

U dveří s jinými poloměry se minimální mezera mění takto:

Poloměr 0 mm:
Tabulkové hodnoty + 0,4 mm

Poloměr 3 mm:
Tabulkové hodnoty - 0,8 mm

Upozornění

Na níže uvedených nákresech jsou znázorněny závěsy včetně distancí montážní podložky v měřítku 1:1. Zakreslením dveří a boku při zohlednění kóty C (3 - 8 mm) a minimální mezery lze určit potřebnou distanci montážní podložky a vzdálenost řady otvorů.

Další informace k postupu návrhu a konstrukce můžete získat v online katalogu pomocí konfigurátoru nebo na našem Hettich kanálu na YouTube.

naložený (B 7 mm) - měřítko 1:1

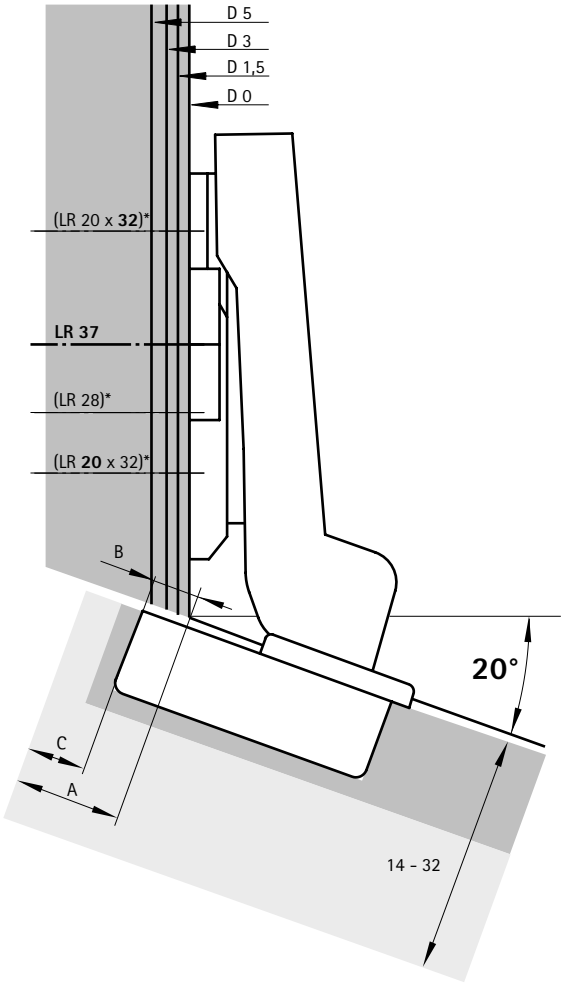

vložený (B -9 mm) - měřítko 1:1

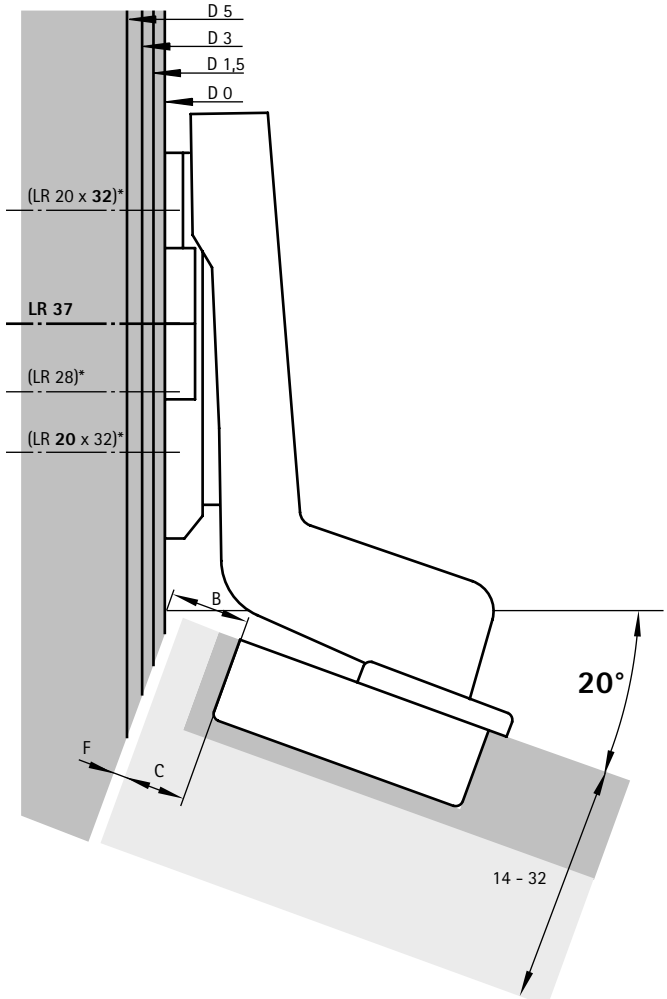

Upozornění

- Montážní podložky 90 - 101
- Příslušenství 208 - 211
- Technické informace 220 - 221

hettich.com/short/532d42

Miskový závěs s klipovou rychlomontáží

- **Intermat W30 úhlový závěs**
- **Úhel otevření 95°, vrtací obraz TH 52 x 5,5 mm**



- Kvalita v souladu s EN 15570, úroveň 2
- Pro tloušťku dveří 14 - 32 mm
- Hloubka misky 10,5 mm
- Integrované seřízení naložení +2 mm, -2 mm
- Integrované seřízení hloubky +2 mm, -2 mm
- Seřízení výšky montážní podložkou
- Ocel a zinkový odlitek, poniklováno

Vrtací obraz

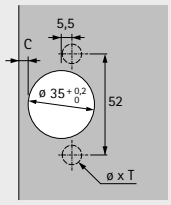

naložený
(Báze B 7 mm)



vložený
(Báze B -10 mm)

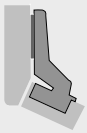

Se zavírací pružinou (Intermat 9936 W30)

Montáž misky	Vrtání ø x T mm	naložený 50 ks	vložený 50 ks
k přišroubování	-	**0 077 690**	**0 073 928**
k zalisování	ø 10 x 11	**0 077 691**	**0 073 929**
s rozpěrnými pouzdry	ø 10 x 11	**9 043 666**	**9 043 667**

Bez zavírací pružiny, pro dveře bez úchytky (Intermat 9966 W30)

Montáž misky	Vrtání ø x T mm	naložený 50 ks	vložený 50 ks
k přišroubování	-	**9 044 826**	**9 044 829**
k zalisování	ø 10 x 11	**9 043 383**	**9 043 390**
s rozpěrnými pouzdry	ø 10 x 11	**9 043 758**	**9 043 759**

Miskový závěs s klipovou rychlomontáží

- **Intermat W30 úhlový závěs**
- **Úhel otevření 95°, vrtací obraz TB 45 x 9,5 mm**



- Kvalita v souladu s EN 15570, úroveň 2
- Pro tloušťku dveří 14 - 32 mm
- Hloubka misky 10,5 mm
- Integrované seřízení naložení +2 mm, -2 mm
- Integrované seřízení hloubky +2 mm, -2 mm
- Seřízení výšky montážní podložkou
- Ocel a zinkový odlitek, poniklováno

Vrtací obraz

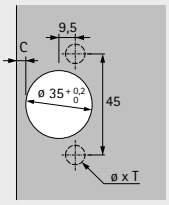

naložený
(Báze B 7 mm)



vložený
(Báze B -10 mm)

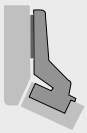

Se zavírací pružinou (Intermat 9936 W30)

Montáž misky	Vrtání ø x T mm	**naložený** **50 ks**	**vložený** **50 ks**
k přišroubování	-	**9 043 754**	**9 043 585**
k zalisování	ø 8 x 11	**0 077 692**	**0 073 930**
s rozpěrnými pouzdry	ø 8 x 11	**9 043 676**	**9 043 677**

Bez zavírací pružiny, pro dveře bez úchytky (Intermat 9966 W30)

Montáž misky	Vrtání ø x T mm	**naložený** **50 ks**	**vložený** **50 ks**
k přišroubování	-	**9 043 387**	**9 043 391**
k zalisování	ø 8 x 11	**9 043 388**	**9 043 392**
s rozpěrnými pouzdry	ø 8 x 11	**9 043 389**	**9 043 393**

Miskový závěs s klipovou rychlomontáží

- **Intermat W30 úhlový závěs**
- **Úhel otevření 95°**

Minimální mezera na každé dveře

Tloušťka dveří mm	Kóta C mm						
	3,0	4,0	4,5	5,0	6,0	7,0	8,0
14	0,2	0,2	0,2	0,2	0,2	0,2	0,2
15	0,3	0,2	0,2	0,2	0,2	0,2	0,2
16	0,4	0,4	0,4	0,4	0,4	0,4	0,4
17	0,5	0,5	0,5	0,5	0,5	0,5	0,5
18	0,7	0,7	0,7	0,7	0,6	0,6	0,6
19	0,9	0,9	0,9	0,8	0,8	0,8	0,8
20	1,1	1,1	1,1	1,1	1,0	1,0	1,0
21	1,4	1,3	1,3	1,3	1,3	1,2	1,2
22	1,7	1,6	1,6	1,6	1,5	1,5	1,5
23	2,0	1,9	1,9	1,9	1,8	1,8	1,7
24	2,3	2,3	2,2	2,2	2,1	2,1	2,0
25	2,8	2,7	2,6	2,6	2,5	2,4	2,4
26	3,3	3,1	3,1	3,0	2,9	2,8	2,7
27	4,2	3,7	3,6	3,5	3,3	3,2	3,1
28	5,0	4,5	4,3	4,1	3,9	3,7	3,6
29	5,9	5,4	5,2	4,9	4,6	4,3	4,1
30	6,8	6,3	6,0	5,8	5,3	5,0	4,7
31	7,8	7,2	6,9	6,6	6,1	5,7	5,4
32	8,7	8,1	7,8	7,5	7,0	6,5	6,1

Pozor:

Tabulkové hodnoty se vztahují na dveře s poloměrem zaoblení hran 1 mm.

U dveří s jinými poloměry se minimální mezera mění takto:

Poloměr 0 mm:
Tabulkové hodnoty + 0,4 mm

Poloměr 3 mm:
Tabulkové hodnoty - 0,8 mm

Upozornění

Na níže uvedených nákresech jsou znázorněny závěsy včetně distancí montážní podložky v měřítku 1:1. Zakreslením dveří a boku při zohlednění kóty C (3 - 8 mm) a minimální mezery lze určit potřebnou distanci montážní podložky a vzdálenost řady otvorů.

Další informace k postupu návrhu a konstrukce můžete získat v online katalogu pomocí konfigurátoru nebo na našem Hettich kanálu na YouTube.

naložený (B 7 mm) - měřítko 1:1

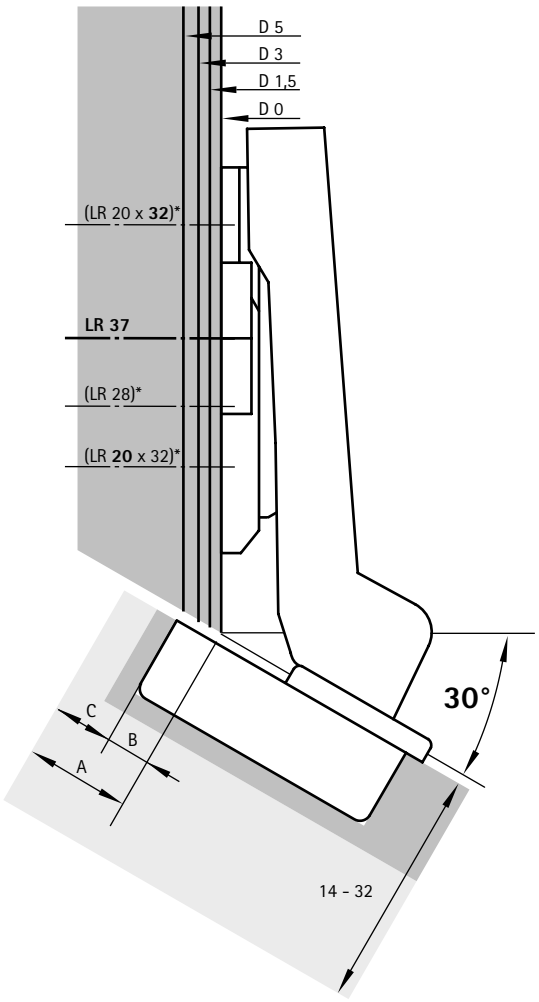

vložený (B -10 mm) - měřítko 1:1

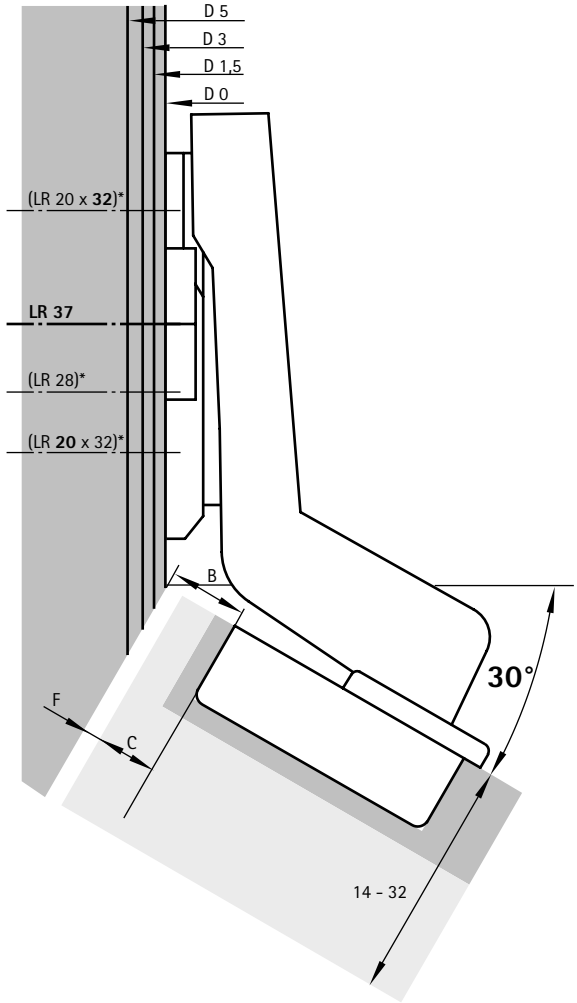

Upozornění

- Montážní podložky 90 - 101
- Příslušenství 208 - 211
- Technické informace 220 - 221

hettich.com/short/de353d

Miskový závěs s klipovou rychlomontáží

- **Intermat W45 úhlový závěs**
- **Úhel otevření 95°, vrtací obraz TH 52 x 5,5 mm**



- Kvalita v souladu s EN 15570, úroveň 2
- Pro tloušťku dveří 14 - 32 mm
- Hloubka misky 10,5 mm
- Integrované seřízení naložení +2 mm, -2 mm
- Integrované seřízení hloubky +2 mm, -2 mm
- Seřízení výšky montážní podložkou
- Ocel a zinkový odlitek, poniklováno

Vrtací obraz	naložený (Báze B 6 mm)	naložený (Báze B 0 mm)	vložený (Báze B -17 mm)
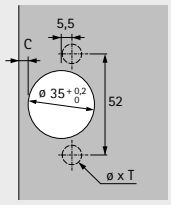			

Se zavírací pružinou (Intermat 9936 W45)

		naložený		**vložený**
		Báze B 6 mm	**Báze B 0 mm**	**Báze B -17 mm**
Montáž misky	Vrtání ø x T mm	**50 ks**	**50 ks**	**50 ks**
k přišroubování	-	**0 077 699**	**0 048 096**	**0 073 932**
k zalisování	ø 10 x 11	**0 077 700**	**0 048 097**	**0 073 933**
s rozpěrnými pouzdry	ø 10 x 11	**9 043 669**	**9 043 668**	**9 043 671**

Bez zavírací pružiny, pro dveře bez úchytky (Intermat 9966 W45)

		naložený		**vložený**
		Báze B 6 mm	**Báze B 0 mm**	**Báze B -17 mm**
Montáž misky	Vrtání ø x T mm	**50 ks**	**50 ks**	**50 ks**
k přišroubování	-	**9 044 835**	**9 044 832**	**9 044 838**
k zalisování	ø 10 x 11	**9 043 398**	**9 043 394**	**9 043 402**
s rozpěrnými pouzdry	ø 10 x 11	**9 043 761**	**9 043 760**	**9 043 762**

Miskový závěs s klipovou rychlomontáží

- **Intermat W45 úhlový závěs**
- **Úhel otevření 95°, vrtací obraz TB 45 x 9,5 mm**



- Kvalita v souladu s EN 15570, úroveň 2
- Pro tloušťku dveří 14 - 32 mm
- Hloubka misky 10,5 mm
- Integrované seřízení naložení +2 mm, -2 mm
- Integrované seřízení hloubky +2 mm, -2 mm
- Seřízení výšky montážní podložkou
- Ocel a zinkový odlitek, poniklováno

Vrtací obraz

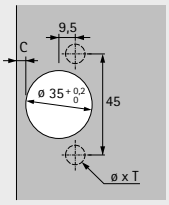

naložený
(Báze B 6 mm)



naložený
(Báze B 0 mm)



vložený
(Báze B -17 mm)



Se zavírací pružinou (Intermat 9936 W45)

		naložený		vložený
		Báze B 6 mm	Báze B 0 mm	Báze B -17 mm
Montáž misky	Vrtání ø x T mm	50 ks	50 ks	50 ks
k přišroubování	-	**9 043 694**	**9 043 693**	**9 043 695**
k zalisování	ø 8 x 11	**0 077 701**	**0 048 098**	**0 073 934**
s rozpěrnými pouzdry	ø 8 x 11	**9 043 679**	**9 043 678**	**9 043 681**

Bez zavírací pružiny, pro dveře bez úchytky (Intermat 9966 W45)

		naložený		vložený
		Báze B 6 mm	Báze B 0 mm	Báze B -17 mm
Montáž misky	Vrtání ø x T mm	50 ks	50 ks	50 ks
k přišroubování	-	**9 043 399**	**9 043 395**	**9 043 403**
k zalisování	ø 8 x 11	**9 043 400**	**9 043 396**	**9 043 404**
s rozpěrnými pouzdry	ø 8 x 11	**9 043 401**	**9 043 397**	**9 043 405**

Miskový závěs s klipovou rychlomontáží

- **Intermat W45 úhlový závěs**
- **Úhel otevření 95°**

Minimální mezera na každé dveře

Tloušťka dveří mm	Kóta C mm						
	3,0	4,0	4,5	5,0	6,0	7,0	8,0
14	0,2	0,2	0,2	0,2	0,2	0,2	0,2
15	0,3	0,2	0,2	0,2	0,2	0,2	0,2
16	0,4	0,4	0,4	0,4	0,4	0,4	0,4
17	0,5	0,5	0,5	0,5	0,5	0,5	0,5
18	0,7	0,7	0,7	0,7	0,6	0,6	0,6
19	0,9	0,9	0,9	0,8	0,8	0,8	0,8
20	1,1	1,1	1,1	1,1	1,0	1,0	1,0
21	1,4	1,3	1,3	1,3	1,3	1,2	1,2
22	1,7	1,6	1,6	1,6	1,5	1,5	1,5
23	2,0	1,9	1,9	1,9	1,8	1,8	1,7
24	2,3	2,3	2,2	2,2	2,1	2,1	2,0
25	2,8	2,7	2,6	2,6	2,5	2,4	2,4
26	3,3	3,1	3,1	3,0	2,9	2,8	2,7
27	4,2	3,7	3,6	3,5	3,3	3,2	3,1
28	5,0	4,5	4,3	4,1	3,9	3,7	3,6
29	5,9	5,4	5,2	4,9	4,6	4,3	4,1
30	6,8	6,3	6,0	5,8	5,3	5,0	4,7
31	7,8	7,2	6,9	6,6	6,1	5,7	5,4
32	8,7	8,1	7,8	7,5	7,0	6,5	6,1

Pozor:

Tabulkové hodnoty se vztahují na dveře s poloměrem zaoblení hran 1 mm.

U dveří s jinými poloměry se minimální mezera mění takto:

Poloměr 0 mm:
Tabulkové hodnoty + 0,4 mm

Poloměr 3 mm:
Tabulkové hodnoty - 0,8 mm

Upozornění

Na níže uvedených nákresech jsou znázorněny závěsy včetně distancí montážní podložky v měřítku 1:1. Zakreslením dveří a boku při zohlednění kóty C (3 - 8 mm) a minimální mezery lze určit potřebnou distanci montážní podložky a vzdálenost řady otvorů.

Další informace k postupu návrhu a konstrukce můžete získat v online katalogu pomocí konfigurátoru nebo na našem Hettich kanálu na YouTube.

naložený (B 6 mm) - měřítko 1:1

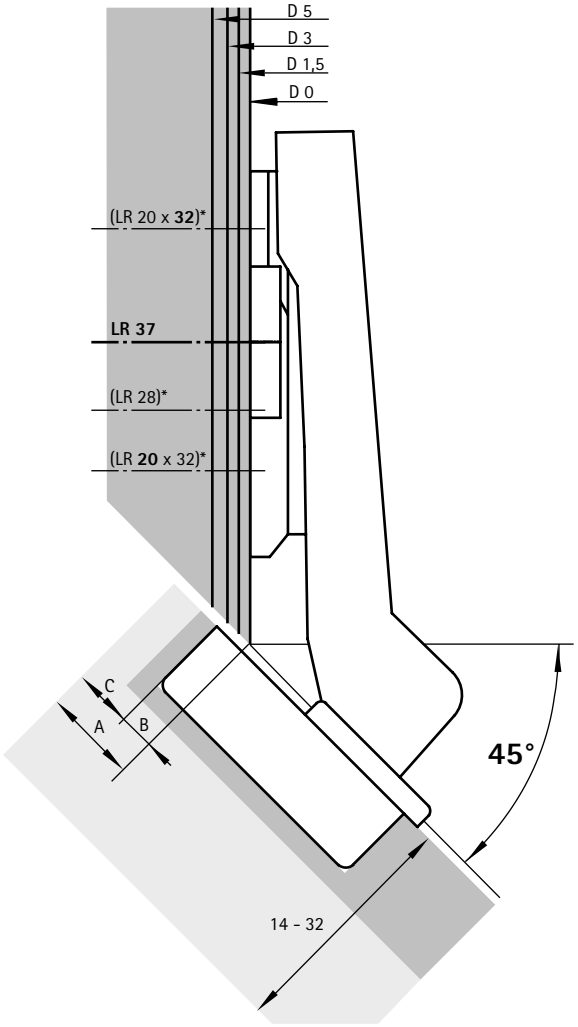

naložený (B 0 mm) - měřítko 1:1

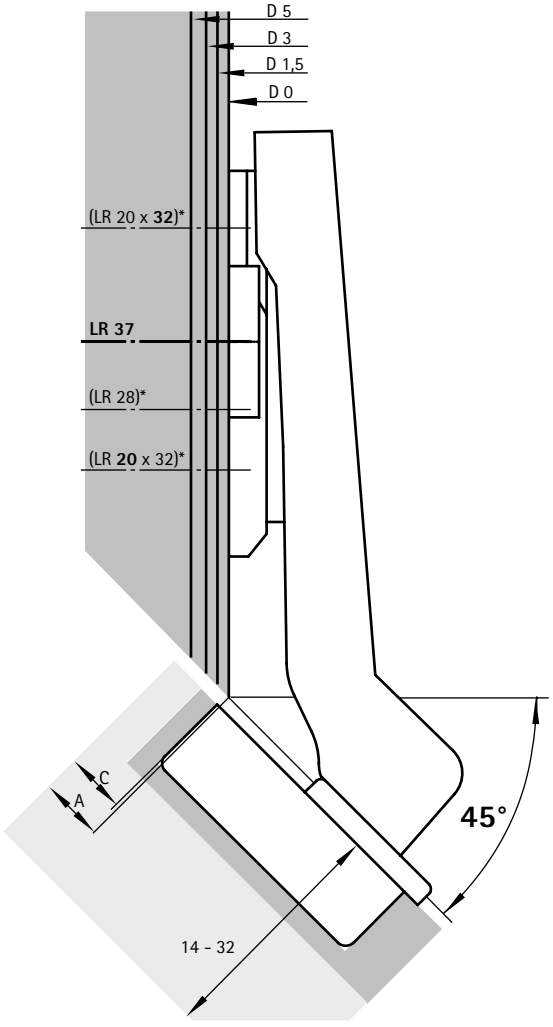

Miskový závěs s klipovou rychlomontáží

- **Intermat W45 úhlový závěs**
- **Úhel otevření 95°**

Minimální mezera na každé dveře

Tloušťka dveří mm	Kóta C mm						
	3,0	4,0	4,5	5,0	6,0	7,0	8,0
14	0,2	0,2	0,2	0,2	0,2	0,2	0,2
15	0,3	0,2	0,2	0,2	0,2	0,2	0,2
16	0,4	0,4	0,4	0,4	0,4	0,4	0,4
17	0,5	0,5	0,5	0,5	0,5	0,5	0,5
18	0,7	0,7	0,7	0,7	0,6	0,6	0,6
19	0,9	0,9	0,9	0,8	0,8	0,8	0,8
20	1,1	1,1	1,1	1,1	1,0	1,0	1,0
21	1,4	1,3	1,3	1,3	1,3	1,2	1,2
22	1,7	1,6	1,6	1,6	1,5	1,5	1,5
23	2,0	1,9	1,9	1,9	1,8	1,8	1,7
24	2,3	2,3	2,2	2,2	2,1	2,1	2,0
25	2,8	2,7	2,6	2,6	2,5	2,4	2,4
26	3,3	3,1	3,1	3,0	2,9	2,8	2,7
27	4,2	3,7	3,6	3,5	3,3	3,2	3,1
28	5,0	4,5	4,3	4,1	3,9	3,7	3,6
29	5,9	5,4	5,2	4,9	4,6	4,3	4,1
30	6,8	6,3	6,0	5,8	5,3	5,0	4,7
31	7,8	7,2	6,9	6,6	6,1	5,7	5,4
32	8,7	8,1	7,8	7,5	7,0	6,5	6,1

Pozor:

Tabulkové hodnoty se vztahují na dveře s poloměrem zaoblení hran 1 mm.

U dveří s jinými poloměry se minimální mezera mění takto:

Poloměr 0 mm:
Tabulkové hodnoty + 0,4 mm

Poloměr 3 mm:
Tabulkové hodnoty - 0,8 mm

Upozornění

Na níže uvedených nákresech jsou znázorněny závěsy včetně distancí montážní podložky v měřítku 1:1. Zakreslením dveří a boku při zohlednění kóty C (3 - 8 mm) a minimální mezery lze určit potřebnou distanci montážní podložky a vzdálenost řady otvorů.

Další informace k postupu návrhu a konstrukce můžete získat v online katalogu pomocí konfigurátoru nebo na našem Hettich kanálu na YouTube.

vložený (B -17 mm) - měřítko 1:1

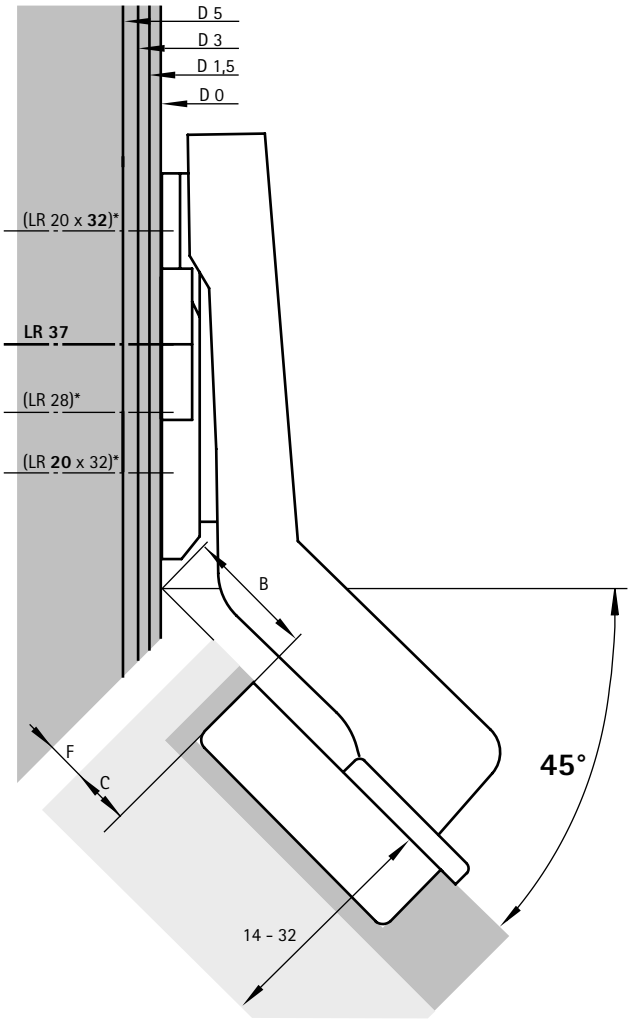

Upozornění

- Montážní podložky 90 - 101
- Příslušenství 208 - 211
- Technické informace 220 - 221

hettich.com/short/e840b2

Miskový závěs s klipovou rychlomontáží

- **Intermat W90 úhlový závěs**
- **Úhel otevření 95°, vrtací obraz TH 52 x 5,5 mm**



- Kvalita v souladu s EN 15570, úroveň 2
- Pro tloušťku dveří 14 - 28 mm
- Hloubka misky 10,5 mm
- Integrované seřízení naložení +2 mm, -2 mm
- Integrované seřízení hloubky +2 mm, -2 mm
- Seřízení výšky montážní podložkou
- Ocel a zinkový odlitek, poniklováno

Vrtací obraz

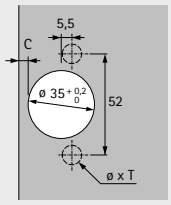

naložený
(Báze B 22 mm)

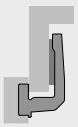

vložený
(Báze B 5 mm)

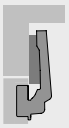

Se zavírací pružinou (Intermat 9936 W90)

Montáž misky	Vrtání ø x T mm	**naložený** **50 ks**	**vložený** **50 ks**
k přišroubování	-	**9 044 844**	**0 077 708**
k zalisování	ø 10 x 11	**9 044 845**	**0 077 709**
s rozpěrnými pouzdry	ø 10 x 11	**9 043 756**	**9 043 672**

Bez zavírací pružiny, pro dveře bez úchytky (Intermat 9966 W90)

Montáž misky	Vrtání ø x T mm	**naložený** **50 ks**	**vložený** **50 ks**
k přišroubování	-	**9 043 556**	**9 044 841**
k zalisování	ø 10 x 11	**9 043 557**	**9 044 821**
s rozpěrnými pouzdry	ø 10 x 11	**9 043 559**	**9 043 763**

Miskový závěs s klipovou rychlomontáží

- **Intermat W90 úhlový závěs**
- **Úhel otevření 95°, vrtací obraz TB 45 x 9,5 mm**



- Kvalita v souladu s EN 15570, úroveň 2
- Pro tloušťku dveří 14 - 28 mm
- Hloubka misky 10,5 mm
- Integrované seřízení naložení +2 mm, -2 mm
- Integrované seřízení hloubky +2 mm, -2 mm
- Seřízení výšky montážní podložkou
- Ocel a zinkový odlitek, poniklováno

Vrtací obraz

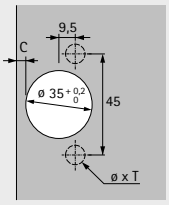

naložený
(Báze B 22 mm)



vložený
(Báze B 5 mm)



Se zavírací pružinou (Intermat 9936 W90)

Montáž misky	Vrtání ø x T mm	**naložený** **50 ks**	**vložený** **50 ks**
k přišroubování	-	**9 043 751**	**9 043 750**
k zalisování	ø 8 x 11	**9 043 753**	**0 077 710**
s rozpěrnými pouzdry	ø 8 x 11	**9 043 757**	**9 043 682**

Bez zavírací pružiny, pro dveře bez úchytky (Intermat 9966 W90)

Montáž misky	Vrtání ø x T mm	**naložený** **50 ks**	**vložený** **50 ks**
k přišroubování	-	**9 043 560**	**9 043 553**
k zalisování	ø 8 x 11	**9 043 561**	**9 043 554**
s rozpěrnými pouzdry	ø 8 x 11	**9 043 563**	**9 043 555**

Miskový závěs s klipovou rychlomontáží

- **Intermat W90 úhlový závěs**
- **Úhel otevření 95°**

Minimální mezera na každé dveře

Tloušťka dveří mm	Kóta C mm					
	3,0	4,0	4,5	5,0	6,0	7,0
14	0,2	0,2	0,2	0,2	0,2	0,2
15	0,3	0,2	0,2	0,2	0,2	0,2
16	0,4	0,4	0,4	0,4	0,4	0,4
17	0,5	0,5	0,5	0,5	0,5	0,5
18	0,7	0,7	0,7	0,7	0,6	0,6
19	0,9	0,9	0,9	0,8	0,8	0,8
20	1,1	1,1	1,1	1,1	1,0	1,0
21	1,4	1,3	1,3	1,3	1,3	
22	1,7	1,6	1,6	1,6	1,5	
23	2,0	1,9	1,9	1,9	1,8	
24	2,3	2,3	2,2	2,2	2,1	
25	2,8	2,7	2,6	2,6		
26	3,3	3,1	3,1			
27	4,2	3,7	3,6			
28	5,0					

Pozor:

Tabulkové hodnoty se vztahují na dveře s poloměrem zaoblení hran 1 mm.

U dveří s jinými poloměry se minimální mezera mění takto:

Poloměr 0 mm:
Tabulkové hodnoty + 0,4 mm

Poloměr 3 mm:
Tabulkové hodnoty - 0,8 mm

Upozornění

Na níže uvedených nákresech jsou znázorněny závěsy včetně distancí montážní podložky v měřítku 1:1.

Naložené dveře
- Naložení A = kóta C + 8,5 mm
- Vzdálenost řady otvorů X
  - pro montážní podložku LR37 = 37 mm
  - X > 20 mm

Vložené dveře
- Vzdálenost řady otvorů X
  - pro montážní podložku LR37 = 28 mm - C - F
  - X > 20 mm

naložený (B 22 mm) - měřítko 1:1

Distance D = 22 mm - tloušťka rámu S
např. tloušťka rámu S = 19 mm: distance D = 3 mm

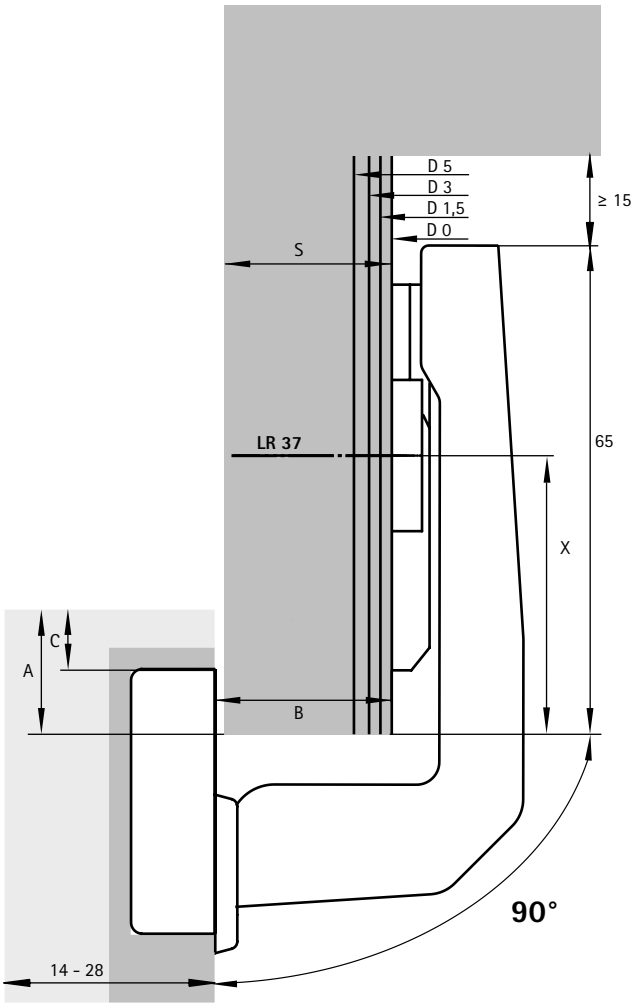

vložený (B 5 mm) - měřítko 1:1

Distance D = 5 mm - odskok dveří
např. odskok dveří 0 mm: distance D = 5 mm

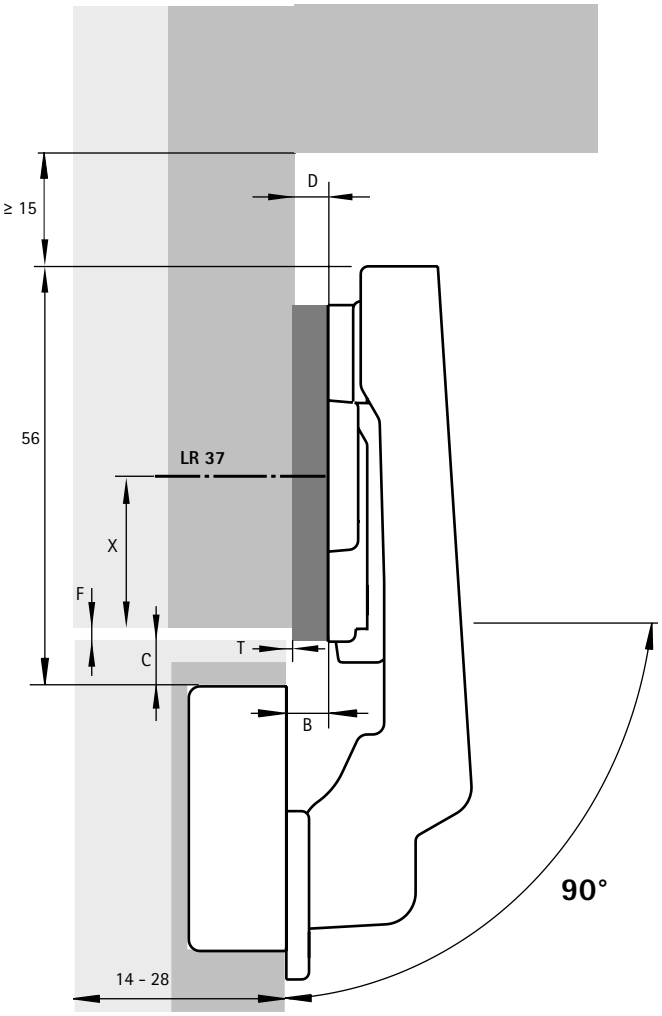

Upozornění

- Montážní podložky 90 - 101
- Příslušenství 208 - 211
- Technické informace 220 - 221

hettich.com/short/a5a9b0

Miskový závěs s klipovou rychlomontáží

- **Intermat W-30 úhlový závěs**
- **Úhel otevření 125°, vrtací obraz TH 52 x 5,5 mm**



- Kvalita v souladu s EN 15570, úroveň 2
- Pro tloušťku dveří 15 - 28 mm
- Hloubka misky 12,7 mm
- Integrované seřízení naložení +2 mm, -2 mm
- Integrované seřízení hloubky +2 mm, -2 mm
- Seřízení výšky montážní podložkou
- Ocel a zinkový odlitek, poniklováno

Vrtací obraz

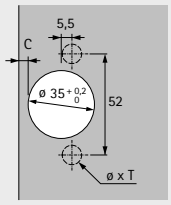

naložený
(Báze B 12 mm)

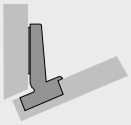

Se zavírací pružinou (Intermat 9944 W-30)

Montáž misky	Vrtání ø x T mm	**naložený** **50 ks**
k přišroubování	-	**0 073 936**
k zalisování	ø 10 x 11	**0 073 937**
s rozpěrnými pouzdry	ø 10 x 11	**9 044 976**

Miskový závěs s klipovou rychlomontáží

- **Intermat W-30 úhlový závěs**
- **Úhel otevření 125°, vrtací obraz TB 45 x 9,5 mm**



- Kvalita v souladu s EN 15570, úroveň 2
- Pro tloušťku dveří 15 - 28 mm
- Hloubka misky 12,7 mm
- Integrované seřízení naložení +2 mm, -2 mm
- Integrované seřízení hloubky +2 mm, -2 mm
- Seřízení výšky montážní podložkou
- Ocel a zinkový odlitek, poniklováno

Vrtací obraz

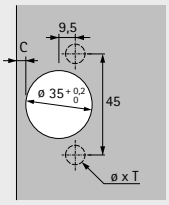

naložený
(Báze B 12 mm)

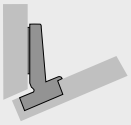

Se zavírací pružinou (Intermat 9944 W-30)

Montáž misky	Vrtání ø x T mm	**naložený** **50 ks**
k přišroubování	-	**9 043 310**
k zalisování	ø 8 x 11	**0 073 938**
s rozpěrnými pouzdry	ø 8 x 11	**9 044 979**

Miskový závěs s klipovou rychlomontáží

- **Intermat W-30 úhlový závěs**
- **Úhel otevření 125°**

Minimální mezera na každé dveře

Tloušťka dveří mm	Kóta C mm				
	3,0	4,0	4,5	5,0	5,5
15	0,6	0,6	0,6	0,6	0,6
16	0,9	0,8	0,8	0,8	0,8
17	1,1	1,1	1,1	1,0	1,0
18	1,4	1,4	1,3	1,3	1,3
19	1,8	1,7	1,7	1,6	1,6
20	2,1	2,1	2,0	2,0	1,9
21	2,6	2,5	2,4	2,4	2,3
22	3,2	3,0	2,9	2,8	2,8
23	3,8	3,6	3,5	3,4	3,3
24	4,6	4,2	4,1	4,0	3,9
25	5,4	5,0	4,8	4,6	4,5
26	6,3	5,8	5,6	5,4	5,2
27	7,1	6,6	6,4	6,2	6,0
28	8,0	7,5	7,2	7,0	6,8

Pozor:

Tabulkové hodnoty se vztahují na dveře s poloměrem zaoblení hran 1 mm.

U dveří s jinými poloměry se minimální mezera mění takto:

Poloměr 0 mm:
Tabulkové hodnoty + 0,4 mm

Poloměr 3 mm:
Tabulkové hodnoty - 0,8 mm

Upozornění

Na níže uvedených nákresech jsou znázorněny závěsy včetně distancí montážní podložky v měřítku 1:1. Zakreslením dveří a boku při zohlednění kóty C (3 - 5,5 mm) a minimální mezery lze určit potřebnou distanci montážní podložky a vzdálenost řady otvorů.

Další informace k postupu návrhu a konstrukce můžete získat v online katalogu pomocí konfigurátoru nebo na našem Hettich kanálu na YouTube.

naložený (B 12 mm) - měřítko 1:1

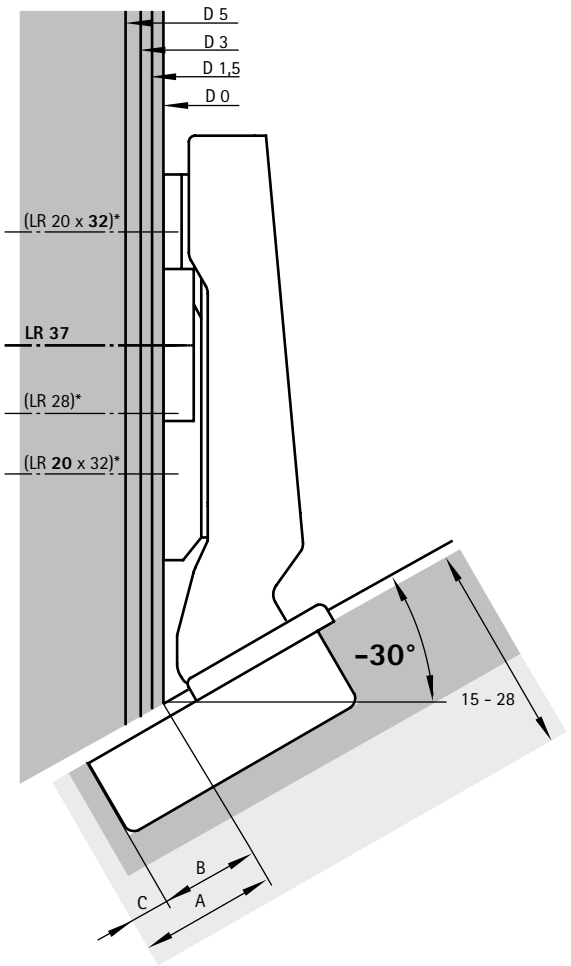

Upozornění

- Montážní podložky 90 - 101
- Příslušenství 208 - 211
- Technické informace 220 - 221

hettich.com/short/ff8514

Miskový závěs s klipovou rychlomontáží

- **Intermat W-45 úhlový závěs**
- **Úhel otevření 125°, vrtací obraz TH 52 x 5,5 mm**



- Kvalita v souladu s EN 15570, úroveň 2
- Pro tloušťku dveří 15 - 28 mm
- Hloubka misky 12,7 mm
- Integrované seřízení naložení +2 mm, -2 mm
- Integrované seřízení hloubky +2 mm, -2 mm
- Seřízení výšky montážní podložkou
- Ocel a zinkový odlitek, poniklováno

Vrtací obraz

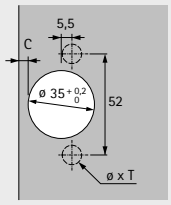

naložený
(Báze B 10 mm)

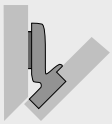

Se zavírací pružinou (Intermat 9944 W-45)

Montáž misky	Vrtání ø x T mm	**naložený** **50 ks**
k přišroubování	-	**0 077 643**
k zalisování	ø 10 x 11	**0 077 720**
s rozpěrnými pouzdry	ø 10 x 11	**9 044 978**

Miskový závěs s klipovou rychlomontáží

- **Intermat W-45 úhlový závěs**
- **Úhel otevření 125°, vrtací obraz TB 45 x 9,5 mm**



- Kvalita v souladu s EN 15570, úroveň 2
- Pro tloušťku dveří 15 - 28 mm
- Hloubka misky 12,7 mm
- Integrované seřízení naložení +2 mm, -2 mm
- Integrované seřízení hloubky +2 mm, -2 mm
- Seřízení výšky montážní podložkou
- Ocel a zinkový odlitek, poniklováno

Vrtací obraz

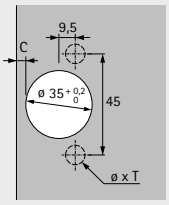

naložený
(Báze B 10 mm)



Se zavírací pružinou (Intermat 9944 W-45)

Montáž misky	Vrtání ø x T mm	**naložený** **50 ks**
k přišroubování	-	**9 043 312**
k zalisování	ø 8 x 11	**0 077 721**
s rozpěrnými pouzdry	ø 8 x 11	**9 044 981**

Miskový závěs s klipovou rychlomontáží

- **Intermat W-45 úhlový závěs**
- **Úhel otevření 125°**

Minimální mezera na každé dveře

Tloušťka dveří mm	Kóta C mm				
	3,0	4,0	4,5	5,0	5,5
15	0,6	0,6	0,6	0,6	0,6
16	0,9	0,8	0,8	0,8	0,8
17	1,1	1,1	1,1	1,0	1,0
18	1,4	1,4	1,3	1,3	1,3
19	1,8	1,7	1,7	1,6	1,6
20	2,1	2,1	2,0	2,0	1,9
21	2,6	2,5	2,4	2,4	2,3
22	3,2	3,0	2,9	2,8	2,8
23	3,8	3,6	3,5	3,4	3,3
24	4,6	4,2	4,1	4,0	3,9
25	5,4	5,0	4,8	4,6	4,5
26	6,3	5,8	5,6	5,4	5,2
27	7,1	6,6	6,4	6,2	6,0
28	8,0	7,5	7,2	7,0	6,8

Pozor:

Tabulkové hodnoty se vztahují na dveře s poloměrem zaoblení hran 1 mm.

U dveří s jinými poloměry se minimální mezera mění takto:

Poloměr 0 mm:
Tabulkové hodnoty + 0,4 mm

Poloměr 3 mm:
Tabulkové hodnoty - 0,8 mm

Upozornění

Na níže uvedených nákresech jsou znázorněny závěsy včetně distancí montážní podložky v měřítku 1:1. Zakreslením dveří a boku při zohlednění kóty C (3 - 5,5 mm) a minimální mezery lze určit potřebnou distanci montážní podložky a vzdálenost řady otvorů.

Další informace k postupu návrhu a konstrukce můžete získat v online katalogu pomocí konfigurátoru nebo na našem Hettich kanálu na YouTube.

naložený (B 10 mm) - měřítko 1:1

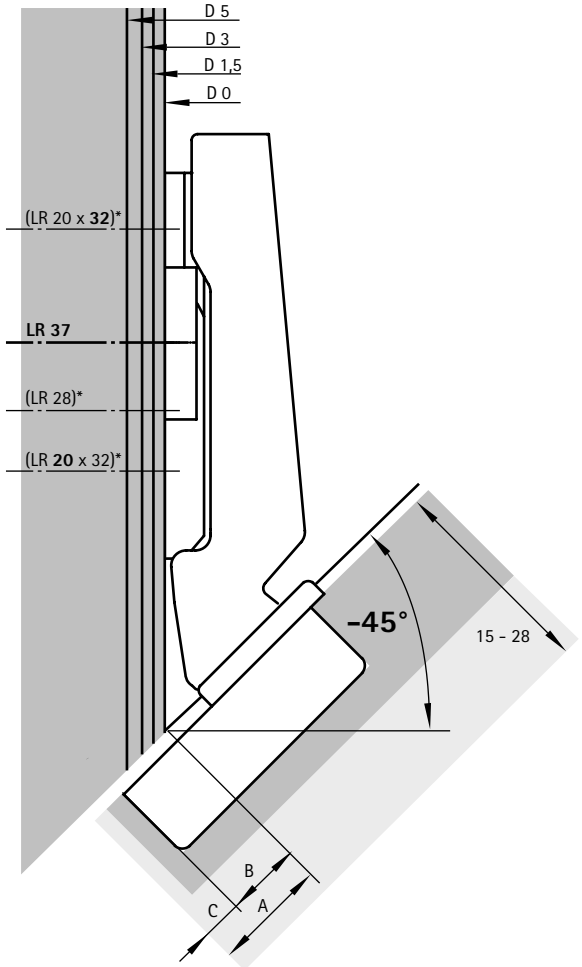

Upozornění

- Montážní podložky 90 - 101
- Příslušenství 208 - 211
- Technické informace 220 - 221

hettich.com/short/965401

Miskový závěs s klipovou rychlomontáží

- **Intermat závěs pro dveře s dřevěným rámem**
- **Úhel otevření 95°, vrtací obraz TH 38 x 8 mm**



- Kvalita v souladu s EN 15570, úroveň 2
- Pro tloušťku dveří 15 - 25 mm
- Průměr misky 26 mm
- Hloubka misky 11,9 mm
- Integrované seřízení naložení +2 mm, -2 mm
- Integrované seřízení hloubky +2,5 mm, -1,5 mm
- Seřízení výšky montážní podložkou
- Ocel a zinkový odlitek, poniklováno

Vrtací obraz

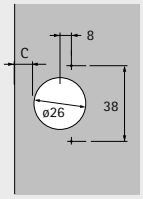

naložený
(Báze B 11 mm)

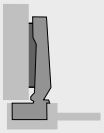

polonaložený
(Báze B 2,5 mm)

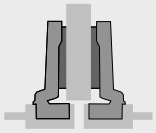

vložený
(Báze B -4 mm)

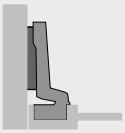

Se zavírací pružinou (Intermat 9924)

		naložený	**polonaložený**	**vložený**
Montáž misky	Vrtání ø x T mm	**50 ks**	**50 ks**	**50 ks**
k přišroubování	-	**0 072 959**	**0 072 965**	**0 072 966**

Miskový závěs s klipovou rychlomontáží

- **Intermat závěs pro dveře s dřevěným rámem**
- **Úhel otevření 95°**

Minimální mezera na každé dveře

Tloušťka dveří mm	Kóta C mm 3,0	4,0	4,5	5,0	5,5
15	0,4	0,4	0,4	0,4	0,4
16	0,6	0,6	0,6	0,6	0,6
17	0,9	0,9	0,9	0,8	0,8
18	1,6	1,2	1,2	1,1	1,1
19	2,4	2,0	1,8	1,6	1,5
20	3,3	2,7	2,5	2,3	2,1
21	4,2	3,6	3,4	3,2	3,0
22	5,1	4,5	4,2	4,0	3,8
23	6,0	5,4	5,1	4,9	4,6
24	7,0	6,3	6,0	5,8	5,5
25	7,9	7,2	6,9	6,6	6,4

Pozor:

Tabulkové hodnoty se vztahují na dveře s poloměrem zaoblení hran 1 mm.

U dveří s jinými poloměry se minimální mezera mění takto:

Poloměr 0 mm:
Tabulkové hodnoty + 0,4 mm

Poloměr 3 mm:
Tabulkové hodnoty - 0,8 mm

Přesah a vestavná hloubka závěsu

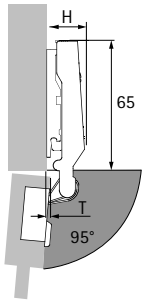

Výška závěsu H a přesah dveří T při distanci D = 0 mm a kótě C = 3 mm

Typ naložení	H mm	T mm
naložený	19,0	4,2
polonaložený	23,0	12,7
vložený	29,5	19,2

naložený

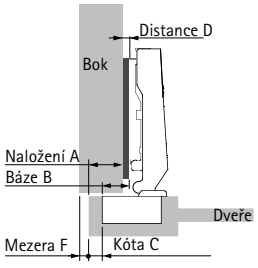

Distance D = C + B - A
= kóta C + 11 mm - naložení A

Naložení mm	Kóta C mm 3,0	4,0	4,5	5,0	5,5
	Distance D mm				
8	6,0	7,0	7,5	8,0	8,5
9	5,0	6,0	6,5	7,0	7,5
10	4,0	5,0	5,5	6,0	6,5
11	3,0	4,0	4,5	5,0	5,5
12	2,0	3,0	3,5	4,0	4,5
13	1,0	2,0	2,5	3,0	3,5
14	0,0	1,0	1,5	2,0	2,5
15		0,0	0,5	1,0	1,5
16				0,0	0,5
16,5					0,0

polonaložený

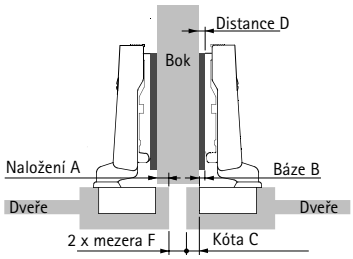

Distance D = C + B - A
= kóta C + 2,5 mm - naložení A

Naložení mm	Kóta C mm 3,0	4,0	4,5	5,0	5,5
	Distance D mm				
0	5,5	6,5	7,0	7,5	8,0
1	4,5	5,5	6,0	6,5	7,0
2	3,5	4,5	5,0	5,5	6,0
3	2,5	3,5	4,0	4,5	5,0
4	1,5	2,5	3,0	3,5	4,0
5	0,5	1,5	2,0	2,5	3,0
6		0,5	1,0	1,5	2,0
7			0,0	0,5	1,0
7,5				0,0	0,5
8					0,0

vložený

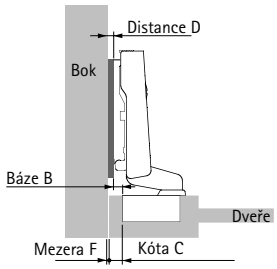

Distance D = C + B + F
= kóta C - 4 mm + mezera F

Tloušťka dveří mm	Kóta C mm 3,0	4,0	4,5	5,0	5,5
	Distance D mm				
15		0,4	0,9	1,4	1,9
16		0,6	1,1	1,6	2,1
17		0,9	1,4	1,8	2,3
18	0,6	1,2	1,7	2,1	2,6
19	1,4	2,0	2,3	2,6	3,0
20	2,3	2,8	3,1	3,4	3,7
21	3,2	3,6	3,9	4,2	4,5
22	4,1	4,5	4,7	5,0	5,3
23	5,0	5,4	5,6	5,9	6,1
24	6,0	6,3	6,5	6,8	7,0
25	6,9	7,2	7,4	7,6	7,9

Upozornění

- Montážní podložky 90 - 101
- Příslušenství 208 - 211
- Technické informace 220 - 221

hettich.com/short/577636

Miskový závěs s klipovou rychlomontáží

- **Intermat závěs na skleněné dveře**
- **Úhel otevření 95°**



- Kvalita v souladu s EN 15570, úroveň 2
- Pro tloušťku dveří 4 - 6,5 mm
- Průměr misky 26 mm
- Integrované seřízení naložení +2 mm, -2 mm
- Integrované seřízení hloubky +2,5 mm, -1,5 mm
- Seřízení výšky montážní podložkou
- Plast černý, zinkový odlitek poniklovaný

Vrtací obraz	naložený (Báze B 11 mm)	polonaložený (Báze B 2,5 mm)	vložený (Báze B -4 mm)
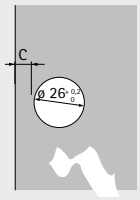	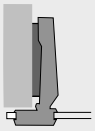	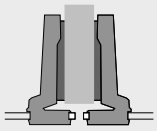	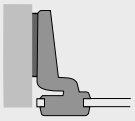

Se zavírací pružinou (Intermat 9904)

Montáž misky	Vrtání ø x T mm	**naložený** **50 ks**	**polonaložený** **50 ks**	**vložený** **50 ks**
k přišroubování	-	**0 072 960**	**0 072 967**	**0 072 968**

Ozdobné krytky typ A



Povrchová úprava	Obj. číslo	Bal.
1 chromovaná lesklá	**0 040 341**	50 sad
2 niklovaná matná	**0 070 712**	50 sad
3 zlatá, vysoký lesk	**0 040 340**	50 sad
4 černá	**0 070 051**	50 sad

Sada včetně příchytky krytky a upevňovacích šroubů. Pro sklo tloušťky 5,5 - 6,5 mm objednejte zvlášť upevňovací šrouby 9 082 429.

Ozdobné krytky typ B

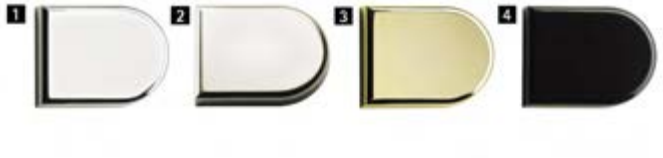

Povrchová úprava	Obj. číslo	Bal.
1 chromovaná lesklá	**0 040 495**	50 sad
2 niklovaná matná	**0 070 713**	50 sad
3 zlatá, vysoký lesk	**0 040 494**	50 sad
4 černá	**0 070 052**	50 sad

Sada včetně příchytky krytky a upevňovacích šroubů. Pro sklo tloušťky 5,5 - 6,5 mm objednejte zvlášť upevňovací šrouby 9 082 429.

Miskový závěs s klipovou rychlomontáží

- **Intermat závěs na skleněné dveře**
- **Úhel otevření 95°**

Minimální mezera na každé dveře

Tloušťka dveří mm	Kóta C mm 5,5	6,0
4,0	0,0	0,0
5,0	0,0	0,0
5,5	0,0	0,0
6,0	0,0	0,0
6,5	0,0	0,0

Přesah a vestavná hloubka závěsu

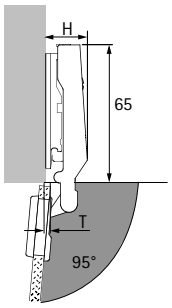

Výška závěsu H a přesah dveří T při distanci D = 0 mm a kótě C = 5,5 mm

Typ naložení	H mm	T mm
naložený	19,0	4,0
polonaložený	23,0	12,5
vložený	29,5	19,0

naložený

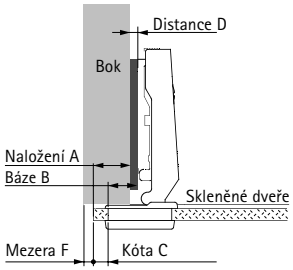

Distance D = C + B - A
= kóta C + 11 mm - naložení A

Naložení mm	Kóta C mm 5,5	6,0
	Distance D mm	
9	7,5	8,0
10	6,5	7,0
11	5,5	6,0
12	4,5	5,0
13	3,5	4,0
14	2,5	3,0
15	1,5	2,0
16	0,5	1,0
16,5	0,0	0,5

polonaložený

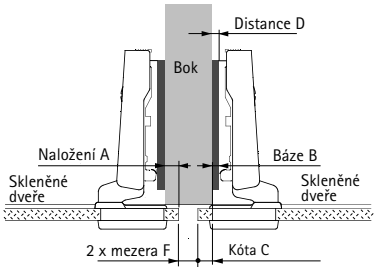

Distance D = C + B - A
= kóta C + 2,5 mm - naložení A

Naložení mm	Kóta C mm 5,5	6,0
	Distance D mm	
0	8,0	8,5
1	7,0	7,5
2	6,0	6,5
3	5,0	5,5
4	4,0	4,5
5	3,0	3,5
6	2,0	2,5
7	1,0	1,5
7,5	0,5	1,0
8	0,0	0,5

vložený

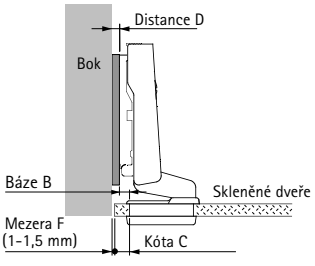

Distance D = C + B + F
= kóta C - 4 mm + mezera F

Mezera mm	Kóta C mm 5,5	6,0
	Distance D mm	
1,0	2,5	3,0
1,5	3,0	3,5

Upozornění

- Montážní podložky 90 - 101
- Příslušenství 208 - 211
- Technické informace 220 - 221

hettich.com/short/728e48

Miskový závěs s klipovou rychlomontáží

- **Intermat pro dveře s hliníkovým rámem**
- **Úhel otevření 95°**



- Kvalita v souladu s EN 15570, úroveň 2
- Pro dveře s hliníkovým rámem šířky 19 mm
- Integrované seřízení naložení +2 mm, -2 mm
- Integrované seřízení hloubky +2,5 mm, -1,5 mm
- Seřízení výšky montážní podložkou
- Ocel a zinkový odlitek, poniklováno
- Včetně 2 upevňovacích šroubů

	naložený (Báze B 13,5 mm)	polonaložený (Báze B 4 mm)	vložený (Báze B -2,5 mm)
		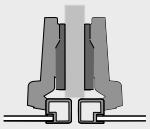	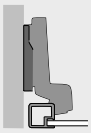

Se zavírací pružinou (Intermat 9936 Alu)

	naložený	**polonaložený**	**vložený**
Montáž misky	**50 ks**	**50 ks**	**50 ks**
k přišroubování	**9 155 233**	**9 155 234**	**9 155 235**

Miskový závěs s klipovou rychlomontáží

- **Intermat pro dveře s hliníkovým rámem**
- **Úhel otevření 95°**

Montáž

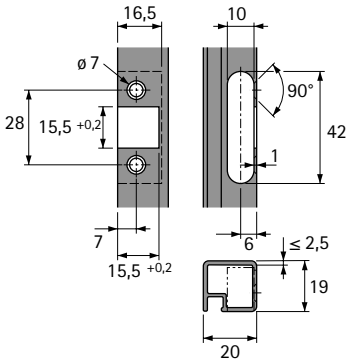

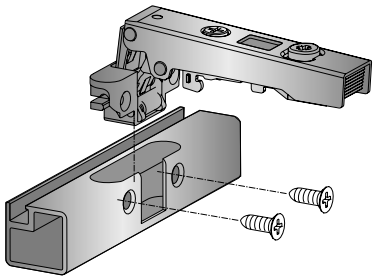

Přesah a vestavná hloubka závěsu

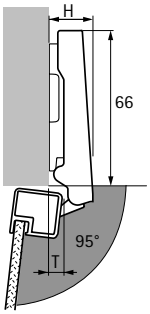

Výška závěsu H a přesah dveří T při distanci D = 0 mm a kótě C = 3 mm

Typ naložení	H mm	T mm
naložený	19,0	10,0
polonaložený	29,0	19,0
vložený	35,5	26,0

naložený

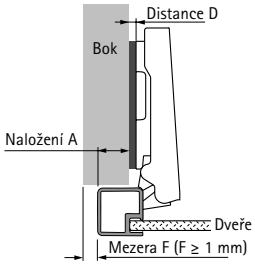

Distance D mm = 16 mm - naložení A

Naložení mm	Distance D mm
5	11,0
6	10,0
7	9,0
8	8,0
9	7,0
10	6,0
11	5,0
12	4,0
13	3,0
14	2,0
15	1,0
16	0,0

polonaložený

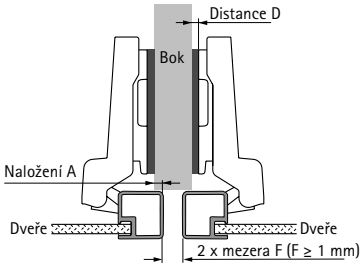

Distance D mm = 6,5 mm - naložení A

Naložení mm	Distance D mm
0	6,5
1	5,5
2	4,5
3	3,5
4	2,5
5	1,5
6	0,5
6,5	0,0

vložený

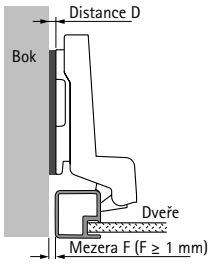

Distance D = mezera F

Mezera mm	Distance D mm
1	1,0
2	2,0
3	3,0
4	4,0
5	5,0

Upozornění

- Montážní podložky 90 - 101
- Příslušenství 208 - 211
- Technické informace 220 - 221

hettich.com/short/7c6c33

Miskový závěs s klipovou rychlomontáží

- **Intermat pro skládané dveře rohové skříně**
- **Úhel otevření 50° a 65°, vrtací obraz TH 52 x 5,5 mm**



- Kvalita v souladu s EN 15570, úroveň 2
- Pro tloušťku dveří 15 - 21 mm
- Hloubka misky 10,5 mm
- Diagonální seřízení +9,5 mm, -9,5 mm
- Integrované seřízení naložení, viz nákres
- Integrované seřízení hloubky, viz nákres
- Seřízení výšky montážní podložkou
- Ocel a zinkový odlitek, poniklováno

Vrtací obraz

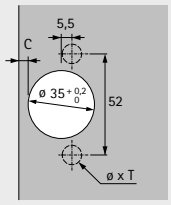

naložený
(Báze B 24 mm)

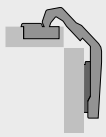

Bez zavírací pružiny (Intermat 9930)

Montáž misky	Vrtání ø x T mm	**naložený** **50 ks**
k přišroubování	-	**0 045 036**
k zalisování	ø 10 x 11	**0 045 037**
s rozpěrnými pouzdry	ø 10 x 11	**9 044 823**

Miskový závěs s klipovou rychlomontáží

- **Intermat pro skládané dveře rohové skříně**
- **Úhel otevření 50° a 65°, vrtací obraz TB 45 x 9,5 mm**



- Kvalita v souladu s EN 15570, úroveň 2
- Pro tloušťku dveří 15 - 21 mm
- Hloubka misky 10,5 mm
- Diagonální seřízení +9,5 mm, -9,5 mm
- Integrované seřízení naložení, viz nákres
- Integrované seřízení hloubky, viz nákres
- Seřízení výšky montážní podložkou
- Ocel a zinkový odlitek, poniklováno

Vrtací obraz

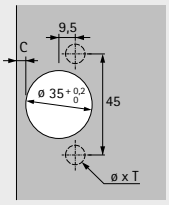

naložený
(Báze B 24 mm)

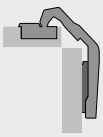

Bez zavírací pružiny (Intermat 9930)

Montáž misky	Vrtání ø x T mm	**naložený** **50 ks**
k přišroubování	-	**9 044 820**
k zalisování	ø 8 x 11	**0 045 038**
s rozpěrnými pouzdry	ø 8 x 11	**9 044 825**

Miskový závěs s klipovou rychlomontáží

- **Intermat pro skládané dveře rohové skříně**
- **Úhel otevření 50° a 65°**

Varianta A - otvory pro misky v jedněch dveřích

- Všechny otvory pro misky v jedněch dveřích
- Je možná minimální mezera mezi křídly
- Není nutné vrtání otvorů pro misku s výběhem do hrany dveří
- Obě křídla mají stejnou šířku
- Jednoduché přizpůsobení dle tloušťky dveří diagonálním seřízením
- Stejná kóta C na obou stranách dveří
- Vzdálenost řady otvorů na volném křídle je 37 mm
- Pro tloušťky dveří 15 - 21 mm
- Kóta C 3 - 6 mm

Varianta B - otvory pro misky v obojích dveřích

- Obě křídla jsou identická
- Není nutné vrtání otvorů pro misku s výběhem do hrany dveří
- Jednoduché přizpůsobení dle tloušťky dveří diagonálním seřízením
- Vzdálenost řady otvorů ve dveřích na straně korpusu je 41 mm
- Pro tloušťky dveří 15 - 21 mm
- Kóta C 3 - 6 mm

Varianta A - určení šířky dveří

Šířka dveří = šířka korpusu - mezera F - tloušťka dveří

Varianta B - určení šířky dveří

Šířka dveří = šířka korpusu - mezera F - tloušťka dveří - 5 mm

Varianta A - určení distance montážní podložky

Kóta C = 4,5 mm: distance D = 0 mm
Kóta C = 3,0 mm: distance D = 1,5 mm
Odlišné kóty C lze kompenzovat pomocí hloubkového a diagonálního seřízení.

Varianta B - určení distance montážní podložky

Kóta C = 4,5 mm: distance D = 0 mm
Kóta C = 3,0 mm: distance D = 1,5 mm
Odlišné kóty C lze kompenzovat pomocí hloubkového a diagonálního seřízení.

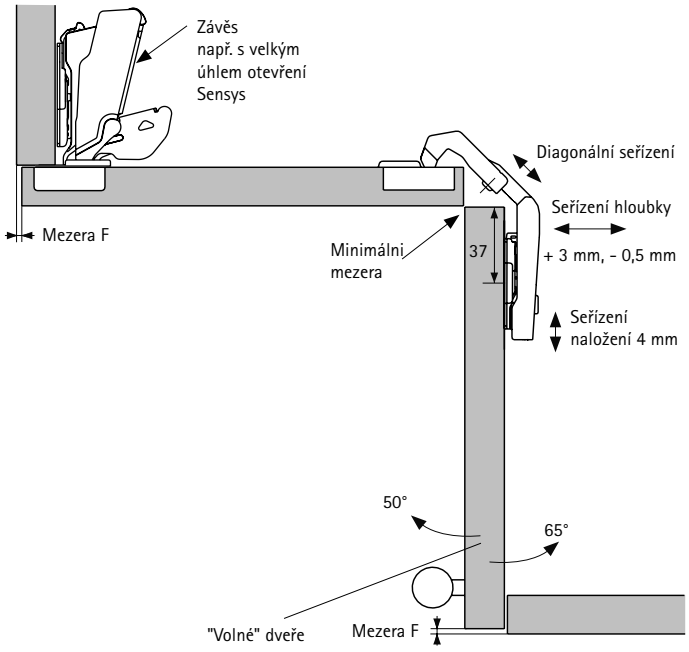

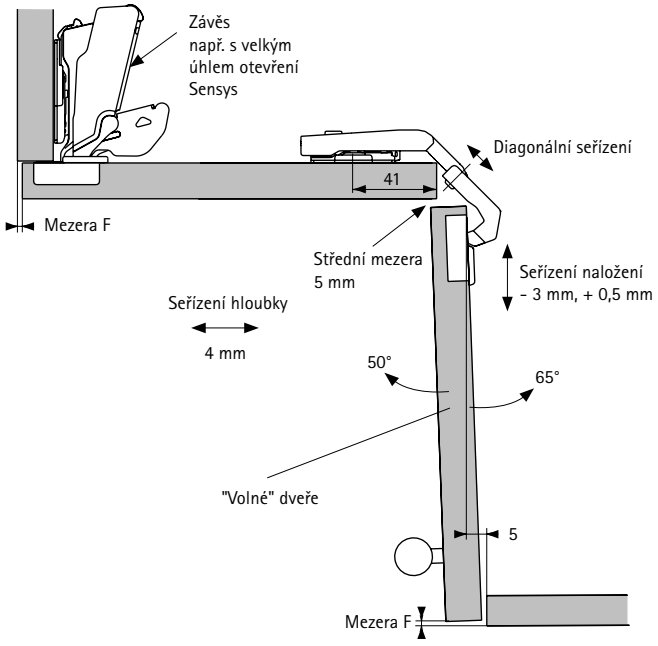

Upozornění

- Montážní podložky 90 - 101
- Příslušenství 208 - 211
- Technické informace 220 - 221

hettich.com/short/7e03bd

Podložka pod paralelní adaptér



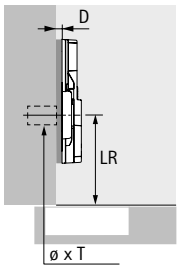

- Používá se ve spojení s paralelním adaptérem
- Kvalita v souladu s EN 15570, úroveň 3
- K použití v řadě otvorů (LR) 28 nebo 37 mm od přední hrany
- Lze použít pouze s paralelním adaptérem
- Rozteč otvorů 32 mm
- Výškové seřízení pomocí oválných otvorů ± 3 mm (varianty k přišroubování nebo s předmontovanými eurošrouby)
- Výškové seřízení pomocí oválných otvorů ± 2 mm (varianty s rozpěrnými pouzdry)
- Zinkový odlitek niklovaný

Typ montáže	Vrtání ø x T mm	Obj. číslo / Distance D mm			Bal.
		0,0	1,5	3,0	
k přišroubování vruty s plochou hlavou ø 4,5 x 16 mm	-	**9 106 989**	**9 106 990**	**9 106 991**	50 ks
s rozpěrnými pouzdry	ø 10 x 12	**9 106 983**	**9 106 984**	**9 106 985**	50 ks
s předmontovanými eurošrouby	ø 5 x 12	**9 106 986**	**9 106 987**	**9 106 988**	50 ks

Paralelní adaptér



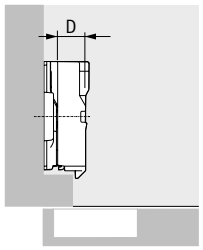

- K přišroubování na podložku pod paralelní adaptér
- Při použití s podložkou pod paralelní adaptér lze realizovat distanci až 25 mm
- Včetně upevňovacího šroubu
- Doporučujeme zkušební montáž
- Zinkový odlitek niklovaný

Distance D mm	Obj. číslo	Bal.
8,0	**9 072 537**	50 ks
12,0	**9 072 538**	50 ks
22,0	**9 072 539**	50 ks

Úhlové podložky k montážním podložkám



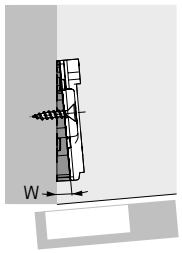

- Pro realizaci úhlových řešení
- Doporučujeme zkušební montáž
- Plast antracitový

Úhel W °	Obj. číslo	Bal.
-5	**9 237 120**	50 ks

Lze použít pouze s montážními podložkami LR37 k přišroubování; délka vrutu závisí na konkrétní konstrukci

Úhlové podložky k montážním podložkám



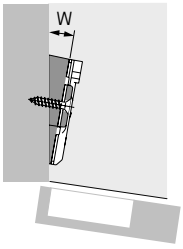

- Pro realizaci úhlových řešení
- Úhlovou podložku 5° lze stohovat na ostaní úhlové podložky
- Doporučujeme zkušební montáž
- Zinkový odlitek niklovaný

Úhel W °	Obj. číslo	Bal.
5	**9 072 533**	50 ks
10	**9 072 534**	50 ks
15	**9 072 535**	50 ks
20	**9 072 536**	50 ks

Lze použít pouze s montážními podložkami LR37 k přišroubování; délka vrutu závisí na konkrétní konstrukci

Úhlový adaptér pro zpracování informací

Úhlovou podložku lze použít pouze s montážními podložkami LR37 k přišroubování

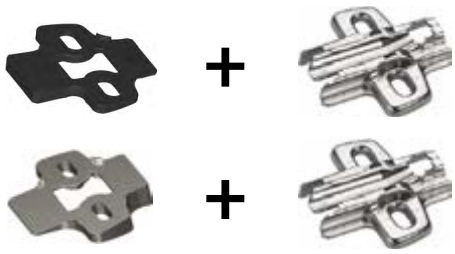

Délka vrutu závisí na konkrétní konstrukci



Úhlová podložka W°	Délka vrutů L mm
-15	25
-10	22
-5	20
5	20
10	22
15	25
20	30
25	35

Adaptér pro vložené dveře do čelního rámu



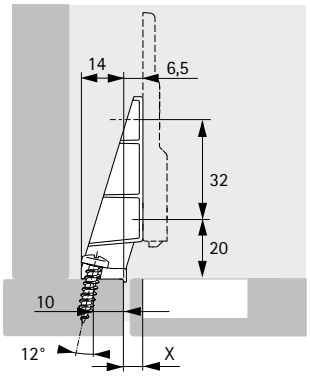

- Pro realizaci vložených dveří na skříních s čelním rámem
- Kvalita v souladu s EN 15570, úroveň 3
- K použití s lineární montážní podložkou k přišroubování a závěsem pro polonaložené dveře.
- Připevnění na čelní rám vruty s plochou hlavou ø 4 x 20 mm
- Montážní podložka se připevňuje na adaptér speciálními samořeznými šrouby ø 4 x 12 mm (obj. č.. 9 076 418 / 100 ks)
- Zinkový odlitek niklovaný

Montážní podložka Distanz mm	Závěs Báze mm	Rozměr X mm
0,5	3	4
1,5	3	5
3	3	6,5

Obj. číslo	Bal.
9 227 315	50 ks

Krytka pro ramínko závěsu Intermat



- Lze použít se závěsy Intermat
- Krytky lze na vyžádání dodat s vyraženým nebo vytištěným individuálním logem
- Ocel niklovaná

Provedení	Obj. číslo	Bal.
Bez loga	**9 101 552**	50 ks
S vyraženým logem Hettich	**9 102 082**	50 ks

Krytka pro ramínko závěsu Intermat



- Lze použít se závěsy Intermat
- Krytky lze po dohodě dodat s individuálním potiskem
- Plast grafitově šedý

Provedení	Obj. číslo	Bal.
Bez loga	**9 114 769**	50 ks
Potištěno logem Hettich	**9 114 860**	50 ks

Krytka pro ramínko závěsu Sensys (závěsy s velkým úhlem otevření)



- Lze použít pro všechny závěsy Sensys s velkým úhlem otevření
- Krytky s individuálním potiskem lze dodat na vyžádání
- Plast antracitový

Provedení	Obj. číslo	Bal.
Bez loga	**9 099 870**	50 ks
Potištěno logem Hettich	**9 099 871**	50 ks

Omezovač úhlu otevření pro Intermat 9943



- Omezovač ze 110° na 85°
- K omezení úhlu otevření dveří, pro zamezení kolize s jinými prvky
- Tím lze předejít možnému poškození dveří
- Lze použít rovněž pro závěsy bez zavírací pružiny
- Plast
- Pokyny k montáži, viz Technické informace

Obj. číslo	Bal.
9 088 253	50 ks
9 040 835	200 ks

Omezovač úhlu otevření pro Intermat 9936 a 9936 W



- Omezovač ze 95° na 85°
- K omezení úhlu otevření dveří, pro zamezení kolize s jinými prvky
- Tím lze předejít možnému poškození dveří
- Lze použít rovněž pro závěsy bez zavírací pružiny
- Ocel
- Pokyny k montáži, viz Technické informace

Obj. číslo	Bal.
9 088 254	50 ks

Omezovač úhlu otevření pro Sensys s velkým úhlem otevření



- Omezovač ze 165° na 105° nebo 120°
- K omezení úhlu otevření dveří, pro zamezení kolize s jinými prvky
- Tím lze předejít možnému poškození dveří
- Plast antracitový

Obj. číslo	Bal.
9 090 756	50 ks

Omezovač úhlu otevření pro Sensys s velkým úhlem otevření



- Omezovač ze 165° na 90° nebo 135°
- K omezení úhlu otevření dveří, pro zamezení kolize s jinými prvky
- Tím lze předejít možnému poškození dveří
- Plast antracitový

Obj. číslo	Bal.
9 090 864	50 ks

Šroub a pouzdro



- Pouzdro k zalisování a odpovídající šroub
- K použití např. jako náhradní u závěsů s miskou k zalisování
- ø 10 x 11 mm
- Plast nebarvený, ocel niklovaná

Obj. číslo	Bal.
0 045 169	200 sad

Upevňovací šroub pro závěsy na hliníkový rám



- Zápustná hlava
- PZ-křížová hlava
- ø 3,5 x 9,5 mm
- Ocel niklovaná

Obj. číslo	Bal.
0 041 296	200 ks

Upevňovací šroub k závěsům na skleněné dveře



- Pro sklo tloušťky 5,5 - 6,5 mm
- Ocel niklovaná

Obj. číslo	Bal.
9 082 429	200 ks

Krytka ø 35 mm

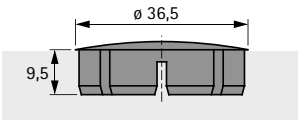

- Pro otvor ø 35 x 9,5 mm
- Plast

Barva	Obj. číslo	Bal.
bílá	**0 025 204**	100 ks
hnědá	**0 025 205**	100 ks

Přídavné tlumení Silent System

Pro miskové závěsy



Zřejmá přidaná hodnota pro každého uživatele nábytku

Při zavírání nábytkových dveří vzniká rušivý hluk. Dveře na závěsech Intermat s tlumením Silent System se zavírají kontrolovaně, měkce a tiše. Do interiéru se vrací příjemný klid a zvyšuje se komfort bydlení. A to pouze s jedním tlumičem na standardních dveřích.



Maximální užitek:
Seřizovací kolečko umožňuje přesné přizpůsobení tlumiče podle velikosti a hmotnosti dveří.



Elegantní tlumič na misku závěsu:
Toto tlumení s decentním vzhledem lze použít pro standardní řešení.



Pohodlná klipová montáž:
Tlumič se bez použití nářadí snadno a komfortně nacvakne na ramínko závěsu.

hettich.com/short/2d7912

Zjistěte více:
Inspiraci a další podrobnosti o výrobcích naleznete na našich webových stránkách.

Přídavné tlumení Silent System

- **Pro miskové závěsy**
- **Přehled**



Přídavné tlumení Silent System
k použití s miskovými závěsy série Intermat **214 – 216**



Přídavné tlumení Silent System – Universal
k použití s miskovými závěsy sérií
Intermat a SlideOn **217 – 219**

Přídavné tlumení Silent System

- **Pro miskové závěsy**
- **Pro Intermat**

Tlumič Silent System na misku závěsu



- K přišroubování na misku závěsu
- Tlumení lze plynule regulovat pomocí seřizovacího kolečka
- Při hmotnosti dveří vyšší než 13,5 kg použijte dva tlumiče
- Lze doplnit dodatečně
- Lze použít pro závěsy s miskou k přišroubování, k zalisování nebo s rozpěrnými pouzdry
- Zinkový odlitek niklovaný

Pro závěs	Vrtací obraz	Typ naložení	**Obj. číslo**	Bal.
Intermat 9943 a 9944	TH 52 x 5,5 mm	naložený	**0 060 581**	50 ks
Intermat 9943 a 9944	TB 45 x 9,5 mm	naložený	**9 072 587**	50 ks
Intermat 9936	TH 52 x 5,5 mm	naložený, polonaložený, vložený	**9 146 514**	50 ks
Intermat 9936	TB 45 x 9,5 mm	naložený, polonaložený, vložený	**9 072 588**	50 ks

Montáž

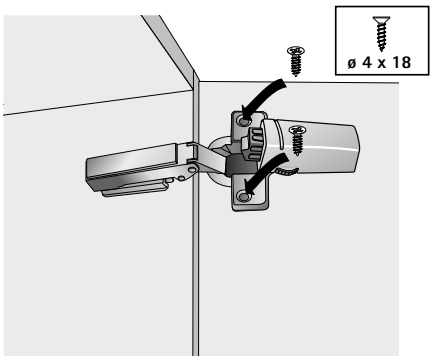

Přídavné tlumení Silent System

- **Pro miskové závěsy**
- **Pro Intermat**

Tlumič Silent System s klipovou montáží



- K naklapnutí na ramínko závěsu
- Tlumení lze plynule regulovat pomocí seřizovacího kolečka
- Montáž a demontáž bez použití nářadí
- Při hmotnosti dveří vyšší než 13,5 kg použijte dva tlumiče
- Lze snadno doplnit dodatečně
- Zinkový odlitek niklovaný

Pro závěs	Typ naložení	K použití pro	**Obj. číslo**	Bal.
Intermat 9943, 9936 a 9944	naložený	všechny distance montážních podložek	**0 060 576**	50 ks
Intermat 9943, 9936 a 9944	naložený	distance montážních podložek D≥3 mm a vnitřní zásuvky	**9 072 589**	50 ks
Intermat 9943 a 9936	polonaložený	všechny distance montážních podložek	**0 060 577**	50 ks
Intermat 9943 a 9936	vložený	všechny distance montážních podložek	**0 060 578**	50 ks

Montáž

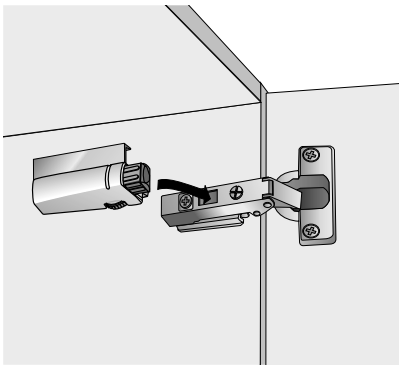

Demontáž

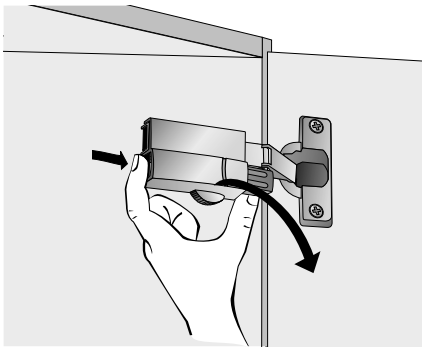

Přídavné tlumení Silent System

- **Pro miskové závěsy**
- **Pro Intermat**

Tlumič Silent System k našroubování



- K přišroubování na dno nebo půdu korpusu
- Tlumení lze plynule regulovat pomocí seřizovacího kolečka
- Montuje se na straně závěsu
- Při hmotnosti dveří vyšší než 13,5 kg použijte dva tlumiče
- Lze doplnit dodatečně
- Zinkový odlitek niklovaný

Typ naložení	Obj. číslo	Bal.
naložený, polonaložený	**0 060 579**	50 ks
vložený	**0 060 580**	50 ks

Montážní výkres

Intermat 9943
Intermat 9936
Intermat 9944

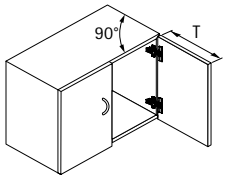

T	X
< 300	1
< 450	9
< 600	15

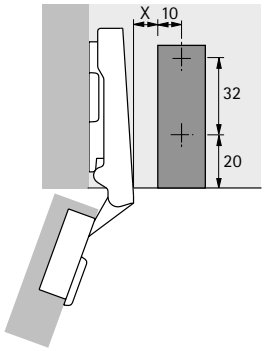

Montáž

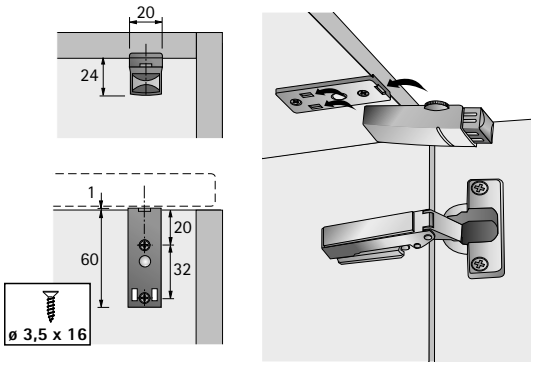

Montážní výkres

Intermat 9936 W20
Intermat 9936 W30
Intermat 9936 W45

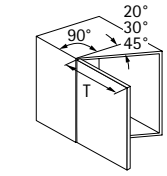

T	X
< 300	1
< 450	9
< 600	15

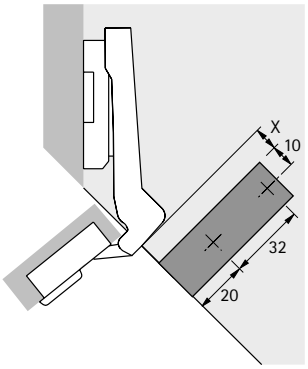

Montážní výkres

Intermat 9936 W90

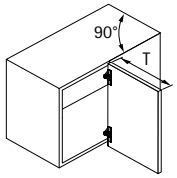

T	X
< 300	1
< 450	9
< 600	15

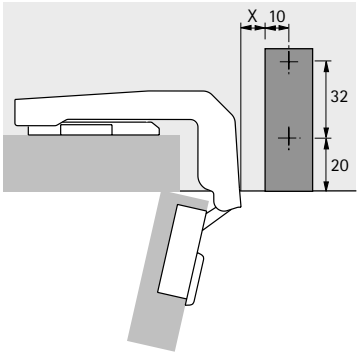

Přídavné tlumení Silent System

- **Pro miskové závěsy**
- **Pro Intermat a SlideOn**

Univerzální tlumič Silent System k zapuštění



- K zapuštění do půdy nebo dna korpusu
- Lze použít se závěsy Intermat a SlideOn s pružinou
- Při hmotnosti dveří vyšší než 7,5 kg použijte dva tlumiče
- Lze doplnit dodatečně
- Plast šedý

Typ naložení	**Obj. číslo**	Bal.
naložený, polonaložený	**0 060 685**	50 ks

Montážní výkres

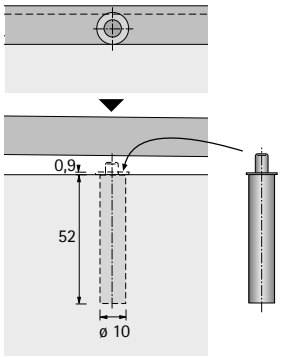

Montáž

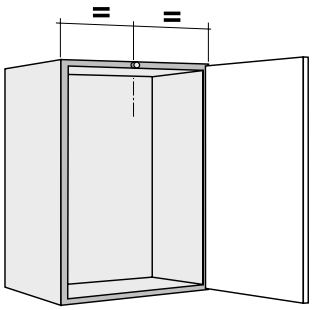

Přídavné tlumení Silent System

- **Pro miskové závěsy**
- **Pro Intermat a SlideOn**

Univerzální tlumič Silent System k našroubování



- K přišroubování na dno nebo půdu korpusu
- Lze použít se závěsy Intermat a SlideOn s pružinou
- Při hmotnosti dveří vyšší než 7,5 kg použijte dva tlumiče
- Lze doplnit dodatečně
- Plast šedý

Typ naložení	**Obj. číslo**	Bal.
naložený, polonaložený	**0 060 687**	50 ks

Montážní výkres

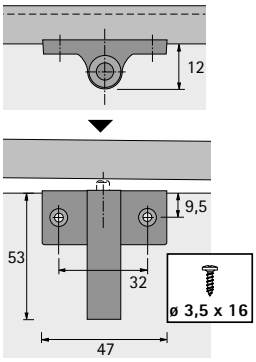

Montáž

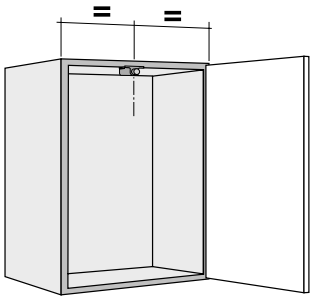

Přídavné tlumení Silent System

- **Pro miskové závěsy**
- **Pro Intermat a SlideOn**

Univerzální lineární tlumič Silent System k našroubování



- K přišroubování na dno nebo půdu korpusu
- Lze použít se závěsy Intermat a SlideOn s pružinou
- Při hmotnosti dveří vyšší než 7,5 kg použijte dva tlumiče
- Lze doplnit dodatečně
- Plast šedý

Typ naložení	**Obj. číslo**	Bal.
naložený, polonaložený	**0 060 686**	50 ks
vložený	**0 069 846**	50 ks

Montážní výkres

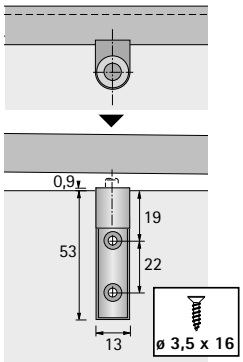

Montáž

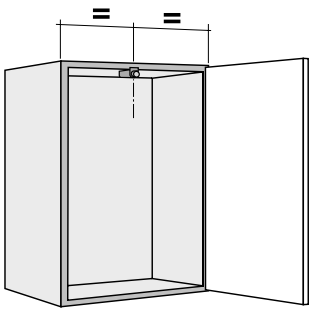

Naložené dveře

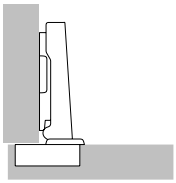

Dveře jsou umístěny před bokem korpusu a ze strany zbývá pouze mezera, která představuje potřebný volný prostor nutný pro bezpečné otevírání dveří. Alternativně lze realizovat i plné naložení dveří. Zde je třeba při umístění korpusu zohlednit potřebné místo pro nutnou minimální mezeru. Použijí se závěsy bez vyhnutí.

Polonaložené dveře

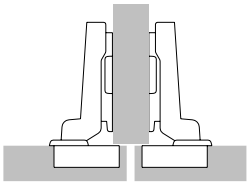

Zde jsou dvoje dveře před jednou mezistěnou korpusu. Mezi nimi se nachází potřebná celková mezera (min. 2 x minimální mezera). Příslušné naložení dveří je tedy zmenšeno, použijí se vyhnuté závěsy.

Vložené dveře

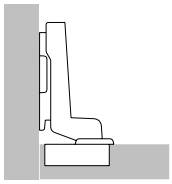

Dveře jsou umístěny v korpusu, tedy vedle boku korpusu. I zde je zapotřebí mezera, která umožní bezpečné otevírání dveří. Použijí se závěsy s velkým vyhnutím. Pro vložené dveře musí být montážní podložky posunuty dozadu o tloušťku dveří + 1 mm a příp. o požadovaný odskok dveří.

Minimální mezera

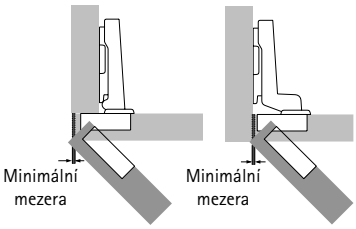

Naložené a vložené dveře
Minimální mezera je místo potřebné k otevření dveří. Rozměr minimální mezery závisí na kótě C, tloušťce dveří a zvoleném typu závěsu. Zaoblením hran se minimální mezera zmenšuje. Minimální mezeru lze zjistit z tabulky přiřazené k příslušnému typu závěsu.

Minimální mezera

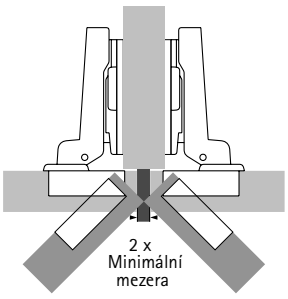

Polonaložené dveře
U polonaložených dveří (na mezistěně) musí mezera mezi hranami dveří odpovídat dvojnásobku minimální mezery. Oboje dveře je pak možno otevírat současně.

Kóta C

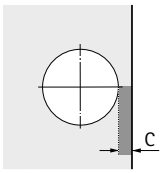

Kóta C je vzdálenost od hrany dveří k okraji otvoru pro misku. Čím je větší je kóta C, tím menší je nutná minimální mezera.

Naložení a báze

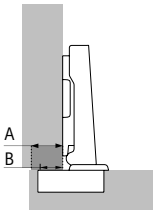

Naložení dveří je přesah dveří přes bok od vnitřní hrany korpusu. Jako báze se označuje přesah misky před bokem korpusu při distanci montážní podložky 0 mm.

Počet závěsů na dveře

Rozhodující faktory pro potřebný počet závěsů na dveřích jsou šířka, výška, hmotnost dveří a vlastnosti materiálu dveří.

V praxi jsou tyto faktory případ od případu velmi rozdílné. Počty kusů uvedené na obrázku jsou pouze orientačními hodnotami. V případě pochybností doporučujeme provést zkušební montáž a případně počet závěsů upravit. Z důvodů stability se doporučuje rozteč X mezi závěsy zásadně co největší. Rozměr X musí činit minimálně 280 mm.

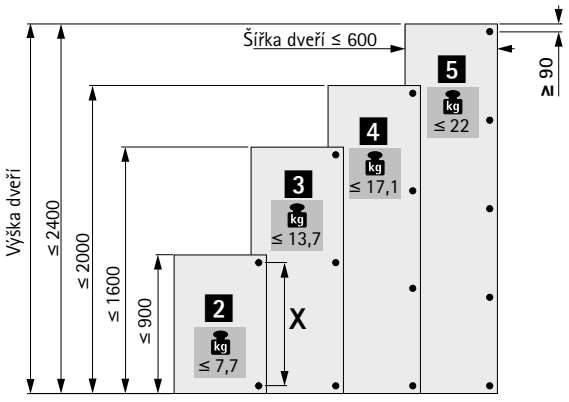

Zjišťování distance obecně

Montážní podložky jsou k dostání v různých distancích. Distance D definuje účinnou výšku montážní podložky. Příslušná hodnota distance D je vyražena na horní straně montážní podložky. Vyšší distance D zmenší hodnotu naložení u naložených a polonaložených dveří. U vložených dveří zvětší vyšší distance mezeru. Před určením potřebné distance je třeba prověřit, zda je požadovaná mezera větší nebo stejná jako potřebná minimální mezera. Pokud je požadovaná mezera menší než nutná minimální mezera, je možno zredukovat potřebnou minimální mezeru zvětšením kóty C nebo zaoblením hran dveří.

Určení distance

Naložené a polonaložené dveře
Po stanovení minimální mezery lze určit potřebnou distanci D. Naložení dveří a kóta C se v ideálním případě volí tak, že určená distance D odpovídá podložce z nabízeného sortimentu.
Příklad: Určení distance z tabulky
Naložení = 14 mm a kóta C = 4,5 mm,.
výsledná distance je 3,0 mm.
Příklad: Určení distance výpočtem dle vzorce
Závěs pro naložené dveře, báze B = 12,5 mm
Distance D = kóta C + báze B - naložení A
Distance D = 4,5 mm + 12,5 mm - 14 mm = 3,0 mm
Pokud pro určenou distanci D není v sortimentu podložka se shodnou hodnotou, rozdíl se kompenzuje seřizovacím šroubem pro naložení v ramínku závěsu.

Naložení A	Kóta C mm					
mm	3,0	4,0	4,5	5,0	6,0	7,0
	Distance D mm					
10	5,5	6,5	7,0	7,5	8,5	9,5
11	4,5	5,5	6,0	6,5	7,5	8,5
12	3,5	4,5	5,0	5,5	6,5	7,5
13	2,5	3,5	4,0	4,5	5,5	6,5
14	1,5	2,5	3,0	3,5	4,5	5,5
15	0,5	1,5	2,0	2,5	3,5	4,5
16		0,5	1,0	1,5	2,5	3,5
17			0,0	0,5	1,5	2,5
18					0,5	1,5
19						0,5

Určení distance

Vložené dveře
Při určení distance montážní podložky z tabulky pro vložené dveře je již zohledněna minimální mezera, která je závislá na kótě C a tloušťce dveří. Pokud má být odchylně od této minimální mezery docíleno větší viditelné mezery, zvolí se odpovídající větší distance montážní podložky.

Příklad: Určení distance z tabulky
Tloušťka dveří = 20 mm, kóta C = 4,5 mm dávají podle tabulky distanci montážní podložky 1,5 mm. Přitom vznikne potřebná minimální mezera - např. 1 mm. Pokud je místo toho požadována viditelná mezera 2,5 mm, je třeba zvolit distanci montážní podložky o 1,5 mm větší. V tomto příkladě tedy distance 3 mm místo distance 1,5 mm.

Příklad: Určení distance výpočtem dle vzorce
Závěs vložený, báze B = - 4 mm
Distance D = kóta C + báze B + mezera F
Distance D = 4,5 mm - 4 mm + 1 mm = 1,5 mm

Pokud pro určenou distanci není v sortimentu podložka se stejnou hodnotou, rozdíl se kompenzuje seřizovacím šroubem v ramínku závěsu.

Tloušťka dveří	Kóta C mm					
mm	3,0	4,0	4,5	5,0	6,0	7,0
	Distance D mm					
15		0,2	0,7	1,2	2,2	3,2
16		0,3	0,8	1,3	2,3	3,3
17		0,4	0,9	1,4	2,4	3,4
18		0,6	1,1	1,6	2,6	3,5
19		0,8	1,3	1,8	2,7	3,7
20	0,1	1,0	1,5	2,0	3,0	3,9
21	0,4	1,3	1,8	2,3	3,2	4,2
22	1,2	1,8	2,2	2,6	3,6	4,5

Kvalita pro náročné

Kvalita pro náročné
Kvalita závěsů je průběžně kontrolována. Jsou splněna náročná očekávání různých nábytkářských branží. Níže uvedené obrázky znázorňují příklady některých zkušebních postupů.

Oblast použití
Závěsy Hettich jsou určené k použití v interiérovém nábytku pro obývací pokoje, kuchyně, koupelny a kanceláře jak v privátních, tak i podnikových objektech.

Nosnost
Úrovně kvality uváděné u produktů odpovídají požadavkům normy EN 15570 a splňují zkoušky přetížení podle uvedené úrovně. Další informace Vám rádi poskytneme na vyžádání.

Zkouška odolnosti proti korozi
Závěsy Hettich splňují požadavky na ochranu proti korozi podle DIN EN ISO 9227-2012 dle zkušební metodiky 48hodinové zkoušky neutrální solnou mlhou (NSS) a podle normy DIN EN ISO 6270-2-2012 dle zkušební metodiky 96hodinového testu s kondenzovanou vodou spolu se střídáním vlhkosti a teploty vzduchu (AHT).

Řízení jakosti
Procesy řízení jakosti závěsů Hettich jsou certifikovány podle normy EN ISO 9001, cert. č. DE8000209.

Dlouhodobý test

Dveře se podrobí definovanému počtu otevření a zavření.

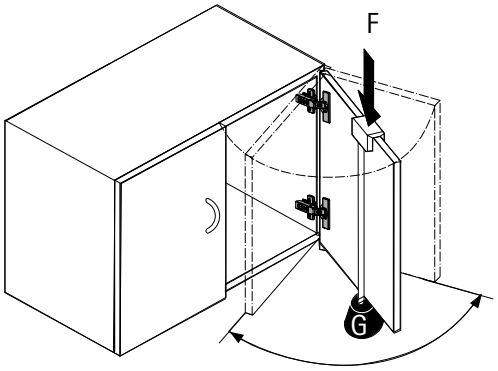

Zkouška prudkého zavření

Dveře se otevřou na 30° a z této polohy se přibouchnou působením padajícího závaží přes vodicí kladku.

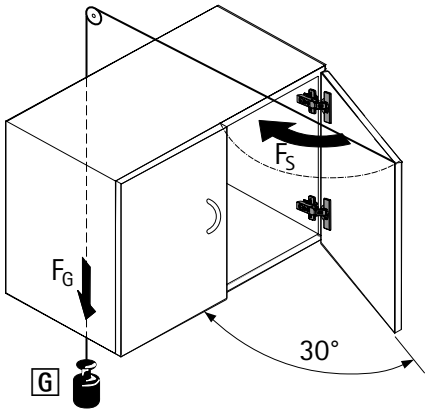

Horizontální test

Zcela otevřené dveře jsou podrobeny přetlačení definovanou testovací silou F. (Tato zkouška platí pouze pro závěsy s úhlem otevření < 135°.)

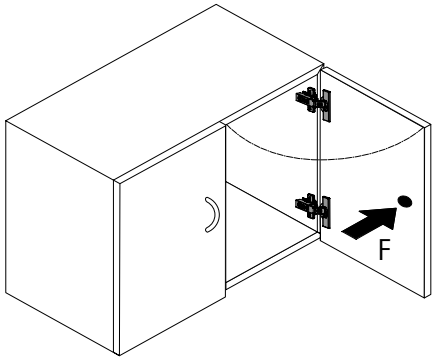

Vertikální test

Dveře se zatíží definovanou přídavnou zátěží G a podrobí se určitému počtu otevření a zavření.

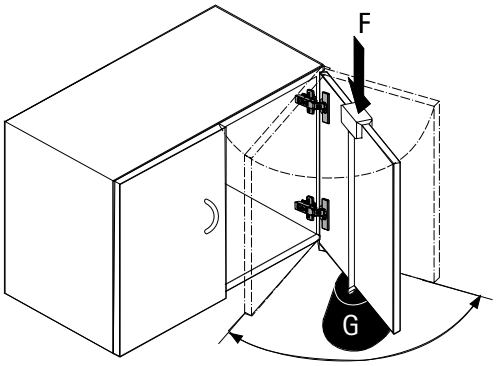

Miskový závěs s klipovou rychlomontáží

Nerezový závěs Veosys s integrovaným tlumením

New



Všestranný závěs odolný proti korozi pro interiér i exteriér

Závěs Veosys od společnosti Hettich je díky nerezovému provedení odolný a všestranný. Díky k tomu, že kolísání teplot a vlhkosti mu nemůže uškodit, je vhodný pro širokou škálu prostředí. Ať už ve venkovních prostorách, ve wellness centrech, fitness studiích nebo laboratořích a nemocnicích – Veosys nabízí testovanou odolnost proti korozi. Integrované tlumení je spolehlivé při nízkých i vysokých venkovních teplotách. Navíc díky jedinečně velkému úhlu samodovírání už od 35° Veosys zajistí zavírání téměř sám.



Navzdory vlhku, chladu i horku:
Nerezový závěs Veosys nabízí vysokou odolnost proti korozi.



Využijte výhodu teplotní stability:
Ať už při zimním kempování nebo grilování v parném létě - na integrované tlumení se můžete spolehnout.



Efektivní montáž:
Není nutné nastavování, seřizování ani vypínání. Malé i velké dveře se vždy zavírají měkce a spolehlivě.

hettich.com/short/885769

Zjistěte více:
Inspiraci a další podrobnosti o výrobcích naleznete na našich webových stránkách.

Miskový závěs s klipovou rychlomontáží

- **Veosys**
- **Přehled sortimentu**



Standardní závěs Veosys 105°
Úhel otevření 105° **226 – 227**



Nerezový závěs Veosys pro dveře s malou tloušťkou **228 – 229**
Úhel otevření 100°



Montážní podložky **230**



Příslušenství **231**

Hettich technický asistent
- **Montáž**
- **Seřízení**
- **Služby**

hettich.com/short/6adea5



Doplňky
- **Technika zpracování – přehled** **1477**

Miskový závěs s klipovou rychlomontáží

- **Nerezový závěs Veosys 105°**
- **Úhel otevření 105°, vrtací obraz TH 52 x 5,5 mm**

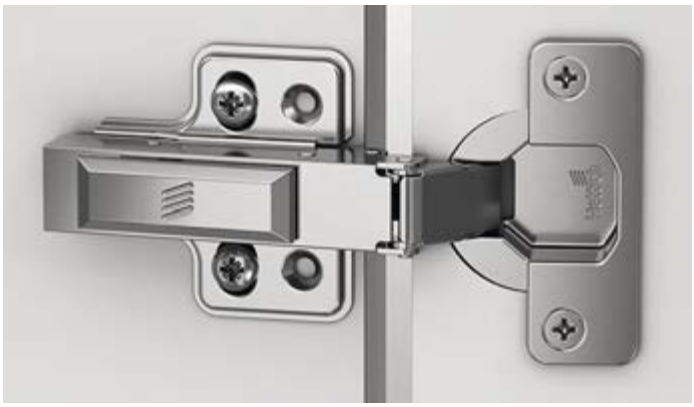

- Závěs s klipovou technikou a integrovaným tlumením
- Kvalita v souladu s EN 15570, úroveň 2
- Odolnost proti korozi 120h NSS dle DIN EN ISO 9227
- Pro tloušťku dveří 14 - 22 mm
- Průměr misky 35 mm
- Hloubka misky 11,5 mm
- Integrované seřízení naložení + 2,5 mm, - 2,5 mm
- Integrované seřízení hloubky + 2 mm, - 1,5 mm
- Seřízení výšky montážní podložkou
- Nerezová ocel

Vrtací obraz

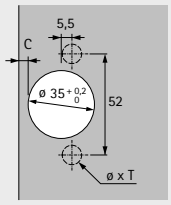

naložený
(Báze B 11,5 mm)

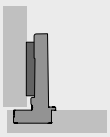

polonaložený
(Báze B 3 mm)

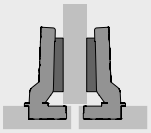

vložený
(Báze B -6,5 mm)

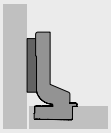

S integrovaným tlumením, se zavírací pružinou

		naložený	**polonaložený**	**vložený**
Montáž misky	Vrtání ø x T mm	**200 ks**	**200 ks**	**200 ks**
k přišroubování	-	**9 289 590**	**9 289 592**	**9 289 595**

Miskový závěs s klipovou rychlomontáží

- **Nerezový závěs Veosys 105°**
- **Úhel otevření 105°**

Minimální mezera na každé dveře

Tloušťka dveří mm	Kóta C mm				
	3,0	4,0	5,0	6,0	7,0
14	0,3	0,3	0,2	0,2	0,2
15	0,5	0,5	0,4	0,4	0,4
16	0,7	0,7	0,6	0,6	0,5
17	0,9	0,9	0,9	0,8	0,8
18	1,2	1,1	1,1	1,1	1,0
19	1,5	1,4	1,4	1,3	1,3
20	1,8	1,8	1,7	1,6	1,6
21	2,2	2,1	2,0	2,0	1,9
22	2,6	2,5	2,4	2,4	2,3

Pozor:

Tabulkové hodnoty se vztahují na dveře s poloměrem zaoblení hran 1 mm.

U dveří s jinými poloměry se minimální mezera mění takto:

Poloměr 0 mm:
Tabulkové hodnoty + 0,4 mm

Poloměr 3 mm:
Tabulkové hodnoty - 0,6 mm

Přesah a vestavná hloubka závěsu

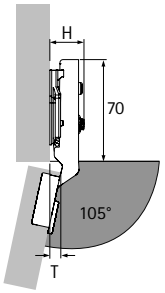

Výška závěsu H a přesah dveří T při distanci D = 0 mm a kótě C = 3 mm

Typ naložení	H mm	T mm
naložený	20,0	7,5
polonaložený	30,0	17,0
vložený	37,0	24,0

naložený

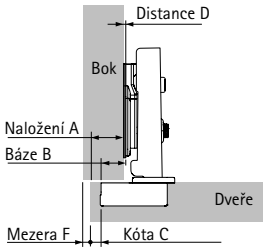

Distance D = C + B - A
= kóta C + 11,5 mm - naložení A

Naložení mm	Kóta C mm				
	3,0	4,0	5,0	6,0	7,0
	Distance D mm				
10	4,5	5,5	6,5	7,5	8,5
11	3,5	4,5	5,5	6,5	7,5
12	2,5	3,5	4,5	5,5	6,5
13	1,5	2,5	3,5	4,5	5,5
14	0,5	1,5	2,5	3,5	4,5
15		0,5	1,5	2,5	3,5
16			0,5	1,5	2,5
17				0,5	1,5
18					0,5

polonaložený

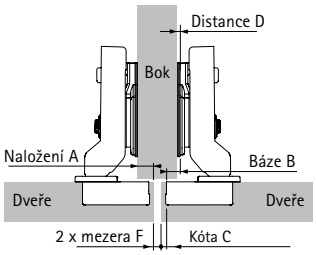

Distance D = C + B - A
= kóta C + 3 mm - naložení A

Naložení mm	Kóta C mm				
	3,0	4,0	5,0	6,0	7,0
	Distance D mm				
0,5	5,5	6,5	7,5	8,5	9,5
1,5	4,5	5,5	6,5	7,5	8,5
2,5	3,5	4,5	5,5	6,5	7,5
3,5	2,5	3,5	4,5	5,5	6,5
4,5	1,5	2,5	3,5	4,5	5,5
5,5	0,5	1,5	2,5	3,5	4,5
6,5		0,5	1,5	2,5	3,5
7,5			0,5	1,5	2,5
8,5				0,5	1,5
9,5					0,5

vložený

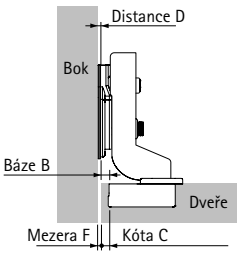

Distance D = C + B + F
= kóta C - 6,5 mm + mezera F

Tloušťka dveří mm	Kóta C mm				
	3,0	4,0	5,0	6,0	7,0
	Distance D mm				
14					0,7
15					0,9
16				0,1	1,0
17				0,3	1,3
18				0,6	1,5
19				0,8	1,8
20			0,2	1,1	2,1
21			0,5	1,5	2,4
22		0,0	0,9	1,9	2,8

Upozornění

- Montážní podložky a příslušenství, viz str. 230 - 231
- Příklady použití, kritéria kvality, pokyny pro montáž a zpracování, viz str. 232 - 234

hettich.com/short/897c49

Miskový závěs s klipovou rychlomontáží

- **Nerezový závěs Veosys pro dveře s malou tloušťkou**
- **Úhel otevření 100°, vrtací obraz TH 52 x 5,5 mm**

New



- Závěs s klipovou technikou a integrovaným tlumením
- Kvalita v souladu s EN 15570, úroveň 2
- Odolnost proti korozi 120 hod. NSS dle DIN EN 1670
- Pro tloušťku dveří 12 - 22 mm
- Průměr misky 35 mm
- Hloubka misky 10 mm
- Integrované seřízení naložení + 2,5 mm, - 2,5 mm
- Integrované seřízení hloubky + 2 mm, - 1,5 mm
- Seřízení výšky montážní podložkou
- Nerezová ocel

Vrtací obraz

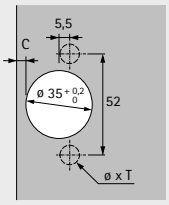

naložený
(Báze B 11,5 mm)

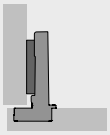

polonaložený
(Báze B 3 mm)

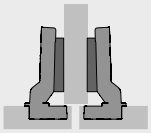

vložený
(Báze B -6,5 mm)

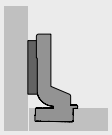

S integrovaným tlumením, se zavírací pružinou

		naložený	polonaložený	vložený
Montáž misky	Vrtání ø x T mm	**200 ks**	**200 ks**	**200 ks**
k přišroubování	-	**9 325 749**	**9 325 750**	**9 325 781**

Miskový závěs s klipovou rychlomontáží

- **Nerezový závěs Veosys pro dveře s malou tloušťkou**
- **Úhel otevření 100°**

Minimální mezera na každé dveře

Tloušťka dveří mm	Kóta C mm				
	3,0	4,0	5,0	6,0	7,0
12	0,7	0,7	0,6	0,6	0,6
13	0,7	0,7	0,6	0,6	0,6
14	0,7	0,7	0,6	0,6	0,6
15	0,9	0,9	0,8	0,8	0,8
16	1,1	1,1	1,0	1,0	0,9
17	1,3	1,3	1,2	1,2	1,2
18	1,7	1,5	1,5	1,5	1,4
19	1,9	1,8	1,8	1,7	1,7
20	2,2	2,1	2,1	2,0	2,0
21	2,6	2,5	2,4	2,4	2,3
22	3,0	2,9	2,8	2,8	2,7

Pozor:

Tabulkové hodnoty se vztahují na dveře s poloměrem zaoblení hran 1 mm.

U dveří s jinými poloměry se minimální mezera mění takto:

Poloměr 0 mm:
Tabulkové hodnoty + 0,4 mm

Poloměr 3 mm:
Tabulkové hodnoty - 0,6 mm

Přesah a vestavná hloubka závěsu

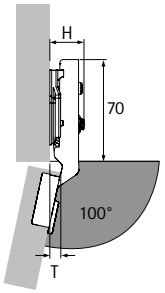

Výška závěsu H a přesah dveří T při distanci D = 0 mm a kótě C = 3 mm

Typ naložení	H mm	T mm
naložený	20,0	7,5
polonaložený	30,0	17,0
vložený	37,0	24,0

naložený

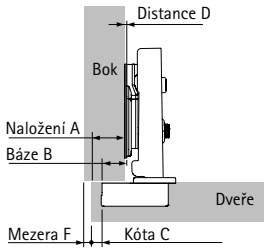

Distance D = C + B - A
= kóta C + 11,5 mm - naložení A

Naložení mm	Kóta C mm				
	3,0	4,0	5,0	6,0	7,0
	Distance D mm				
10	4,5	5,5	6,5	7,5	8,5
11	3,5	4,5	5,5	6,5	7,5
12	2,5	3,5	4,5	5,5	6,5
13	1,5	2,5	3,5	4,5	5,5
14	0,5	1,5	2,5	3,5	4,5
15		0,5	1,5	2,5	3,5
16			0,5	1,5	2,5
17				0,5	1,5
18					0,5

polonaložený

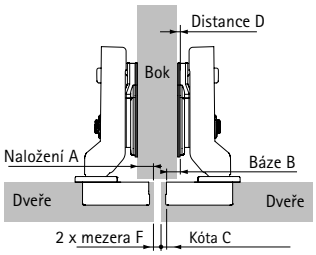

Distance D = C + B - A
= kóta C + 3 mm - naložení A

Naložení mm	Kóta C mm				
	3,0	4,0	5,0	6,0	7,0
	Distance D mm				
0,5	5,5	6,5	7,5	8,5	9,5
1,5	4,5	5,5	6,5	7,5	8,5
2,5	3,5	4,5	5,5	6,5	7,5
3,5	2,5	3,5	4,5	5,5	6,5
4,5	1,5	2,5	3,5	4,5	5,5
5,5	0,5	1,5	2,5	3,5	4,5
6,5		0,5	1,5	2,5	3,5
7,5			0,5	1,5	2,5
8,5				0,5	1,5
9,5					0,5

vložený

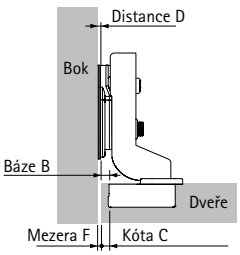

Distance D = C + B + F
= kóta C - 6,5 mm + mezera F

Tloušťka dveří mm	Kóta C mm				
	3,0	4,0	5,0	6,0	7,0
	Distance D mm				
12				0,1	1,1
13				0,1	1,1
14				0,1	1,1
15				0,3	1,3
16				0,5	1,4
17				0,7	1,7
18				1,0	1,9
19			0,3	1,2	2,2
20			0,6	1,5	2,5
21			0,9	1,9	2,8
22		0,4	1,3	2,3	3,2

Upozornění

- Montážní podložky a příslušenství, viz str. 230 – 231
- Příklady použití, kritéria kvality, pokyny pro zpracování a montáž, viz str. 232 – 234

hettich.com/short/897c49

Miskový závěs s klipovou rychlomontáží

- **Nerezové montážní podložky, seřízení výšky pomocí oválných otvorů**
- **Pro Veosys**

Montážní podložka k našroubování



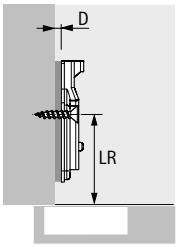

- Pro vruty se zápustnou hlavou ø 4,5 x 16 mm
- Kvalita v souladu s EN 15570, úroveň 2
- Rozteč otvorů 32 mm
- Seřízení výšky ± 3 mm pomocí oválných otvorů
- Nerezová ocel

Vzdálenost řady otvorů LR v mm	Obj. číslo / Distance D mm		Bal.
	0,0	2,0	
37	**9 289 598**	**9 289 609**	200 ks

Krytky ramínka závěsu Veosys



- Lze použít se závěsy Veosys
- Nerezová ocel

Provedení	Obj. číslo	Bal.
s vyraženým logem Hettich	**9 289 610**	200 ks
bez loga	**9 289 611**	200 ks

Adaptér pro zmenšení hloubky otvoru pro misku



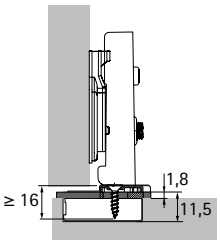

- Pro zmenšení potřebné hloubky vrtání pro misky u tenkých nebo silně zaoblených dveří
- Lze použít s miskou závěsu k přišroubování
- Mezera mezi korpusem a dveřmi se zvětší o tloušťku adaptéru
- Upevnění pomocí vrutů se zápustnou hlavou ø 4 x 16 mm
- Plast transparentní

Provedení	Tloušťka mm	Obj. číslo	Bal.
pro vrtací obraz TH	1,8	**9 306 263**	50 ks

Paralelní adaptér pro montážní podložky



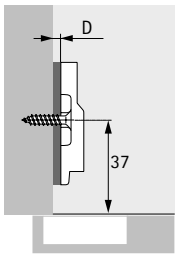

- Pro zvětšení distance montážní podložky
- Stohovatelné
- Doporučuje se zkušební montáž
- Šedý plast

Vzdálenost D mm	Obj. číslo	Bal.
3,0	**9 289 695**	50 ks

Lze použít s montážními podložkami Veosys k přišroubování; délka vrutů závisí na konkrétní konstrukci.

Naložené dveře

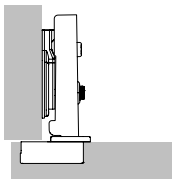

Dveře jsou umístěny před bokem korpusu a ze strany zbývá pouze mezera, která představuje potřebný volný prostor nutný pro bezpečné otevírání dveří. Alternativně lze realizovat i plné naložení dveří. Zde je třeba při umístění korpusu zohlednit potřebné místo pro nutnou minimální mezeru. Použijí se závěsy bez vyhnutí.

Polonaložené dveře

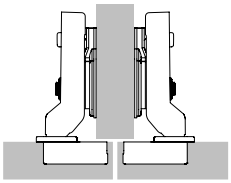

Zde jsou dvoje dveře před jednou mezistěnou korpusu. Mezi nimi se nachází potřebná celková mezera (min. 2 x minimální mezera). Příslušné naložení dveří je tedy zmenšeno, použijí se vyhnuté závěsy.

Vložené dveře

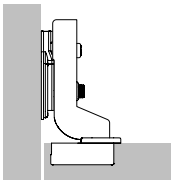

Dveře jsou umístěny v korpusu, tedy vedle boku korpusu. I zde je zapotřebí mezera, která umožní bezpečné otevírání dveří. Použijí se závěsy s velkým vyhnutím. Pro vložené dveře musí být montážní podložky posunuty dozadu o tloušťku dveří + 1 mm a příp. o požadovaný odskok dveří.

Minimální mezera

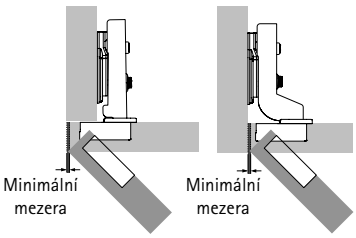

Naložené a vložené dveře
Minimální mezera je místo potřebné k otevření dveří. Rozměr minimální mezery závisí na kótě C, tloušťce dveří a zvoleném typu závěsu. Zaoblením hran se minimální mezera zmenšuje. Minimální mezeru lze zjistit z tabulky přiřazené k příslušnému typu závěsu.

Minimální mezera

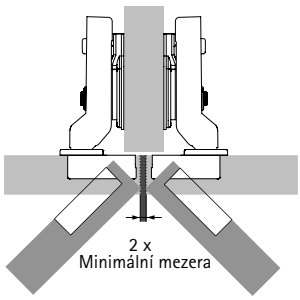

Polonaložené dveře
U polonaložených dveří (na mezistěně) musí mezera mezi hranami dveří odpovídat dvojnásobku minimální mezery. Oboje dveře je pak možno otevírat současně.

Kóta C

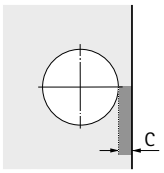

Kóta C je vzdálenost od hrany dveří k okraji otvoru pro misku. Čím je větší je kóta C, tím menší je nutná minimální mezera.

Naložení a báze

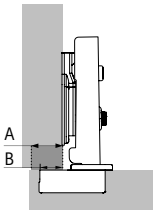

A = naložení
B = báze

Naložení dveří je přesah dveří přes bok od vnitřní hrany korpusu. Jako báze se označuje přesah misky před bokem korpusu při distanci montážní podložky 0 mm.

Počet závěsů na dveře

Rozhodující faktory pro potřebný počet závěsů na dveřích jsou šířka, výška, hmotnost dveří a vlastnosti materiálu dveří.

V praxi jsou tyto faktory případ od případu velmi rozdílné. Počty kusů uvedené na obrázku jsou pouze orientačními hodnotami. V případě pochybností doporučujeme provést zkušební montáž a případně počet závěsů upravit. Z důvodů stability se doporučuje rozteč X mezi závěsy zásadně co největší. Rozměr X musí činit minimálně 280 mm.

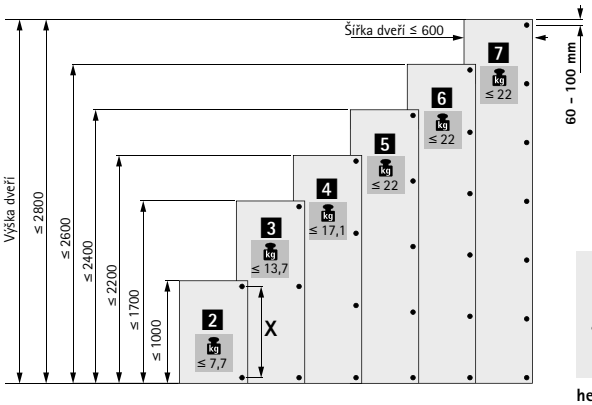

hettich.com/short/c6aabf

Zjišťování distance obecně

Montážní podložky jsou k dostání v různých distancích. Distance D definuje účinnou výšku montážní podložky. Příslušná hodnota distance D je vyražena na horní straně montážní podložky. Vyšší distance D zmenší hodnotu naložení u naložených a polonaložených dveří. U vložených dveří zvětší vyšší distance mezeru. Před určením potřebné distance je třeba prověřit, zda je požadovaná mezera větší nebo stejná jako potřebná minimální mezera. Pokud je požadovaná mezera menší než nutná minimální mezera, je možno zredukovat potřebnou minimální mezeru zvětšením kóty C nebo zaoblením hran dveří.

Určení distance

Naložené a polonaložené dveře
Po stanovení minimální mezery lze určit potřebnou distanci D. Naložení dveří a kóta C se v ideálním případě volí tak, že určená distance D odpovídá podložce z nabízeného sortimentu.

Příklad: Určení distance z tabulky
Naložení = 14 mm a kóta C = 4,5 mm, výsledná distance je 3,0 mm.

Příklad: Určení distance výpočtem dle vzorce
Závěs pro naložené dveře, báze B = 12,5 mm
Distance D = kóta C + báze B - naložení A
Distance D = 4,5 mm + 12,5 mm - 14 mm = 3,0 mm

Pokud pro určenou distanci D není v sortimentu podložka se shodnou hodnotou, rozdíl se kompenzuje seřizovacím šroubem pro naložení v ramínku závěsu.

Naložení A	Kóta C mm					
mm	3,0	4,0	4,5	5,0	6,0	7,0
	Distance D mm					
10	5,5	6,5	7,0	7,5	8,5	9,5
11	4,5	5,5	6,0	6,5	7,5	8,5
12	3,5	4,5	5,0	5,5	6,5	7,5
13	2,5	3,5	4,0	4,5	5,5	6,5
14	1,5	2,5	3,0	3,5	4,5	5,5
15	0,5	1,5	2,0	2,5	3,5	4,5
16		0,5	1,0	1,5	2,5	3,5
17			0,0	0,5	1,5	2,5
18					0,5	1,5
19						0,5

Určení distance

Vložené dveře
Při určení distance montážní podložky z tabulky pro vložené dveře je již zohledněna minimální mezera, která je závislá na kótě C a tloušťce dveří. Pokud má být odchylně od této minimální mezery docíleno větší viditelné mezery, zvolí se odpovídající větší distance montážní podložky.

Příklad: Určení distance z tabulky
Tloušťka dveří = 20 mm, kóta C = 4,5 mm dávají podle tabulky distanci montážní podložky 1,5 mm. Přitom vznikne potřebná minimální mezera - např. 1 mm. Pokud je místo toho požadována viditelná mezera 2,5 mm, je třeba zvolit distanci montážní podložky o 1,5 mm větší. V tomto příkladě tedy distance 3 mm místo distance 1,5 mm.

Příklad: Určení distance výpočtem dle vzorce
Závěs vložený, báze B = - 4 mm
Distance D = kóta C + báze B + mezera F
Distance D = 4,5 mm - 4 mm + 1 mm = 1,5 mm

Pokud pro určenou distanci není v sortimentu podložka se stejnou hodnotou, rozdíl se kompenzuje seřizovacím šroubem v ramínku závěsu.

Tloušťka dveří	Kóta C mm					
mm	3,0	4,0	4,5	5,0	6,0	7,0
	Distance D mm					
15		0,2	0,7	1,2	2,2	3,2
16		0,3	0,8	1,3	2,3	3,3
17		0,4	0,9	1,4	2,4	3,4
18		0,6	1,1	1,6	2,6	3,5
19		0,8	1,3	1,8	2,7	3,7
20	0,1	1,0	1,5	2,0	3,0	3,9
21	0,4	1,3	1,8	2,3	3,2	4,2
22	1,2	1,8	2,2	2,6	3,6	4,5

Kvalita pro náročné

Kvalita pro náročné
Kvalita závěsů je průběžně kontrolována. Jsou splněna náročná očekávání různých nábytkářských branží. Níže uvedené obrázky znázorňují příklady některých zkušebních postupů.

Oblast použití
Závěsy Hettich jsou určeny k použití v nábytku pro obývací pokoje, kuchyně, koupelny a kanceláře.

Nosnost
Úrovně kvality uváděné u produktů odpovídají požadavkům normy EN 15570 a splňují zkoušky přetížení podle uvedené úrovně. Další informace Vám rádi poskytneme na vyžádání.

Zkouška odolnosti proti korozi
Závěsy Veosys splňují požadavky na ochranu proti korozi podle DIN EN ISO 9227-2012 dle zkušební metodiky 120hodinové zkoušky neutrální solnou mlhou (NSS) a podle normy DIN EN ISO 6270-2-2012 dle zkušební metodiky 120hodinového testu s kondenzovanou vodou spolu se střídáním vlhkosti a teploty vzduchu (AHT).

Řízení jakosti
Procesy řízení jakosti závěsů Hettich jsou certifikovány podle normy EN ISO 9001, cert. č. DE8000209.

Dlouhodobý test

Dveře se podrobí definovanému počtu otevření a zavření.

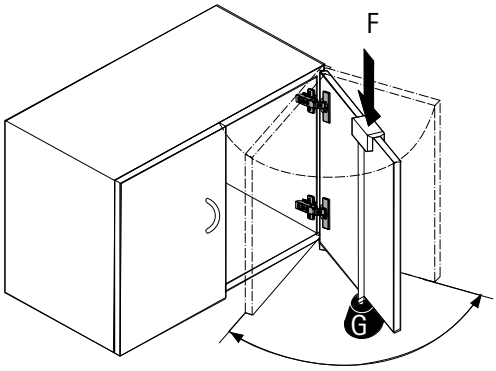

Zkouška prudkého zavření

Dveře se otevřou na 30° a z této polohy se přibouchnou působením padajícího závaží přes vodicí kladku.

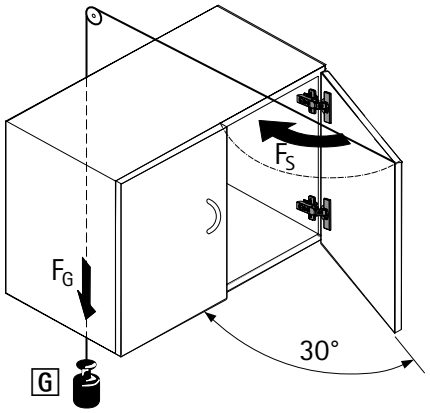

Horizontální test

Zcela otevřené dveře jsou podrobeny přetlačení definovanou testovací silou F. (Tato zkouška platí pouze pro závěsy s úhlem otevření < 135°.)

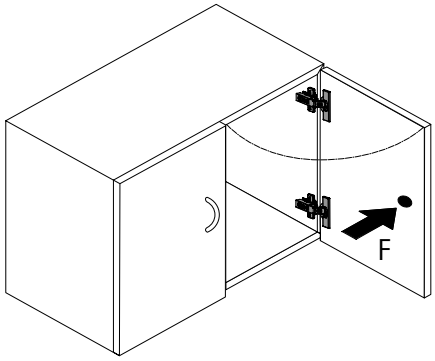

Vertikální test

Dveře se zatíží definovanou přídavnou zátěží G a podrobí se určitému počtu otevření a zavření.

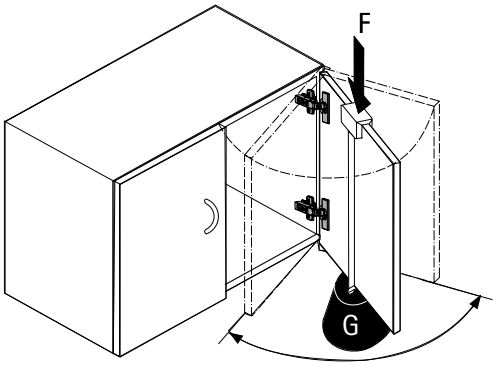

Jednokloubový miskový závěs s klipovou rychlomontáží a viditelným čepem

Selekta Pro 2000



Volný prostor na pracovišti

Selekta je milionkrát osvědčený závěs pro kancelářský nábytek. Umí toho ještě mnohem víc: má ty nejlepší předpoklady pro použití v nemocnicích, ordinacích, školách atd.

Selekta nabízí suverénní řešení pro téměř každou situaci. V zakázkové nebo sériové výrobě nábytku: systém Selekta je maximálně všestranný díky rozsáhlému sortimentu závěsů a užitečného příslušenství.



Dokonalý přehled:
Díky velkorysému úhlu otevření má uživatel jasný přehled o obsahu skříně.



Nerušená práce v kanceláři:
Díky přídavnému tlumení se nábytkové dveře zavírají tiše.



Individuální přizpůsobení:
Na přání lze krytku potisknout logem zákazníka.



Efektivní montáž:
Provádí se bez nářadí, klipovou technikou.



Trvalá spokojenost zákazníků:
Třetí vrut v oválném otvoru zajistí maximální stabilitu.



Perfektní mezery:
Pohodlné seřízení provedete přímo excentry.



Zvýšené nároky na korozivzdornost:
Vyšší odolnost zajistí dodatečná speciální povrchová úprava.

hettich.com/short/73499d

Zjistěte více:
Inspiraci a další podrobnosti o výrobcích naleznete na našich webových stránkách.



Selekta Pro 2000
Popis systému **238 – 239**
Přehled sortimentu / technické porovnání **240 – 241**
Rychlý přehled **242 – 243**



Příslušenství **266 – 269**

Technické informace
- **Pokyny ke zpracování** **270**
- **Montážní pokyny** **271 – 273**
- **Kritéria kvality** **273**

Hettich technický asistent
- **Montáž**
- **Seřízení**
- **Služby**

hettich.com/short/809294



Doplňky
- **Zamykací systém – přehled** **1239**
- **Technika zpracování – přehled** **1477**

Jednokloubový miskový závěs s klipovou rychlomontáží a viditelným čepem

Popis systému

Selekta Pro 2000



- Stěžejní výrobek s rozsáhlým sortimentem pro různé varianty konstrukce nábytku
- Spojení ramínka a misky závěsu klipovou technikou šetří čas
- Seřízení výšky a naložení se provádí pohodlně pomocí excentrů
- Část sortimentu je dodání též v atraktivní černé povrchové úpravě. Nalezne využití v oblastech se zvýšenými nároky na odolnost proti korozi, např. v laboratorním prostředí.

Selekta Pro 2035



- Exkluzivní řešení, zaměřené na design, nabízí výhody jednokloubového závěsu, přičemž ten je zvenku sotva viditelný
- Spojení ramínka a misky závěsu klipovou technikou šetří čas
- Komfortní seřízení výšky excentrem

Šetřete náklady zeštíhlením skladu!

Závěs = miska + ramínko



Potřebujete pouze několik kombinovatelných součástí z promyšleného systému Selekta. To zjednodušuje pracovní procesy a odlehčuje i skladu.

Přesto můžete velmi pružně plnit osobité požadavky zákazníků.

Selekta má systém: k dispozici je vždy správný závěs!



Řada Selekta již nabízí četné varianty ramínek závěsů. Naleznete zde správná řešení pro nejběžnější tloušťky materiálů, konstrukční principy a situace. Rozličné typy upevnění, různé rozteče otvorů ... vždy optimální závěs pro váš proces.

Misky Selekta: vždy je po ruce vhodná!



Jednu misku lze použít pro různá naložení, což zjednodušuje výrobu a šetří náklady na skladování!
A stejně jako ramínka se i misky přizpůsobí vaší výrobě tím, že jsou k dispozici s různými vrtacími obrazy a typy upevnění. K tomu se dají se mnoha způsoby kombinovat s různými ramínky.

Konstrukční princip korpusové konstrukce

Krajní závěsy pro různé tloušťky boků s čepem v rovině s hranou korpusu					
Tloušťka boku korpusu	16 mm	18 mm	19 mm	19 mm	19 mm
Mezera	4 mm	4 mm	8 mm *	4 mm	3 mm
Závěs pro naložení	12 mm	14 mm	11 mm	15 mm	16 mm
Čep	vyhnutý, ø 5,4 mm	vyhnutý, ø 5,4 mm	rovný, ø 7 mm	vyhnutý, ø 5,4 mm	vyhnutý, ø 5,4 mm
Výkres	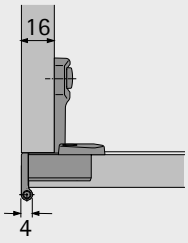	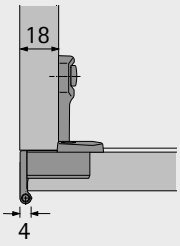	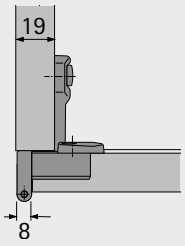	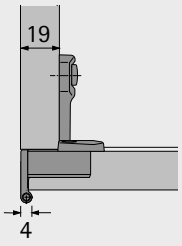	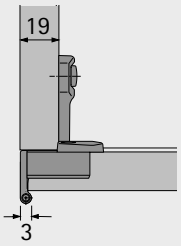

* opticky vhodné ke krajním a zdvojeným závěsům pro naložení 5,5 mm (viz níže)

Konstrukční princip nekonečné konstrukce

Krajní a zdvojené závěsy s osou čepu na středu (ose) boku nebo mezistěny				
Tloušťka boku korpusu	19 mm	19 mm	19 mm	19 mm
Mezera	8 mm	8 mm	6 mm	6 mm
Závěs pro naložení	5,5 mm	5,5 mm zdvojený	6,5 mm	6,5 mm zdvojený
Čep	rovný, ø 7 mm	rovný, ø 7 mm	rovný, ø 5,4 mm	rovný, ø 5,4 mm
Výkres	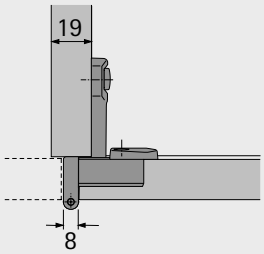	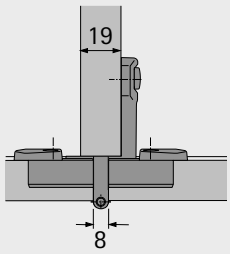	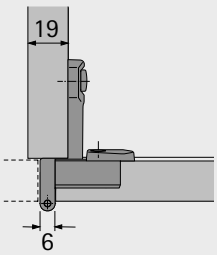	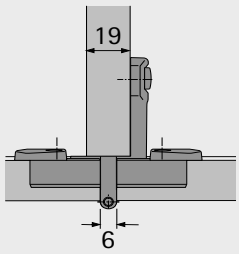

Jednokloubový miskový závěs s klipovou rychlomontáží a viditelným čepem

- **Selekta**
- **Přehled sortimentu / technické porovnání**

	Selekta Pro 2000	Selekta Pro 2000 zdvojená	Selekta Pro 2000 E
			
Strana	244 - 255	256 - 259	260 - 263
Popis	▸ Závěs pro naložené a polonaložené dveře ▸ S viditelným čepem ▸ S pružinou / bez pružiny	▸ Zdvojený závěs pro polonaložené dveře ▸ S viditelným čepem ▸ S pružinou / bez pružiny	▸ Závěs pro vložené dveře ▸ S viditelným čepem ▸ S pružinou / bez pružiny
Montáž	Klipová technika	Klipová technika	Klipová technika
Úhel otevření	Až 270°	Až 180°	Až 180°
Naložení dveří	5,5 mm / 6,5 mm / 11 mm / 12 mm / 14 mm / 15 mm / 16 mm	5,5 mm, 6,5 mm	Mezera 3,2 mm
Rozteč řady otvorů	32 mm	32 mm	32 mm
Barva	▸ Poniklováno ▸ Černá	▸ Poniklováno	▸ Poniklováno
Upevnění ramínka závěsu	▸ S předmontovanými rozpěrnými pouzdry a upevňovacími šrouby ▸ K přišroubování pomocí eurošroubů	▸ S předmontovanými rozpěrnými pouzdry a upevňovacími šrouby ▸ K přišroubování pomocí eurošroubů	▸ S předmontovanými rozpěrnými pouzdry a upevňovacími šrouby ▸ K přišroubování pomocí eurošroubů
Typ misky	▸ K přišroubování ▸ K zalisování	▸ K přišroubování ▸ K zalisování	▸ K přišroubování ▸ K zalisování
Seřízení dveří	2-rozměrné	2-rozměrné	2-rozměrné
Volitelné doplňky	▸ Tlumení Silent System ▸ Ozdobná krytka na skleněné dveře ▸ Omezovač úhlu otevření ▸ Chránič oděvů ▸ Chránič prstů ▸ Krytka	▸ Tlumení Silent System ▸ Ozdobná krytka na skleněné dveře ▸ Krytka	▸ Tlumení Silent System ▸ Ozdobná krytka na skleněné dveře ▸ Omezovač úhlu otevření ▸ Krytka

Jednokloubový miskový závěs s klipovou rychlomontáží a viditelným čepem

- **Selekta**
- **Přehled sortimentu / technické porovnání**

Selekta Pro 2035

264 - 265
▸ Závěs pro vložené dveře ▸ Se skrytým čepem ▸ S pružinou
Klipová technika
Až 115°
15 mm
32 mm
▸ Poniklováno
▸ S předmontovanými rozpěrnými pouzdry a upevňovacími šrouby ▸ K přišroubování pomocí eurošroubů
▸ K přišroubování ▸ K zalisování
2-rozměrné
▸ Tlumení Silent System ▸ Ozdobná krytka na skleněné dveře ▸ Krytka

Ramínka závěsů Selekta Pro 2000

- Upevnění rozpěrnými pouzdry a předmontovanými šrouby
- Upevnění přišroubováním eurošrouby

Naložení	Rozteč otvorů	Upevnění	Pružina	Barva	**Obj. číslo Bal. 100 ks, 200 ks**	**Obj. číslo Bal. 50 ks**	Strana
A5,5	32	k přišroubování	ano	niklováno	**9 037 895 / 200 ks**	**–**	244
A5,5	32	rozpěrná pouzdra	ano	niklováno	**9 037 900 / 200 ks**	**0 045 066**	244, 246
A5,5	32	rozpěrná pouzdra	ne	niklováno	**–**	**0 045 058**	246
A5,5 zdvojená	32	k přišroubování	ano	niklováno	**9 037 912 / 100 ks**	**–**	256
A5,5 zdvojená	32	rozpěrná pouzdra	ano	niklováno	**9 037 915 / 100 ks**	**0 045 067**	256, 258
A5,5 zdvojená	32	rozpěrná pouzdra	ne	niklováno	**–**	**0 045 059**	258
A6,5	32	k přišroubování	ano	niklováno	**9 037 246 / 200 ks**	**–**	244
A6,5	32	rozpěrná pouzdra	ano	niklováno	**9 037 248 / 200 ks**	**0 045 048**	244, 246
A6,5	32	rozpěrná pouzdra	ne	niklováno	**–**	**0 045 054**	246
A6,5 zdvojená	32	k přišroubování	ano	niklováno	**9 037 263 / 100 ks**	**–**	256
A6,5 zdvojená	32	rozpěrná pouzdra	ano	niklováno	**9 037 265 / 100 ks**	**0 045 063**	256, 258
A6,5 zdvojená	32	rozpěrná pouzdra	ne	niklováno	**–**	**0 045 055**	258
A11	32	k přišroubování	ano	niklováno	**9 037 906 / 200 ks**	**–**	244
A11	32	rozpěrná pouzdra	ano	niklováno	**9 037 909 / 200 ks**	**0 045 065**	244, 246
A11	32	rozpěrná pouzdra	ne	niklováno	**–**	**0 045 057**	246
A12 (pro dveře 16 mm)	32	k přišroubování	ano	niklováno	**9 022 298 / 200 ks**	**–**	256
A12 (pro dveře 16 mm)	32	rozpěrná pouzdra	ano	niklováno	**9 022 302 / 200 ks**	**0 045 046**	256, 258
A12 (pro dveře 16 mm)	32	rozpěrná pouzdra	ne	niklováno	**–**	**0 045 052**	258
A12 (pro dveře 19 mm)	32	k přišroubování	ano	niklováno	**9 022 307 / 200 ks**	**–**	248
A12 (pro dveře 19 mm)	32	rozpěrná pouzdra	ano	niklováno	**9 022 311 / 200 ks**	**0 045 047**	248, 250
A12 (pro dveře 19 mm)	32	rozpěrná pouzdra	ne	niklováno	**–**	**0 045 053**	250
A14	32	k přišroubování	ano	niklováno	**9 040 651 / 200 ks**	**–**	248
A14	32	rozpěrná pouzdra	ano	niklováno	**9 040 636 / 200 ks**	**–**	248
A15	32	k přišroubování	ano	niklováno	**9 022 299 / 200 ks**	**–**	248
A15	32	rozpěrná pouzdra	ano	niklováno	**9 022 308 / 200 ks**	**0 045 044**	248, 250
A15	32	rozpěrná pouzdra	ne	niklováno	**–**	**0 045 049**	250
A15	32	k přišroubování	ano	povrchová úprava černá	**9 039 309 / 200 ks**	**–**	252
A15	32	rozpěrná pouzdra	ano	povrchová úprava černá	**9 047 042 / 200 ks**	**9 072 547**	252

Jednokloubový miskový závěs s klipovou rychlomontáží a viditelným čepem

- **Selekta**
- **Rychlý přehled**

Ramínka závěsů Selekta Pro 2000

- Upevnění rozpěrnými pouzdry a předmontovanými šrouby
- Upevnění přišroubováním eurošrouby

Naložení	Rozteč otvorů	Upevnění	Pružina	Barva	**Obj. číslo Bal. 200 ks**	**Obj. číslo Bal. 50 ks**	Strana
A16	32	k přišroubování	ano	niklováno	**9 022 303**	**–**	248
A16	32	rozpěrná pouzdra	ano	niklováno	**9 022 312**	**0 045 045**	248, 250
A16	32	rozpěrná pouzdra	ne	niklováno	**–**	**0 045 051**	250
vložený	32	k přišroubování	ano	niklováno	**9 037 251**	**–**	260
vložený	32	rozpěrná pouzdra	ano	niklováno	**9 037 256**	**0 045 064**	260, 262
vložený	32	rozpěrná pouzdra	ne	niklováno	**–**	**0 045 056**	262

Ramínka závěsů Selekta Pro 2035

- Upevnění rozpěrnými pouzdry a předmontovanými šrouby
- Upevnění přišroubováním eurošrouby

Naložení	Rozteč otvorů	Upevnění	Pružina	Barva	**Obj. číslo Bal. 200 ks**	**Obj. číslo Bal. 50 ks**	Strana
A15	32	k přišroubování	ano	niklováno	**9 037 323**	**–**	264
A15	32	rozpěrná pouzdra	ano	niklováno	**9 037 328**	**–**	264

Misky pro Selekta Pro 2000 a Selekta Pro 2035

Vrtací obraz	Rozteč otvorů	Upevnění	Barva	**Obj. číslo Bal. 200 ks**	**Obj. číslo Bal. 50 ks**	Strana
TH 32	52 x 5,5	k přišroubování	niklováno	**1 083 438**	**0 077 734**	-*
TH 33	52 x 5,5	k zalisování	niklováno	**1 080 574**	**0 077 735**	-*
TX 32 / 52 x 9	52 x 9	k přišroubování	niklováno	**1 078 866**	**0 077 736**	-*
TX 33 / 52 x 9	52 x 9	k zalisování	niklováno	**1 075 604**	**0 077 887**	-*
TX 32 / 52 x 9	52 x 9	k přišroubování	povrchová úprava černá	**9 039 609**	**9 072 543**	-*
TX 33 / 52 x 9	52 x 9	k zalisování	povrchová úprava černá	**9 039 618**	**9 072 544**	-*
TB 32	45 x 9,5	k přišroubování	niklováno	**1 083 439**	**0 010 074**	-*
TB 33	45 x 9,5	k zalisování	niklováno	**1 080 575**	**0 077 942**	-*
TB 32	45 x 9,5	k přišroubování	povrchová úprava černá	**9 020 471**	**9 072 545**	-*
TB 33	45 x 9,5	k zalisování	povrchová úprava černá	**9 040 012**	**9 072 546**	-*

* Misky, které lze se závěsem kombinovat, jsou uvedeny na stranách se závěsy.

Jednokloubový miskový závěs s klipovou rychlomontáží a viditelným čepem

- **Selekta Pro 2000, balení 200 ks**
- **Pro System 32**



- Jednokloubový klipový závěs s viditelným čepem
- Kvalita v souladu s EN 15570, úroveň 3
- Pro kancelářský nábytek
- Oddělená montáž misky a ramínka závěsu
- Klipová rychlomontáž
- Délka čepu 39 mm, průměr čepu viz výkresy dole
- Průměr misky 35 mm
- Hloubka misky 13 mm
- Integrované seřízení naložení pomocí excentru - 2 mm
- Integrované seřízení výšky pomocí excentru +2 mm, –2 mm
- Zinkový odlitek niklovaný

Selekta Pro 2000



Závěs = miska + ramínko



Vrtání 52 x 5,5 mm

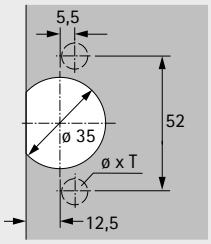

Vrtání 52 x 9 mm

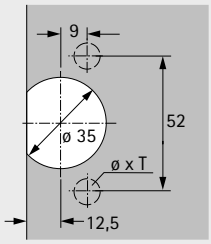

Vrtání 45 x 9,5 mm

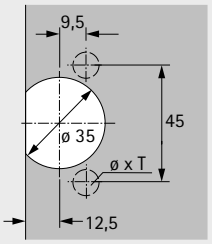

Naložení mm	Upevnění Vrtání	Pružina	Položka	K našroubování TH 32 ø x T -	K zalisování TH 33 ø x T ø 10 x 11	K našroubování TX 32 / 52 x 9 ø x T -	K zalisování TX 33 / 52 x 9 ø x T ø 10 x 11	K našroubování TB 32 ø x T -	K zalisování TB 33 ø x T ø 8 x 11	Bal.
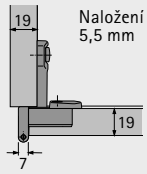 Naložení 5,5 mm			Miska	**1 083 438**	**1 080 574**	**1 078 866**	**1 075 604**	**1 083 439**	**1 080 575**	200 ks
	Rozpěrná pouzdra Vrtání ø 5 x 11	ano	Ramínko závěsu	**9 037 900**	**9 037 900**	**9 037 900**	**9 037 900**	**9 037 900**	**9 037 900**	200 ks
			Miska	**1 083 438**	**1 080 574**	**1 078 866**	**1 075 604**	**1 083 439**	**1 080 575**	200 ks
	K našroubování Vrtání ø 5 x 11	ano	Ramínko závěsu	**9 037 895**	**9 037 895**	**9 037 895**	**9 037 895**	**9 037 895**	**9 037 895**	200 ks
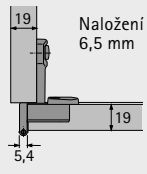 Naložení 6,5 mm			Miska	**1 083 438**	**1 080 574**	**1 078 866**	**1 075 604**	**1 083 439**	**1 080 575**	200 ks
	Rozpěrná pouzdra Vrtání ø 5 x 11	ano	Ramínko závěsu	**9 037 248**	**9 037 248**	**9 037 248**	**9 037 248**	**9 037 248**	**9 037 248**	200 ks
			Miska	**1 083 438**	**1 080 574**	**1 078 866**	**1 075 604**	**1 083 439**	**1 080 575**	200 ks
	K našroubování Vrtání ø 5 x 11	ano	Ramínko závěsu	**9 037 246**	**9 037 246**	**9 037 246**	**9 037 246**	**9 037 246**	**9 037 246**	200 ks
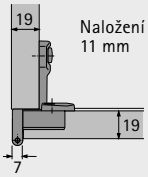 Naložení 11 mm			Miska	**1 083 438**	**1 080 574**	**1 078 866**	**1 075 604**	**1 083 439**	**1 080 575**	200 ks
	Rozpěrná pouzdra Vrtání ø 5 x 11	ano	Ramínko závěsu	**9 037 909**	**9 037 909**	**9 037 909**	**9 037 909**	**9 037 909**	**9 037 909**	200 ks
			Miska	**1 083 438**	**1 080 574**	**1 078 866**	**1 075 604**	**1 083 439**	**1 080 575**	200 ks
	K našroubování Vrtání ø 5 x 11	ano	Ramínko závěsu	**9 037 906**	**9 037 906**	**9 037 906**	**9 037 906**	**9 037 906**	**9 037 906**	200 ks
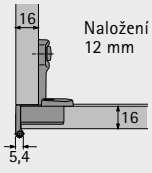 Naložení 12 mm			Miska	**1 083 438**	**1 080 574**	**1 078 866**	**1 075 604**	**1 083 439**	**1 080 575**	200 ks
	Rozpěrná pouzdra Vrtání ø 5 x 11	ano	Ramínko závěsu	**9 022 302**	**9 022 302**	**9 022 302**	**9 022 302**	**9 022 302**	**9 022 302**	200 ks
			Miska	**1 083 438**	**1 080 574**	**1 078 866**	**1 075 604**	**1 083 439**	**1 080 575**	200 ks
	K našroubování Vrtání ø 5 x 11	ano	Ramínko závěsu	**9 022 298**	**9 022 298**	**9 022 298**	**9 022 298**	**9 022 298**	**9 022 298**	200 ks

Jednokloubový miskový závěs s klipovou rychlomontáží a viditelným čepem

- **Selekta Pro 2000, balení 200 ks**
- **Pro System 32**

Přesah dveří do světlosti a minimální mezera při otevření 90°

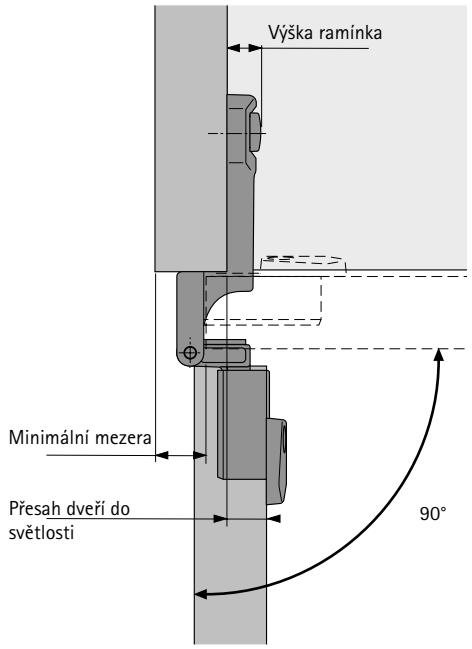

Příklad montáže, zavřené dveře

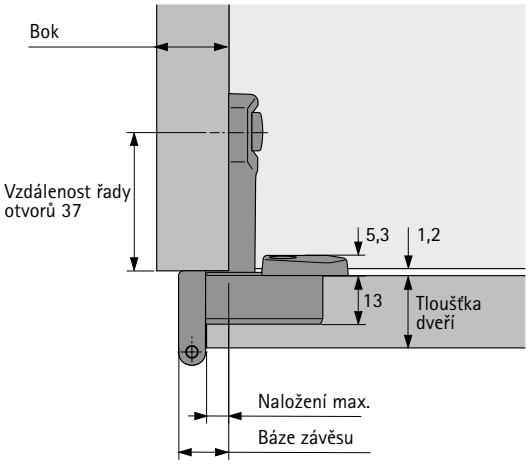

Úhel otevření a minimální mezera (v závislosti na tloušťce dveří a boku)

Naložení mm	Tloušťka dveří mm	Bok mm 15	16	18	19	22	25	Minimální mezera na každé dveře mm (pro 90°)
5,5	15	268°	265°	260°	258°	251°	244°	7,5
	16	265°	263°	258°	255°	248°	242°	7,5
	18	245°	245°	245°	245°	244°	238°	7,5
	19	225°	225°	225°	225°	225°	225°	7,5
	22	191°	191°	191°	191°	191°	191°	7,5
	25	185°	185°	185°	185°	185°	185°	9,0

Naložení max.: 5,5 mm
Naložení min.: 3,5 mm (seřízení)
Báze závěsu: 13 mm
Výška ramínka: 10 mm
Přesah dveří do světlosti: 10,5 mm
Úhel otevření pro nulový přesah dveří do světlosti: 140°

Naložení mm	Tloušťka dveří mm	Bok mm 15	16	18	19	22	25	Minimální mezera na každé dveře mm (pro 90°)
6,5	15	268°	265°	260°	258°	251°	244°	5,7
	16	265°	263°	258°	255°	248°	242°	5,7
	18	255°	255°	253°	250°	244°	238°	5,7
	19	229°	229°	229°	229°	229°	229°	5,7
	22	187°	187°	187°	187°	187°	187°	5,7
	25	183°	183°	183°	183°	183°	183°	8,0

Naložení max.: 6,5 mm
Naložení min.: 4,5 mm (seřízení)
Báze závěsu: 12,2 mm
Výška ramínka: 10 mm
Přesah dveří do světlosti: 10,5 mm
Úhel otevření pro nulový přesah dveří do světlosti: 143°

Naložení mm	Tloušťka dveří mm	Bok mm 15	16	18	19	22	25	Minimální mezera na každé dveře mm (pro 90°)
11	15				270°	264°	257°	7,5
	16				270°	262°	254°	7,5
	18				245°	245°	245°	7,5
	19				225°	225°	225°	7,5
	22				191°	191°	191°	7,5
	25				185°	185°	185°	9,0

Naložení max.: 11 mm
Naložení min.: 9 mm (seřízení)
Báze závěsu: 18,5 mm
Výška ramínka: 10 mm
Přesah dveří do světlosti: 5 mm
Úhel otevření pro nulový přesah dveří do světlosti: 121°

Naložení mm	Tloušťka dveří mm	Bok mm 15	16	18	19	22	25	Minimální mezera na každé dveře mm (pro 90°)
12	15		270°	268°	266°	258°	250°	4,0
	16		270°	266°	263°	255°	248°	4,0
	18							
	19							
	22							
	25							

Naložení max.: 12 mm
Naložení min.: 10 mm (seřízení)
Báze závěsu: 16 mm
Výška ramínka: 10 mm
Přesah dveří do světlosti: 6 mm
Úhel otevření pro přesah dveří do světlosti: 132°

Upozornění

- Příslušenství 266 - 269
- Pokyny pro zpracování, montážní pokyny a kritéria kvality, viz str. 270 - 273

hettich.com/short/f5a68e

Jednokloubový miskový závěs s klipovou rychlomontáží a viditelným čepem

- **Selekta Pro 2000, balení 50 ks**
- **Pro System 32**



- Jednokloubový klipový závěs s viditelným čepem
- Kvalita v souladu s EN 15570, úroveň 3
- Pro kancelářský nábytek
- Oddělená montáž misky a ramínka závěsu
- Klipová rychlomontáž
- Délka čepu 39 mm, průměr čepu viz výkresy dole
- Průměr misky 35 mm
- Hloubka misky 13 mm
- Integrované seřízení naložení pomocí excentru - 2 mm
- Integrované seřízení výšky pomocí excentru +2 mm, –2 mm
- Zinkový odlitek niklovaný

Selekta Pro 2000



Závěs = miska + ramínko



Vrtání 52 x 5,5 mm

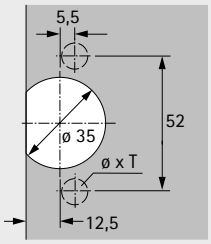

Vrtání 52 x 9 mm

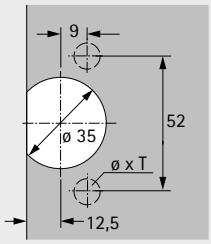

Vrtání 45 x 9,5 mm

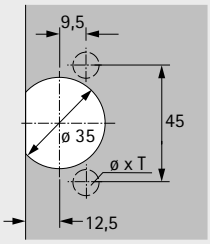

Naložení mm	Upevnění Vrtání	Pružina	Položka	K našroubování TH 32 ø x T -	K zalisování TH 33 ø x T ø 10 x 11	K našroubování TX 32 / 52 x 9 ø x T -	K zalisování TX 33 / 52 x 9 ø x T ø 10 x 11	K našroubování TB 32 ø x T -	K zalisování TB 33 ø x T ø 8 x 11	Bal.
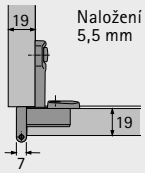 Naložení 5,5 mm			Miska	**0 077 734**	**0 077 735**	**0 077 736**	**0 077 887**	**0 010 074**	**0 077 942**	50 ks
	Rozpěrná pouzdra Vrtání ø 5 x 11	ano	Ramínko závěsu	**0 045 066**	**0 045 066**	**0 045 066**	**0 045 066**	**0 045 066**	**0 045 066**	50 ks
			Miska	**0 077 734**	**0 077 735**	**0 077 736**	**0 077 887**	**0 010 074**	**0 077 942**	50 ks
	Rozpěrná pouzdra Vrtání ø 5 x 11	ne	Ramínko závěsu	**0 045 058**	**0 045 058**	**0 045 058**	**0 045 058**	**0 045 058**	**0 045 058**	50 ks
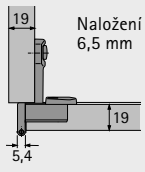 Naložení 6,5 mm			Miska	**0 077 734**	**0 077 735**	**0 077 736**	**0 077 887**	**0 010 074**	**0 077 942**	50 ks
	Rozpěrná pouzdra Vrtání ø 5 x 11	ano	Ramínko závěsu	**0 045 048**	**0 045 048**	**0 045 048**	**0 045 048**	**0 045 048**	**0 045 048**	50 ks
			Miska	**0 077 734**	**0 077 735**	**0 077 736**	**0 077 887**	**0 010 074**	**0 077 942**	50 ks
	Rozpěrná pouzdra Vrtání ø 5 x 11	ne	Ramínko závěsu	**0 045 054**	**0 045 054**	**0 045 054**	**0 045 054**	**0 045 054**	**0 045 054**	50 ks
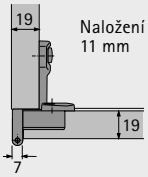 Naložení 11 mm			Miska	**0 077 734**	**0 077 735**	**0 077 736**	**0 077 887**	**0 010 074**	**0 077 942**	50 ks
	Rozpěrná pouzdra Vrtání ø 5 x 11	ano	Ramínko závěsu	**0 045 065**	**0 045 065**	**0 045 065**	**0 045 065**	**0 045 065**	**0 045 065**	50 ks
			Miska	**0 077 734**	**0 077 735**	**0 077 736**	**0 077 887**	**0 010 074**	**0 077 942**	50 ks
	Rozpěrná pouzdra Vrtání ø 5 x 11	ne	Ramínko závěsu	**0 045 057**	**0 045 057**	**0 045 057**	**0 045 057**	**0 045 057**	**0 045 057**	50 ks
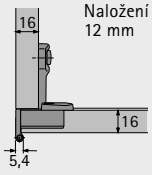 Naložení 12 mm			Miska	**0 077 734**	**0 077 735**	**0 077 736**	**0 077 887**	**0 010 074**	**0 077 942**	50 ks
	Rozpěrná pouzdra Vrtání ø 5 x 11	ano	Ramínko závěsu	**0 045 046**	**0 045 046**	**0 045 046**	**0 045 046**	**0 045 046**	**0 045 046**	50 ks
			Miska	**0 077 734**	**0 077 735**	**0 077 736**	**0 077 887**	**0 010 074**	**0 077 942**	50 ks
	Rozpěrná pouzdra Vrtání ø 5 x 11	ne	Ramínko závěsu	**0 045 052**	**0 045 052**	**0 045 052**	**0 045 052**	**0 045 052**	**0 045 052**	50 ks

Jednokloubový miskový závěs s klipovou rychlomontáží a viditelným čepem

- **Selekta Pro 2000, balení 50 ks**
- **Pro System 32**

Přesah dveří do světlosti a minimální mezera při otevření 90°

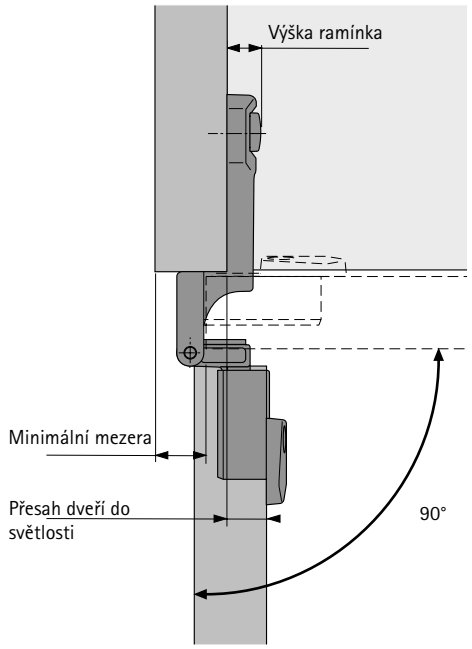

Příklad montáže, zavřené dveře

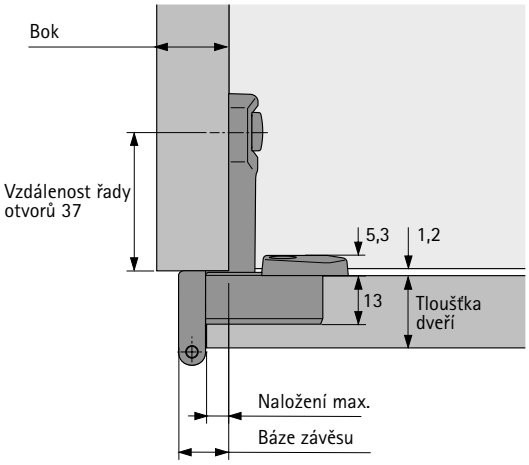

Úhel otevření a minimální mezera (v závislosti na tloušťce dveří a boku)

Naložení mm	Tloušťka dveří mm	Bok mm 15	16	18	19	22	25	Minimální mezera na každé dveře mm (pro 90°)
5,5	15	268°	265°	260°	258°	251°	244°	7,5
	16	265°	263°	258°	255°	248°	242°	7,5
	18	245°	245°	245°	245°	244°	238°	7,5
	19	225°	225°	225°	225°	225°	225°	7,5
	22	191°	191°	191°	191°	191°	191°	7,5
	25	185°	185°	185°	185°	185°	185°	9,0

Naložení max.: 5,5 mm
Naložení min.: 3,5 mm (seřízení)
Báze závěsu: 13 mm
Výška ramínka: 10 mm
Přesah dveří do světlosti: 10,5 mm
Úhel otevření pro nulový přesah dveří do světlosti: 140°

Naložení mm	Tloušťka dveří mm	Bok mm 15	16	18	19	22	25	Minimální mezera na každé dveře mm (pro 90°)
6,5	15	268°	265°	260°	258°	251°	244°	5,7
	16	265°	263°	258°	255°	248°	242°	5,7
	18	255°	255°	253°	250°	244°	238°	5,7
	19	229°	229°	229°	229°	229°	229°	5,7
	22	187°	187°	187°	187°	187°	187°	5,7
	25	183°	183°	183°	183°	183°	183°	8,0

Naložení max.: 6,5 mm
Naložení min.: 4,5 mm (seřízení)
Báze závěsu: 12,2 mm
Výška ramínka: 10 mm
Přesah dveří do světlosti: 10,5 mm
Úhel otevření pro nulový přesah dveří do světlosti: 143°

Naložení mm	Tloušťka dveří mm	Bok mm 15	16	18	19	22	25	Minimální mezera na každé dveře mm (pro 90°)
11	15				270°	264°	257°	7,5
	16				270°	262°	254°	7,5
	18				245°	245°	245°	7,5
	19				225°	225°	225°	7,5
	22				191°	191°	191°	7,5
	25				185°	185°	185°	9,0

Naložení max.: 11 mm
Naložení min.: 9 mm (seřízení)
Báze závěsu: 18,5 mm
Výška ramínka: 10 mm
Přesah dveří do světlosti: 5 mm
Úhel otevření pro nulový přesah dveří do světlosti: 121°

Naložení mm	Tloušťka dveří mm	Bok mm 15	16	18	19	22	25	Minimální mezera na každé dveře mm (pro 90°)
12	15		270°	268°	266°	258°	250°	4,0
	16		270°	266°	263°	255°	248°	4,0
	18							
	19							
	22							
	25							

Naložení max.: 12 mm
Naložení min.: 10 mm (seřízení)
Báze závěsu: 16 mm
Výška ramínka: 10 mm
Přesah dveří do světlosti: 6 mm
Úhel otevření pro nulový přesah dveří do světlosti: 132°

Upozornění

- Příslušenství 266 - 269
- Pokyny pro zpracování, montážní pokyny a kritéria kvality, viz str. 270 - 273

hettich.com/short/f5a68e

Jednokloubový miskový závěs s klipovou rychlomontáží a viditelným čepem

- **Selekta Pro 2000, balení 200 ks**
- **Pro System 32**



- Jednokloubový klipový závěs s viditelným čepem
- Kvalita v souladu s EN 15570, úroveň 3
- Pro kancelářský nábytek
- Oddělená montáž misky a ramínka závěsu
- Klipová rychlomontáž
- Délka čepu 39 mm, průměr čepu viz výkresy dole
- Průměr misky 35 mm
- Hloubka misky 13 mm
- Integrované seřízení naložení pomocí excentru - 2 mm
- Integrované seřízení výšky pomocí excentru +2 mm, –2 mm
- Zinkový odlitek niklovaný

Selekta Pro 2000



Závěs = miska + ramínko



Vrtání 52 x 5,5 mm

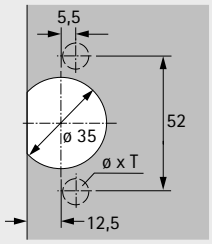

Vrtání 52 x 9 mm

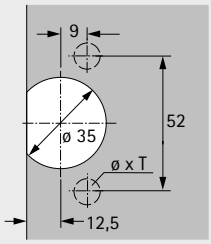

Vrtání 45 x 9,5 mm

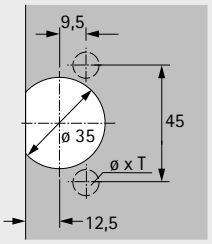

Naložení mm	Upevnění Vrtání	Pružina	Položka	K našroubování TH 32 ø x T -	K zalisování TH 33 ø x T ø 10 x 11	K našroubování TX 32 / 52 x 9 ø x T -	K zalisování TX33 / 52 x 9 ø x T ø 10 x 11	K našroubování TB 32 ø x T -	K zalisování TB 33 ø x T ø 8 x 11	Bal.
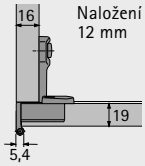 Naložení 12 mm			Miska	**1 083 438**	**1 080 574**	**1 078 866**	**1 075 604**	**1 083 439**	**1 080 575**	200 ks
	Rozpěrná pouzdra Vrtání ø 5 x 11	ano	Ramínko závěsu	**9 022 311**	**9 022 311**	**9 022 311**	**9 022 311**	**9 022 311**	**9 022 311**	200 ks
			Miska	**1 083 438**	**1 080 574**	**1 078 866**	**1 075 604**	**1 083 439**	**1 080 575**	200 ks
	K našroubování Vrtání ø 5 x 11	ano	Ramínko závěsu	**9 022 307**	**9 022 307**	**9 022 307**	**9 022 307**	**9 022 307**	**9 022 307**	200 ks
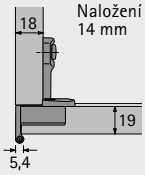 Naložení 14 mm			Miska			**1 078 866**	**1 075 604**	**1 083 439**	**1 080 575**	200 ks
	Rozpěrná pouzdra Vrtání ø 5 x 11	ano	Ramínko závěsu			**9 040 636**	**9 040 636**	**9 040 636**	**9 040 636**	200 ks
			Miska			**1 078 866**	**1 075 604**	**1 083 439**	**1 080 575**	200 ks
	K našroubování Vrtání ø 5 x 11	ano	Ramínko závěsu			**9 040 651**	**9 040 651**	**9 040 651**	**9 040 651**	200 ks
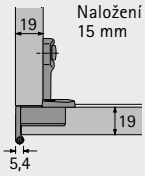 Naložení 15 mm			Miska			**1 078 866**	**1 075 604**	**1 083 439**	**1 080 575**	200 ks
	Rozpěrná pouzdra Vrtání ø 5 x 11	ano	Ramínko závěsu			**9 022 308**	**9 022 308**	**9 022 308**	**9 022 308**	200 ks
			Miska			**1 078 866**	**1 075 604**	**1 083 439**	**1 080 575**	200 ks
	K našroubování Vrtání ø 5 x 11	ano	Ramínko závěsu			**9 022 299**	**9 022 299**	**9 022 299**	**9 022 299**	200 ks
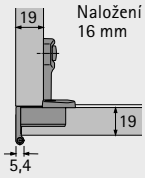 Naložení 16 mm			Miska			**1 078 866**	**1 075 604**	**1 083 439**	**1 080 575**	200 ks
	Rozpěrná pouzdra Vrtání ø 5 x 11	ano	Ramínko závěsu			**9 022 312**	**9 022 312**	**9 022 312**	**9 022 312**	200 ks
			Miska			**1 078 866**	**1 075 604**	**1 083 439**	**1 080 575**	200 ks
	K našroubování Vrtání ø 5 x 11	ano	Ramínko závěsu			**9 022 303**	**9 022 303**	**9 022 303**	**9 022 303**	200 ks

Jednokloubový miskový závěs s klipovou rychlomontáží a viditelným čepem

- **Selekta Pro 2000, balení 200 ks**
- **Pro System 32**

Přesah dveří do světlosti a minimální mezera při otevření 90°

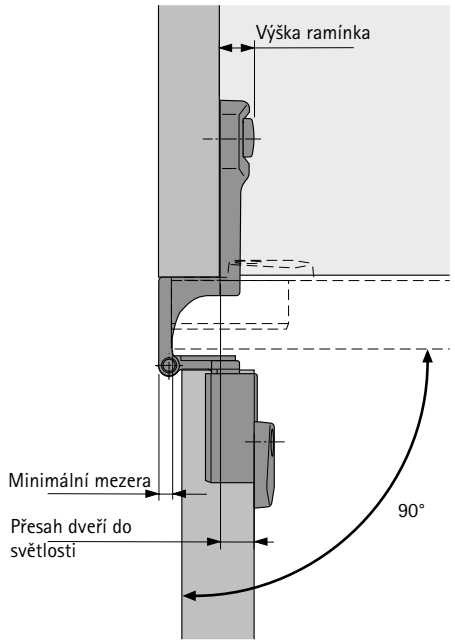

Příklad montáže, zavřené dveře

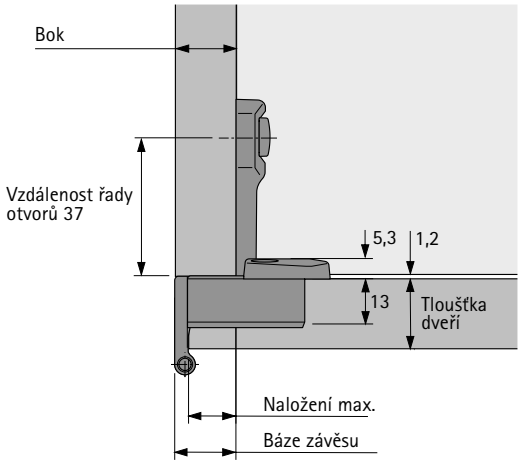

Úhel otevření a minimální mezera (v závislosti na tloušťce dveří a boku)

Naložení mm	Tloušťka dveří mm	Bok mm 15	16	18	19	22	25	Minimální mezera na každé dveře mm (pro 90°)
12	15		272°	271°	270°	266°	259°	4,0
	16		272°	270°	270°	264°	257°	4,0
	18		270°	269°	266°	259°	252°	4,0
	19		270°	266°	264°	257°	250°	4,0
	22							
	25							

Naložení max.: 12 mm
Naložení min.: 10 mm (seřízení)
Báze závěsu: 16 mm
Výška ramínka: 10 mm
Přesah dveří do světlosti: 9 mm
Úhel otevření pro nulový přesah dveří do světlosti: 140°

Naložení mm	Tloušťka dveří mm	Bok mm 15	16	18	19	22	25	Minimální mezera na každé dveře mm (pro 90°)
14	15			272°	272°	270°	264°	4,0
	16			272°	271°	269°	261°	4,0
	18			270°	270°	264°	257°	4,0
	19			270°	269°	261°	255°	4,0
	22							
	25							

Naložení max.: 14 mm
Naložení min.: 12 mm (seřízení)
Báze závěsu: 18 mm
Výška ramínka: 10 mm
Přesah dveří do světlosti: 7 mm
Úhel otevření pro nulový přesah dveří do světlosti: 133°

Naložení mm	Tloušťka dveří mm	Bok mm 15	16	18	19	22	25	Minimální mezera na každé dveře mm (pro 90°)
15	15				272°	270°	265°	4,0
	16				271°	270°	263°	4,0
	18				270°	265°	258°	4,0
	19				270°	263°	256°	4,0
	22							
	25							

Naložení max.: 15 mm
Naložení min.: 13 mm (seřízení)
Báze závěsu: 19 mm
Výška ramínka: 10 mm
Přesah dveří do světlosti: 6 mm
Úhel otevření pro nulový přesah dveří do světlosti: 129°

Naložení mm	Tloušťka dveří mm	Bok mm 15	16	18	19	22	25	Minimální mezera na každé dveře mm (pro 90°)
16	15				272°	270°	266°	3,0
	16				272°	270°	264°	3,0
	18				270°	266°	259°	3,0
	19				270°	264°	257°	3,0
	22							
	25							

Naložení max.: 16 mm
Naložení min.: 14 mm (seřízení)
Báze závěsu: 19 mm
Výška ramínka: 10 mm
Přesah dveří do světlosti: 6 mm
Úhel otevření pro nulový přesah dveří do světlosti: 132°

Upozornění

- Příslušenství 266 - 269
- Pokyny pro zpracování, montážní pokyny a kritéria kvality, viz str. 270 - 273

hettich.com/short/f5a68e

Jednokloubový miskový závěs s klipovou rychlomontáží a viditelným čepem

- **Selekta Pro 2000, balení 50 ks**
- **Pro System 32**



- Jednokloubový klipový závěs s viditelným čepem
- Kvalita v souladu s EN 15570, úroveň 3
- Pro kancelářský nábytek
- Oddělená montáž misky a ramínka závěsu
- Klipová rychlomontáž
- Délka čepu 39 mm, průměr čepu viz výkresy dole
- Průměr misky 35 mm
- Hloubka misky 13 mm
- Integrované seřízení naložení pomocí excentru - 2 mm
- Integrované seřízení výšky pomocí excentru +2 mm, –2 mm
- Zinkový odlitek niklovaný

Selekta Pro 2000



Závěs = miska + ramínko



Vrtání 52 x 5,5 mm

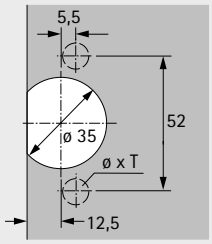

Vrtání 52 x 9 mm

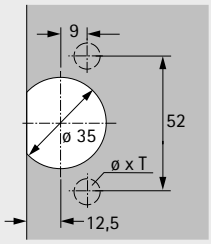

Vrtání 45 x 9,5 mm

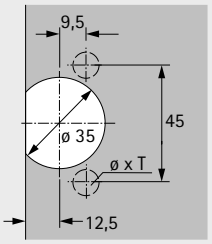

Naložení mm	Upevnění Vrtání	Pružina	Položka	K našroubování TH 32 ø x T -	K zalisování TH 33 ø x T ø 10 x 11	K našroubování TX 32 / 52 x 9 ø x T -	K zalisování TX 33 / 52 x 9 ø x T ø 10 x 11	K našroubování TB 32 ø x T -	K zalisování TB 33 ø x T ø 8 x 11	Bal.
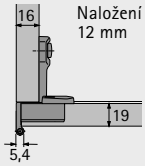 Naložení 12 mm			Miska	**0 077 734**	**0 077 735**	**0 077 736**	**0 077 887**	**0 010 074**	**0 077 942**	50 ks
	Rozpěrná pouzdra Vrtání ø 5 x 11	ano	Ramínko závěsu	**0 045 047**	**0 045 047**	**0 045 047**	**0 045 047**	**0 045 047**	**0 045 047**	50 ks
			Miska	**0 077 734**	**0 077 735**	**0 077 736**	**0 077 887**	**0 010 074**	**0 077 942**	50 ks
	Rozpěrná pouzdra Vrtání ø 5 x 11	ne	Ramínko závěsu	**0 045 053**	**0 045 053**	**0 045 053**	**0 045 053**	**0 045 053**	**0 045 053**	50 ks
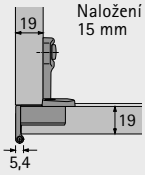 Naložení 15 mm			Miska			**0 077 736**	**0 077 887**	**0 010 074**	**0 077 942**	50 ks
	Rozpěrná pouzdra Vrtání ø 5 x 11	ano	Ramínko závěsu			**0 045 044**	**0 045 044**	**0 045 044**	**0 045 044**	50 ks
			Miska			**0 077 736**	**0 077 887**	**0 010 074**	**0 077 942**	50 ks
	Rozpěrná pouzdra Vrtání ø 5 x 11	ne	Ramínko závěsu			**0 045 049**	**0 045 049**	**0 045 049**	**0 045 049**	50 ks
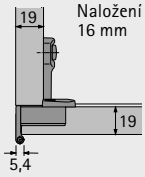 Naložení 16 mm			Miska			**0 077 736**	**0 077 887**	**0 010 074**	**0 077 942**	50 ks
	Rozpěrná pouzdra Vrtání ø 5 x 11	ano	Ramínko závěsu			**0 045 045**	**0 045 045**	**0 045 045**	**0 045 045**	50 ks
			Miska			**0 077 736**	**0 077 887**	**0 010 074**	**0 077 942**	50 ks
	Rozpěrná pouzdra Vrtání ø 5 x 11	ne	Ramínko závěsu			**0 045 051**	**0 045 051**	**0 045 051**	**0 045 051**	50 ks

Jednokloubový miskový závěs s klipovou rychlomontáží a viditelným čepem

- **Selekta Pro 2000, balení 50 ks**
- **Pro System 32**

Přesah dveří do světlosti a minimální mezera při otevření 90°

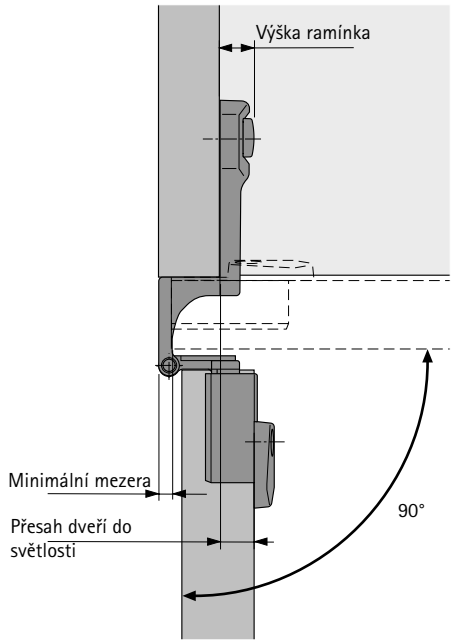

Příklad montáže, zavřené dveře

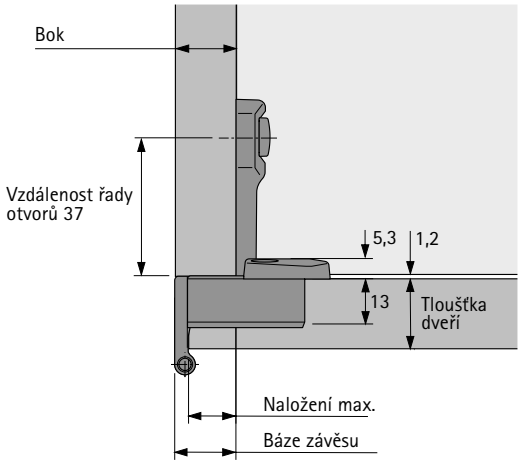

Úhel otevření a minimální mezera (v závislosti na tloušťce dveří a boku)

Naložení mm	Tloušťka dveří mm	Bok mm 15	16	18	19	22	25	Minimální mezera na každé dveře mm (pro 90°)
12	15		270°	270°	270°	266°	259°	4,0
	16		270°	270°	270°	264°	257°	4,0
	18		270°	269°	266°	259°	252°	4,0
	19		270°	266°	264°	257°	250°	4,0
	22							
	25							

Naložení max.: 12 mm
Naložení min.: 10 mm (seřízení)
Báze závěsu: 16 mm
Výška ramínka: 10 mm
Přesah dveří do světlosti: 9 mm
Úhel otevření pro nulový přesah dveří do světlosti: 140°

Naložení mm	Tloušťka dveří mm	Bok mm 15	16	18	19	22	25	Minimální mezera na každé dveře mm (pro 90°)
15	15				270°	270°	265°	4,0
	16				270°	270°	263°	4,0
	18				270°	265°	258°	4,0
	19				270°	263°	256°	4,0
	22							
	25							

Naložení max.: 15 mm
Naložení min.: 13 mm (seřízení)
Báze závěsu: 19 mm
Výška ramínka: 10 mm
Přesah dveří do světlosti: 6 mm
Úhel otevření pro nulový přesah dveří do světlosti: 129°

Naložení mm	Tloušťka dveří mm	Bok mm 15	16	18	19	22	25	Minimální mezera na každé dveře mm (pro 90°)
16	15				270°	270°	266°	3,0
	16				270°	270°	264°	3,0
	18				270°	266°	259°	3,0
	19				270°	264°	257°	3,0
	22							
	25							

Naložení max.: 16 mm
Naložení min.: 14 mm (seřízení)
Báze závěsu: 19 mm
Výška ramínka: 10 mm
Přesah dveří do světlosti: 6 mm
Úhel otevření pro nulový přesah dveří do světlosti: 132°

Upozornění

- Příslušenství 266 - 269
- Pokyny pro zpracování, montážní pokyny a kritéria kvality, viz str. 270 - 273

hettich.com/short/f5a68e

Jednokloubový miskový závěs s klipovou rychlomontáží a viditelným čepem

- **Selekta Pro 2000, balení 200 ks**
- **Pro System 32**



- Jednokloubový klipový závěs s viditelným čepem
- Kvalita v souladu s EN 15570, úroveň 3
- Pro kancelářský nábytek
- Oddělená montáž misky a ramínka závěsu
- Klipová rychlomontáž
- Délka čepu 39 mm, průměr čepu viz výkresy dole
- Průměr misky 35 mm
- Hloubka misky 13 mm
- Integrované seřízení naložení pomocí excentru - 2 mm
- Integrované seřízení výšky pomocí excentru + 2 mm, – 2 mm
- Zinkový odlitek, povrchová úprava černá

Selekta Pro 2000



Závěs = miska + ramínko



Vrtání 52 x 9 mm

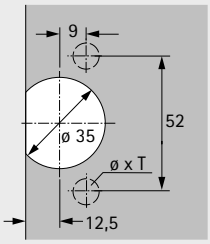

Vrtání 45 x 9,5 mm

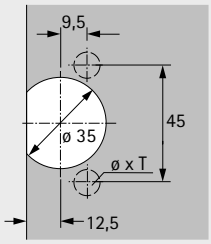

Naložení mm	Upevnění Vrtání	Pružina	Položka	K našroubování TX 32 / 52 x 9 ø x T -	K zalisování TX33 / 52 x 9 ø x T ø 10 x 11	K našroubování TB 32 ø x T -	K zalisování TB 33 ø x T ø 8 x 11	Bal.
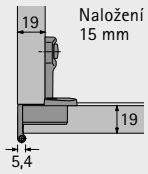			Miska	**9 039 609**	**9 039 618**	**9 020 471**	**9 040 012**	200 ks
	Rozpěrná pouzdra Vrtání ø 5 x 11	ano	Ramínko závěsu	**9 047 042**	**9 047 042**	**9 047 042**	**9 047 042**	200 ks
			Miska	**9 039 609**	**9 039 618**	**9 020 471**	**9 040 012**	200 ks
	K našroubování Vrtání ø 5 x 11	ano	Ramínko závěsu	**9 039 309**	**9 039 309**	**9 039 309**	**9 039 309**	200 ks

Jednokloubový miskový závěs s klipovou rychlomontáží a viditelným čepem

- **Selekta Pro 2000, balení 200 ks**
- **Pro System 32**

Přesah dveří do světlosti a minimální mezera při otevření 90°

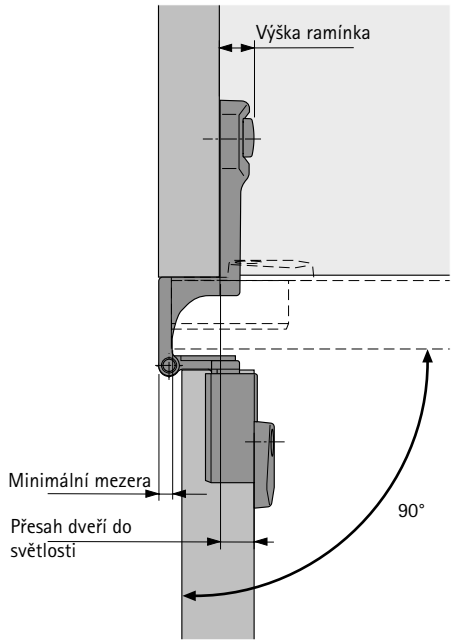

Příklad montáže, zavřené dveře

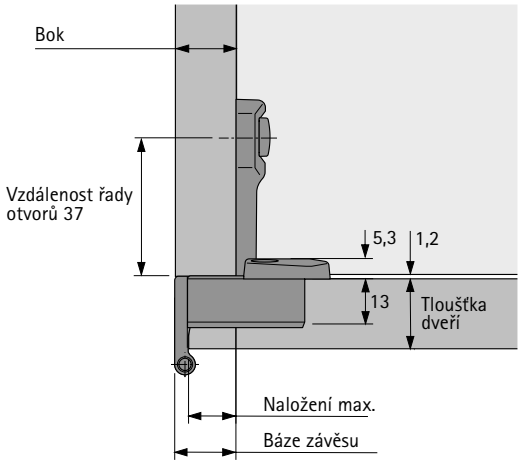

Úhel otevření a minimální mezera (v závislosti na tloušťce dveří a boku)

Naložení mm	Tloušťka dveří mm	Bok mm 15	16	18	19	22	25	Minimální mezera na každé dveře mm (pro 90°)
15	15				272°	270°	265°	4,0
	16				271°	270°	263°	4,0
	18				270°	265°	258°	4,0
	19				270°	263°	256°	4,0
	22							
	25							

Naložení max.:	15 mm
Naložení min.:	13 mm (seřízení)
Báze závěsu:	19 mm
Výška ramínka:	10 mm
Přesah dveří do světlosti:	6 mm
Úhel otevření pro nulový přesah dveří do světlosti:	129°

Upozornění

- Příslušenství 266 - 269
- Pokyny pro zpracování, montážní pokyny a kritéria kvality, viz str. 270 - 273

hettich.com/short/f5a68e

Jednokloubový miskový závěs s klipovou rychlomontáží a viditelným čepem

- **Selekta Pro 2000, balení 50 ks**
- **Pro System 32**



- Jednokloubový klipový závěs s viditelným čepem
- Kvalita v souladu s EN 15570, úroveň 3
- Pro kancelářský nábytek
- Oddělená montáž misky a ramínka závěsu
- Klipová rychlomontáž
- Délka čepu 39 mm, průměr čepu viz výkresy dole
- Průměr misky 35 mm
- Hloubka misky 13 mm
- Integrované seřízení naložení pomocí excentru - 2 mm
- Integrované seřízení výšky pomocí excentru + 2 mm, – 2 mm
- Zinkový odlitek, povrchová úprava černá

Selekta Pro 2000



Závěs = miska + ramínko



Vrtání 52 x 9 mm

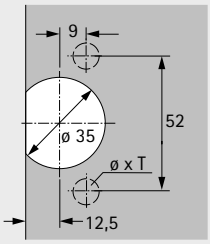

Vrtání 45 x 9,5 mm

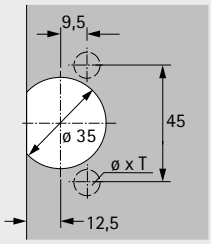

Naložení mm	Upevnění Vrtání	Pružina	Položka	K našroubování TX 32 / 52 x 9 ø x T -	K zalisování TX33 / 52 x 9 ø x T ø 10 x 11	K našroubování TB 32 ø x T -	K zalisování TB 33 ø x T ø 8 x 11	Bal.
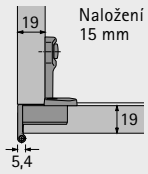			Miska	**9 072 543**	**9 072 544**	**9 072 545**	**9 072 546**	50 ks
	Rozpěrná pouzdra Vrtání ø 5 x 11	ano	Ramínko závěsu	**9 072 547**	**9 072 547**	**9 072 547**	**9 072 547**	50 ks

Jednokloubový miskový závěs s klipovou rychlomontáží a viditelným čepem

- **Selekta Pro 2000, balení 50 ks**
- **Pro System 32**

Přesah dveří do světlosti a minimální mezera při otevření 90°

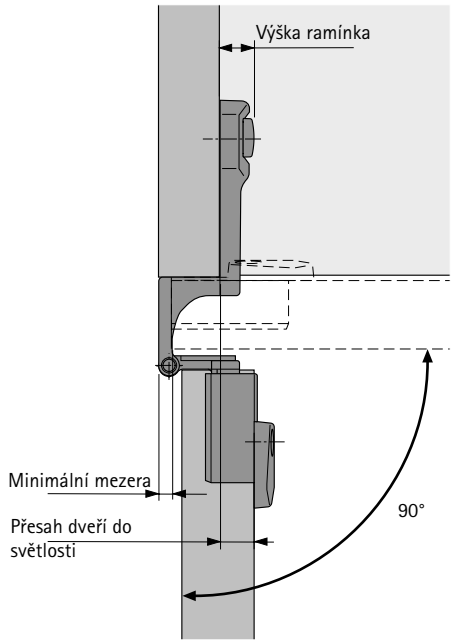

Příklad montáže, zavřené dveře

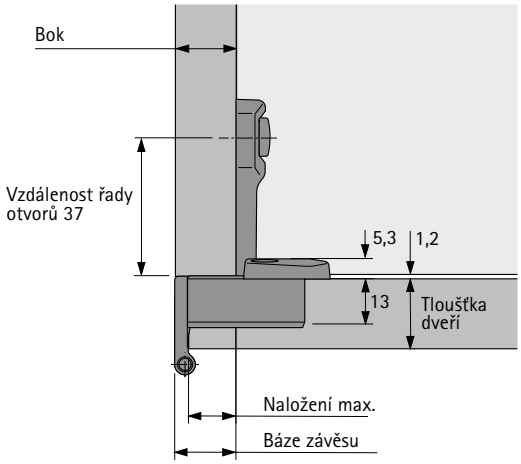

Úhel otevření a minimální mezera (v závislosti na tloušťce dveří a boku)

Naložení mm	Tloušťka dveří mm	Bok mm 15	16	18	19	22	25	Minimální mezera na každé dveře mm (pro 90°)
15	15				270°	270°	265°	4,0
	16				270°	270°	263°	4,0
	18				270°	265°	258°	4,0
	19				270°	263°	256°	4,0
	22							
	25							

Naložení max.:	15 mm
Naložení min.:	13 mm (seřízení)
Báze závěsu:	19 mm
Výška ramínka:	10 mm
Přesah dveří do světlosti:	6 mm
Úhel otevření pro nulový přesah dveří do světlosti:	129°

Upozornění

- Příslušenství 266 - 269
- Pokyny pro zpracování, montážní pokyny a kritéria kvality, viz str. 270 - 273

hettich.com/short/f5a68e

Jednokloubový miskový závěs s klipovou rychlomontáží a viditelným čepem

- **Selekta Pro 2000 zdvojený závěs, balení 100 a 200 ks**
- **Pro System 32**



- Jednokloubový zdvojený klipový závěs s viditelným čepem
- Kvalita v souladu s EN 15570, úroveň 3
- Pro kancelářský nábytek
- Oddělená montáž misky a ramínka závěsu
- Klipová rychlomontáž
- Délka čepu 39 mm, průměr čepu viz výkresy dole
- Průměr misky 35 mm
- Hloubka misky 13 mm
- Integrované seřízení naložení pomocí excentru - 2 mm
- Integrované seřízení výšky pomocí excentru + 2 mm, – 2 mm
- Zinkový odlitek niklovaný

Selekta Pro 2000 zdvojený závěs



Závěs = 2 misky + ramínko



Vrtání 52 x 5,5 mm

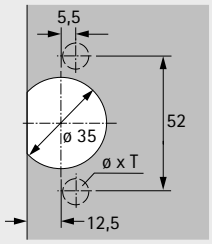

Vrtání 52 x 9 mm

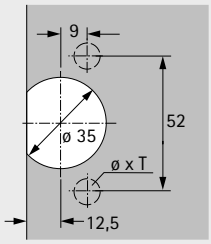

Vrtání 45 x 9,5 mm

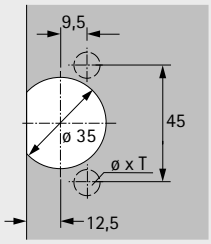

Naložení mm	Upevnění Vrtání	Pružina	Položka	K našroubování TH 32 ø x T -	K zalisování TH 33 ø x T ø 10 x 11	K našroubování TX 32 / 52 x 9 ø x T -	K zalisování TX33 / 52 x 9 ø x T ø 10 x 11	K našroubování TB 32 ø x T -	K zalisování TB 33 ø x T ø 8 x 11	Bal.
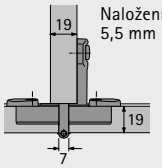 Naložení 5,5 mm			Miska	**1 083 438**	**1 080 574**	**1 078 866**	**1 075 604**	**1 083 439**	**1 080 575**	200 ks
	Rozpěrná pouzdra Vrtání ø 5 x 11	ano	Ramínko závěsu	**9 037 915**	**9 037 915**	**9 037 915**	**9 037 915**	**9 037 915**	**9 037 915**	100 ks
			Miska	**1 083 438**	**1 080 574**	**1 078 866**	**1 075 604**	**1 083 439**	**1 080 575**	200 ks
	K našroubování Vrtání ø 5 x 11	ano	Ramínko závěsu	**9 037 912**	**9 037 912**	**9 037 912**	**9 037 912**	**9 037 912**	**9 037 912**	100 ks
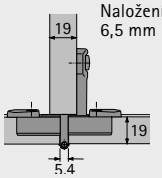 Naložení 6,5 mm			Miska	**1 083 438**	**1 080 574**	**1 078 866**	**1 075 604**	**1 083 439**	**1 080 575**	200 ks
	Rozpěrná pouzdra Vrtání ø 5 x 11	ano	Ramínko závěsu	**9 037 265**	**9 037 265**	**9 037 265**	**9 037 265**	**9 037 265**	**9 037 265**	100 ks
			Miska	**1 083 438**	**1 080 574**	**1 078 866**	**1 075 604**	**1 083 439**	**1 080 575**	200 ks
	K našroubování Vrtání ø 5 x 11	ano	Ramínko závěsu	**9 037 263**	**9 037 263**	**9 037 263**	**9 037 263**	**9 037 263**	**9 037 263**	100 ks

Jednokloubový miskový závěs s klipovou rychlomontáží a viditelným čepem

- **Selekta Pro 2000 zdvojený závěs, balení 100 a 200 ks**
- **Pro System 32**

Přesah dveří do světlosti a minimální mezera při otevření 90°

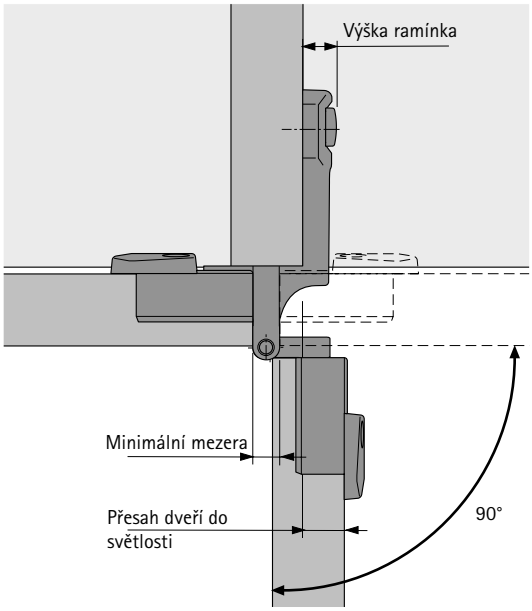

Příklad montáže, zavřené dveře

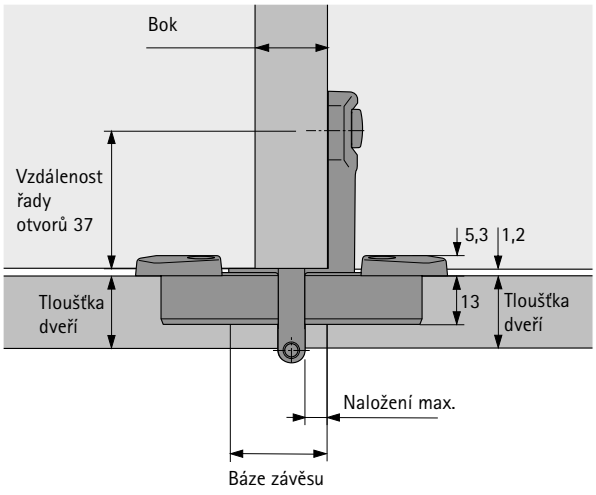

Úhel otevření a minimální mezera (v závislosti na tloušťce dveří a boku)

Naložení mm	Tloušťka dveří mm	Bok mm 15	16	18	19	22	25	Minimální mezera na každé dveře mm (pro 90°)
5,5	15	180°	180°	180°	180°	180°	180°	7,5
	16	180°	180°	180°	180°	180°	180°	7,5
	18	180°	180°	180°	180°	180°	180°	7,5
	19	180°	180°	180°	180°	180°	180°	7,5
	22	126°	126°	126°	126°	126°	126°	7,5
	25							

Naložení max.:	5,5 mm
Naložení min.:	3,5 mm (seřízení)
Báze závěsu:	26 mm
Výška ramínka:	10 mm
Přesah dveří do světlosti:	10,5 mm
Úhel otevření pro nulový přesah dveří do světlosti:	140°

Naložení mm	Tloušťka dveří mm	Bok mm 15	16	18	19	22	25	Minimální mezera na každé dveře mm (pro 90°)
6,5	15	180°	180°	180°	180°	180°	180°	5,7
	16	180°	180°	180°	180°	180°	180°	5,7
	18	180°	180°	180°	180°	180°	180°	5,7
	19	180°	180°	180°	180°	180°	180°	5,7
	22	112°	112°	112°	112°	112°	112°	5,7
	25							

Naložení max.:	6,5 mm
Naložení min.:	4,5 mm (seřízení)
Báze závěsu:	25 mm
Výška ramínka:	10 mm
Přesah dveří do světlosti:	10,5 mm
Úhel otevření pro nulový přesah dveří do světlosti:	143°

Upozornění

- Příslušenství 266 - 269
- Pokyny pro zpracování, montážní pokyny a kritéria kvality, viz str. 270 - 273

hettich.com/short/f5a68e

Jednokloubový miskový závěs s klipovou rychlomontáží a viditelným čepem

- **Selekta Pro 2000 zdvojený závěs, balení 50 ks**
- **Pro System 32**



- Jednokloubový zdvojený klipový závěs s viditelným čepem
- Kvalita v souladu s EN 15570, úroveň 3
- Pro kancelářský nábytek
- Oddělená montáž misky a ramínka závěsu
- Klipová rychlomontáž
- Délka čepu 39 mm, průměr čepu viz výkresy dole
- Průměr misky 35 mm
- Hloubka misky 13 mm
- Integrované seřízení naložení pomocí excentru - 2 mm
- Integrované seřízení výšky pomocí excentru + 2 mm, – 2 mm
- Zinkový odlitek niklovaný

Selekta Pro 2000 zdvojený závěs



Závěs = 2 misky + ramínko



Vrtání 52 x 5,5 mm

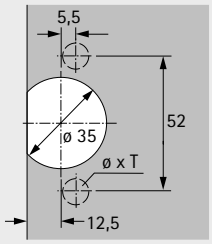

Vrtání 52 x 9 mm

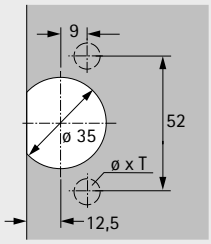

Vrtání 45 x 9,5 mm

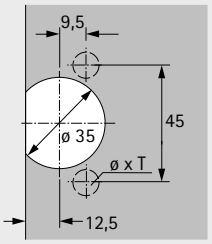

Naložení mm	Upevnění Vrtání	Pružina	Položka	K našroubování TH 32 ø x T -	K zalisování TH 33 ø x T ø 10 x 11	K našroubování TX 32 / 52 x 9 ø x T -	K zalisování TX 33 / 52 x 9 ø x T ø 10 x 11	K našroubování TB 32 ø x T -	K zalisování TB 33 ø x T ø 8 x 11	Bal.
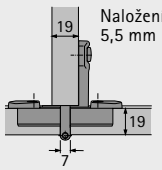 Naložení 5,5 mm			Miska	**0 077 734**	**0 077 735**	**0 077 736**	**0 077 887**	**0 010 074**	**0 077 942**	50 ks
	Rozpěrná pouzdra Vrtání ø 5 x 11	ano	Ramínko závěsu	**0 045 067**	**0 045 067**	**0 045 067**	**0 045 067**	**0 045 067**	**0 045 067**	50 ks
			Miska	**0 077 734**	**0 077 735**	**0 077 736**	**0 077 887**	**0 010 074**	**0 077 942**	50 ks
	Rozpěrná pouzdra Vrtání ø 5 x 11	ne	Ramínko závěsu	**0 045 059**	**0 045 059**	**0 045 059**	**0 045 059**	**0 045 059**	**0 045 059**	50 ks
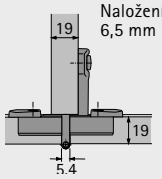 Naložení 6,5 mm			Miska	**0 077 734**	**0 077 735**	**0 077 736**	**0 077 887**	**0 010 074**	**0 077 942**	50 ks
	Rozpěrná pouzdra Vrtání ø 5 x 11	ano	Ramínko závěsu	**0 045 063**	**0 045 063**	**0 045 063**	**0 045 063**	**0 045 063**	**0 045 063**	50 ks
			Miska	**0 077 734**	**0 077 735**	**0 077 736**	**0 077 887**	**0 010 074**	**0 077 942**	50 ks
	Rozpěrná pouzdra Vrtání ø 5 x 11	ne	Ramínko závěsu	**0 045 055**	**0 045 055**	**0 045 055**	**0 045 055**	**0 045 055**	**0 045 055**	50 ks

Jednokloubový miskový závěs s klipovou rychlomontáží a viditelným čepem

- **Selekta Pro 2000 zdvojený závěs, balení 50 ks**
- **Pro System 32**

Přesah dveří do světlosti a minimální mezera při otevření 90°

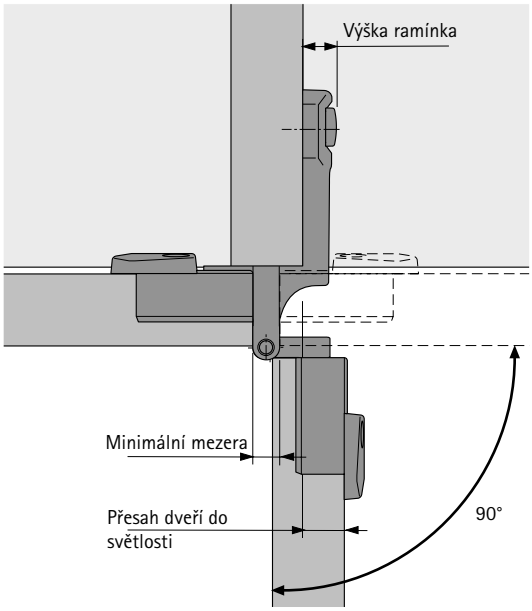

Příklad montáže, zavřené dveře

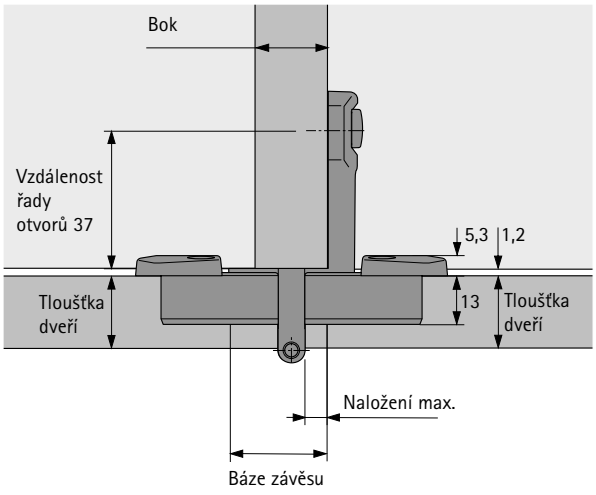

Úhel otevření a minimální mezera (v závislosti na tloušťce dveří a boku)

Naložení mm	Tloušťka dveří mm	Bok mm 15	16	18	19	22	25	Minimální mezera na každé dveře mm (pro 90°)
5,5	15	180°	180°	180°	180°	180°	180°	7,5
	16	180°	180°	180°	180°	180°	180°	7,5
	18	180°	180°	180°	180°	180°	180°	7,5
	19	180°	180°	180°	180°	180°	180°	7,5
	22	126°	126°	126°	126°	126°	126°	7,5
	25							

Naložení max.:	5,5 mm
Naložení min.:	3,5 mm (seřízení)
Báze závěsu:	26 mm
Výška ramínka:	10 mm
Přesah dveří do světlosti:	10,5 mm
Úhel otevření pro nulový přesah dveří do světlosti:	140°

Naložení mm	Tloušťka dveří mm	Bok mm 15	16	18	19	22	25	Minimální mezera na každé dveře mm (pro 90°)
6,5	15	180°	180°	180°	180°	180°	180°	5,7
	16	180°	180°	180°	180°	180°	180°	5,7
	18	180°	180°	180°	180°	180°	180°	5,7
	19	180°	180°	180°	180°	180°	180°	5,7
	22	112°	112°	112°	112°	112°	112°	5,7
	25							

Naložení max.:	6,5 mm
Naložení min.:	4,5 mm (seřízení)
Báze závěsu:	25 mm
Výška ramínka:	10 mm
Přesah dveří do světlosti:	10,5 mm
Úhel otevření pro nulový přesah dveří do světlosti:	143°

Upozornění

- Příslušenství 266 - 269
- Pokyny pro zpracování, montážní pokyny a kritéria kvality, viz str. 270 - 273

hettich.com/short/f5a68e

Jednokloubový miskový závěs s klipovou rychlomontáží a viditelným čepem

- **Selekta Pro 2000 E, balení 200 ks**
- **Pro System 32, pro vložené dveře**



- Jednokloubový klipový závěs s viditelným čepem
- Kvalita v souladu s EN 15570, úroveň 3
- Pro kancelářský nábytek
- Oddělená montáž misky a ramínka závěsu
- Klipová rychlomontáž
- Délka čepu 39 mm, průměr čepu viz výkresy dole
- Průměr misky 35 mm
- Hloubka misky 13 mm
- Integrované seřízení mezery excentrem +2 mm
- Integrované seřízení výšky pomocí excentru +2 mm, –2 mm
- Zinkový odlitek niklovaný

Selekta Pro 2000 E



Závěs = miska + ramínko



Vrtání 52 x 5,5 mm

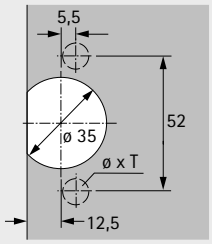

Vrtání 52 x 9 mm

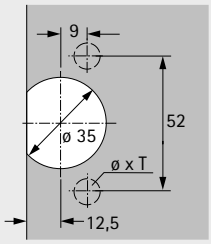

Vrtání 45 x 9,5 mm

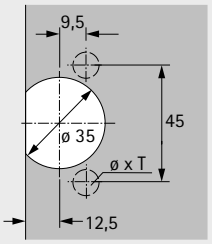

				K našroubování TH 32	K zalisování TH 33	K našroubování TX 32 / 52 x 9	K zalisování TX33 / 52 x 9	K našroubování TB 32	K zalisování TB 33	
Mezera mm	Upevnění Vrtání	Pružina	Položka	ø x T -	ø x T ø 10 x 11	ø x T -	ø x T ø 10 x 11	ø x T -	ø x T ø 8 x 11	Bal.
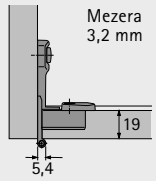			Miska	**1 083 438**	**1 080 574**	**1 078 866**	**1 075 604**	**1 083 439**	**1 080 575**	200 ks
	Rozpěrná pouzdra Vrtání ø 5 x 11	ano	Ramínko závěsu	**9 037 256**	**9 037 256**	**9 037 256**	**9 037 256**	**9 037 256**	**9 037 256**	200 ks
			Miska	**1 083 438**	**1 080 574**	**1 078 866**	**1 075 604**	**1 083 439**	**1 080 575**	200 ks
	K našroubování Vrtání ø 5 x 11	ano	Ramínko závěsu	**9 037 251**	**9 037 251**	**9 037 251**	**9 037 251**	**9 037 251**	**9 037 251**	200 ks

Jednokloubový miskový závěs s klipovou rychlomontáží a viditelným čepem

- **Selekta Pro 2000 E, balení 200 ks**
- **Pro System 32, pro vložené dveře**

Přesah dveří do světlosti a minimální mezera při otevření 90°

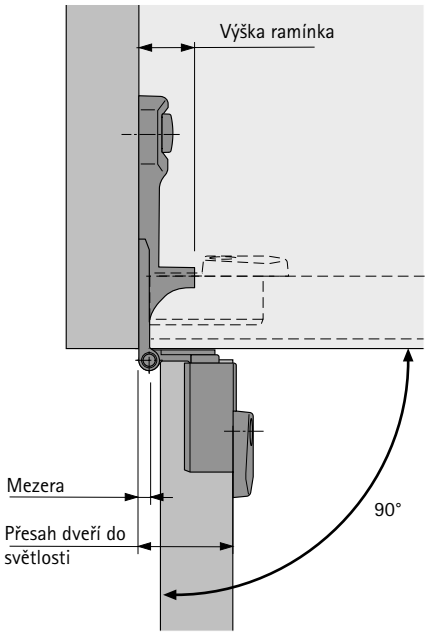

Příklad montáže, zavřené dveře

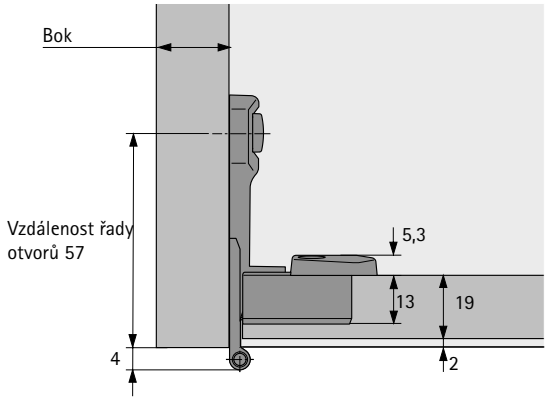

Úhel otevření a minimální mezera (v závislosti na tloušťce dveří a boku)

Mezera mm	Tloušťka dveří mm	Bok mm 15	16	18	19	22	25	Minimální mezera na každé dveře mm (pro 90°)
3,2	15	180°	180°	180°	180°	180°	180°	3,2
	16	180°	180°	180°	180°	180°	180°	3,2
	18	180°	180°	180°	180°	180°	180°	3,2
	19	180°	180°	180°	180°	180°	180°	3,2
	22							
	25							

Mezera min.:	3,2 mm
Mezera max.:	5,2 mm (seřízení)
Báze závěsu:	0 mm
Výška ramínka:	15 mm
Přesah dveří do světlosti:	25 mm
Úhel otevření pro nulový přesah dveří do světlosti:	180°

Upozornění

- Příslušenství 266 - 269
- Pokyny pro zpracování, montážní pokyny a kritéria kvality, viz str. 270 - 273

hettich.com/short/f5a68e

Jednokloubový miskový závěs s klipovou rychlomontáží a viditelným čepem

- **Selekta Pro 2000 E, balení 50 ks**
- **Pro System 32, pro vložené dveře**



- Jednokloubový klipový závěs s viditelným čepem
- Kvalita v souladu s EN 15570, úroveň 3
- Pro kancelářský nábytek
- Oddělená montáž misky a ramínka závěsu
- Klipová rychlomontáž
- Délka čepu 39 mm, průměr čepu viz výkresy dole
- Průměr misky 35 mm
- Hloubka misky 13 mm
- Integrované seřízení mezery excentrem +2 mm
- Integrované seřízení výšky pomocí excentru +2 mm, –2 mm
- Zinkový odlitek niklovaný

Selekta Pro 2000 E



Závěs = miska + ramínko



Vrtání 52 x 5,5 mm

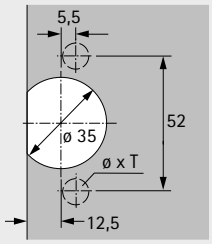

Vrtání 52 x 9 mm

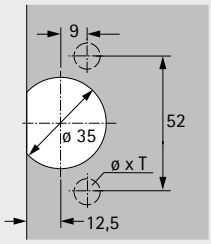

Vrtání 45 x 9,5 mm

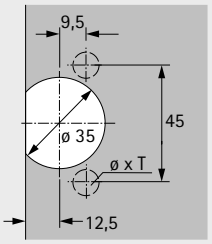

				K našroubování TH 32	K zalisování TH 33	K našroubování TX 32 / 52 x 9	K zalisování TX 33 / 52 x 9	K našroubování TB 32	K zalisování TB 33	
Mezera mm	Upevnění Vrtání	Pružina	Položka	ø x T -	ø x T ø 10 x 11	ø x T -	ø x T ø 10 x 11	ø x T -	ø x T ø 8 x 11	Bal.
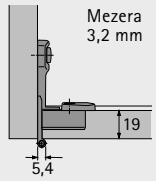			Miska	**0 077 734**	**0 077 735**	**0 077 736**	**0 077 887**	**0 010 074**	**0 077 942**	50 ks
	Rozpěrná pouzdra Vrtání ø 5 x 11	ano	Ramínko závěsu	**0 045 064**	**0 045 064**	**0 045 064**	**0 045 064**	**0 045 064**	**0 045 064**	50 ks
			Miska	**0 077 734**	**0 077 735**	**0 077 736**	**0 077 887**	**0 010 074**	**0 077 942**	50 ks
	Rozpěrná pouzdra Vrtání ø 5 x 11	ne	Ramínko závěsu	**0 045 056**	**0 045 056**	**0 045 056**	**0 045 056**	**0 045 056**	**0 045 056**	50 ks

Jednokloubový miskový závěs s klipovou rychlomontáží a viditelným čepem

- **Selekta Pro 2000 E, balení 50 ks**
- **Pro System 32, pro vložené dveře**

Přesah dveří do světlosti a minimální mezera při otevření 90°

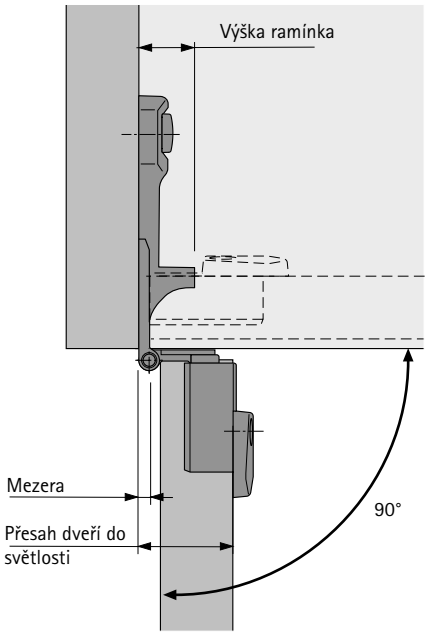

Příklad montáže, zavřené dveře

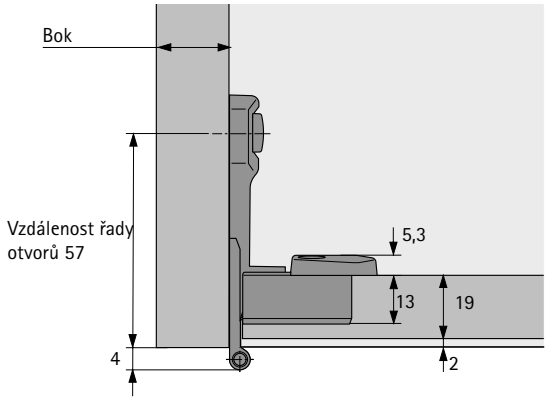

Úhel otevření a minimální mezera (v závislosti na tloušťce dveří a boku)

Mezera mm	Tloušťka dveří mm	Bok mm 15	16	18	19	22	25	Minimální mezera na každé dveře mm (pro 90°)
3,2	15	180°	180°	180°	180°	180°	180°	3,2
	16	180°	180°	180°	180°	180°	180°	3,2
	18	180°	180°	180°	180°	180°	180°	3,2
	19	180°	180°	180°	180°	180°	180°	3,2
	22							
	25							

Mezera min.:	3,2 mm
Mezera max.:	5,2 mm (seřízení)
Báze závěsu:	0 mm
Výška ramínka:	15 mm
Přesah dveří do světlosti:	25 mm
Úhel otevření pro nulový přesah dveří do světlosti:	180°

Upozornění

- Příslušenství 266 - 269
- Pokyny pro zpracování, montážní pokyny a kritéria kvality, viz str. 270 - 273

hettich.com/short/f5a68e

Jednokloubový miskový závěs se skrytým čepem

- **Selekta Pro 2035, balení 200 ks**
- **Pro System 32**



- Jednokloubový klipový závěs se skrytým čepem
- Kvalita v souladu s EN 15570, úroveň 2
- Pro kancelářský nábytek
- Oddělená montáž misky a ramínka závěsu
- Klipová rychlomontáž
- Průměr misky 35 mm
- Hloubka misky 13 mm
- Ramínko závěsu včetně 3. upevňovacího vrutu
- Integrované seřízení naložení – 2 mm
- Integrované seřízení výšky pomocí excentru + 2 mm, – 2 mm
- Zinkový odlitek niklovaný

Selekta Pro 2035



Závěs = miska + ramínko



Vrtání 52 x 9 mm

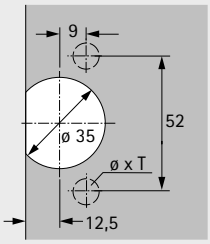

Vrtání 45 x 9,5 mm

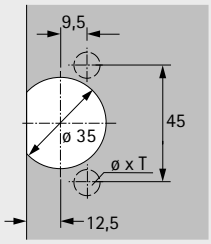

Naložení mm	Upevnění Vrtání	Pružina	Položka	K našroubování TX 32 / 52 x 9 ø x T -	K zalisování TX33 / 52 x 9 ø x T ø 10 x 11	K našroubování TB 32 ø x T -	K zalisování TB 33 ø x T ø 8 x 11	Bal.
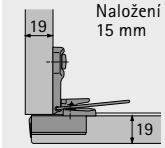			Miska	**1 078 866**	**1 075 604**	**1 083 439**	**1 080 575**	200 ks
	Rozpěrná pouzdra Vrtání ø 5 x 11	ano	Ramínko závěsu	**9 037 328**	**9 037 328**	**9 037 328**	**9 037 328**	200 ks
			Miska	**1 078 866**	**1 075 604**	**1 083 439**	**1 080 575**	200 ks
	K našroubování, vrtání ø 5 x 11	ano	Ramínko závěsu	**9 037 323**	**9 037 323**	**9 037 323**	**9 037 323**	200 ks

Jednokloubový miskový závěs se skrytým čepem

- **Selekta Pro 2035, balení 200 ks**
- **Pro System 32**

Přesah dveří do světlosti a minimální mezera při otevření 90°

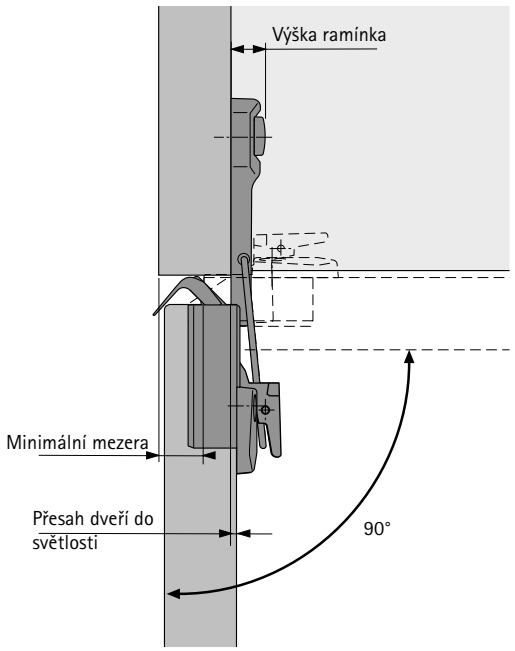

Příklad montáže, zavřené dveře

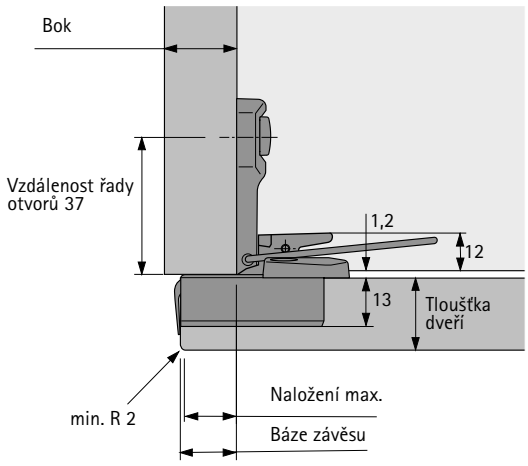

Úhel otevření a minimální mezera (v závislosti na tloušťce dveří a boku)

Naložení mm	Tloušťka dveří mm	Bok mm 15	16	18	19	22	25	Minimální mezera na každé dveře mm (pro 90°)
15	15			115°	115°	115°	115°	0,9
	16			115°	115°	115°	115°	1,1
	18			115°	115°	115°	115°	5,0
	19			115°	115°	115°	115°	6,4
	22							
	25							

Naložení max.:	15 mm
Naložení min.:	13 mm (seřízení)
Báze závěsu:	14 mm
Výška ramínka:	10 mm
Přesah dveří do světlosti:	0,7 mm

Upozornění

- Příslušenství 266 - 269
- Pokyny pro zpracování, montážní pokyny a kritéria kvality, viz str. 270 - 273

hettich.com/short/f5a68e

Jednokloubový miskový závěs s klipovou rychlomontáží a viditelným čepem

- **Příslušenství**
- **Selekta Pro 2000 / Selekta Pro 2035**





- Závěsy Selekta Pro 2000 a Selekta Pro 2035 lze s těmito ozdobnými krytkami používat jako závěsy na skleněná dvířka
- Pro každý závěs se do skla musí vyvrtat jeden otvor pro misku a dva otvory pro upevňovací šrouby
- Podložky a vložky z transparentního plastu chrání skleněné dveře a zajišťují bezpečnou montáž závěsů na skleněné dveře
- Tloušťka skla 5 - 6 mm
- Včetně 2 upevňovacích šroubů
- Zinkový odlitek niklovaný

Ozdobná krytka pro skleněné dveře

Provedení	Obj. č.	Bal.
Pro misku TH 32 (Selekta Pro 2000)	**0 077 943**	50 ks
Pro misku TX 32 / 52 x 9 (Selekta Pro 2000 / Selekta Pro 2035)	**1 081 304**	50 ks
Pro misku TB 32 (Selekta Pro 2000 / Selekta Pro 2035)	**0 010 075**	50 ks

Příklady použití Selekta Pro 2000

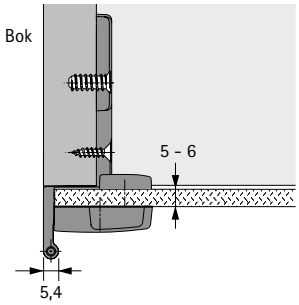

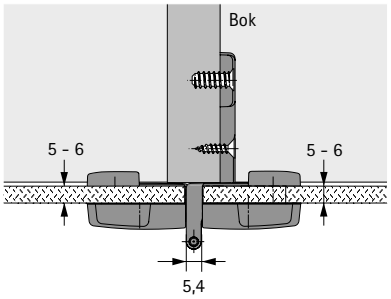

Vrtání

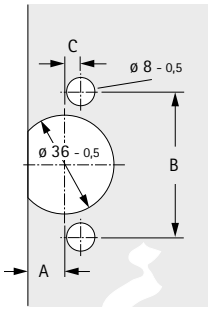

Použití	Rozměr A mm	Rozměr B mm	Rozměr C mm
Pro misku TH 32	12,5	52	5,5
Pro misku TX 32 / 52 x 9	12,5	52	9
Pro misku TB 32	12,5	45	9,5

Upozornění

- Pokyny pro zpracování, montážní pokyny a kritéria kvality, viz str. 270 - 273

hettich.com/short/f5a68e

Jednokloubový miskový závěs s klipovou rychlomontáží a viditelným čepem

- **Příslušenství**
- **Selekta Pro 2000 / Selekta Pro 2035**



- Lze použít se
  - Selekta Pro 2000
  - Selekta Pro 2000 zdvojený závěs
  - Selekta Pro 2000 E
  - Selekta Pro 2035
- Lze použít pro naložené, polonaložené i vložené dveře
- Jednoduché upevnění vruty na dveře
- Tlumení lze plynule regulovat pomocí seřizovacího kolečka
- Lze doplnit dodatečně
- Zinkový odlitek niklovaný

Tlumič Silent System k našroubování

Obj. č.	Bal.
0 060 580	50 ks
9 055 416	200 ks

Pokyn pro zpracování

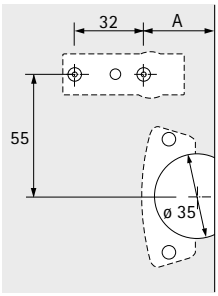

Montáž

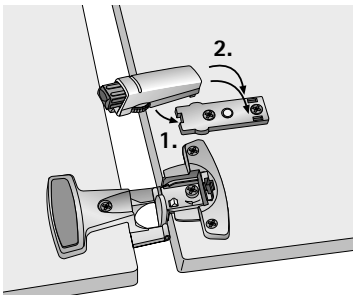

Naložení mm	Rozměr A mm
15 / 16	37,5
11 / 12	33,8
5,5 / 6,5	28,3
Vložené	21,8

Počet tlumičů

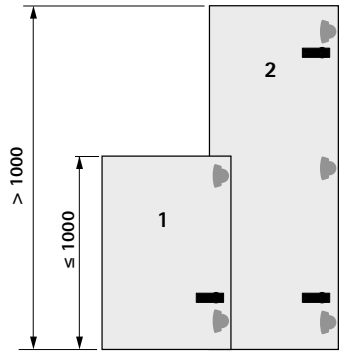

Upozornění

- Pokyny pro zpracování, montážní pokyny a kritéria kvality, viz str. 270 - 273

hettich.com/short/f5a68e

Krytka



- Lze použít se Selekta Pro 2000 a Selekta Pro 2035
- Krytky lze individuálně potisknout
- Plast

Barva	Obj. č.	Bal.
šedá	**0 010 067**	50 ks
šedá	**1 082 925**	2000 ks
černá	**1 076 200**	2000 ks

Omezovač úhlu otevření 90° a 115°



- Lze použít se Selekta Pro 2000
- Včetně upevňovacích vrutů
- Zinkový odlitek niklovaný, ocel niklovaná

Úhel otevření °	Obj. č.	Bal.
90	**0 043 039**	50 sad
90	**9 020 624**	200 sad
115	**0 043 052**	50 sad
115	**9 020 627**	200 sad

Chránič oděvů



- Lze použít se Selekta Pro 2000
- V šatní skříni zabraňuje zachycení oděvů do závěsu
- Plast bílý

Provedení	Obj. č.	Bal.
Pro TX 32 / 52 x 9	**9 076 430**	50 ks
Pro TX 32 / 52 x 9	**1 080 589**	500 ks
Pro TX 33 / 52 x 9, včetně vrutů	**9 076 431**	50 sad
Pro TX 33 / 52 x 9, včetně vrutů	**9 072 979**	500 sad

Chránič prstů



- Lze použít se Selekta Pro 2000
- Pro nalepení na boční část ramínka závěsu
- Plast šedý

Provedení	Obj. č.	Bal.
Pro naložení A12 (dveře 16 mm, bok 16 mm), A14, A15, A16	**9 091 015**	50 ks
Pro naložení A5,5, A6,5, A11, A12 (dveře 19 mm, bok 16 mm)	**9 091 016**	50 ks

Tlumič dovírání dveří



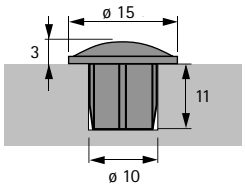

- Pro otvor ø 10 x 11 mm
- Plast šedý a transparentní

Obj. č.	Bal.
9 145 687	100 ks

Upevňovací šroub pro ramínko závěsu Selekta Pro 2000 a 2035



- PZ-křížová hlava
- ø 6,3 x 14,5 mm (zaoblená hlava)
- Ocel niklovaná

Obj. č.	Bal.
9 021 314	500 ks

Jednokloubový miskový závěs s klipovou rychlomontáží a viditelným čepem

- **Selekta**
- **Technické informace, pokyny ke zpracování**

Počet závěsů na dveře

Rozhodujícími faktory pro potřebný počet závěsů na dveřích jsou šířka, výška, hmotnost dveří a vlastnosti materiálu dveří. V praxi jsou tyto faktory případ od případu velmi rozdílné. Počty kusů uvedené na obrázku jsou pouze orientačními hodnotami. V případě pochybností doporučujeme provést zkušební montáž a případně počet závěsů upravit.

Z důvodů stability se doporučuje rozteč X mezi závěsy zásadně co největší. U dveří se dvěma závěsy musí být vzdálenost mezi závěsy minimálně tak velká, jako je šířka dveří. U zatížení velkou hmotností doporučujeme doplnit závěs cca 100 mm pod horním závěsem.

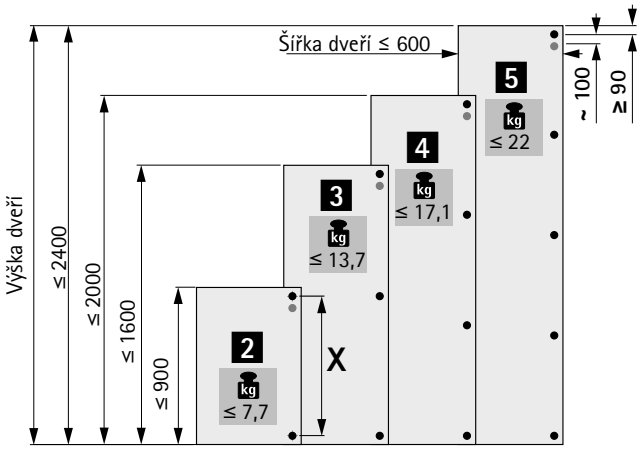

Vrtání pro ramínka závěsu

Pro naložené dveře, pro závěsy System 32

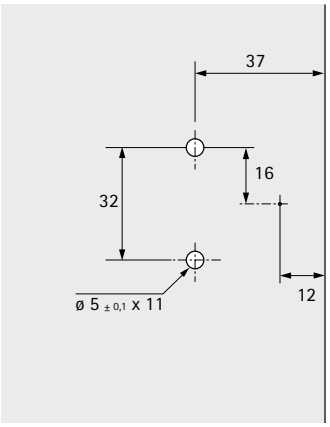

Je třeba zohlednit tolerance znázorněné na výkresu.

Pro vložené dveře je nutno vrtání posunout o 20 mm.

Tolerance misky

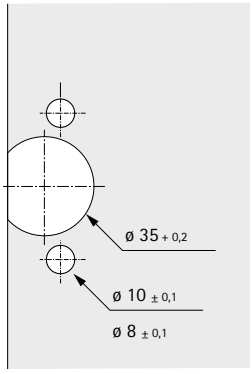

Je třeba zohlednit tolerance znázorněné na výkresu.

Jednokloubový miskový závěs s klipovou rychlomontáží a viditelným čepem

- **Selekta**
- **Montážní pokyny pro Selekta Pro 2000**

Montáž misky a ramínka závěsu

K našroubování

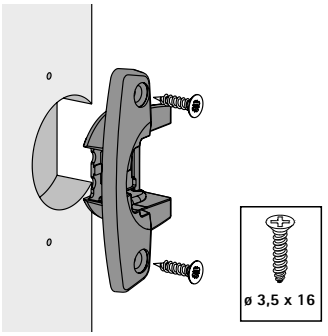

K zalisování

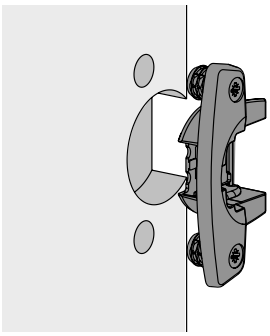

K našroubování

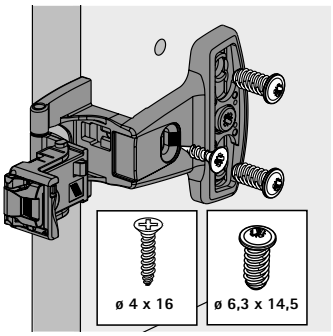

S předmontovanými rozpěrnými pouzdry

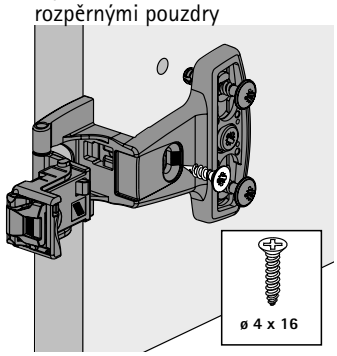

Klipová montáž

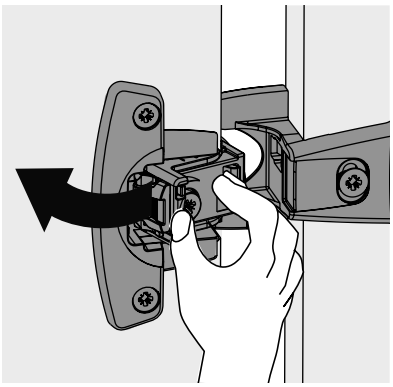

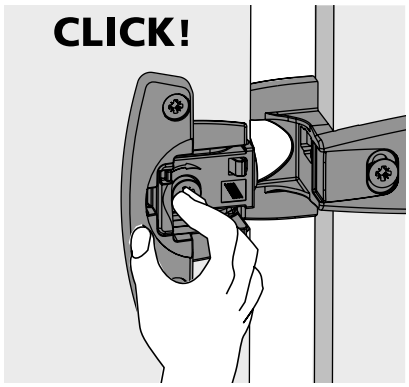

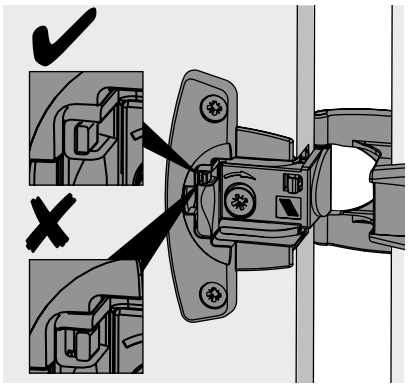

Seřízení naložení a výšky

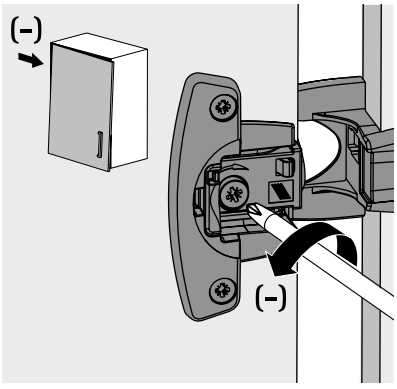

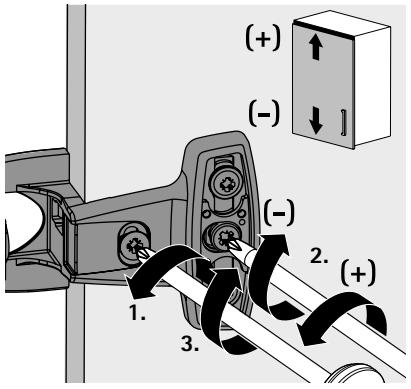

Demontáž

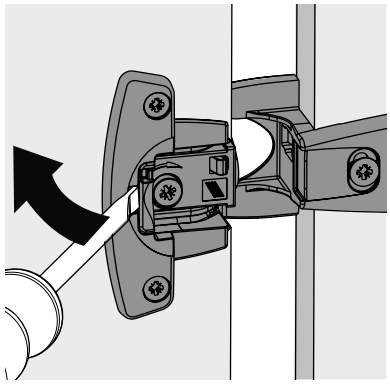

Jednokloubový miskový závěs s klipovou rychlomontáží a viditelným čepem

- **Selekta**
- **Montážní pokyny pro Selekta Pro 2035**

Montáž misky a ramínka závěsu

K přišroubování

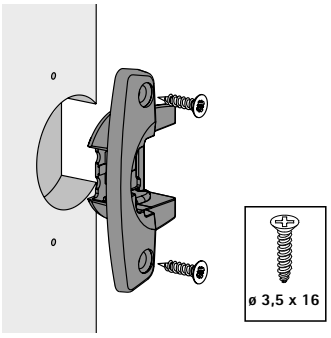

K zalisování

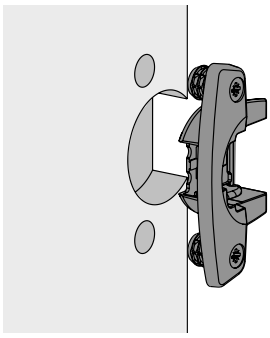

K přišroubování

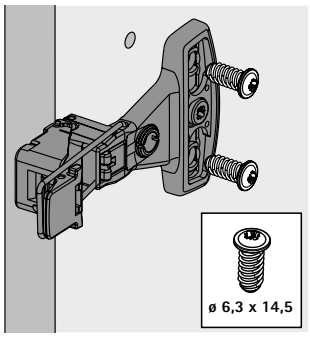

S předmontovanými rozpěrnými pouzdry

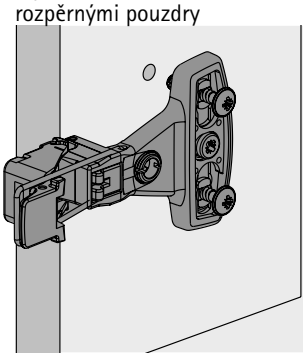

Klipová montáž

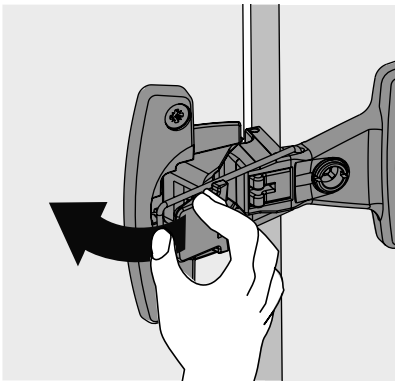

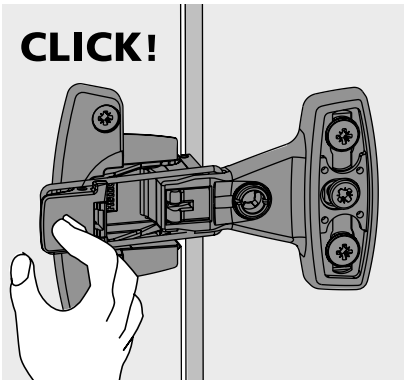

Seřízení naložení a výšky

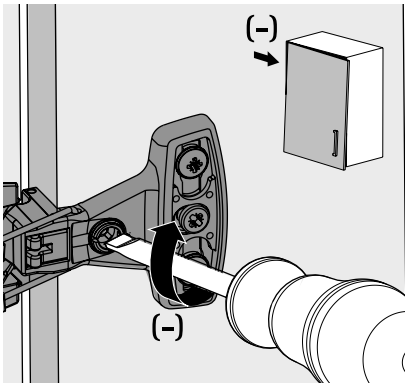

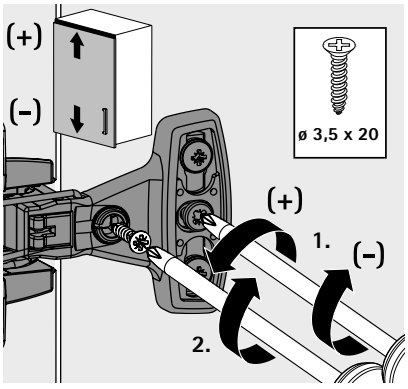

Demontáž

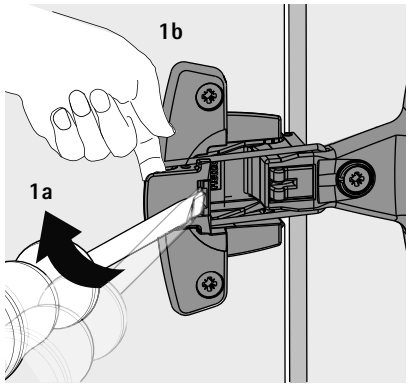

Kvalita pro náročné

Kvalita závěsů je průběžně kontrolována. Jsou splněna náročná očekávání různých nábytkářských branží. Níže uvedené obrázky znázorňují příklady některých zkušebních postupů.

Oblast použití
Závěsy Hettich jsou určené k použití v interiérovém nábytku pro obývací pokoje, kuchyně, koupelny a kanceláře jak v soukromé, tak i podnikové sféře.

Nosnost
Úrovně kvality uváděné u produktů odpovídají požadavkům normy EN 15570 a splňují zkoušky přetížení podle uvedené úrovně. Další informace Vám rádi poskytneme na vyžádání.

Zkouška odolnosti proti korozi
Závěsy Hettich splňují požadavky na odolnost proti korozi podle normy EN 15570 dle zkušební metodiky 72hodinového testu s kondenzovanou vodou podle EN 6270.

Řízení jakosti
Procesy řízení jakosti závěsů Hettich jsou certifikovány podle normy EN ISO 9001, cert. č. DE8000209.

Dlouhodobý test

Dveře se podrobí definovanému počtu otevření a zavření.

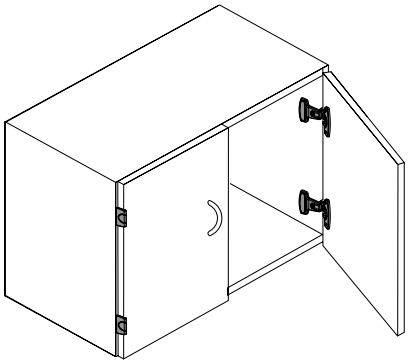

Zkouška prudkého zavření

Dveře se otevřou na 30° a z této polohy se přibouchnou působením padajícího závaží přes vodicí kladku.

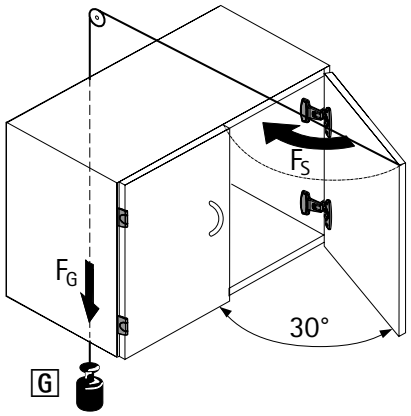

Horizontální test

Zcela otevřené dveře jsou podrobeny přetlačení definovanou testovací silou F. (Tato zkouška platí pouze pro závěsy s úhlem otevření < 135°.)

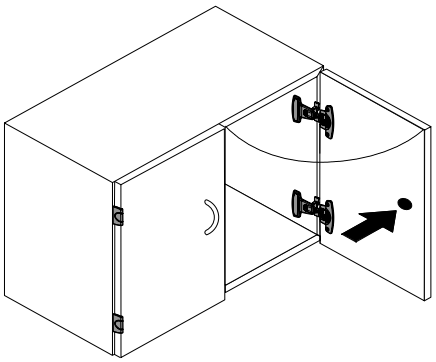

Vertikální test

Dveře se zatíží definovanou přídavnou zátěží G a podrobí se určitému počtu otevření a zavření.

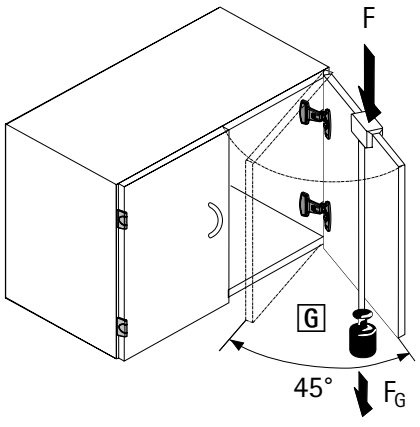



Splňte speciální přání zákazníků

Vhodné kování pro speciální použití, jako např. pro skládané dveře, vestavěné lednice nebo sklopná dvířka, najdete v kapitole se speciálními závěsy.

Snadno lze vyřešit také nábytek s tenkými dvířky, s rámovou konstrukcí nebo případy, kdy nelze vrtat otvor pro misku závěsu.



Pro tenké materiály:
Závěsy pro naložené nebo vložené skleněné dveře.



Pro skládané dveře:
Středové skládací závěsy různých provedení.



Pro vestavění lednice:
Závěs s plochým ramínkem a unašeč ke spojení nábytkových dveří a dveří lednice.



Pro sklopné dveře:
Závěsy na sklopné dveře Markant pro kombinaci se sklopným kováním.



Přehled sortimentu **276**

hettich.com/short/8cfada

Hettich technický asistent

- **Montáž**
- **Seřízení**
- **Služby**



Závěsy na skleněné konstrukce

277 - 279



Středové skládací závěsy

280 - 282



Přídavné závěsy Evisys a Kamat pro vestavění lednice

284 - 286



ET 582 pro vestavění lednice

287



Unašeč pro vestavné lednice

288



Lištový závěs s pružinovým systémem

289



Optimat Plus 4 FM, závěs s pružinou pro čelní rámové konstrukce

290



Závěsy k zafrézování

291



Závěs Sepa k zafrézování

292



Závěsy k našroubování

293 - 294



Čípkové závěsy

295 - 296



Závěsy pro sklopné dveře

297 - 298

Speciální závěs

- **Závěsy pro skleněné dveře ET 5150 a ET 5150 Z**
- **Pro vložené dveře**






- Závěs s pružinou pro skleněné vložené dveře
- Úhel otevření 170°
- ET 5150 a úchytka na skleněné dveře: snadná montáž pomocí upínacího šroubu, není nutné vrtání do skla
- Při použití ET 5150 Z: nutné vrtání do skla ø 12 mm
- Závěs včetně protiskluzové podložky k nalepení
- Rozměry dveří:
  - Výška = světlá výška korpusu - 4,4 mm
  - S úchytkou na skleněné dveře: šířka = světlá šířka korpusu - 5 mm
  - S jinou úchytkou: šířka = světlá šířka korpusu - 4 mm
- Zinkový odlitek, niklovaný matný

Závěs ET 5150 pro skleněné dveře

Položka	Obj. číslo	Bal.
Závěs ET 5150 pro skleněné dveře	**0 024 908**	20 sada
Závěs na skleněné dveře ET 5150 Z (nutný pro výšku > 1000 mm)	**0 069 934**	10 ks
Úchytka na skleněné dveře	**0 025 314**	20 ks

ET 5150 a ET 5150 Z

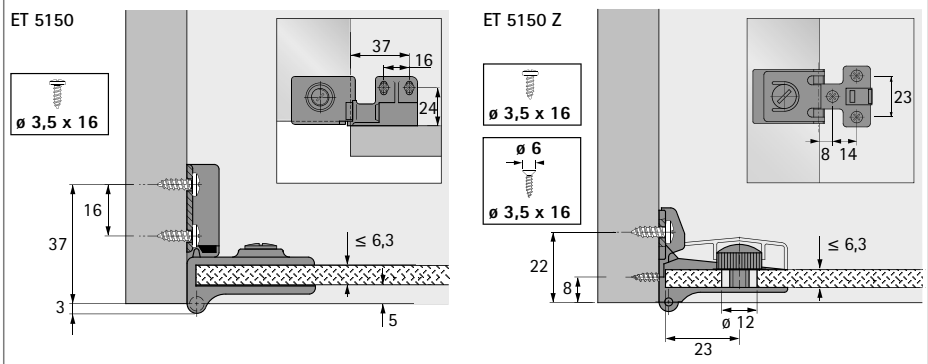

ET 5150 a ET 5150 Z

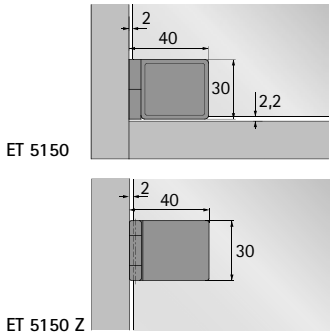

Úchytka na skleněné dveře

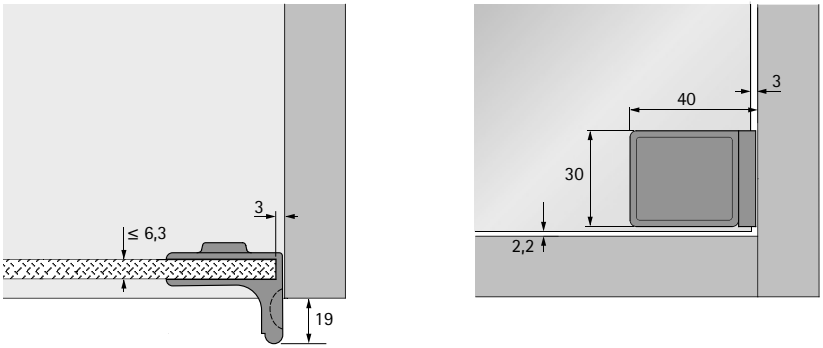

Upozornění

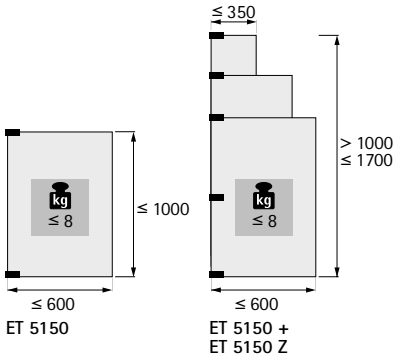

hettich.com/short/7dfc42

- **Závěs ET 5160 pro skleněné dveře**
- **Pro naložené dveře**







- Závěs s pružinou pro skleněné naložené dveře
- Úhel otevření 170°
- Snadná montáž pomocí upínacího šroubu, není nutné vrtání do skla
- Závěs včetně protiskluzové podložky k nalepení
- Rozměry dveří:
  - Výška = světlá výška + 6,6 mm
  - Šířka = světlá šířka korpusu + 23 mm
- Zinkový odlitek, niklovaný matný

Závěs ET 5160 pro skleněné dveře

Položka	Obj. číslo	Bal.
Závěs ET 5160 pro skleněné dveře	**0 030 866**	20 sada
Úchytka na skleněné dveře	**0 025 314**	20 ks

ET 5160

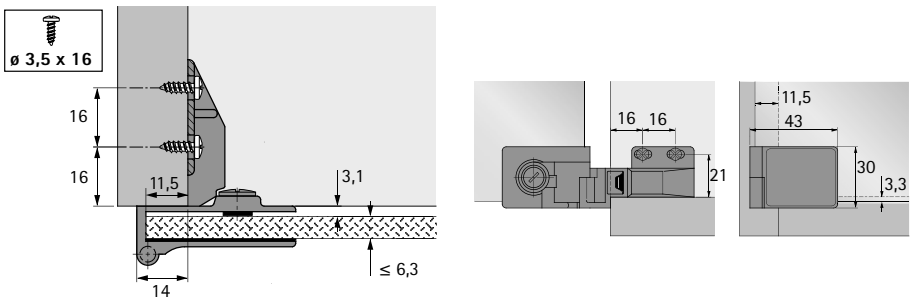

Upozornění

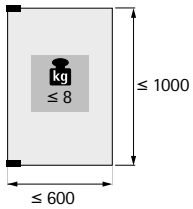

Úchytka na skleněné dveře

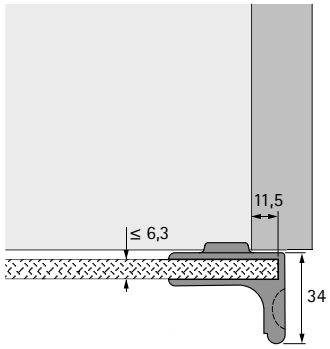

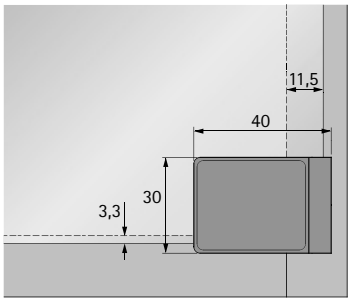

hettich.com/short/e97feb

- **Závěs ET 150 pro skleněné dveře**
- **Pro vložené dveře**







- Závěs bez pružiny pro skleněné vložené dveře
- Úhel otevření 105°
- Snadná montáž pomocí upínacího šroubu, není nutné vrtání do skla
- Včetně předmontované protiskluzové podložky
- Upínací šroub na tlačné úchytce lze využít pro přidržení dveří magnetem, např. s tlačnou magnetickou západkou D7 / GP9
- Rozměry dveří:
  - Výška = světlá výška korpusu - 6 mm
  - Šířka = světlá šířka korpusu - 5,6 mm
- Zinkový odlitek, niklovaný matný

Závěs ET 150 pro skleněné dveře

Položka	Obj. číslo	Bal.
Závěs ET 150 pro skleněné dveře	**0 020 870**	20 sada
Tlačná úchytka vlevo	**0 020 871**	20 ks
Tlačná úchytka vpravo	**0 020 872**	20 ks

ET 150 tlačná úchytka

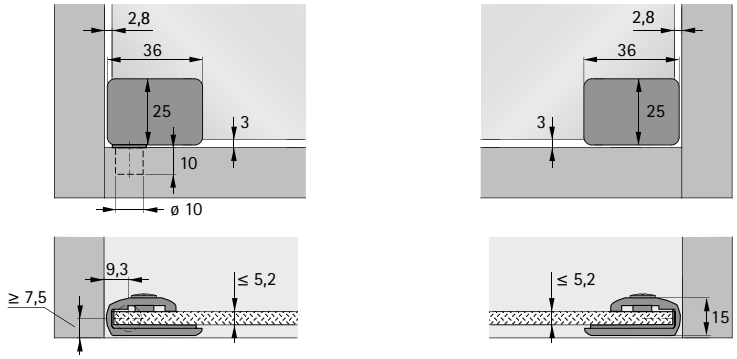

Upozornění

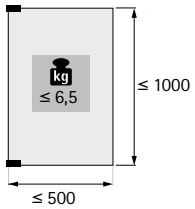

hettich.com/short/459679

Speciální závěs

- **Středový závěs**
- **Pro skládané dveře, úhel otevření 180°**



- Středový závěs pro skládané dveře
- Pro dveře tloušťky od 15 mm
- Vrtání je shodné pro oba díly závěsu, které se montují odděleně
- Mezera je plynule seřiditelná od vlasové velikosti až do + 4 mm, plochy stále lícují.
- Krokové nastavení přesazení osy otáčení 0 mm, 3 mm a 6 mm
- Zinkový odlitek niklovaný

Středový skládací závěs s nastavitelným, přesazeným čepem

Montáž misky	Obj. číslo	Bal.
k přišroubování	**0 046 787**	10 ks
k zalisování	**0 052 095**	10 ks
k přišroubování	**1 004 126**	100 ks
k zalisování	**1 001 955**	100 ks

Vrtací obraz k našroubování / zalisování

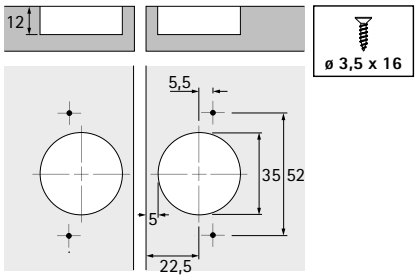

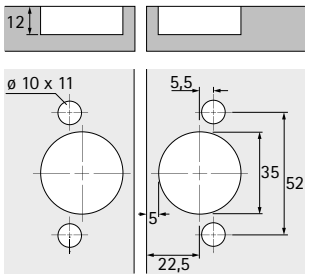

Odskok dveří

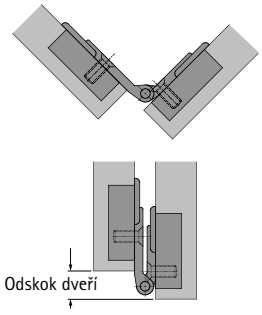

Přesazení osy otáčení

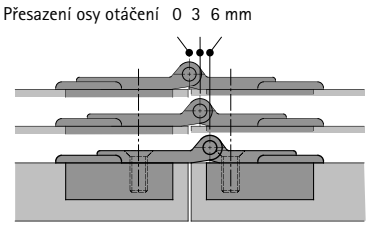

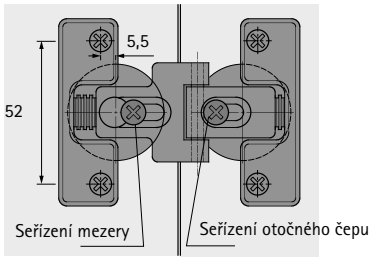

Přesazení osy otáčení mm	Odskok dveří mm
0	0
3	6
6	12
Příklad pro mezeru = 3 mm	

hettich.com/short/a2c038

Speciální závěs

- **Středový závěs klipový**
- **Pro skládané dveře, úhel otevření 180°**





- Středový závěs pro skládané dveře
- Montáž s čepem uprostřed nebo s přesazeným
- Klipové závěsy dovolují rychlou a snadnou montáž jednotlivých křídel dveří stylem zdrhovadla, počínaje od spodní hrany směrem nahoru
- Ocel niklovaná a plast černý

Středový závěs klipový pro skládané dveře

Obj. číslo	Bal.
0 079 373	10 ks

Použití s čepem uprostřed

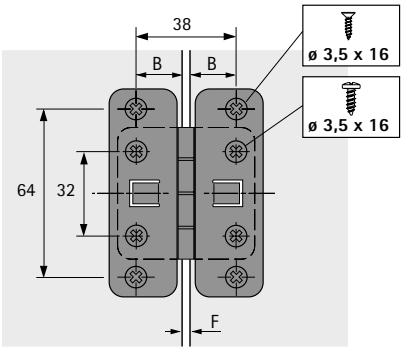

F	B
5	16,5
4	17
3	17,5
2	18
1	18,5

Montážní pokyn

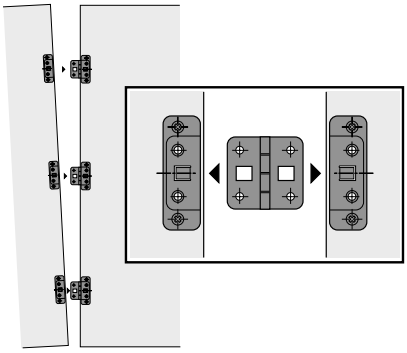

Použití s přesazeným čepem

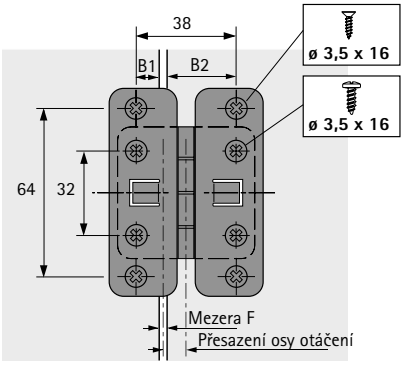

$$B1 = \frac{38 - \text{mezera}}{2} - \text{přesazení osy otáčení}$$

$$B2 = \frac{38 - \text{mezera}}{2} + \text{přesazení osy otáčení}$$

hettich.com/short/c79144

Speciální závěs

- **Středový závěs**
- **Pro skládané dveře, úhel otevření 180°**





- Středový závěs pro skládané dveře
- Montáž s čepem uprostřed nebo s přesazeným
- Dobrý chod díky otěruvzdorným mezikroužkům
- S pevným ocelovým čepem
- Ocel niklovaná

Středový skládací závěs 625

Obj. číslo	Bal.
0 071 648	10 ks
1 022 834	250 ks

Použití s čepem uprostřed

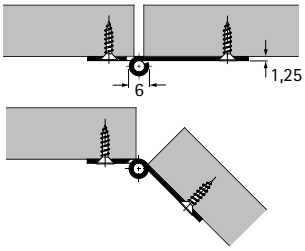

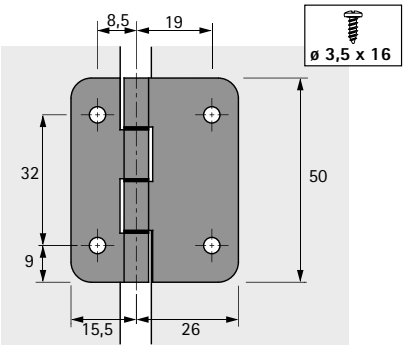

Použití s přesazeným čepem

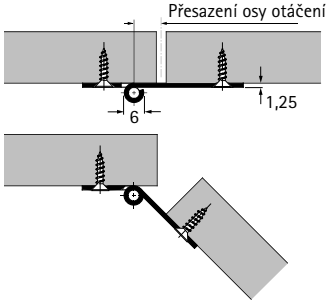

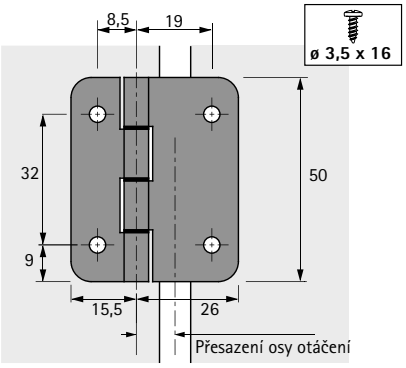

hettich.com/short/7f6bf5

Přídavný závěs Evisys s nosnou funkcí

New



Vysoký výkon pro velkorysý kuchyňský design

Velkorysý kuchyňský design s nábytkem od podlahy po strop a s minimálními mezerami: tak vypadá kuchyně snů mnoha lidí. Avšak čím jsou nábytkové dveře širší a vyšší, tím jsou těžší. Tím pádem je žádaná mimořádná nosnost. Proto jsme vyvinuli jedinečné řešení speciálně pro přesahující část dveří, spojených s dveřmi vestavné chladničky:

Evisys je přídavný závěs s nosnou funkcí. Toto inovativní kování využívá naše know-how ve prospěch uživatele. V kombinaci se závěsy, které nesou dveře chladničky, lze nyní dosáhnout hmotnosti dveří až 80 kg - o 10 kg více než dosud. Evisys umístěný v horní části dveří zajišťuje potřebnou stabilitu při otvírání a vždy perfektní vzhled mezer.



Nosnost pro větší tvůrčí svobodu:
Díky závěsu Evisys mohou být nábytkové dveře vestavné chladničky velmi vysoké a celá sestava může vážit až 80 kg.



Stabilní přesahující část dveří:
Evisys zajišťuje potřebnou stabilitu při otvírání těžkých a nadmíru vysokých nábytkových dveří - to znamená, že vzhled mezer zůstává perfektní.



Integrované tlumení nabízí zvýšený komfort:
Evisys s integrovaným tlumením pomáhá měkce a tiše zavírat dveře chladničky.

hettich.com/short/yf4lrkc

Zjistěte více:
Inspiraci a další podrobnosti o výrobcích naleznete na našich webových stránkách.

Speciální závěs

- **Přídavný závěs Evisys s nosnou funkcí**
- **Pro vestavěnou chladničku, úhel otevření 115°**

New

Evisys s tlumením i bez tlumení



- Pro přesahující část dveří
- Pro vestavění lednice s precizním vzhledem mezer
- S tlumením i bez tlumení
- Lze použít pouze v kombinaci se závěsy Hettich pro vestavné chladničky
- Pro dveře šířky max. 750 mm
- Hmotnost dveří do 80 kg - v sestavě se závěsy Hettich pro vestavné chladničky
- Zvyšuje celkovou nosnost o 10 kg
- K přišroubování
- Pro korpusy s tloušťkou boků 16, 18 nebo 19 mm
- Vestavná hloubka 41,5 mm
- Ocel pozinkovaná
- Lze použít vlevo i vpravo

Sada obsahuje:

- Závěs
- Seřizovací jednotka
- Krytka s distančními podložkami pro tloušťky korpusu 16, 18 nebo 19 mm, antracit
- Distanční podložky, antracit
- Krytka seřizovací jednotky, antracit
- Upevňovací šrouby
- Vrtací šablona
- Montážní návod

Položka	Obj. číslo	Bal.
Evisys s tlumením	9 343 483	1 sada
Evisys s tlumením	9 343 486	24 sad
Evisys bez tlumení	9 343 488	1 sada
Evisys bez tlumení	9 343 512	24 sad
Krytky, bílé	9 353 455	24 sad

Montáž

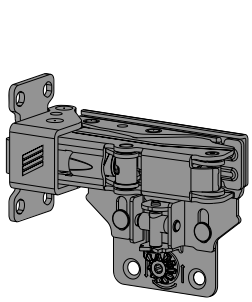

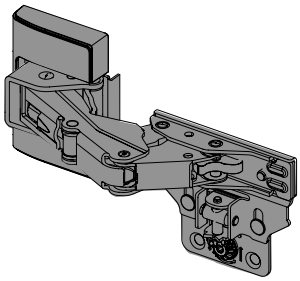

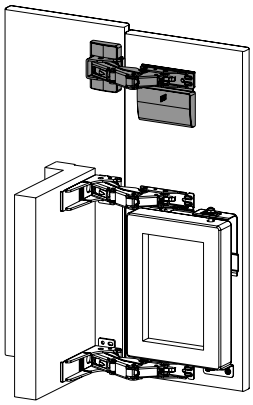

hettich.com/short/3i40evr

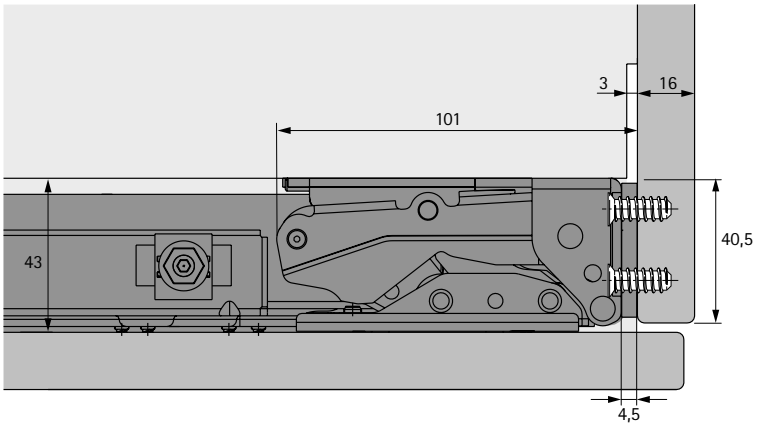

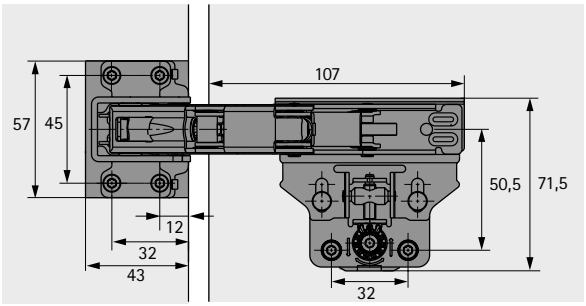

Speciální závěs

- **Přídavný závěs Kamat**
- **Pro vestavěnou chladničku, úhel otevření 115°**

Přídavný závěs Kamat



- Pro přesahující část dveří
- Pro vestavění lednice s precizním vzhledem mezer
- Přídavný závěs k přišroubování
- Kombinovat výhradně se spec. závěsy Hettich pro vestavné chladničky
- Pro korpusy s tloušťkou boku 19 mm nebo 16 mm
- Vestavná hloubka 41,5 mm
- Ocel pozinkovaná

Sada obsahuje:

- Závěs
- Vrtací šablona
- Distanční kus pro bok korpusu tl. 16 mm
- Distanční podložky
- Krytka bílá
- Upevňovací šrouby
- Montážní návod

Obj. číslo	Bal.
9 239 784	1 sada
9 311 762	50 sada

Krytka závěsu Kamat šedá, volitelný doplněk



Obj. číslo	Bal.
9 248 766	50 ks

Příklad zastavení

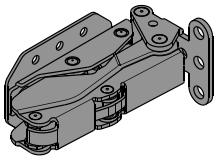

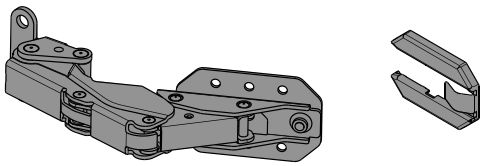

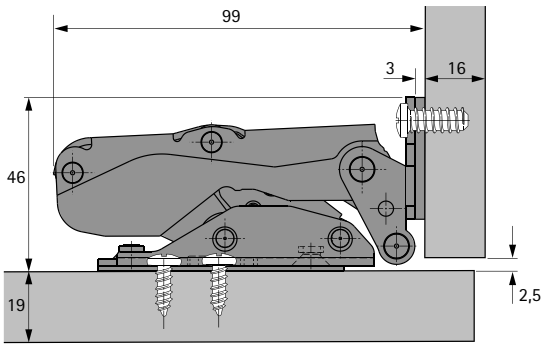

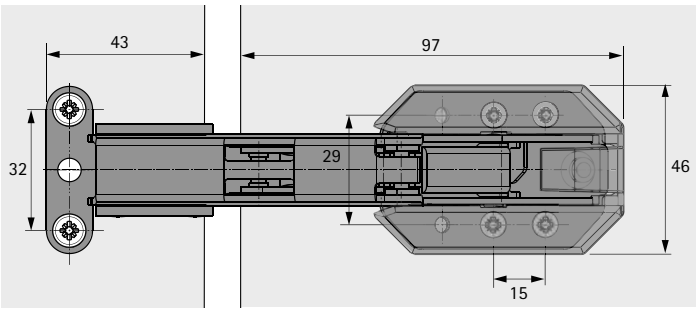

hettich.com/short/684a33

Speciální závěs

- **ET 582**
- **Pro vestavěnou chladničku, úhel otevření 95°**



- Speciální závěs s malým přesahem do světlosti pro vestavění lednice
- Průměr misky 35 mm
- Hloubka misky 12,8 mm
- S pružinou
- Včetně montážní podložky a distanční podložky (distance = 3 mm) pro naložení 13 - 18 mm
- Integrované seřízení naložení + 1 mm, - 1 mm
- Integrované seřízení hloubky + 3 mm, - 3 mm
- Materiál ramínka závěsu: ocel niklovaná
- Miska závěsu: zinkový odlitek niklovaný
- Distanční podložka: plast bílý

Speciální závěs ET 582

Obj. číslo	Bal.
0 072 134	10 ks

Vrtání

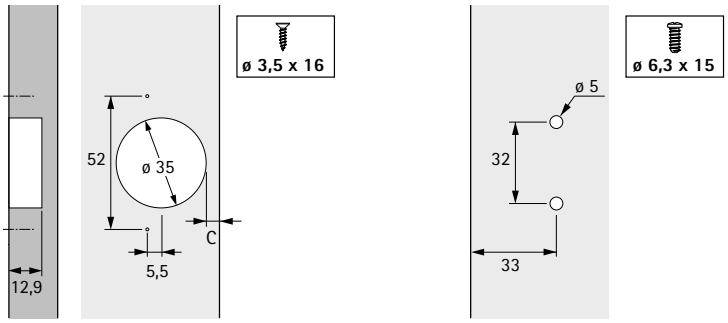

Upozornění

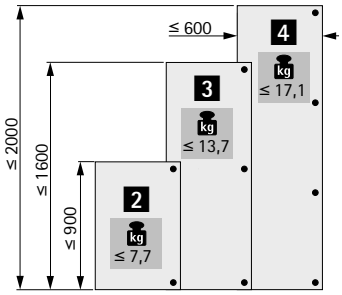

Příklad montáže

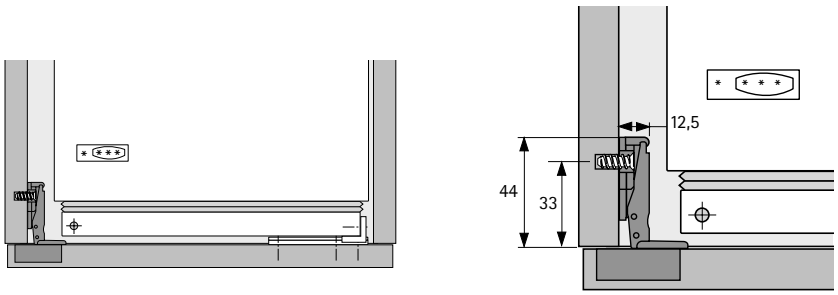

Upozornění

Pro spojení nábytkových dveří s dveřmi lednice lze použít unašeč.

Montážní podložka s distanční podložkou = distance 3 mm		Montážní podložka bez distanční podložky = distance 0 mm	
Kóta C	Naložení mm	Kóta C	Naložení mm
3,0	13,0	3,0	16,0
3,5	13,5	3,5	16,5
4,0	14,0	4,0	17,0
4,5	14,5	4,5	17,5
5,0	15,0	5,0	18,0

hettich.com/short/78c96b

Speciální závěs

- **Unašeč pro vestavné lednice**
- **Pro otvíravé dveře**





- Lze použít pro vestavné lednice
- Umožňuje současné otevření dveří nábytku a lednice
- Kompletní sada včetně vodicí lišty, adaptéru pro dveře lednice a krytek
- Plast bílý

Sada obsahuje:
- 1 ks vodící lišta
- 1 ks krytka pro vodící lištu
- 1 ks adaptér pro dveře lednice
- 1 ks krytka adaptéru pro dveře lednice

Unašeč pro vestavné lednice

Obj. číslo	Bal.
9 079 390	1 sada

Montáž

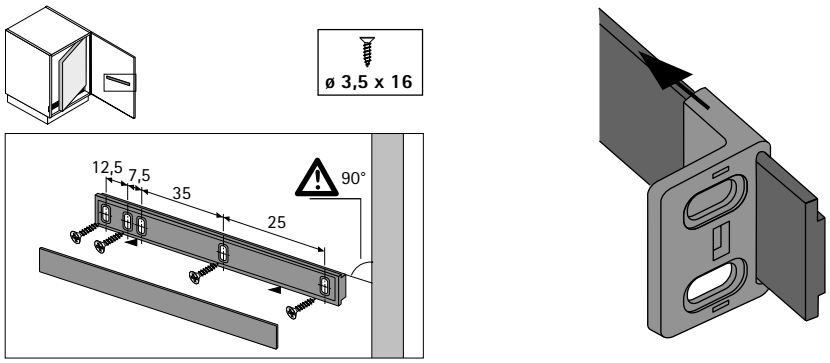

Montáž

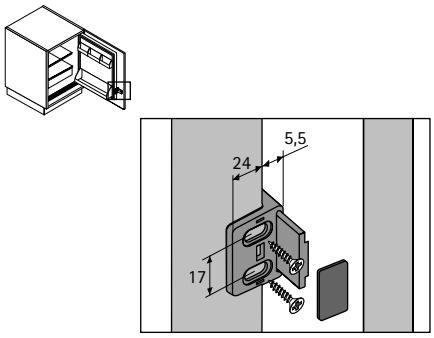

Příklad montáže

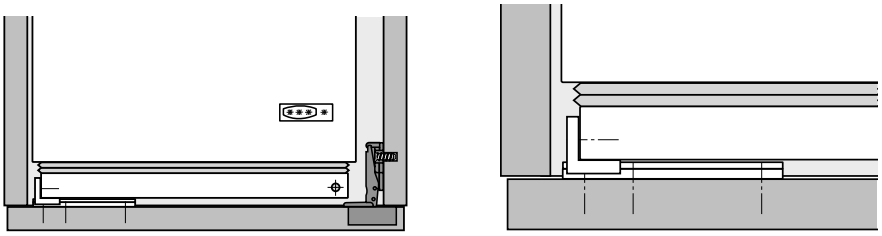

hettich.com/short/b1c2f2

Speciální závěs

- **Lištový závěs s pružinovým systémem**
- **Pro pohyblivé lišty**







- Pro spojení pohyblivých dveřních lišt
- Zkouška opotřebení podle DIN EN 15570 (úroveň 1)
- Úhel otevření 90°
- Vestavěný pružinový systém zajistí aretaci jak v uzavřené poloze v jedné linii dveří, tak i v úhlu 90° při otevřených dveřích
- Ploché ramínko šetří prostor při zasunutí dveří mezi bok a případnou mezistěnu
- Např. pro použití s kováním na otvíravé a zasouvací dveře KA 5740, viz kap. Posuvné dveře
- Hloubka misky 12,8 mm
- Zinkový odlitek niklovaný

Lištový závěs

Obj. číslo	Bal.
0 060 832	10 ks
1 019 879	200 ks

Příklad montáže

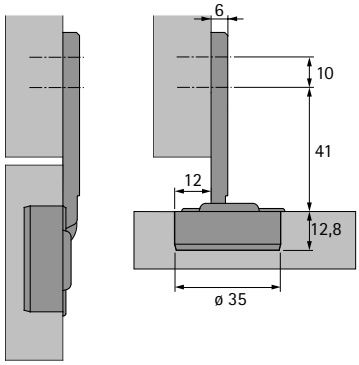

Vrtací obraz

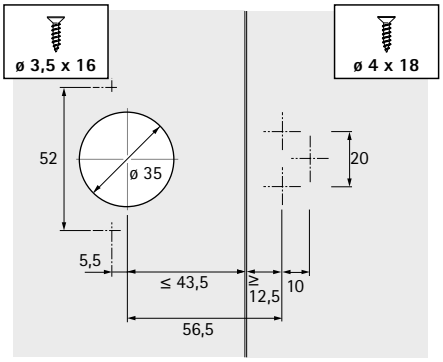

Příklad montáže

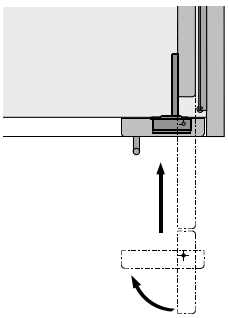

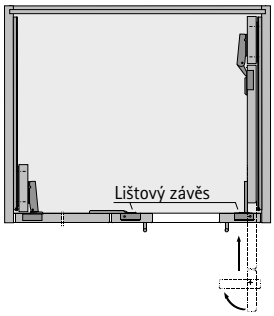

Upozornění

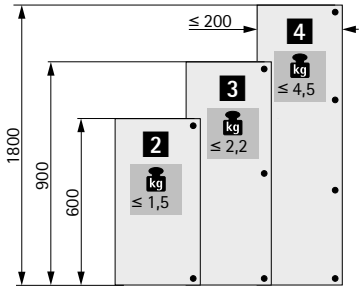

hettich.com/short/f96616

Speciální závěs

- **Optimat Plus 4 FM**
- **Závěs pro čelní rámové konstrukce, úhel otevření 110°**



- Lze použít pro všechny šířky rámů
- Kvalita v souladu s EN 15570, úroveň 1
- Pro dveře tloušťky od 13 mm
- Průměr misky 35 mm
- Hloubka misky 11 mm
- Se zavírací pružinou
- Naložení dveří min. 37 mm (ramínko závěsu je zároveň s hranou rámu)
- Vzdálenost misky (kóta C) 2,5 mm
- Seřízení naložení + 1,5 mm, - 1,5 mm
- Výškové seřízení + 2 mm, - 2 mm
- Ocel niklovaná

Optimat Plus 4 FM

Obj. číslo	Bal.
9 072 548	50 ks

Vrtání dveří a rámu

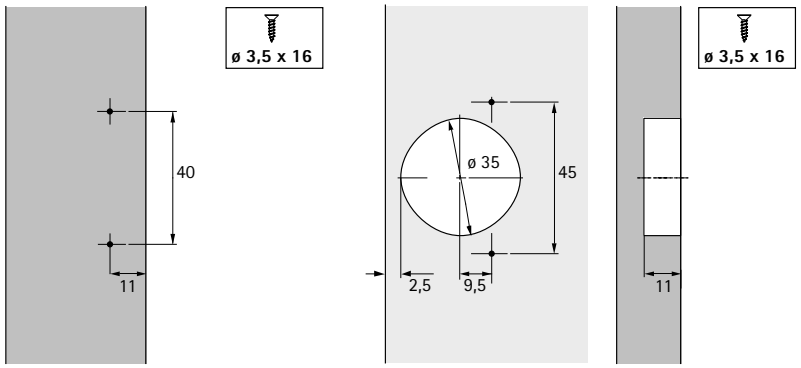

Příklad montáže

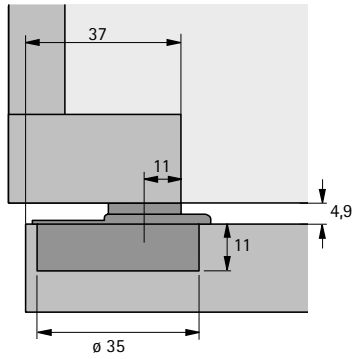

Počet závěsů na dveře

Rozhodujícími faktory pro určení počtu závěsů na dveřích jsou šířka, výška, hmotnost dveří a vlastnosti materiálu dveří. Vzdálenost mezi horním a dolním závěsem musí být alespoň tak velká, jako šířka dveří.

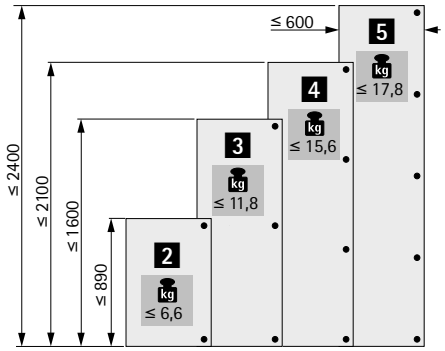

Minimální mezera na každé dveře

Tloušťka dveří mm	Kóta C mm 2,5
16	4,2
19	6,7

hettich.com/short/bc9876

Speciální závěs

- **Závěs k zafrézování**
- **Pro tloušťky desek 18 – 50 mm, úhel otevření 180°**



- Pro různá použití (otvíravé dveře, skládané dveře, výklopné dveře, víka atd.)
- K zafrézování
- Úhel otevření 180°
- Včetně upevňovacích vrutů
- Zinkový odlitek, vzhled kartáčovaná nerez

Závěs k zafrézování

Tloušťka dveří	Max. nosnost na 2 závěsy v kg	**Obj. číslo**	Bal.
18 - 25	7	**9 133 178**	2 ks
22 - 30	10	**9 133 179**	2 ks
28 - 40	20	**9 133 191**	2 ks
35 - 50	30	**9 133 192**	2 ks

Frézování

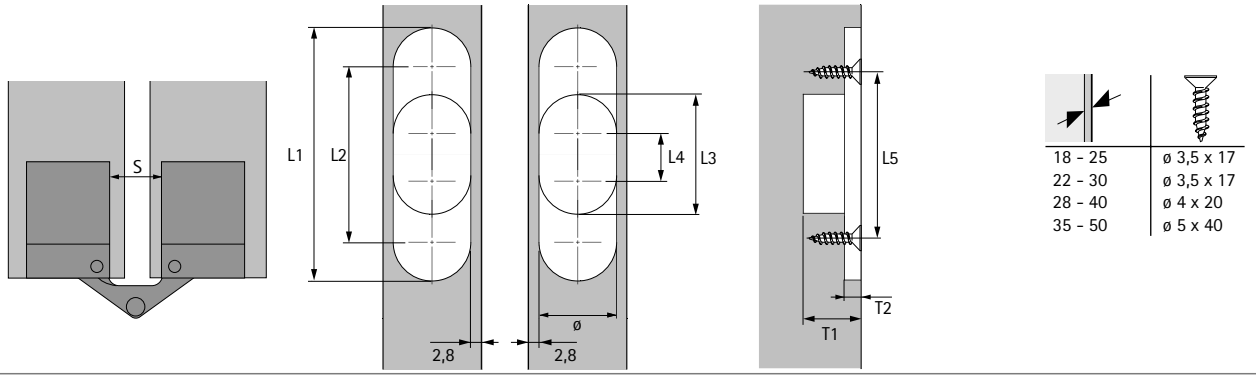

Rozměry frézování

Tloušťka dveří	Rozměry								
mm	ø mm	L1 mm	L2 mm	L3 mm	L4 mm	L5 mm	T1 mm	T2 mm	S mm
18 - 25	13,5	44,5	31	18,8	5,3	31	20	5	8,9
22 - 30	13,5	61,5	48	31,7	18,2	46,5	18,5	6,5	8,5
28 - 40	16	70,1	54,1	34,2	18,2	51,5	24,2	7,2	11,3
35 - 50	18,6	94,3	75,7	54,6	36	73,6	28,5	9,5	13,6

hettich.com/short/ea61f5

Speciální závěs

- **Závěs Sepa**
- **K zafrézování, úhel otevření 180°**



- Pro různá použití (otvíravé dveře, skládané dveře, výklopné dveře, víka atd.)
- K zafrézování
- Úhel otevření 180°
- Mosaz matná

Závěs Sepa

Délka mm	Max. nosnost na 2 závěsy v kg	max kg. 3 závěsy	**Obj. číslo**	Bal.
39	12	18	**0 046 848**	10 ks

Frézovací obraz pro délku závěsu 39 mm

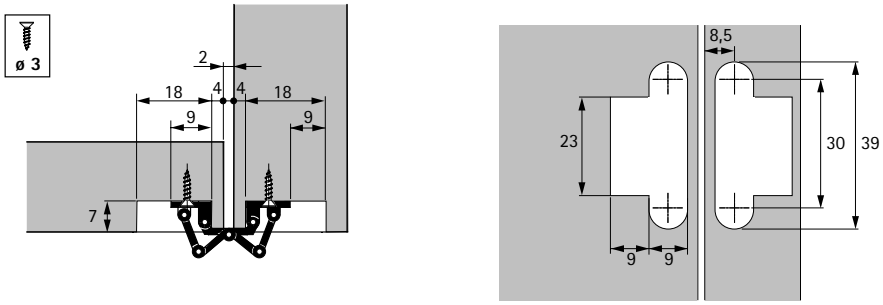

Upozornění

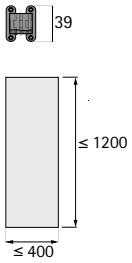

hettich.com/short/fdbeaa

Speciální závěs

- **Závěs k našroubování**
- **Úhel otevření 90°**





- Pro všechny situace, kde nelze vrtat otvor pro misku
- Pro naložené i vložené dveře
- Závěs s pružinou lze použít i pro lehká výklopná dvířka
- Úhel otevření 90°
- Ocel niklovaná

Distanční podložka 2 mm

- Ke zmenšení naložení
- Stohovatelné
- Pozor: při použití distančních podložek zvolte správnou délku vrutů
- Plast bílý

Závěs k našroubování

Položka	Obj. číslo	Bal.
Závěs k našroubování s pružinou	**0 019 639**	50 ks
Závěs k našroubování bez pružiny	**0 019 640**	50 ks
Distanční podložka 2 mm	**0 019 641**	50 ks

Naložené dveře: příklad použití, rozměry

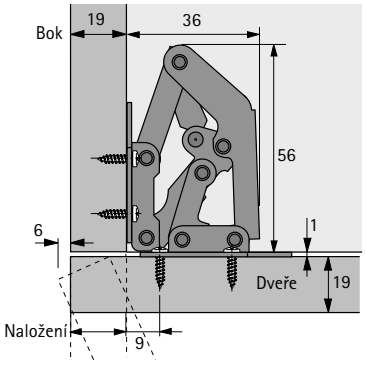

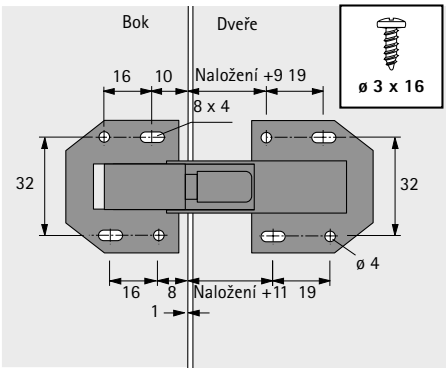

Pořadí montáže

- Závěs lze seřídit na oválných otvorech
- Seřiďte dveře
- Zajistěte vruty v kruhových otvorech

Vložené dveře: příklad použití, rozměry

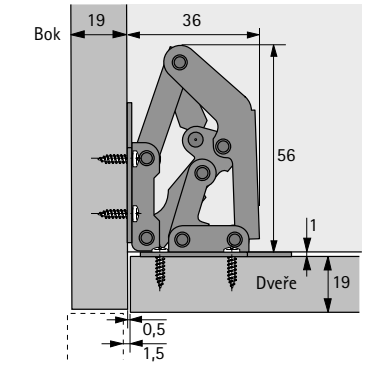

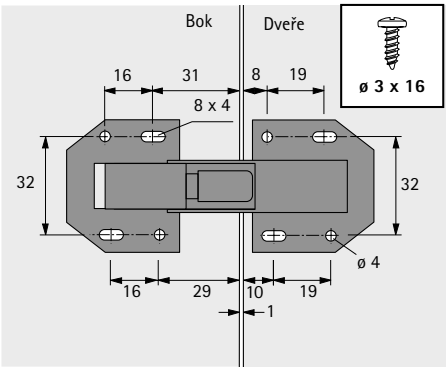

hettich.com/short/ef745a

Speciální závěs

- **Závěs k našroubování Mini**
- **Úhel otevření 90°**



- Závěs k našroubování s pružinou
- Pro všechny situace, kde nelze vrtat otvor pro misku
- Pro naložené dveře
- Závěs se používá jen u malých a lehkých dveří
- Úhel otevření 90°
- Ocel niklovaná

Závěs k našroubování Mini

Obj. číslo	Bal.
0 020 126	50 ks

Naložené dveře: příklad použití, rozměry

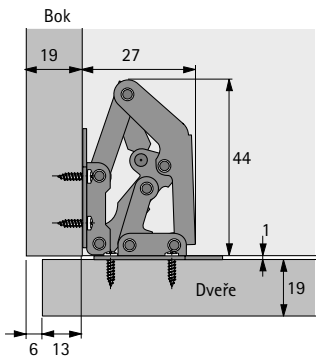

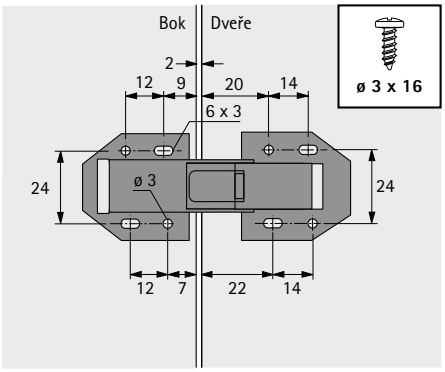

Pořadí montáže

- Závěs lze seřídit na oválných otvorech
- Seřiďte dveře
- Zajistěte vruty v kruhových otvorech

hettich.com/short/01c915

Speciální závěs

- **Čípkový závěs**
- **Pro vložené dveře**





- Pro vložené otvíravé dveře
- Úhel otevření 140°
- Snadná montáž a jednoduché boční seřízení dveří
- Pro tloušťky dveří 16 - 20 mm
- Výška dveří = světlá výška korpusu - 5 mm
- Včetně plastového pouzdra v barvách černé a bílé
- Ocel niklovaná, zinek bez povrchové úpravy, plast bílý, plast černý

Čípkový závěs

Obj. číslo	Bal.
0 069 933	10 ks

Vrtání korpusu a dveří

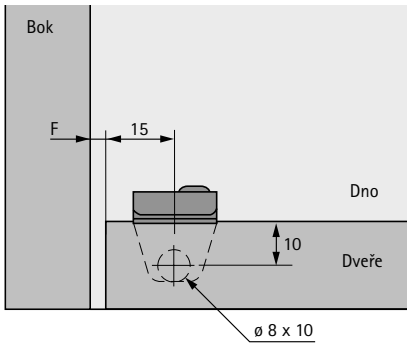

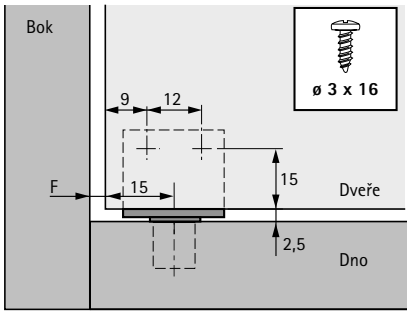

Rozměry a hmotnost dveří

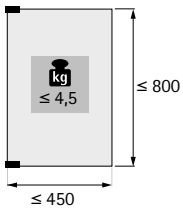

Tloušťka dveří mm	Mezera F mm
16	1,2
17	1,5
18	2,0
19	2,5
20	3,0

hettich.com/short/4116b7

Speciální závěs

- **Čípkový závěs**
- **Pro vložené dveře**





- Čípkový závěs pro vložené dveře
- Lze použít pro dveře tloušťky 15 - 21 mm
- Úhel otevření 110°
- Výška dveří = světlá výška korpusu - 4 mm
- Jednoduchá montáž: pomocí čepu na pružině lze dveře snadno zavěsit nebo vyvěsit
- Boční seřízení: pootočením jazýčku nastavte požadovanou mezeru, pak pozici zajistěte vrutem
- Plast bílý

Čípkový závěs

Obj. číslo	Bal.
0 006 731	200 sada

Příklad montáže, vrtání dveří

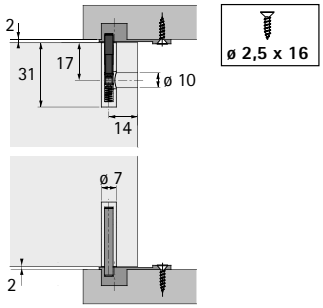

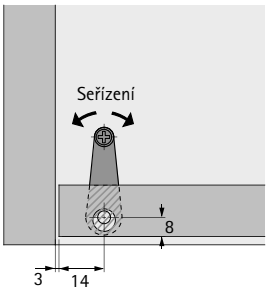

Vrtání korpusu

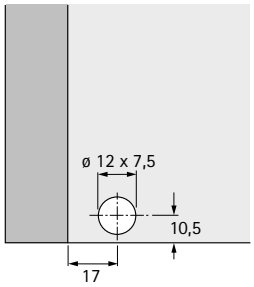

Upozornění

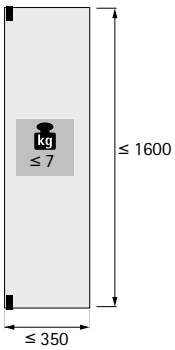

hettich.com/short/9c31d5



- Závěs pro naložené sklopné dveře
- Kvalita v souladu s EN 15828, úroveň 2
- Rozměry dveří šířka x výška: 600 mm x 450 mm
- Hmotnost dveří 3,5 kg
- Průměr misky 35 mm, hloubka misky 11,8 mm
- Oddělená montáž závěsu a montážní podložky
- Integrované seřízení hloubky + 2 mm, - 2 mm
- Seřízení výšky montážní podložkou
- Lze použít pouze ve spojení se sklopným kováním
- Zinkový odlitek poniklovaný, ocel poniklovaná
- Montážní podložky SlideOn se objednávají samostatně

Závěs pro sklopné dveře Markant 7.1

Obj. číslo	Bal.
0 046 849	1/25 sada

Vzdálenost řady otvorů LR v 37 mm	Obj. číslo / Distance D mm				Bal.
	0,0	**1,5**	**3,0**	**5,0**	
Montážní podložka k našroubování	**1 079 197**	**1 079 198**	**1 079 199**	**1 079 200**	1/400 ks

Vzdálenost řady otvorů LR v 37 mm	Obj. číslo / Distance D mm				Bal.
	0,0	**1,5**	**3,0**	**5,0**	
Montážní podložka s předmontovanými eurošrouby	**1 079 221**	**1 079 222**	**1 079 223**	**1 079 224**	1/400 ks

Vrtání sklopných dveří a korpusu

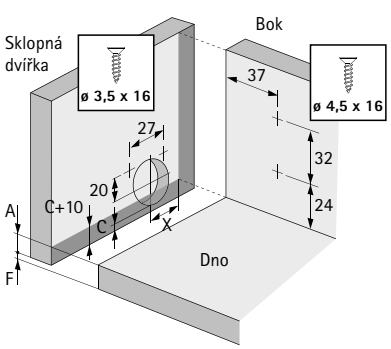

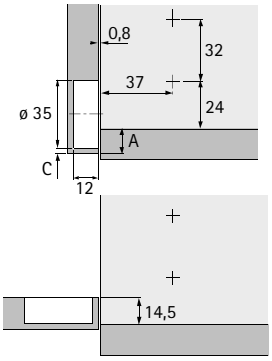

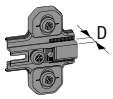

D mm	X mm
0	**23,5**
1,5	**25**
3	**26,5**
5	**28,5**

Potřebná minimální mezera pod sklopnými dvířky

Kóta C mm	Naložení A mm	Tloušťky sklopných dveří mm											
		16	18	20	22	24	26	28	30	32	34	36	38
3	13	0,4	0,8	1,2	1,8	2,4	3,2	4,3	5,9	7,7	9,6	11,5	13,3
4	14	0,4	0,8	1,2	1,8	2,4	3,2	4,2	5,6	7,2	9,1	10,9	12,7
4,5	14,5	0,4	0,8	1,2	1,8	2,4	3,2	4,2	5,6	7,2	9,1	10,9	12,7
5	15	0,4	0,7	1,1	1,6	2,3	3,1	4,0	5,2	6,7	8,5	10,2	12,0
6	16	0,4	0,7	1,1	1,6	2,3	3,0	3,8	4,9	6,2	7,9	9,5	11,3
7	17	0,4	0,6	1,0	1,5	2,1	2,9	3,6	4,6	5,7	7,3	8,8	10,6

Speciální závěs

- **Závěs pro sklopné dveře Markant 11**
- **Pro naložené sklopné dveře**





- Závěs pro naložené sklopné dveře
- Kvalita v souladu s EN 15828, úroveň 2
- Oddělená montáž na dno a na dveře
- Vyrovnání sklopných dveří pomocí výškového seřízení, bočního seřízení a seřízení hloubky
- Shodné vrtání dna a dveří
- Okraje otvorů jsou překryty osazením
- V otevřeném stavu bez seřízení výšky je vnitřní strana dna a dveří v jedné rovině
- Lze použít pouze ve spojení se sklopným kováním
- Zinkový odlitek niklovaný

Závěs pro sklopné dveře Markant 11

Obj. číslo	Bal.
0 040 242	20 ks
9 046 480	100 ks

Příklad montáže

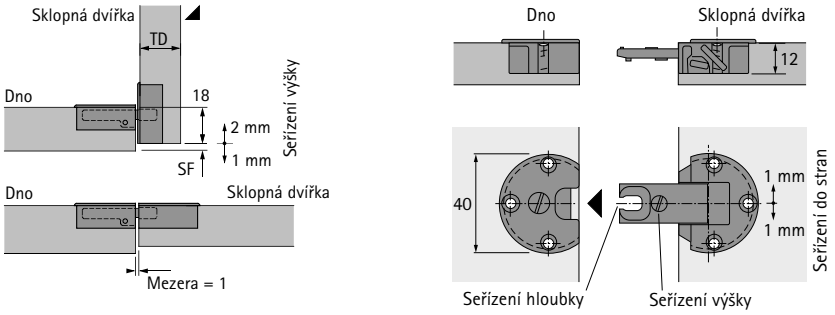

Vrtací obraz

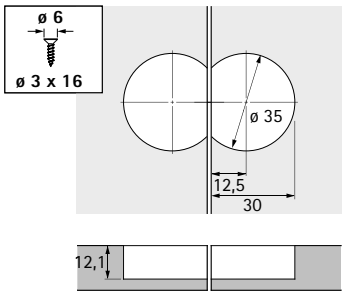

Tloušťka sklopných dveří TD mm	Minimální mezera SF mm
16	1,0
17	2,0
18	3,0
19	3,5
20	4,5

Upozornění

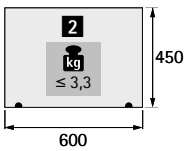

hettich.com/short/22b2da



Bez úchytek bez obtíží

Nábytkový design zcela bez úchytek působí čistým a lehkým dojmem. Push to open Silent pro dveře nabízí uživateli vysoký komfort, snadné a spolehlivé otvírání. Měkké a tlumené zavírání. Push to open Silent lze snadno namontovat do každé skříně a je vhodný pro všechny běžné konstrukce. Zcela bez připojení na elektrickou síť. 100 % komfortu, 0 % kabelů.



Puristický design nábytku:
Design bez úchytek pro všechny běžné velikosti dveří a typy korpusů.



Otvírání bez úchytek, tlumené zavírání:
Díky kombinaci Push to open a závěsů s tlumením.



Rychlá a jednoduchá montáž:
Těleso lze jednoduše upevnit do standardní řady otvorů.

hettich.com/short/6a155f

Zjistěte více:
Inspiraci a další podrobnosti o výrobcích naleznete na našich webových stránkách.

Systém pro otvírání dveří bez úchytek s tlumeným zavíráním

- **Push to open Silent pro dveře**
- **K přišroubování**



- K použití se závěsy se zavírací pružinou a s integrovaným tlumením
- Pro naložené, polonaložené i vložené dveře
- Také pro úhlové závěsy
- Velkorysý rozsah seřízení + 4 / - 2 mm
- Aktivační zdvih 1,4 mm
- Pracovní zdvih 45 mm
- délka x šířka x výška (mm): 155 x 60 x 32 (vpředu 22)
- Včetně 4 ks baterií AA
- Materiál: plast

Push to open Silent pro dveře

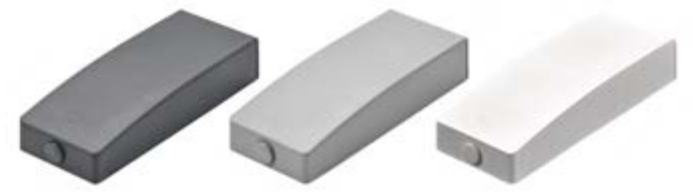

Sada obsahuje:
- 1 ks Push to open Silent
- 1 sáček s montážním materiálem
- 1 montážní návod

Barva	Obj. číslo	Bal.
antracit	**9 239 087**	1 sada
bílá	**9 239 088**	1 sada
šedá	**9 239 099**	1 sada

Vrtání

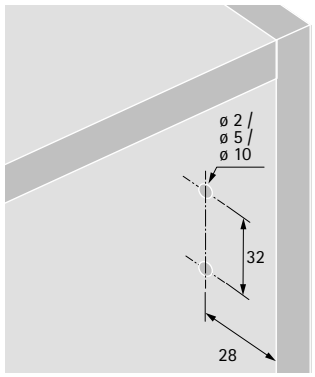

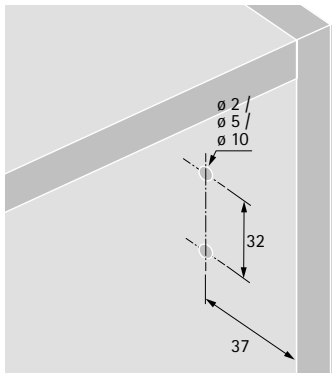

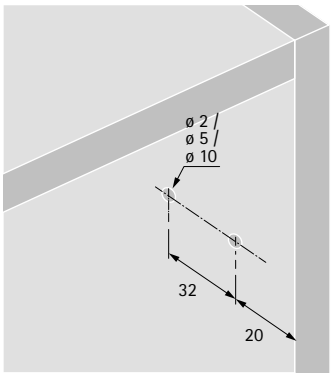

Počet Push to open Silent na jedny dveře

Uvedené údaje se vztahují k použití jednoho kusu Push to open Silent v kombinaci se závěsy Sensys.

Rozhodujícími faktory jsou:

- počet použitých závěsů
- rozměry dveří a rovněž
- hmotnost dveří.

Viz schéma.

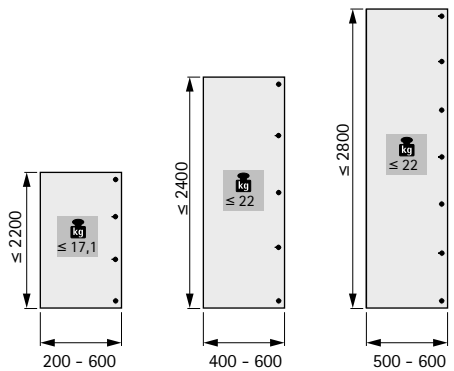

Systém otevírání pro dveře bez úchytek

▸ Push to open pro závěsy



Bez úchytek, snadno a dobře:
Stačí jemné zatlačení na dveře a díky funkci Push to open se dveře pootevřou do polohy, aby bylo možno je uchopit zezadu. Dveře zůstanou pootevřené nebo se široce otevřou, záleží na použitém kování. Dveře zavřete opětovným zatlačením.



Designový nábytek bez úchytek:
Dveře bez úchytek jsou trend i budoucnost nábytku v obývacím pokoji i v kuchyni.



Rozmanité formáty dveří:
Push to open pro závěsy nabízí správné řešení pro každou velikost dveří.



Nabídněte více možností bez námahy:
Díky jednoduché montáži není třeba měnit výrobní postupy.

hettich.com/short/365364

Zjistěte více:
Inspiraci a další podrobnosti o výrobcích naleznete na našich webových stránkách.

Systém Push to open pro otevírání dveří bez úchytek

- **Push to open pro závěsy**
- **Přehled**



Push to open pro závěsy

- **Přehled sortimentu / technické porovnání** **304 – 305**
- **Oblasti použití a doporučení pro aplikaci** **306 – 307**



Push to open Pin

- **K přišroubování** **308 – 309**
- **K zapuštění** **310 – 311**



Push to open Pin silný

- **K přišroubování** **312 – 313**
- **K zapuštění** **314 – 315**



Push to open Magnet

- **K přišroubování** **316 – 317**
- **K zapuštění** **318 – 319**



Příslušenství

- **Push to open Lock k přišroubování / k zapuštění** **320**
- **Dekorativní adaptér pro varianty Push to open k zapuštění** **321**
- **Protikusy pro Push to open Magnet** **322**

Technické informace

- **Montáž** **306 – 307**

Systém otevírání pro dveře bez úchytek

- **Push to open pro závěsy**
- **Přehled sortimentu / technické porovnání**

	Push to open Pin	Push to open k zapuštění	Push to open Pin silný
			
Strana	308 - 309	310 - 311	312 - 313
Použití	▸ Závěsy s pružinou	▸ Závěsy s pružinou	▸ Závěsy s pružinou ▸ Pro použití např. v kombinaci s velmi vysokými nebo těžkými dveřmi
Typ naložení	▸ Naložené ▸ Polonaložené ▸ Vložené	▸ Naložené	▸ Naložené ▸ Polonaložené ▸ Vložené
Montáž	▸ K přišroubování	▸ K zapuštění	▸ K přišroubování
Materiál / barva	Plast ▸ Antracitový ▸ Světle šedý ▸ Bílý	Plast ▸ Antracitový ▸ Světle šedý ▸ Bílý	Plast ▸ Antracitový ▸ Světle šedý ▸ Bílý

Push to open Pin silný	Push to open Magnet	Push to open Magnet	Dekorativní adaptér
			
314 - 315	316 - 317	318 - 319	320
▸ Závěsy s pružinou ▸ Pro použití např. v kombinaci s velmi vysokými nebo těžkými dveřmi	▸ Pro závěsy bez zavírací pružiny	▸ Pro závěsy bez zavírací pružiny	▸ Závěsy s pružinou ▸ Závěsy bez zavírací pružiny
▸ Naložené	▸ Naložené ▸ Polonaložené ▸ Vložené	▸ Naložené	▸ Naložené ▸ Polonaložené ▸ Vložené (poloviční zdvih)
▸ K zapuštění	▸ K přišroubování	▸ K zapuštění	▸ K přišroubování
Plast ▸ Antracitový ▸ Světle šedý ▸ Bílý	Plast ▸ Antracitový ▸ Světle šedý ▸ Bílý	Plast ▸ Antracitový ▸ Světle šedý ▸ Bílý	Zinkový odlitek ▸ Niklovaný ▸ Černý obsidián

1 Konstrukce	2 Použití dveří	3 Funkce závěsu
Dveře jsou ze strany volně přístupné. Naložené (bez přilehlých konstrukčních částí) 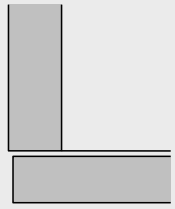	Uchopení dveří zezadu 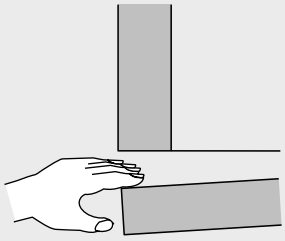	se zavírací pružinou bez zavírací pružiny
Dveře **nejsou** ze strany volně přístupné, jelikož k nim doléhá jiná konstrukční část. Naložené (např. přilehlý bok, další skříň) 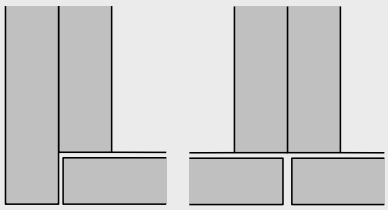	Uchopení dveří zezadu 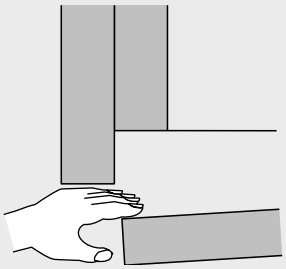	se zavírací pružinou bez zavírací pružiny
Polonaložené Vložené 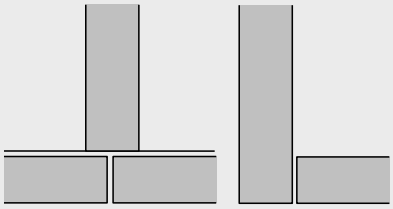	Uchopení dveří zboku 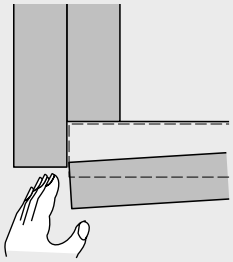	se zavírací pružinou bez zavírací pružiny

4 Prostor pro uchopení / plocha pro uchopení X		5 Doporučený výrobek
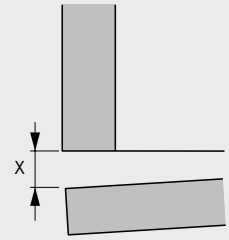	X = cca 37 mm	Push to open Pin dlouhý zdvih
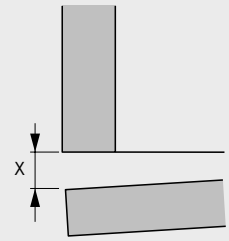	X = min. 14 mm Dveře na závěsech bez pružiny se otevřou více.	Push to open Magnet krátký zdvih
	X = min. 37 mm Dveře na závěsech bez pružiny se otevřou více.	Push to open Magnet dlouhý zdvih
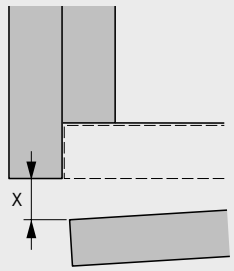	Pokud sousední dílec vyčnívá přede dveřmi, omezí prostor nebo plochu pro uchopení. Prostor pro uchopení X je definován jako délka zdvihu 37 mm mínus tloušťka dveří.	Push to open Pin dlouhý zdvih
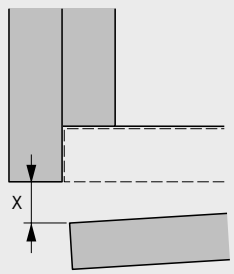	Pokud sousední dílec vyčnívá přede dveřmi, omezí prostor nebo plochu pro uchopení. Prostor pro uchopení X je definován jako délka zdvihu 37 mm mínus tloušťka dveří. Dveře na závěsech bez pružiny se otevřou více.	Push to open Magnet dlouhý zdvih
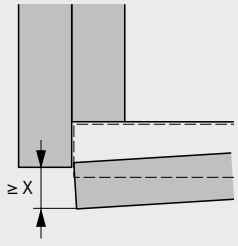	X = min. 14 mm Pokud sousední dílec vyčnívá přede dveřmi, omezí prostor nebo plochu pro uchopení X. Dveře na závěsech bez pružiny se otevřou více.	Push to open Magnet krátký zdvih

Systém Push to open pro otevírání dveří bez úchytek

- **Push to open Pin k přišroubování**
- **Pro závěsy se zavírací pružinou**



- Pro použití se závěsy se zavírací pružinou
- Pro naložené, polonaložené i vložené dveře
- Velkorysý rozsah seřízení 6 mm
- Aktivační zdvih 1,4 mm
- Plast

Push to open Pin



Sada obsahuje:
- 1 ks Push to open Pin
- 1 ks horní díl adaptéru
- 1 ks dolní díl adaptéru

Provedení	Obj. číslo / barva			Bal.
	bílá	antracit	světle šedá	
Krátký zdvih	**9 089 586**	**9 089 625**	**9 089 600**	25 sad
Dlouhý zdvih	**9 089 587**	**9 089 626**	**9 089 601**	25 sad

Systém Push to open pro otevírání dveří bez úchytek

- **Push to open Pin k přišroubování**
- **Pro závěsy se zavírací pružinou**

Vrtání pro krátký zdvih, naložené nebo vložené dveře

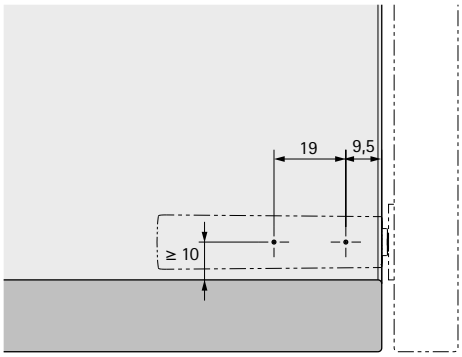

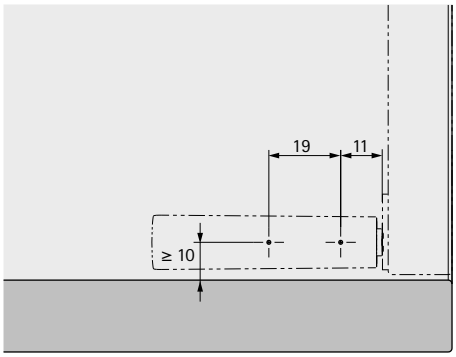

Vrtání pro dlouhý zdvih, naložené dveře nebo vložené dveře

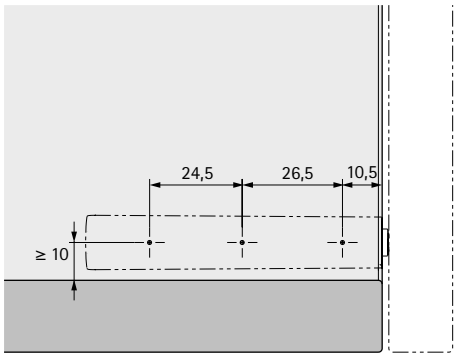

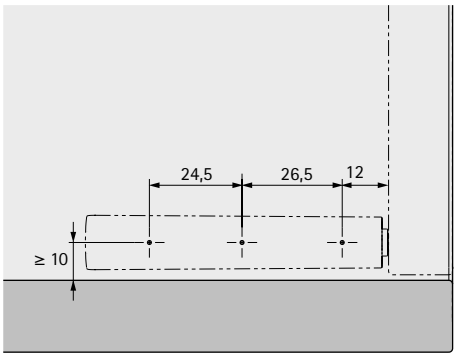

Upozornění

- Použití variant viz „Oblasti použití a doporučení pro aplikaci“ 306 - 307
- Montáž viz „Technické informace“ 306 - 307

hettich.com/short/a90639

Systém Push to open pro otevírání dveří bez úchytek

- **Push to open Pin k zapuštění**
- **Pro závěsy se zavírací pružinou**



- Pro použití se závěsy se zavírací pružinou
- Pro naložené dveře
- Velkorysý rozsah seřízení 6 mm
- Aktivační zdvih 1,4 mm
- Plast

Push to open Pin



Provedení	Obj. číslo / barva			Bal.
	bílá	antracit	světle šedá	
Krátký zdvih	**9 089 588**	**9 089 627**	**9 089 602**	25 ks
Dlouhý zdvih	**9 089 589**	**9 089 628**	**9 089 603**	25 ks

Systém Push to open pro otevírání dveří bez úchytek

- **Push to open Pin k zapuštění**
- **Pro závěsy se zavírací pružinou**

Vrtání pro krátký zdvih, naložené dveře

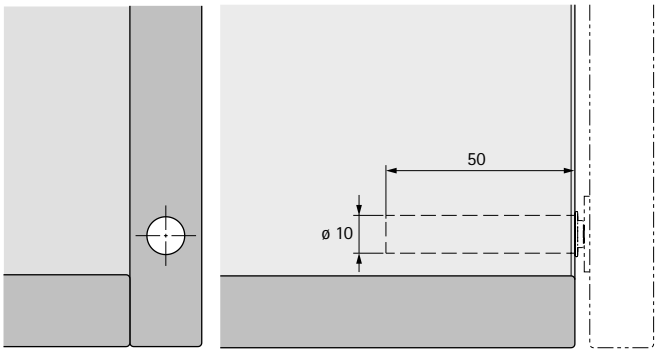

Vrtání pro dlouhý zdvih, naložené dveře

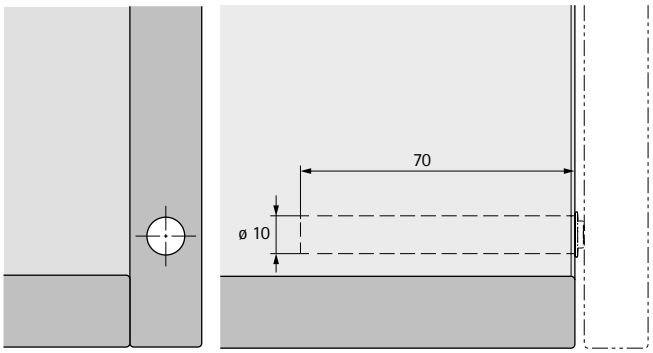

Upozornění

- Použití variant viz „Oblasti použití a doporučení pro aplikaci“ 306 - 307
- Montáž viz „Technické informace“ 306 - 307

hettich.com/short/69fd6a

Systém Push to open pro otevírání dveří bez úchytek

- **Push to open Pin silný k přišroubování**
- **Pro závěsy se zavírací pružinou**



- Pro použití se závěsy se zavírací pružinou
- Pro použití např. v kombinaci s velmi vysokými nebo těžkými dveřmi
- Pro naložené, polonaložené i vložené dveře
- Velkorysý rozsah seřízení 6 mm
- Aktivační zdvih 1,4 mm
- Plast

Push to open Pin silný



Sada obsahuje:
- 1 ks Push to open Pin silný
- 1 ks horní díl adaptéru
- 1 ks dolní díl adaptéru

Provedení	Obj. číslo / barva			Bal.
	bílá	antracit	světle šedá	
Krátký zdvih	**9 089 596**	**9 089 635**	**9 089 610**	25 sad
Dlouhý zdvih	**9 089 597**	**9 089 636**	**9 089 611**	25 sad

Systém Push to open pro otevírání dveří bez úchytek

- **Push to open Pin silný k přišroubování**
- **Pro závěsy se zavírací pružinou**

Vrtání pro krátký zdvih, naložené nebo vložené dveře

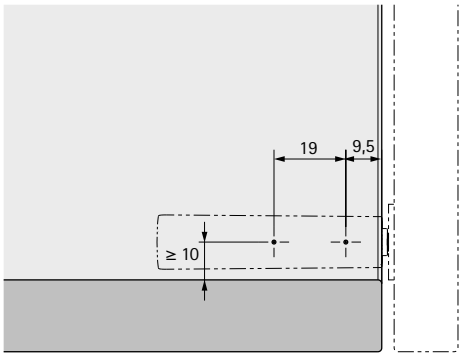

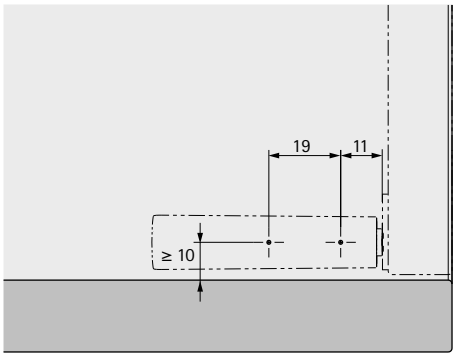

Vrtání pro dlouhý zdvih, naložené dveře nebo vložené dveře

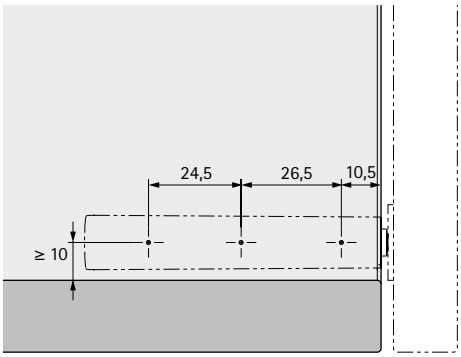

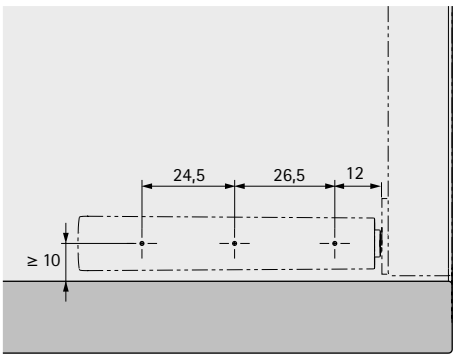

Upozornění

- Použití variant viz „Oblasti použití a doporučení pro aplikaci“ 306 - 307
- Montáž viz „Technické informace“ 306 - 307

hettich.com/short/0550e8

Systém Push to open pro otevírání dveří bez úchytek

- **Push to open Pin silný k zapuštění**
- **Pro závěsy se zavírací pružinou**



- Pro použití se závěsy se zavírací pružinou
- Pro použití např. v kombinaci s velmi vysokými nebo těžkými dveřmi
- Pouzdro je označeno červenou krytkou
- Pro naložené dveře
- Velkorysý rozsah seřízení 6 mm
- Aktivační zdvih 1,4 mm
- Plast

Push to open Pin silný



Provedení	Obj. číslo / barva			Bal.
	bílá	antracit	světle šedá	
Krátký zdvih	**9 089 598**	**9 089 637**	**9 089 612**	25 ks
Dlouhý zdvih	**9 089 599**	**9 089 638**	**9 089 613**	25 ks

Systém Push to open pro otevírání dveří bez úchytek

- **Push to open Pin silný k zapuštění**
- **Pro závěsy se zavírací pružinou**

Vrtání pro krátký zdvih, naložené dveře

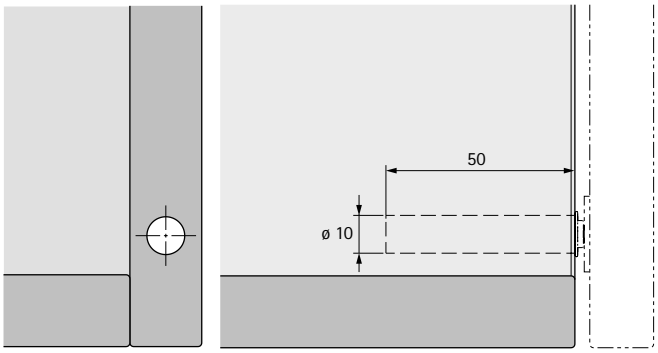

Vrtání pro dlouhý zdvih, naložené dveře

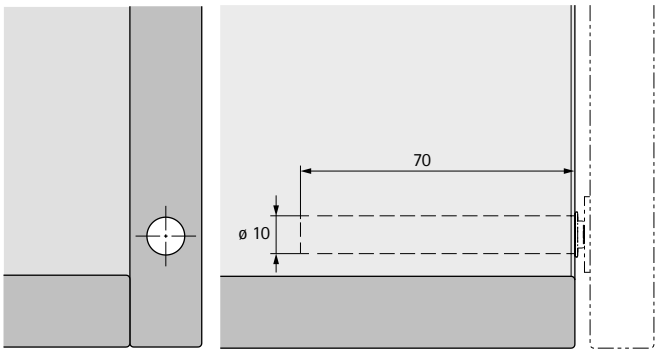

Upozornění

- Použití variant viz „Oblasti použití a doporučení pro aplikaci“ 306 - 307
- Montáž viz „Technické informace“ 306 - 307

hettich.com/short/545b59

Systém Push to open pro otevírání dveří bez úchytek

- **Push to open Magnet k přišroubování**
- **Pro závěsy bez zavírací pružiny**



- Pro použití závěsů bez zavírací pružiny
- Pro naložené, polonaložené i vložené dveře
- Velkorysý rozsah seřízení 6 mm
- Aktivační zdvih 1,4 mm
- Plast

Push to open Magnet



Sada obsahuje:
- 1 ks Push to open Magnet
- 1 ks horní díl adaptéru
- 1 ks dolní díl adaptéru
- 1 ks protikus k nalepení a přišroubování

Provedení	Obj. číslo / barva			Bal.
	bílá	**antracit**	**světle šedá**	
Krátký zdvih	**9 089 590**	**9 089 629**	**9 089 604**	25 sad
Dlouhý zdvih	**9 089 591**	**9 089 630**	**9 089 605**	25 sad

Systém Push to open pro otevírání dveří bez úchytek

- **Push to open Magnet k přišroubování**
- **Pro závěsy bez zavírací pružiny**

Vrtání pro krátký zdvih, naložené nebo vložené dveře

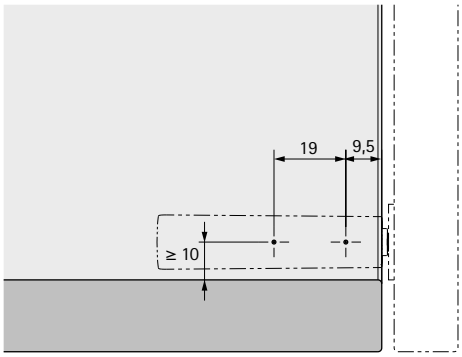

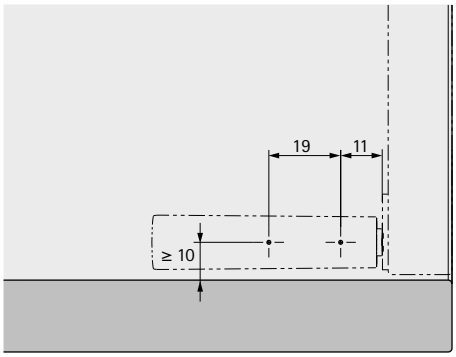

Vrtání pro dlouhý zdvih, naložené dveře nebo vložené dveře

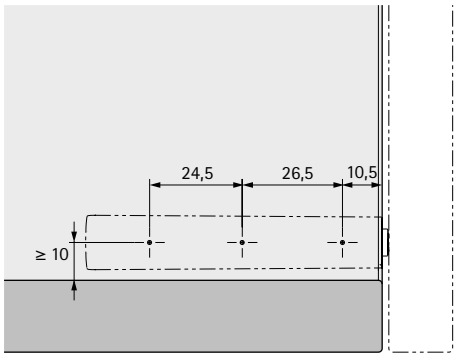

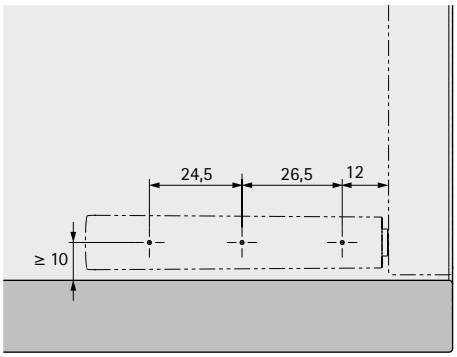

Upozornění

- Použití variant viz „Oblasti použití a doporučení pro aplikaci“ 306 - 307
- Montáž viz „Technické informace“ 306 - 307

hettich.com/short/3361c9

Systém Push to open pro otevírání dveří bez úchytek

- **Push to open Magnet k zapuštění**
- **Pro závěsy bez zavírací pružiny**



- Pro použití závěsů bez zavírací pružiny
- Pro naložené dveře
- Velkorysý rozsah seřízení 6 mm
- Aktivační zdvih 1,4 mm
- Plast

Push to open Magnet



Sada obsahuje:
- 1 ks Push to open Magnet
- 1 ks protikus k nalepení a přišroubování

Provedení	Obj. číslo / barva			Bal.
	bílá	antracit	světle šedá	
Krátký zdvih	**9 089 592**	**9 089 631**	**9 089 606**	25 sad
Dlouhý zdvih	**9 089 593**	**9 089 632**	**9 089 607**	25 sad

- **Push to open Magnet k zapuštění**
- **Pro závěsy bez zavírací pružiny**

Vrtání pro krátký zdvih, naložené dveře

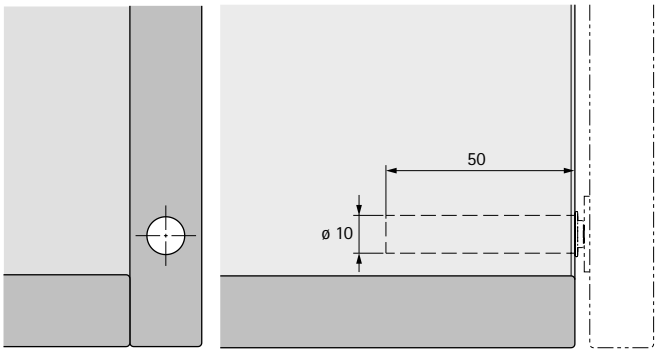

Vrtání pro dlouhý zdvih, naložené dveře

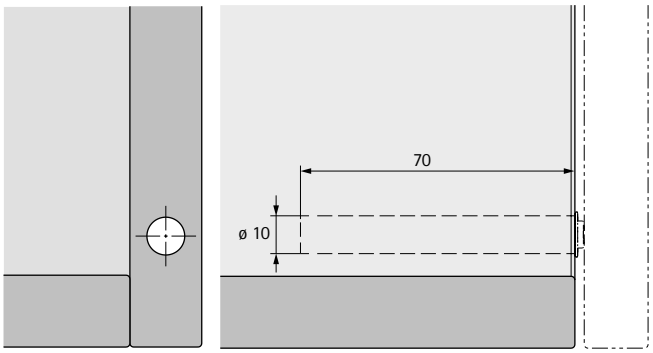

Upozornění

- Použití variant viz „Oblasti použití a doporučení pro aplikaci“ 306 - 307
- Montáž viz „Technické informace“ 306 - 307

hettich.com/short/cafcb6



- Volitelný magnet pro zajištění dveří v uzavřeném stavu bez funkce Push
- Pro použití např. v kombinaci s velmi vysokými nebo těžkými dveřmi a Push to open Magnet
- Pro naložené dveře
- Velkorysý rozsah seřízení 5 mm
- Plast

Push to open Lock



Sada obsahuje:
- 1 ks Push to open Lock
- 1 ks protikus k nalepení a přišroubování

Obj. číslo / barva			Bal.
bílá	**světle šedá**	**antracit**	
9 089 595	**9 089 609**	**9 089 634**	25 sad

Vrtání pro Push to open Lock k zapuštění

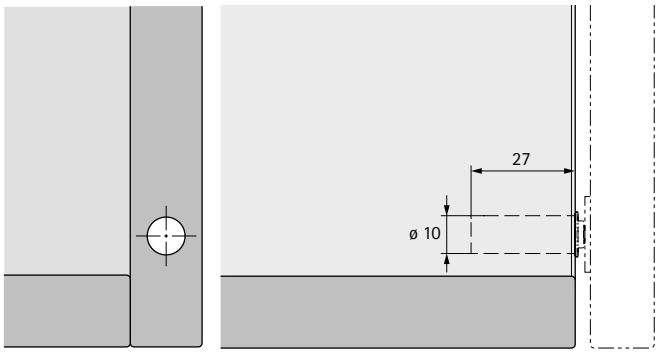

hettich.com/short/6a3e07

Seřízení Push to open Lock

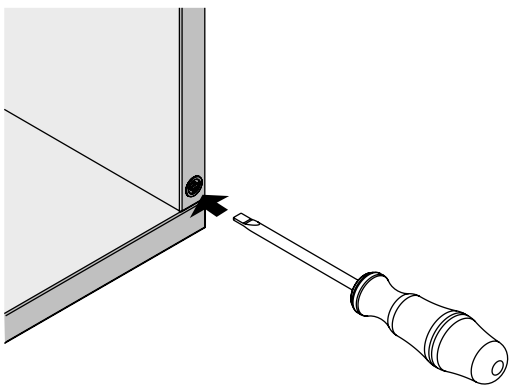

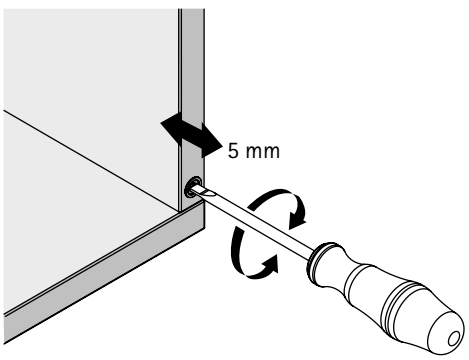



- Kvalitní dekorativní adaptér pro prémiový vzhled nábytku
- Pro kombinaci s variantami Push to open Pin a Push to open Magnet k zapuštění
- Push to open k zapuštění je třeba objednat zvlášť
- Pro naložené, polonaložené i vložené dveře
- Upevňovací adaptér: plast antracitový
- Pouzdro: zinkový odlitek

Dekorativní adaptér



Sada obsahuje:
- 1 ks upevňovací těleso
- 1 ks dekorativní adaptér

Povrchová úprava	**Obj. číslo**	Bal.
černý obsidián	**9 089 566**	25 sad
niklováno	**9 089 633**	25 sad

Vrtání pro upevňovací těleso pro naložené nebo vložené dveře s Push to open Pin

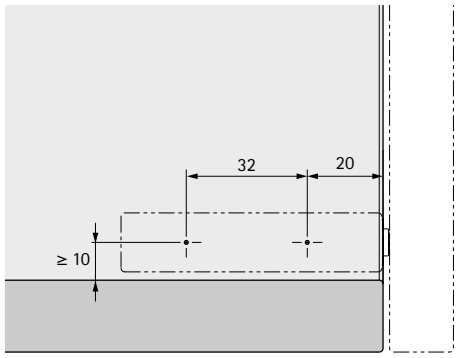

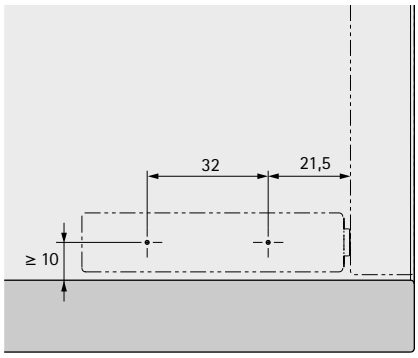

Vrtání pro upevňovací těleso pro naložené nebo vložené dveře s Push to open Magnet

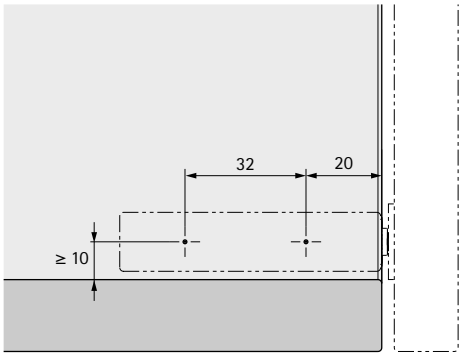

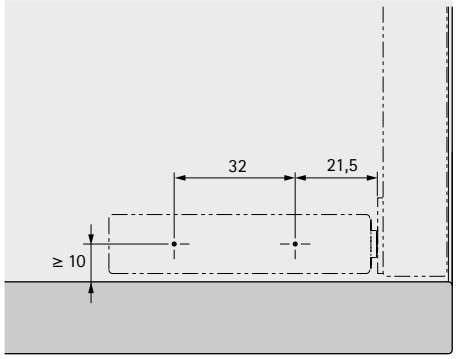

Protikus k nalepení a přišroubování



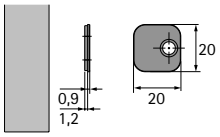

- Samolepicí provedení
- Upevňovací otvor pro volitelný vrut se zápustnou hlavou ø 3 mm
- Protikus je součástí balení všech výrobků **Push to open Magnet** a **Push to open Lock**
- Ocel

Obj. číslo	Bal.
9 090 869	100 ks

Protikus k přišroubování



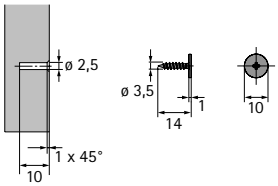

- Pro otvor ø 2,5 x 10 mm
- Křížová hlava PZ 1
- Ocel niklovaná

Obj. číslo	Bal.
9 090 845	100 ks

Protikus k zalisování



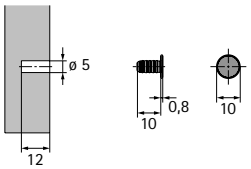

- Pro otvor ø 5 x 12 mm
- Ocel niklovaná

Obj. číslo	Bal.
9 090 846	100 ks

Upevňovací vrut



- Zápustná hlava
- Křížová hlava PZ2
- Ocel niklovaná
- ø 3,5 x 16 mm

Obj. číslo	Bal.
0 071 925	200 ks

hettich.com/short/3a2fab



Otvírání de luxe:
Easys Vám umožní vyrábět nábytek zcela bez úchytek. Mírným zatlačením na dveře se spustí elektromechanické otvírání. Dveře se automaticky zavřou v průběhu 2,5 až 8 vteřin. Zcela bez nebezpečí přiskřípnutí, vaše prsty jsou v bezpečí. Velká výhoda: kování je vysoké pouze 22 mm – to je nejmenší výška ze všech systémů, které jsou na trhu. Využijte Easys pro design nábytku důsledně bez úchytek.



Design kompletně bez úchytek:
Bezúchytkový design fascinuje čistými liniemi a velkými plochami.



Elegantní a štíhlá vestavba:
Easys nabízí nejmenší vestavnou výšku na trhu - pouhých 22 mm.



Bezpečné otvírání a zavírání:
Inteligentní řídicí jednotka zabraňuje nechtěnému otevření. K zavírání není třeba elektřina.

hettich.com/short/5c6a5c

Zjistěte více:
Inspiraci a další podrobnosti o výrobcích naleznete na našich webových stránkách.

Elektromechanický systém otvírání Easys

- **Pro chladničky**
- **K přišroubování**



- Elektromechanický systém otvírání pro chladničky
- Kvalita v souladu s EN 15570, úroveň 3
- Pro montáž do korpusu s vestavnou chladničkou (šířka 500 - 600 mm)
- Upevnění pomocí vrutů

Easys pro chladničky



Sada obsahuje:
- 1 ks Easys hlavní jednotka
- 3 ks distanční díl
- 1 ks napájecí zdroj
- 2 ks vrtací šablona
- 1 ks krycí lišta
- 2 ks krycí objímka
- 1 ks protikus
- 4 ks doraz
- 7 ks vrut ø 3,5 x 30 mm

Provedení	**Obj. číslo**	Bal.
s univerzálním napájecím zdrojem	**9 210 848**	1 sada

Vrtání

Montážní video:
www.hettich.com/short/13d76d

Vrtání pro levé dveře lednicové skříně

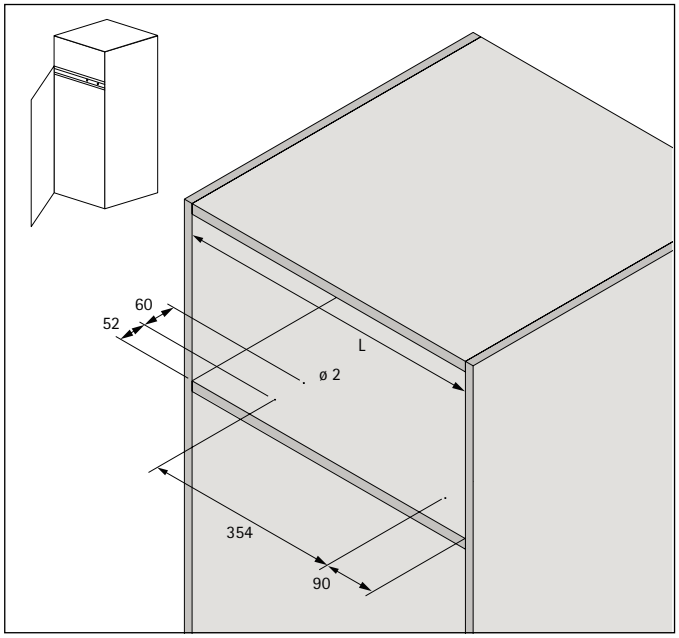

Vrtání pro pravé dveře lednicové skříně

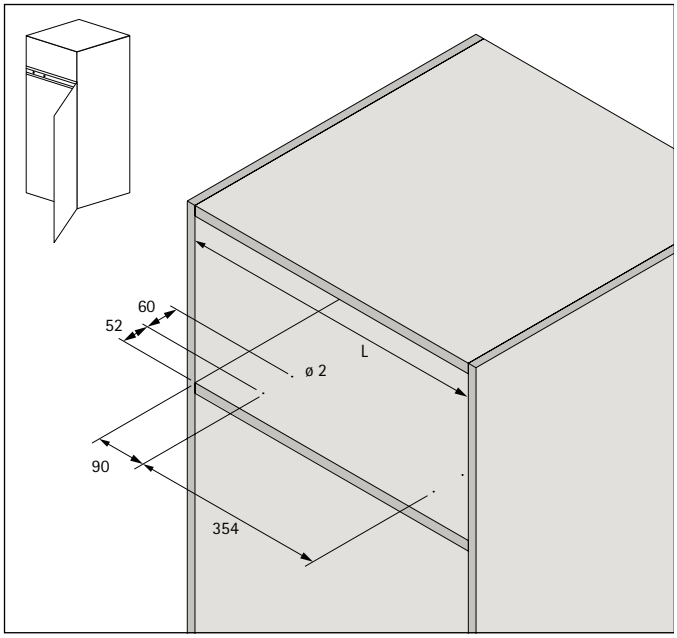

Systém zásuvek s dvojitými boky
AvanTech YOU
Přehled **330 – 331**



Systém zásuvek s dvojitými boky
ArciTech
Přehled **396 – 397**



Systém zásuvek s dvojitými boky
InnoTech Atira
Přehled **486 – 487**



Systém zásuvek s dvojitými boky InnoTech Atira –
Příslušenství se zvýšenou odolností proti korozi
- **Drátěné dno zásuvky / držák talířů CargoPlus** **582 – 584**
- **Quadro Compact** **556 – 557**



Systémy kování pro vybavení nábytku
u psacího stolu
Stavebnicový systém Systema Top 2000
Přehled **688 – 689**



	AvanTech YOU	ArciTech	InnoTech Atira
			
Strana	332 - 395	398 - 485	488 - 585
Výšky boků mm	77 / 101 / 139 / 187 / 251	78 / 94 / 126	54 / 70
Systémové výšky mm	77 / 101 / 139 / 187 / 251	78 / 94 / 126 / 186 / 218 / 250 / 282	54 / 70 / 144 / 176 / individuální
Výšky vnitřních zásuvek a vnitřních vysokých zásuvek mm	101 / 139 / 187	94 / 126 / 186 / 218	70 / 144
Jmenovité délky mm	270 / 300 / 350 / 400 / 450 / 500 / 550 / 600 / 650	270 / 300 / 350 / 400 / 450 / 500 / 550 / 650	260 / 300 / 350 / 420 / 470 / 520 / 620
Materiál	Ocel	Ocel	Ocel
Povrchová úprava	Povrchová úprava práškovou barvou	Povrchová úprava práškovou barvou	Povrchová úprava práškovou barvou
Barvy	Stříbrná, bílá, antracitová	Stříbrná, bílá, antracitová	Stříbrná, bílá, antracitová
Individuální doladění	▸ Illumination ▸ Dekorativní profil ▸ Dekorativní DesignCape ▸ Klip pro logo ▸ Inlay ▸ Čelo vnitřní zásuvky a vysoké vnitřní zásuvky z individuálního materiálu	▸ Dekorativní profil ▸ DesignSide ▸ Krytka ▸ Čelo vnitřní zásuvky a vysoké vnitřní zásuvky z individuálního materiáluv	▸ Dekorativní profil ▸ Dekorativní krytka ▸ DesignSide a TopSide z individuálních materiálů ▸ Spojovací materiál pro tenká čela tl. od 10 mm
Seřízení	▸ Výškové ▸ Stranové ▸ Sklonu (integrované v boku) ▸ Hloubky (volitelně)	▸ Výškové ▸ Stranové ▸ Sklonu ▸ Hloubky (u Push to open Silent)	▸ Výškové ▸ Stranové ▸ Sklonu ▸ Hloubky (u Push to open Silent)
Výsuv	Actro YOU Quadro YOU	Actro	Quadro
Třídy nosnosti	XS / L / XL	XS / L / XL	
Nosnost kg	do 10, 30, 40, 70	do 10 / 40 / 70	do 10, 25, 30, 50
Komfortní funkce	▸ Silent System ▸ Push to open ▸ Push to open Silent ▸ Elektromechanický systém otvírání Easys	▸ Silent System ▸ Push to open Silent ▸ Elektromechanický systém otvírání Easys	▸ Stop Control ▸ Silent System ▸ Push to open ▸ Push to open Silent ▸ Elektromechanický systém otvírání Easys

	Kontejner Systema Top 2000
	
Strana	692 - 715
Vestavné šířky	280, 292, 380 a 392 mm
Vestavné hloubky	356, 400, 530, 555, 730 a 755 mm
Materiál	▸ Ocel
Povrchová úprava	▸ Prášková barva
Individuální doladění	▸ Dělicí příčka ▸ Závěsný rám k postavení do zásuvky ▸ Vložený můstek ▸ Přepážka ▸ Kartotéková schránka ▸ Kartotékový profil ▸ Opěrka ▸ Protiskluzová podložka ▸ Držák na razítka ▸ Přihrádky na formuláře
Zamykací systémy	▸ Centrální zamykání: Stop Control Stop Control Plus Montáž na plochu - bez drážky Odolnost proti vylomení 45 kg
Seřízení	▸ Výškové ▸ Stranové ▸ Sklonu
Výsuvy	▸ Částečný výsuv Quadro 12 ▸ Částečný výsuv KA 270 ▸ Plnovýsuv Quadro Duplex ▸ Plnovýsuv s přesahem Quadro Duplex
Nosnost	▸ 6, 25 a 45 kg
Komfortní funkce	▸ Samodovírání ▸ Samodovírání s tlumením Silent System ▸ Push to open

New









Osobitý jako ty – AvanTech YOU:
Nový systém zásuvek AvanTech YOU si vás získá rozmanitostí designu, skrytou technikou s nejlepším výkonem a efektivní koncepcí, zaměřenou na potřeby zákazníků.

Vytvářejte jedinečné zásuvky:
Zásuvka AvanTech YOU okouzlí dokonalou krásou přímočarých linií štíhlých bočnic tloušťky 13 mm. A také řadou možností, jak úspěšně realizovat vlastní nápady.

Získejte rozmanité rafinované funkce:
Jedna zásuvka, dva typy výsuvů a četné komfortní funkce. Vše lze flexibilně vzájemně kombinovat díky jednotnému vrtacímu obrazu.

Vyrábějte efektivně a hospodárně:
Rozsáhlá platforma a promyšlené přizpůsobení produktu možnostem výrobních a montážních procesů zaručují hospodárnost a efektivní procesy při výrobě široké škály variant zásuvek.



Rozmanitost designu a tvůrčí svoboda:
Různé tvary, barvy a materiály umožňují přenášet vnější design dovnitř nábytku.



Bohaté možnosti individualizace:
Flexibilní design a zajímavé detaily pro kreativní návrháře. Atraktivní akcenty tvoří dekorativní profily a DesignCape.



Precizní konstrukce nábytku:
AvanTech YOU suverénně kombinuje techniku, funkci a výkon v jedinečný celek.

hettich.com/short/a07bc8

Zjistěte více:
Inspiraci a další podrobnosti o výrobcích naleznete na našich webových stránkách.

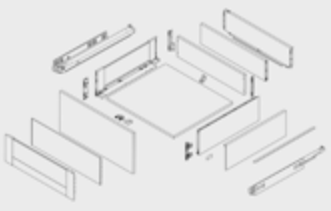

AvanTech YOU
▸ Přehled sortimentu 332 – 333
▸ Rozkres dílů 334
▸ Přehled jednotlivých dílů 334



Zásuvky AvanTech YOU
▸ Výška 77 mm 336 – 339
▸ Výška 101 mm 340 – 343
▸ Výška 139 mm 344 – 347



Vysoké zásuvky AvanTech YOU
▸ Výška 187 mm 348 – 351
▸ Výška 251 mm 352 – 355
Vysoká zásuvka AvanTech YOU Inlay
▸ Výška 187 mm 356 – 359



Vnitřní čela a záda AvanTech YOU
▸ Čela pro vnitřní zásuvky a vnitřní vysoké zásuvky 360 – 365
▸ Záda 366 – 367



AvanTech YOU
▸ Dekorativní doplňky 376 – 379
▸ LED Illumination 380 – 381
▸ Synchro Access 382
▸ Spojovací materiál pro tenká čela a další příslušenství 383 – 385



Výsuvy pro AvanTech YOU
▸ Actro YOU se Silent System 386 – 387
▸ Push to open Silent pro Actro YOU 388 – 389
▸ Quadro V6 YOU se Silent System a Push to open 390 – 391 / 394 – 395
▸ Push to open Silent pro Quadro V6 YOU 392 – 393



Doplňky AvanTech YOU
▸ Organizéry, systémy pro uložení odpadků v zásuvkách 586 – 653
▸ Elektromechanický systém otvírání Easys 670 – 685
▸ Zamykací systémy 1324 – 1351
▸ Technika zpracování 1476 – 1571

Hettich technický asistent
▸ Montáž a seřízení
▸ Služby

Kritéria kvality 686

hettich.com/short/f1d89a



Zásuvka,
výška 77 mm
336



Zásuvka,
výška 101 mm
340



Zásuvka,
výška 139 mm
344



Vysoká zásuvka,
výška 187 mm
348



Vysoká zásuvka,
výška 251 mm
352



Vysoká zásuvka Inlay,
výška 187 mm
356



Čela pro vnitřní zásuvky
a vnitřní vysoké zásuvky
360



Záda
366



Vnitřní zásuvky
368



Úzká dolní skříňka
369



Vysoká skříň
370



Skříň na potraviny
371

Systém zásuvek s dvojitými boky AvanTech YOU

- **Přehled sortimentu**
- **Ocel, prášková barva stříbrná, bílá, antracitová**



Zásuvka s vybráním pod dřez

372



Soklová zásuvka

374



Dekorativní doplňky

376



LED Illumination

380



Synchro Access

382



Spojovací materiál pro tenká čela

383



Ostatní příslušenství

384



Výsuvy

386



Push to open Silent

388



Organizéry, přehled sortimentu

586



Systémy pro uložení odpadků v zásuvkách, přehled sortimentu

622

Rozkres a přehled jednotlivých součástí











Rozkres dílů

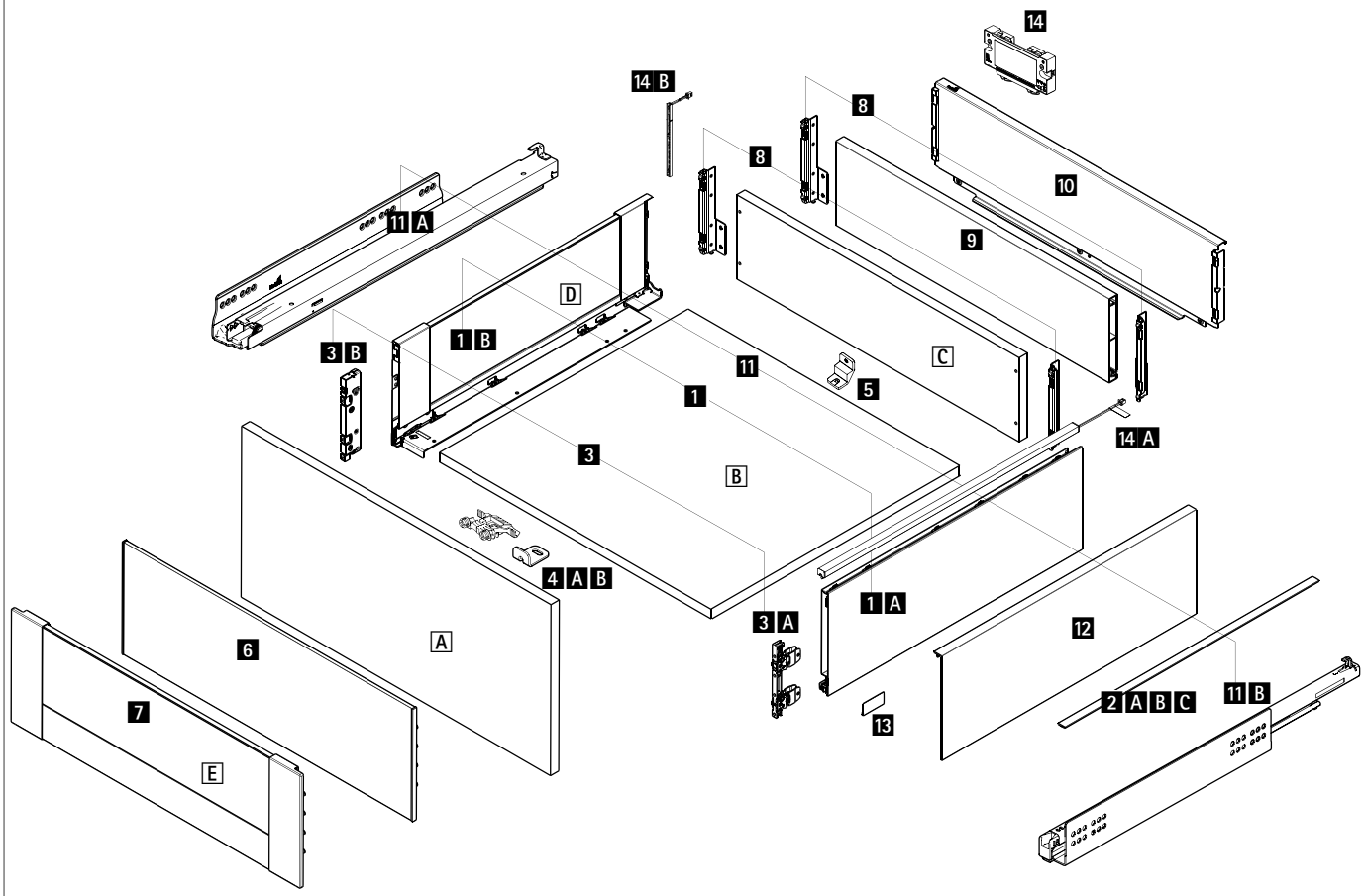

AvanTech YOU, jednotlivé součásti

Základní prvky

1 Bok, levý a pravý

1 A AvanTech YOU nebo
1 B AvanTech YOU Inlay

2 Dekorativní profil na bok AvanTech YOU

A Čelo, viz Varianty čela

3 Příchytka čela, levá a pravá

3 A pro AvanTech YOU nebo
3 B pro AvanTech YOU Inlay

4 A / B Stabilizátor čela a vnitřního čela

C Záda, viz oddíl Záda

5 Stabilizátor zad

Varianty čela

A Čelo

6 Čelo vnitřní zásuvky a vnitřní vysoké zásuvky

7 Čelo vnitřní zásuvky z individuálního materiálu

Záda

C Dřevěná záda

8 Příchytka zad, levá a pravá

9 Zádový profil ke zkrácení

10 Ocelová záda pro standardní šířky korpusu

Dekorativní doplňky

2 A / B / C Dekorativní profil v barvě boku nebo kontrastní nebo individuální

12 DesignCape

14 A / B LED osvětlení Illumination pro standardní boky a boky Inlay

13 Klip pro logo

Výsuvy

11 A Plnovýsuv Actro YOU

11 B Plnovýsuv Quadro YOU

Přířezy

A Čelo

B Dno

C Dřevěná záda

D AvanTech YOU Inlay - výplň z individuálního materiálu

E Individuální čelo vnitřní zásuvky - výplň z individuálního materiálu



Systém zásuvek s dvojitými boky AvanTech YOU

- **Zásuvka, výška 77 mm**
- **Ocel, prášková barva stříbrná, bílá, antracitová**







Vestavné rozměry

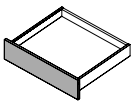

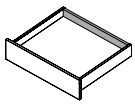

* Všechny rozměry pro Actro YOU a Quadro V6 YOU jsou identické

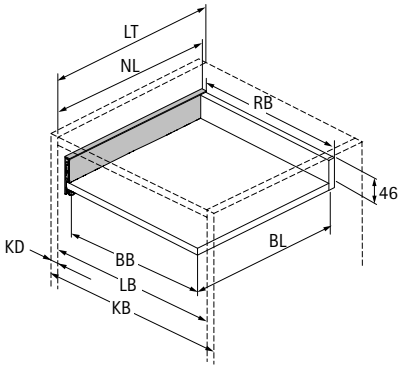

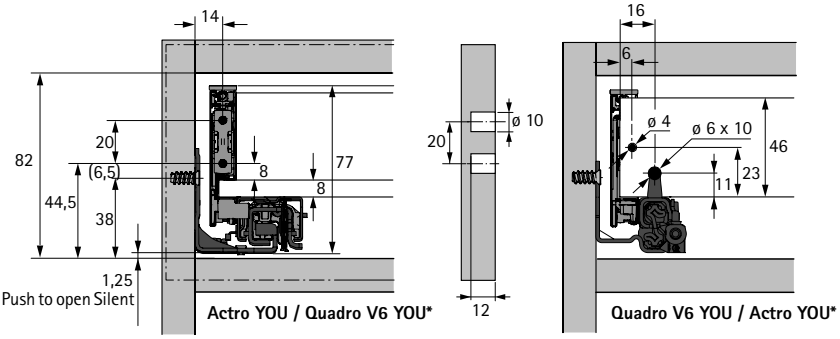

BB Šířka dna	KB Šířka korpusu	NL Jmenovitá délka	LB Vnitřní šířka
BL Délka dna	RB Šířka zad	KD Tloušťka boku korpusu	LT Vnitřní hloubka

Rozměr	mm
BL	NL - 26
BB	LB - 24
RB	LB - 24
LT	NL + 3

Pozice pro upevnění výsuvů Actro YOU a Quadro V6 YOU

Jmenovitá délka mm	Rozteč otvorů b1 mm	b2 mm**
400	224	
450	256	288
500	256	320
550	256	320

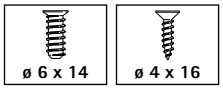

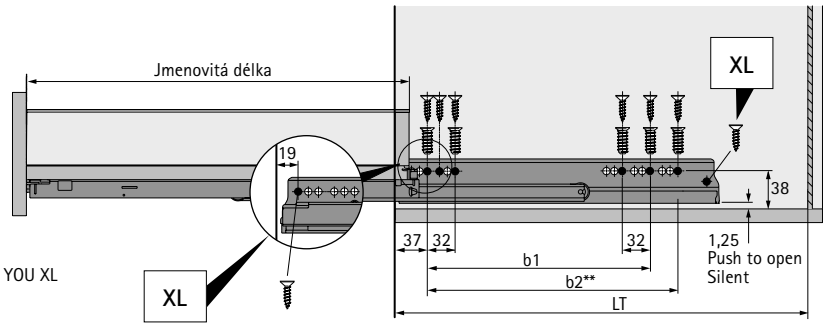

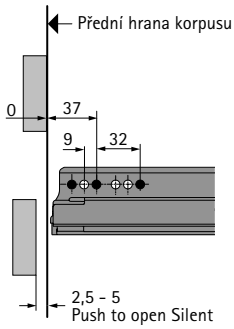

** Rozteč otvorů b2 pouze pro Actro YOU XL

Systém zásuvek s dvojitými boky AvanTech YOU

- **Zásuvka, výška 77 mm**
- **Ocel, prášková barva stříbrná, bílá, antracitová**

New

1 A Sada boků, výška 77 mm

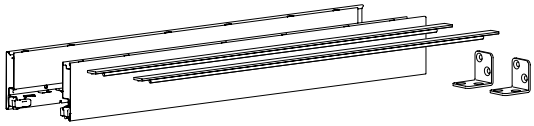

- Integrované výškové a stranové seřízení
- Ocel, prášková barva

Sada obsahuje:
1 sada boků, levý a pravý
- 2 ks dekorativní profil v barvě boku
- 2 ks stabilizátor zad
- Spojovací materiál

Upozornění:
- 3 A Příchytky čela je třeba objednat zvlášť

Jmenovitá délka mm	Obj. číslo / barva			Bal.
	stříbrná	bílá	antracit	
400	9 353 331	9 353 379	9 353 417	1 sada
450	9 353 332	9 353 380	9 353 418	1 sada
500	9 353 333	9 353 381	9 353 419	1 sada
550	9 353 334	9 353 382	9 353 420	1 sada

1 A Bok, výška 77 mm

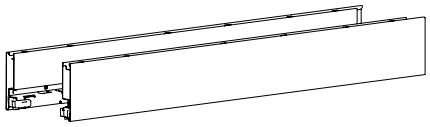

- Integrované výškové a stranové seřízení
- Ocel, prášková barva

Upozornění:
- 2 A / B / C Dekorativní profil je třeba objednat zvlášť
- 3 A Příchytky čela je třeba objednat zvlášť

Jmenovitá délka mm	Obj. č. / barva / provedení						Bal.
	stříbrná		bílá		antracit		
	levé	pravé	levé	pravé	levé	pravé	
400	9 255 000	9 255 001	9 255 080	9 255 081	9 255 160	9 255 161	10 ks
450	9 255 002	9 255 003	9 255 082	9 255 083	9 255 162	9 255 163	10 ks
500	9 255 004	9 255 005	9 255 084	9 255 085	9 255 164	9 255 165	10 ks
550	9 255 006	9 255 007	9 255 086	9 255 087	9 255 166	9 255 167	10 ks

2 A Dekorativní profil v barvě boku

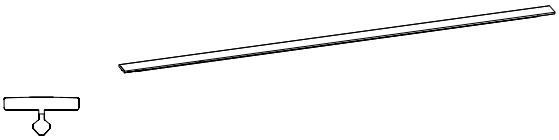

- Horní hrana boku dle individuálního výběru
- Klipová montáž
- Hliník na plastovém profilu, eloxovaný, lakovaný

Jmenovitá délka mm	Obj. číslo / barva			Bal.
	stříbrná	bílá	antracit	
400	9 347 505	9 347 514	9 347 523	200 ks
450	9 347 506	9 347 515	9 347 524	200 ks
500	9 347 507	9 347 516	9 347 525	200 ks
550	9 347 508	9 347 517	9 347 526	200 ks

Upozornění

- Dekorativní doplňky 376 - 379
- LED Illumination 380 - 381
- Příslušenství 382 - 385
- Výsuvy Actro YOU a Quadro V6 YOU 386 - 395
- Push to open Silent 388 - 389, 392 - 393
- Kritéria kvality 686

hettich.com/short/fcf727

3 A Příchytka čela pro boky, výška 77 mm

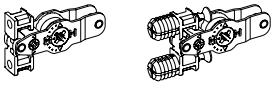

- K přišroubování nebo zaražení
- Ocel a plast

Typ montáže	Obj. číslo	Bal.
k přišroubování	**9 255 832**	100 ks
k zaražení	**9 255 833**	100 ks

5 Stabilizátor zad

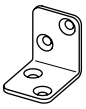

- Pro dřevěná záda zásuvky výšky 77 mm
- 1 ks pro šířku korpusu < 600 mm; 2 ks pro šířku korpusu ≥ 600, 3 ks pro šířku korpusu ≥ 900 mm; 4 ks pro šířku korpusu = 1200 mm
- Ocel

Obj. číslo	Bal.
0 079 665	100 ks

Upozornění

- Dekorativní doplňky 376 - 379
- LED Illumination 380 - 381
- Příslušenství 382 - 385
- Výsuvy Actro YOU a Quadro V6 YOU 386 - 395
- Push to open Silent 388 - 389, 392 - 393
- Kritéria kvality 686

hettich.com/short/fcf727

Systém zásuvek s dvojitými boky AvanTech YOU

- **Zásuvka, výška 101 mm**
- **Ocel, prášková barva stříbrná, bílá, antracitová**







Vestavné rozměry

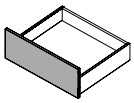

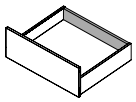

* Všechny rozměry pro Actro YOU a Quadro V6 YOU jsou identické

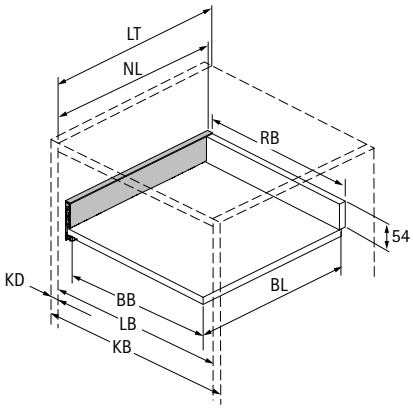

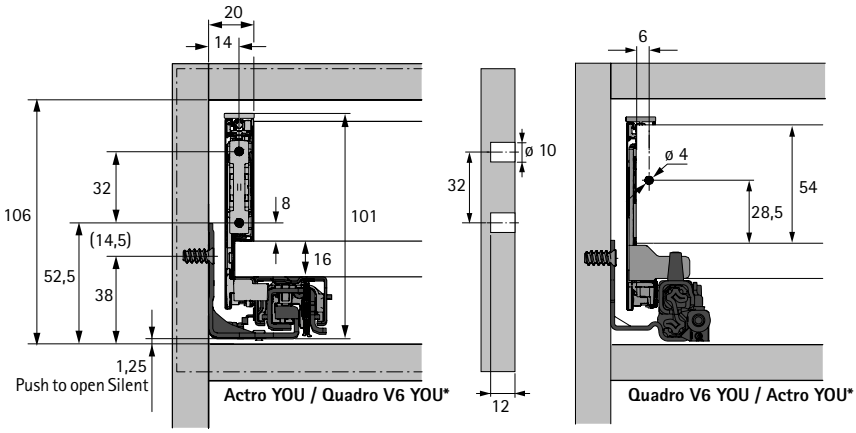

BB Šířka dna	KB Šířka korpusu	NL Jmenovitá délka	LB Vnitřní šířka
BL Délka dna	RB Šířka zad	KD Tloušťka boku korpusu	LT Vnitřní hloubka

Rozměr		mm
BL		NL - 21
BB		LB - 24
RB		LB - 24
LT		NL + 3
LT	Vnitřní zásuvka, vnitřní vysoká zásuvka	NL + 12
LT	Vnitřní zásuvka, vnitřní vysoká zásuvka Push to open Push to open Silent	NL + 21

Pozice pro upevnění výsuvů Actro YOU a Quadro V6 YOU

Jmenovitá délka mm	Rozteč otvorů b1 mm	b2 mm**
270	160	
300	160	
350	224	
400	224	
450	256	288
500	256	320
550	256	320
600	256	320
650*	256	416

* Jmenovitá délka 650 mm pouze u Actro YOU XL
** Rozteč otvorů b2 pouze pro Actro YOU XL

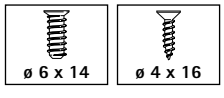

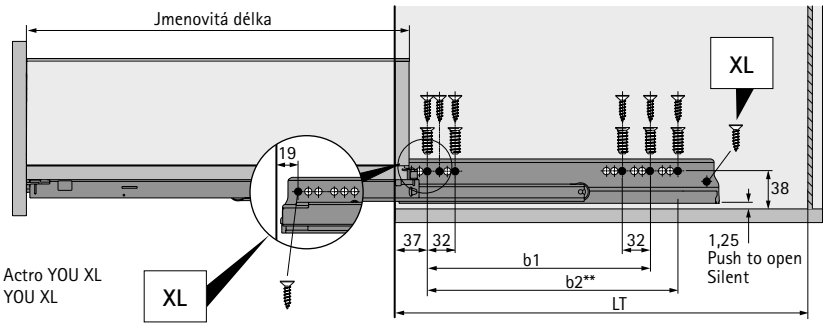

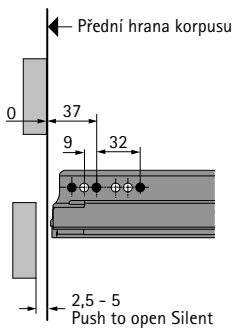

1 A Sada boků, výška 101 mm

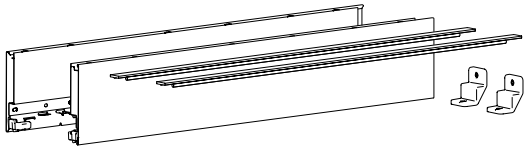

- Integrované seřízení výškové, stranové a sklonu
- Ocel, prášková barva

Sada obsahuje:
- 1 sada boků, levý a pravý
- 2 ks dekorativní profil v barvě boku
- 2 ks stabilizátor zad
- Spojovací materiál

Upozornění:
- 3 A Příchytky čela je třeba objednat zvlášť

Jmenovitá délka mm	Obj. číslo / barva			Bal.
	stříbrná	bílá	antracit	
270	9 353 335	9 353 383	9 353 421	1 sada
300	9 353 336	9 353 384	9 353 422	1 sada
350	9 353 337	9 353 385	9 353 423	1 sada
400	9 353 338	9 353 386	9 353 424	1 sada
450	9 353 339	9 353 387	9 353 425	1 sada
500	9 353 340	9 353 388	9 353 426	1 sada
550	9 353 341	9 353 389	9 353 427	1 sada
600	9 353 342	9 353 390	9 353 428	1 sada
650	9 353 343	9 353 391	9 353 429	1 sada

1 A Bok, výška 101 mm

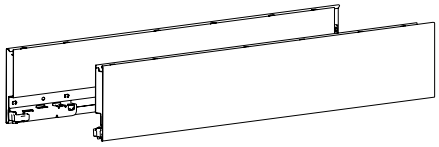

- Integrované seřízení výškové, stranové a sklonu
- Ocel, prášková barva

Upozornění:
- 2 A / B / C Dekorativní profil je třeba objednat zvlášť
- 3 A Příchytky čela je třeba objednat zvlášť
- 12 DesignCape je třeba objednat zvlášť

Jmenovitá délka mm	Obj. č. / barva / provedení						Bal.
	stříbrná		bílá		antracit		
	levé	pravé	levé	pravé	levé	pravé	
270	9 255 008	9 255 009	9 255 088	9 255 089	9 255 168	9 255 169	20 ks
300	9 255 010	9 255 011	9 255 090	9 255 091	9 255 170	9 255 171	20 ks
350	9 255 012	9 255 013	9 255 092	9 255 093	9 255 172	9 255 173	20 ks
400	9 255 014	9 255 015	9 255 094	9 255 095	9 255 174	9 255 175	20 ks
450	9 255 016	9 255 017	9 255 096	9 255 097	9 255 176	9 255 177	20 ks
500	9 255 018	9 255 019	9 255 098	9 255 099	9 255 178	9 255 179	20 ks
550	9 255 020	9 255 021	9 255 100	9 255 101	9 255 180	9 255 181	20 ks
600	9 255 022	9 255 023	9 255 102	9 255 103	9 255 182	9 255 183	20 ks
650	9 255 024	9 255 025	9 255 104	9 255 105	9 255 184	9 255 185	20 ks

Upozornění

- Přední možnosti 360 - 365
- Záda 366 - 367
- Dekorativní doplňky 376 - 379
- LED Illumination 380 - 381
- Příslušenství 382 - 385
- Výsuvy Actro YOU a Quadro V6 YOU 386 - 395
- Push to open Silent 388 - 389, 392 - 393
- Kritéria kvality 686

hettich.com/short/5e5af6

2 A Dekorativní profil v barvě boku

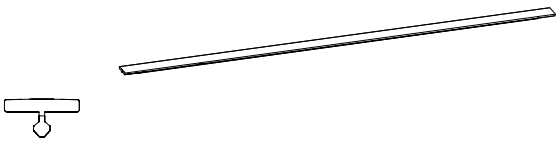

- Horní hrana boku dle individuálního výběru
- Klipová montáž
- Hliník na plastovém profilu, eloxovaný, lakovaný

Jmenovitá délka mm	Obj. číslo / barva			Bal.
	stříbrná	bílá	antracit	
270	9 347 502	9 347 511	9 347 520	200 ks
300	9 347 503	9 347 512	9 347 521	200 ks
350	9 347 504	9 347 513	9 347 522	200 ks
400	9 347 505	9 347 514	9 347 523	200 ks
450	9 347 506	9 347 515	9 347 524	200 ks
500	9 347 507	9 347 516	9 347 525	200 ks
550	9 347 508	9 347 517	9 347 526	200 ks
600	9 347 509	9 347 518	9 347 527	200 ks
650	9 347 510	9 347 519	9 347 528	200 ks

3 A Příchytka čela pro boky, výška 101 mm

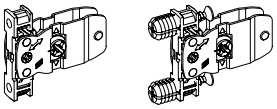

- K přišroubování nebo zaražení
- Ocel a plast

Typ montáže	Obj. číslo	Bal.
k přišroubování	9 255 835	200 ks
k zaražení	9 255 836	200 ks

5 Stabilizátor zad



- Pro dřevěná a hliníková záda
- 1 ks pro šířku korpusu ≥ 600 mm; 2 ks pro šířku korpusu ≥ 800 mm; 3 ks pro šířku korpusu = 1200 mm
- Plast

Obj. číslo	Bal.
9 257 702	200 ks

Upozornění

- Přední možnosti 360 - 365
- Záda 366 - 367
- Dekorativní doplňky 376 - 379
- LED Illumination 380 - 381
- Příslušenství 382 - 385
- Výsuvy Actro YOU a Quadro V6 YOU 386 - 395
- Push to open Silent 388 - 389, 392 - 393
- Kritéria kvality 686

hettich.com/short/5e5af6

Systém zásuvek s dvojitými boky AvanTech YOU

- **Zásuvka, výška 139 mm**
- **Ocel, prášková barva stříbrná, bílá, antracitová**







Vestavné rozměry

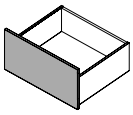

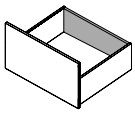

* Všechny rozměry pro Actro YOU a Quadro V6 YOU jsou identické

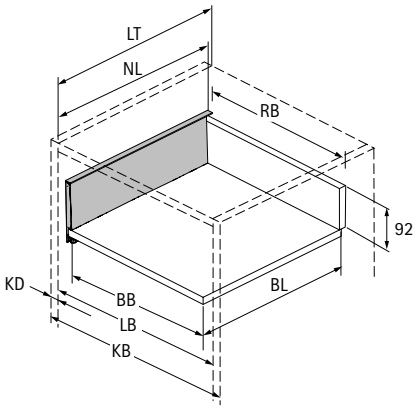

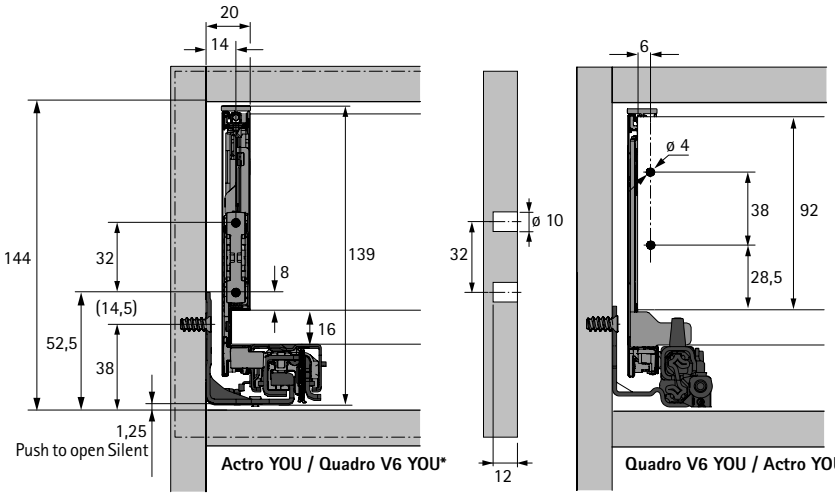

BB Šířka dna	KB Šířka korpusu	NL Jmenovitá délka	LB Vnitřní šířka
BL Délka dna	RB Šířka zad	KD Tloušťka boku korpusu	LT Vnitřní hloubka

Rozměr		mm
BL		NL - 21
BB		LB - 24
RB		LB - 24
LT		NL + 3
LT	Vnitřní zásuvka, vnitřní vysoká zásuvka	NL + 12
LT	Vnitřní zásuvka, vnitřní vysoká zásuvka Push to open Push to open Silent	NL + 21

Pozice pro upevnění výsuvů Actro YOU a Quadro V6 YOU

Jmenovitá délka mm	Rozteč otvorů b1 mm	b2 mm**
270	160	
300	160	
350	224	
400	224	
450	256	288
500	256	320
550	256	320
600	256	320
650*	256	416

* Jmenovitá délka 650 mm pouze u Actro YOU XL
** Rozteč otvorů b2 pouze pro Actro YOU XL

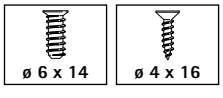

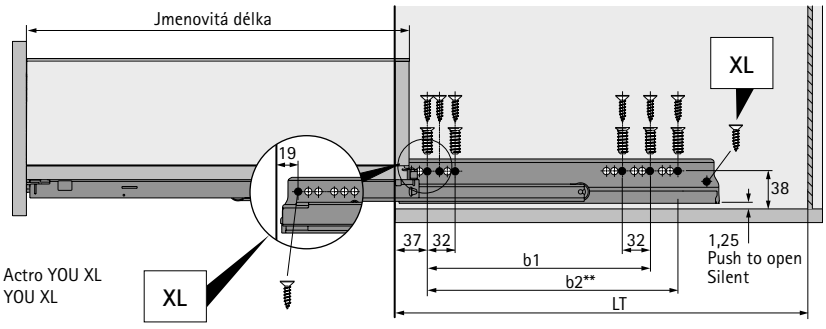

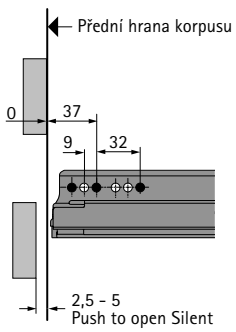

1 A Sada boků, výška 139 mm

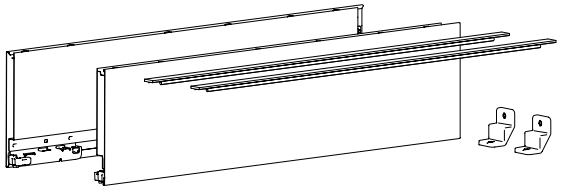

- Integrované seřízení výškové, stranové a sklonu
- Ocel, prášková barva

Sada obsahuje:
- 1 sada boků, levý a pravý
- 2 ks dekorativní profil v barvě boku
- 2 ks stabilizátor zad
- Spojovací materiál

Upozornění:
- 3 A Příchytky čela je třeba objednat zvlášť

Jmenovitá délka mm	Obj. číslo / barva			Bal.
	stříbrná	bílá	antracit	
270	9 353 344	9 353 392	9 353 430	1 sada
300	9 353 345	9 353 393	9 353 431	1 sada
350	9 353 346	9 353 394	9 353 432	1 sada
400	9 353 347	9 353 395	9 353 433	1 sada
450	9 353 348	9 353 396	9 353 434	1 sada
500	9 353 349	9 353 397	9 353 435	1 sada
550	9 353 350	9 353 398	9 353 436	1 sada
600	9 353 351	9 353 399	9 353 437	1 sada
650	9 353 352	9 353 400	9 353 438	1 sada

1 A Bok, výška 139 mm

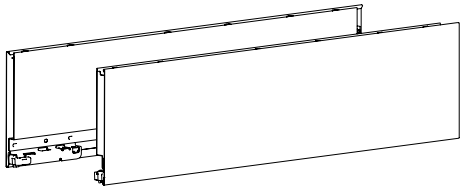

- Integrované seřízení výškové, stranové a sklonu
- Ocel, prášková barva

Upozornění:
- 2 A / B / C Dekorativní profil je třeba objednat zvlášť
- 3 A Příchytky čela je třeba objednat zvlášť

Jmenovitá délka mm	Obj. č. / barva / provedení						Bal.
	stříbrná		bílá		antracit		
	levé	pravé	levé	pravé	levé	pravé	
270	9 255 026	9 255 027	9 255 106	9 255 107	9 255 186	9 255 187	20 ks
300	9 255 028	9 255 029	9 255 108	9 255 109	9 255 188	9 255 189	20 ks
350	9 255 030	9 255 031	9 255 110	9 255 111	9 255 190	9 255 191	20 ks
400	9 255 032	9 255 033	9 255 112	9 255 113	9 255 192	9 255 193	20 ks
450	9 255 034	9 255 035	9 255 114	9 255 115	9 255 194	9 255 195	20 ks
500	9 255 036	9 255 037	9 255 116	9 255 117	9 255 196	9 255 197	20 ks
550	9 255 038	9 255 039	9 255 118	9 255 119	9 255 198	9 255 199	20 ks
600	9 255 040	9 255 041	9 255 120	9 255 121	9 255 200	9 255 201	20 ks
650	9 255 042	9 255 043	9 255 122	9 255 123	9 255 202	9 255 203	20 ks

Upozornění

- Přední možnosti 360 - 365
- Záda 366 - 367
- Dekorativní doplňky 376 - 379
- LED Illumination 380 - 381
- Příslušenství 382 - 385
- Výsuvy Actro YOU a Quadro V6 YOU 386 - 395
- Push to open Silent 388 - 389, 392 - 393
- Kritéria kvality 686

hettich.com/short/614d98

2 A Dekorativní profil v barvě boku

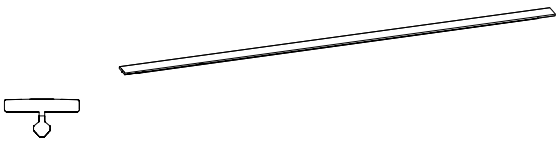

- Horní hrana boku dle individuálního výběru
- Klipová montáž
- Hliník na plastovém profilu, eloxovaný, lakovaný

Jmenovitá délka mm	Obj. číslo / barva			Bal.
	stříbrná	bílá	antracit	
270	9 347 502	9 347 511	9 347 520	200 ks
300	9 347 503	9 347 512	9 347 521	200 ks
350	9 347 504	9 347 513	9 347 522	200 ks
400	9 347 505	9 347 514	9 347 523	200 ks
450	9 347 506	9 347 515	9 347 524	200 ks
500	9 347 507	9 347 516	9 347 525	200 ks
550	9 347 508	9 347 517	9 347 526	200 ks
600	9 347 509	9 347 518	9 347 527	200 ks
650	9 347 510	9 347 519	9 347 528	200 ks

3 A Příchytka čela pro boky, výška 139 mm

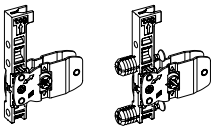

- K přišroubování nebo zaražení
- Ocel a plast

Typ montáže	Obj. číslo	Bal.
k přišroubování	9 257 884	200 ks
k zaražení	9 257 885	200 ks

5 Stabilizátor zad



- Pro dřevěná a hliníková záda
- 1 ks pro šířku korpusu ≥ 600 mm; 2 ks pro šířku korpusu ≥ 800 mm; 3 ks pro šířku korpusu = 1200 mm
- Plast

Obj. číslo	Bal.
9 257 702	200 ks

Upozornění

- Přední možnosti 360 - 365
- Záda 366 - 367
- Dekorativní doplňky 376 - 379
- LED Illumination 380 - 381
- Příslušenství 382 - 385
- Výsuvy Actro YOU a Quadro V6 YOU 386 - 395
- Push to open Silent 388 - 389, 392 - 393
- Kritéria kvality 686

hettich.com/short/614d98

Systém zásuvek s dvojitými boky AvanTech YOU

- **Vysoká zásuvka, výška 187 mm**
- **Ocel, prášková barva stříbrná, bílá, antracitová**







Vestavné rozměry

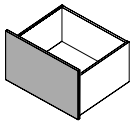

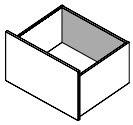

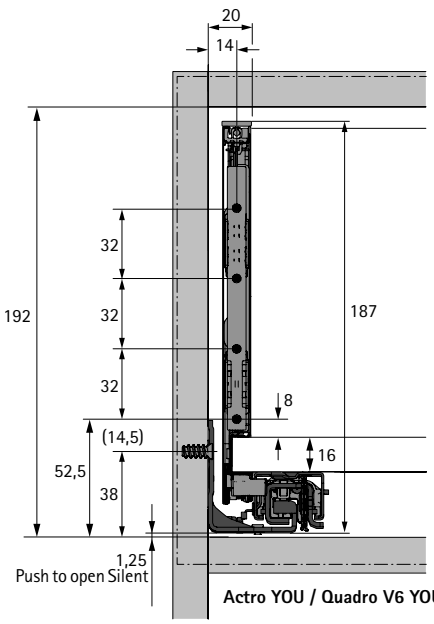

Actro YOU / Quadro V6 YOU*

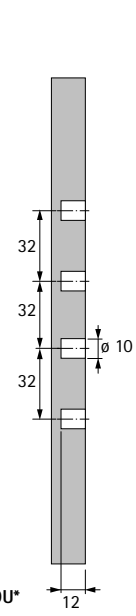

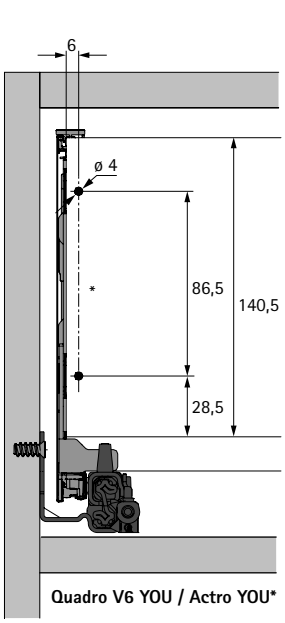

Quadro V6 YOU / Actro YOU*

* Všechny rozměry pro Actro YOU a Quadro V6 YOU jsou identické

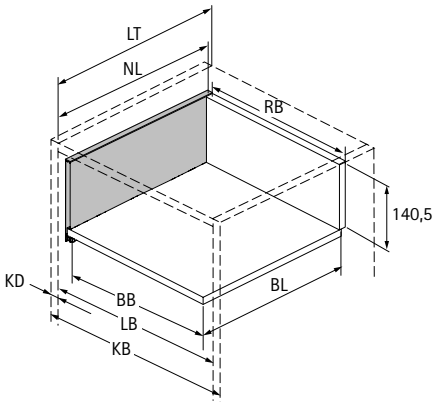

BB Šířka dna	KB Šířka korpusu	NL Jmenovitá délka	LB Vnitřní šířka
BL Délka dna	RB Šířka zad	KD Tloušťka boku korpusu	LT Vnitřní hloubka

Rozměr		mm
BL		NL - 21
BB		LB - 24
RB		LB - 24
LT		NL + 3
LT	Vnitřní zásuvka, vnitřní vysoká zásuvka	NL + 12
LT	Vnitřní zásuvka, vnitřní vysoká zásuvka Push to open Push to open Silent	NL + 21

Pozice pro upevnění výsuvů Actro YOU a Quadro V6 YOU

Jmenovitá délka mm	Rozteč otvorů b1 mm	b2 mm**
270	160	
300	160	
350	224	
400	224	
450	256	288
500	256	320
550	256	320
600	256	320
650*	256	416

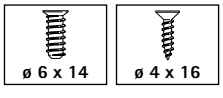

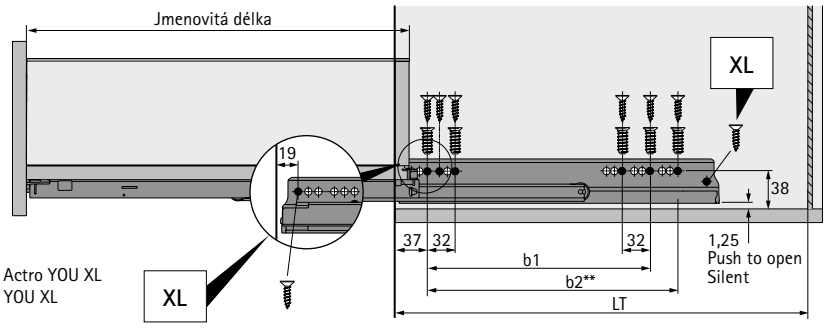

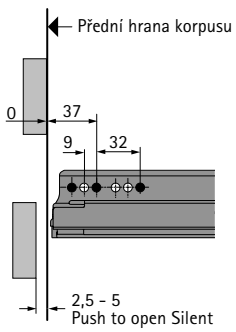

* Jmenovitá délka 650 mm pouze u Actro YOU XL
** Rozteč otvorů b2 pouze pro Actro YOU XL

Systém zásuvek s dvojitými boky AvanTech YOU

- **Vysoká zásuvka, výška 187 mm**
- **Ocel, prášková barva stříbrná, bílá, antracitová**

New

1 A Sada boků, výška 187 mm

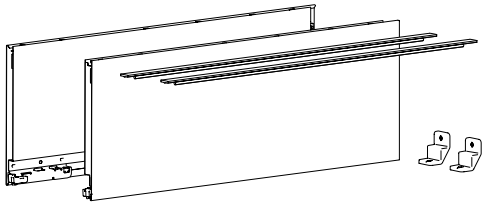

- Integrované seřízení výškové, stranové a sklonu
- Ocel, prášková barva

Sada obsahuje:
- 1 sada boků, levý a pravý
- 2 ks dekorativní profil v barvě boku
- 2 ks stabilizátor zad
- Spojovací materiál

Upozornění:
- 3 A Příchytky čela je třeba objednat zvlášť

Jmenovitá délka mm	Obj. číslo / barva			Bal.
	stříbrná	bílá	antracit	
270	9 353 353	9 353 401	9 353 439	1 sada
300	9 353 354	9 353 402	9 353 440	1 sada
350	9 353 355	9 353 403	9 353 441	1 sada
400	9 353 356	9 353 404	9 353 442	1 sada
450	9 353 357	9 353 405	9 353 443	1 sada
500	9 353 358	9 353 406	9 353 444	1 sada
550	9 353 359	9 353 407	9 353 445	1 sada
600	9 353 360	9 353 408	9 353 446	1 sada
650	9 353 371	9 353 409	9 353 447	1 sada

1 A Bok, výška 187 mm

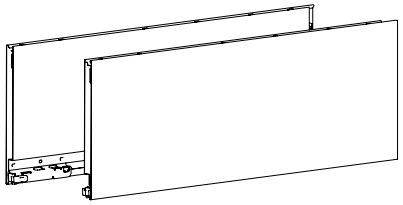

- Integrované seřízení výškové, stranové a sklonu
- Ocel, prášková barva

Upozornění:
- 2 A / B / C Dekorativní profil je třeba objednat zvlášť
- 3 A Příchytky čela je třeba objednat zvlášť
- 12 DesignCape je třeba objednat zvlášť

Jmenovitá délka mm	Obj. č. / barva / provedení						Bal.
	stříbrná		bílá		antracit		
	levé	pravé	levé	pravé	levé	pravé	
270	9 255 044	9 255 045	9 255 124	9 255 125	9 255 204	9 255 205	10 ks
300	9 255 046	9 255 047	9 255 126	9 255 127	9 255 206	9 255 207	10 ks
350	9 255 048	9 255 049	9 255 128	9 255 129	9 255 208	9 255 209	10 ks
400	9 255 050	9 255 051	9 255 130	9 255 131	9 255 210	9 255 211	10 ks
450	9 255 052	9 255 053	9 255 132	9 255 133	9 255 212	9 255 213	10 ks
500	9 255 054	9 255 055	9 255 134	9 255 135	9 255 214	9 255 215	10 ks
550	9 255 056	9 255 057	9 255 136	9 255 137	9 255 216	9 255 217	10 ks
600	9 255 058	9 255 059	9 255 138	9 255 139	9 255 218	9 255 219	10 ks
650	9 255 060	9 255 061	9 255 140	9 255 141	9 255 220	9 255 221	10 ks

Upozornění

- Přední možnosti 360 - 365
- Záda 366 - 367
- Dekorativní doplňky 376 - 379
- LED Illumination 380 - 381
- Příslušenství 382 - 385
- Výsuvy Actro YOU a Quadro V6 YOU 386 - 395
- Push to open Silent 388 - 389, 392 - 393
- Kritéria kvality 686

hettich.com/short/da22c2

- **Vysoká zásuvka, výška 187 mm**
- **Ocel, prášková barva stříbrná, bílá, antracitová**

New

2 A Dekorativní profil v barvě boku

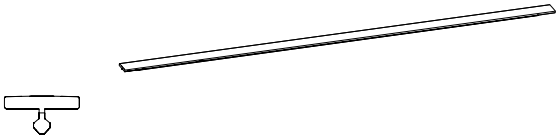

- Horní hrana boku dle individuálního výběru
- Klipová montáž
- Hliník na plastovém profilu, eloxovaný, lakovaný

Jmenovitá délka mm	Obj. číslo / barva			Bal.
	stříbrná	bílá	antracit	
270	9 347 502	9 347 511	9 347 520	200 ks
300	9 347 503	9 347 512	9 347 521	200 ks
350	9 347 504	9 347 513	9 347 522	200 ks
400	9 347 505	9 347 514	9 347 523	200 ks
450	9 347 506	9 347 515	9 347 524	200 ks
500	9 347 507	9 347 516	9 347 525	200 ks
550	9 347 508	9 347 517	9 347 526	200 ks
600	9 347 509	9 347 518	9 347 527	200 ks
650	9 347 510	9 347 519	9 347 528	200 ks

3 A Příchytka čela pro boky výšky 187 mm a 251 mm

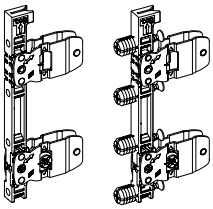

- K přišroubování nebo zaražení
- Ocel a plast

Typ montáže	Obj. číslo	Bal.
k přišroubování	9 255 838	200 ks
k zaražení	9 255 839	200 ks

5 Stabilizátor zad



- Pro dřevěná a hliníková záda
- 1 ks pro šířku korpusu ≥ 600 mm; 2 ks pro šířku korpusu ≥ 800 mm; 3 ks pro šířku korpusu = 1200 mm
- Plast

Obj. číslo	Bal.
9 257 702	200 ks

Upozornění

- Přední možnosti 360 - 365
- Záda 366 - 367
- Dekorativní doplňky 376 - 379
- LED Illumination 380 - 381
- Příslušenství 382 - 385
- Výsuvy Actro YOU a Quadro V6 YOU 386 - 395
- Push to open Silent 388 - 389, 392 - 393
- Kritéria kvality 686

hettich.com/short/da22c2

Systém zásuvek s dvojitými boky AvanTech YOU

- **Vysoká zásuvka, výška 251 mm**
- **Ocel, prášková barva stříbrná, bílá, antracitová**







Vestavné rozměry

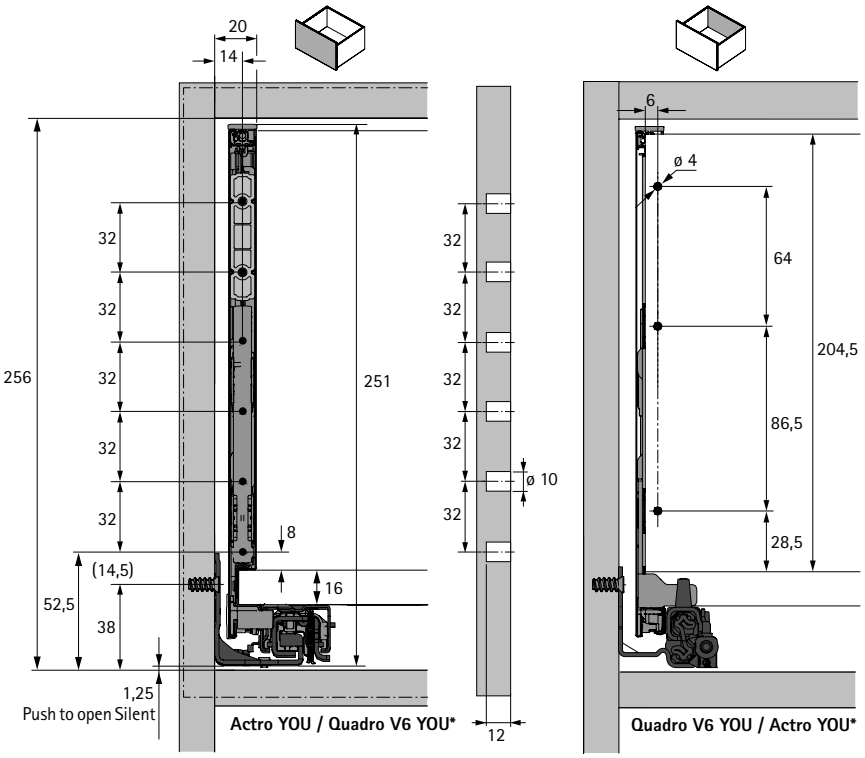

* Všechny rozměry pro Actro YOU a Quadro V6 YOU jsou identické

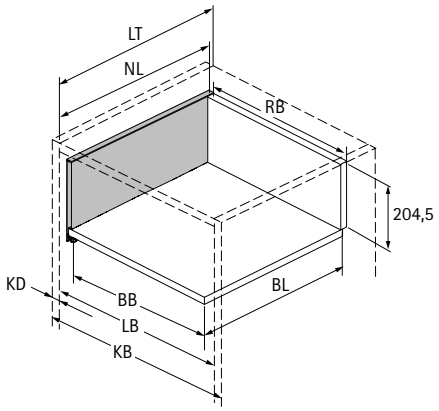

BB Šířka dna	KB Šířka korpusu	NL Jmenovitá délka	LB Vnitřní šířka
BL Délka dna	RB Šířka zad	KD Tloušťka boku korpusu	LT Vnitřní hloubka

Rozměr	mm
BL	NL - 21
BB	LB - 24
RB	LB - 24
LT	NL + 3

Pozice pro upevnění výsuvů Actro YOU a Quadro V6 YOU

Jmenovitá délka mm	Rozteč otvorů b1 mm	b2 mm**
350	224	
400	224	
450	256	288
500	256	320
550	256	320
600	256	320
650*	256	416

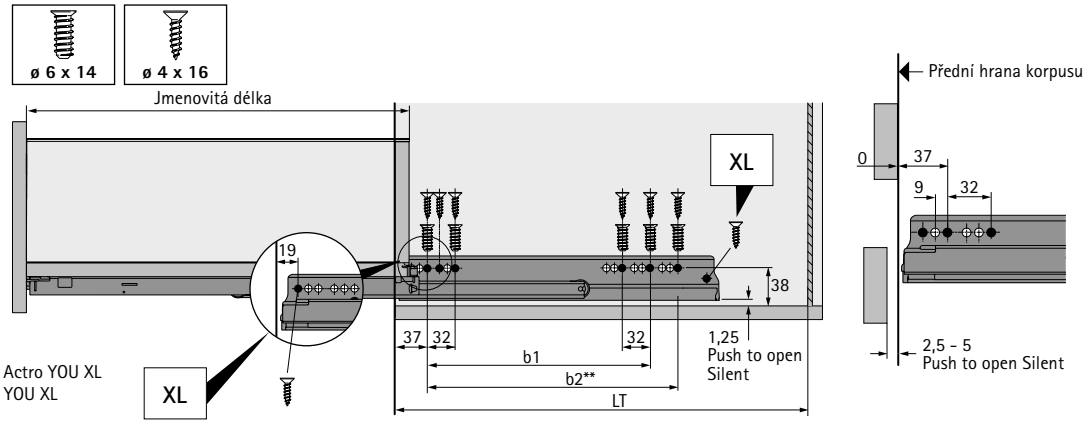

* Jmenovitá délka 650 mm pouze u Actro YOU XL
** Rozteč otvorů b2 pouze pro Actro YOU XL

- **Vysoká zásuvka, výška 251 mm**
- **Ocel, prášková barva stříbrná, bílá, antracitová**

New

1 A Sada boků, výška 251 mm

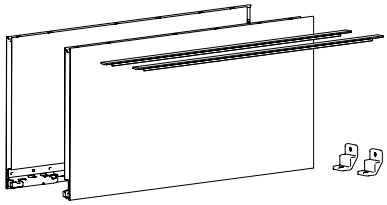

- Integrované seřízení výškové, stranové a sklonu
- Ocel, prášková barva

Sada obsahuje:
- 1 sada boků, levý a pravý
- 2 ks dekorativní profil v barvě boku
- 2 ks stabilizátor zad
- Spojovací materiál

Upozornění:
- 3 A Příchytky čela je třeba objednat zvlášť
- 3 C Stabilizátor pro výšku 251 mm je třeba objednat zvlášť

Jmenovitá délka mm	Obj. číslo / barva			Bal.
	stříbrná	bílá	antracit	
350	9 353 372	9 353 410	9 353 448	1 sada
400	9 353 373	9 353 411	9 353 449	1 sada
450	9 353 374	9 353 412	9 353 450	1 sada
500	9 353 375	9 353 413	9 353 451	1 sada
550	9 353 376	9 353 414	9 353 452	1 sada
600	9 353 377	9 353 415	9 353 453	1 sada
650	9 353 378	9 353 416	9 353 454	1 sada

1 A Bok, výška 251 mm

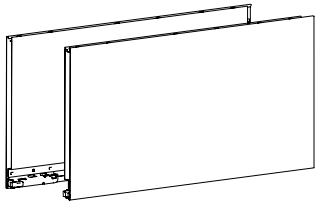

- Integrované seřízení výškové, stranové a sklonu
- Ocel, prášková barva

Upozornění:
- 2 A / B / C Dekorativní profil je třeba objednat zvlášť
- 3 A Příchytky čela je třeba objednat zvlášť
- 3 C Stabilizátor pro výšku 251 mm je třeba objednat zvlášť

Jmenovitá délka mm	Obj. č. / barva / provedení						Bal.
	stříbrná		bílá		antracit		
	levé	pravé	levé	pravé	levé	pravé	
350	9 255 066	9 255 067	9 255 146	9 255 147	9 255 226	9 255 227	10 ks
400	9 255 068	9 255 069	9 255 148	9 255 149	9 255 228	9 255 229	10 ks
450	9 255 070	9 255 071	9 255 150	9 255 151	9 255 230	9 255 231	10 ks
500	9 255 072	9 255 073	9 255 152	9 255 153	9 255 232	9 255 233	10 ks
550	9 255 074	9 255 075	9 255 154	9 255 155	9 255 234	9 255 235	10 ks
600	9 255 076	9 255 077	9 255 156	9 255 157	9 255 236	9 255 237	10 ks
650	9 255 078	9 255 079	9 255 158	9 255 159	9 255 238	9 255 239	10 ks

Upozornění

- Záda 366 - 367
- Dekorativní doplňky 376 - 379
- LED Illumination 380 - 381
- Příslušenství 382 - 385
- Výsuvy Actro YOU a Quadro V6 YOU 386 - 395
- Push to open Silent 388 - 389 / 392 - 393
- Kritéria kvality 686

hettich.com/short/9874cb

2 A Dekorativní profil v barvě boku

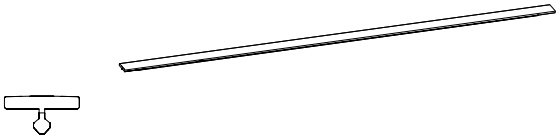

- Horní hrana boku dle individuálního výběru
- Klipová montáž
- Hliník na plastovém profilu, eloxovaný, lakovaný

Jmenovitá délka mm	Obj. číslo / barva			Bal.
	stříbrná	bílá	antracit	
350	9 347 504	9 347 513	9 347 522	200 ks
400	9 347 505	9 347 514	9 347 523	200 ks
450	9 347 506	9 347 515	9 347 524	200 ks
500	9 347 507	9 347 516	9 347 525	200 ks
550	9 347 508	9 347 517	9 347 526	200 ks
600	9 347 509	9 347 518	9 347 527	200 ks
650	9 347 510	9 347 519	9 347 528	200 ks

3 A Sada příchytek čela a stabilizátorů pro výšku boků 251 mm

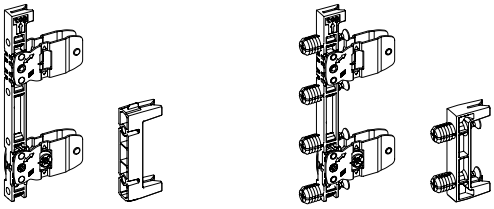

- K přišroubování nebo zaražení
- Ocel a plast

Sada obsahuje:
- 2 ks příchytka čela
- 2 ks stabilizátor

Upevňovací materiál

Typ montáže	Obj. číslo	Bal.
k přišroubování	9 359 507	1 sada
k zaražení	9 359 508	1 sada

3 A Příchytka čela pro boky výšky 187 mm a 251 mm

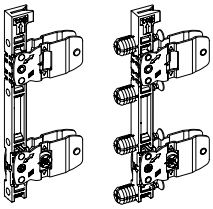

- K přišroubování nebo zaražení
- Ocel a plast

Typ montáže	Obj. číslo	Bal.
k přišroubování	9 255 838	200 ks
k zaražení	9 255 839	200 ks

3 C Stabilizátor čela, výška 251 mm

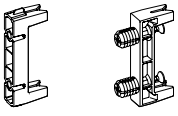

- K přišroubování nebo zaražení
- Ocel a plast

Typ montáže	Obj. číslo	Bal.
k přišroubování	9 257 887	200 ks
k zaražení	9 257 888	200 ks

Upozornění

- Záda 366 - 367
- Dekorativní doplňky 376 - 379
- LED Illumination 380 - 381
- Příslušenství 382 - 385
- Výsuvy Actro YOU a Quadro V6 YOU 386 - 395
- Push to open Silent 388 - 389 / 392 - 393
- Kritéria kvality 686

hettich.com/short/9874cb

- **Vysoká zásuvka, výška 251 mm**
- **Ocel, prášková barva stříbrná, bílá, antracitová**

5 Stabilizátor zad



- Pro dřevěná a hliníková záda
- 1 ks pro šířku korpusu ≥ 600 mm; 2 ks pro šířku korpusu ≥ 800 mm; 3 ks pro šířku korpusu = 1200 mm
- Plast

Obj. číslo	Bal.
9 257 702	200 ks

Upozornění

- Záda 366 - 367
- Dekorativní doplňky 376 - 379
- LED Illumination 380 - 381
- Příslušenství 382 - 385
- Výsuvy Actro YOU a Quadro V6 YOU 386 - 395
- Push to open Silent 388 - 389 / 392 - 393
- Kritéria kvality 686

hettich.com/short/9874cb

Systém zásuvek s dvojitými boky AvanTech YOU

- **Vysoká zásuvka Inlay, výška 187 mm**
- **Ocel, prášková barva stříbrná, bílá, antracitová**



- Pro použití s výplní ze skla nebo z individuálního materiálu
- Pro použití s materiálem tl. 10 mm (pro materiál tl. 8 mm: viz doplňkový adaptér)
- Integrované seřízení výškové, stranové a sklonu
- Ocel, prášková barva

Vestavné rozměry

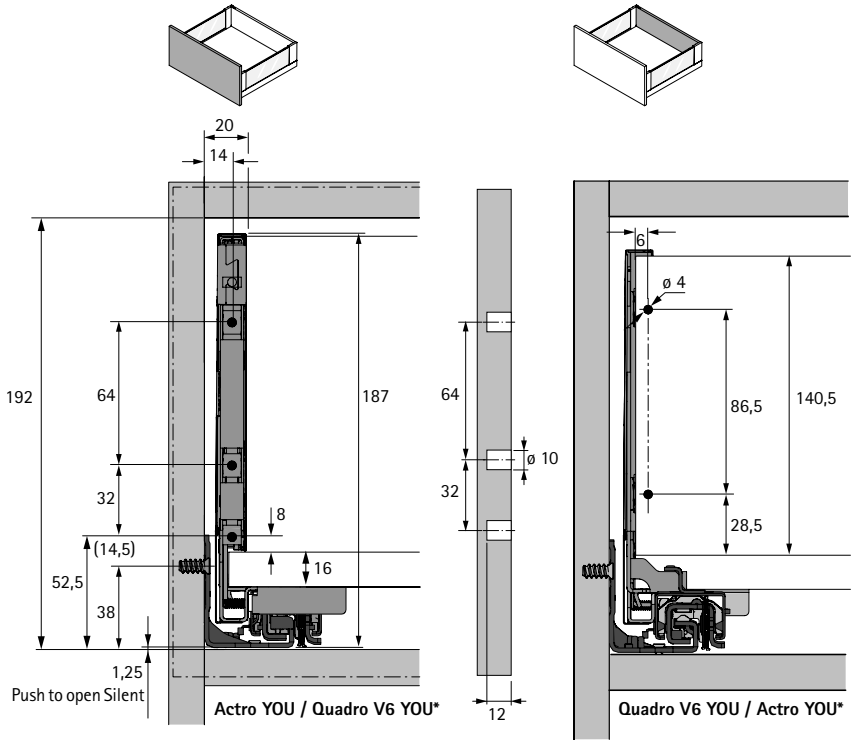

* Všechny rozměry pro Actro YOU a Quadro V6 YOU jsou identické

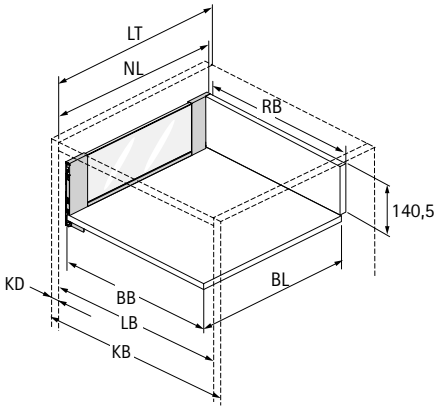

BB Šířka dna	KB Šířka korpusu	NL Jmenovitá délka	LB Vnitřní šířka
BL Délka dna	RB Šířka zad	KD Tloušťka boku korpusu	LT Vnitřní hloubka

Rozměr		mm
BL		NL - 21
BB		LB - 24
RB		LB - 24
LT		NL + 3
LT	Vnitřní zásuvka, vnitřní vysoká zásuvka	NL + 12
LT	Vnitřní zásuvka, vnitřní vysoká zásuvka Push to open Push to open Silent	NL + 21

Pozice pro upevnění výsuvů Actro YOU a Quadro V6 YOU

Jmenovitá délka mm	Rozteč otvorů b1 mm	b2 mm**
350	224	
400	224	
450	256	288
500	256	320
550	256	320
600	256	320
650*	256	416

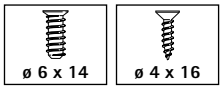

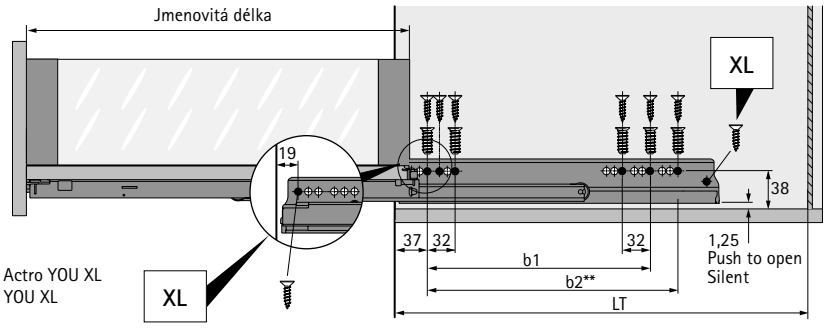

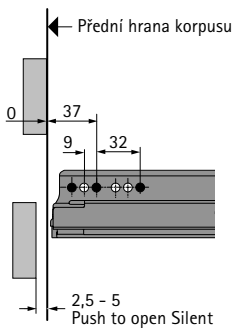

* Jmenovitá délka 650 mm pouze u Actro YOU XL
** Rozteč otvorů b2 pouze pro Actro YOU XL

- **Vysoká zásuvka Inlay, výška 187 mm**
- **Ocel, prášková barva stříbrná, bílá, antracitová**

New

1 A Sada boků Inlay, výška 187 mm

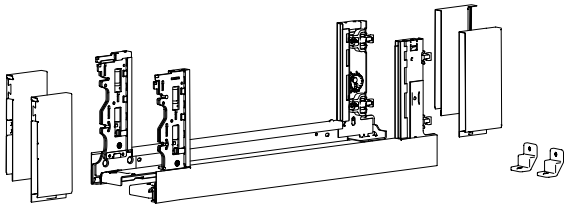

- Pro použití s výplní ze skla nebo z individuálního materiálu
- Pro použití s materiálem tl. 10 mm (pro materiál tl. 8 mm: viz doplňkový adaptér)
- Integrované seřízení výškové, stranové a sklonu
- Ocel, prášková barva

Sada obsahuje:
- 1 sada boků Inlay, levý a pravý
- 1 sada krytka přední, levá a pravá
- 1 sada krytka zadní, levá a pravá
- 2 ks stabilizátor zad
- Spojovací materiál

Upozornění:
- 3 A Příchytky čela je třeba objednat zvlášť
- Skleněnou nebo jinou výplň je třeba objednat zvlášť

Jmenovitá délka mm	Obj. číslo / barva			Bal.
	stříbrná	bílá	antracit	
350	9 353 283	9 353 290	9 353 297	1 sada
400	9 353 284	9 353 291	9 353 298	1 sada
450	9 353 285	9 353 292	9 353 299	1 sada
500	9 353 286	9 353 293	9 353 300	1 sada
550	9 353 287	9 353 294	9 353 301	1 sada
600	9 353 288	9 353 295	9 353 302	1 sada
650	9 353 289	9 353 296	9 353 303	1 sada

1 B Boky Inlay, výška 187 mm

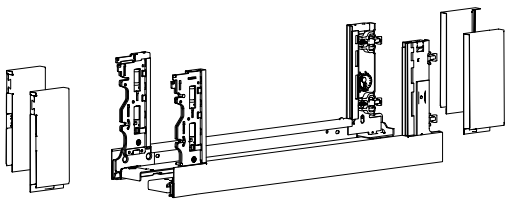

- Pro použití s výplní ze skla nebo z individuálního materiálu
- Pro použití s materiálem tl. 10 mm (pro materiál tl. 8 mm: viz doplňkový adaptér)
- Integrované seřízení výškové, stranové a sklonu
- Ocel, prášková barva

Upozornění:
- Obsahuje krytky pro boky Inlay
- 3 B Příchytky čela je třeba objednat zvlášť
- Skleněnou nebo jinou výplň je třeba objednat zvlášť

Jmenovitá délka mm	Obj. č. / barva / provedení						Bal.
	stříbrná		bílá		antracit		
	levé	pravé	levé	pravé	levé	pravé	
350	9 257 131	9 257 132	9 257 145	9 257 146	9 257 159	9 257 160	10 ks
400	9 257 133	9 257 134	9 257 147	9 257 148	9 257 161	9 257 162	10 ks
450	9 257 135	9 257 136	9 257 149	9 257 150	9 257 163	9 257 164	10 ks
500	9 257 137	9 257 138	9 257 151	9 257 152	9 257 165	9 257 166	10 ks
550	9 257 139	9 257 140	9 257 153	9 257 154	9 257 167	9 257 168	10 ks
600	9 257 141	9 257 142	9 257 155	9 257 156	9 257 169	9 257 170	10 ks
650	9 257 143	9 257 144	9 257 157	9 257 158	9 257 171	9 257 172	10 ks

Upozornění

- Záda 366 - 367
- Čela vnitřní zásuvky 360 - 365
- Dekorativní doplňky 376 - 379
- LED Illumination 380 - 381
- Technické příslušenství 382 - 385
- Výsuvy Actro YOU a Quadro V6 YOU 386 - 395
- Push to open Silent 388 - 389 / 392 - 393
- Kritéria kvality 686

hettich.com/short/0e02a7

3 B Příchytka čela pro bok Inlay, výška 187 mm

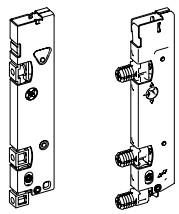

- K přišroubování nebo zaražení
- Ocel a plast

Typ montáže	Obj. číslo	Bal.
k přišroubování	**9 257 257**	100 ks
k zaražení	**9 257 258**	100 ks

5 Stabilizátor zad



- Pro dřevěná a hliníková záda
- 1 ks pro šířku korpusu ≥ 600 mm; 2 ks pro šířku korpusu ≥ 800 mm; 3 ks pro šířku korpusu = 1200 mm
- Plast

Obj. číslo	Bal.
9 257 702	200 ks

Adaptér pro boky Inlay na materiál tl. 8 mm



- Pro použití s materiály tl. 8 mm
- Na jeden bok jsou třeba 2 ks
- Plast transparentní

Obj. číslo	Bal.
9 268 677	100 ks

Vestavné rozměry

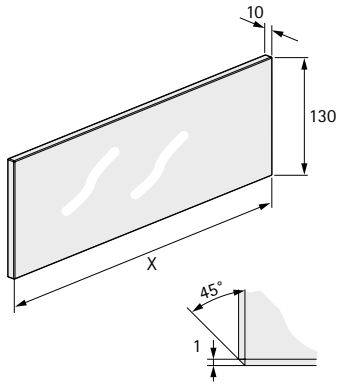

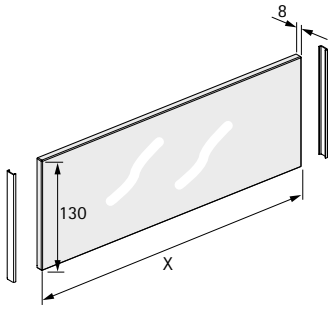

	10 mm	8 mm
NL mm	X mm	X mm
350	227	225
400	277	275
450	327	325
500	377	375
550	427	425
600	477	475
650	527	525

Upozornění

- Záda 366 - 367
- Čela vnitřní zásuvky 360 - 365
- Dekorativní doplňky 376 - 379
- LED Illumination 380 - 381
- Technické příslušenství 382 - 385
- Výsuvy Actro YOU a Quadro V6 YOU 386 - 395
- Push to open Silent 388 - 389 / 392 - 393
- Kritéria kvality 686

hettich.com/short/0e02a7

Systém zásuvek s dvojitými boky AvanTech YOU

- **Varianty čela**
- **Hliníková čela pro vnitřní zásuvku a vnitřní vysokou zásuvku, výšky 101 mm, 139 mm, 187 mm**

New







6 A Profil pro vnitřní čelo ke zkrácení

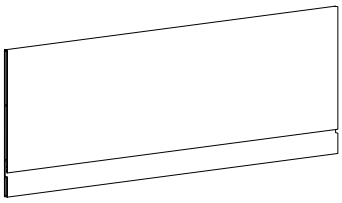

- Pro korpusy variabilní a standardní šířky
- Délka 2000 mm
- Tloušťka materiálu 6 mm
- Hliník, prášková barva

Upozornění:
- Při použití s LED profilem Illumination je nutno použít prvky s odpovídající výškou
- Sadu spojek 6 B nebo 6 C je třeba objednat zvlášť

Jmenovitá výška mm	Obj. číslo / barva						Bal.
	Pro boky zásuvky bez osvětlení Illumination			Pro boky zásuvky s osvětlením Illumination			
	stříbrná	bílá	antracit	stříbrná	bílá	antracit	
101	9 257 269	9 257 273	9 257 277	9 327 202	9 327 205	9 327 208	1 ks
139	9 257 270	9 257 274	9 257 278	9 327 203	9 327 206	9 327 209	1 ks
187	9 257 271	9 257 275	9 257 279	9 327 204	9 327 207	9 327 210	1 ks

6 B Sada spojek pro vnitřní čelo ke zkrácení, k použití s boky

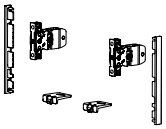

- K zafrézování a spojení boků
- Ocel a plast

Sada obsahuje:
- 2 ks příchytka čela pro bok
- 2 ks koncovka
- 2 ks stabilizátor vnitřního čela
- Spojovací materiál

Upozornění:
- Při použití s LED profilem Illumination je nutno použít prvky s odpovídající výškou
- K použití s 6 A profilem pro čelo vnitřní zásuvky ke zkrácení

Jmenovitá výška mm	Obj. číslo / barva						Bal.
	Pro boky zásuvky bez osvětlení Illumination			Pro boky zásuvky s osvětlením Illumination			
	stříbrná	bílá	antracit	stříbrná	bílá	antracit	
101	9 257 611	9 257 615	9 257 619	9 327 211	9 327 214	9 327 217	1 sada
139	9 257 612	9 257 616	9 257 620	9 327 212	9 327 215	9 327 218	1 sada
187	9 257 613	9 257 617	9 257 621	9 327 213	9 327 216	9 327 219	1 sada

Upozornění

- Zásuvka AvanTech YOU 336 - 347
- Vysoká zásuvka AvanTech YOU 348 - 355
- Vysoká zásuvka AvanTech YOU Inlay 356 - 359
- Záda 366 - 367
- Dekorativní doplňky, LED Illumination a příslušenství 376 - 385
- Výsuvy Actro YOU a Quadro V6 YOU 386 - 395
- Push to open Silent 388 - 389 / 392 - 393
- Kritéria kvality 686

hettich.com/short/9c1fe2

New

6 C Sada spojek pro vnitřní čelo ke zkrácení, k použití s boky Inlay

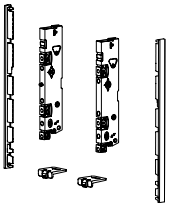

- K zafrézování a spojení boků
- Ocel a plast

Sada obsahuje:
- 2 ks příchytka čela pro boky Inlay
- 2 ks koncovka
- 2 ks stabilizátor vnitřního čela

Upevňovací materiál

Upozornění:
- K použití s 6 A profilem pro čelo vnitřní zásuvky ke zkrácení

Jmenovitá výška mm	Obj. číslo / barva			Bal.
	stříbrná	bílá	antracit	
187	**9 257 623**	**9 257 625**	**9 257 627**	1 sada

3 A Příchytka čela pro boky, výška 101 mm



- K přišroubování
- Ocel a plast

Typ montáže	Obj. číslo	Bal.
k přišroubování	**9 255 835**	200 ks

3 A Příchytka čela pro boky, výška 139 mm



- K přišroubování
- Ocel a plast

Typ montáže	Obj. číslo	Bal.
k přišroubování	**9 257 884**	200 ks

3 A Příchytka čela pro boky výšky 187 mm a 251 mm

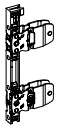

- K přišroubování
- Ocel a plast

Typ montáže	Obj. číslo	Bal.
k přišroubování	**9 255 838**	200 ks

3 B Příchytka čela pro bok Inlay, výška 187 mm



- K přišroubování
- Ocel a plast

Typ montáže	Obj. číslo	Bal.
k přišroubování	**9 257 257**	100 ks

Koncová krytka



- Boční koncovka pro profil čela vnitřní zásuvky
- Plast

Upozornění:
- Při použití s LED profilem Illumination je nutno použít prvky s odpovídající výškou

Jmenovitá výška mm	Obj. číslo / barva						Bal.
	Pro boky zásuvky bez osvětlení Illumination			Pro boky zásuvky s osvětlením Illumination			
	stříbrná	bílá	antracit	stříbrná	bílá	antracit	
101	**9 257 629**	**9 257 633**	**9 257 637**	**9 327 223**	**9 327 226**	**9 327 229**	200 ks
139	**9 257 630**	**9 257 634**	**9 257 638**	**9 327 224**	**9 327 227**	**9 327 230**	200 ks
187	**9 257 631**	**9 257 635**	**9 257 639**	**9 327 225**	**9 327 228**	**9 327 231**	200 ks

Unašeč pro vnitřní čelo

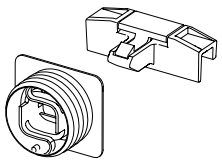

- K zalisování a nacvaknutí
- Plast

Sada obsahuje:
- 1 ks unašeč
- 1 ks tělo unašeče

Upevňovací materiál

Obj. číslo / barva			Bal.
stříbrná	**bílá**	**antracit**	
9 257 734	**9 257 735**	**9 257 736**	1 sada

4 B Stabilizátor pro čelo vnitřní zásuvky

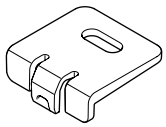

- Pro stabilizaci širokých vnitřních čel
- Doporučeno pro korpus šířky větší než 600 mm
- Plast

Obj. číslo	Bal.
9 257 641	100 ks

Vestavné rozměry

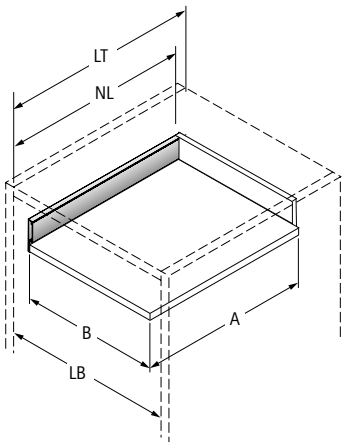

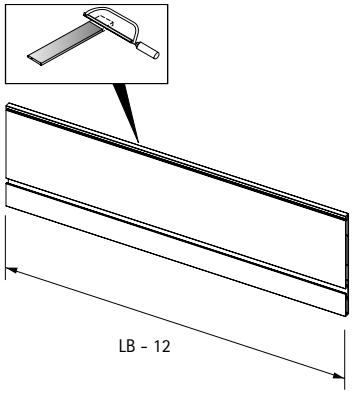

Upozornění

- Zásuvka AvanTech YOU 336 - 347
- Vysoká zásuvka AvanTech YOU 348 - 355
- Vysoká zásuvka AvanTech YOU Inlay 356 - 359
- Záda 366 - 367
- Dekorativní doplňky, LED Illumination a příslušenství 376 - 385
- Výsuvy Actro YOU a Quadro V6 YOU 386 - 395
- Push to open Silent 388 - 389 / 392 - 393
- Kritéria kvality 686

hettich.com/short/9c1fe2

6 D Čelo pro vnitřní zásuvku

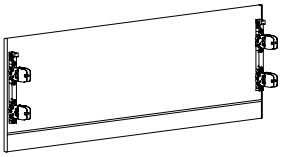

- **Dle individuální poptávky**

- Připraveno pro korpusy standardní šířky
- S předmontovanými příchytkami čela a koncovými krytkami
- Hliník, prášková barva

Vestavné rozměry

Jmenovitá délka mm	Rozteč otvorů b1 mm	b2 mm**
270	160	
300	160	
350	224	
400	224	
450	256	288
500	256	320
550	256	320
600	256	320
650*	256	416

* Jmenovitá délka 650 mm pouze u Actro YOU XL
** Rozteč otvorů b2 pouze pro Actro YOU XL

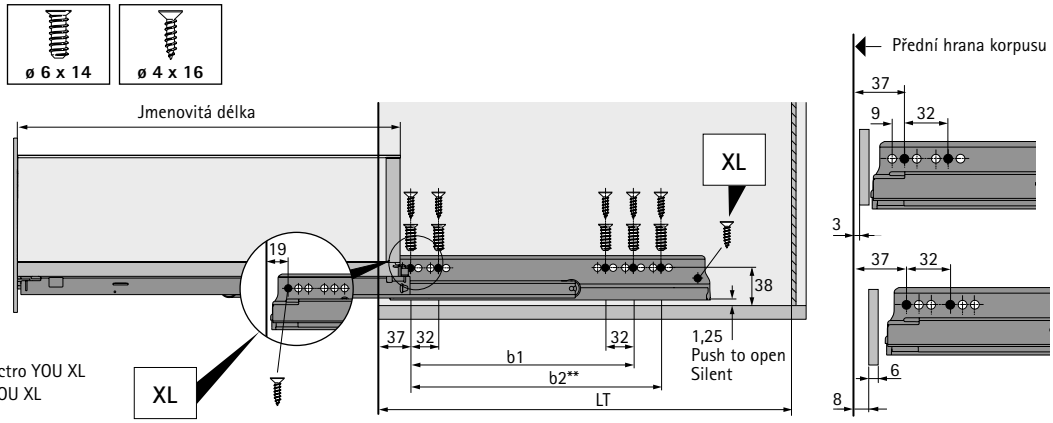


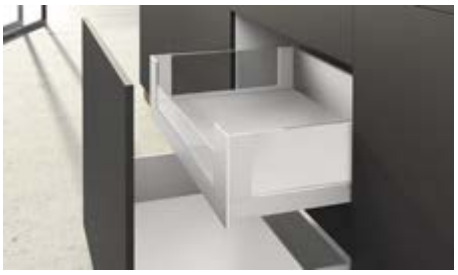


7 A Nosný profil pro čelo vnitřní zásuvky z individuálního materiálu

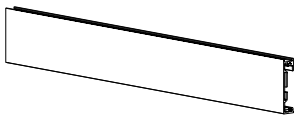

- K použití s výplní tl. 10 mm ze skla nebo z individuálního materiálu
- Pro korpusy variabilní nebo standardní šířky
- Délka 2000 mm
- Hliník, prášková barva

Upozornění:
- Spojky 7 B nebo 7 C pro čelo z individuálního materiálu nutno objednat zvlášť

Jmenovitá výška mm	Obj. číslo / barva			Bal.
	stříbrná	bílá	antracit	
187	9 257 663	9 257 664	9 257 665	1 ks

7 B Sada spojek pro vnitřní čelo z individuálního materiálu, k použití s boky

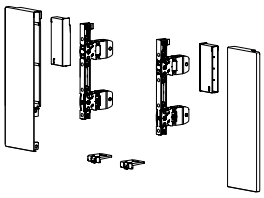

- K použití s výplní tl. 10 mm ze skla nebo z individuálního materiálu
- Ocel, prášková barva

Sada obsahuje:
- 1 sada spojek pro čelo z individuálního materiálu, levá a pravá
- 1 sada příchytek čela pro bok Inlay, levá a pravá
- 2 ks distanční prvek pro nízké výplně
- 2 ks stabilizátor vnitřního čela
- Spojovací materiál

Upozornění:
- Při použití s LED profilem Illumination je nutno použít prvky s odpovídající výškou
- 7 A Nosný profil pro čelo vnitřní zásuvky z individuálního materiálu nutno objednat zvlášť

Jmenovitá výška mm	Obj. číslo / barva						Bal.
	Pro boky zásuvky bez osvětlení Illumination			Pro bok zásuvky s osvětlením Illumination			
	stříbrná	bílá	antracit	stříbrná	bílá	antracit	
187	9 257 651	9 257 652	9 257 653	9 327 220	9 327 221	9 327 222	1 sada

7 C Sada spojek pro vnitřní čelo z individuálního materiálu, k použití s boky Inlay

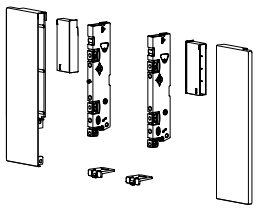

- K použití s výplní tl. 10 mm ze skla nebo z individuálního materiálu
- Ocel, prášková barva

Sada obsahuje:
- 1 sada spojek pro čelo z individuálního materiálu, levá a pravá
- 1 sada příchytek čela pro bok Inlay, levá a pravá
- 2 ks distanční prvek pro nízké výplně
- 2 ks stabilizátor vnitřního čela

Upevňovací materiál

Upozornění:
- 7 A Nosný profil pro čelo vnitřní zásuvky z individuálního materiálu nutno objednat zvlášť

Jmenovitá výška mm	Obj. číslo / barva			Bal.
	stříbrná	bílá	antracit	
187	9 257 657	9 257 658	9 257 659	1 sada

Vestavné rozměry

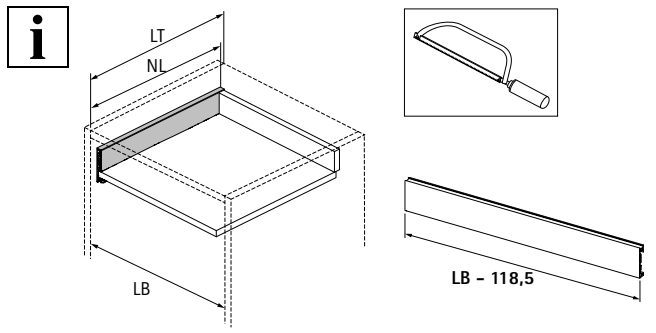

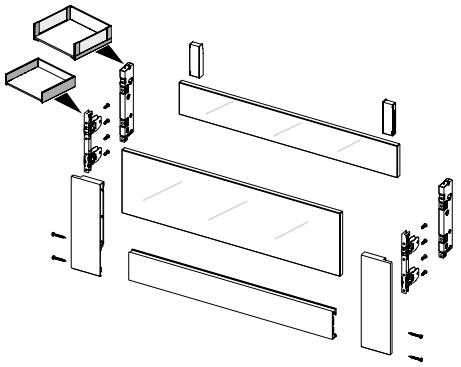

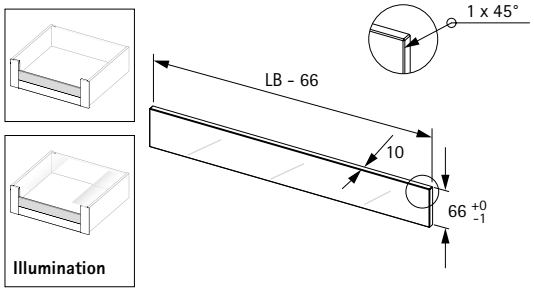

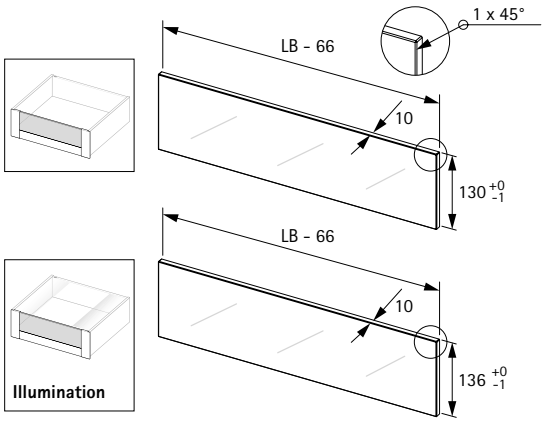

Pozice pro upevnění výsuvů Actro YOU a Quadro V6 YOU

Jmenovitá délka mm	Rozteč otvorů b1 mm	b2 mm**
270	160	
300	160	
350	224	
400	224	
450	256	288
500	256	320
550	256	320
600	256	320
650*	256	416

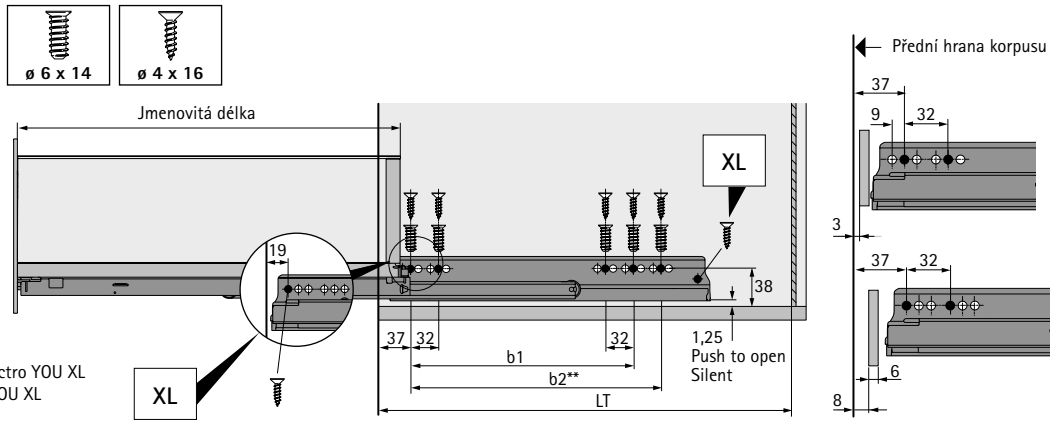

* Jmenovitá délka 650 mm pouze u Actro YOU XL
** Rozteč otvorů b2 pouze pro Actro YOU XL

Upozornění

- Zásuvka AvanTech YOU 336 - 347
- Vysoká zásuvka AvanTech YOU 348 - 355
- Vysoká zásuvka AvanTech YOU Inlay 356 - 359
- Záda 366 - 367
- Dekorativní doplňky, LED Illumination a příslušenství 376 - 385
- Výsuvy Actro YOU a Quadro V6 YOU 386 - 395
- Push to open Silent 388 - 389 / 392 - 393
- Kritéria kvality 686

hettich.com/short/fe9274



Flexibilní jako Vy.
Dřevěná záda nebo práškovou barvou ošetřená hliníková záda v barvě boků lze přišroubovat přímo na boky - bez použití příchytek zad. Ocelová záda se na boky jednoduše naklapnou.

8 Příchytka zad

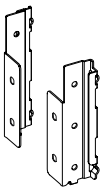

- Lze použít volitelně pro dřevěná i hliníková záda
- Ocel, prášková barva

Jmenovitá výška mm	Obj. č. / barva / provedení						Bal.
	stříbrná		bílá		antracit		
	levé	pravé	levé	pravé	levé	pravé	
101	9 257 666	9 257 667	9 257 678	9 257 679	9 257 690	9 257 691	20 ks
139	9 257 668	9 257 669	9 257 680	9 257 681	9 257 692	9 257 693	20 ks
187	9 257 670	9 257 671	9 257 682	9 257 683	9 257 694	9 257 695	20 ks
251	9 257 672	9 257 673	9 257 684	9 257 685	9 257 696	9 257 697	20 ks

9 Zádový profil ke zkrácení

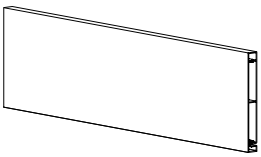

- Pro korpusy variabilní a standardní šířky
- Délka 2000 mm
- Hliník, prášková barva

Upozornění:
- 8 Zkrácený profil lze doplnit o příchytky zad nebo přímo přišroubovat na boky

Jmenovitá výška mm	Obj. číslo / barva			Bal.
	stříbrná	bílá	antracit	
101	9 257 300	9 257 305	9 257 310	1 ks
139	9 257 301	9 257 306	9 257 311	1 ks
187	9 257 302	9 257 307	9 257 312	1 ks
251	9 257 303	9 257 308	9 257 313	1 ks

Upozornění

- Zásuvka AvanTech YOU 336 - 347
- Vysoká zásuvka AvanTech YOU 348 - 355
- Vysoká zásuvka AvanTech YOU Inlay 356 - 359
- Záda 366 - 367
- Dekorativní doplňky, LED Illumination a příslušenství 376 - 385
- Výsuvy Actro YOU a Quadro V6 YOU 386 - 395
- Push to open Silent 388 - 389 / 392 - 393
- Kritéria kvality 686

hettich.com/short/1e2dc5

10 Ocelová záda

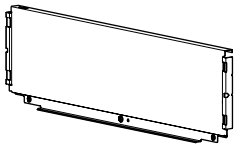

- **Dle individuální poptávky**
- Pro korpusy standardní šířky
- Ocel, prášková barva

Vestavné rozměry při použití příchytek zad

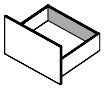

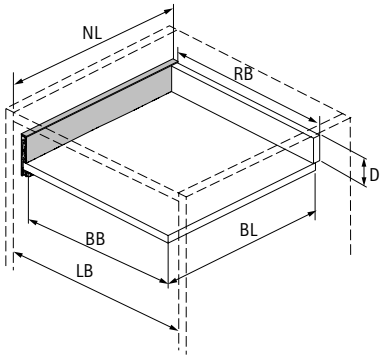

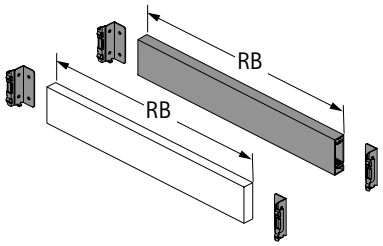

	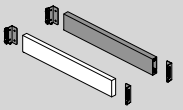
BL	NL - 21
BB	LB - 24
RB	LB - 41
D H 101	54
D H 139	92
D H 187	140,5
D H 251	204,5

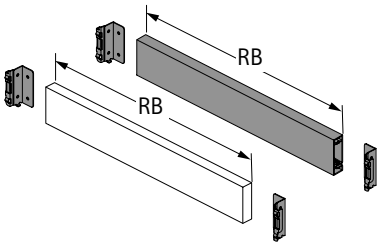

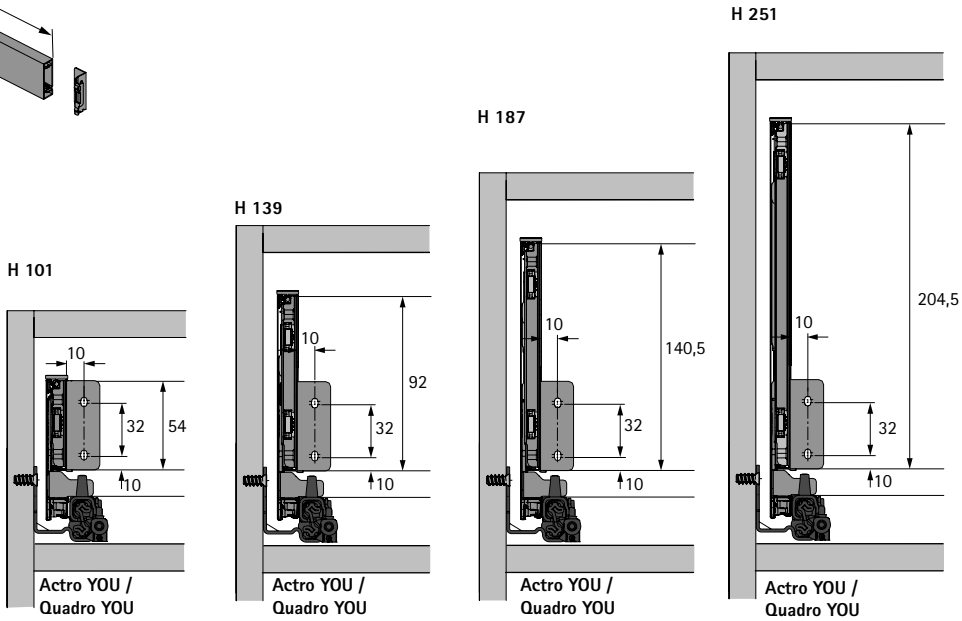

Příklad použití vnitřních zásuvek



Příklad využití vnitřních čel z individuálního materiálu

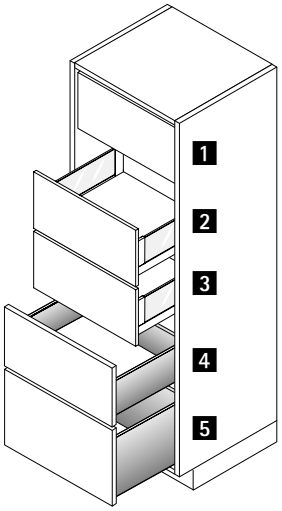

Příklad použití

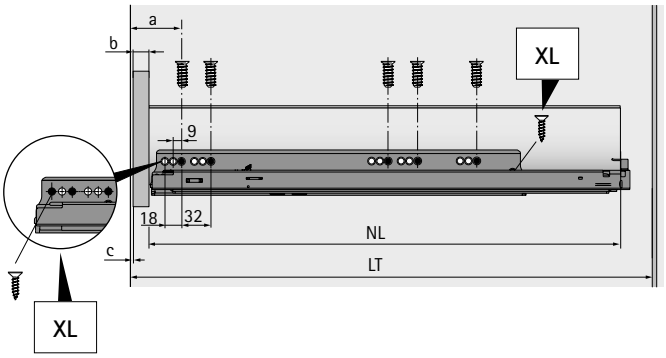

a = 37 + b + c + d

LT = NL + 5 + b + c + d

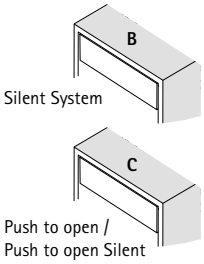

	B	C
d	- 1	3

Č.	Popis	viz str.
1	Vnitřní vysoká zásuvka AvanTech YOU s čelem z individuálního materiálu Actro YOU nebo Quadro V6 YOU	348 - 355 386 - 395
2	Vnitřní vysoká zásuvka AvanTech YOU Inlay s čelem z individuálního materiálu Actro YOU nebo Quadro V6 YOU	356 386 - 395
3	Vnitřní vysoká zásuvka AvanTech YOU Inlay s čelem z individuálního materiálu Actro YOU nebo Quadro V6 YOU	356 386 - 395
4	Vnitřní vysoká zásuvka AvanTech YOU s čelem z individuálního materiálu Actro YOU nebo Quadro V6 YOU	348 - 355 386 - 395
5	Vnitřní vysoká zásuvka AvanTech YOU s čelem z individuálního materiálu Actro YOU nebo Quadro V6 YOU	348 - 355 386 - 395

Příklad použití v úzké dolní skříňce



- Výška korpusu max. 750 mm
- Šířka korpusu se Silent System min. 120 mm
- Šířka korpusu max. 300 mm
- Nutno použít výsuv Actro YOU nebo Quadro V6 YOU levý i pravý, osadit diagonálně
- Možné jsou i jiné konfigurace
- Celková nosnost max. 20 kg

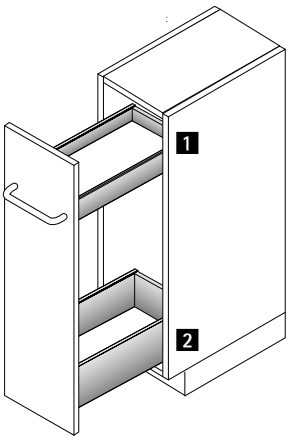

Příklad použití

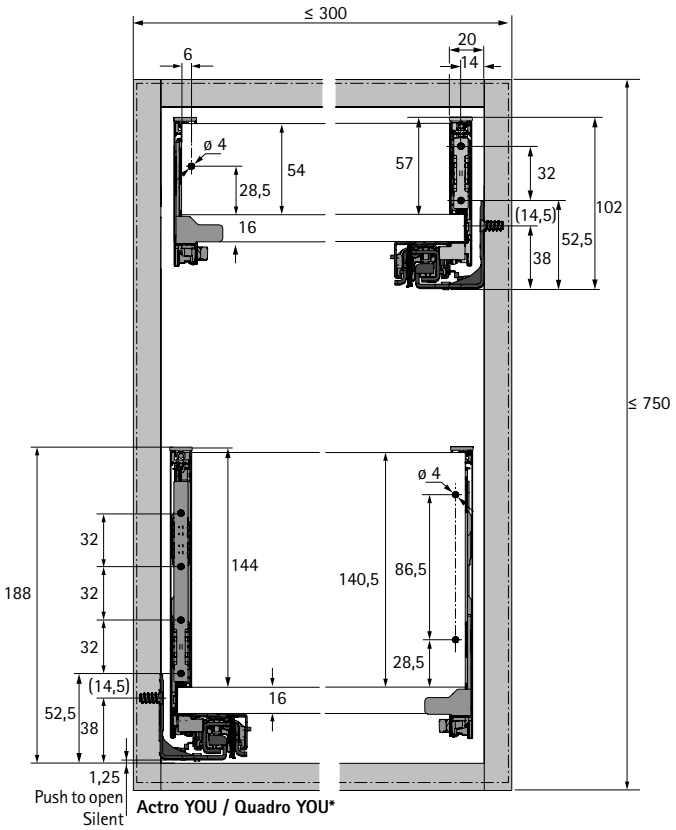

Č.	Popis	viz str.
1	Zásuvka AvanTech YOU Actro YOU nebo Quadro V6 YOU	336 - 347 386 - 395
2	Vysoká zásuvka AvanTech YOU Actro YOU nebo Quadro V6 YOU	348 - 355 386 - 395

Příklad použití ve vysoké skříni



- Optimální využití úložného prostoru
- Pro korpusy individuální výšky a šířky
- Doporučené šířky korpusu 300 - 600 mm
- Možné jsou i jiné konfigurace

Příklad použití

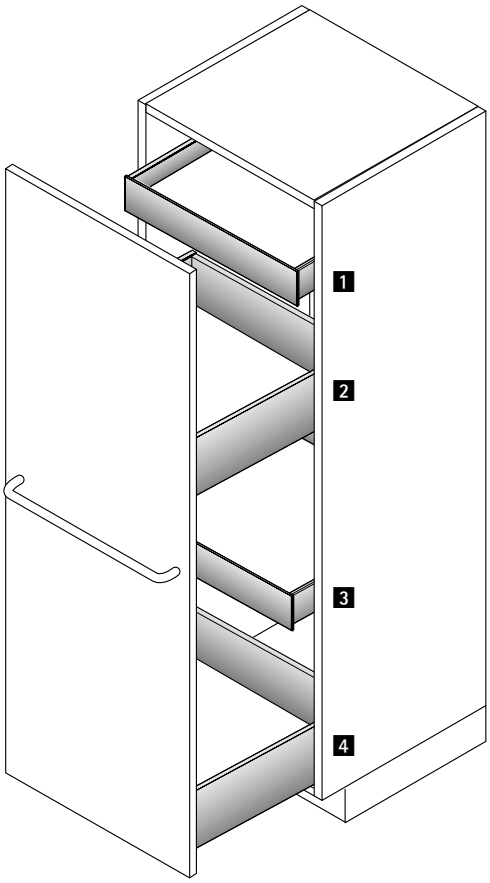

Č.	Popis	viz str.
1	Vnitřní zásuvka AvanTech YOU Actro YOU nebo Quadro V6 YOU	336 - 347 386 - 395
2	Vysoká zásuvka AvanTech YOU Actro YOU nebo Quadro V6 YOU	348 - 355 386 - 395
3	Vnitřní zásuvka AvanTech YOU Actro YOU nebo Quadro V6 YOU	336 - 347 386 - 395
4	Vysoká zásuvka AvanTech YOU Actro YOU nebo Quadro V6 YOU	348 - 355 386 - 395

Příklad použití ve skříni na potraviny



- Optimální využití úložného prostoru
- Pro korpusy individuální výšky a šířky
- Doporučené šířky korpusu 450 - 1200 mm, pro šířky více než 600 mm se 2 dveřmi
- Doporučený závěs: klipový Sensys 8657i s integrovaným tlumičem
- Možné jsou i jiné konfigurace

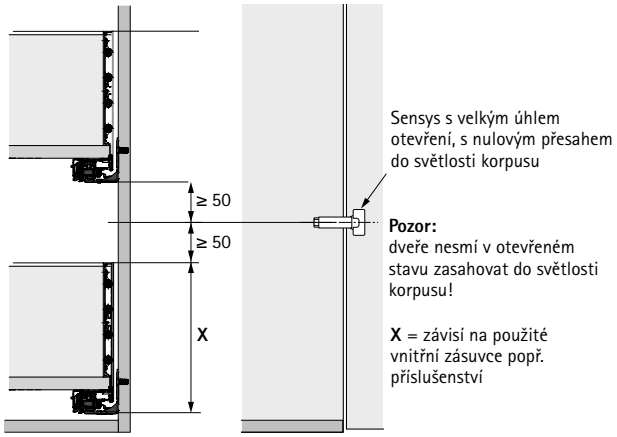

Příklad použití

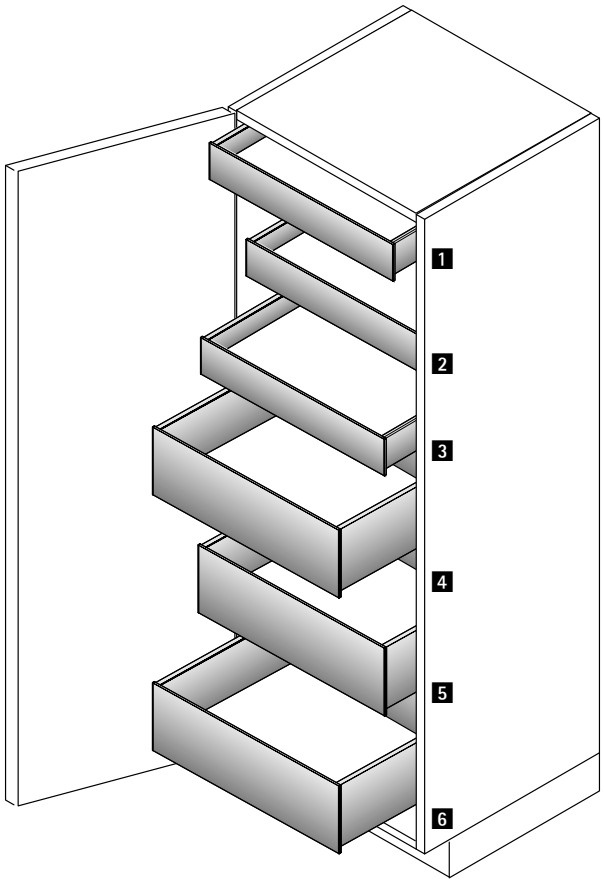

Č.	Popis	viz str.
1	Vnitřní zásuvka AvanTech YOU Actro YOU nebo Quadro V6 YOU	336 - 347 386 - 395
2	Vnitřní zásuvka AvanTech YOU Actro YOU nebo Quadro V6 YOU	336 - 347 386 - 395
3	Vnitřní zásuvka AvanTech YOU Actro YOU nebo Quadro V6 YOU	336 - 347 386 - 395
4	Vnitřní vysoká zásuvka AvanTech YOU Actro YOU nebo Quadro V6 YOU	348 - 355 386 - 395
5	Vnitřní vysoká zásuvka AvanTech YOU Actro YOU nebo Quadro V6 YOU	348 - 355 386 - 395
6	Vnitřní vysoká zásuvka AvanTech YOU Actro YOU nebo Quadro V6 YOU	348 - 355 386 - 395

Příklad použití na zásuvku s vybráním pod dřez



- Pro využití prostoru pod dřezem
- Možné jsou i jiné konfigurace

Příklad použití

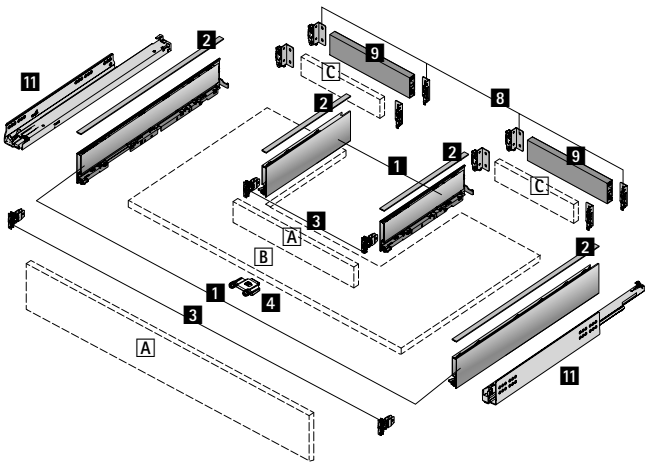

Č.	Popis	viz str.
1	Boky AvanTech YOU, po 2 ks, levý a pravý	337 - 346
2	Individuální dekorativní profil AvanTech YOU, 4 ks	378
3	Příchytka čela AvanTech YOU, 4 ks	337 - 346
4	Stabilizátor čela	337 - 346
5	Stabilizátor zad	337 - 346
8	Příchytky zad AvanTech YOU, po 2 ks, levá a pravá	366
9	Zádový profil AvanTech YOU ke zkrácení, nebo C dřevěná záda	366
11	Výsuv Actro YOU nebo Quadro V6 YOU	386 - 395
A	Čelo	
B	Dno (tloušťka materiálu 16 mm)	
C	Dřevěná záda (tloušťka materiálu 16 mm)	

▸ Příklad použití na zásuvku s vybráním pod dřez

Vestavné rozměry

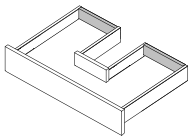
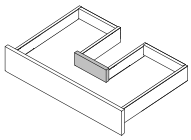
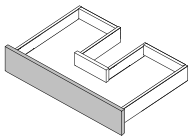

* Všechny rozměry pro Actro YOU a Quadro V6 YOU jsou identické

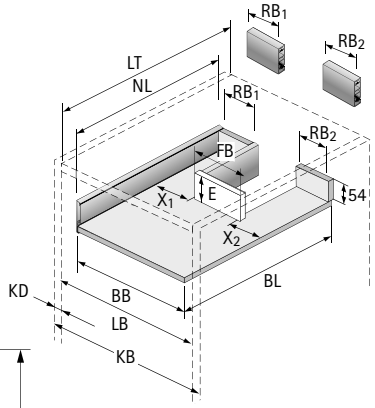

Příklad s vyškou 101

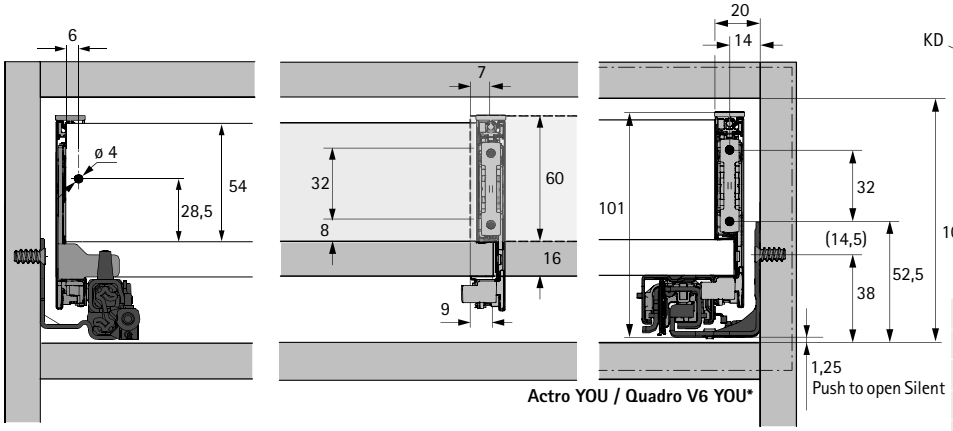

Actro YOU / Quadro V6 YOU*

BB Šířka dna	KB Šířka korpusu	NL Jmenovitá délka	LB Vnitřní šířka
BL Délka dna	RB Šířka zad	KD Tloušťka boku korpusu	FB Šířka čela

Rozměr	mm
BL	NL - 21
BB	LB - 24
RB1	X1
RB2	X2
E	≥ 60
FB	B - X1 - X2 + 18



Perfektní kombinace soklových noh a uchycení soklové zásuvky
- Soklová zásuvka je rovnoběžná s korpusem
- Lze použít se soklem výšky od 150 mm
- Výsuvy lze montovat dodatečně
- Jednoduché seřízení výšky v rozsahu 145 - 172 mm
- Rozličné vestavné výšky v rastru po 5 mm
- Lze použít, i když vedlejší skříň je rohová nebo s vestavným spotřebičem
- Nosnost soklové nohy je 75 kg/ks
- Užitečné zatížení zásuvky max. 30 kg
- Hliníkový profil lze zkrátit

Seřiditelné soklové nohy s uchycením pro zásuvku

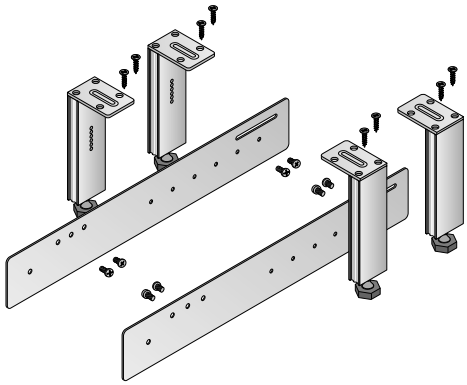

Sada obsahuje:
- 4 ks soklová noha, hliník bez povrch. úpravy
- 2 ks upevňovací plech, ocel
- Upevňovací materiál

Obj. číslo	Bal.
0 013 297	1 sada

Informace o zpracování

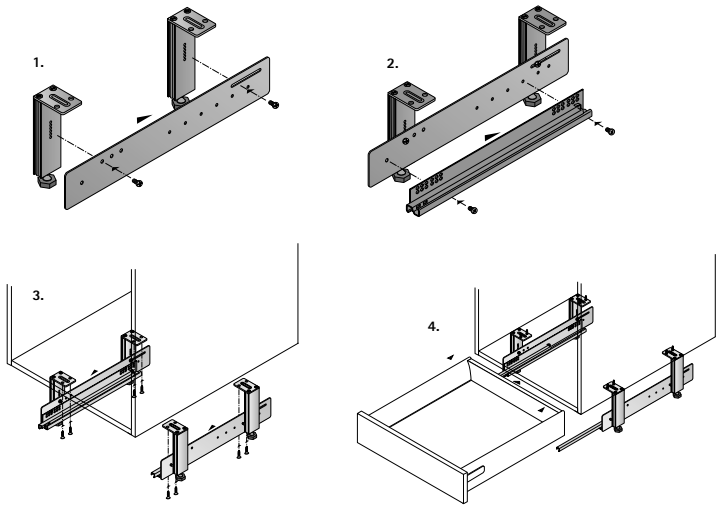

Upozornění

- Zásuvka AvanTech YOU 336 - 347
- Vysoká zásuvka AvanTech YOU 348 - 355
- Vysoká zásuvka AvanTech YOU Inlay 356 - 359
- Záda 366 - 367
- Dekorativní doplňky, LED Illumination a příslušenství 376 - 385
- Výsuvy Actro YOU a Quadro V6 YOU 386 - 395
- Push to open Silent 388 - 389 / 392 - 393
- Kritéria kvality 686

hettich.com/short/ 0c86nq

Soklové zásuvky

Vestavné rozměry

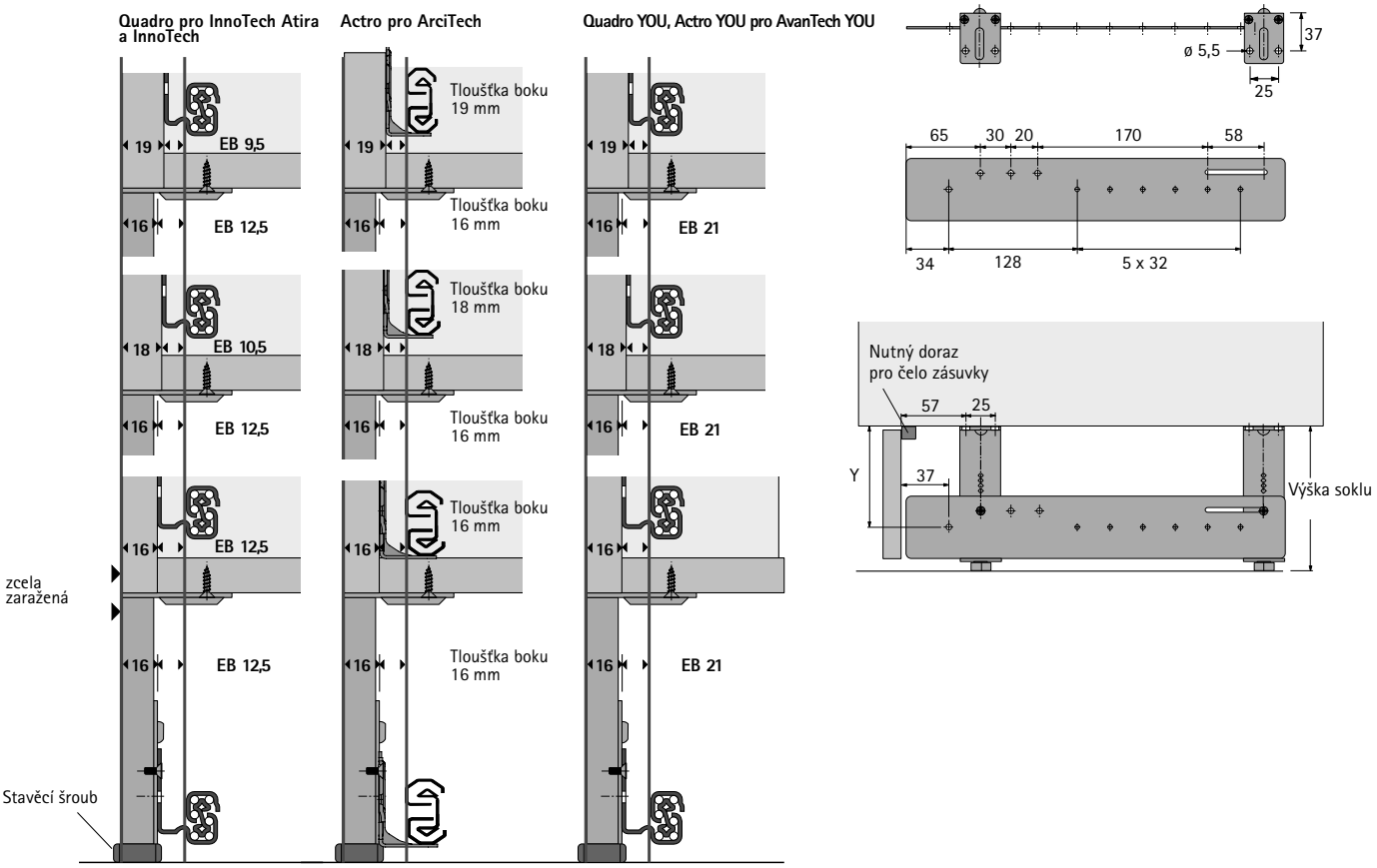

Vestavné rozměry

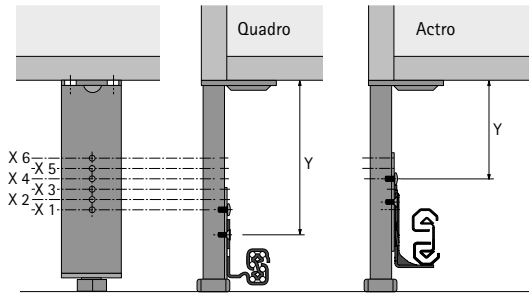

Upevňovací bod	Rozměr Y pro výšku soklu 150 mm
X 6	78,5
X 5	83,5
X 4	88,5
X 3	93,5
X 2	98,5
X 1	103,5

Při použití s ArciTech, výška 94 mm: Využitelné upevňovací body X 4 - X 6
Při použití s ArciTech, výška 126 mm: Využitelné upevňovací body X 4 - X 5
Při použití s InnoTech Atira / InnoTech, výška 70 mm: Využitelné upevňovací body X 1 - X 6
Při použití s AvanTech YOU, výška 101 mm: Využitelné upevňovací body X 2 - X 6


interzum
Award
High product quality
DESIGN
AWARD
2022
reddot winner 2022









AvanTech YOU fascinuje!
AvanTech YOU umožňuje tak velkou flexibilitu designu, barev, tvarů a materiálů, že můžete snadno a úspěšně realizovat vlastní představy o nábytku. Každý uživatel se může rozhodnout, jaký osobitý charakter má odrážet design zásuvek - AvanTech YOU jeho přání hravě snadno splní. Stačí jeden pohyb ruky a vzhled zásuvky se výrazně změní díky dekorativnímu profilu nebo DesignCape. Elegantní boky AvanTech YOU Inlay se skleněnými výplněmi vymažou hranice mezi interiérem a nábytkem a otvírají pohled dovnitř nábytku. Nebo můžete svoje zásuvky předvést ještě působivěji s novým LED osvětlením. Vaše logo vytištěné na zásuvce dotáhne design k dokonalosti. S tímto flexibilním systémem neexistují žádná omezení pro vaši vlastní fantazii. Z Vašich nápadů a osobitých materiálů vznikají neokoukaná a nezaměnitelná řešení! V koupelně, obývacím pokoji nebo kuchyni - Vaše přání lze naplnit díky obrovské rozmanitosti sortimentu a možnostem individualizace.

New



Osobitost již ve standardu!
Využijte rozmanité možnosti pro tvorbu individuálních variant designového nábytku. Dodejte Vašemu nábytku nezaměnitelný charakter a reagujte rychle na nejnovější trendy v designu.
Dekorativní profily z hliníku na plastovém nosiči tvoří výrazné akcenty: eloxované a lakované v barvách zásuvek bílé, stříbrné a antracitové nebo ve vzhledu kartáčované nerezové oceli.

2 B Dekorativní profily

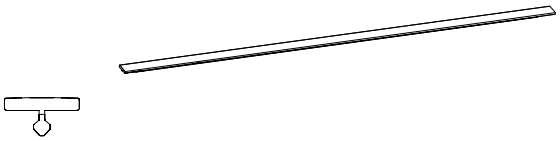

- Horní hrana boku dle individuálního výběru
- Klipová montáž
- Hliník na plastovém profilu, eloxovaný, nebo eloxovaný a lakovaný

Jmenovitá délka mm	Obj. číslo / barva stříbrná	bílá	antracit	Bal.	nerezová ocel kartáčovaná	Bal.
270	9 347 502	9 347 511	9 347 520	200 ks	9 347 484	100 ks
300	9 347 503	9 347 512	9 347 521	200 ks	9 347 485	100 ks
350	9 347 504	9 347 513	9 347 522	200 ks	9 347 486	100 ks
400	9 347 505	9 347 514	9 347 523	200 ks	9 347 487	100 ks
450	9 347 506	9 347 515	9 347 524	200 ks	9 347 488	100 ks
500	9 347 507	9 347 516	9 347 525	200 ks	9 347 489	100 ks
550	9 347 508	9 347 517	9 347 526	200 ks	9 347 490	100 ks
600	9 347 509	9 347 518	9 347 527	200 ks	9 347 491	100 ks
650	9 347 510	9 347 519	9 347 528	200 ks	9 347 492	100 ks

2 C Dekorativní profil z individuálního materiálu

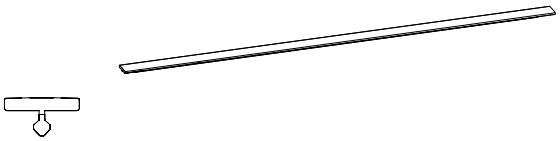

- Nosič pro individuální varianty dekorativního profilu
- Délka 2000 mm
- Klipová montáž
- Plast šedý s lepicí páskou

Obj. číslo	Bal.
9 255 831	1 ks

Upozornění

- Zásuvka AvanTech YOU 336 - 347
- Vysoká zásuvka AvanTech YOU 348 - 355
- Vysoká zásuvka AvanTech YOU Inlay 356 - 359
- Záda 366 - 367
- Dekorativní doplňky, LED Illumination a příslušenství 376 - 385
- Výsuvy Actro YOU a Quadro V6 YOU 386 - 395
- Push to open Silent 388 - 389 / 392 - 393
- Kritéria kvality 686

hettich.com/short/1874ce



Kryty DesignCape v dekoru eloxovaného hliníku a nerezové oceli se postarají o nepřehlédnutelný luxusní vzhled.
Ale i zde nabízí platforma AvanTech YOU celou řadu dalších možností přizpůsobení, pokud se nechcete obejít bez vlastních materiálů a barevných trendů.

12 DesignCape

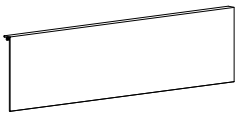

- Klipová montáž
- Délka 2000 mm
- Hliník

Sada obsahuje:
- Hliníkový profil
- Upevňovací materiál

Jmenovitá výška mm	Obj. číslo / barva					Bal.
	aluminium finiš	**nerezový vzhled**	**dubová dýha**	**vzhled mědi**	**betonový dekor**	
101	**9 257 643**	**9 257 647**	**9 283 217**	**9 283 218**	**9 283 219**	1 sada
187	**9 257 645**	**9 257 649**	**9 283 221**	**9 283 223**	**9 283 224**	1 sada

13 Klip pro logo



- Na přání lze dodat s individuálním potiskem nebo logem zákazníka
- Klipová montáž
- Plast

Barva	Obj. číslo	Bal.
stříbrná s logem Hettich	**9 257 703**	200 ks
bílá s logem Hettich	**9 257 704**	200 ks
antracitová s logem Hettich	**9 257 705**	200 ks
stříbrná	**9 270 185**	200 ks
bílá	**9 270 186**	200 ks
antracit	**9 270 187**	200 ks

Upozornění

- Zásuvka AvanTech YOU 336 - 347
- Vysoká zásuvka AvanTech YOU 348 - 355
- Vysoká zásuvka AvanTech YOU Inlay 356 - 359
- Záda 366 - 367
- Dekorativní doplňky, LED Illumination a příslušenství 376 - 385
- Výsuvy Actro YOU a Quadro V6 YOU 386 - 395
- Push to open Silent 388 - 389 / 392 - 393
- Kritéria kvality 686

hettich.com/short/1874ce



- Efektní dekorativní osvětlení pro AvanTech YOU, volitelně lze nasměrovat do zásuvky nebo do místnosti
- Lze dodatečně namontovat na zásuvky s výškou bočnic 101 mm, 139 mm, 187 mm a 251 mm
- Rozptýlené difuzní světlo, teplota barvy světla 4000 K
- Na jednu zásuvku se použije 1 sada včetně 1 akumulátoru
- Automaticky se rozsvítí při otevření zásuvky, zhasne po zavření zásuvky

14 A Dekorativní profil Illumination s osvětlením

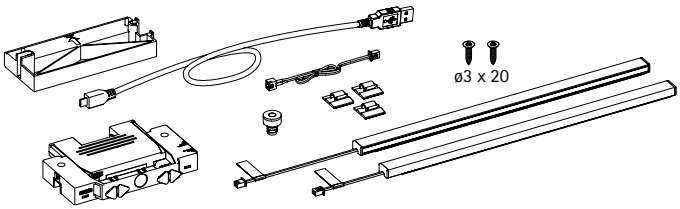

- Lithium-iontový akumulátor
- Napětí 7,5 V
- Kapacita 2300 mAh
- Výkon 8,51 Wh
- Nabíjení přes micro USB
- Doba nabíjení cca 4 hodiny s nabíječkou 500 mA
- Dodatečná vestavná výška + 6 mm (v porovnání se standardním dekorativním profilem): Při použití se standardním nebo individuálním čelem je nutno použít prvky s odpovídající výškou

Sada obsahuje:
- 2 ks LED svítidlo
- 1 ks magnet
- 1 ks akumulátor
- 1 ks držák akumulátoru, samolepicí
- 1 ks adaptér pro ocelová záda
- 3 ks držák kabelu, samolepicí
- 1 ks nabíjecí kabel micro USB B
- 1 ks prodlužovací kabel
- Upevňovací materiál

Jmenovitá délka mm	Obj. číslo / barva		Bal.
	antracit	nerezový vzhled	
270	**9 326 922**	**9 326 873**	1 sada
300	**9 326 923**	**9 326 874**	1 sada
350	**9 326 924**	**9 326 875**	1 sada
400	**9 326 925**	**9 326 876**	1 sada
450	**9 326 926**	**9 326 877**	1 sada
500	**9 326 927**	**9 326 878**	1 sada
550	**9 326 928**	**9 326 879**	1 sada
600	**9 326 929**	**9 326 880**	1 sada
650	**9 326 930**	**9 326 921**	1 sada

Upozornění

- Zásuvka AvanTech YOU 336 - 347
- Vysoká zásuvka AvanTech YOU 348 - 355
- Vysoká zásuvka AvanTech YOU Inlay 356 - 359
- Záda 366 - 367
- Dekorativní doplňky, LED Illumination a příslušenství 376 - 385
- Výsuvy Actro YOU a Quadro V6 YOU 386 - 395
- Push to open Silent 388 - 389 / 392 - 393
- Kritéria kvality 686

hettich.com/short/892f59



- Efektní dekorativní osvětlení pro AvanTech YOU Inlay
- Lze dodatečně namontovat na zásuvku Inlay
- Rozptýlené difuzní světlo, teplota barvy světla 4000 K
- Na jednu zásuvku se použije 1 sada včetně 1 akumulátoru
- Automaticky se rozsvítí při otevření zásuvky, zhasne po zavření zásuvky

14 B Dekorativní osvětlení Illumination pro Inlay

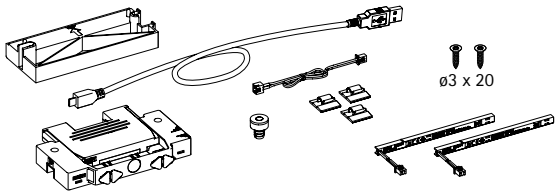

- Lithium-iontový akumulátor
- Napětí 7,5 V
- Kapacita 2300 mAh
- Výkon 8,51 Wh
- Nabíjení přes micro USB
- Doba nabíjení cca 4 hodiny pomocí nabíječky 500 mA

Sada obsahuje:
- 2 ks LED svítidlo
- 1 ks magnet
- 1 ks akumulátor
- 1 ks držák akumulátoru, samolepicí
- 1 ks adaptér pro ocelová záda
- 3 ks držák kabelu, samolepicí
- 1 ks nabíjecí kabel micro USB B
- 1 ks prodlužovací kabel
- Upevňovací materiál

Obj. číslo	Bal.
9 305 747	1 sada

Upozornění

- Zásuvka AvanTech YOU 336 - 347
- Vysoká zásuvka AvanTech YOU 348 - 355
- Vysoká zásuvka AvanTech YOU Inlay 356 - 359
- Záda 366 - 367
- Dekorativní doplňky, LED Illumination a příslušenství 376 - 385
- Výsuvy Actro YOU a Quadro V6 YOU 386 - 395
- Push to open Silent 388 - 389 / 392 - 393
- Kritéria kvality 686

hettich.com/short/892f59

New



Dolní skříň jinak - se zábavně snadným přístupem.
Plně synchronizovaný pohyb dvou zásuvek jediným pohybem ruky.
Kouzelně a zaručeně snadno.

- Dokonalý přehled a přístup k úložnému prostoru často používané vysoké zásuvky
- Až při úplném vytažení dolní zásuvky se jako mávnutím kouzelného proutku otevře vnitřní zásuvka
- Odpadá montáž unašeče na vnitřní čelo: bez další ruční manipulace, bez nárazů vnitřního čela na vysoké čelo
- Vhodné také pro materiály citlivé na poškrábání
- Beznářaďové nastavení požadovaného průběhu pohybu v závislosti na jmenovité délce a vzdálenosti zásuvek

Základní sada Synchro Access

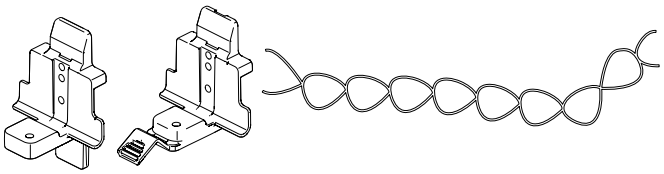

- Umožňuje synchronní otvírání dvou zásuvek
- Pro použití se dřevěnými, hliníkovými nebo ocelovými zády

Sada obsahuje:

- 1 ks zádová spojka vysoké zásuvky, plast
- 1 ks zádová spojka vnitřní zásuvky, plast
- 1 ks spojovací lanko, nylon
- Upevňovací materiál

Obj. číslo	Bal.
9 345 018	1 sada

Informace o zpracování

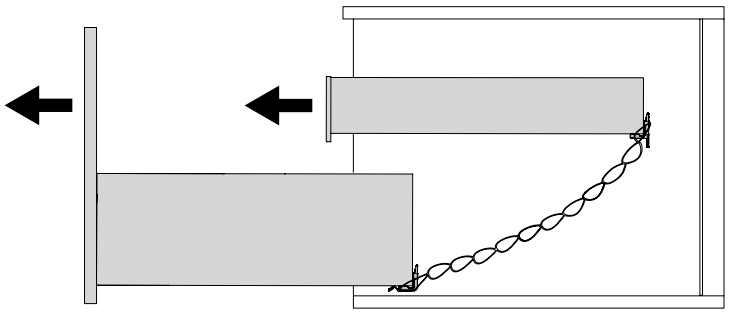

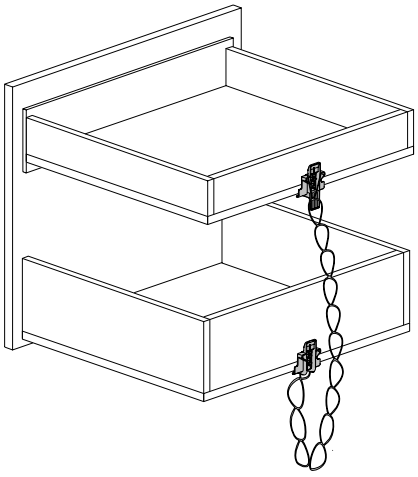

Upozornění

- Zásuvka AvanTech YOU 336 - 347
- Vysoká zásuvka AvanTech YOU 348 - 355
- Vysoká zásuvka AvanTech YOU Inlay 356 - 359
- Záda 366 - 367
- Dekorativní doplňky, LED Illumination a příslušenství 376 - 385
- Výsuvy Actro YOU a Quadro V6 YOU 386 - 395
- Push to open Silent 388 - 389 / 392 - 393
- Kritéria kvality 686

hettich.com/short/3jsqxiz

Spojovací materiál pro čela tl. od 10 mm



- Pro tloušťky čela od 10 mm
- Pouzdro pro optimální upevnění do měkkých materiálů (MDF pevnost v příčném tahu > 0,6 N/mm^2, dřevotřísková deska pevnost v příčném tahu > 0,45 N/mm^2)
- Samořezné šrouby pro optimální upevnění v tvrdých materiálech (minerální látky, přírodní kámen, umělý kámen, keramické materiály)
- K použití se standardní příchytkou čela
- Způsob upevnění je třeba zvolit v závislosti na materiálu a jeho kvalitě a ověřit pomocí vhodné zkoušky

Spojovací materiál pro čela tl. od 10 mm

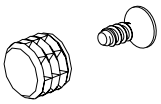

Sada obsahuje:
- 10 ks pouzdro ø 10 x 8 mm
- 10 ks samořezný šroub ø 3,5 x 16 mm

Obj. číslo	Bal.
9 268 149	1 sada

Informace o zpracování

Dřevotřísková deska, MDF

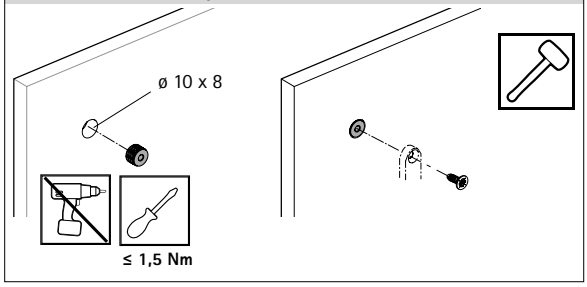

HPL, minerální materiály

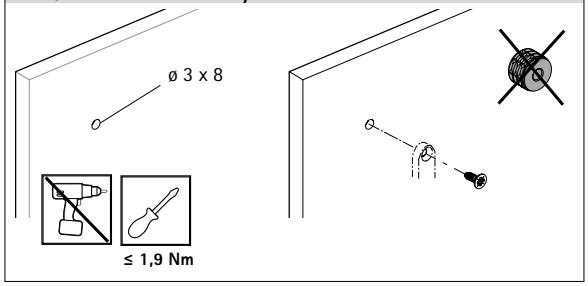

Pevnost spoje je závislá na zvoleném materiálu a jeho kvalitě. Ověřte ji pomocí vhodné zkoušky.

Upozornění

- Zásuvka AvanTech YOU 336 - 347
- Vysoká zásuvka AvanTech YOU 348 - 355
- Vysoká zásuvka AvanTech YOU Inlay 356 - 359
- Záda 366 - 367
- Dekorativní doplňky, LED Illumination a příslušenství 376 - 385
- Výsuvy Actro YOU a Quadro V6 YOU 386 - 395
- Push to open Silent 388 - 389 / 392 - 393
- Kritéria kvality 686

hettich.com/short/c4a03a

4 A Stabilizátor čela

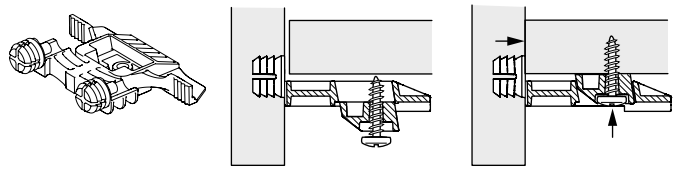

- Pro stabilizaci širokých a vysokých čel
- Doporučené použití pro korpus šířky přes 600 mm nebo čelo výšky přes 450 mm
- Lze použít pro čela s tloušťkou od 10 mm – hloubka vrtání 8 mm
- Montáž zaražením
- Přišroubováním se čelo automaticky přitáhne ke dnu
- Stranové a výškové seřízení lze provádět bez povolení vrutu
- Plast antracitový

Obj. číslo	Bal.
9 321 561	150 ks

Skleněná výplň pro boky Inlay



- Sklo čiré 10 mm, jedna podélná hrana saténově matná

Jmenovitá délka mm	Obj. číslo	Bal.
350	**9 283 178**	1 sada
400	**9 283 179**	1 sada
450	**9 283 180**	1 sada
500	**9 283 181**	1 sada
550	**9 283 182**	1 sada
600	**9 283 183**	1 sada
650	**9 283 184**	1 sada

Skleněná vložka pro individuální vnitřní čelo

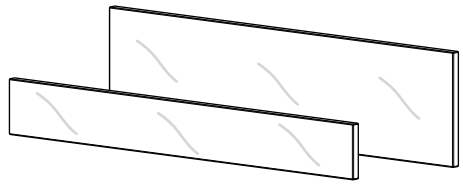

- Pro poloviční výšku (66 mm) nebo plnou výšku (130 mm) individuálního vnitřního čela
- Sklo čiré 10 mm, jedna podélná hrana saténově matná

Šířka korpusu mm	Obj. č. / výška mm		Bal.
	66	130	
450	**9 283 228**	**9 283 233**	1 ks
600	**9 283 229**	**9 283 235**	1 ks
900	**9 283 231**	**9 283 237**	1 ks
1200	**9 283 232**	**9 283 238**	1 ks

Eurošrouby

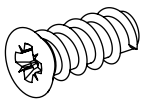

- Zápustná hlava
- PZ-křížová hlava
- Ocel

Rozměry mm	Povrchová úprava	**Obj. číslo**	Bal.
ø 6 x 14	poniklovaná	**9 137 114**	200 ks
ø 6,3 x 14	pozinkováno	**0 051 265**	200 ks

Vruty se zápustnou hlavou

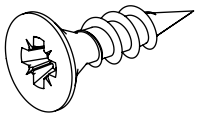

- Zápustná hlava
- PZ-křížová hlava
- Ocel

Rozměry mm	Povrchová úprava	**Obj. číslo**	Bal.
ø 3,5 x 16	poniklovaná	**0 071 925**	200 ks
ø 4 x 16	poniklovaná	**0 010 085**	200 ks

Vrut, Panhead

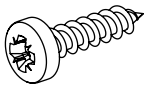

- Panhead
- PZ-křížová hlava
- Ocel

Rozměry mm	Povrchová úprava	**Obj. číslo**	Bal.
ø 3,5 x 6,5	pozinkováno	**9 278 225**	200 ks
ø 3,5 x 12	pozinkováno	**0 045 167**	200 ks
ø 3,5 x 20	pozinkováno	**0 045 168**	200 ks
ø 3,5 x 30	pozinkováno	**9 278 224**	200 ks

Samořezné šrouby Panhead

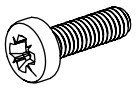

- Panhead
- PZ-křížová hlava
- Ocel

Rozměry mm	Povrchová úprava	**Obj. číslo**	Bal.
ø 3,5 x 12	pozinkováno	**9 279 197**	200 ks

Distanční lišta

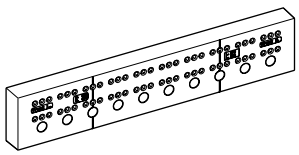

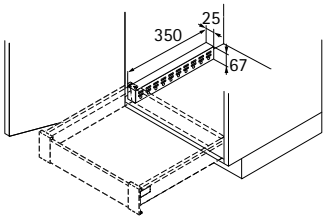

- Pro překonání přesahu dveří do světlé šířky korpusu
- Nosnost max. 20 kg
- Plast

Upozornění:
- Lze použít pro AvanTech YOU a Actro YOU jmenovité délky max. 600 mm
- Lze použít pro dřevěné zásuvky na výsuvech FR jmenovité délky max. 350 mm
- Lze použít pro dřevěné zásuvky na výsuvech KA 4532 jmenovité délky max. 500 mm

Barva	**Obj. číslo**	Bal.
bílá	**9 135 703**	1 ks
antracit	**9 269 724**	1 ks

- **Výsuv Actro YOU se Silent System, volitelně s Push to open Silent**
- **Třídy nosnosti XS (10 kg), L (40 kg), XL (70 kg)**

11 A Výsuv Actro YOU se Silent System

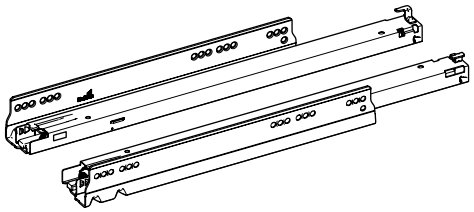

- Plnovýsuv k použití se zásuvkami AvanTech YOU nebo s dřevěnými zásuvkami a spojkami
- Integrované tlumení **Silent System**
- Volitelně: Push to open Silent
- Třídy nosnosti XS (10 kg), L (40 kg), XL (70 kg)
- Nosnost dle EN 15338, úroveň 3
- Ocel pozinkovaná

Jmenovitá délka mm	Obj. číslo levé a pravé	Bal.	Obj. č. / provedení levé	pravé	Bal.
Třída nosnosti XS (10 kg)					
270	**9 318 154**	1 sada	**9 318 145**	**9 318 146**	10 ks
300	**9 318 156**	1 sada	**9 318 147**	**9 318 148**	10 ks
350	**9 318 160**	1 sada	**9 318 149**	**9 318 150**	10 ks
Třída nosnosti L (40 kg)					
270	**9 318 186**	1 sada	**9 318 167**	**9 318 170**	10 ks
300	**9 318 187**	1 sada	**9 318 171**	**9 318 172**	10 ks
350	**9 318 188**	1 sada	**9 318 173**	**9 318 174**	10 ks
400	**9 318 190**	1 sada	**9 318 175**	**9 318 176**	10 ks
450	**9 318 191**	1 sada	**9 318 177**	**9 318 178**	10 ks
500	**9 318 192**	1 sada	**9 318 179**	**9 318 180**	10 ks
550	**9 318 194**	1 sada	**9 318 181**	**9 318 182**	10 ks
600	**9 318 196**	1 sada	**9 318 183**	**9 318 184**	10 ks
Třída nosnosti XL (70 kg)					
450	**9 318 215**	1 sada	**9 318 198**	**9 318 199**	10 ks
500	**9 318 216**	1 sada	**9 318 201**	**9 318 203**	10 ks
550	**9 318 217**	1 sada	**9 318 208**	**9 318 209**	10 ks
600	**9 318 218**	1 sada	**9 318 211**	**9 318 212**	10 ks
650	**9 318 219**	1 sada	**9 318 213**	**9 318 214**	5 ks

Seřízení hloubky

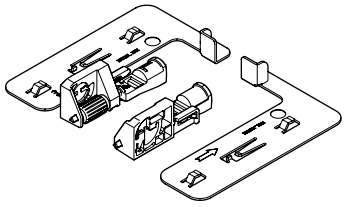

- Montáž a seřízení +/- 2 mm bez použití nářadí
- Volitelně pro vložená čela
- Ocel, plast šedý

Sada obsahuje:
- 2 ks díl pro seřízení hloubky
- 2 ks aktivátor

Obj. číslo	Bal.
9 257 706	1 sada

Upozornění

- Zásuvka AvanTech YOU 336 - 347
- Vysoká zásuvka AvanTech YOU 348 - 355
- Vysoká zásuvka AvanTech YOU Inlay 356 - 359
- Záda 366 - 367
- Dekorativní doplňky, LED Illumination a příslušenství 376 - 385
- Push to open Silent 388 - 389 / 392 - 393
- Kritéria kvality 686

hettich.com/short/45025e

Systém zásuvek s dvojitými boky AvanTech YOU

- **Výsuv Actro YOU se Silent System, volitelně s Push to open Silent**
- **Třídy nosnosti XS (10 kg), L (40 kg), XL (70 kg)**

Podélný řez

AvanTech YOU zásuvka, vysoká zásuvka

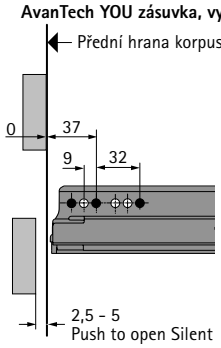

AvanTech YOU vnitřní zásuvka, vnitřní vysoká zásuvka

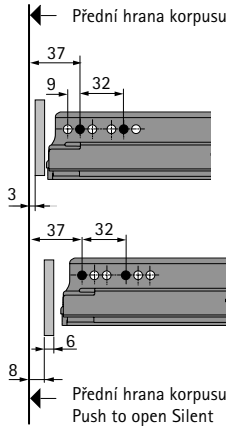

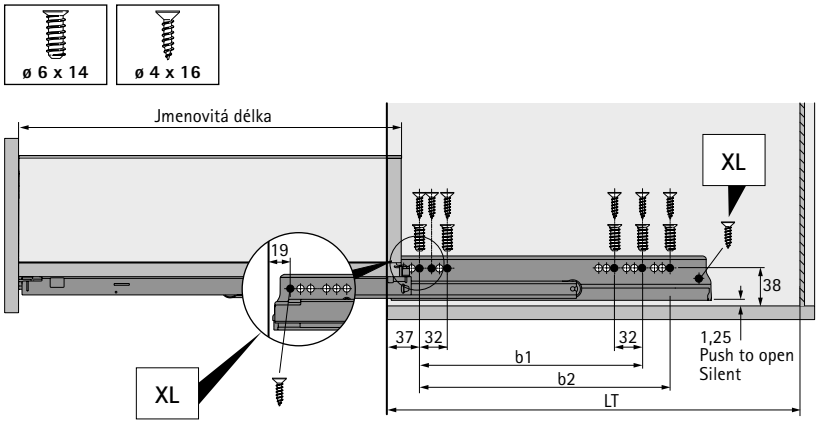

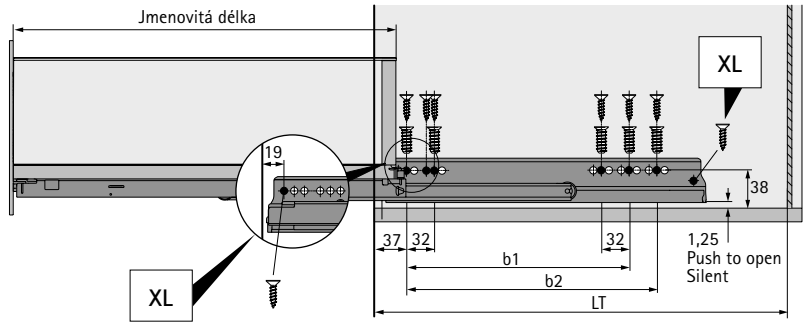

Vestavné rozměry Actro YOU se Silent System a Push to open Silent

Jmenovitá délka mm	Rozteč otvorů b1 mm	Rozteč otvorů b2 mm	Zásuvka a vysoká zásuvka Minimální hloubka korpusu LT mm	Vnitřní zásuvka a vnitřní vysoká zásuvka Minimální hloubka korpusu LT mm	Vnitřní zásuvka a vnitřní vysoká zásuvka Push to open Silent Minimální hloubka korpusu LT mm
270	160		273	282	291
300	160		303	312	321
350	224		353	362	371
400	224		403	412	421
450	256	288	453	462	471
500	256	320	503	512	521
550	256	320	553	562	571
600	256	320	603	612	621
650	256	416	653	662	671

Spojka YOU

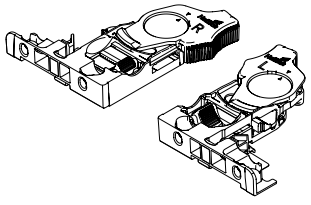

- Pro použití Actro YOU s dřevěnou zásuvkou
- Výškové seřízení + 3 mm
- Plast antracitový

Provedení	Obj. číslo	Bal.
levé a pravé	**9 320 320**	5 sad
levé	**9 320 331**	100 ks
pravé	**9 320 332**	100 ks

Systém otvírání Push to open Silent

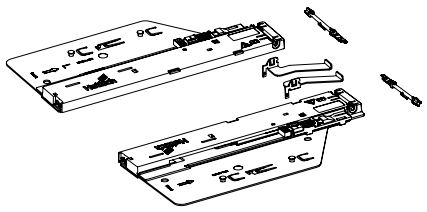

- Pro optimální funkci a optimální rozsah spouštění doporučujeme použít synchronizaci

Sada obsahuje:
- 1 sada Push to open Silent, levá a pravá jednotka
- 1 pár aktivátor, levý a pravý
- 2 ks adaptér pro synchronizaci

Celková hmotnost kg	Třída nosnosti Actro	Jmenovitá délka mm	**Obj. číslo**	Bal.
< 10	XS (10 kg)	270 - 350	**9 257 890**	1 sada
8 - 20	L (40 kg)	270 - 600	**9 257 891**	1 sada
10 - 40	L (40 kg)	350 - 600	**9 257 892**	1 sada
20 - 70	XL (70 kg)	450 - 650	**9 257 893**	1 sada

Doporučení pro zásuvky (výška čela do cca 150 mm, nízké zatížení)*

Jmenovitá délka mm	Jmenovitá šířka mm 275	300	350	400	500	600	700	800	900	1000	1100	1200
270												
300												
350												
400												
450												
500												
550												
650												

Doporučení pro vysoké zásuvky (výška čela do cca 300 mm, střední zatížení)*

Jmenovitá délka mm	Jmenovitá šířka mm 275	300	350	400	500	600	700	800	900	1000	1100	1200
270												
300												
350												
400												
450												
500												
550												
650												

Doporučení pro vysoké zásuvky (výška čela do cca 300 mm, velké zatížení, např. talíře apod.)*

Jmenovitá délka mm	Jmenovitá šířka mm 275	300	350	400	500	600	700	800	900	1000	1100	1200
270												
300												
350												
400												
450												
500												
550												
650												

Obj. č. Push to open Silent:	**9 257 890**	**9 257 891**	**9 257 892**	**9 257 893**

* Doporučení platí pro standardní použití (čelo zásuvky z dřevotřískové desky tl. 19 mm, zásuvka zatížena obvyklým obsahem). Přesnější doporučení pro nestandardní rozměry a materiály čela zásuvky najdete v online konfigurátoru.

Volitelná přídavná synchronizace pro Push to open Silent

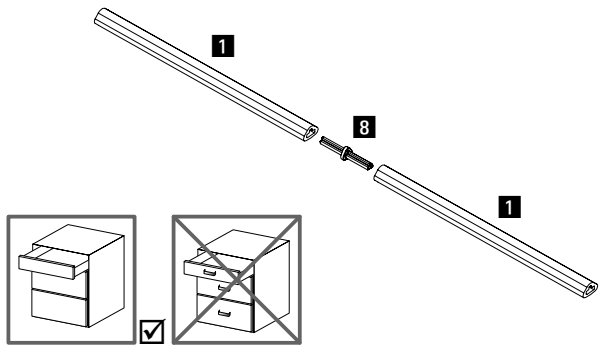

Synchronizační tyč:
- Délka 2000 mm, lze zkrátit na potřebný rozměr
- Hliník eloxovaný

Spojka:
- K prodloužení synchronizační tyče a optimalizaci prořezu
- Plast šedý

Položka	Obj. číslo	Bal.
1 Synchronizační tyč	**9 236 718**	100 ks
8 Spojka	**9 221 295**	20 ks

Volitelná přídavná vícenásobná synchronizace pro Push to open Silent

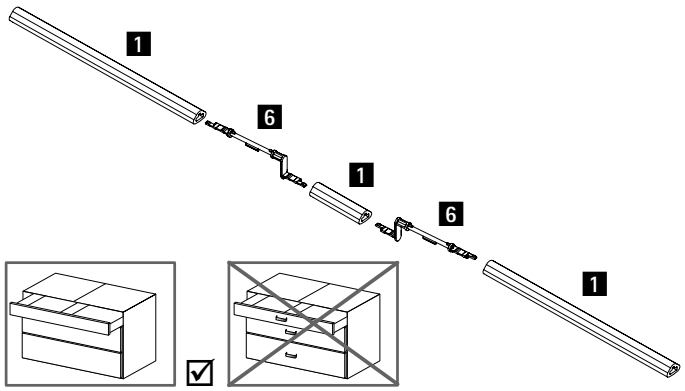

- Lze použít pro dvě zásuvky spojené jedním čelem
- Hliník eloxovaný, plast šedý

Položka	Obj. číslo	Bal.
1 Synchronizační tyč	**9 236 718**	100 ks
6 Adaptér pro vícenásobnou synchronizaci Push to open Silent	**9 278 452**	20 ks

Flexibilní adaptér pro synchronizaci Push to open Silent

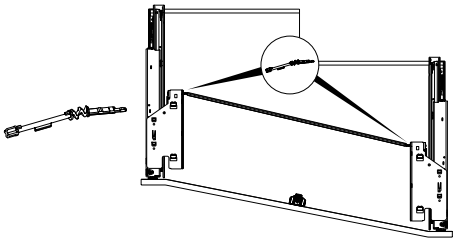

- K použití při přesazení hloubky výsuvů se šikmým nebo tvarovaným čelem zásuvky
- Přesazení hloubky max. 150 mm
- Úhel synchronizační tyče max. 25°
- Nahrazuje adaptér k synchronizaci v sadě Push to open Silent

Obj. číslo	Bal.
9 262 213	20 ks

Napojení synchronizace pro Push to open Silent

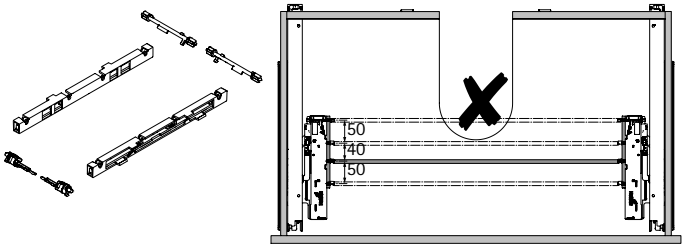

- Pro použití např. pod dřezem se sifonem
- Umožňuje synchronizaci ve 3 různých hloubkách

Sada obsahuje:
- 2 ks těleso s předmontovanou tyčí
- 2 ks adaptér Push to open
- 2 ks adaptér synchronizační tyče

Obj. číslo	Bal.
9 278 453	1 sada

Upozornění

- Zásuvka AvanTech YOU 336 - 347
- Vysoká zásuvka AvanTech YOU 348 - 355
- Vysoká zásuvka AvanTech YOU Inlay 356 - 359
- Záda 366 - 367
- Dekorativní doplňky, LED Illumination a příslušenství 376 - 385
- Výsuvy Actro YOU a Quadro V6 YOU 386 - 395
- Push to open Silent 388 - 389 / 392 - 393
- Kritéria kvality 686

hettich.com/short/370f63

11 B Plnovýsuv Quadro V6 YOU se Silent System

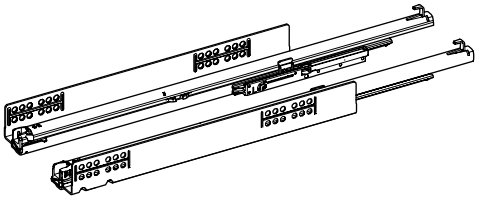

- Plnovýsuv k použití se zásuvkami AvanTech YOU nebo s dřevěnými zásuvkami a spojkami
- Integrované tlumení **Silent System**
- Volitelně: přídavný systém otvírání Push to open Silent
- Volitelně: synchronizace a vícenásobná synchronizace pro Push to open Silent
- Třídy nosnosti XS (10 kg) a M (30 kg)
- Nosnost dle EN 15338, úroveň 3
- Ocel pozinkovaná

Jmenovitá délka mm	Obj. číslo levé a pravé	Bal.	Obj. č. / provedení levé	pravé	Bal.
Třída nosnosti XS (10 kg)					
270	**9 256 953**	1 sada	**9 256 944**	**9 256 945**	20 ks
300	**9 256 954**	1 sada	**9 256 946**	**9 256 947**	20 ks
350	**9 256 956**	1 sada	**9 256 950**	**9 256 951**	20 ks
Třída nosnosti M (30 kg)					
270	**9 256 883**	1 sada	**9 256 854**	**9 256 855**	20 ks
300	**9 256 884**	1 sada	**9 256 856**	**9 256 857**	20 ks
350	**9 256 886**	1 sada	**9 256 860**	**9 256 861**	20 ks
400	**9 256 888**	1 sada	**9 256 864**	**9 256 865**	20 ks
450	**9 256 890**	1 sada	**9 256 868**	**9 256 869**	20 ks
500	**9 256 892**	1 sada	**9 256 872**	**9 256 873**	20 ks
550	**9 256 894**	1 sada	**9 256 876**	**9 256 877**	20 ks
600	**9 256 896**	1 sada	**9 256 880**	**9 256 881**	20 ks

Upozornění

- Zásuvka AvanTech YOU 336 - 347
- Vysoká zásuvka AvanTech YOU 348 - 355
- Vysoká zásuvka AvanTech YOU Inlay 356 - 359
- Záda 366 - 367
- Dekorativní doplňky, LED Illumination a příslušenství 376 - 385
- Push to open Silent 388 - 389 / 392 - 393
- Kritéria kvality 686

hettich.com/short/45025e

- **Plnovýsuv Quadro V6 YOU se Silent System, volitelně s Push to open Silent**
- **Třídy nosnosti XS (10 kg) a M (30 kg)**

Podélný řez

AvanTech YOU zásuvka, vysoká zásuvka

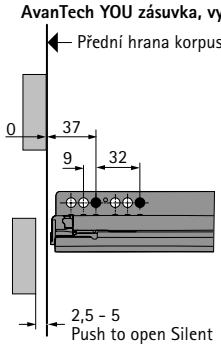

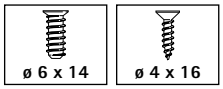

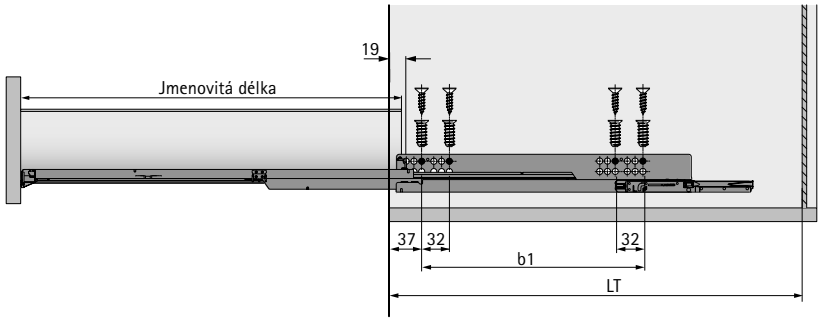

AvanTech YOU vnitřní zásuvka, vnitřní vysoká zásuvka

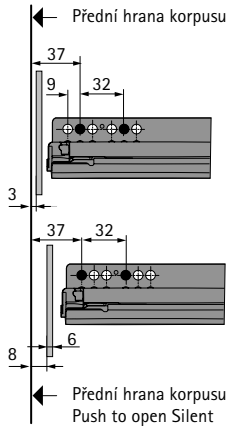

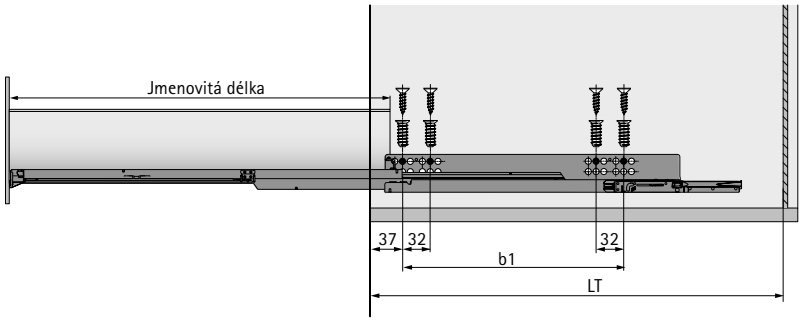

Vestavné rozměry Quadro V6 YOU se Silent System a Push to open Silent

Jmenovitá délka mm	Rozteč otvorů b1 mm	Zásuvka a vysoká zásuvka Minimální hloubka korpusu LT mm	Vnitřní zásuvka a vnitřní vysoká zásuvka Minimální hloubka korpusu LT mm	Vnitřní zásuvka a vnitřní vysoká zásuvka Push to open Silent Minimální hloubka korpusu LT mm
270	160	273	282	291
300	160	303	312	321
350	224	353	362	371
400	224	403	412	421
450	256	453	462	471
500	256	503	512	521
550	256	553	562	571
600	256	603	612	621

Spojka YOU

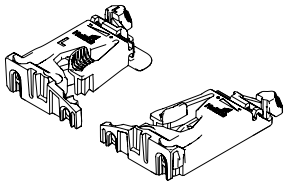

- Pro použití Quadro V6 YOU a Quadro 25 YOU s dřevěnými zásuvkami
- Výškové seřízení + 3 mm
- Plast antracitový

Upozornění:
- Adaptér pro použití s výsuvnou policí je třeba objednat zvlášť

Provedení	**Obj. číslo**	Bal.
levé a pravé	**9 257 262**	5 sad
levé	**9 257 260**	100 ks
pravé	**9 257 261**	100 ks

Systém otvírání Push to open Silent

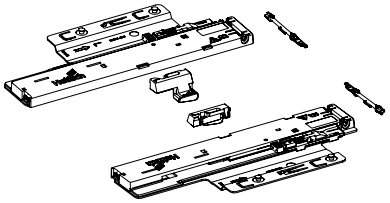

- Pro optimální funkci a optimální rozsah spouštění doporučujeme použít synchronizaci

Sada obsahuje:
- 1 sada Push to open Silent, levá a pravá jednotka
- 1 pár aktivátor, levý a pravý
- 2 ks adaptér pro synchronizaci

Celková hmotnost kg	Třída nosnosti Quadro	Jmenovitá délka mm	**Obj. číslo**	Bal.
< 10	XS (10 kg)	270 - 350	**9 257 894**	1 sada
8 - 20	M (30 kg)	270 - 600	**9 257 895**	1 sada
10 - 30	M (30 kg)	350 - 600	**9 257 896**	1 sada

Doporučení pro zásuvky (výška čela do cca 150 mm, nízké zatížení)*

Jmenovitá délka mm	Jmenovitá šířka mm 275	300	350	400	450	500	550	600	700	800	900	1000	1200
270													
300													
350													
400													
450													
500													
550													
600													

Doporučení pro vysoké zásuvky (výška čela do cca 300 mm, střední zatížení)*

Jmenovitá délka mm	Jmenovitá šířka mm 275	300	350	400	450	500	550	600	700	800	900	1000	1200
270													
300													
350													
400													
450													
500													
550													
600													

Doporučení pro vysoké a těžké zásuvky (výška čela do cca 300 mm, vysoké zatížení, např. talíře a pod.)*

Jmenovitá délka mm	Jmenovitá šířka mm 275	300	350	400	450	500	550	600	700	800	900	1000	1200
270													
300													
350													
400													
450													
500													
550													
600													

Obj. č. Push to open Silent: **9 257 894** **9 257 895** **9 257 896**

* Doporučení platí pro standardní použití (čelo zásuvky z dřevotřískové desky tl. 19 mm, zásuvka zatížena obvyklým obsahem). Přesnější doporučení pro nestandardní rozměry a materiály čela zásuvky najdete v online konfigurátoru.

Volitelná přídavná synchronizace pro Push to open Silent

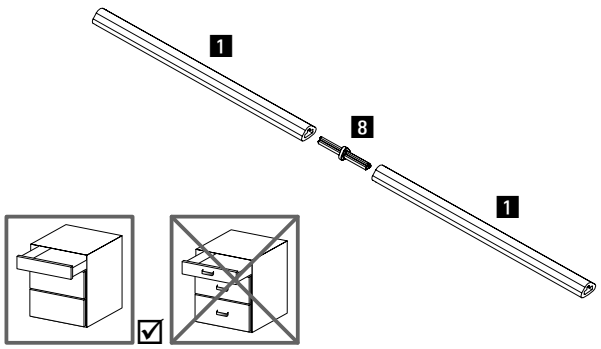

Synchronizační tyč:
- Délka 2000 mm, lze zkrátit na potřebný rozměr
- Hliník eloxovaný

Spojka:
- K prodloužení synchronizační tyče a optimalizaci prořezu
- Plast šedý

Položka	Obj. číslo	Bal.
1 Synchronizační tyč	**9 236 718**	100 ks
8 Spojka	**9 221 295**	20 ks

Volitelná přídavná vícenásobná synchronizace pro Push to open Silent

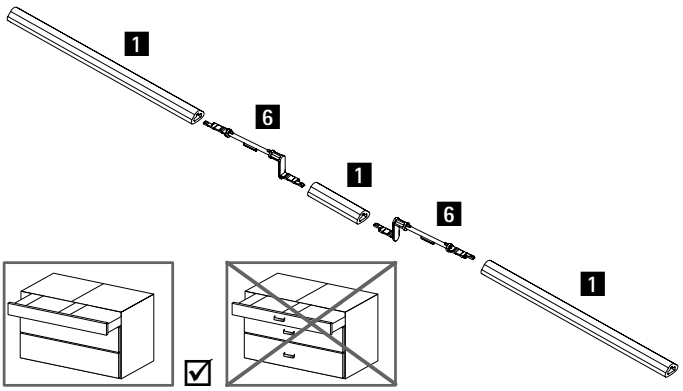

- Pro dvě zásuvky spojené jedním čelem
- Hliník eloxovaný, plast šedý

Položka	Obj. číslo	Bal.
1 Synchronizační tyč	**9 236 718**	100 ks
6 Adaptér pro vícenásobnou synchronizaci Push to open Silent	**9 278 452**	20 ks

Flexibilní adaptér pro synchronizaci Push to open Silent

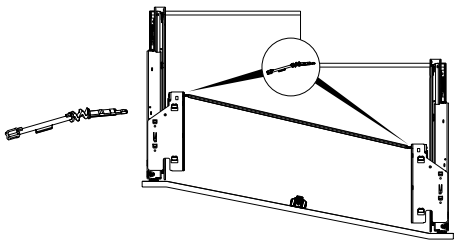

- Pro přesazení hloubky výsuvů se šikmým nebo tvarovaným čelem zásuvky
- Přesazení hloubky max. 150 mm
- Úhel synchronizační tyče max. 25°
- Nahrazuje adaptér k synchronizaci v sadě Push to open Silent

Obj. číslo	Bal.
9 262 213	20 ks

Napojení synchronizace pro Push to open Silent

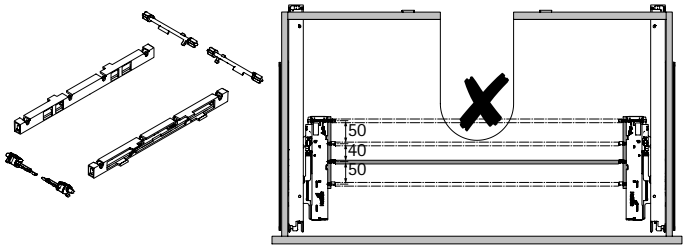

- Pro použití např. pod dřezem se sifonem
- Umožňuje synchronizaci ve 3 různých hloubkách

Sada obsahuje:
- 2 ks těleso s předmontovanou tyčí
- 2 ks adaptér Push to open
- 2 ks adaptér synchronizační tyče

Obj. číslo	Bal.
9 278 453	1 sada

Upozornění

- Zásuvka AvanTech YOU 336 - 347
- Vysoká zásuvka AvanTech YOU 348 - 355
- Vysoká zásuvka AvanTech YOU Inlay 356 - 359
- Záda 366 - 367
- Dekorativní doplňky, LED Illumination a příslušenství 376 - 385
- Výsuvy Actro YOU a Quadro V6 YOU 386 - 395
- Push to open Silent 388 - 389 / 392 - 393
- Kritéria kvality 686

hettich.com/short/370f63

11 B Plnovýsuv Quadro V6 YOU s Push to open

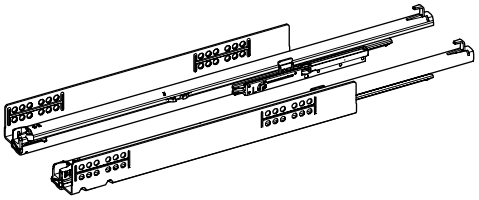

- Plnovýsuv k použití se zásuvkami AvanTech YOU nebo s dřevěnými zásuvkami a spojkami
- Integrované bezúchytkové otvírání **Push to open**
- Volitelně: synchronizace a vícenásobná synchronizace
- Třída nosnosti M (30 kg)
- Nosnost dle EN 15338, úroveň 3
- Ocel pozinkovaná

Jmenovitá délka mm	Obj. číslo levé a pravé	Bal.	Obj. č. / provedení levé	pravé	Bal.
Třída nosnosti M (30 kg)					
270	**9 256 928**	1 sada	**9 256 899**	**9 256 900**	20 ks
300	**9 256 929**	1 sada	**9 256 901**	**9 256 902**	20 ks
350	**9 256 931**	1 sada	**9 256 905**	**9 256 906**	20 ks
400	**9 256 933**	1 sada	**9 256 909**	**9 256 910**	20 ks
450	**9 256 935**	1 sada	**9 256 913**	**9 256 914**	20 ks
500	**9 256 937**	1 sada	**9 256 917**	**9 256 918**	20 ks
550	**9 256 939**	1 sada	**9 256 921**	**9 256 922**	20 ks
600	**9 256 941**	1 sada	**9 256 925**	**9 256 926**	20 ks

Synchronizace pro Quadro V6 YOU Push to open

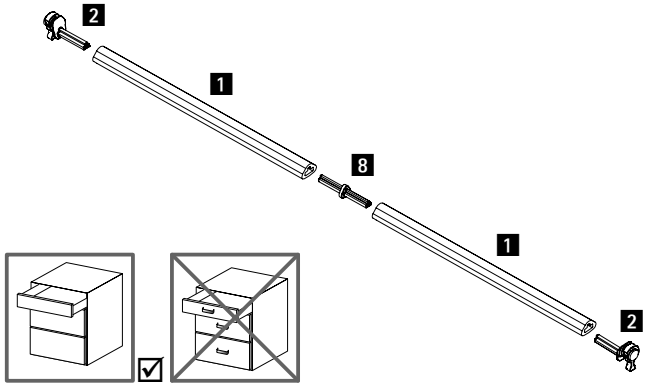

Synchronizační tyč:
- Délka 2000 mm, lze zkrátit na potřebný rozměr
- Hliník eloxovaný

Spojka:
- K prodloužení synchronizační tyče a optimalizaci prořezu
- Plast šedý

Adaptér:
- Typ A pro Quadro V6 YOU
- Plast šedý

Položka	Obj. číslo	Bal.
1 Synchronizační tyč	**9 236 718**	100 ks
2 Adaptér typ A	**9 219 966**	200 ks
8 Spojka	**9 221 295**	20 ks

Upozornění

- Zásuvka AvanTech YOU 336 - 347
- Vysoká zásuvka AvanTech YOU 348 - 355
- Vysoká zásuvka AvanTech YOU Inlay 356 - 359
- Záda 366 - 367
- Dekorativní doplňky, LED Illumination a příslušenství 376 - 385
- Push to open Silent 388 - 389 / 392 - 393
- Kritéria kvality 686

hettich.com/short/45025e

- **Plnovýsuv Quadro V6 YOU s Push to open**
- **Třída nosnosti M (30 kg)**

Podélný řez

AvanTech YOU zásuvka, vysoká zásuvka

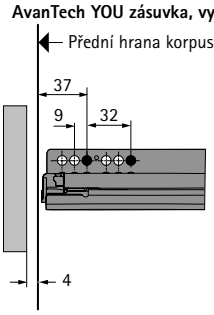

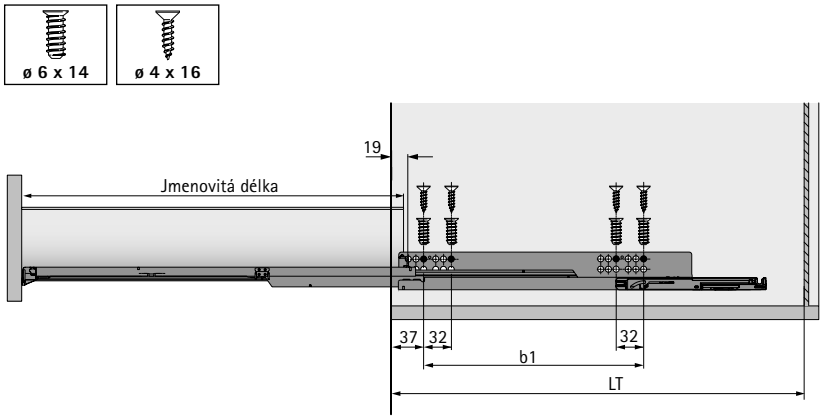

AvanTech YOU vnitřní zásuvka, vnitřní vysoká zásuvka

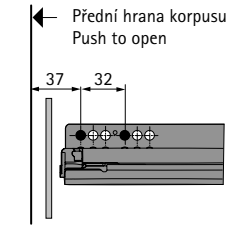

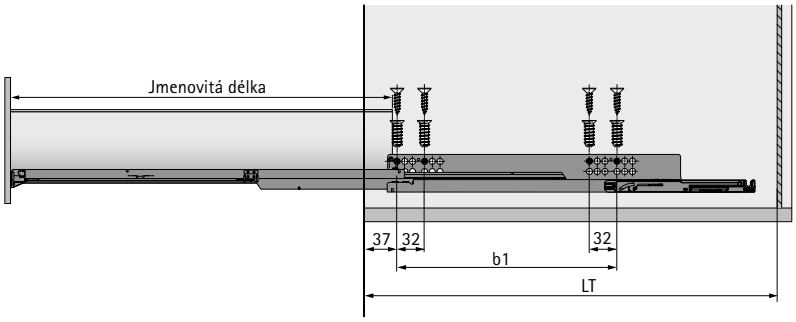

Vestavné rozměry Quadro V6 YOU s Push to open

Jmenovitá délka mm	Rozteč otvorů b1 mm	Zásuvka a vysoká zásuvka Minimální hloubka korpusu LT mm	Vnitřní zásuvka a vnitřní vysoká zásuvka Minimální hloubka korpusu LT mm
270	160	273	291
300	160	303	321
350	224	353	371
400	224	403	421
450	256	453	471
500	256	503	521
550	256	553	571
600	256	603	621

Spojka YOU

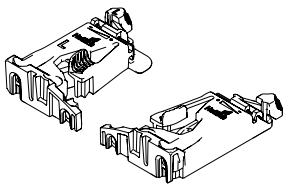

- Pro použití Quadro V6 YOU a Quadro 25 YOU s dřevěnými zásuvkami
- Výškové seřízení + 3 mm
- Plast antracitový

Upozornění:
- Adaptér pro použití s výsuvnou policí je třeba objednat zvlášť

Provedení	**Obj. číslo**	Bal.
levé a pravé	**9 257 262**	5 sad
levé	**9 257 260**	100 ks
pravé	**9 257 261**	100 ks

New



Když se kvalita stává zážitkem

Mnoho variant pro individuální design, velmi vysoká nosnost, hospodárné výrobní procesy. Systém zásuvek ArciTech se prezentuje v nejlepším světle. Při použití stejných boků lze elegantně a snadno vytvořit mnoho výsledných variant designu a funkce zásuvky. Přesně tak, jak si to představujete. I při vysokém zatížení poskytuje výsuv Actro spolehlivý přístup k obsahu zásuvky a zajišťuje jemně tlumené zavírání zásuvky ArciTech. Sametově tichý. Silný. Flexibilní.



Zaručeně tichý a bezpečný chod:
Díky synchronizovanému výsuvu Actro s jedinečným prizmovým principem je systém ArciTech dostatečně robustní také pro velké a těžké zásuvky.



Bez úchytek bez obtíží:
Po lehkém zatlačení na čelo zásuvky mechanismus Push to open Silent otevře zásuvku. Při dovírání je pohyb zásuvky měkce utlumený.



Vždy působivý vzhled zásuvek. Vždy hospodárně:
Platforma umožňuje efektivně vyrábět rozmanité varianty zásuvek. Například s dekorativními profily hravě vytvoříte jedinečné kombinace.

hettich.com/short/7d5f1e

Zjistěte více:
Inspiraci a další podrobnosti o výrobcích naleznete na našich webových stránkách.



- Přehled sortimentu 398 – 399
- Rozkres dílů 400
- Přehled jednotlivých dílů 401



- Výsuvy Actro 468 – 471
- Systém otvírání Push to open Silent 472 – 473



Varianty čel a zad
- Hliníková čela 474 – 475
- Čela z individuálního materiálu 476 – 477
- Hliníková záda 483
- Ocelová záda 483



Dekorativní doplňky
- Spojovací materiál pro čela tl. od 10 mm 478 – 479
- Dekorativní profil 480
- Dekorativní krytky 481
- DesignSide z individuálního materiálu 482



Volitelné příslušenství
- Stabilizátor čela 483
- Distanční lišta 483
- Spojovací materiál 484

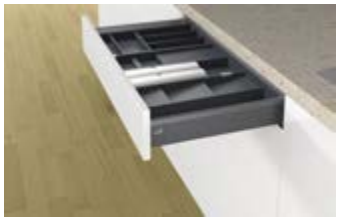

Přehled sortimentu vnitřního vybavení 586 – 589



Doplňky
- Elektromechanický systém otvírání Easys – přehled 670 – 685
- Zamykací systém – přehled 1325
- Systémy pro uložení odpadků v zásuvkách – přehled sortimentu 622 – 627
- Technika zpracování – přehled 1476 – 1571

Hettich technický asistent
- Montáž a seřízení
- Služby

Kritéria kvality 686

hettich.com/short/365817



Zásuvka, výška 78 mm

402 - 405



Zásuvka, výška 94 mm

406 - 409



Zásuvka, výška 126 mm

410 - 413



Vysoká zásuvka, výška 186 mm
Výška boku 94 mm

414 - 419



Vysoká zásuvka, výška 186 mm
Výška boku 126 mm

420 - 423



Vysoká zásuvka, výška 218 mm
Výška boku 94 mm

424 - 429



Vysoká zásuvka, výška 218 mm
Výška boku 126 mm

430 - 435



Vysoká zásuvka, výška 250 mm
Výška boku 94 mm

436 - 439



Vysoká zásuvka, výška 250 mm
Výška boku 126 mm

440 - 445



Vysoká zásuvka, výška 282 mm
Výška boku 94 mm

446 - 449



Vysoká zásuvka, výška 282 mm
Výška boku 126 mm

450 - 453



Zásuvka a vysoká zásuvka s vybráním pod dřez, výšky 94 mm a 126 mm

454 - 461



Seřiditelné soklové nohy s uchycením pro zásuvku
462 - 463



Úzká dolní skříňka
464



Vysoká skříň, skříň na potraviny
465 - 467



Výsuv Actro
468 - 471



Push to open Silent
472 - 473



Čelo hliníkové
474 - 475



Čelo z individuálního materiálu
476 - 477



Spojovací materiál pro tenká čela
478 - 479



Dekorativní profil
480



DesignSide z individuálního materiálu
482



Organizéry
Přehled sortimentu
586 - 589



Systémy pro uložení odpadků v zásuvkách
Přehled sortimentu
622 - 627

Rozkres a přehled jednotlivých dílů











Rozkres dílů

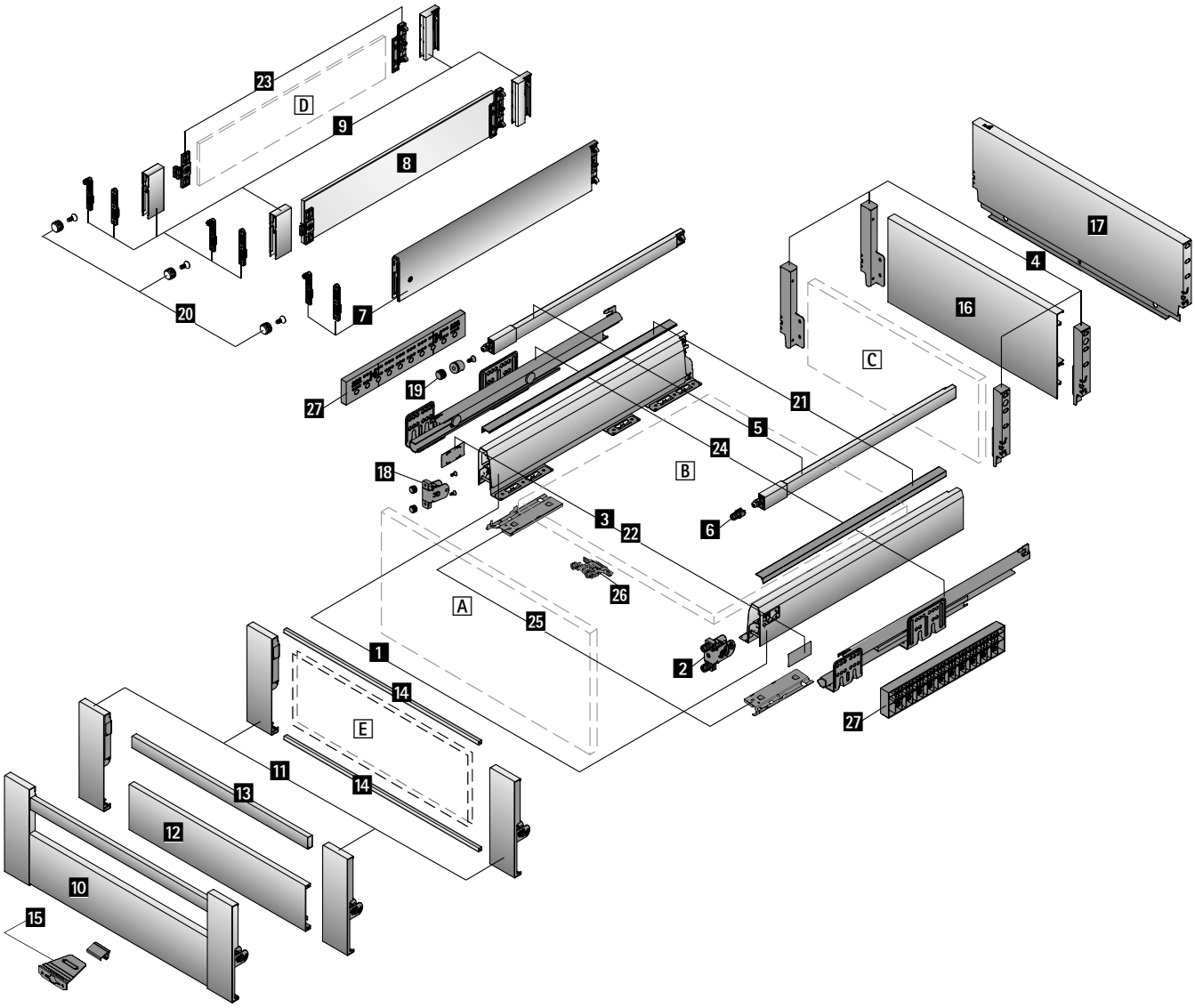

ArciTech, jednotlivé součásti

Základní prvky

1 Bok
2 Příchytka čela
3 Krytka
4 Příchytka zad
5 Podélný reling
6 Příchytka čela pro podélný reling
7 TopSide
8 DesignSide sklo
9 Adaptér DesignSide

Varianty čela

10 Čelo pro vnitřní zásuvku a vnitřní vysokou zásuvku pro standardní šířky korpusu (vyrábí se na zakázku pro velké série)
11 Spojky pro čelo
12 Hliníkové čelo
13 Reling pro hliníkové čelo
14 Profil pro čelo
E Čelo z individuálního materiálu (tloušťka materiálu 6 mm)
15 Unašeč pro čelo

Varianty zad

C Dřevěná záda (tloušťka materiálu 16 mm)
16 Hliníková záda
17 Ocelová záda pro standardní šířky korpusu (podmínky dodávek na vyžádání)

Dekorativní doplňky

18 Spojovací materiál pro tenká čela tl. od 10 mm, pro boky
19 Spojovací materiál pro tenká čela tl. od 10 mm, pro podélný reling
20 Spojovací materiál pro tenká čela tl. od 10 mm, pro TopSide a DesignSide
21 Dekorativní profil
22 Dekorativní krytky
23 Spojovací materiál pro DesignSide z individuálního materiálu
D DesignSide z individuálního materiálu (tloušťka materiálu 8 mm)

Výsuvy

24 Výsuvy Actro
25 Systém otvírání Push to open Silent

Volitelné příslušenství

26 Stabilizátor čela
27 Distanční lišta

Přířezy

A Čelo
B Dno (tloušťka materiálu 16 mm)
C Dřevěná záda (tloušťka materiálu 16 mm)
D DesignSide z individuálního materiálu (tloušťka materiálu 8 mm)
E Čelo z individuálního materiálu (tloušťka materiálu 6 mm)



Systém zásuvek s dvojitými boky ArciTech

- **Zásuvka, výška 78 mm**
- **Ocel, prášková barva stříbrná, bílá, antracitová**







Vestavné rozměry



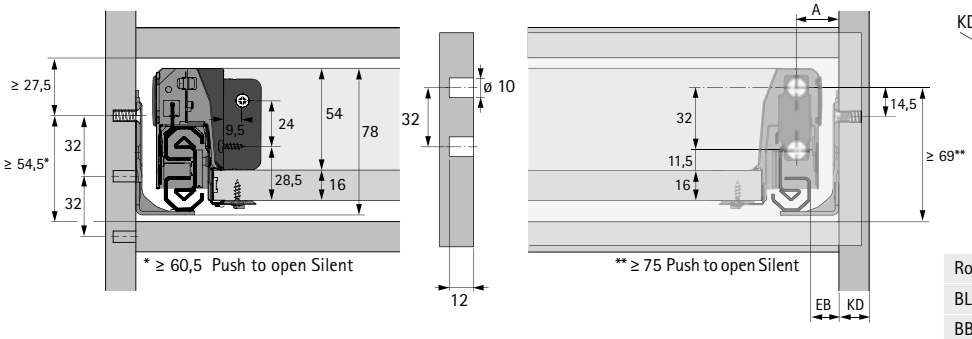

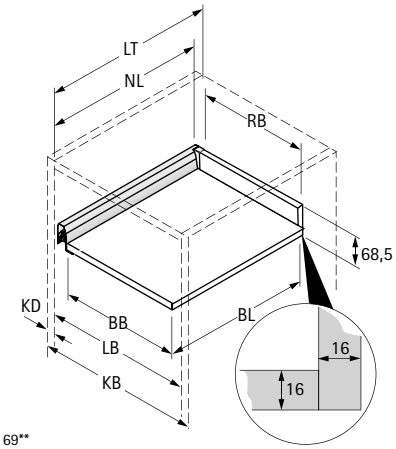

BB Šířka dna	RB Šířka zad	LB Vnitřní šířka
BL Délka dna	NL Jmenovitá délka	LT Vnitřní hloubka
KB Šířka korpusu	KD Tloušťka boku korpusu	EB Vestavná šířka

KD	16	18	19
EB	15	13	12
A	23	21	20

Rozměr		mm
BL		NL - 24,5
BB		LB - 2 x EB - 52,5
RB		LB - 2 x EB - 64
LT		NL + 3
LT	Vnitřní zásuvka	NL + 12
LT	Vnitřní zásuvka Push to open Silent	NL + 21

Pozice pro upevnění výsuvů Actro

Jmenovitá délka mm	Rozteč otvorů b1 mm
270	128
300	160
350	192
400	192
450	192
500	224
550	256
650	288

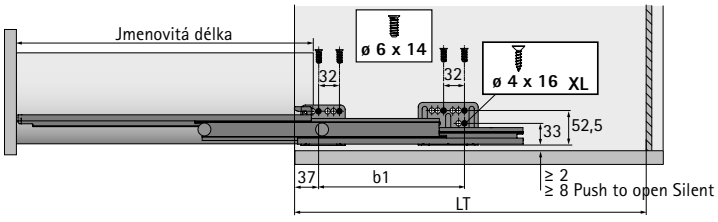

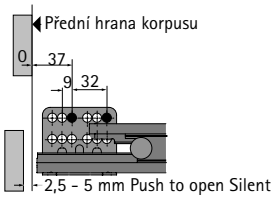

- **Zásuvka, výška 78 mm**
- **Ocel, prášková barva stříbrná, bílá, antracitová**

Boky zásuvek, balení po sadách

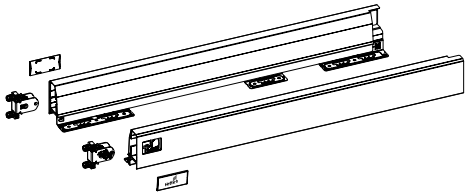

Sada obsahuje:
- 1 sada boků, levý a pravý
- 2 ks příchytky čela pro bok zásuvky k zaražení
- 2 ks krytka, plast šedý s logem Hettich
- Upevňovací materiál

Jmenovitá délka mm	Obj. číslo / barva			Bal.
	stříbrná	bílá	antracit	
500	**9 234 469**	**9 234 470**	**9 234 471**	1 sada

1 Boky zásuvek, velkobalení

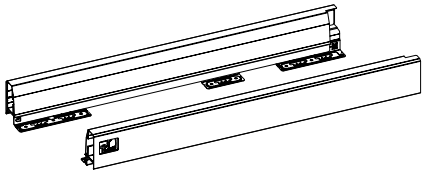

Jmenovitá délka mm	Obj. č. / povrchová úprava / provedení						Bal.
	stříbrná		bílá		antracit		
	levé	pravé	levé	pravé	levé	pravé	
500	**9 227 443***	**9 227 444***	**9 227 447***	**9 227 448***	**9 227 454***	**9 227 455***	15 ks

2 Příchytka čela

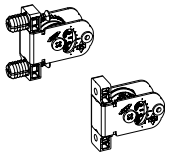

- Integrované stranové a výškové seřízení
- Ocel a plast

Typ montáže	Obj. číslo	Bal.
k přišroubování	**9 123 011**	150 ks
k zaražení	**9 123 010**	150 ks

Upozornění

* Podmínky dodávek na vyžádání

- Výsuvy Actro 468 - 473
- Dekorativní doplňky 478 - 482
- Záda 483
- Volitelné příslušenství 483 - 485
- Organizéry 586 - 621
- Systémy pro uložení odpadků 622 - 653
- Zamykací systémy 1324 - 1339

hettich.com/short/849ea1

3 Krytka

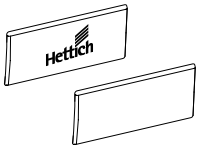

- Plast
- Krytky lze po dohodě dodat s individuálním potiskem

Barva zásuvek	Povrchová úprava	Obj. číslo	Bal.
stříbrná, antracit	antracitová s logem Hettich	**9 123 005**	300 ks
stříbrná, antracit	antracit	**9 123 000**	300 ks
bílá	bílá s logem Hettich	**9 123 006**	300 ks
bílá	bílá	**9 123 001**	300 ks

Příchytka zad, balení po sadách

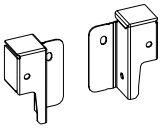

- Pro dřevěná záda

Sada obsahuje:
- 1 sada příchytka zad, levá a pravá
- Upevňovací materiál

Jmenovitá výška mm	Obj. číslo / barva			Bal.
	stříbrná	**bílá**	**antracit**	
78	**9 150 630**	**9 150 069**	**9 150 500**	1 sada

4 Příchytka zad, velkobalení

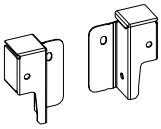

- Pro dřevěná záda

Jmenovitá výška mm	Obj. č. / povrchová úprava / provedení						Bal.
	stříbrná		**bílá**		**antracit**		
	levé	**pravé**	**levé**	**pravé**	**levé**	**pravé**	
78	**9 121 819***	**9 121 820***	**9 121 821***	**9 121 822***	**9 121 823***	**9 121 824***	30 ks

Upozornění

* Podmínky dodávek na vyžádání

- Výsuvy Actro 468 - 473
- Dekorativní doplňky 478 - 482
- Záda 483
- Volitelné příslušenství 483 - 485
- Organizéry 586 - 621
- Systémy pro uložení odpadků 622 - 653
- Zamykací systémy 1324 - 1339

hettich.com/short/849ea1

Systém zásuvek s dvojitými boky ArciTech

- **Zásuvka, výška 94 mm**
- **Ocel, prášková barva stříbrná, bílá, antracitová**







Vestavné rozměry



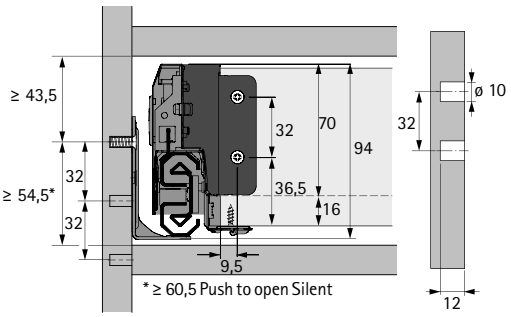

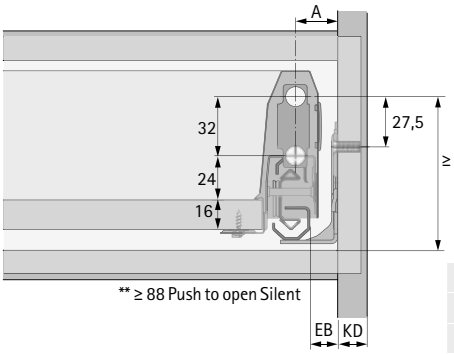

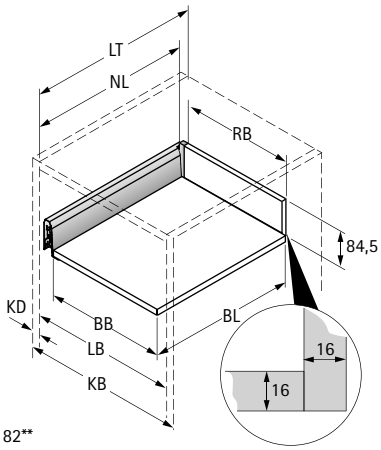

BB Šířka dna	RB Šířka zad	LB Vnitřní šířka
BL Délka dna	NL Jmenovitá délka	LT Vnitřní hloubka
KB Šířka korpusu	KD Tloušťka boku korpusu	EB Vestavná šířka

KD	16	18	19
EB	15	13	12
A	23	21	20

Rozměr		mm
BL		NL - 24,5
BB		LB - 2 x EB - 52,5
RB		LB - 2 x EB - 64
LT		NL + 3
LT	Vnitřní zásuvka	NL + 12
LT	Vnitřní zásuvka Push to open Silent	NL + 21

Pozice pro upevnění výsuvů Actro

Jmenovitá délka mm	Rozteč otvorů b1 mm
270	128
300	160
350	192
400	192
450	192
500	224
550	256
650	288

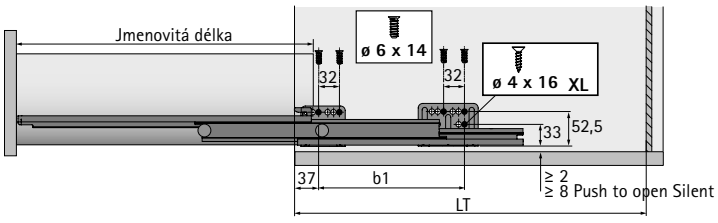

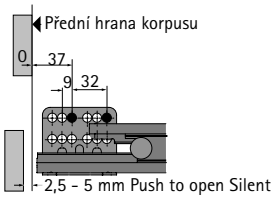

Systém zásuvek s dvojitými boky ArciTech

- **Zásuvka, výška 94 mm**
- **Ocel, prášková barva stříbrná, bílá, antracitová**

Boky zásuvek, balení po sadách

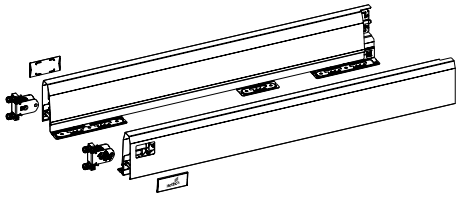

Sada obsahuje:
- 1 sada boků, levý a pravý
- 2 ks příchytky čela pro bok zásuvky k zaražení
- 2 ks krytka, plast šedý s logem Hettich
- Upevňovací materiál

Jmenovitá délka mm	Obj. číslo / barva			Bal.
	stříbrná	bílá	antracit	
270	**9 150 613**	**9 149 261**	**9 150 484**	1 sada
300	**9 150 614**	**9 149 262**	**9 150 485**	1 sada
350	**9 150 615**	**9 149 263**	**9 150 486**	1 sada
400	**9 150 616**	**9 149 264**	**9 150 487**	1 sada
450	**9 150 618**	**9 149 265**	**9 150 488**	1 sada
500	**9 150 619**	**9 149 266**	**9 150 489**	1 sada
550	**9 150 620**	**9 149 268**	**9 150 490**	1 sada
650	**9 150 621**	**9 149 269**	**9 150 491**	1 sada

1 Boky zásuvek, velkobalení

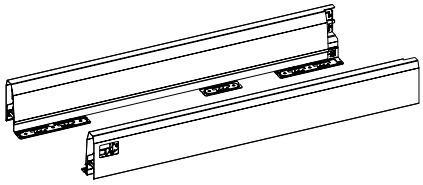

Jmenovitá délka mm	Obj. č. / povrchová úprava / provedení						Bal.
	stříbrná		bílá		antracit		
	levé	pravé	levé	pravé	levé	pravé	
270	**9 121 197***	**9 121 198***	**9 121 239***	**9 121 240***	**9 121 281***	**9 121 282***	15 ks
300	**9 121 199***	**9 121 200***	**9 121 241***	**9 121 242***	**9 121 283***	**9 121 284***	15 ks
350	**9 121 201***	**9 121 202***	**9 121 243***	**9 121 244***	**9 121 285***	**9 121 286***	15 ks
400	**9 121 203**	**9 121 204**	**9 121 245**	**9 121 246**	**9 121 287**	**9 121 288**	15 ks
450	**9 121 205**	**9 121 206**	**9 121 247**	**9 121 248**	**9 121 289**	**9 121 290**	15 ks
500	**9 121 207**	**9 121 208**	**9 121 249**	**9 121 250**	**9 121 291**	**9 121 292**	15 ks
550	**9 121 209**	**9 121 210**	**9 121 251**	**9 121 252**	**9 121 293**	**9 121 294**	15 ks
650	**9 121 211***	**9 121 212***	**9 121 253***	**9 121 254***	**9 121 295***	**9 121 296***	15 ks

2 Příchytka čela

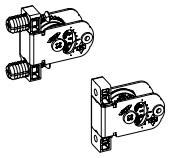

- Integrované stranové a výškové seřízení
- Ocel a plast

Typ montáže	Obj. číslo	Bal.
k přišroubování	**9 123 011**	150 ks
k zaražení	**9 123 010**	150 ks

Upozornění

* Podmínky dodávek na vyžádání

- Výsuvy Actro 468 - 473
- Čela 476 - 477
- Dekorativní doplňky 478 - 482
- Záda 483
- Volitelné příslušenství 483 - 485
- Organizéry 586 - 621
- Systémy pro ukládání odpadu, zamykací systémy 622 - 653, 1324 - 1339

hettich.com/short/c32a94

3 Krytka

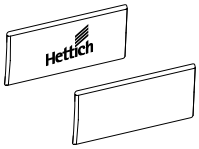

- Plast
- Krytky lze po dohodě dodat s individuálním potiskem

Barva zásuvek	Povrchová úprava	Obj. číslo	Bal.
stříbrná, antracit	antracitová s logem Hettich	**9 123 005**	300 ks
stříbrná, antracit	antracit	**9 123 000**	300 ks
bílá	bílá s logem Hettich	**9 123 006**	300 ks
bílá	bílá	**9 123 001**	300 ks

Příchytka zad, balení po sadách

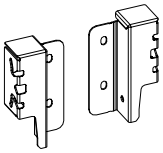

- Pro dřevěná záda

Sada obsahuje:
- 1 sada příchytka zad, levá a pravá
- Upevňovací materiál

Jmenovitá výška mm	Obj. číslo / barva			Bal.
	stříbrná	**bílá**	**antracit**	
94	**9 150 641**	**9 149 279**	**9 150 501**	1 sada

4 Příchytka zad, velkobalení

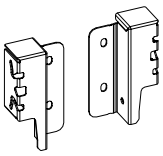

- Pro dřevěná záda

Jmenovitá výška mm	Obj. č. / povrchová úprava / provedení						Bal.
	stříbrná		**bílá**		**antracit**		
	levé	**pravé**	**levé**	**pravé**	**levé**	**pravé**	
94	**9 121 827**	**9 121 828**	**9 121 829**	**9 121 830**	**9 121 831**	**9 121 832**	30 ks

Upozornění

- Výsuvy Actro 468 - 473
- Čela 476 - 477
- Dekorativní doplňky 478 - 482
- Záda 483
- Volitelné příslušenství 483 - 485
- Organizéry 586 - 621
- Systémy pro uložení odpadků 622 - 653
- Zamykací systémy 1324 - 1339

hettich.com/short/c32a94

Systém zásuvek s dvojitými boky ArciTech

- **Zásuvka, výška 126 mm**
- **Ocel, prášková barva stříbrná, bílá, antracitová**







Vestavné rozměry



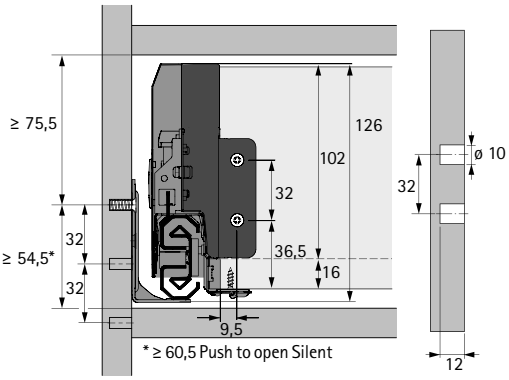

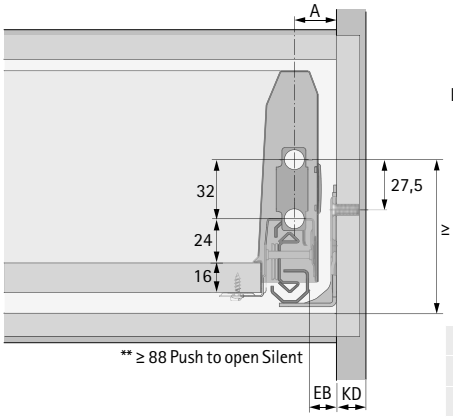

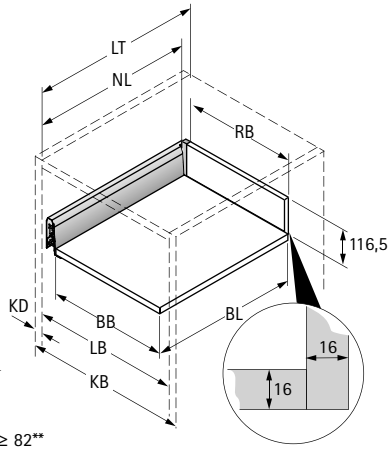

BB Šířka dna	RB Šířka zad	LB Vnitřní šířka
BL Délka dna	NL Jmenovitá délka	LT Vnitřní hloubka
KB Šířka korpusu	KD Tloušťka boku korpusu	EB Vestavná šířka

KD	16	18	19
EB	15	13	12
A	23	21	20

Rozměr		mm
BL		NL - 24,5
BB		LB - 2 x EB - 52,5
RB		LB - 2 x EB - 64
LT		NL + 3
LT	Vnitřní zásuvka	NL + 12
LT	Vnitřní zásuvka Push to open Silent	NL + 21

Pozice pro upevnění výsuvů Actro

Jmenovitá délka mm	Rozteč otvorů b1 mm
270	128
300	160
350	192
400	192
450	192
500	224
550	256
650	288

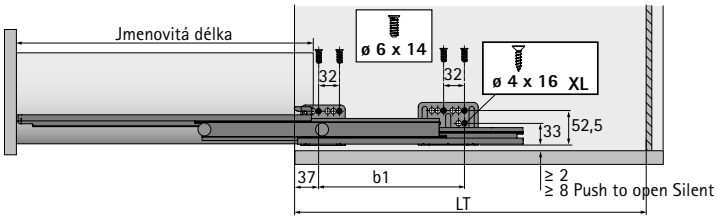

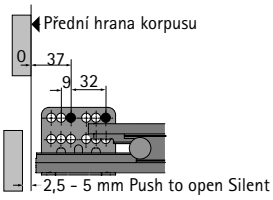

- **Zásuvka, výška 126 mm**
- **Ocel, prášková barva stříbrná, bílá, antracitová**

Boky zásuvek, balení po sadách

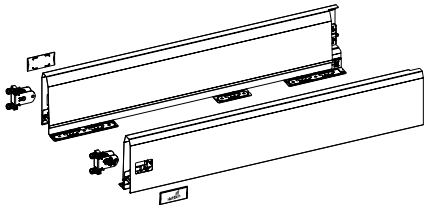

Sada obsahuje:
- 1 sada boků, levý a pravý
- 2 ks příchytky čela pro bok zásuvky k zaražení
- 2 ks krytka, plast šedý s logem Hettich
- Upevňovací materiál

Jmenovitá délka mm	Obj. číslo / barva			Bal.
	stříbrná	bílá	antracit	
270	**9 150 622**	**9 149 270**	**9 150 492**	1 sada
300	**9 150 623**	**9 149 272**	**9 150 493**	1 sada
350	**9 150 624**	**9 149 273**	**9 150 494**	1 sada
400	**9 150 625**	**9 149 274**	**9 150 495**	1 sada
450	**9 150 626**	**9 149 275**	**9 150 496**	1 sada
500	**9 150 627**	**9 149 276**	**9 150 497**	1 sada
550	**9 150 628**	**9 149 277**	**9 150 498**	1 sada
650	**9 150 629**	**9 149 278**	**9 150 499**	1 sada

1 Boky zásuvek, velkobalení

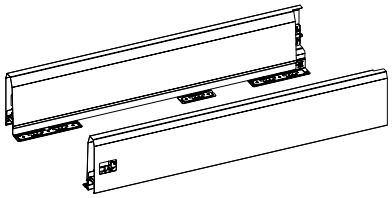

Jmenovitá délka mm	Obj. č. / povrchová úprava / provedení						Bal.
	stříbrná		bílá		antracit		
	levé	pravé	levé	pravé	levé	pravé	
270	**9 121 213***	**9 121 214***	**9 121 255***	**9 121 256***	**9 121 297***	**9 121 298***	15 ks
300	**9 121 215***	**9 121 216***	**9 121 257***	**9 121 258***	**9 121 299***	**9 121 300***	15 ks
350	**9 121 217***	**9 121 218***	**9 121 259***	**9 121 260***	**9 121 301***	**9 121 302***	15 ks
400	**9 121 219***	**9 121 220***	**9 121 261***	**9 121 262***	**9 121 303***	**9 121 304***	15 ks
450	**9 121 221***	**9 121 222***	**9 121 263***	**9 121 264***	**9 121 305***	**9 121 306***	15 ks
500	**9 121 223***	**9 121 224***	**9 121 265***	**9 121 266***	**9 121 307***	**9 121 308***	15 ks
550	**9 121 225***	**9 121 226***	**9 121 267***	**9 121 268***	**9 121 309***	**9 121 310***	15 ks
650	**9 121 227***	**9 121 228***	**9 121 269***	**9 121 270***	**9 121 311***	**9 121 312***	15 ks

2 Příchytka čela

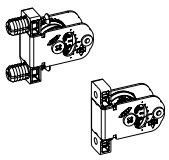

- Integrované stranové a výškové seřízení
- Ocel a plast

Typ montáže	Obj. číslo	Bal.
k přišroubování	**9 123 011**	150 ks
k zaražení	**9 123 010**	150 ks

Upozornění

* Podmínky dodávek na vyžádání

- Výsuvy Actro 468 - 473
- Čela 476 - 477
- Dekorativní doplňky 478 - 482
- Záda 483
- Volitelné příslušenství 483 - 485
- Organizéry 586 - 621
- Systémy pro ukládání odpadu, zamykací systémy 622 - 653, 1324 - 1339

hettich.com/short/7bbc76

3 Krytka

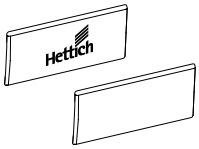

- Plast
- Krytky lze po dohodě dodat s individuálním potiskem

Barva zásuvek	Povrchová úprava	Obj. číslo	Bal.
stříbrná, antracit	antracitová s logem Hettich	**9 123 005**	300 ks
stříbrná, antracit	antracit	**9 123 000**	300 ks
bílá	bílá s logem Hettich	**9 123 006**	300 ks
bílá	bílá	**9 123 001**	300 ks

Příchytka zad, balení po sadách

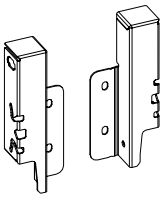

- Pro dřevěná záda

Sada obsahuje:
- 1 sada příchytka zad, levá a pravá
- Upevňovací materiál

Jmenovitá výška mm	Obj. číslo / barva			Bal.
	stříbrná	**bílá**	**antracit**	
126	**9 150 642**	**9 149 280**	**9 150 502**	1 sada

4 Příchytka zad, velkobalení

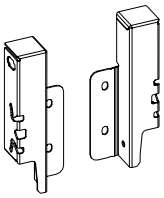

- Pro dřevěná záda

Jmenovitá výška mm	Obj. č. / povrchová úprava / provedení						Bal.
	stříbrná		**bílá**		**antracit**		
	levé	**pravé**	**levé**	**pravé**	**levé**	**pravé**	
126	**9 121 835***	**9 121 836***	**9 121 837***	**9 121 838***	**9 121 839***	**9 121 840***	30 ks

Upozornění

* Podmínky dodávek na vyžádání

- Výsuvy Actro 468 - 473
- Čela 476 - 477
- Dekorativní doplňky 478 - 482
- Záda 483
- Volitelné příslušenství 483 - 485
- Organizéry 586 - 621
- Systémy pro ukládání odpadu, zamykací systémy 622 - 653, 1324 - 1339

hettich.com/short/7bbc76

Systém zásuvek s dvojitými boky ArciTech

- **Vysoká zásuvka, 186 mm, výška boku 94 mm**
- **Ocel, prášková barva stříbrná, bílá, antracitová**







Vestavné rozměry



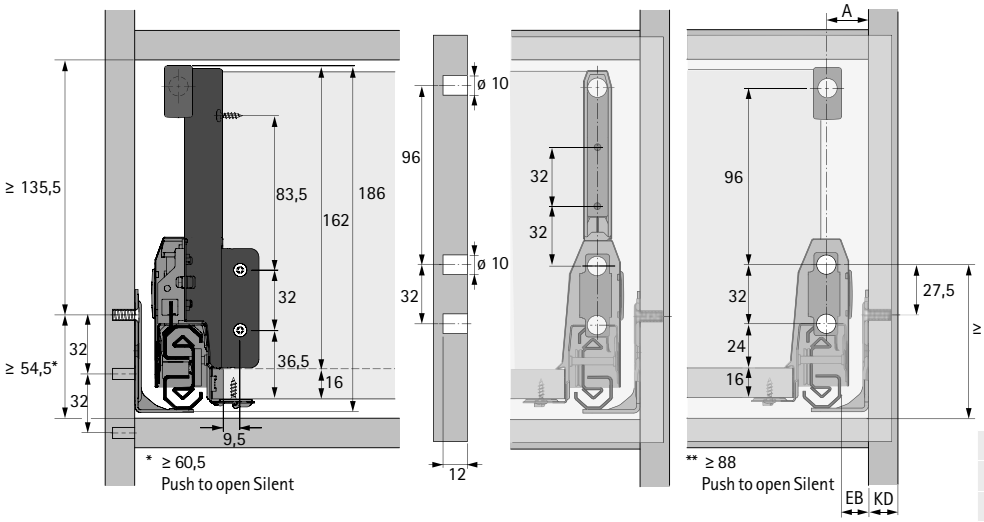

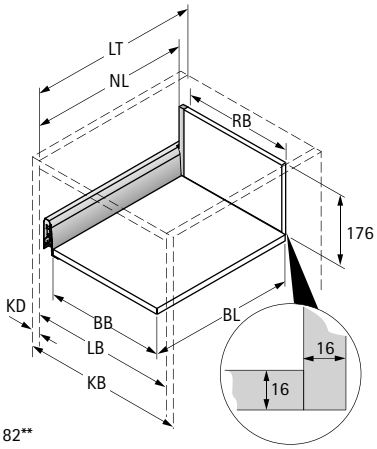

BB Šířka dna	RB Šířka zad	LB Vnitřní šířka
BL Délka dna	NL Jmenovitá délka	LT Vnitřní hloubka
KB Šířka korpusu	KD Tloušťka boku korpusu	EB Vestavná šířka

KD	16	18	19
EB	15	13	12
A	23	21	20

Rozměr		mm
BL		NL - 24,5
BB		LB - 2 x EB - 52,5
RB		LB - 2 x EB - 64
LT		NL + 3
LT	Vnitřní zásuvka	NL + 12
LT	Vnitřní zásuvka Push to open Silent	NL + 21

Pozice pro upevnění výsuvů Actro

Jmenovitá délka mm	Rozteč otvorů b1 mm
270	128
300	160
350	192
400	192
450	192
500	224
550	256
650	288

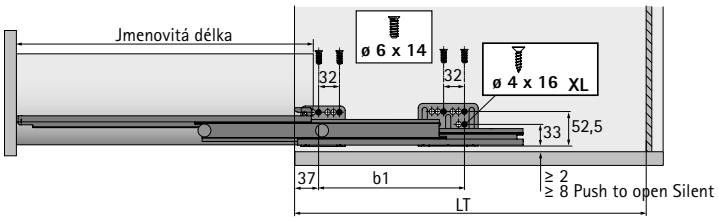

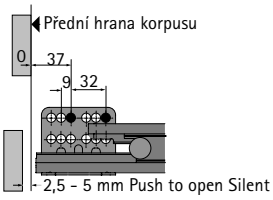

Systém zásuvek s dvojitými boky ArciTech

- **Vysoká zásuvka, 186 mm, výška boku 94 mm**
- **Ocel, prášková barva stříbrná, bílá, antracitová**

Boky zásuvek, balení po sadách

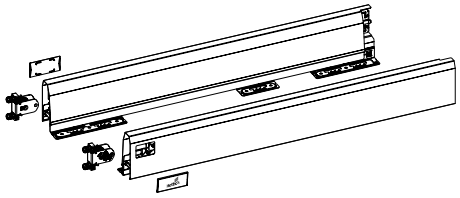

Sada obsahuje:
- 1 sada boků, levý a pravý
- 2 ks příchytky čela pro bok zásuvky k zaražení
- 2 ks krytka, plast šedý s logem Hettich
- Upevňovací materiál

Jmenovitá délka mm	Obj. číslo / barva			Bal.
	stříbrná	bílá	antracit	
270	**9 150 613**	**9 149 261**	**9 150 484**	1 sada
300	**9 150 614**	**9 149 262**	**9 150 485**	1 sada
350	**9 150 615**	**9 149 263**	**9 150 486**	1 sada
400	**9 150 616**	**9 149 264**	**9 150 487**	1 sada
450	**9 150 618**	**9 149 265**	**9 150 488**	1 sada
500	**9 150 619**	**9 149 266**	**9 150 489**	1 sada
550	**9 150 620**	**9 149 268**	**9 150 490**	1 sada
650	**9 150 621**	**9 149 269**	**9 150 491**	1 sada

1 Boky zásuvek, velkobalení

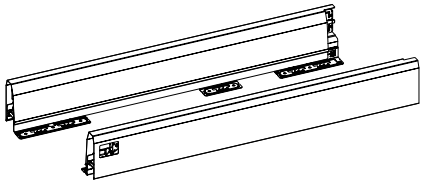

Jmenovitá délka mm	Obj. č. / povrchová úprava / provedení						Bal.
	stříbrná		bílá		antracit		
	levé	pravé	levé	pravé	levé	pravé	
270	**9 121 197***	**9 121 198***	**9 121 239***	**9 121 240***	**9 121 281***	**9 121 282***	15 ks
300	**9 121 199***	**9 121 200***	**9 121 241***	**9 121 242***	**9 121 283***	**9 121 284***	15 ks
350	**9 121 201***	**9 121 202***	**9 121 243***	**9 121 244***	**9 121 285***	**9 121 286***	15 ks
400	**9 121 203**	**9 121 204**	**9 121 245**	**9 121 246**	**9 121 287**	**9 121 288**	15 ks
450	**9 121 205**	**9 121 206**	**9 121 247**	**9 121 248**	**9 121 289**	**9 121 290**	15 ks
500	**9 121 207**	**9 121 208**	**9 121 249**	**9 121 250**	**9 121 291**	**9 121 292**	15 ks
550	**9 121 209**	**9 121 210**	**9 121 251**	**9 121 252**	**9 121 293**	**9 121 294**	15 ks
650	**9 121 211***	**9 121 212***	**9 121 253***	**9 121 254***	**9 121 295***	**9 121 296***	15 ks

2 Příchytka čela

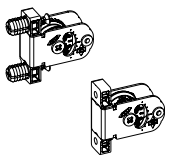

- Integrované stranové a výškové seřízení
- Ocel a plast

Typ montáže	Obj. číslo	Bal.
k přišroubování	**9 123 011**	150 ks
k zaražení	**9 123 010**	150 ks

Upozornění

* Podmínky dodávek na vyžádání

- Výsuvy Actro 468 - 473
- Čela 476 - 477
- Dekorativní doplňky 478 - 482
- Záda 483
- Volitelné příslušenství 483 - 485
- Organizéry 586 - 621
- Systémy pro ukládání odpadu, zamykací systémy 622 - 653, 1324 - 1339

hettich.com/short/300d68

- **Vysoká zásuvka, 186 mm, výška boku 94 mm**
- **Ocel, prášková barva stříbrná, bílá, antracitová**

3 Krytka

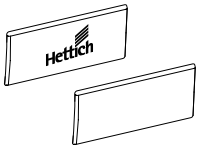

- Plast
- Krytky lze po dohodě dodat s individuálním potiskem

Barva zásuvek	Povrchová úprava	Obj. číslo	Bal.
stříbrná, antracit	antracitová s logem Hettich	**9 123 005**	300 ks
stříbrná, antracit	antracit	**9 123 000**	300 ks
bílá	bílá s logem Hettich	**9 123 006**	300 ks
bílá	bílá	**9 123 001**	300 ks

Příchytka zad, balení po sadách

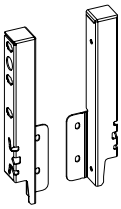

- Pro dřevěná záda

Sada obsahuje:
- 1 sada příchytka zad, levá a pravá
- Upevňovací materiál

Jmenovitá výška mm	Obj. číslo / barva			Bal.
	stříbrná	**bílá**	**antracit**	
186	**9 150 643**	**9 149 281**	**9 150 503**	1 sada

4 Příchytka zad, velkobalení

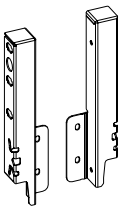

- Pro dřevěná záda

Jmenovitá výška mm	Obj. č. / povrchová úprava / provedení						Bal.
	stříbrná		**bílá**		**antracit**		
	levé	**pravé**	**levé**	**pravé**	**levé**	**pravé**	
186	**9 121 843**	**9 121 844**	**9 121 845**	**9 121 846**	**9 121 847**	**9 121 848**	30 ks

Upozornění

- Výsuvy Actro 468 - 473
- Čela 476 - 477
- Dekorativní doplňky 478 - 482
- Záda 483
- Volitelné příslušenství 483 - 485
- Organizéry 586 - 621
- Systémy pro uložení odpadků 622 - 653
- Zamykací systémy 1324 - 1339

hettich.com/short/300d68

Podélný reling, balení po sadách

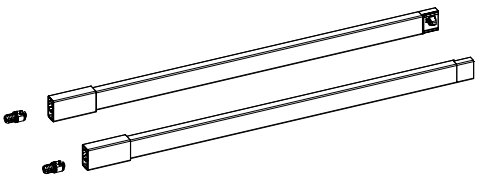

- Integrované seřízení sklonu
- Ocel, prášková barva, plast

Sada obsahuje:
- 1 pár podélný reling, levý a pravý
- 2 ks příchytka čela k zaražení

Jmenovitá délka mm	Obj. číslo / barva			Bal.
	stříbrná	bílá	antracit	
270	**9 150 647**	**9 149 285**	**9 150 512**	1 sada
300	**9 150 648**	**9 149 286**	**9 150 513**	1 sada
350	**9 150 649**	**9 149 287**	**9 150 514**	1 sada
400	**9 150 650**	**9 149 288**	**9 150 515**	1 sada
450	**9 150 652**	**9 149 289**	**9 150 516**	1 sada
500	**9 150 653**	**9 149 290**	**9 150 517**	1 sada
550	**9 150 654**	**9 149 291**	**9 150 518**	1 sada
650	**9 150 656**	**9 149 292**	**9 150 519**	1 sada

5 Podélný reling, velkobalení

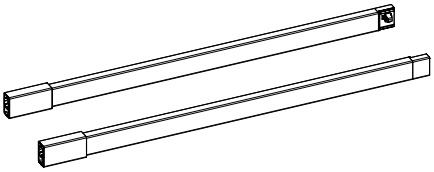

- Integrované seřízení sklonu
- Ocel, prášková barva, plast

Jmenovitá délka mm	Obj. č. / povrchová úprava / provedení						Bal.
	stříbrná		bílá		antracit		
	levé	pravé	levé	pravé	levé	pravé	
270	**9 121 953***	**9 121 954***	**9 121 957***	**9 121 958***	**9 121 955***	**9 121 956***	30 ks
300	**9 121 963***	**9 121 964***	**9 121 967***	**9 121 968***	**9 121 965***	**9 121 966***	30 ks
350	**9 121 973***	**9 121 974***	**9 121 977***	**9 121 978***	**9 121 975***	**9 121 976***	30 ks
400	**9 121 983**	**9 121 984**	**9 121 987**	**9 121 988**	**9 121 985**	**9 121 986**	30 ks
450	**9 121 993**	**9 121 994**	**9 121 997**	**9 121 998**	**9 121 995**	**9 121 996**	30 ks
500	**9 122 003**	**9 122 004**	**9 122 007**	**9 122 008**	**9 122 005**	**9 122 006**	30 ks
550	**9 122 013**	**9 122 014**	**9 122 017**	**9 122 018**	**9 122 015**	**9 122 016**	30 ks
650	**9 122 033***	**9 122 034***	**9 122 037***	**9 122 038***	**9 122 035***	**9 122 036***	30 ks

6 Příchytka čela pro podélný reling

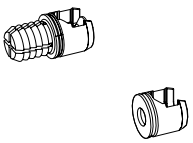

- Plast antracitový

Typ montáže	Obj. číslo	Bal.
k přišroubování	**9 127 011**	300 ks
k zaražení	**9 127 000**	300 ks

Upozornění

* Podmínky dodávek na vyžádání
- Výsuvy Actro 468 - 473
- Čela 476 - 477
- Dekorativní doplňky 478 - 482
- Záda 483
- Volitelné příslušenství 483 - 485
- Organizéry 586 - 621
- Systémy pro ukládání odpadu, zamykací systémy 622 - 653, 1324 - 1339

hettich.com/short/300d68

7 TopSide

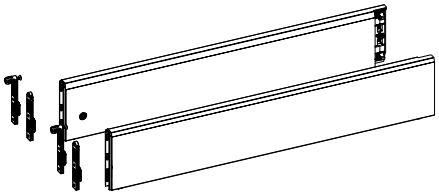

- Integrované seřízení sklonu

Sada obsahuje:
- 1 sada TopSide, levý a pravý
- 2 ks příchytka čela k zaražení a k našroubování

Jmenovitá délka mm	Obj. číslo / barva			Bal.
	stříbrná	bílá	antracit	
400	**9 122 912**	**9 122 914**	**9 122 913**	1 sada
450	**9 122 916**	**9 122 918**	**9 122 917**	1 sada
500	**9 122 920**	**9 122 922**	**9 122 921**	1 sada
550	**9 122 924**	**9 122 926**	**9 122 925**	1 sada
650	**9 122 932**	**9 122 934**	**9 122 933**	1 sada

8 DesignSide sklo

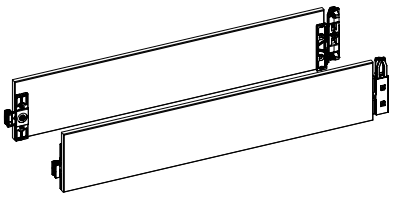

- Integrované seřízení sklonu
- Plavené sklo s nalepenými spojkami
- Tloušťka materiálu 8 mm

Sada obsahuje:
- 1 sada DesignSide s nalepenými spojkami, levý a pravý

Jmenovitá délka mm	Obj. č. / varianta skla		Bal.
	čirá	šedá	
270	**9 122 983**	**9 282 673**	1 sada
300	**9 122 984**	**9 282 674**	1 sada
350	**9 122 985**	**9 282 675**	1 sada
400	**9 122 986**	**9 282 676**	1 sada
450	**9 122 987**	**9 282 677**	1 sada
500	**9 122 988**	**9 282 678**	1 sada
550	**9 122 989**	**9 282 680**	1 sada
650	**9 122 990**	**9 282 681**	1 sada

9 Adaptér DesignSide

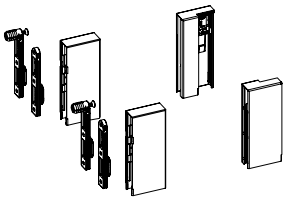

- Ke kombinaci s DesignSide sklo
- Ocel, prášková barva, plast

Sada obsahuje:
- 1 sada adaptér DesignSide přední, levý a pravý
- 1 sada adaptér DesignSide zadní, levý a pravý
- 2 ks příchytka čela k zaražení a k našroubování

Jmenovitá výška mm	Obj. číslo / barva			Bal.
	stříbrná	bílá	antracit	
92	**9 122 973**	**9 122 975**	**9 122 974**	1 sada

Upozornění

- Výsuvy Actro 468 - 473
- Čela 476 - 477
- Dekorativní doplňky 478 - 482
- Záda 483
- Volitelné příslušenství 483 - 485
- Organizéry 586 - 621
- Systémy pro uložení odpadků 622 - 653
- Zamykací systémy 1324 - 1339

hettich.com/short/300d68

Systém zásuvek s dvojitými boky ArciTech

- **Vysoká zásuvka, výška 186 mm, výška boku 126 mm**
- **Ocel, prášková barva stříbrná, bílá, antracitová**







Vestavné rozměry



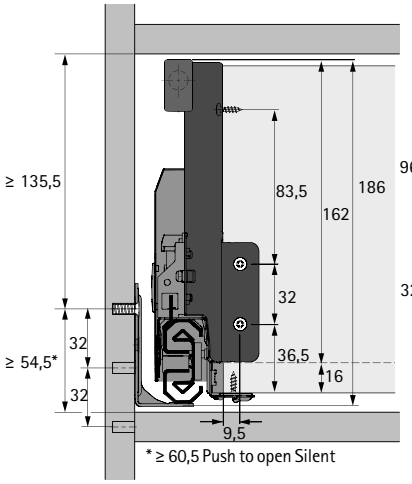

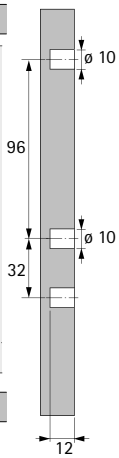

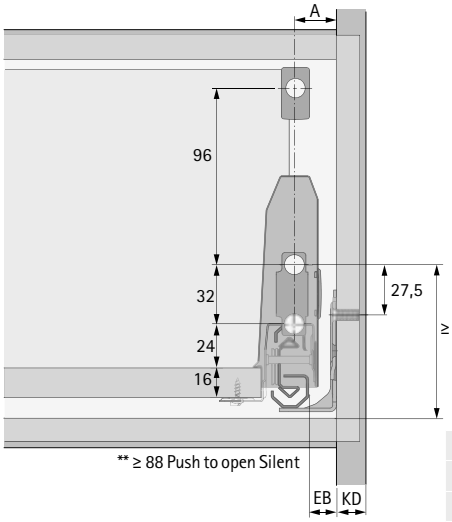

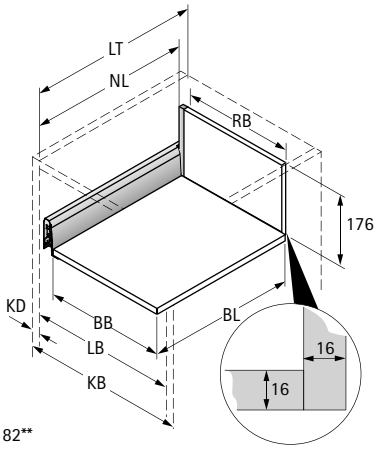

BB Šířka dna	RB Šířka zad	LB Vnitřní šířka
BL Délka dna	NL Jmenovitá délka	LT Vnitřní hloubka
KB Šířka korpusu	KD Tloušťka boku korpusu	EB Vestavná šířka

KD	16	18	19
EB	15	13	12
A	23	21	20

Rozměr		mm
BL		NL - 24,5
BB		LB - 2 x EB - 52,5
RB		LB - 2 x EB - 64
LT		NL + 3
LT	Vnitřní zásuvka	NL + 12
LT	Vnitřní zásuvka Push to open Silent	NL + 21

Pozice pro upevnění výsuvů Actro

Jmenovitá délka mm	Rozteč otvorů b1 mm
270	128
300	160
350	192
400	192
450	192
500	224
550	256
650	288

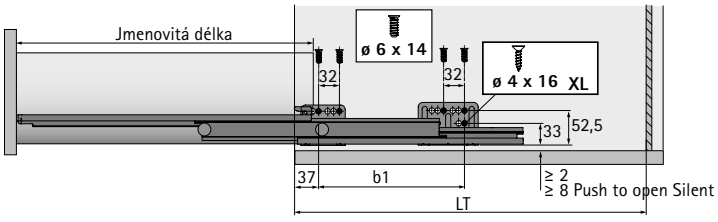

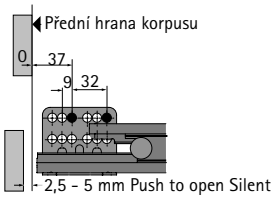

Systém zásuvek s dvojitými boky ArciTech

- **Vysoká zásuvka, výška 186 mm, výška boku 126 mm**
- **Ocel, prášková barva stříbrná, bílá, antracitová**

Boky zásuvek, balení po sadách

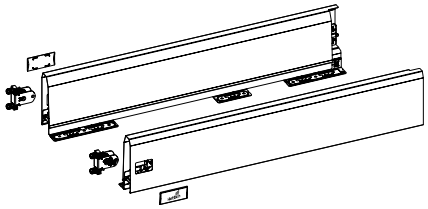

Sada obsahuje:
- 1 sada boků, levý a pravý
- 2 ks příchytky čela pro bok zásuvky k zaražení
- 2 ks krytka, plast šedý s logem Hettich
- Upevňovací materiál

Jmenovitá délka mm	Obj. číslo / barva			Bal.
	stříbrná	bílá	antracit	
270	**9 150 622**	**9 149 270**	**9 150 492**	1 sada
300	**9 150 623**	**9 149 272**	**9 150 493**	1 sada
350	**9 150 624**	**9 149 273**	**9 150 494**	1 sada
400	**9 150 625**	**9 149 274**	**9 150 495**	1 sada
450	**9 150 626**	**9 149 275**	**9 150 496**	1 sada
500	**9 150 627**	**9 149 276**	**9 150 497**	1 sada
550	**9 150 628**	**9 149 277**	**9 150 498**	1 sada
650	**9 150 629**	**9 149 278**	**9 150 499**	1 sada

1 Boky zásuvek, velkobalení

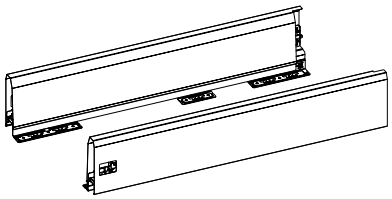

Jmenovitá délka mm	Obj. č. / povrchová úprava / provedení						Bal.
	stříbrná		bílá		antracit		
	levé	pravé	levé	pravé	levé	pravé	
270	**9 121 213***	**9 121 214***	**9 121 255***	**9 121 256***	**9 121 297***	**9 121 298***	15 ks
300	**9 121 215***	**9 121 216***	**9 121 257***	**9 121 258***	**9 121 299***	**9 121 300***	15 ks
350	**9 121 217***	**9 121 218***	**9 121 259***	**9 121 260***	**9 121 301***	**9 121 302***	15 ks
400	**9 121 219***	**9 121 220***	**9 121 261***	**9 121 262***	**9 121 303***	**9 121 304***	15 ks
450	**9 121 221***	**9 121 222***	**9 121 263***	**9 121 264***	**9 121 305***	**9 121 306***	15 ks
500	**9 121 223***	**9 121 224***	**9 121 265***	**9 121 266***	**9 121 307***	**9 121 308***	15 ks
550	**9 121 225***	**9 121 226***	**9 121 267***	**9 121 268***	**9 121 309***	**9 121 310***	15 ks
650	**9 121 227***	**9 121 228***	**9 121 269***	**9 121 270***	**9 121 311***	**9 121 312***	15 ks

2 Příchytka čela

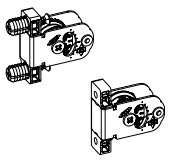

- Integrované stranové a výškové seřízení
- Ocel a plast

Typ montáže	Obj. číslo	Bal.
k přišroubování	**9 123 011**	150 ks
k zaražení	**9 123 010**	150 ks

Upozornění

* Podmínky dodávek na vyžádání

- Výsuvy Actro 468 - 473
- Čela 476 - 477
- Dekorativní doplňky 478 - 482
- Záda 483
- Volitelné příslušenství 483 - 485
- Organizéry 586 - 621
- Systémy pro ukládání odpadu, zamykací systémy 622 - 653, 1324 - 1339

hettich.com/short/e86014

3 Krytka

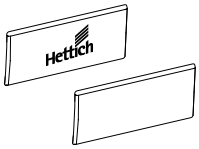

- Plast
- Krytky lze po dohodě dodat s individuálním potiskem

Barva zásuvek	Povrchová úprava	Obj. číslo	Bal.
stříbrná, antracit	antracitová s logem Hettich	**9 123 005**	300 ks
stříbrná, antracit	antracit	**9 123 000**	300 ks
bílá	bílá s logem Hettich	**9 123 006**	300 ks
bílá	bílá	**9 123 001**	300 ks

Příchytka zad, balení po sadách

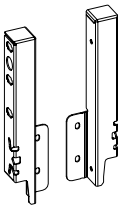

- Pro dřevěná záda

Sada obsahuje:
- 1 sada příchytka zad, levá a pravá
- Upevňovací materiál

Jmenovitá výška mm	Obj. číslo / barva			Bal.
	stříbrná	**bílá**	**antracit**	
186	**9 150 643**	**9 149 281**	**9 150 503**	1 sada

4 Příchytka zad, velkobalení

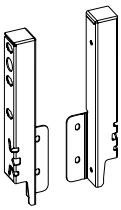

- Pro dřevěná záda

Jmenovitá výška mm	Obj. č. / povrchová úprava / provedení						Bal.
	stříbrná		**bílá**		**antracit**		
	levé	**pravé**	**levé**	**pravé**	**levé**	**pravé**	
186	**9 121 843**	**9 121 844**	**9 121 845**	**9 121 846**	**9 121 847**	**9 121 848**	30 ks

Upozornění

- Výsuvy Actro 468 - 473
- Čela 476 - 477
- Dekorativní doplňky 478 - 482
- Záda 483
- Volitelné příslušenství 483 - 485
- Organizéry 586 - 621
- Systémy pro uložení odpadků 622 - 653
- Zamykací systémy 1324 - 1339

hettich.com/short/e86014

Podélný reling, balení po sadách

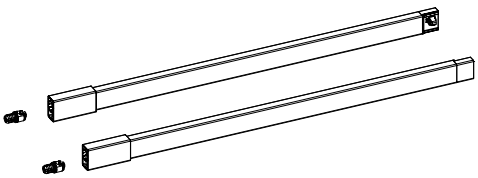

- Integrované seřízení sklonu
- Ocel, prášková barva, plast

Sada obsahuje:
- 1 pár podélný reling, levý a pravý
- 2 ks příchytka čela k zaražení

Jmenovitá délka mm	Obj. číslo / barva			Bal.
	stříbrná	bílá	antracit	
270	**9 150 647**	**9 149 285**	**9 150 512**	1 sada
300	**9 150 648**	**9 149 286**	**9 150 513**	1 sada
350	**9 150 649**	**9 149 287**	**9 150 514**	1 sada
400	**9 150 650**	**9 149 288**	**9 150 515**	1 sada
450	**9 150 652**	**9 149 289**	**9 150 516**	1 sada
500	**9 150 653**	**9 149 290**	**9 150 517**	1 sada
550	**9 150 654**	**9 149 291**	**9 150 518**	1 sada
650	**9 150 656**	**9 149 292**	**9 150 519**	1 sada

5 Podélný reling, velkobalení

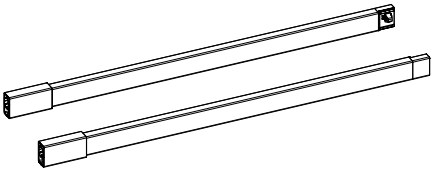

- Integrované seřízení sklonu
- Ocel, prášková barva, plast

Jmenovitá délka mm	Obj. č. / povrchová úprava / provedení						Bal.
	stříbrná		bílá		antracit		
	levé	pravé	levé	pravé	levé	pravé	
270	**9 121 953***	**9 121 954***	**9 121 957***	**9 121 958***	**9 121 955***	**9 121 956***	30 ks
300	**9 121 963***	**9 121 964***	**9 121 967***	**9 121 968***	**9 121 965***	**9 121 966***	30 ks
350	**9 121 973***	**9 121 974***	**9 121 977***	**9 121 978***	**9 121 975***	**9 121 976***	30 ks
400	**9 121 983**	**9 121 984**	**9 121 987**	**9 121 988**	**9 121 985**	**9 121 986**	30 ks
450	**9 121 993**	**9 121 994**	**9 121 997**	**9 121 998**	**9 121 995**	**9 121 996**	30 ks
500	**9 122 003**	**9 122 004**	**9 122 007**	**9 122 008**	**9 122 005**	**9 122 006**	30 ks
550	**9 122 013**	**9 122 014**	**9 122 017**	**9 122 018**	**9 122 015**	**9 122 016**	30 ks
650	**9 122 033***	**9 122 034***	**9 122 037***	**9 122 038***	**9 122 035***	**9 122 036***	30 ks

6 Příchytka čela pro podélný reling

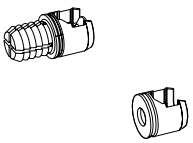

- Plast antracitový

Typ montáže	Obj. číslo	Bal.
k přišroubování	**9 127 011**	300 ks
k zaražení	**9 127 000**	300 ks

Upozornění

* Podmínky dodávek na vyžádání
- Výsuvy Actro 468 - 473
- Čela 476 - 477
- Dekorativní doplňky 478 - 482
- Záda 483
- Volitelné příslušenství 483 - 485
- Organizéry 586 - 621
- Systémy pro ukládání odpadu, zamykací systémy 622 - 653, 1324 - 1339

hettich.com/short/e86014

Systém zásuvek s dvojitými boky ArciTech

- **Vysoká zásuvka, výška 218 mm, výška boku 94 mm**
- **Ocel, prášková barva stříbrná, bílá, antracitová**







Vestavné rozměry

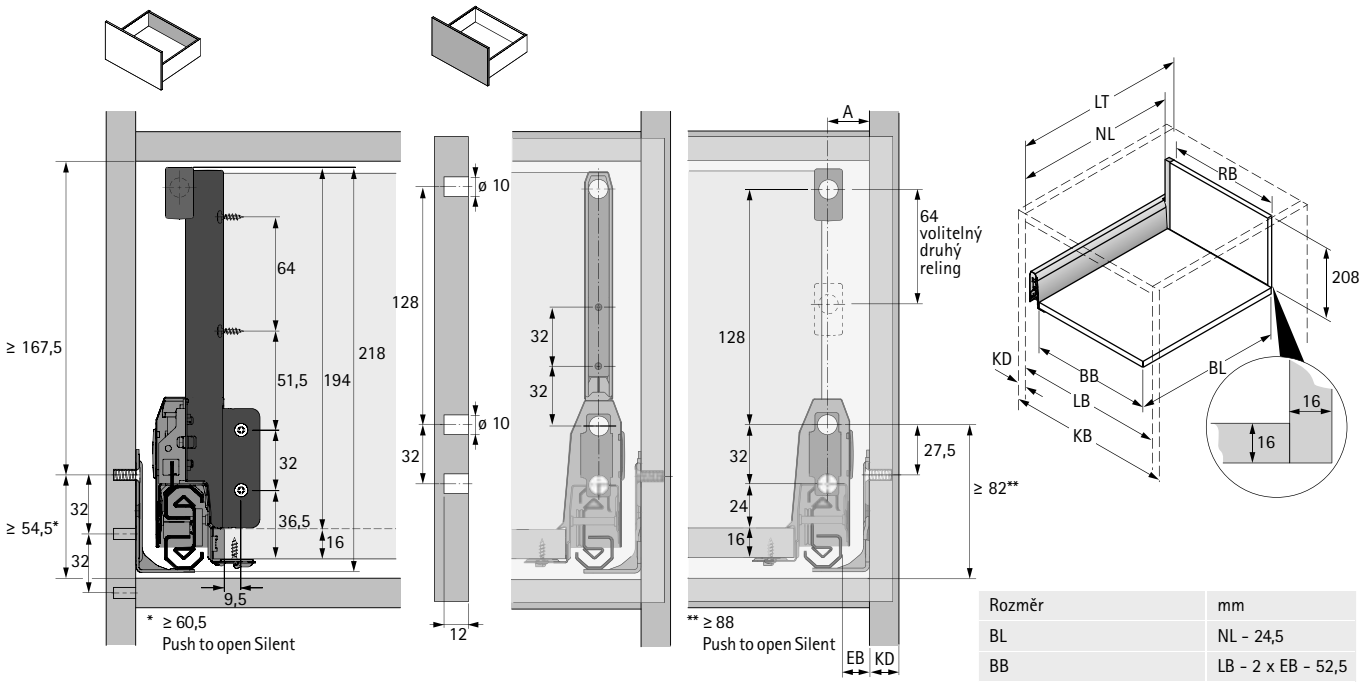

BB Šířka dna	RB Šířka zad	LB Vnitřní šířka
BL Délka dna	NL Jmenovitá délka	LT Vnitřní hloubka
KB Šířka korpusu	KD Tloušťka boku korpusu	EB Vestavná šířka

KD	16	18	19
EB	15	13	12
A	23	21	20

Rozměr		mm
BL		NL - 24,5
BB		LB - 2 x EB - 52,5
RB		LB - 2 x EB - 64
LT		NL + 3
LT	Vnitřní zásuvka	NL + 12
LT	Vnitřní zásuvka Push to open Silent	NL + 21

Pozice pro upevnění výsuvů Actro

Jmenovitá délka mm	Rozteč otvorů b1 mm
270	128
300	160
350	192
400	192
450	192
500	224
550	256
650	288

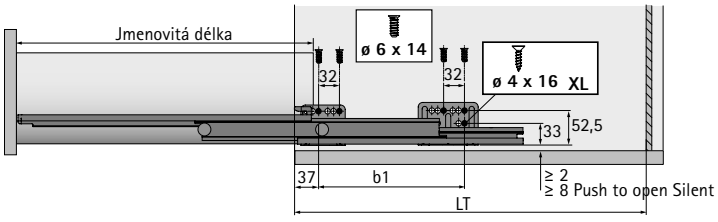

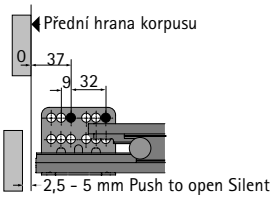

Systém zásuvek s dvojitými boky ArciTech

- **Vysoká zásuvka, výška 218 mm, výška boku 94 mm**
- **Ocel, prášková barva stříbrná, bílá, antracitová**

Boky zásuvek, balení po sadách

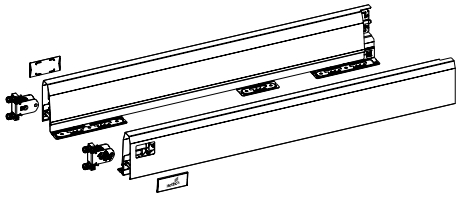

Sada obsahuje:
- 1 sada boků, levý a pravý
- 2 ks příchytky čela pro bok zásuvky k zaražení
- 2 ks krytka, plast šedý s logem Hettich
- Upevňovací materiál

Jmenovitá délka mm	Obj. číslo / barva			Bal.
	stříbrná	bílá	antracit	
270	**9 150 613**	**9 149 261**	**9 150 484**	1 sada
300	**9 150 614**	**9 149 262**	**9 150 485**	1 sada
350	**9 150 615**	**9 149 263**	**9 150 486**	1 sada
400	**9 150 616**	**9 149 264**	**9 150 487**	1 sada
450	**9 150 618**	**9 149 265**	**9 150 488**	1 sada
500	**9 150 619**	**9 149 266**	**9 150 489**	1 sada
550	**9 150 620**	**9 149 268**	**9 150 490**	1 sada
650	**9 150 621**	**9 149 269**	**9 150 491**	1 sada

1 Boky zásuvek, velkobalení

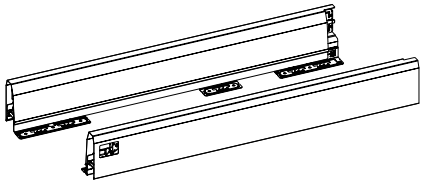

Jmenovitá délka mm	Obj. č. / povrchová úprava / provedení						Bal.
	stříbrná		bílá		antracit		
	levé	pravé	levé	pravé	levé	pravé	
270	**9 121 197***	**9 121 198***	**9 121 239***	**9 121 240***	**9 121 281***	**9 121 282***	15 ks
300	**9 121 199***	**9 121 200***	**9 121 241***	**9 121 242***	**9 121 283***	**9 121 284***	15 ks
350	**9 121 201***	**9 121 202***	**9 121 243***	**9 121 244***	**9 121 285***	**9 121 286***	15 ks
400	**9 121 203**	**9 121 204**	**9 121 245**	**9 121 246**	**9 121 287**	**9 121 288**	15 ks
450	**9 121 205**	**9 121 206**	**9 121 247**	**9 121 248**	**9 121 289**	**9 121 290**	15 ks
500	**9 121 207**	**9 121 208**	**9 121 249**	**9 121 250**	**9 121 291**	**9 121 292**	15 ks
550	**9 121 209**	**9 121 210**	**9 121 251**	**9 121 252**	**9 121 293**	**9 121 294**	15 ks
650	**9 121 211***	**9 121 212***	**9 121 253***	**9 121 254***	**9 121 295***	**9 121 296***	15 ks

2 Příchytka čela

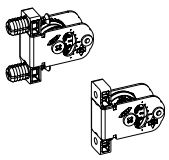

- Integrované stranové a výškové seřízení
- Ocel a plast

Typ montáže	Obj. číslo	Bal.
k přišroubování	**9 123 011**	150 ks
k zaražení	**9 123 010**	150 ks

Upozornění

* Podmínky dodávek na vyžádání

- Výsuvy Actro 468 - 473
- Čela 476 - 477
- Dekorativní doplňky 478 - 482
- Záda 483
- Volitelné příslušenství 483 - 485
- Organizéry 586 - 621
- Systémy pro ukládání odpadu, zamykací systémy 622 - 653, 1324 - 1339

hettich.com/short/ca5f2e

- **Vysoká zásuvka, výška 218 mm, výška boku 94 mm**
- **Ocel, prášková barva stříbrná, bílá, antracitová**

3 Krytka

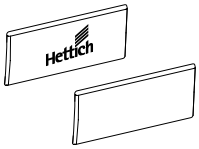

- Plast
- Krytky lze po dohodě dodat s individuálním potiskem

Barva zásuvek	Povrchová úprava	Obj. číslo	Bal.
stříbrná, antracit	antracitová s logem Hettich	**9 123 005**	300 ks
stříbrná, antracit	antracit	**9 123 000**	300 ks
bílá	bílá s logem Hettich	**9 123 006**	300 ks
bílá	bílá	**9 123 001**	300 ks

Příchytka zad, balení po sadách

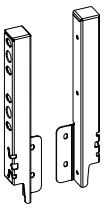

- Pro dřevěná záda

Sada obsahuje:
- 1 sada příchytka zad, levá a pravá
- Upevňovací materiál

Jmenovitá výška mm	Obj. číslo / barva			Bal.
	stříbrná	**bílá**	**antracit**	
218	**9 150 644**	**9 149 282**	**9 150 505**	1 sada

4 Příchytka zad, velkobalení

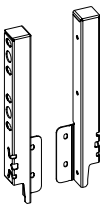

- Pro dřevěná záda

Jmenovitá výška mm	Obj. č. / povrchová úprava / provedení						Bal.
	stříbrná		**bílá**		**antracit**		
	levé	**pravé**	**levé**	**pravé**	**levé**	**pravé**	
218	**9 121 851**	**9 121 852**	**9 121 853**	**9 121 854**	**9 121 855**	**9 121 856**	30 ks

Upozornění

- Výsuvy Actro 468 - 473
- Čela 476 - 477
- Dekorativní doplňky 478 - 482
- Záda 483
- Volitelné příslušenství 483 - 485
- Organizéry 586 - 621
- Systémy pro uložení odpadků 622 - 653
- Zamykací systémy 1324 - 1339

hettich.com/short/ca5f2e

Podélný reling, balení po sadách

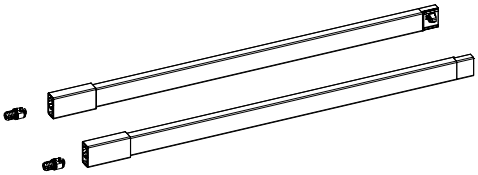

- Integrované seřízení sklonu
- Ocel, prášková barva, plast

Sada obsahuje:
- 1 pár podélný reling, levý a pravý
- 2 ks příchytka čela k zaražení

Jmenovitá délka mm	Obj. číslo / barva			Bal.
	stříbrná	bílá	antracit	
270	**9 150 647**	**9 149 285**	**9 150 512**	1 sada
300	**9 150 648**	**9 149 286**	**9 150 513**	1 sada
350	**9 150 649**	**9 149 287**	**9 150 514**	1 sada
400	**9 150 650**	**9 149 288**	**9 150 515**	1 sada
450	**9 150 652**	**9 149 289**	**9 150 516**	1 sada
500	**9 150 653**	**9 149 290**	**9 150 517**	1 sada
550	**9 150 654**	**9 149 291**	**9 150 518**	1 sada
650	**9 150 656**	**9 149 292**	**9 150 519**	1 sada

5 Podélný reling, velkobalení

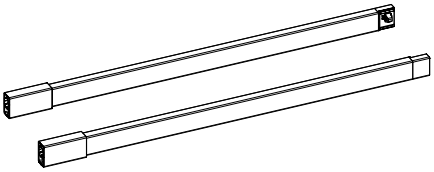

- Integrované seřízení sklonu
- Ocel, prášková barva, plast

Jmenovitá délka mm	Obj. č. / povrchová úprava / provedení						Bal.
	stříbrná		bílá		antracit		
	levé	pravé	levé	pravé	levé	pravé	
270	**9 121 953***	**9 121 954***	**9 121 957***	**9 121 958***	**9 121 955***	**9 121 956***	30 ks
300	**9 121 963***	**9 121 964***	**9 121 967***	**9 121 968***	**9 121 965***	**9 121 966***	30 ks
350	**9 121 973***	**9 121 974***	**9 121 977***	**9 121 978***	**9 121 975***	**9 121 976***	30 ks
400	**9 121 983**	**9 121 984**	**9 121 987**	**9 121 988**	**9 121 985**	**9 121 986**	30 ks
450	**9 121 993**	**9 121 994**	**9 121 997**	**9 121 998**	**9 121 995**	**9 121 996**	30 ks
500	**9 122 003**	**9 122 004**	**9 122 007**	**9 122 008**	**9 122 005**	**9 122 006**	30 ks
550	**9 122 013**	**9 122 014**	**9 122 017**	**9 122 018**	**9 122 015**	**9 122 016**	30 ks
650	**9 122 033***	**9 122 034***	**9 122 037***	**9 122 038***	**9 122 035***	**9 122 036***	30 ks

6 Příchytka čela pro podélný reling

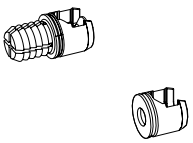

- Plast antracitový

Typ montáže	Obj. číslo	Bal.
k přišroubování	**9 127 011**	300 ks
k zaražení	**9 127 000**	300 ks

Upozornění

* Podmínky dodávek na vyžádání
- Výsuvy Actro 468 - 473
- Čela 476 - 477
- Dekorativní doplňky 478 - 482
- Záda 483
- Volitelné příslušenství 483 - 485
- Organizéry 586 - 621
- Systémy pro ukládání odpadu, zamykací systémy 622 - 653, 1324 - 1339

hettich.com/short/ca5f2e

7 TopSide

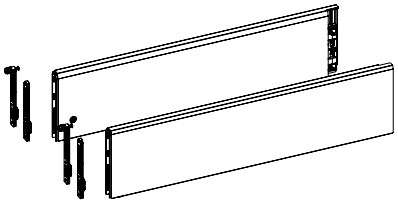

- Integrované seřízení sklonu

Sada obsahuje:
- 1 sada TopSide, levý a pravý
- 2 ks příchytka čela k zaražení a k našroubování

Jmenovitá délka mm	Obj. číslo / barva			Bal.
	stříbrná	bílá	antracit	
400	**9 122 949**	**9 122 951**	**9 122 950**	1 sada
450	**9 122 953**	**9 122 955**	**9 122 954**	1 sada
500	**9 122 957**	**9 122 959**	**9 122 958**	1 sada
550	**9 122 961**	**9 122 963**	**9 122 962**	1 sada
650	**9 122 969**	**9 122 971**	**9 122 970**	1 sada

8 DesignSide sklo

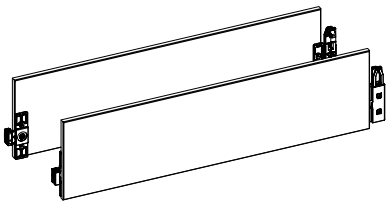

- Integrované seřízení sklonu
- Plavené sklo s nalepenými spojkami
- Tloušťka materiálu 8 mm

Sada obsahuje:
- 1 sada DesignSide s nalepenými spojkami, levý a pravý

Jmenovitá délka mm	Obj. č. / varianta skla		Bal.
	čirá	šedá	
270	**9 122 991**	**9 248 354**	1 sada
300	**9 122 992**	**9 254 267**	1 sada
350	**9 122 993**	**9 248 378**	1 sada
400	**9 122 994**	**9 254 268**	1 sada
450	**9 122 995**	**9 248 389**	1 sada
500	**9 122 996**	**9 248 390**	1 sada
550	**9 122 997**	**9 248 391**	1 sada
650	**9 123 078**	**9 282 683**	1 sada

9 Adaptér DesignSide

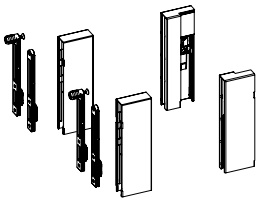

- Ke kombinaci s DesignSide sklo
- Ocel, prášková barva, plast

Sada obsahuje:
- 1 sada adaptér DesignSide přední, levý a pravý
- 1 sada adaptér DesignSide zadní, levý a pravý
- 2 ks příchytka čela k zaražení a k našroubování

Jmenovitá výška mm	Obj. číslo / barva			Bal.
	stříbrná	bílá	antracit	
124	**9 122 978**	**9 122 980**	**9 122 979**	1 sada

Upozornění

- Výsuvy Actro 468 - 473
- Čela 476 - 477
- Dekorativní doplňky 478 - 482
- Záda 483
- Volitelné příslušenství 483 - 485
- Organizéry 586 - 621
- Systémy pro uložení odpadků 622 - 653
- Zamykací systémy 1324 - 1339

hettich.com/short/ca5f2e

Systém zásuvek s dvojitými boky ArciTech

- **Vysoká zásuvka, výška 218 mm, výška boku 126 mm**
- **Ocel, prášková barva stříbrná, bílá, antracitová**







Vestavné rozměry

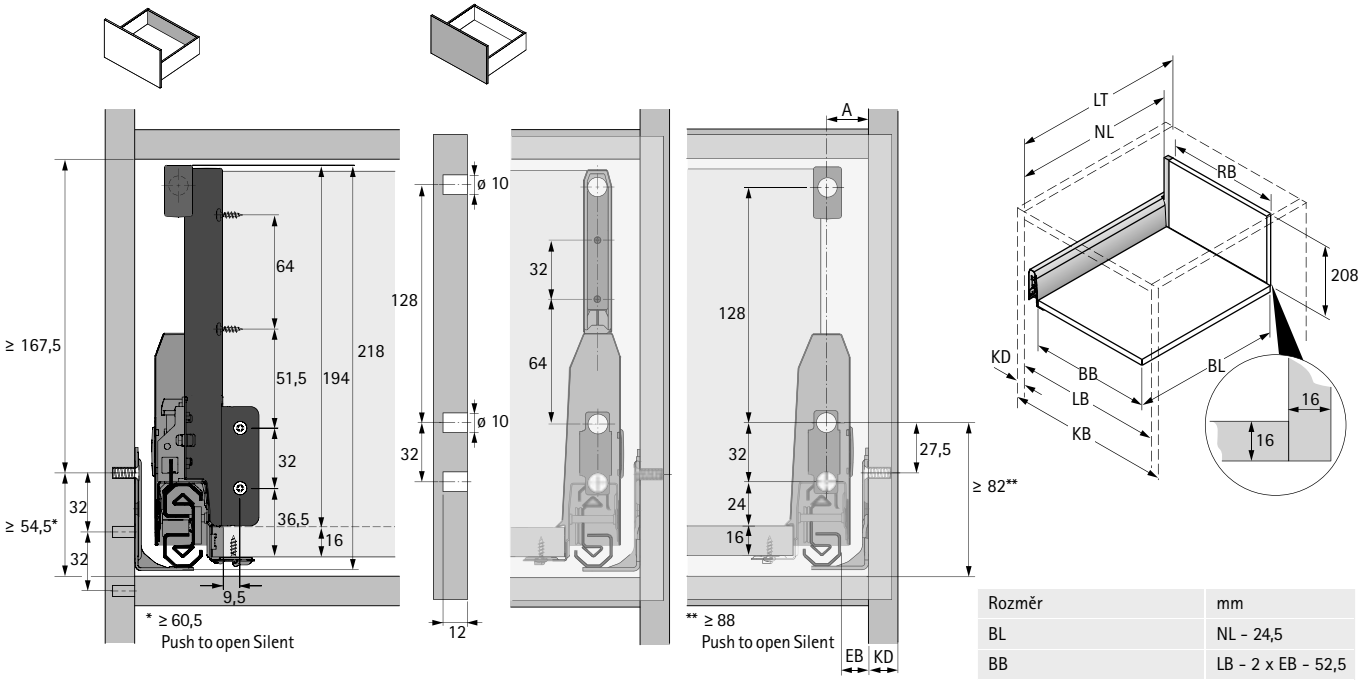

Rozměr	mm
BL	NL - 24,5
BB	LB - 2 x EB - 52,5
RB	LB - 2 x EB - 64
LT	NL + 3
LT Vnitřní zásuvka	NL + 12
LT Vnitřní zásuvka Push to open Silent	NL + 21

BB Šířka dna	RB Šířka zad	LB Vnitřní šířka
BL Délka dna	NL Jmenovitá délka	LT Vnitřní hloubka
KB Šířka korpusu	KD Tloušťka boku korpusu	EB Vestavná šířka

KD	16	18	19
EB	15	13	12
A	23	21	20

Pozice pro upevnění výsuvů Actro

Jmenovitá délka mm	Rozteč otvorů b1 mm
270	128
300	160
350	192
400	192
450	192
500	224
550	256
650	288

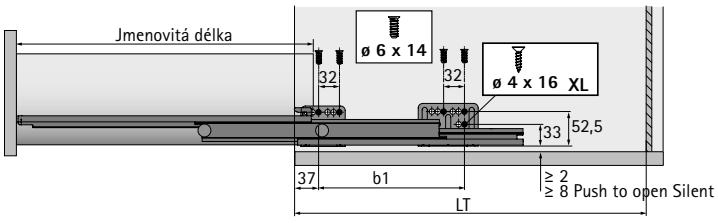

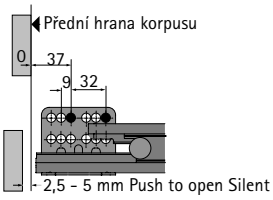

Systém zásuvek s dvojitými boky ArciTech

- **Vysoká zásuvka, výška 218 mm, výška boku 126 mm**
- **Ocel, prášková barva stříbrná, bílá, antracitová**

Boky zásuvek, balení po sadách

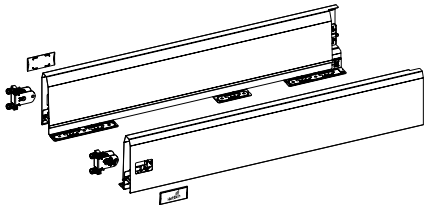

Sada obsahuje:
- 1 sada boků, levý a pravý
- 2 ks příchytky čela pro bok zásuvky k zaražení
- 2 ks krytka, plast šedý s logem Hettich
- Upevňovací materiál

Jmenovitá délka mm	Obj. číslo / barva			Bal.
	stříbrná	bílá	antracit	
270	**9 150 622**	**9 149 270**	**9 150 492**	1 sada
300	**9 150 623**	**9 149 272**	**9 150 493**	1 sada
350	**9 150 624**	**9 149 273**	**9 150 494**	1 sada
400	**9 150 625**	**9 149 274**	**9 150 495**	1 sada
450	**9 150 626**	**9 149 275**	**9 150 496**	1 sada
500	**9 150 627**	**9 149 276**	**9 150 497**	1 sada
550	**9 150 628**	**9 149 277**	**9 150 498**	1 sada
650	**9 150 629**	**9 149 278**	**9 150 499**	1 sada

1 Boky zásuvek, velkobalení

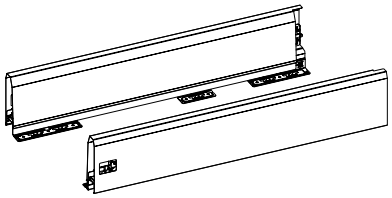

Jmenovitá délka mm	Obj. č. / povrchová úprava / provedení						Bal.
	stříbrná		bílá		antracit		
	levé	pravé	levé	pravé	levé	pravé	
270	**9 121 213***	**9 121 214***	**9 121 255***	**9 121 256***	**9 121 297***	**9 121 298***	15 ks
300	**9 121 215***	**9 121 216***	**9 121 257***	**9 121 258***	**9 121 299***	**9 121 300***	15 ks
350	**9 121 217***	**9 121 218***	**9 121 259***	**9 121 260***	**9 121 301***	**9 121 302***	15 ks
400	**9 121 219***	**9 121 220***	**9 121 261***	**9 121 262***	**9 121 303***	**9 121 304***	15 ks
450	**9 121 221***	**9 121 222***	**9 121 263***	**9 121 264***	**9 121 305***	**9 121 306***	15 ks
500	**9 121 223***	**9 121 224***	**9 121 265***	**9 121 266***	**9 121 307***	**9 121 308***	15 ks
550	**9 121 225***	**9 121 226***	**9 121 267***	**9 121 268***	**9 121 309***	**9 121 310***	15 ks
650	**9 121 227***	**9 121 228***	**9 121 269***	**9 121 270***	**9 121 311***	**9 121 312***	15 ks

2 Příchytka čela

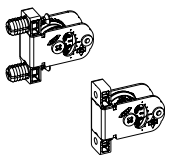

- Integrované stranové a výškové seřízení
- Ocel a plast

Typ montáže	Obj. číslo	Bal.
k přišroubování	**9 123 011**	150 ks
k zaražení	**9 123 010**	150 ks

Upozornění

* Podmínky dodávek na vyžádání

- Výsuvy Actro 468 - 473
- Čela 476 - 477
- Dekorativní doplňky 478 - 482
- Záda 483
- Volitelné příslušenství 483 - 485
- Organizéry 586 - 621
- Systémy pro ukládání odpadu, zamykací systémy 622 - 653, 1324 - 1339

hettich.com/short/870bf2

- **Vysoká zásuvka, výška 218 mm, výška boku 126 mm**
- **Ocel, prášková barva stříbrná, bílá, antracitová**

3 Krytka

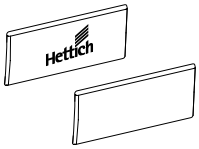

- Plast
- Krytky lze po dohodě dodat s individuálním potiskem

Barva zásuvek	Povrchová úprava	Obj. číslo	Bal.
stříbrná, antracit	antracitová s logem Hettich	**9 123 005**	300 ks
stříbrná, antracit	antracit	**9 123 000**	300 ks
bílá	bílá s logem Hettich	**9 123 006**	300 ks
bílá	bílá	**9 123 001**	300 ks

Příchytka zad, balení po sadách

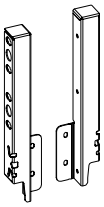

- Pro dřevěná záda

Sada obsahuje:
- 1 sada příchytka zad, levá a pravá
- Upevňovací materiál

Jmenovitá výška mm	Obj. číslo / barva			Bal.
	stříbrná	**bílá**	**antracit**	
218	**9 150 644**	**9 149 282**	**9 150 505**	1 sada

4 Příchytka zad, velkobalení

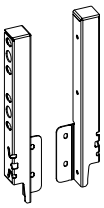

- Pro dřevěná záda

Jmenovitá výška mm	Obj. č. / povrchová úprava / provedení						Bal.
	stříbrná		**bílá**		**antracit**		
	levé	**pravé**	**levé**	**pravé**	**levé**	**pravé**	
218	**9 121 851**	**9 121 852**	**9 121 853**	**9 121 854**	**9 121 855**	**9 121 856**	30 ks

Upozornění

- Výsuvy Actro 468 - 473
- Čela 476 - 477
- Dekorativní doplňky 478 - 482
- Záda 483
- Volitelné příslušenství 483 - 485
- Organizéry 586 - 621
- Systémy pro uložení odpadků 622 - 653
- Zamykací systémy 1324 - 1339

hettich.com/short/870bf2

Podélný reling, balení po sadách

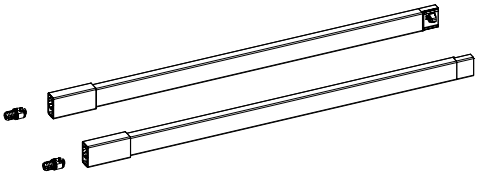

- Integrované seřízení sklonu
- Ocel, prášková barva, plast

Sada obsahuje:
- 1 pár podélný reling, levý a pravý
- 2 ks příchytka čela k zaražení

Jmenovitá délka mm	Obj. číslo / barva			Bal.
	stříbrná	bílá	antracit	
270	**9 150 647**	**9 149 285**	**9 150 512**	1 sada
300	**9 150 648**	**9 149 286**	**9 150 513**	1 sada
350	**9 150 649**	**9 149 287**	**9 150 514**	1 sada
400	**9 150 650**	**9 149 288**	**9 150 515**	1 sada
450	**9 150 652**	**9 149 289**	**9 150 516**	1 sada
500	**9 150 653**	**9 149 290**	**9 150 517**	1 sada
550	**9 150 654**	**9 149 291**	**9 150 518**	1 sada
650	**9 150 656**	**9 149 292**	**9 150 519**	1 sada

5 Podélný reling, velkobalení

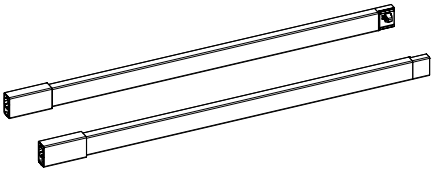

- Integrované seřízení sklonu
- Ocel, prášková barva, plast

Jmenovitá délka mm	Obj. č. / povrchová úprava / provedení						Bal.
	stříbrná		bílá		antracit		
	levé	pravé	levé	pravé	levé	pravé	
270	**9 121 953***	**9 121 954***	**9 121 957***	**9 121 958***	**9 121 955***	**9 121 956***	30 ks
300	**9 121 963***	**9 121 964***	**9 121 967***	**9 121 968***	**9 121 965***	**9 121 966***	30 ks
350	**9 121 973***	**9 121 974***	**9 121 977***	**9 121 978***	**9 121 975***	**9 121 976***	30 ks
400	**9 121 983**	**9 121 984**	**9 121 987**	**9 121 988**	**9 121 985**	**9 121 986**	30 ks
450	**9 121 993**	**9 121 994**	**9 121 997**	**9 121 998**	**9 121 995**	**9 121 996**	30 ks
500	**9 122 003**	**9 122 004**	**9 122 007**	**9 122 008**	**9 122 005**	**9 122 006**	30 ks
550	**9 122 013**	**9 122 014**	**9 122 017**	**9 122 018**	**9 122 015**	**9 122 016**	30 ks
650	**9 122 033***	**9 122 034***	**9 122 037***	**9 122 038***	**9 122 035***	**9 122 036***	30 ks

6 Příchytka čela pro podélný reling

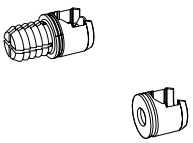

- Plast antracitový

Typ montáže	Obj. číslo	Bal.
k přišroubování	**9 127 011**	300 ks
k zaražení	**9 127 000**	300 ks

Upozornění

* Podmínky dodávek na vyžádání
- Výsuvy Actro 468 - 473
- Čela 476 - 477
- Dekorativní doplňky 478 - 482
- Záda 483
- Volitelné příslušenství 483 - 485
- Organizéry 586 - 621
- Systémy pro ukládání odpadu, zamykací systémy 622 - 653, 1324 - 1339

hettich.com/short/870bf2

- **Vysoká zásuvka, výška 218 mm, výška boku 126 mm**
- **Ocel, prášková barva stříbrná, bílá, antracitová**

7 TopSide

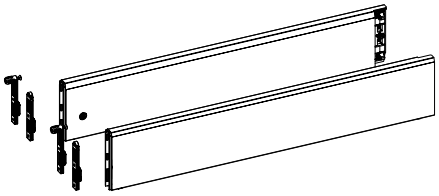

- Integrované seřízení sklonu

Sada obsahuje:
- 1 sada TopSide, levý a pravý
- 2 ks příchytka čela k zaražení a k našroubování

Jmenovitá délka mm	Obj. číslo / barva			Bal.
	stříbrná	bílá	antracit	
400	**9 122 912**	**9 122 914**	**9 122 913**	1 sada
450	**9 122 916**	**9 122 918**	**9 122 917**	1 sada
500	**9 122 920**	**9 122 922**	**9 122 921**	1 sada
550	**9 122 924**	**9 122 926**	**9 122 925**	1 sada
650	**9 122 932**	**9 122 934**	**9 122 933**	1 sada

8 DesignSide sklo

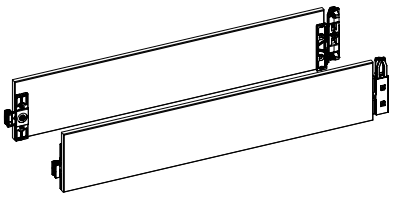

- Integrované seřízení sklonu
- Plavené sklo s nalepenými spojkami
- Tloušťka materiálu 8 mm

Sada obsahuje:
- 1 sada DesignSide s nalepenými spojkami, levý a pravý

Jmenovitá délka mm	Obj. č. / varianta skla		Bal.
	čirá	šedá	
270	**9 122 983**	**9 282 673**	1 sada
300	**9 122 984**	**9 282 674**	1 sada
350	**9 122 985**	**9 282 675**	1 sada
400	**9 122 986**	**9 282 676**	1 sada
450	**9 122 987**	**9 282 677**	1 sada
500	**9 122 988**	**9 282 678**	1 sada
550	**9 122 989**	**9 282 680**	1 sada
650	**9 122 990**	**9 282 681**	1 sada

9 Adaptér DesignSide

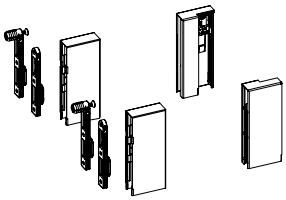

- Ke kombinaci s DesignSide sklo
- Ocel, prášková barva, plast

Sada obsahuje:
- 1 sada adaptér DesignSide přední, levý a pravý
- 1 sada adaptér DesignSide zadní, levý a pravý
- 2 ks příchytka čela k zaražení a k přišroubování

Jmenovitá výška mm	Obj. číslo / barva			Bal.
	stříbrná	bílá	antracit	
92	**9 122 973**	**9 122 975**	**9 122 974**	1 sada

Upozornění

- Výsuvy Actro 468 - 473
- Čela 476 - 477
- Dekorativní doplňky 478 - 482
- Záda 483
- Volitelné příslušenství 483 - 485
- Organizéry 586 - 621
- Systémy pro uložení odpadků 622 - 653
- Zamykací systémy 1324 - 1339

hettich.com/short/870bf2

Systém zásuvek s dvojitými boky ArciTech

- **Vysoká zásuvka, výška 250 mm, výška boku 94 mm**
- **Ocel, prášková barva stříbrná, bílá, antracitová**







Vestavné rozměry

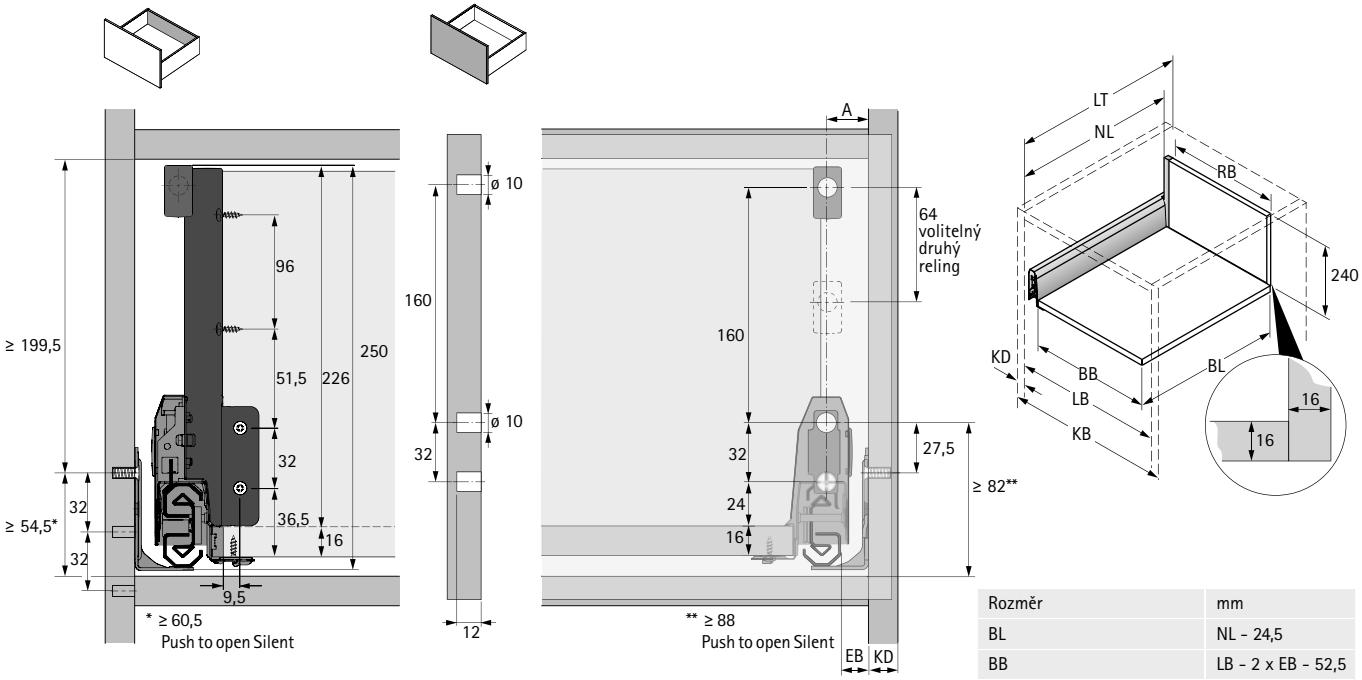

BB Šířka dna	RB Šířka zad	LB Vnitřní šířka
BL Délka dna	NL Jmenovitá délka	LT Vnitřní hloubka
KB Šířka korpusu	KD Tloušťka boku korpusu	EB Vestavná šířka

KD	16	18	19
EB	15	13	12
A	23	21	20

Rozměr		mm
BL		NL - 24,5
BB		LB - 2 x EB - 52,5
RB		LB - 2 x EB - 64
LT		NL + 3
LT	Vnitřní zásuvka	NL + 12
LT	Vnitřní zásuvka Push to open Silent	NL + 21

Pozice pro upevnění výsuvů Actro

Jmenovitá délka mm	Rozteč otvorů b1 mm
270	128
300	160
350	192
400	192
450	192
500	224
550	256
650	288

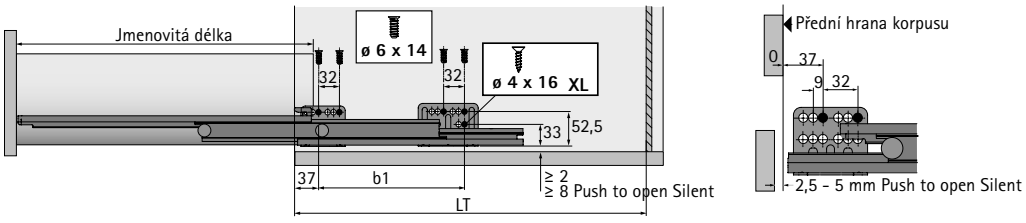

Systém zásuvek s dvojitými boky ArciTech

- **Vysoká zásuvka, výška 250 mm, výška boku 94 mm**
- **Ocel, prášková barva stříbrná, bílá, antracitová**

Boky zásuvek, balení po sadách

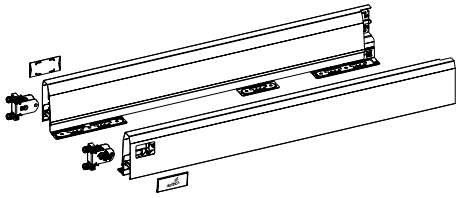

Sada obsahuje:
- 1 sada boků, levý a pravý
- 2 ks příchytky čela pro bok zásuvky k zaražení
- 2 ks krytka, plast šedý s logem Hettich
- Upevňovací materiál

Jmenovitá délka mm	Obj. číslo / barva			Bal.
	stříbrná	bílá	antracit	
270	**9 150 613**	**9 149 261**	**9 150 484**	1 sada
300	**9 150 614**	**9 149 262**	**9 150 485**	1 sada
350	**9 150 615**	**9 149 263**	**9 150 486**	1 sada
400	**9 150 616**	**9 149 264**	**9 150 487**	1 sada
450	**9 150 618**	**9 149 265**	**9 150 488**	1 sada
500	**9 150 619**	**9 149 266**	**9 150 489**	1 sada
550	**9 150 620**	**9 149 268**	**9 150 490**	1 sada
650	**9 150 621**	**9 149 269**	**9 150 491**	1 sada

1 Boky zásuvek, velkobalení

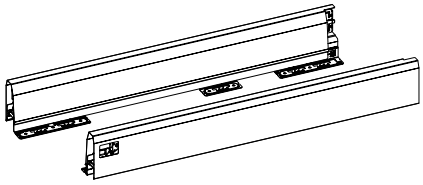

Jmenovitá délka mm	Obj. č. / povrchová úprava / provedení						Bal.
	stříbrná		bílá		antracit		
	levé	pravé	levé	pravé	levé	pravé	
270	**9 121 197***	**9 121 198***	**9 121 239***	**9 121 240***	**9 121 281***	**9 121 282***	15 ks
300	**9 121 199***	**9 121 200***	**9 121 241***	**9 121 242***	**9 121 283***	**9 121 284***	15 ks
350	**9 121 201***	**9 121 202***	**9 121 243***	**9 121 244***	**9 121 285***	**9 121 286***	15 ks
400	**9 121 203**	**9 121 204**	**9 121 245**	**9 121 246**	**9 121 287**	**9 121 288**	15 ks
450	**9 121 205**	**9 121 206**	**9 121 247**	**9 121 248**	**9 121 289**	**9 121 290**	15 ks
500	**9 121 207**	**9 121 208**	**9 121 249**	**9 121 250**	**9 121 291**	**9 121 292**	15 ks
550	**9 121 209**	**9 121 210**	**9 121 251**	**9 121 252**	**9 121 293**	**9 121 294**	15 ks
650	**9 121 211***	**9 121 212***	**9 121 253***	**9 121 254***	**9 121 295***	**9 121 296***	15 ks

2 Příchytka čela

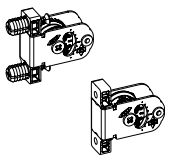

- Integrované stranové a výškové seřízení
- Ocel a plast

Typ montáže	Obj. číslo	Bal.
k přišroubování	**9 123 011**	150 ks
k zaražení	**9 123 010**	150 ks

Upozornění

* Podmínky dodávek na vyžádání

- Výsuvy Actro 468 - 473
- Dekorativní doplňky 478 - 482
- Volitelné příslušenství 483 - 485
- Organizéry 586 - 621
- Systémy pro uložení odpadků 622 - 653
- Zamykací systémy 1324 - 1339

hettich.com/short/61e571

- **Vysoká zásuvka, výška 250 mm, výška boku 94 mm**
- **Ocel, prášková barva stříbrná, bílá, antracitová**

3 Krytka

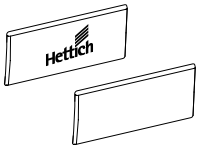

- Plast
- Krytky lze po dohodě dodat s individuálním potiskem

Barva zásuvek	Povrchová úprava	Obj. číslo	Bal.
stříbrná, antracit	antracitová s logem Hettich	**9 123 005**	300 ks
stříbrná, antracit	antracit	**9 123 000**	300 ks
bílá	bílá s logem Hettich	**9 123 006**	300 ks
bílá	bílá	**9 123 001**	300 ks

Příchytka zad, balení po sadách

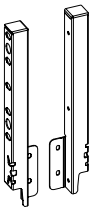

- Pro dřevěná záda

Sada obsahuje:
- 1 sada příchytka zad, levá a pravá
- Upevňovací materiál

Jmenovitá výška mm	Obj. číslo / barva			Bal.
	stříbrná	**bílá**	**antracit**	
250	**9 150 645**	**9 149 283**	**9 150 506**	1 sada

4 Příchytka zad, velkobalení

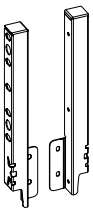

- Pro dřevěná záda

Jmenovitá výška mm	Obj. č. / povrchová úprava / provedení						Bal.
	stříbrná		**bílá**		**antracit**		
	levé	**pravé**	**levé**	**pravé**	**levé**	**pravé**	
250	**9 121 859***	**9 121 860***	**9 121 861***	**9 121 862***	**9 121 863***	**9 121 864***	30 ks

Upozornění

* Podmínky dodávek na vyžádání

- Výsuvy Actro 468 - 473
- Dekorativní doplňky 478 - 482
- Volitelné příslušenství 483 - 485
- Organizéry 586 - 621
- Systémy pro uložení odpadků 622 - 653
- Zamykací systémy 1324 - 1339

hettich.com/short/61e571

Podélný reling, balení po sadách

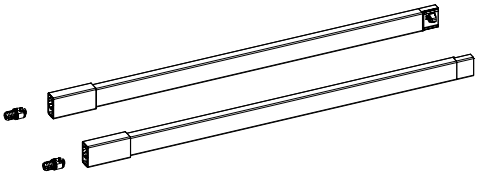

- Integrované seřízení sklonu
- Ocel, prášková barva, plast

Sada obsahuje:
- 1 pár podélný reling, levý a pravý
- 2 ks příchytka čela k zaražení

Jmenovitá délka mm	Obj. číslo / barva			Bal.
	stříbrná	bílá	antracit	
270	**9 150 647**	**9 149 285**	**9 150 512**	1 sada
300	**9 150 648**	**9 149 286**	**9 150 513**	1 sada
350	**9 150 649**	**9 149 287**	**9 150 514**	1 sada
400	**9 150 650**	**9 149 288**	**9 150 515**	1 sada
450	**9 150 652**	**9 149 289**	**9 150 516**	1 sada
500	**9 150 653**	**9 149 290**	**9 150 517**	1 sada
550	**9 150 654**	**9 149 291**	**9 150 518**	1 sada
650	**9 150 656**	**9 149 292**	**9 150 519**	1 sada

5 Podélný reling, velkobalení

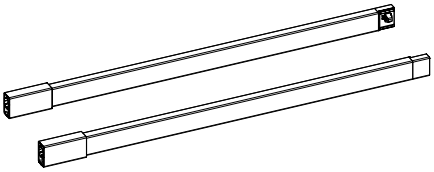

- Integrované seřízení sklonu
- Ocel, prášková barva, plast

Jmenovitá délka mm	Obj. č. / povrchová úprava / provedení						Bal.
	stříbrná		bílá		antracit		
	levé	pravé	levé	pravé	levé	pravé	
270	**9 121 953***	**9 121 954***	**9 121 957***	**9 121 958***	**9 121 955***	**9 121 956***	30 ks
300	**9 121 963***	**9 121 964***	**9 121 967***	**9 121 968***	**9 121 965***	**9 121 966***	30 ks
350	**9 121 973***	**9 121 974***	**9 121 977***	**9 121 978***	**9 121 975***	**9 121 976***	30 ks
400	**9 121 983**	**9 121 984**	**9 121 987**	**9 121 988**	**9 121 985**	**9 121 986**	30 ks
450	**9 121 993**	**9 121 994**	**9 121 997**	**9 121 998**	**9 121 995**	**9 121 996**	30 ks
500	**9 122 003**	**9 122 004**	**9 122 007**	**9 122 008**	**9 122 005**	**9 122 006**	30 ks
550	**9 122 013**	**9 122 014**	**9 122 017**	**9 122 018**	**9 122 015**	**9 122 016**	30 ks
650	**9 122 033***	**9 122 034***	**9 122 037***	**9 122 038***	**9 122 035***	**9 122 036***	30 ks

6 Příchytka čela pro podélný reling

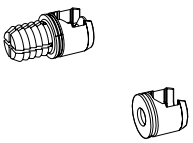

- Plast antracitový

Typ montáže	Obj. číslo	Bal.
k přišroubování	**9 127 011**	300 ks
k zaražení	**9 127 000**	300 ks

Upozornění

* Podmínky dodávek na vyžádání

- Výsuvy Actro 468 - 473
- Dekorativní doplňky 478 - 482
- Volitelné příslušenství 483 - 485
- Organizéry 586 - 621
- Systémy pro uložení odpadků 622 - 653
- Zamykací systémy 1324 - 1339

hettich.com/short/61e571

Systém zásuvek s dvojitými boky ArciTech

- **Vysoká zásuvka, výška 250 mm, výška boku 126 mm**
- **Ocel, prášková barva stříbrná, bílá, antracitová**







Vestavné rozměry

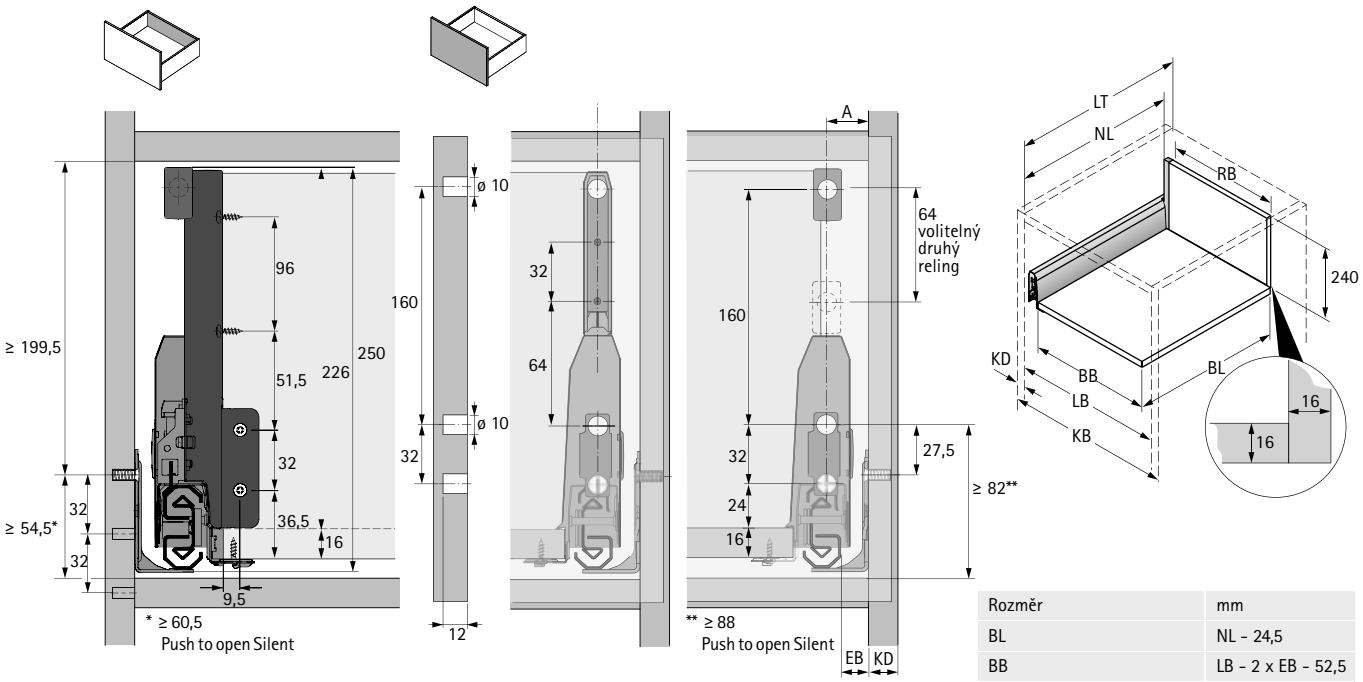

BB Šířka dna	RB Šířka zad	LB Vnitřní šířka
BL Délka dna	NL Jmenovitá délka	LT Vnitřní hloubka
KB Šířka korpusu	KD Tloušťka boku korpusu	EB Vestavná šířka

KD	16	18	19
EB	15	13	12
A	23	21	20

Rozměr		mm
BL		NL - 24,5
BB		LB - 2 x EB - 52,5
RB		LB - 2 x EB - 64
LT		NL + 3
LT	Vnitřní zásuvka	NL + 12
LT	Vnitřní zásuvka Push to open Silent	NL + 21

Pozice pro upevnění výsuvů Actro

Jmenovitá délka mm	Rozteč otvorů b1 mm
270	128
300	160
350	192
400	192
450	192
500	224
550	256
650	288

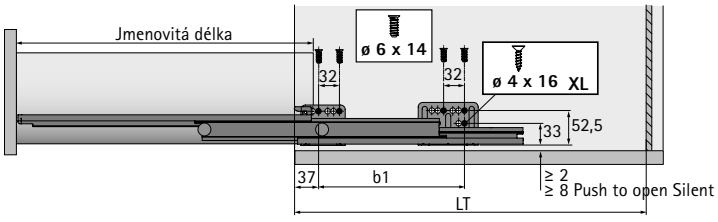

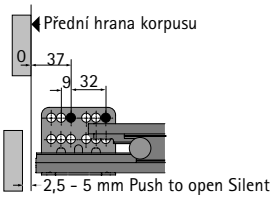

- **Vysoká zásuvka, výška 250 mm, výška boku 126 mm**
- **Ocel, prášková barva stříbrná, bílá, antracitová**

Boky zásuvek, balení po sadách

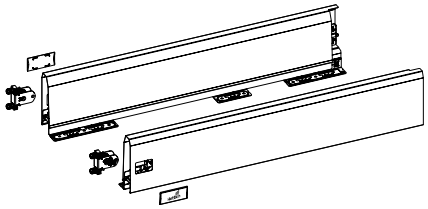

Sada obsahuje:
- 1 sada boků, levý a pravý
- 2 ks příchytky čela pro bok zásuvky k zaražení
- 2 ks krytka, plast šedý s logem Hettich
- Upevňovací materiál

Jmenovitá délka mm	Obj. číslo / barva			Bal.
	stříbrná	bílá	antracit	
270	**9 150 622**	**9 149 270**	**9 150 492**	1 sada
300	**9 150 623**	**9 149 272**	**9 150 493**	1 sada
350	**9 150 624**	**9 149 273**	**9 150 494**	1 sada
400	**9 150 625**	**9 149 274**	**9 150 495**	1 sada
450	**9 150 626**	**9 149 275**	**9 150 496**	1 sada
500	**9 150 627**	**9 149 276**	**9 150 497**	1 sada
550	**9 150 628**	**9 149 277**	**9 150 498**	1 sada
650	**9 150 629**	**9 149 278**	**9 150 499**	1 sada

1 Boky zásuvek, velkobalení

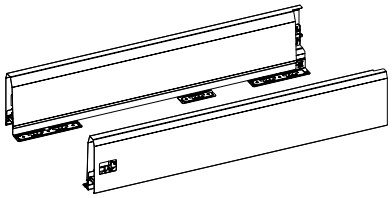

Jmenovitá délka mm	Obj. č. / povrchová úprava / provedení						Bal.
	stříbrná		bílá		antracit		
	levé	pravé	levé	pravé	levé	pravé	
270	**9 121 213***	**9 121 214***	**9 121 255***	**9 121 256***	**9 121 297***	**9 121 298***	15 ks
300	**9 121 215***	**9 121 216***	**9 121 257***	**9 121 258***	**9 121 299***	**9 121 300***	15 ks
350	**9 121 217***	**9 121 218***	**9 121 259***	**9 121 260***	**9 121 301***	**9 121 302***	15 ks
400	**9 121 219***	**9 121 220***	**9 121 261***	**9 121 262***	**9 121 303***	**9 121 304***	15 ks
450	**9 121 221***	**9 121 222***	**9 121 263***	**9 121 264***	**9 121 305***	**9 121 306***	15 ks
500	**9 121 223***	**9 121 224***	**9 121 265***	**9 121 266***	**9 121 307***	**9 121 308***	15 ks
550	**9 121 225***	**9 121 226***	**9 121 267***	**9 121 268***	**9 121 309***	**9 121 310***	15 ks
650	**9 121 227***	**9 121 228***	**9 121 269***	**9 121 270***	**9 121 311***	**9 121 312***	15 ks

2 Příchytka čela

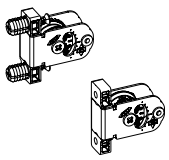

- Integrované stranové a výškové seřízení
- Ocel a plast

Typ montáže	Obj. číslo	Bal.
k přišroubování	**9 123 011**	150 ks
k zaražení	**9 123 010**	150 ks

Upozornění

* Podmínky dodávek na vyžádání

- Výsuvy Actro 468 - 473
- Dekorativní doplňky 478 - 482
- Volitelné příslušenství 483 - 485
- Organizéry 586 - 621
- Systémy pro uložení odpadků 622 - 653
- Zamykací systémy 1324 - 1339

hettich.com/short/bd1b06

- **Vysoká zásuvka, výška 250 mm, výška boku 126 mm**
- **Ocel, prášková barva stříbrná, bílá, antracitová**

3 Krytka

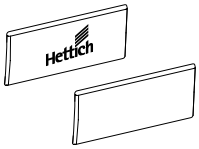

- Plast
- Krytky lze po dohodě dodat s individuálním potiskem

Barva zásuvek	Povrchová úprava	Obj. číslo	Bal.
stříbrná, antracit	antracitová s logem Hettich	**9 123 005**	300 ks
stříbrná, antracit	antracit	**9 123 000**	300 ks
bílá	bílá s logem Hettich	**9 123 006**	300 ks
bílá	bílá	**9 123 001**	300 ks

Příchytka zad, balení po sadách

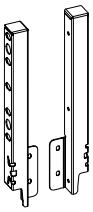

- Pro dřevěná záda

Sada obsahuje:
- 1 sada příchytka zad, levá a pravá
- Upevňovací materiál

Jmenovitá výška mm	Obj. číslo / barva			Bal.
	stříbrná	**bílá**	**antracit**	
250	**9 150 645**	**9 149 283**	**9 150 506**	1 sada

4 Příchytka zad, velkobalení

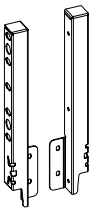

- Pro dřevěná záda

Jmenovitá výška mm	Obj. č. / povrchová úprava / provedení						Bal.
	stříbrná		**bílá**		**antracit**		
	levé	**pravé**	**levé**	**pravé**	**levé**	**pravé**	
250	**9 121 859***	**9 121 860***	**9 121 861***	**9 121 862***	**9 121 863***	**9 121 864***	30 ks

Upozornění

* Podmínky dodávek na vyžádání

- Výsuvy Actro 468 - 473
- Dekorativní doplňky 478 - 482
- Volitelné příslušenství 483 - 485
- Organizéry 586 - 621
- Systémy pro uložení odpadků 622 - 653
- Zamykací systémy 1324 - 1339

hettich.com/short/bd1b06

Podélný reling, balení po sadách

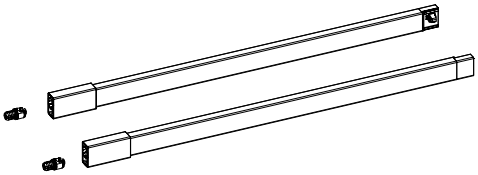

- Integrované seřízení sklonu
- Ocel, prášková barva, plast

Sada obsahuje:
- 1 pár podélný reling, levý a pravý
- 2 ks příchytka čela k zaražení

Jmenovitá délka mm	Obj. číslo / barva			Bal.
	stříbrná	bílá	antracit	
270	**9 150 647**	**9 149 285**	**9 150 512**	1 sada
300	**9 150 648**	**9 149 286**	**9 150 513**	1 sada
350	**9 150 649**	**9 149 287**	**9 150 514**	1 sada
400	**9 150 650**	**9 149 288**	**9 150 515**	1 sada
450	**9 150 652**	**9 149 289**	**9 150 516**	1 sada
500	**9 150 653**	**9 149 290**	**9 150 517**	1 sada
550	**9 150 654**	**9 149 291**	**9 150 518**	1 sada
650	**9 150 656**	**9 149 292**	**9 150 519**	1 sada

5 Podélný reling, velkobalení

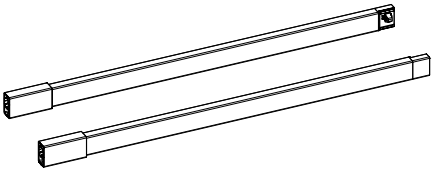

- Integrované seřízení sklonu
- Ocel, prášková barva, plast

Jmenovitá délka mm	Obj. č. / povrchová úprava / provedení						Bal.
	stříbrná		bílá		antracit		
	levé	pravé	levé	pravé	levé	pravé	
270	**9 121 953***	**9 121 954***	**9 121 957***	**9 121 958***	**9 121 955***	**9 121 956***	30 ks
300	**9 121 963***	**9 121 964***	**9 121 967***	**9 121 968***	**9 121 965***	**9 121 966***	30 ks
350	**9 121 973***	**9 121 974***	**9 121 977***	**9 121 978***	**9 121 975***	**9 121 976***	30 ks
400	**9 121 983**	**9 121 984**	**9 121 987**	**9 121 988**	**9 121 985**	**9 121 986**	30 ks
450	**9 121 993**	**9 121 994**	**9 121 997**	**9 121 998**	**9 121 995**	**9 121 996**	30 ks
500	**9 122 003**	**9 122 004**	**9 122 007**	**9 122 008**	**9 122 005**	**9 122 006**	30 ks
550	**9 122 013**	**9 122 014**	**9 122 017**	**9 122 018**	**9 122 015**	**9 122 016**	30 ks
650	**9 122 033***	**9 122 034***	**9 122 037***	**9 122 038***	**9 122 035***	**9 122 036***	30 ks

6 Příchytka čela pro podélný reling

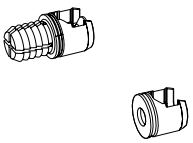

- Plast antracitový

Typ montáže	Obj. číslo	Bal.
k přišroubování	**9 127 011**	300 ks
k zaražení	**9 127 000**	300 ks

Upozornění

* Podmínky dodávek na vyžádání

- Výsuvy Actro 468 - 473
- Dekorativní doplňky 478 - 482
- Volitelné příslušenství 483 - 485
- Organizéry 586 - 621
- Systémy pro uložení odpadků 622 - 653
- Zamykací systémy 1324 - 1339

hettich.com/short/bd1b06

- **Vysoká zásuvka, výška 250 mm, výška boku 126 mm**
- **Ocel, prášková barva stříbrná, bílá, antracitová**

7 TopSide

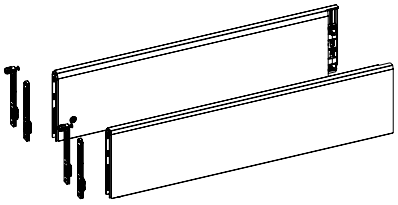

- Integrované seřízení sklonu

Sada obsahuje:
- 1 sada TopSide, levý a pravý
- 2 ks příchytka čela k zaražení a k našroubování

Jmenovitá délka mm	Obj. číslo / barva			Bal.
	stříbrná	bílá	antracit	
400	**9 122 949**	**9 122 951**	**9 122 950**	1 sada
450	**9 122 953**	**9 122 955**	**9 122 954**	1 sada
500	**9 122 957**	**9 122 959**	**9 122 958**	1 sada
550	**9 122 961**	**9 122 963**	**9 122 962**	1 sada
650	**9 122 969**	**9 122 971**	**9 122 970**	1 sada

8 DesignSide sklo

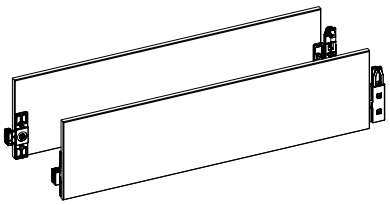

- Integrované seřízení sklonu
- Plavené sklo s nalepenými spojkami
- Tloušťka materiálu 8 mm

Sada obsahuje:
- 1 sada DesignSide s nalepenými spojkami, levý a pravý

Jmenovitá délka mm	Obj. č. / varianta skla		Bal.
	čirá	šedá	
270	**9 122 991**	**9 248 354**	1 sada
300	**9 122 992**	**9 254 267**	1 sada
350	**9 122 993**	**9 248 378**	1 sada
400	**9 122 994**	**9 254 268**	1 sada
450	**9 122 995**	**9 248 389**	1 sada
500	**9 122 996**	**9 248 390**	1 sada
550	**9 122 997**	**9 248 391**	1 sada
650	**9 123 078**	**9 282 683**	1 sada

9 Adaptér DesignSide

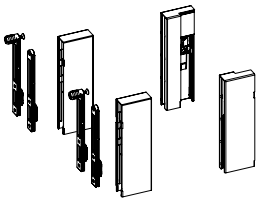

- Ke kombinaci s DesignSide sklo
- Ocel, prášková barva, plast

Sada obsahuje:
- 1 sada adaptér DesignSide přední, levý a pravý
- 1 sada adaptér DesignSide zadní, levý a pravý
- 2 ks příchytka čela k zaražení a k našroubování

Jmenovitá výška mm	Obj. číslo / barva			Bal.
	stříbrná	bílá	antracit	
124	**9 122 978**	**9 122 980**	**9 122 979**	1 sada

Upozornění

- Výsuvy Actro 468 - 473
- Dekorativní doplňky 478 - 482
- Volitelné příslušenství 483 - 485
- Organizéry 586 - 621
- Systémy pro uložení odpadků 622 - 653
- Zamykací systémy 1324 - 1339

hettich.com/short/bd1b06

Systém zásuvek s dvojitými boky ArciTech

- **Vysoká zásuvka, výška 282 mm, výška boku 94 mm**
- **Ocel, prášková barva stříbrná, bílá, antracitová**







Vestavné rozměry

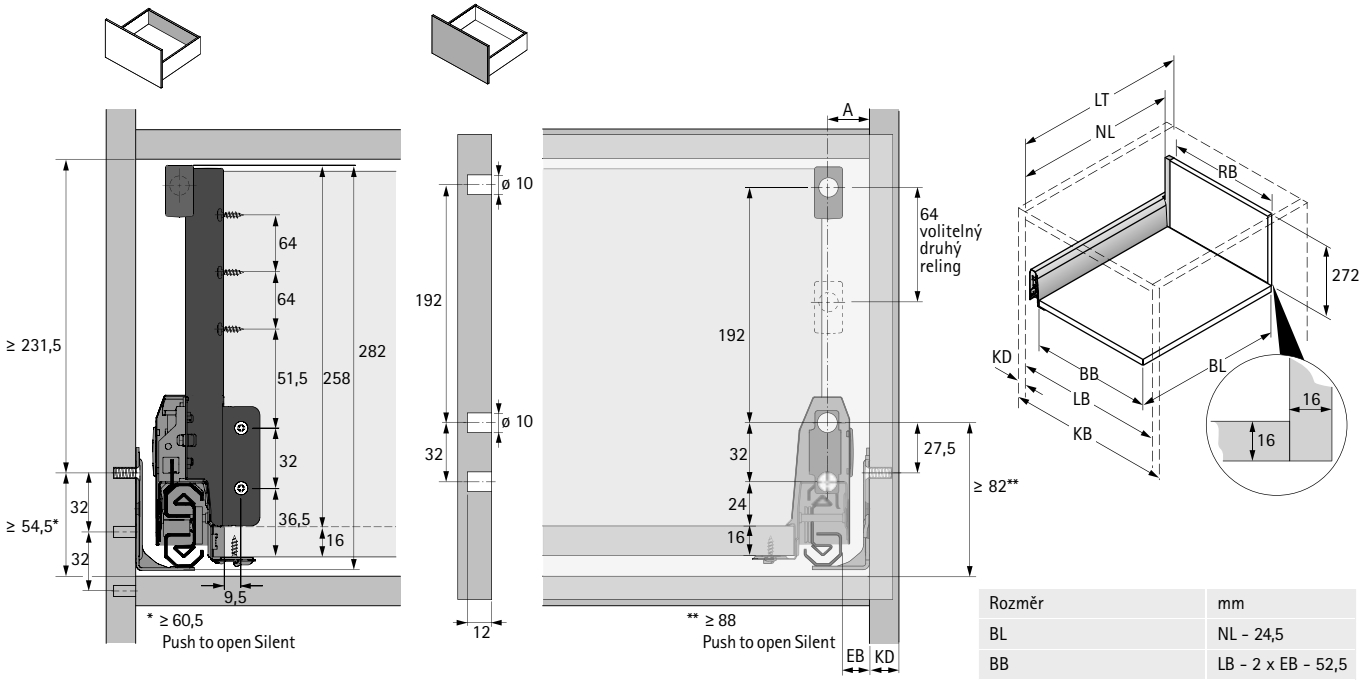

BB Šířka dna	RB Šířka zad	LB Vnitřní šířka
BL Délka dna	NL Jmenovitá délka	LT Vnitřní hloubka
KB Šířka korpusu	KD Tloušťka boku korpusu	EB Vestavná šířka

KD	16	18	19
EB	15	13	12
A	23	21	20

Rozměr		mm
BL		NL - 24,5
BB		LB - 2 x EB - 52,5
RB		LB - 2 x EB - 64
LT		NL + 3
LT	Vnitřní zásuvka	NL + 12
LT	Vnitřní zásuvka Push to open Silent	NL + 21

Pozice pro upevnění výsuvů Actro

Jmenovitá délka mm	Rozteč otvorů b1 mm
270	128
300	160
350	192
400	192
450	192
500	224
550	256
650	288

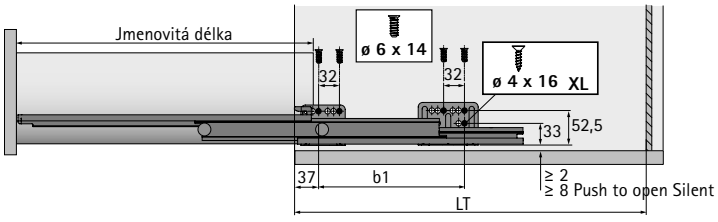

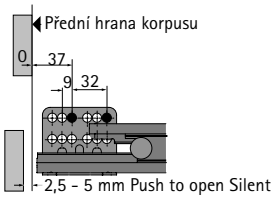

Systém zásuvek s dvojitými boky ArciTech

- **Vysoká zásuvka, výška 282 mm, výška boku 94 mm**
- **Ocel, prášková barva stříbrná, bílá, antracitová**

Boky zásuvek, balení po sadách

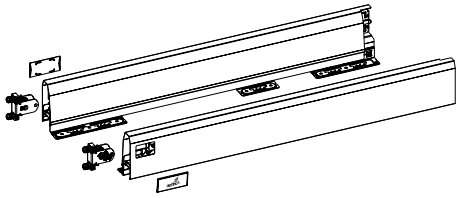

Sada obsahuje:
- 1 sada boků, levý a pravý
- 2 ks příchytky čela pro bok zásuvky k zaražení
- 2 ks krytka, plast šedý s logem Hettich
- Upevňovací materiál

Jmenovitá délka mm	Obj. číslo / barva			Bal.
	stříbrná	bílá	antracit	
270	**9 150 613**	**9 149 261**	**9 150 484**	1 sada
300	**9 150 614**	**9 149 262**	**9 150 485**	1 sada
350	**9 150 615**	**9 149 263**	**9 150 486**	1 sada
400	**9 150 616**	**9 149 264**	**9 150 487**	1 sada
450	**9 150 618**	**9 149 265**	**9 150 488**	1 sada
500	**9 150 619**	**9 149 266**	**9 150 489**	1 sada
550	**9 150 620**	**9 149 268**	**9 150 490**	1 sada
650	**9 150 621**	**9 149 269**	**9 150 491**	1 sada

1 Boky zásuvek, velkobalení

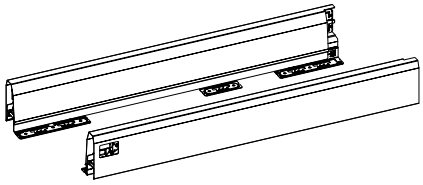

Jmenovitá délka mm	Obj. č. / povrchová úprava / provedení						Bal.
	stříbrná		bílá		antracit		
	levé	pravé	levé	pravé	levé	pravé	
270	**9 121 197***	**9 121 198***	**9 121 239***	**9 121 240***	**9 121 281***	**9 121 282***	15 ks
300	**9 121 199***	**9 121 200***	**9 121 241***	**9 121 242***	**9 121 283***	**9 121 284***	15 ks
350	**9 121 201***	**9 121 202***	**9 121 243***	**9 121 244***	**9 121 285***	**9 121 286***	15 ks
400	**9 121 203**	**9 121 204**	**9 121 245**	**9 121 246**	**9 121 287**	**9 121 288**	15 ks
450	**9 121 205**	**9 121 206**	**9 121 247**	**9 121 248**	**9 121 289**	**9 121 290**	15 ks
500	**9 121 207**	**9 121 208**	**9 121 249**	**9 121 250**	**9 121 291**	**9 121 292**	15 ks
550	**9 121 209**	**9 121 210**	**9 121 251**	**9 121 252**	**9 121 293**	**9 121 294**	15 ks
650	**9 121 211***	**9 121 212***	**9 121 253***	**9 121 254***	**9 121 295***	**9 121 296***	15 ks

2 Příchytka čela

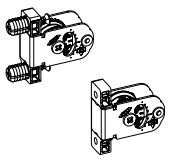

- Integrované stranové a výškové seřízení
- Ocel a plast

Typ montáže	Obj. číslo	Bal.
k přišroubování	**9 123 011**	150 ks
k zaražení	**9 123 010**	150 ks

Upozornění

* Podmínky dodávek na vyžádání

- Výsuvy Actro 468 - 473
- Dekorativní doplňky 478 - 482
- Volitelné příslušenství 483 - 485
- Organizéry 586 - 621
- Systémy pro uložení odpadků 622 - 653
- Zamykací systémy 1324 - 1339

hettich.com/short/79854c

- **Vysoká zásuvka, výška 282 mm, výška boku 94 mm**
- **Ocel, prášková barva stříbrná, bílá, antracitová**

3 Krytka

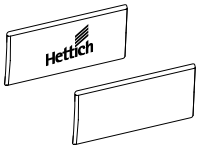

- Plast
- Krytky lze po dohodě dodat s individuálním potiskem

Barva zásuvek	Povrchová úprava	Obj. číslo	Bal.
stříbrná, antracit	antracitová s logem Hettich	**9 123 005**	300 ks
stříbrná, antracit	antracit	**9 123 000**	300 ks
bílá	bílá s logem Hettich	**9 123 006**	300 ks
bílá	bílá	**9 123 001**	300 ks

Příchytka zad, balení po sadách

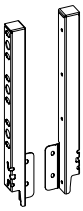

- Pro dřevěná záda

Sada obsahuje:
- 1 sada příchytka zad, levá a pravá
- Upevňovací materiál

Jmenovitá výška mm	Obj. číslo / barva			Bal.
	stříbrná	**bílá**	**antracit**	
282	**9 150 646**	**9 149 284**	**9 150 507**	1 sada

4 Příchytka zad, velkobalení

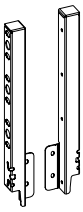

- Pro dřevěná záda

Jmenovitá výška mm	Obj. č. / povrchová úprava / provedení						Bal.
	stříbrná		**bílá**		**antracit**		
	levé	**pravé**	**levé**	**pravé**	**levé**	**pravé**	
282	**9 121 867***	**9 121 868***	**9 121 869***	**9 121 870***	**9 121 871***	**9 121 872***	30 ks

Upozornění

* Podmínky dodávek na vyžádání

- Výsuvy Actro 468 - 473
- Dekorativní doplňky 478 - 482
- Volitelné příslušenství 483 - 485
- Organizéry 586 - 621
- Systémy pro uložení odpadků 622 - 653
- Zamykací systémy 1324 - 1339

hettich.com/short/79854c

Podélný reling, balení po sadách

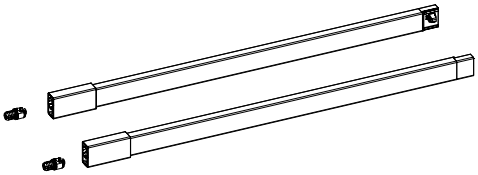

- Integrované seřízení sklonu
- Ocel, prášková barva, plast

Sada obsahuje:
- 1 pár podélný reling, levý a pravý
- 2 ks příchytka čela k zaražení

Jmenovitá délka mm	Obj. číslo / barva			Bal.
	stříbrná	bílá	antracit	
270	**9 150 647**	**9 149 285**	**9 150 512**	1 sada
300	**9 150 648**	**9 149 286**	**9 150 513**	1 sada
350	**9 150 649**	**9 149 287**	**9 150 514**	1 sada
400	**9 150 650**	**9 149 288**	**9 150 515**	1 sada
450	**9 150 652**	**9 149 289**	**9 150 516**	1 sada
500	**9 150 653**	**9 149 290**	**9 150 517**	1 sada
550	**9 150 654**	**9 149 291**	**9 150 518**	1 sada
650	**9 150 656**	**9 149 292**	**9 150 519**	1 sada

5 Podélný reling, velkobalení

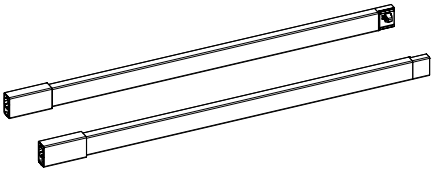

- Integrované seřízení sklonu
- Ocel, prášková barva, plast

Jmenovitá délka mm	Obj. č. / povrchová úprava / provedení						Bal.
	stříbrná		bílá		antracit		
	levé	pravé	levé	pravé	levé	pravé	
270	**9 121 953***	**9 121 954***	**9 121 957***	**9 121 958***	**9 121 955***	**9 121 956***	30 ks
300	**9 121 963***	**9 121 964***	**9 121 967***	**9 121 968***	**9 121 965***	**9 121 966***	30 ks
350	**9 121 973***	**9 121 974***	**9 121 977***	**9 121 978***	**9 121 975***	**9 121 976***	30 ks
400	**9 121 983**	**9 121 984**	**9 121 987**	**9 121 988**	**9 121 985**	**9 121 986**	30 ks
450	**9 121 993**	**9 121 994**	**9 121 997**	**9 121 998**	**9 121 995**	**9 121 996**	30 ks
500	**9 122 003**	**9 122 004**	**9 122 007**	**9 122 008**	**9 122 005**	**9 122 006**	30 ks
550	**9 122 013**	**9 122 014**	**9 122 017**	**9 122 018**	**9 122 015**	**9 122 016**	30 ks
650	**9 122 033***	**9 122 034***	**9 122 037***	**9 122 038***	**9 122 035***	**9 122 036***	30 ks

6 Příchytka čela pro podélný reling

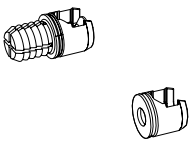

- Plast antracitový

Typ montáže	Obj. číslo	Bal.
k přišroubování	**9 127 011**	300 ks
k zaražení	**9 127 000**	300 ks

Upozornění

* Podmínky dodávek na vyžádání

- Výsuvy Actro 468 - 473
- Dekorativní doplňky 478 - 482
- Volitelné příslušenství 483 - 485
- Organizéry 586 - 621
- Systémy pro uložení odpadků 622 - 653
- Zamykací systémy 1324 - 1339

hettich.com/short/79854c

Systém zásuvek s dvojitými boky ArciTech

- **Vysoká zásuvka, výška 282 mm, výška boku 126 mm**
- **Ocel, prášková barva stříbrná, bílá, antracitová**







Vestavné rozměry

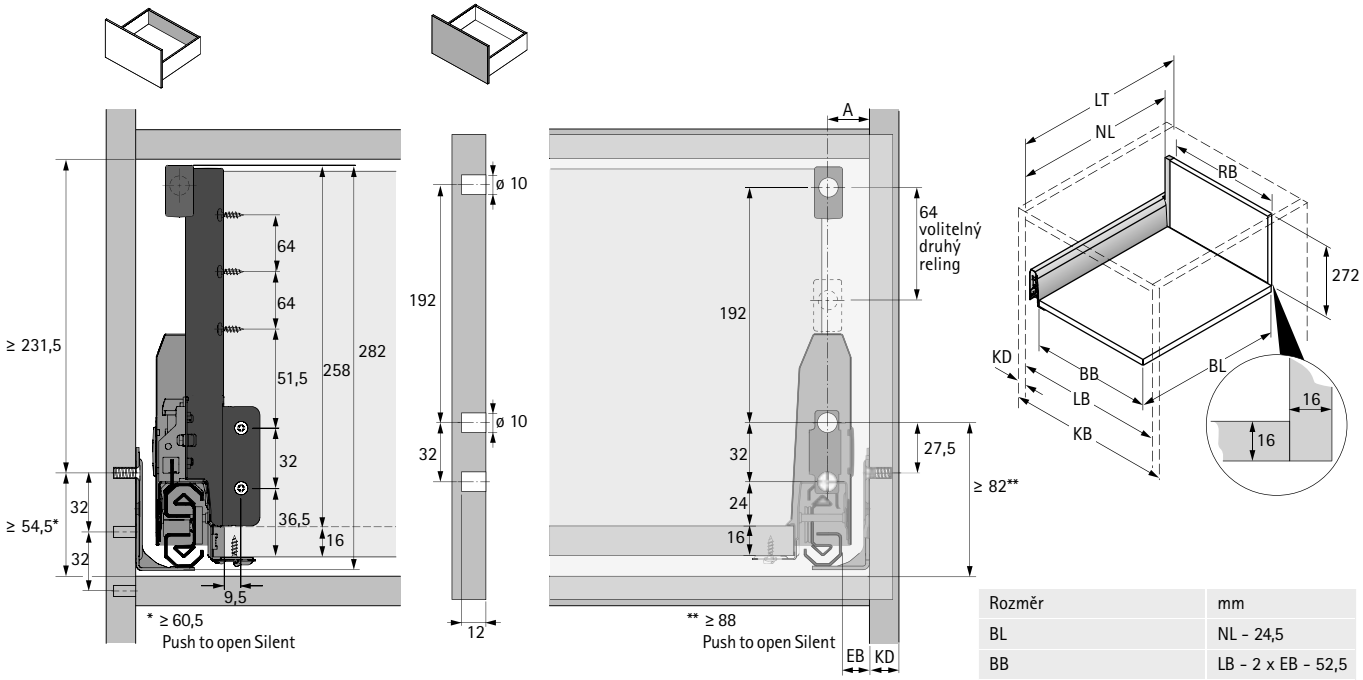

BB Šířka dna	RB Šířka zad	LB Vnitřní šířka
BL Délka dna	NL Jmenovitá délka	LT Vnitřní hloubka
KB Šířka korpusu	KD Tloušťka boku korpusu	EB Vestavná šířka

KD	16	18	19
EB	15	13	12
A	23	21	20

Rozměr		mm
BL		NL - 24,5
BB		LB - 2 x EB - 52,5
RB		LB - 2 x EB - 64
LT		NL + 3
LT	Vnitřní zásuvka	NL + 12
LT	Vnitřní zásuvka Push to open Silent	NL + 21

Pozice pro upevnění výsuvů Actro

Jmenovitá délka mm	Rozteč otvorů b1 mm
270	128
300	160
350	192
400	192
450	192
500	224
550	256
650	288

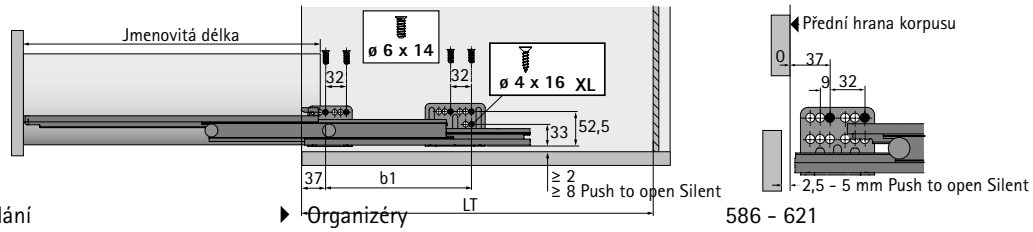

* Podmínky dodávek na vyžádání

- Výsuvy Actro 468 - 473
- Dekorativní doplňky 478 - 482
- Volitelné příslušenství 483 - 485
- Organizéry 586 - 621
- Systémy pro uložení odpadků 622 - 653
- Zamykací systémy 1324 - 1339

Systém zásuvek s dvojitými boky ArciTech

- **Vysoká zásuvka, výška 282 mm, výška boku 126 mm**
- **Ocel, prášková barva stříbrná, bílá, antracitová**

Boky zásuvek, balení po sadách

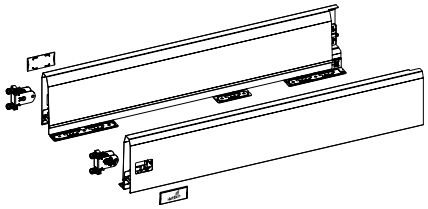

Sada obsahuje:
- 1 sada boků, levý a pravý
- 2 ks příchytky čela pro bok zásuvky k zaražení
- 2 ks krytka, plast šedý s logem Hettich
- Upevňovací materiál

Jmenovitá délka mm	Obj. číslo / barva			Bal.
	stříbrná	bílá	antracit	
270	**9 150 622**	**9 149 270**	**9 150 492**	1 sada
300	**9 150 623**	**9 149 272**	**9 150 493**	1 sada
350	**9 150 624**	**9 149 273**	**9 150 494**	1 sada
400	**9 150 625**	**9 149 274**	**9 150 495**	1 sada
450	**9 150 626**	**9 149 275**	**9 150 496**	1 sada
500	**9 150 627**	**9 149 276**	**9 150 497**	1 sada
550	**9 150 628**	**9 149 277**	**9 150 498**	1 sada
650	**9 150 629**	**9 149 278**	**9 150 499**	1 sada

1 Boky zásuvek, velkobalení

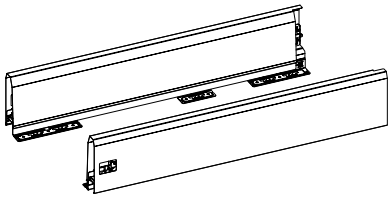

Jmenovitá délka mm	Obj. č. / povrchová úprava / provedení						Bal.
	stříbrná		bílá		antracit		
	levé	pravé	levé	pravé	levé	pravé	
270	**9 121 213***	**9 121 214***	**9 121 255***	**9 121 256***	**9 121 297***	**9 121 298***	15 ks
300	**9 121 215***	**9 121 216***	**9 121 257***	**9 121 258***	**9 121 299***	**9 121 300***	15 ks
350	**9 121 217***	**9 121 218***	**9 121 259***	**9 121 260***	**9 121 301***	**9 121 302***	15 ks
400	**9 121 219***	**9 121 220***	**9 121 261***	**9 121 262***	**9 121 303***	**9 121 304***	15 ks
450	**9 121 221***	**9 121 222***	**9 121 263***	**9 121 264***	**9 121 305***	**9 121 306***	15 ks
500	**9 121 223***	**9 121 224***	**9 121 265***	**9 121 266***	**9 121 307***	**9 121 308***	15 ks
550	**9 121 225***	**9 121 226***	**9 121 267***	**9 121 268***	**9 121 309***	**9 121 310***	15 ks
650	**9 121 227***	**9 121 228***	**9 121 269***	**9 121 270***	**9 121 311***	**9 121 312***	15 ks

2 Příchytka čela

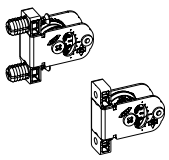

- Integrované stranové a výškové seřízení
- Ocel a plast

Typ montáže	Obj. číslo	Bal.
k přišroubování	**9 123 011**	150 ks
k zaražení	**9 123 010**	150 ks

Upozornění

* Podmínky dodávek na vyžádání

- Výsuvy Actro 468 - 473
- Dekorativní doplňky 478 - 482
- Volitelné příslušenství 483 - 485
- Organizéry 586 - 621
- Systémy pro uložení odpadků 622 - 653
- Zamykací systémy 1324 - 1339

hettich.com/short/27f880

- **Vysoká zásuvka, výška 282 mm, výška boku 126 mm**
- **Ocel, prášková barva stříbrná, bílá, antracitová**

3 Krytka

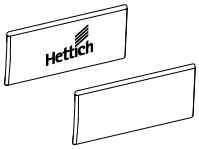

- Plast
- Krytky lze po dohodě dodat s individuálním potiskem

Barva zásuvek	Povrchová úprava	Obj. číslo	Bal.
stříbrná, antracit	antracitová s logem Hettich	**9 123 005**	300 ks
stříbrná, antracit	antracit	**9 123 000**	300 ks
bílá	bílá s logem Hettich	**9 123 006**	300 ks
bílá	bílá	**9 123 001**	300 ks

Příchytka zad, balení po sadách

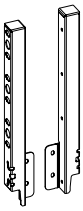

- Pro dřevěná záda

Sada obsahuje:
- 1 sada příchytka zad, levá a pravá
- Upevňovací materiál

Jmenovitá výška mm	Obj. číslo / barva			Bal.
	stříbrná	**bílá**	**antracit**	
282	**9 150 646**	**9 149 284**	**9 150 507**	1 sada

4 Příchytka zad, velkobalení

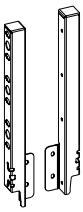

- Pro dřevěná záda

Jmenovitá výška mm	Obj. č. / povrchová úprava / provedení						Bal.
	stříbrná		**bílá**		**antracit**		
	levé	**pravé**	**levé**	**pravé**	**levé**	**pravé**	
282	**9 121 867***	**9 121 868***	**9 121 869***	**9 121 870***	**9 121 871***	**9 121 872***	30 ks

Upozornění

* Podmínky dodávek na vyžádání

- Výsuvy Actro 468 - 473
- Dekorativní doplňky 478 - 482
- Volitelné příslušenství 483 - 485
- Organizéry 586 - 621
- Systémy pro uložení odpadků 622 - 653
- Zamykací systémy 1324 - 1339

hettich.com/short/27f880

Podélný reling, balení po sadách

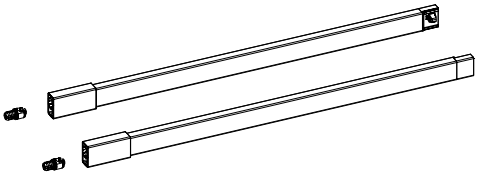

- Integrované seřízení sklonu
- Ocel, prášková barva, plast

Sada obsahuje:
- 1 pár podélný reling, levý a pravý
- 2 ks příchytka čela k zaražení

Jmenovitá délka mm	Obj. číslo / barva			Bal.
	stříbrná	bílá	antracit	
270	**9 150 647**	**9 149 285**	**9 150 512**	1 sada
300	**9 150 648**	**9 149 286**	**9 150 513**	1 sada
350	**9 150 649**	**9 149 287**	**9 150 514**	1 sada
400	**9 150 650**	**9 149 288**	**9 150 515**	1 sada
450	**9 150 652**	**9 149 289**	**9 150 516**	1 sada
500	**9 150 653**	**9 149 290**	**9 150 517**	1 sada
550	**9 150 654**	**9 149 291**	**9 150 518**	1 sada
650	**9 150 656**	**9 149 292**	**9 150 519**	1 sada

5 Podélný reling, velkobalení

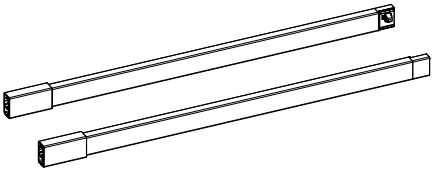

- Integrované seřízení sklonu
- Ocel, prášková barva, plast

Jmenovitá délka mm	Obj. č. / povrchová úprava / provedení						Bal.
	stříbrná		bílá		antracit		
	levé	pravé	levé	pravé	levé	pravé	
270	**9 121 953***	**9 121 954***	**9 121 957***	**9 121 958***	**9 121 955***	**9 121 956***	30 ks
300	**9 121 963***	**9 121 964***	**9 121 967***	**9 121 968***	**9 121 965***	**9 121 966***	30 ks
350	**9 121 973***	**9 121 974***	**9 121 977***	**9 121 978***	**9 121 975***	**9 121 976***	30 ks
400	**9 121 983**	**9 121 984**	**9 121 987**	**9 121 988**	**9 121 985**	**9 121 986**	30 ks
450	**9 121 993**	**9 121 994**	**9 121 997**	**9 121 998**	**9 121 995**	**9 121 996**	30 ks
500	**9 122 003**	**9 122 004**	**9 122 007**	**9 122 008**	**9 122 005**	**9 122 006**	30 ks
550	**9 122 013**	**9 122 014**	**9 122 017**	**9 122 018**	**9 122 015**	**9 122 016**	30 ks
650	**9 122 033***	**9 122 034***	**9 122 037***	**9 122 038***	**9 122 035***	**9 122 036***	30 ks

6 Příchytka čela pro podélný reling

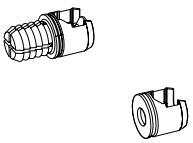

- Plast antracitový

Typ montáže	Obj. číslo	Bal.
k přišroubování	**9 127 011**	300 ks
k zaražení	**9 127 000**	300 ks

Upozornění

* Podmínky dodávek na vyžádání

- Výsuvy Actro 468 - 473
- Dekorativní doplňky 478 - 482
- Volitelné příslušenství 483 - 485
- Organizéry 586 - 621
- Systémy pro uložení odpadků 622 - 653
- Zamykací systémy 1324 - 1339

hettich.com/short/27f880

Systém zásuvek s dvojitými boky ArciTech

- **Zásuvka s vybráním pod dřez, výška 94 mm**
- **Ocel, prášková barva stříbrná, bílá, antracitová**







Vestavné rozměry

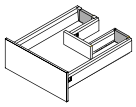

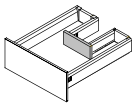

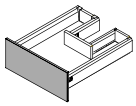

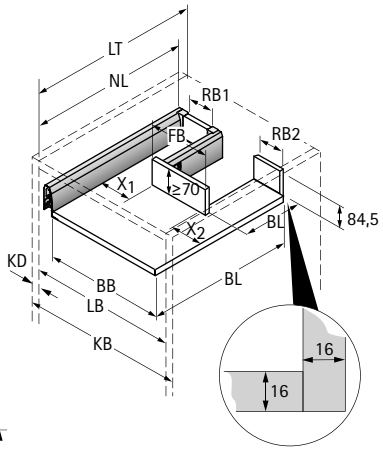

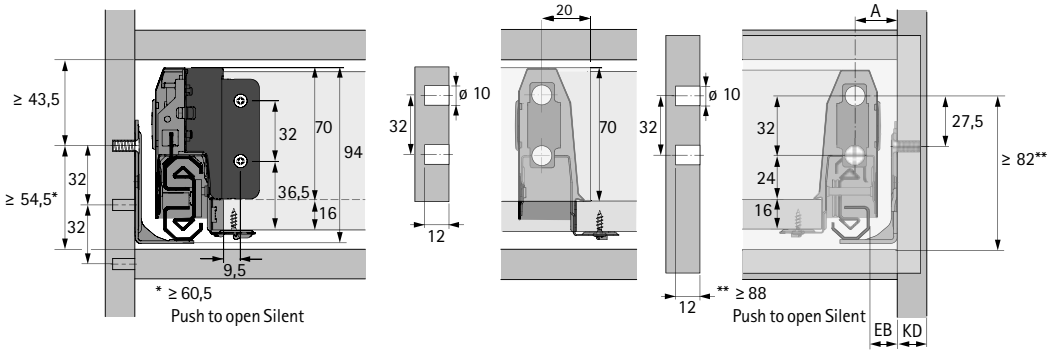

BB Šířka dna	RB Šířka zad	LB Vnitřní šířka
BL Délka dna	NL Jmenovitá délka	LT Vnitřní hloubka
KB Šířka korpusu	KD Tloušťka boku korpusu	EB Vestavná šířka
FB Šířka čela		

KD	16	18	19
EB	15	13	12
A	23	21	20

Rozměr	mm
BL	NL - 24,5
BB	LB - 2 x EB - 52,5
RB1	X1 - 11,5
RB2	X2 -11,5
FB	BB - X1 - X2 + 9
LT	NL + 3

Pozice pro upevnění výsuvů Actro

Jmenovitá délka mm	Rozteč otvorů b1 mm
270	128
300	160
350	192
400	192
450	192
500	224
550	256
650	288

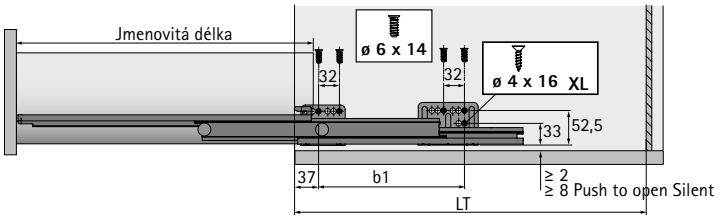

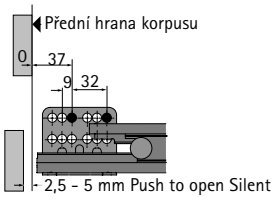

Systém zásuvek s dvojitými boky ArciTech

- **Zásuvka s vybráním pod dřez, výška 94 mm**
- **Ocel, prášková barva stříbrná, bílá, antracitová**

Boky zásuvek, balení po sadách

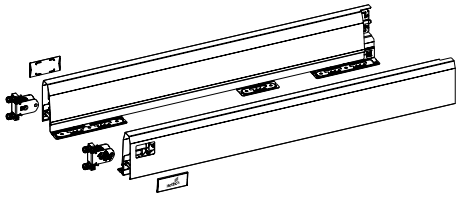

Sada obsahuje:
- 1 sada boků, levý a pravý
- 2 ks příchytky čela pro bok zásuvky k zaražení
- 2 ks krytka, plast šedý s logem Hettich
- Upevňovací materiál

Jmenovitá délka mm	Obj. číslo / barva			Bal.
	stříbrná	bílá	antracit	
270	**9 150 613**	**9 149 261**	**9 150 484**	1 sada
300	**9 150 614**	**9 149 262**	**9 150 485**	1 sada
350	**9 150 615**	**9 149 263**	**9 150 486**	1 sada
400	**9 150 616**	**9 149 264**	**9 150 487**	1 sada
450	**9 150 618**	**9 149 265**	**9 150 488**	1 sada
500	**9 150 619**	**9 149 266**	**9 150 489**	1 sada
550	**9 150 620**	**9 149 268**	**9 150 490**	1 sada
650	**9 150 621**	**9 149 269**	**9 150 491**	1 sada

1 Boky zásuvek, velkobalení

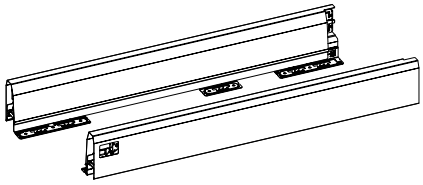

Jmenovitá délka mm	Obj. č. / povrchová úprava / provedení						Bal.
	stříbrná		bílá		antracit		
	levé	pravé	levé	pravé	levé	pravé	
270	**9 121 197***	**9 121 198***	**9 121 239***	**9 121 240***	**9 121 281***	**9 121 282***	15 ks
300	**9 121 199***	**9 121 200***	**9 121 241***	**9 121 242***	**9 121 283***	**9 121 284***	15 ks
350	**9 121 201***	**9 121 202***	**9 121 243***	**9 121 244***	**9 121 285***	**9 121 286***	15 ks
400	**9 121 203**	**9 121 204**	**9 121 245**	**9 121 246**	**9 121 287**	**9 121 288**	15 ks
450	**9 121 205**	**9 121 206**	**9 121 247**	**9 121 248**	**9 121 289**	**9 121 290**	15 ks
500	**9 121 207**	**9 121 208**	**9 121 249**	**9 121 250**	**9 121 291**	**9 121 292**	15 ks
550	**9 121 209**	**9 121 210**	**9 121 251**	**9 121 252**	**9 121 293**	**9 121 294**	15 ks
650	**9 121 211***	**9 121 212***	**9 121 253***	**9 121 254***	**9 121 295***	**9 121 296***	15 ks

2 Příchytka čela

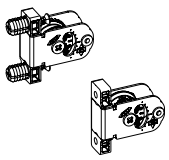

- Integrované stranové a výškové seřízení
- Ocel a plast

Typ montáže	Obj. číslo	Bal.
k přišroubování	**9 123 011**	150 ks
k zaražení	**9 123 010**	150 ks

Upozornění

* Podmínky dodávek na vyžádání

- Výsuvy Actro 468 - 473
- Dekorativní doplňky 478 - 482
- Volitelné příslušenství 483 - 485
- Organizéry 586 - 621
- Systémy pro uložení odpadků 622 - 653
- Zamykací systémy 1324 - 1339

hettich.com/short/f6dd18

3 Krytka

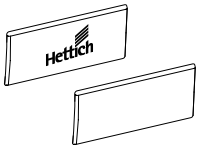

- Plast
- Krytky lze po dohodě dodat s individuálním potiskem

Barva zásuvek	Povrchová úprava	Obj. číslo	Bal.
stříbrná, antracit	antracitová s logem Hettich	**9 123 005**	300 ks
stříbrná, antracit	antracit	**9 123 000**	300 ks
bílá	bílá s logem Hettich	**9 123 006**	300 ks
bílá	bílá	**9 123 001**	300 ks

Příchytka zad, balení po sadách

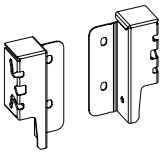

- Pro dřevěná záda

Sada obsahuje:
- 1 sada příchytka zad, levá a pravá
- Upevňovací materiál

Jmenovitá výška mm	Obj. číslo / barva			Bal.
	stříbrná	bílá	antracit	
94	**9 150 641**	**9 149 279**	**9 150 501**	1 sada

4 Příchytka zad, velkobalení

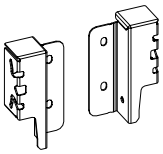

- Pro dřevěná záda

Jmenovitá výška mm	Obj. č. / povrchová úprava / provedení						Bal.
	stříbrná		bílá		antracit		
	levé	pravé	levé	pravé	levé	pravé	
94	**9 121 827***	**9 121 828***	**9 121 829***	**9 121 830***	**9 121 831***	**9 121 832***	30 ks

Upozornění

* Podmínky dodávek na vyžádání

- Výsuvy Actro 468 - 473
- Dekorativní doplňky 478 - 482
- Volitelné příslušenství 483 - 485
- Organizéry 586 - 621
- Systémy pro uložení odpadků 622 - 653
- Zamykací systémy 1324 - 1339

hettich.com/short/f6dd18

Systém zásuvek s dvojitými boky ArciTech

- **Vysoká zásuvka s vybráním pod dřez, výška 186 mm**
- **Ocel, prášková barva stříbrná, bílá, antracitová**







Vestavné rozměry

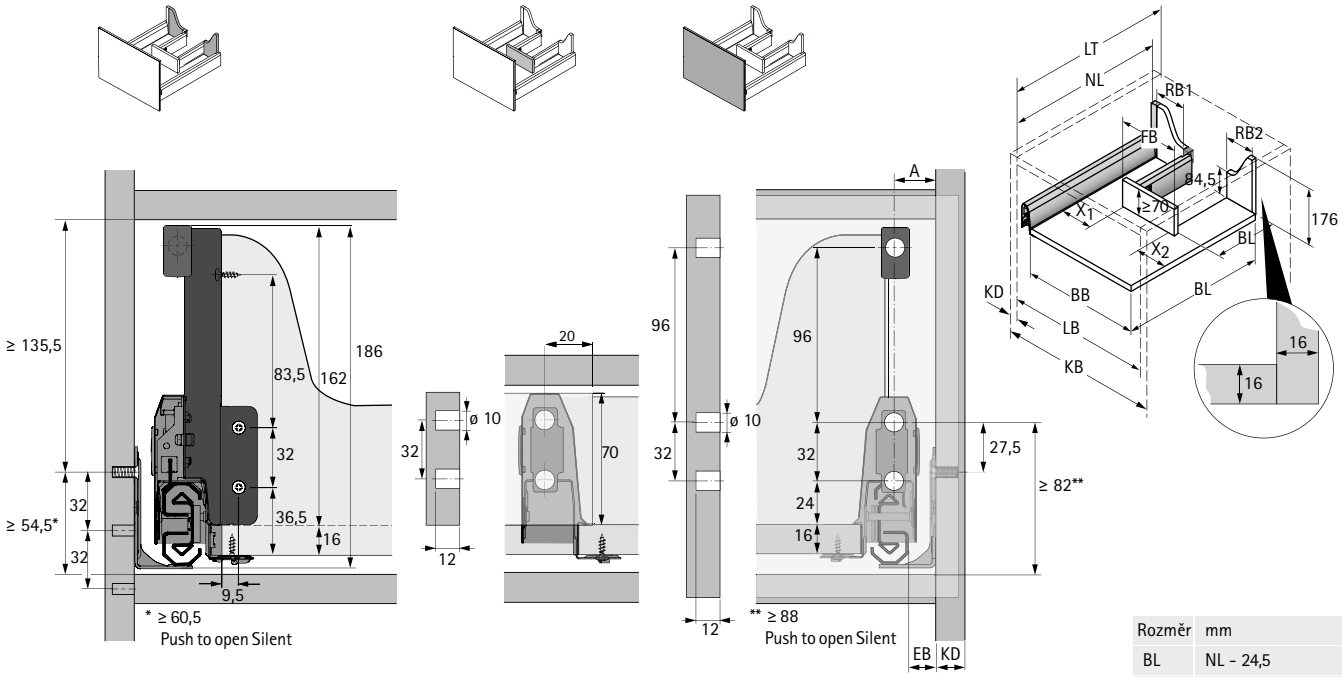

BB Šířka dna	RB Šířka zad	LB Vnitřní šířka
BL Délka dna	NL Jmenovitá délka	LT Vnitřní hloubka
KB Šířka korpusu	KD Tloušťka boku korpusu	EB Vestavná šířka
FB Šířka čela		

KD	16	18	19
EB	15	13	12
A	23	21	20

Rozměr	mm
BL	NL - 24,5
BB	LB - 2 x EB - 52,5
RB1	X1 - 11,5
RB2	X2 -11,5
FB	BB - X1 - X2 + 9
LT	NL + 3

Pozice pro upevnění výsuvů Actro

Jmenovitá délka mm	Rozteč otvorů b1 mm
270	128
300	160
350	192
400	192
450	192
500	224
550	256
650	288

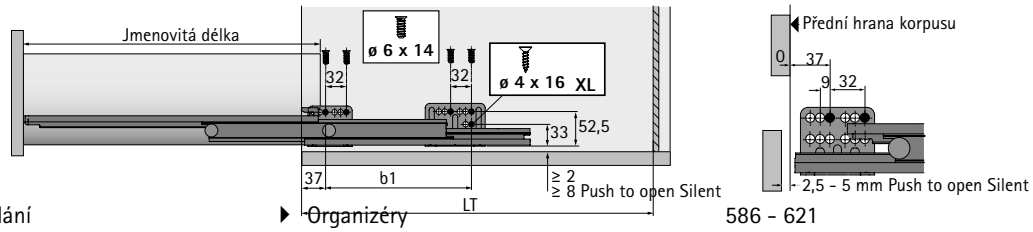

* Podmínky dodávek na vyžádání

- Výsuvy Actro 468 - 473
- Dekorativní doplňky 478 - 482
- Volitelné příslušenství 483 - 485
- Organizéry 586 - 621
- Systémy pro uložení odpadků 622 - 653
- Zamykací systémy 1324 - 1339

- **Vysoká zásuvka s vybráním pod dřez, výška 186 mm**
- **Ocel, prášková barva stříbrná, bílá, antracitová**

Boky zásuvek, balení po sadách

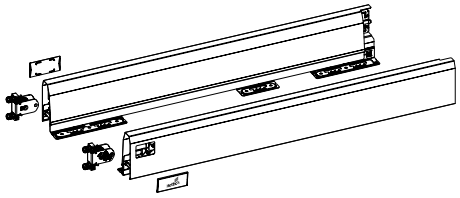

Sada obsahuje:
- 1 sada boků, levý a pravý
- 2 ks příchytky čela pro bok zásuvky k zaražení
- 2 ks krytka, plast šedý s logem Hettich
- Upevňovací materiál

Jmenovitá délka mm	Obj. číslo / barva			Bal.
	stříbrná	bílá	antracit	
270	**9 150 613**	**9 149 261**	**9 150 484**	1 sada
300	**9 150 614**	**9 149 262**	**9 150 485**	1 sada
350	**9 150 615**	**9 149 263**	**9 150 486**	1 sada
400	**9 150 616**	**9 149 264**	**9 150 487**	1 sada
450	**9 150 618**	**9 149 265**	**9 150 488**	1 sada
500	**9 150 619**	**9 149 266**	**9 150 489**	1 sada
550	**9 150 620**	**9 149 268**	**9 150 490**	1 sada
650	**9 150 621**	**9 149 269**	**9 150 491**	1 sada

1 Boky zásuvek, velkobalení

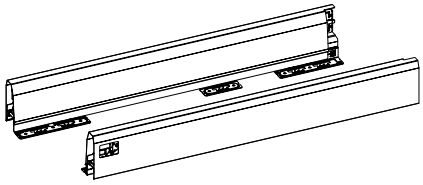

Jmenovitá délka mm	Obj. č. / povrchová úprava / provedení						Bal.
	stříbrná		bílá		antracit		
	levé	pravé	levé	pravé	levé	pravé	
270	**9 121 197***	**9 121 198***	**9 121 239***	**9 121 240***	**9 121 281***	**9 121 282***	15 ks
300	**9 121 199***	**9 121 200***	**9 121 241***	**9 121 242***	**9 121 283***	**9 121 284***	15 ks
350	**9 121 201***	**9 121 202***	**9 121 243***	**9 121 244***	**9 121 285***	**9 121 286***	15 ks
400	**9 121 203**	**9 121 204**	**9 121 245**	**9 121 246**	**9 121 287**	**9 121 288**	15 ks
450	**9 121 205**	**9 121 206**	**9 121 247**	**9 121 248**	**9 121 289**	**9 121 290**	15 ks
500	**9 121 207**	**9 121 208**	**9 121 249**	**9 121 250**	**9 121 291**	**9 121 292**	15 ks
550	**9 121 209**	**9 121 210**	**9 121 251**	**9 121 252**	**9 121 293**	**9 121 294**	15 ks
650	**9 121 211***	**9 121 212***	**9 121 253***	**9 121 254***	**9 121 295***	**9 121 296***	15 ks

2 Příchytka čela

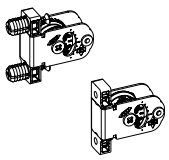

- Integrované stranové a výškové seřízení
- Ocel a plast

Typ montáže	Obj. číslo	Bal.
k přišroubování	**9 123 011**	150 ks
k zaražení	**9 123 010**	150 ks

Upozornění

* Podmínky dodávek na vyžádání

- Výsuvy Actro 468 - 473
- Dekorativní doplňky 478 - 482
- Volitelné příslušenství 483 - 485
- Organizéry 586 - 621
- Systémy pro uložení odpadků 622 - 653
- Zamykací systémy 1324 - 1339

hettich.com/short/76ea3d

3 Krytka

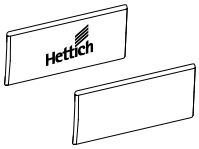

- Plast
- Krytky lze po dohodě dodat s individuálním potiskem

Barva zásuvek	Povrchová úprava	Obj. číslo	Bal.
stříbrná, antracit	antracitová s logem Hettich	**9 123 005**	300 ks
stříbrná, antracit	antracit	**9 123 000**	300 ks
bílá	bílá s logem Hettich	**9 123 006**	300 ks
bílá	bílá	**9 123 001**	300 ks

Příchytka zad, balení po sadách

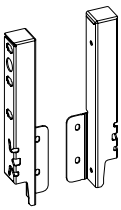

- Pro dřevěná záda

Sada obsahuje:
- 1 sada příchytka zad, levá a pravá
- Upevňovací materiál

Jmenovitá výška mm	Obj. číslo / barva			Bal.
	stříbrná	**bílá**	**antracit**	
186	**9 150 643**	**9 149 281**	**9 150 503**	1 sada

4 Příchytka zad, velkobalení

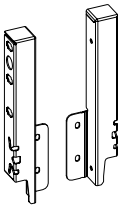

- Pro dřevěná záda

Jmenovitá výška mm	Obj. č. / povrchová úprava / provedení						Bal.
	stříbrná		**bílá**		**antracit**		
	levé	**pravé**	**levé**	**pravé**	**levé**	**pravé**	
186	**9 121 843**	**9 121 844**	**9 121 845**	**9 121 846**	**9 121 847**	**9 121 848**	30 ks

Upozornění

* Podmínky dodávek na vyžádání

- Výsuvy Actro 468 - 473
- Dekorativní doplňky 478 - 482
- Volitelné příslušenství 483 - 485
- Organizéry 586 - 621
- Systémy pro uložení odpadků 622 - 653
- Zamykací systémy 1324 - 1339

hettich.com/short/76ea3d

Podélný reling, balení po sadách

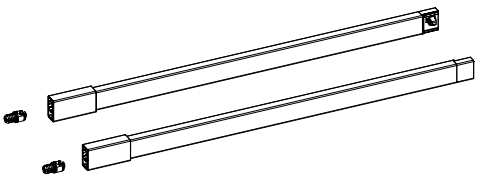

- Integrované seřízení sklonu
- Ocel, prášková barva, plast

Sada obsahuje:
- 1 pár podélný reling, levý a pravý
- 2 ks příchytka čela k zaražení

Jmenovitá délka mm	Obj. číslo / barva			Bal.
	stříbrná	bílá	antracit	
270	**9 150 647**	**9 149 285**	**9 150 512**	1 sada
300	**9 150 648**	**9 149 286**	**9 150 513**	1 sada
350	**9 150 649**	**9 149 287**	**9 150 514**	1 sada
400	**9 150 650**	**9 149 288**	**9 150 515**	1 sada
450	**9 150 652**	**9 149 289**	**9 150 516**	1 sada
500	**9 150 653**	**9 149 290**	**9 150 517**	1 sada
550	**9 150 654**	**9 149 291**	**9 150 518**	1 sada
650	**9 150 656**	**9 149 292**	**9 150 519**	1 sada

5 Podélný reling, velkobalení

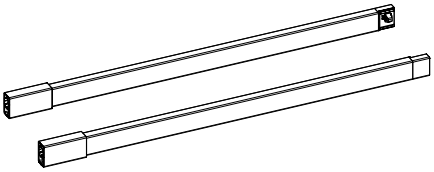

- Integrované seřízení sklonu
- Ocel, prášková barva, plast

Jmenovitá délka mm	Obj. č. / povrchová úprava / provedení						Bal.
	stříbrná		bílá		antracit		
	levé	pravé	levé	pravé	levé	pravé	
270	**9 121 953***	**9 121 954***	**9 121 957***	**9 121 958***	**9 121 955***	**9 121 956***	30 ks
300	**9 121 963***	**9 121 964***	**9 121 967***	**9 121 968***	**9 121 965***	**9 121 966***	30 ks
350	**9 121 973***	**9 121 974***	**9 121 977***	**9 121 978***	**9 121 975***	**9 121 976***	30 ks
400	**9 121 983**	**9 121 984**	**9 121 987**	**9 121 988**	**9 121 985**	**9 121 986**	30 ks
450	**9 121 993**	**9 121 994**	**9 121 997**	**9 121 998**	**9 121 995**	**9 121 996**	30 ks
500	**9 122 003**	**9 122 004**	**9 122 007**	**9 122 008**	**9 122 005**	**9 122 006**	30 ks
550	**9 122 013**	**9 122 014**	**9 122 017**	**9 122 018**	**9 122 015**	**9 122 016**	30 ks
650	**9 122 033***	**9 122 034***	**9 122 037***	**9 122 038***	**9 122 035***	**9 122 036***	30 ks

6 Příchytka čela pro podélný reling

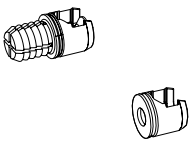

- Plast antracitový

Typ montáže	Obj. číslo	Bal.
k přišroubování	**9 127 011**	300 ks
k zaražení	**9 127 000**	300 ks

Upozornění

* Podmínky dodávek na vyžádání
- Výsuvy Actro 468 - 473
- Dekorativní doplňky 478 - 482
- Volitelné příslušenství 483 - 485
- Organizéry 586 - 621
- Systémy pro uložení odpadků 622 - 653
- Zamykací systémy 1324 - 1339

hettich.com/short/76ea3d

Seřiditelné soklové nohy s uchycením pro zásuvku



- Perfektní kombinace soklových noh a uchycení soklové zásuvky
- Lze použít s následujícími zásuvkovými systémy nebo výsuvy:
  - AvanTech YOU s Actro YOU nebo Quadro YOU (výška zásuvky 101 mm)
  - ArciTech s Actro (výšky zásuvky 94 mm a 126 mm)
  - InnoTech Atira s Quadro V6 nebo Quadro 25 (výška zásuvky 70 mm)

  (zásuvky a výsuvy je třeba objednat zvlášť)
- Pro výšky soklu od 150 mm
- Rozsah seřízení 145 - 172 mm
- Snadné seřízení výšky
- Soklová zásuvka je rovnoběžná s korpusem
- Výsuvy lze montovat dodatečně
- Vestavná výška je variabilní v rastru 5 mm
- Lze použít mezi všechny skříňky, i když vedlejší je rohová nebo s vestavným spotřebičem
- Nosnost soklové nohy je 75 kg/ks
- Užitečné zatížení zásuvky max. 30 kg
- Hliníkový profil lze zkrátit

Sada obsahuje:
- 4 ks soklová noha, hliník bez povrch. úpravy
- 2 ks upevňovací plech, ocel
- Upevňovací materiál

Obj. číslo	Bal.
0 013 297	1 sada

Montáž

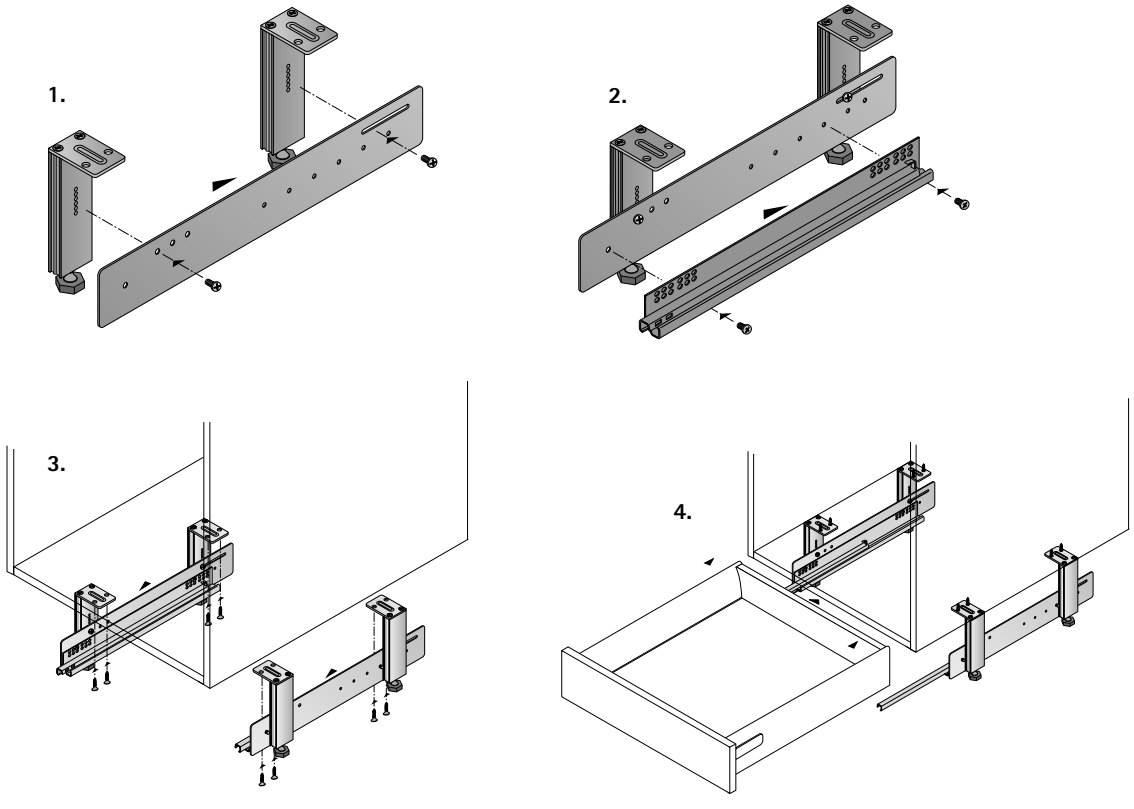

- **Seřiditelné soklové nohy**
- **S uchycením pro soklovou zásuvku**

Vestavné rozměry

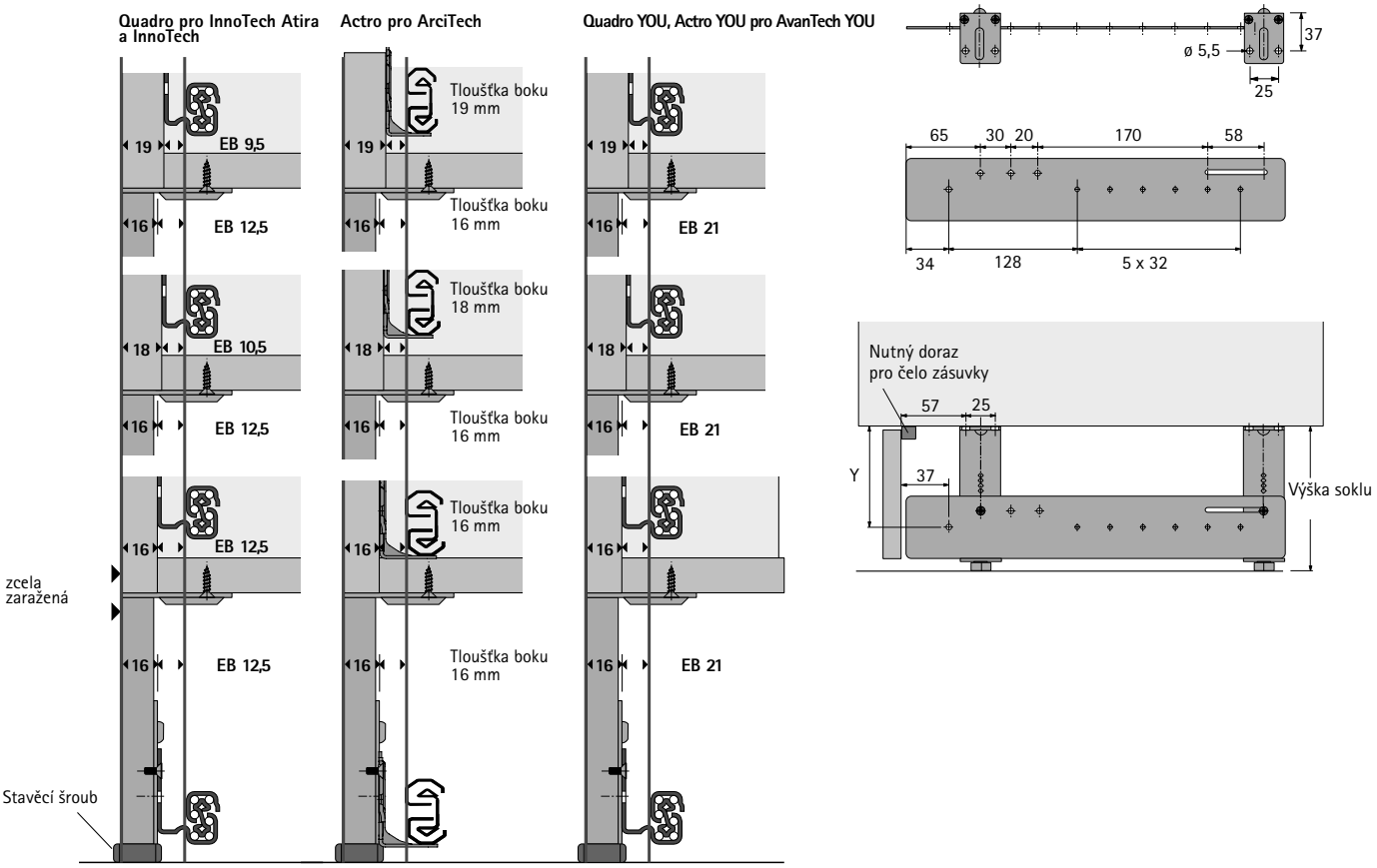

Vestavné rozměry

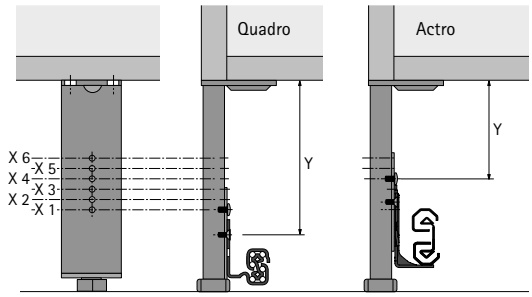

Upevňovací bod	Rozměr Y pro výšku soklu 150 mm
X 6	78,5
X 5	83,5
X 4	88,5
X 3	93,5
X 2	98,5
X 1	103,5

Při použití s ArciTech, výška 94 mm: Využitelné upevňovací body X 4 - X 6
Při použití s ArciTech, výška 126 mm: Využitelné upevňovací body X 4 - X 5
Při použití s InnoTech Atira / InnoTech, výška 70 mm: Využitelné upevňovací body X 1 - X 6
Při použití s AvanTech YOU, výška 101 mm: Využitelné upevňovací body X 2 - X 6

Systém zásuvek s dvojitými boky ArciTech

- **Příklad použití v úzké dolní skříňce**
- **Ocel, prášková barva**



- Výška korpusu max. 750 mm
- Šířka korpusu max. 300 mm
- Nutno použít výsuv Actro levý i pravý, osadit diagonálně
- Celková nosnost max. 20 kg
- Možné jsou i jiné konfigurace

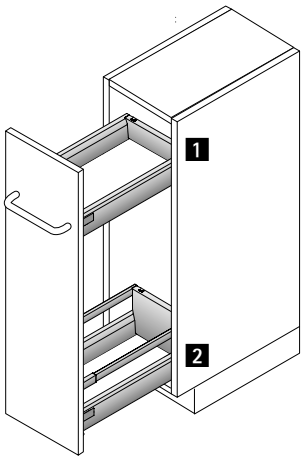

Příklad použití

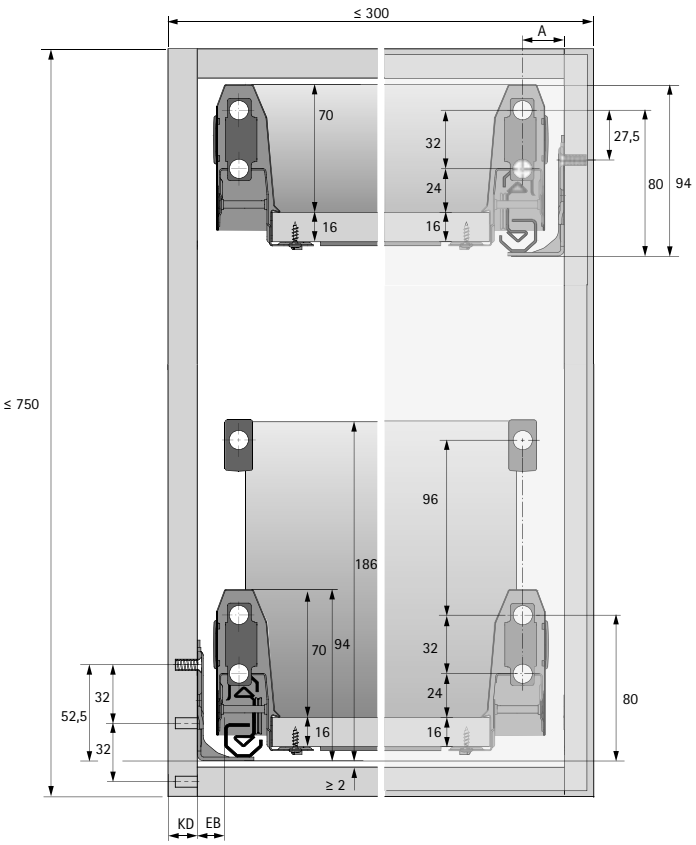

Č.	Použití	viz str.
1	Zásuvka ArciTech Actro se Silent System	398 468 - 471
2	Vysoká zásuvka ArciTech Actro se Silent System	398 468 - 471

Systém zásuvek s dvojitými boky ArciTech

- **Příklad použití ve vysoké skříni**
- **Ocel, prášková barva**



- Pro korpusy individuální výšky a šířky
- Optimální využití úložného prostoru
- Doporučené šířky korpusu 300 - 600 mm
- Možné jsou i jiné konfigurace

Příklad použití

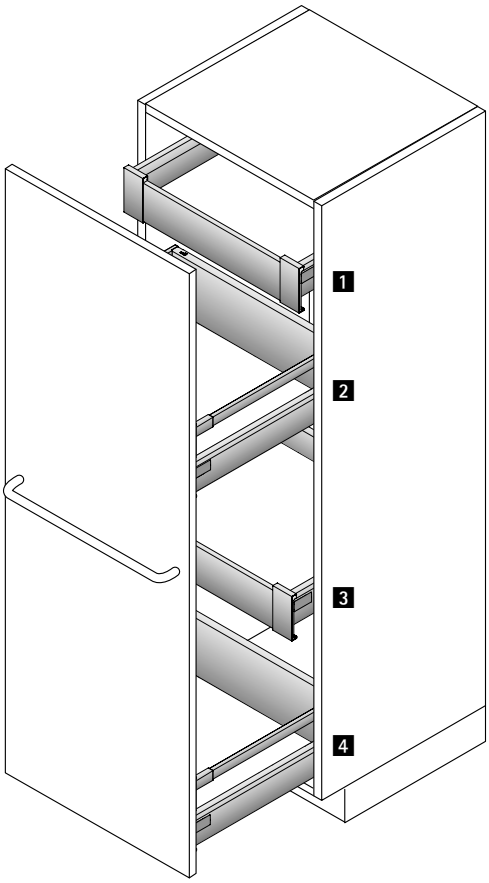

Č.	Použití	viz str.
1	Zásuvka ArciTech Čelo pro vnitřní zásuvku ArciTech Actro se Silent System	398 474 - 477 468 - 471
2	Vysoká zásuvka ArciTech Actro se Silent System	398 468 - 471
3	Zásuvka ArciTech Čelo pro vnitřní zásuvku ArciTech Actro se Silent System	398 474 - 477 468 - 471
4	Vysoká zásuvka ArciTech Actro se Silent System	398 468 - 471

Systém zásuvek s dvojitými boky ArciTech

- **Příklad použití ve skříni na potraviny**
- **Ocel, prášková barva**



- Pro korpusy individuální výšky a šířky
- Optimální využití úložného prostoru
- Doporučené šířky korpusu 450 - 1200 mm, od 600 mm se 2 dvířky
- Doporučený závěs: klipový Sensys 8657i s integrovaným tlumičem
- Možné jsou i jiné konfigurace

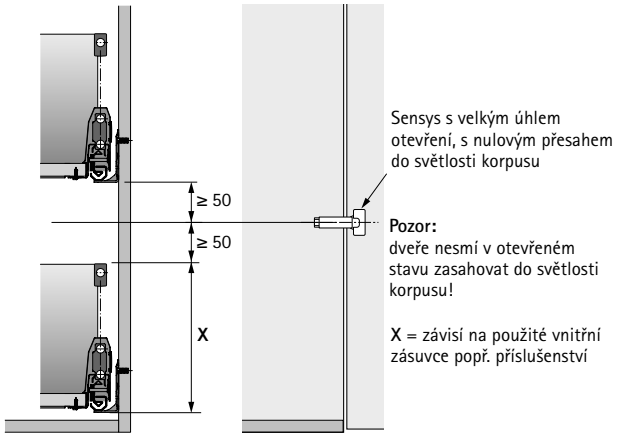

Příklad použití

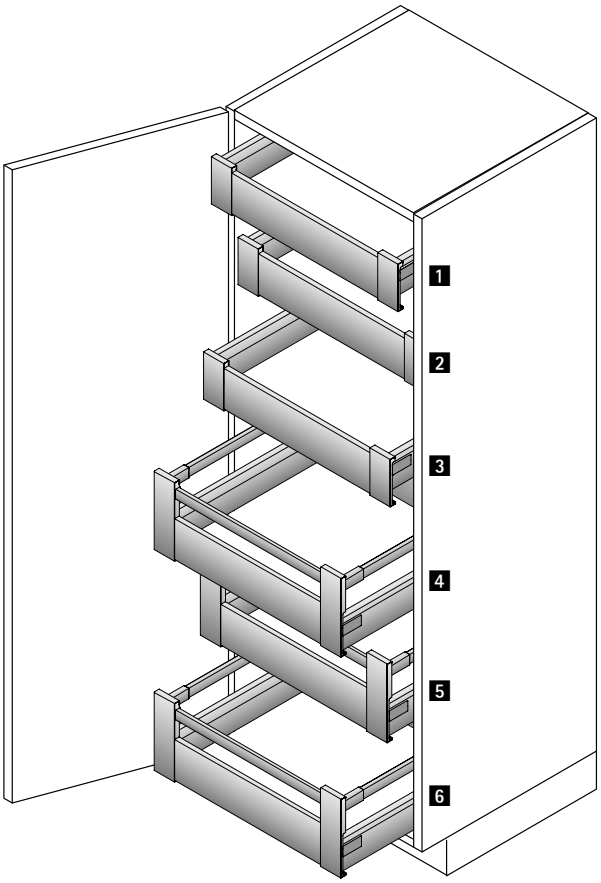

Č.	Použití	viz str.
1	Zásuvka ArciTech Čelo pro vnitřní zásuvku ArciTech Actro se Silent System	398 474 - 477 468 - 471
2	Zásuvka ArciTech Čelo pro vnitřní zásuvku ArciTech Actro se Silent System	398 474 - 477 468 - 471
3	Zásuvka ArciTech Čelo pro vnitřní zásuvku ArciTech Actro se Silent System	398 474 - 477 468 - 471
4	Vysoká zásuvka ArciTech Čelo vnitřní vysoké zásuvky ArciTech Actro se Silent System	398 474 - 477 468 - 471
5	Vysoká zásuvka ArciTech Čelo vnitřní vysoké zásuvky ArciTech Actro se Silent System	398 474 - 477 468 - 471
6	Vysoká zásuvka ArciTech Čelo vnitřní vysoké zásuvky ArciTech Actro se Silent System	398 474 - 477 468 - 471

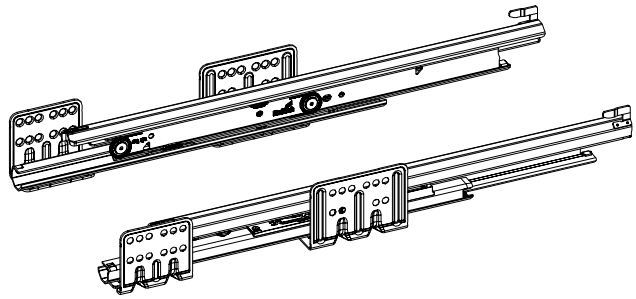

- Plnovýsuv
- S integrovaným tlumením Silent System
- Volitelně lze použít Push to open Silent
- Ocel pozinkovaná
- Nosnost dle EN 15338, úroveň 3
- Třída nosnosti XS do 10 kg
- Třída nosnosti L do 40 kg
- Třída nosnosti XL do 70 kg

Sada obsahuje:
- 1 sada výsuv Actro, levý a pravý
- Upevňovací materiál

24 Výsuv Actro

Balení po sadách

Jmenovitá délka mm	Obj. č. / třída nosnosti			Bal.
	XS	L	XL	
270	**9 240 853**	**9 240 857**		1 sada
300	**9 240 854**	**9 240 869**		1 sada
350	**9 240 856**	**9 240 870**		1 sada
400		**9 240 871**		1 sada
450		**9 240 872**	**9 240 877**	1 sada
500		**9 240 873**	**9 240 878**	1 sada
550		**9 240 874**	**9 240 879**	1 sada
650		**9 240 875**	**9 240 880**	1 sada

Velkobalení

Jmenovitá délka mm	Obj. č. / třída nosnosti / provedení						Bal.
	XS		L		XL		
	levé	pravé	levé	pravé	levé	pravé	
270	**9 238 717***	**9 238 751***	**9 238 753***	**9 238 755***			15 ks
300	**9 238 756***	**9 238 757***	**9 238 758***	**9 238 759***			15 ks
350	**9 238 761***	**9 238 762***	**9 238 764***	**9 238 765***			15 ks
400			**9 238 766**	**9 238 768**			15 ks
450			**9 238 773**	**9 238 774**	**9 238 775**	**9 238 776**	15 ks
500			**9 238 777**	**9 238 778**	**9 238 779**	**9 238 780**	15 ks
550			**9 238 783**	**9 238 784**	**9 238 785**	**9 238 786**	10 ks
650			**9 238 790***	**9 238 792***	**9 238 793***	**9 238 794***	10 ks

Upozornění

* Podmínky dodávek na vyžádání

- Vestavné rozměry 471
- Push to open Silent 472 - 473
- Distanční lišta 483

hettich.com/short/a49d47

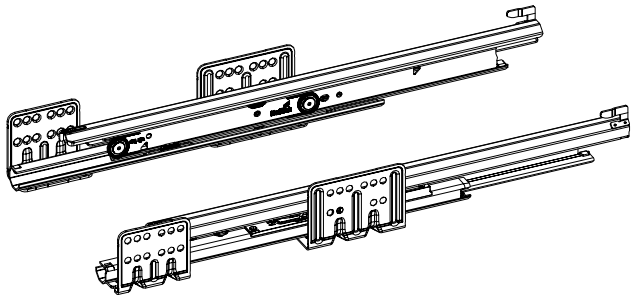

- Plnovýsuv
- S integrovaným tlumením Silent System
- Volitelně lze použít Push to open Silent
- Ocel pozinkovaná
- Nosnost dle EN 15338, úroveň 3
- Třída nosnosti XS do 10 kg
- Třída nosnosti L do 40 kg
- Třída nosnosti XL do 70 kg

Sada obsahuje:
- 1 sada výsuv Actro, levý a pravý
- Upevňovací materiál

24 Výsuv Actro

Balení po sadách

Jmenovitá délka mm	Obj. č. / třída nosnosti			Bal.
	XS	L	XL	
270	**9 240 884**	**9 240 887**		1 sada
300	**9 240 885**	**9 240 888**		1 sada
350	**9 240 886**	**9 240 889**		1 sada
400		**9 240 890**		1 sada
450		**9 240 891**	**9 240 897**	1 sada
500		**9 240 893**	**9 240 898**	1 sada
550		**9 240 894**	**9 240 899**	1 sada
650		**9 240 895**	**9 240 900**	1 sada

Velkobalení

Jmenovitá délka mm	Obj. č. / třída nosnosti / provedení						Bal.
	XS		L		XL		
	levé	pravé	levé	pravé	levé	pravé	
270	**9 239 267***	**9 239 268***	**9 239 269***	**9 239 270***			15 ks
300	**9 239 271***	**9 239 272***	**9 239 273***	**9 239 274***			15 ks
350	**9 239 275***	**9 239 276***	**9 239 277***	**9 239 278***			15 ks
400			**9 239 279**	**9 239 280**			15 ks
450			**9 239 283**	**9 239 284**	**9 239 285**	**9 239 286**	15 ks
500			**9 239 287**	**9 239 288**	**9 239 289**	**9 239 290**	15 ks
550			**9 239 293**	**9 239 294**	**9 239 295**	**9 239 296**	10 ks
650			**9 239 299***	**9 239 300***	**9 239 301***	**9 239 302***	10 ks

Upozornění

* Podmínky dodávek na vyžádání

- Vestavné rozměry 471
- Push to open Silent 472 - 473
- Distanční lišta 483

hettich.com/short/a49d47

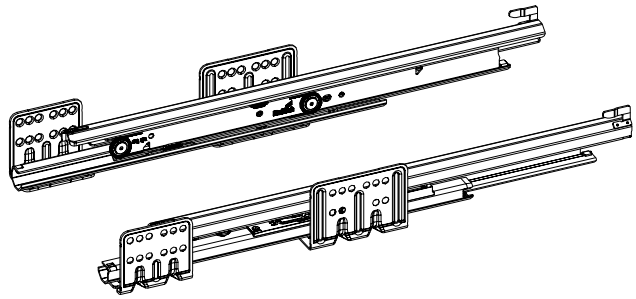

- Plnovýsuv
- S integrovaným tlumením Silent System
- Volitelně lze použít Push to open Silent
- Ocel pozinkovaná
- Nosnost dle EN 15338, úroveň 3
- Třída nosnosti XS do 10 kg
- Třída nosnosti L do 40 kg
- Třída nosnosti XL do 70 kg

Sada obsahuje:
- 1 sada výsuv Actro, levý a pravý
- Upevňovací materiál

24 Výsuv Actro

Balení po sadách

Jmenovitá délka mm	Obj. č. / třída nosnosti			Bal.
	XS	L	XL	
270	**9 240 920**	**9 240 924**		1 sada
300	**9 240 922**	**9 240 925**		1 sada
350	**9 240 923**	**9 240 927**		1 sada
400		**9 240 929**		1 sada
450		**9 240 930**	**9 240 935**	1 sada
500		**9 240 931**	**9 240 936**	1 sada
550		**9 240 932**	**9 240 937**	1 sada
650		**9 240 933**	**9 240 938**	1 sada

Velkobalení

Jmenovitá délka mm	Obj. č. / třída nosnosti / provedení						Bal.
	XS		L		XL		
	levé	pravé	levé	pravé	levé	pravé	
270	**9 240 555***	**9 240 556***	**9 240 557***	**9 240 558***			15 ks
300	**9 240 559***	**9 240 560***	**9 240 561***	**9 240 562***			15 ks
350	**9 240 563***	**9 240 564***	**9 240 565***	**9 240 566***			15 ks
400			**9 240 567**	**9 240 568**			15 ks
450			**9 240 571**	**9 240 572**	**9 240 573**	**9 240 574**	15 ks
500			**9 240 575**	**9 240 576**	**9 240 577**	**9 240 578**	15 ks
550			**9 240 581**	**9 240 582**	**9 240 583**	**9 240 584**	10 ks
650			**9 240 587***	**9 240 588***	**9 240 589***	**9 240 590***	10 ks

Upozornění

* Podmínky dodávek na vyžádání

- Vestavné rozměry 471
- Push to open Silent 472 - 473
- Distanční lišta 483

hettich.com/short/a49d47

Výsuv Actro se Silent System nebo s Push to open Silent

Podélný řez

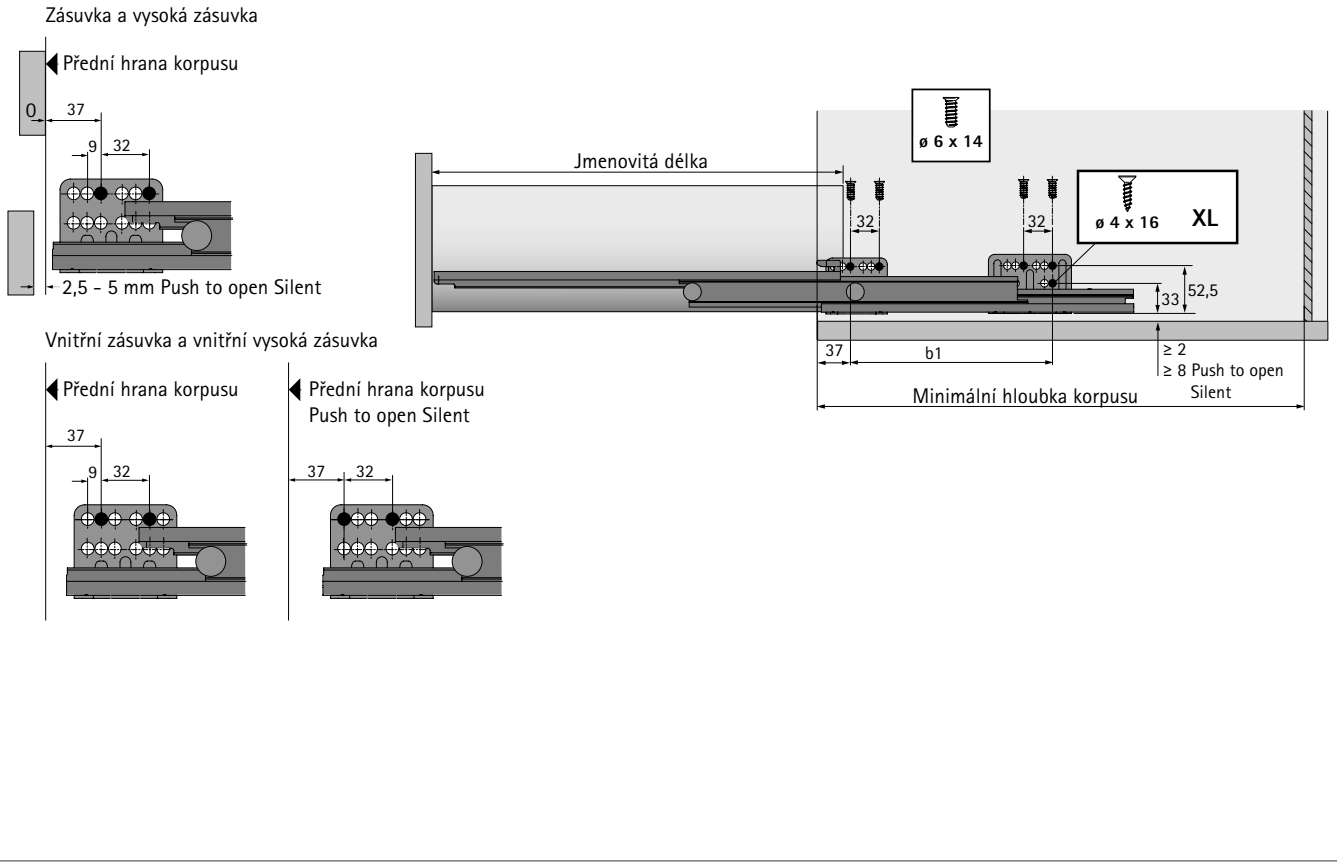

Rozměry pro vestavbu se Silent System

Jmenovitá délka mm	Rozteč otvorů b1 mm	Zásuvka a vysoká zásuvka Minimální hloubka korpusu mm	Vnitřní zásuvka a vnitřní vysoká zásuvka Minimální hloubka korpusu mm
270	128	273	282
300	160	303	312
350	192	353	362
400	192	403	412
450	192	453	462
500	224	503	512
550	256	553	562
650	288	653	662

Rozměry pro vestavbu s Push to open Silent

Jmenovitá délka mm	Rozteč otvorů b1 mm	Zásuvka a vysoká zásuvka Minimální hloubka korpusu mm	Vnitřní zásuvka a vnitřní vysoká zásuvka Minimální hloubka korpusu mm
270	128	273	291
300	160	303	321
350	192	353	371
400	192	403	421
450	192	453	471
500	224	503	521
550	256	553	571
650	288	653	671



- Systém otvírání kombinovaný se Silent System
- Umožňuje minimální mezeru za čelem zásuvky 2,5 mm
- Pro optimální funkci a optimální rozsah spouštění doporučujeme použít synchronizaci
- S flexibilním adaptérem je možná také synchronizace s tvarovanými nebo šikmými čely
- Seřízení čela 3D u zásuvky, 4D u vysoké zásuvky
- Uložení energie podporuje pomalé dovírání
- Zásuvku lze otevřít i zavřít pomocí úchytky
- Montáž bez použití nářadí
- Lze použít pro všechny délky boků a šířky korpusů od 275 mm

25 Systém otvírání Push to open Silent

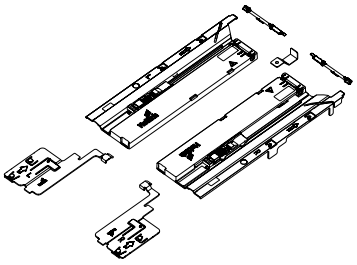

- Pro optimální funkci a optimální rozsah spouštění doporučujeme použít synchronizaci

Sada obsahuje:
- 1 pár jednotka Push to open Silent, levá a pravá
- 1 pár aktivátor, levý a pravý
- 2 ks adaptér pro synchronizaci
- 1 ks držák pro synchronizační tyč

Celková hmotnost kg	Třída nosnosti Actro	Jmenovitá délka mm	**Obj. číslo**	Bal.
< 10	XS (10 kg)	270 - 350	**9 241 038**	1 sada
8 - 20	L (40 kg)	270 - 650	**9 241 049**	1 sada
10 - 40	L (40 kg)	350 - 650	**9 241 050**	1 sada
20 - 70	XL (70 kg)	450 - 650	**9 241 051**	1 sada

Synchronizační tyč a spojka

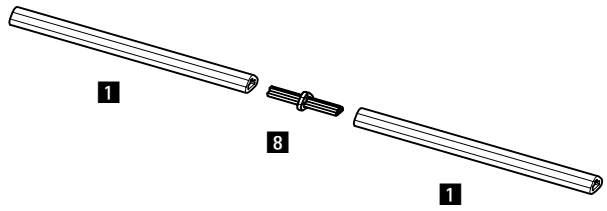

Synchronizační tyč:
- Ke zkrácení
- Délka 2000 mm
- Hliník eloxovaný

Spojka:
- K prodloužení synchronizační tyče a optimalizaci prořezu
- Plast šedý

Položka	**Obj. číslo**	Bal.
1 Synchronizační tyč	**9 236 718**	100 ks
8 Spojka	**9 221 295**	20 ks

Flexibilní adaptér

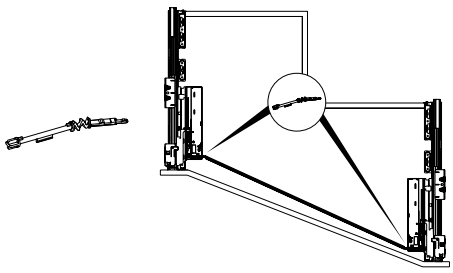

- Pro přesazení hloubky výsuvů se šikmým nebo tvarovaným čelem zásuvky
- Přesazení hloubky max. 150 mm
- Úhel synchronizační tyče max. 25°
- Nahrazuje adaptér k synchronizaci v sadě Push to open Silent

Obj. číslo	Bal.
9 262 213	20 ks

Push to open Silent

Doporučení pro zásuvky (výška čela do cca 150 mm, nízké zatížení)*

Jmenovitá	Jmenovitá šířka mm											
délka mm	275	300	350	400	500	600	700	800	900	1000	1100	1200
270												
300												
350												
400												
450												
500												
550												
650												

Doporučení pro vysoké zásuvky (výška čela do cca 300 mm, střední zatížení)*

Jmenovitá	Jmenovitá šířka mm											
délka mm	275	300	350	400	500	600	700	800	900	1000	1100	1200
270												
300												
350												
400												
450												
500												
550												
650												

Doporučení pro vysoké a těžké zásuvky (výška čela do cca 300 mm, vysoké zatížení, např. talíře a pod.)*

Jmenovitá	Jmenovitá šířka mm											
délka mm	275	300	350	400	500	600	700	800	900	1000	1100	1200
270												
300												
350												
400												
450												
500												
550												
650												

Obj. č. Push to open Silent:	9 241 038	9 241 049	9 241 050	9 241 051

* Doporučení platí pro standardní použití (tj. čelo zásuvky z dřevotřískové desky tl. 19 mm, zásuvka zatížena obvyklým obsahem).
Přesnější doporučení pro nestandardní rozměry a materiály čela zásuvky najdete v online konfigurátoru.

hettich.com/short/ce92fa

- **Varianty čela**
- **Hliníkové čelo pro vnitřní zásuvku a vnitřní vysokou zásuvku**



- Pro jmenovité výšky 94 mm, 126 mm, 186 mm a 218 mm
- Vnitřní zásuvku lze použít s relingem, s TopSide i DesignSide
- Volitelně lze použít s unašečem

Vestavné rozměry

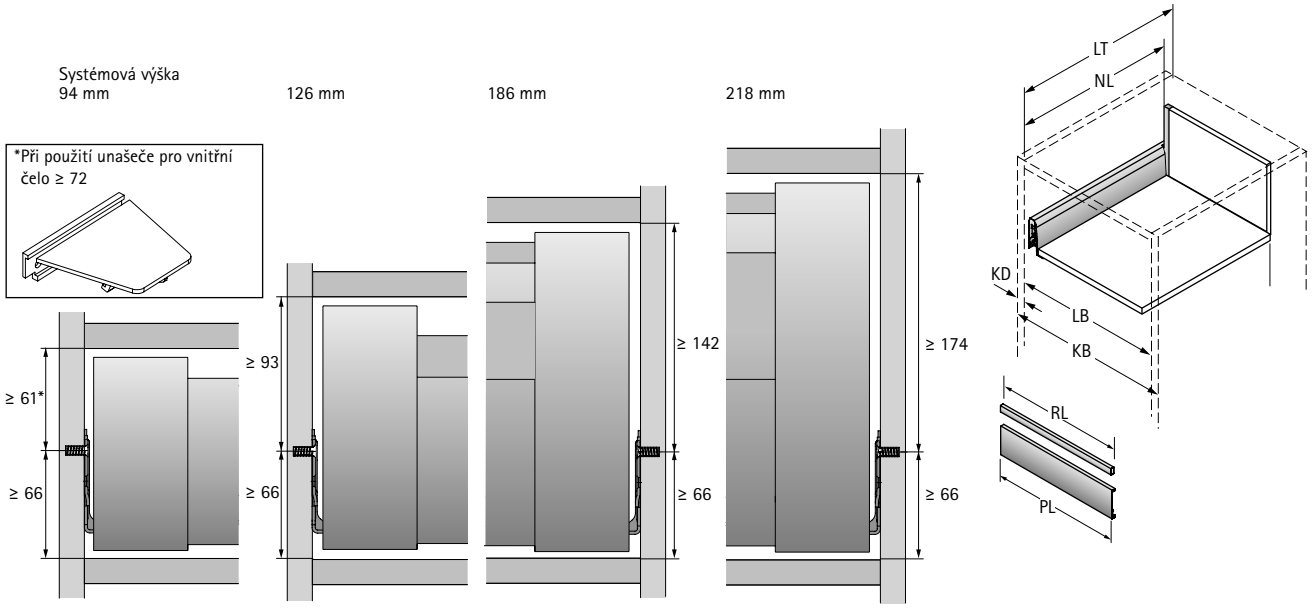

KB Šířka korpusu	PL Délka profilu
RL Délka relingu	LB Vnitřní šířka
NL Jmenovitá délka	LT Vnitřní hloubka
KD Tloušťka boku korpusu	EB Vestavná šířka

KD	16	18	19
EB	15	13	12

Rozměr		mm
RL		LB - 2 x EB - 66,5
PL		LB - 2 x EB - 62
LT	Vnitřní zásuvka	NL + 12
LT	Vnitřní zásuvka Push to open Silent	NL + 21

Pozice pro upevnění výsuvů Actro

Jmenovitá délka mm	Rozteč otvorů b1 mm
270	128
300	160
350	192
400	192
450	192
500	224
550	256
650	288

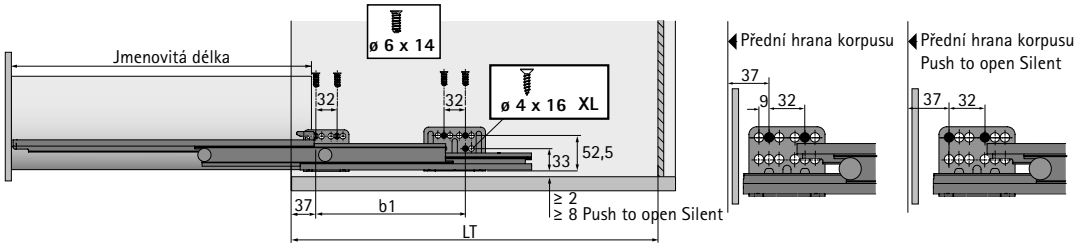

11 Spojky pro čelo

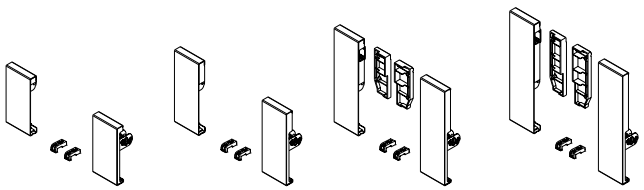

Určeno pro kombinace
- Jmenovitá výška 94 mm / 126 mm s hliníkovým čelem
- Jmenovitá výška 186 mm / 218 mm s hliníkovým čelem a relingem pro toto čelo

Sada obsahuje:
- 1 sada spojek pro čelo, levá a pravá
- 2 ks čelní stabilizátor
- Spojovací materiál

Barva	Obj. č. / jmenovitá výška 94	126	186	218	Bal.
stříbrná	**9 123 083**	**9 123 086**	**9 123 089**	**9 123 092**	15 sad
bílá	**9 123 084**	**9 123 087**	**9 123 090**	**9 123 093**	15 sad
antracit	**9 140 121**	**9 140 122**	**9 140 123**	**9 140 124**	15 sad

12 Hliníkové čelo

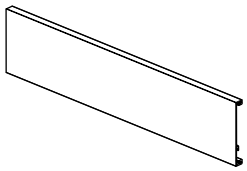

- Ke zkrácení
- Délka 2000 mm
- Stříbřitý elox
- Bílá a antracitová prášková barva

Barva	Obj. číslo	Bal.
stříbrná	**9 192 204**	1 ks
bílá	**9 192 206**	1 ks
antracit	**9 192 205**	1 ks

13 Reling pro vnitřní čelo

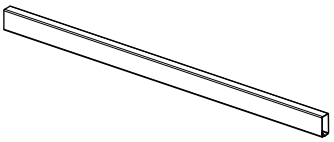

- Ke zkrácení
- Délka 2000 mm
- Ocel, prášková barva

Barva	Obj. číslo	Bal.
stříbrná	**9 182 706**	1 ks
bílá	**9 182 714**	1 ks
antracit	**9 182 712**	1 ks

15 Unašeč

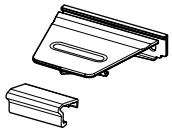

- K přišroubování
- Plast

Sada obsahuje:
- 1 ks unašeč
- 1 ks protikus
- Upevňovací materiál

Barva zásuvek	Barva	Obj. číslo	Bal.
stříbrná, bílá	šedá	**9 235 835**	1 sada
antracit	antracit	**9 235 834**	1 sada

10 Čelo pro vnitřní zásuvku a vnitřní vysokou zásuvku

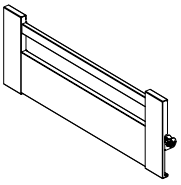

- **Dle individuální poptávky**
- Pro korpusy standardní šířky
- S předmontovanými spojkami a u vnitřních vysokých zásuvek s předmontovaným relingem

Upozornění

- Distanční lišta 483

hettich.com/short/23e6f5

- **Varianty čela**
- **Čelo z individuálního materiálu pro vnitřní zásuvku a vnitřní vysokou zásuvku**



- Atraktivní akcenty dodají čela z individuálních materiálů
- Flexibilita použití materiálů a výsledného vzhledu
- Pro jmenovité výšky 94 mm, 126 mm, 186 mm a 218 mm
- Vnitřní zásuvku lze použít s relingem, s TopSide i DesignSide
- Celková nosnost max. 60 kg
- Volitelně lze použít s unašečem

Vestavné rozměry

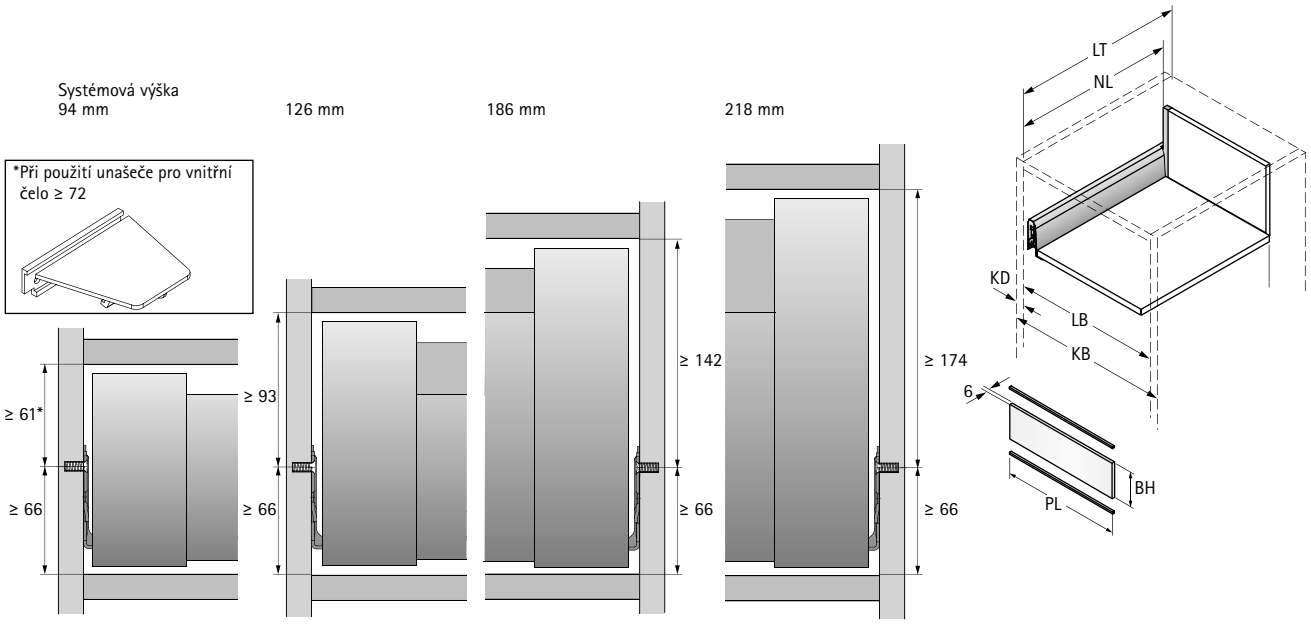

KB	Šířka korpusu
BH	Výška čela
NL	Jmenovitá délka
KD	Tloušťka boku korpusu
PL	Délka profilu / šířka čela
LB	Vnitřní šířka
LT	Vnitřní hloubka
EB	Vestavná šířka

KD	16	18	19
EB	15	13	12

Rozměr		mm
BH	H 94 / H 126	105,5
BH	H 186 / H 218	157
PL		LB - 2 x EB - 62
LT	Vnitřní zásuvka	NL + 12
LT	Vnitřní zásuvka	NL + 21

Pozice pro upevnění výsuvů Actro

Jmenovitá délka mm	Rozteč otvorů b1 mm
270	128
300	160
350	192
400	192
450	192
500	224
550	256
650	288

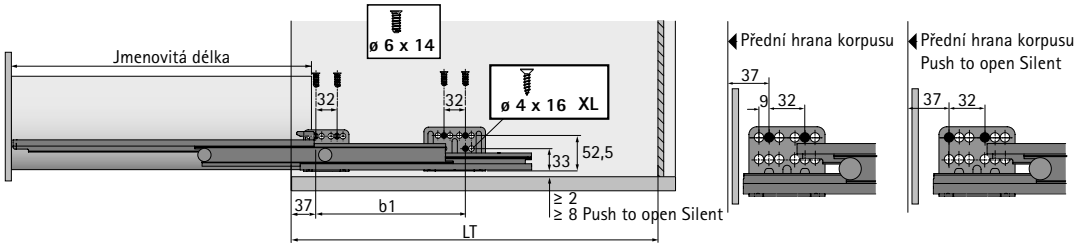

11 Spojky pro čelo

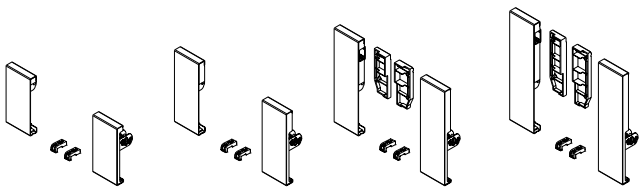

- U výšek 94 mm a 126 mm ke kombinaci s hliníkovým čelem nebo s čelem z individuálního materiálu, u výšek 186 mm a 218 mm ke kombinaci s hliníkovým čelem a relingem nebo s čelem z individuálního materiálu

Sada obsahuje:
- 1 sada spojek pro čelo, levá a pravá
- 2 ks čelní stabilizátor
- Spojovací materiál

Barva	Obj. č. / jmenovitá výška 94	126	186	218	Bal.
stříbrná	**9 123 083**	**9 123 086**	**9 123 089**	**9 123 092**	15 sad
bílá	**9 123 084**	**9 123 087**	**9 123 090**	**9 123 093**	15 sad
antracit	**9 140 121**	**9 140 122**	**9 140 123**	**9 140 124**	15 sad

14 Profil pro čelo

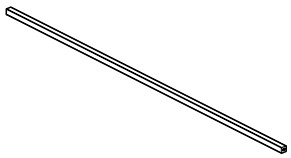

- Na jedno čelo je třeba 2 profily
- Ke zkrácení
- Délka 2000 mm
- Hliník, stříbřitě eloxovaný

Obj. číslo	Bal.
9 192 208	1 ks

15 Unašeč

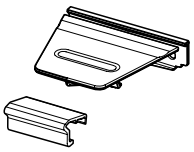

- K přišroubování
- Plast

Sada obsahuje:
- 1 ks unašeč
- 1 ks protikus
- Upevňovací materiál

Barva zásuvek	Barva	Obj. číslo	Bal.
stříbrná, bílá	šedá	**9 235 835**	1 sada
antracit	antracit	**9 235 834**	1 sada

Upozornění

- Distanční lišta 483

hettich.com/short/27121e



- Pro čela tloušťky od 10 mm
- Pouzdro pro optimální upevnění do měkkých materiálů (MDF pevnost v příčném tahu > 0,6 N/mm^2, dřevotřísková deska pevnost v příčném tahu > 0,45 N/mm^2)
- Samořezné šrouby pro optimální upevnění v tvrdých materiálech (minerální látky, přírodní kámen, umělý kámen, keramické materiály)
- K použití se standardní příchytkou čela
- Způsob upevnění je třeba zvolit v závislosti na materiálu a jeho kvalitě a ověřit pomocí vhodné zkoušky.

18 Pro bok

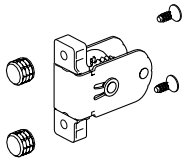

Sada obsahuje:
- 2 ks příchytka čela pro bok
- 4 ks pouzdro ø 10 x 8 mm
- 4 ks samořezný šroub ø 3,5 x 13 mm

Obj. číslo	Bal.
9 268 147	1 sada

19 Pro podélný reling

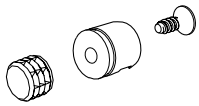

Sada obsahuje:
- 2 ks příchytka čela pro podélný reling
- 2 ks pouzdro ø 10 x 8 mm
- 2 ks samořezný šroub ø 3,5 x 9,5 mm

Obj. číslo	Bal.
9 268 146	1 sada

20 Pro TopSide a DesignSide

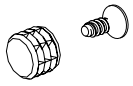

- Potřebné příchytky čela jsou součástí dodávky sady TopSide nebo adaptérů DesignSide

Sada obsahuje:
- 6 ks pouzdro ø 10 x 8 mm
- 6 ks samořezný šroub ø 3,5 x 9,5 mm

Obj. číslo	Bal.
9 268 148	1 sada

Pokyn pro zpracování

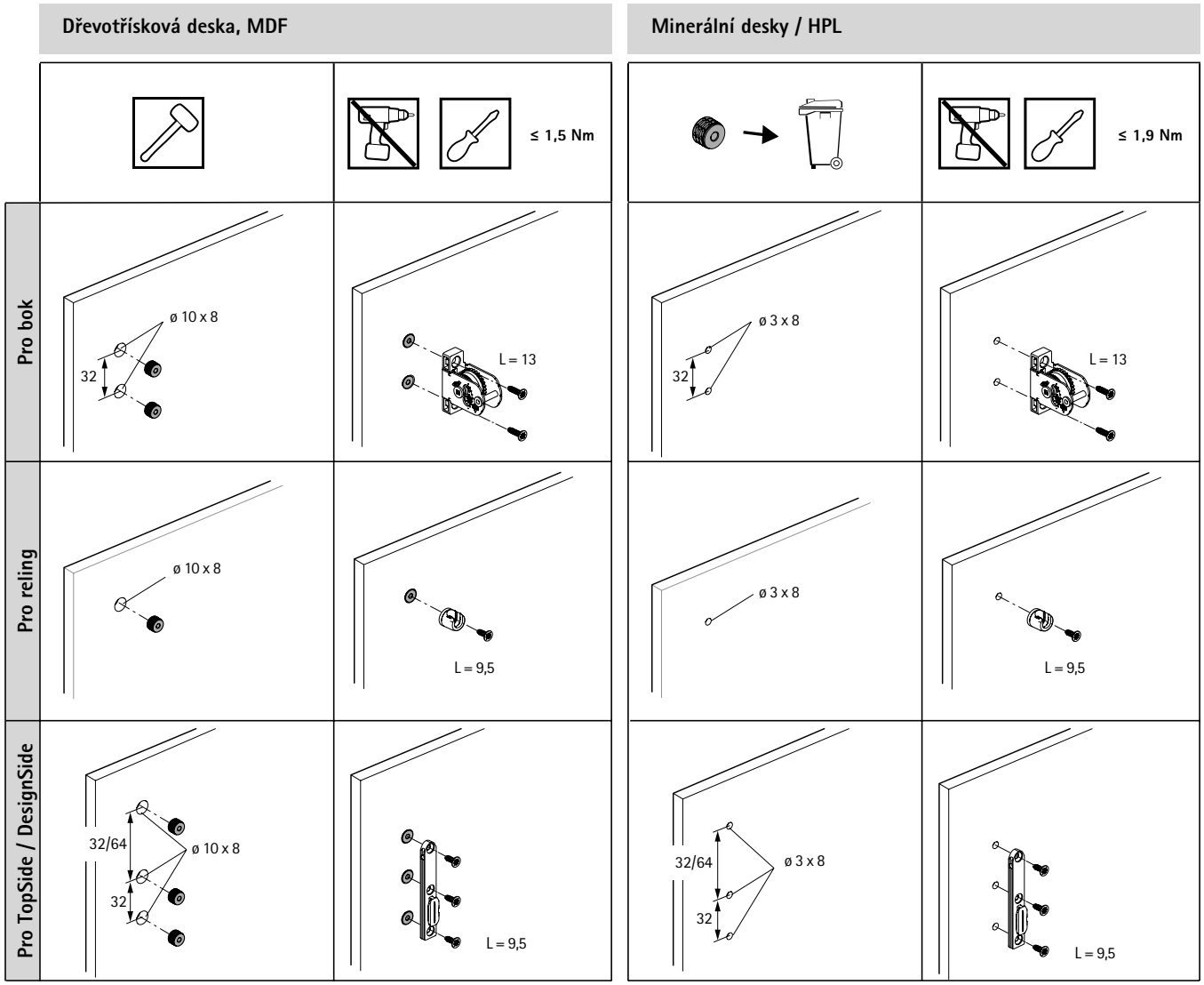

Upevnění je třeba zvolit v závislosti na materiálu a kvalitě a zajistit pomocí vhodné zkoušky.

hettich.com/short/2f6ea3



- Pro nalepení na boky nízkých zásuvek a vysokých zásuvek s relingem
- Rychlý upgrade designu, lze provést dodatečně
- Samolepicí profily, kovový nebo dřevěný vzhled
- Není třeba měnit běžné procesy

21 Dekorativní profil

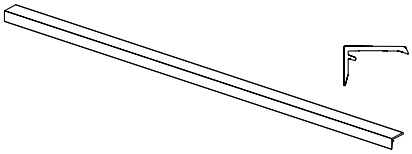

- Lze zkrátit na požadovaný rozměr
- Délka 643 mm
- K nalepení
- Plast

Barva	Obj. číslo	Bal.
aluminium finiš	**9 240 695**	10 ks
chromovaný vzhled	**9 240 694**	10 ks
nerezový vzhled	**9 240 696**	10 ks
dubový dekor	**9 240 697**	10 ks
ořechový dekor	**9 240 698**	10 ks

Přířez

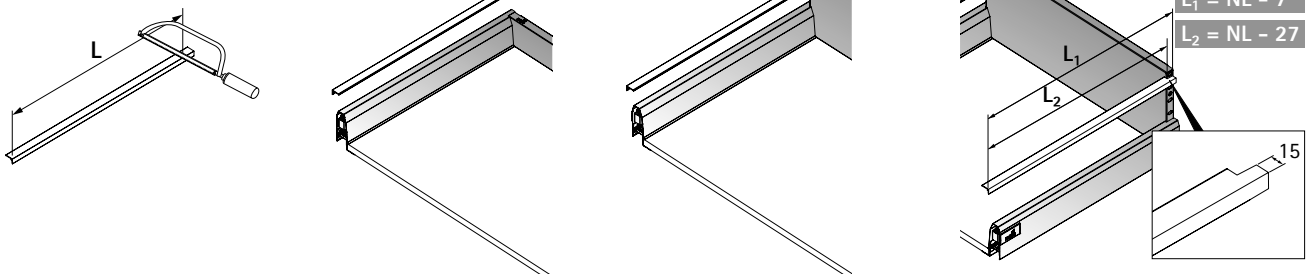

hettich.com/short/1b7da5



- Ozdobné krytky dodají atraktivní akcenty
- Rychlý upgrade designu, lze provést dodatečně

22 Dekorativní krytky

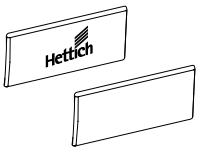

- Plast potažený fólií
- Krytky lze po dohodě dodat s individuálním potiskem

Barva zásuvek	Povrchová úprava	**Obj. číslo**	Bal.
stříbrná	aluminium finiš s logem Hettich	**9 123 009**	300 ks
stříbrná	aluminium finiš	**9 123 004**	300 ks
stříbrná, bílá	chromovaný vzhled s logem Hettich	**9 123 008**	300 ks
stříbrná, bílá	chromovaný vzhled	**9 123 003**	300 ks
antracit	nerezový vzhled s logem Hettich	**9 123 007**	300 ks
antracit	nerezový vzhled	**9 123 002**	300 ks

hettich.com/short/5f903b



- Atraktivní akcenty dodají DesignSide z individuálních materiálů
- Flexibilita použití materiálů a výsledného vzhledu
- Pro jmenovité výšky 92 mm a 124 mm

23 DesignSide spojky

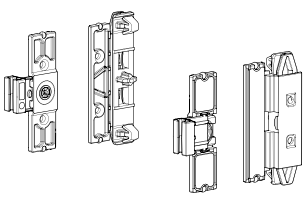

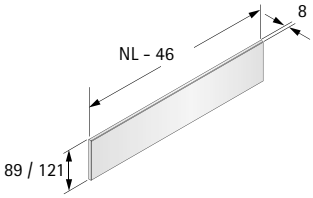

- Pro přilepení nebo přišroubování (ø 3 x 10)
- Integrované seřízení sklonu
- Adaptéry DesignSide je třeba objednat zvlášť

Sada obsahuje:
- 1 sada spojka DesignSide přední, levá a pravá
- 1 sada spojka DesignSide zadní, levá a pravá

Obj. číslo	Bal.
9 122 998	15 sad

9 Adaptér DesignSide

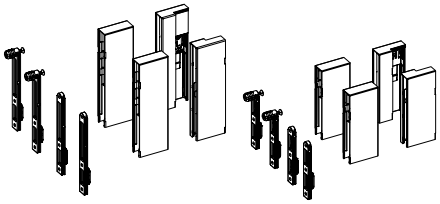

- Pro použití se spojkami DesignSide

Sada obsahuje:
- 1 sada adaptér DesignSide přední, levý a pravý
- 1 sada adaptér DesignSide zadní, levý a pravý
- 2 ks příchytka čela k zaražení a k našroubování

Jmenovitá výška mm	Obj. číslo / barva			Bal.
	stříbrná	**bílá**	**antracit**	
92	**9 122 973**	**9 122 975**	**9 122 974**	1 sada
124	**9 122 978**	**9 122 980**	**9 122 979**	1 sada

hettich.com/short/908e16

16 Hliníková záda

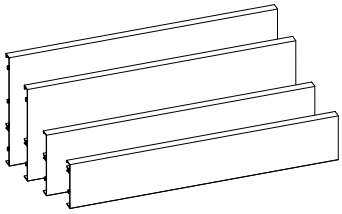

- Ke zkrácení
- Délka 2000 mm
- Prášková barva

Barva	Obj. č. / jmenovitá výška				Bal.
	94	126	186	218	
stříbrná	**9 192 200**	**9 192 194**	**9 192 189**	**9 192 182**	1 ks
bílá	**9 192 202**	**9 192 196**	**9 192 191**	**9 192 184**	1 ks
antracit	**9 192 201**	**9 192 195**	**9 192 190**	**9 192 183**	1 ks

17 Ocelová záda

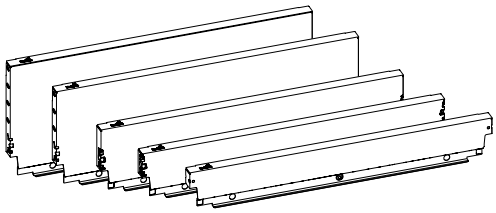

- **Dle individuální poptávky**

- Pro korpus standardní šířky
- Pro jmenovité výšky 78, 94, 126, 186 a 218 mm
- Délka dna (BL) = jmenovitá délka (NL) - 21

26 Stabilizátor čela

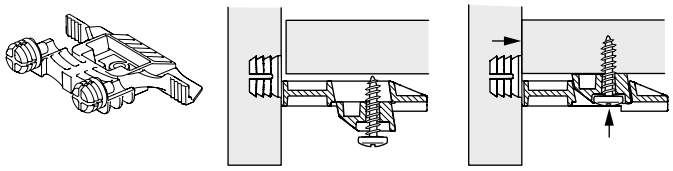

- Pro stabilizaci širokých a vysokých čel
- Doporučené použití pro korpus šířky přes 600 mm nebo čelo výšky přes 450 mm
- Lze použít pro čela s tloušťkou od 10 mm – hloubka vrtání 8 mm
- Montáž zaražením
- Přišroubováním se čelo automaticky přitáhne ke dnu
- Stranové a výškové seřízení lze provádět bez povolení vrutu
- Plast antracitový

Obj. číslo	Bal.
9 321 561	150 ks

27 Distanční lišta

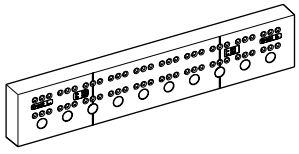

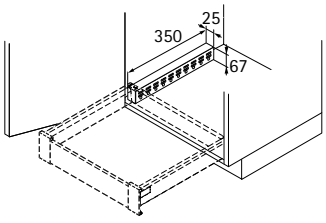

- Pro překonání přesahu dveří do světlé šířky korpusu
- Nosnost max. 20 kg
- Plast

Barva	Obj. číslo	Bal.
bílá	**9 135 703**	1 ks
antracit	**9 269 724**	1 ks

Eurošroub

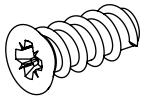

- Pro upevnění výsuvu Actro
- Utahovací moment 1,5 Nm + 0,3 Nm pro dřevotřískové desky dle DIN EN 320
- Průměr otvorů 5 mm
- Křížová zápustná hlava PZ
- Ocel niklovaná

Rozměry mm	Povrchová úprava	**Obj. číslo**	Bal.
ø 6 x 14	niklováno	**9 137 114**	200 ks
ø 6 x 14	niklováno	**1 028 128**	1000 ks

Vrut Panhead

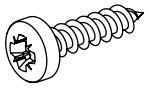

- Pro upevnění dna zásuvky a dřevěných a hliníkových zad
- PanHead, křížová hlava PZ
- Ocel pozinkovaná

Rozměry mm	Povrchová úprava	**Obj. číslo**	Bal.
ø 3,5 x 12	pozinkováno	**0 045 167**	200 ks
ø 3,5 x 20	pozinkováno	**0 045 168**	200 ks

Samořezný šroub

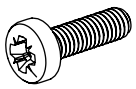

- Pro montáž ocelových zad nebo příchytek zad na bok zásuvky s výškou 78 mm
- Podle DIN 7500
- ø 3,5 x 6 mm
- Čočkovitá hlava
- PZ-křížová hlava
- Ocel pozinkovaná

Obj. číslo	Bal.
9 141 888*	200 ks

Upozornění

* Dle individuální poptávky

New



Výrazný, mnohostranný, flexibilní.
Systém zásuvek InnoTech Atira přesvědčí na první pohled. Přímočaré hranaté kontury s osobitým designem vyniknou v nábytku pro kuchyně a jiné interiéry. Atraktivní barevná provedení a různá řešení vysokých zásuvek pro nesčetné designové varianty: to vše na základě jedné platformy. Různé organizéry efektivně a přehledně využívají úložný prostor. Mimořádný systém zásuvek InnoTech Atira zvýrazní osobitý charakter nábytku.



Univerzální:
Platforma Hettich umožňuje výrobu všech variant zásuvek na základě jednoho základního provedení boků. Proto je snadné provést upgrade zásuvky s relingem na verzi s TopSide nebo DesignSide.



Bez úchytek a snadno:
Po lehkém zatlačení na čelo zásuvky mechanismus Push to open Silent otevře zásuvku. Při dovírání je pohyb zásuvky měkce utlumený.



Perfektní souhra z každého pohledu:
Všechny součásti systému jsou navzájem barevně sladěné. Například s dekorativními profily hravě vytvoříte jedinečné kombinace.

hettich.com/short/793f92

Zjistěte více:
Inspiraci a další podrobnosti o výrobcích naleznete na našich webových stránkách.



- Přehled sortimentu 488 – 489
- Rozkres dílů 490
- Přehled jednotlivých dílů 491



- Výsuvy Quadro 539
- Synchronizace a vícenásobná synchronizace pro Push to open 558 – 561
- Systém otvírání Push to open Silent 570 – 571



Varianty čel a zad
- Hliníková čela 572 – 573
- Hliníková záda 579
- Ocelová záda 579



Dekorativní doplňky
- Spojovací materiál pro tenká čela tl. od 10 mm 574
- Dekorativní profil 575
- Dekorativní krytky 576
- DesignSide a TopSide z individuálního materiálu 577 – 578



Volitelné příslušenství
- Boční stabilizátor 580
- Stabilizátor čela / Distanční lišta 581
- Drátěné dno zásuvky CargoPlus / Držák talířů CargoPlus pro korpus 582
- Spojovací materiál 583 – 584



Organizéry – přehled sortimentu 586 – 589



Doplňky
- Elektromechanický systém otvírání Easys – přehled 670 – 671
- Zamykací systém – přehled 1325
- Systémy pro uložení odpadků v zásuvkách – přehled sortimentu 622 – 627
- Technika zpracování – přehled 1508

Hettich technický asistent
- Montáž a seřízení
- Služby

Kritéria kvality 686

hettich.com/short/9a18f1



Zásuvka, výška 54 mm

492 - 494



Zásuvka, výška 70 mm

496 - 498



Vysoká zásuvka s relingem, výška 144 mm

500 - 504



Vysoká zásuvka s DesignSide, výška 144 mm

506 - 509



Vysoká zásuvka s relingem, výška 176 mm

510 - 515



Vysoká zásuvka s DesignSide, výška 176 mm

516 - 519



Vysoká zásuvka s relingem, individuální výška zad

520 - 523



Zásuvka a vysoká zásuvka s vybráním pod dřez, výšky 70 mm a 144 mm

524 - 531



Seřiditelné soklové nohy s uchycením pro zásuvku

532 - 533



Velkoobjemová zásuvka pod sporák

534 - 535



Úzká dolní skříňka

536



Vysoká skříň

537



Skříň na potraviny

538



Drátěné dno zásuvky CargoPlus / Držák talířů CargoPlus pro korpus

582



Výsuvy Quadro

539 - 569



Push to open Silent

570 - 571



Spojovací materiál pro čela tl. od 10 mm

574



Dekorativní profily a krytky

575 - 576



DesignSide a TopSide z individuálního materiálu

577 - 578



Stabilizátor čela a boční stabilizátor

580 - 581



Hliníková čela

572 - 573



Záda

579



Organizéry
Přehled sortimentu

586 - 589



Systémy pro uložení odpadků v zásuvkách
Přehled sortimentu

622 - 627

Rozkres a přehled jednotlivých součástí







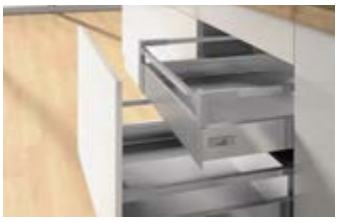



Rozkres dílů

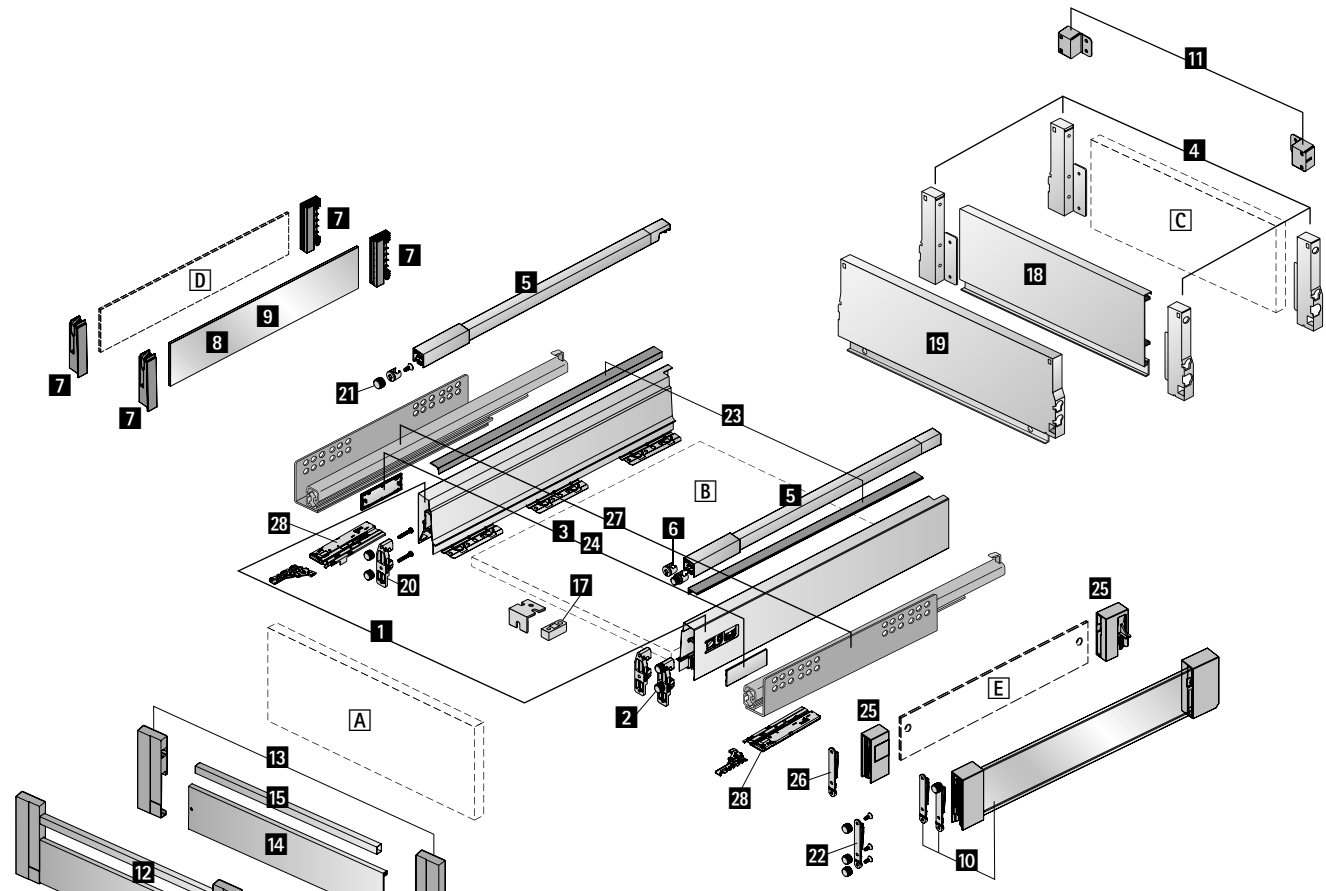

Rozkres a přehled jednotlivých součástí







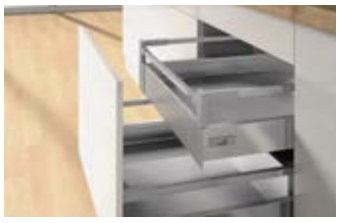



Rozkres dílů

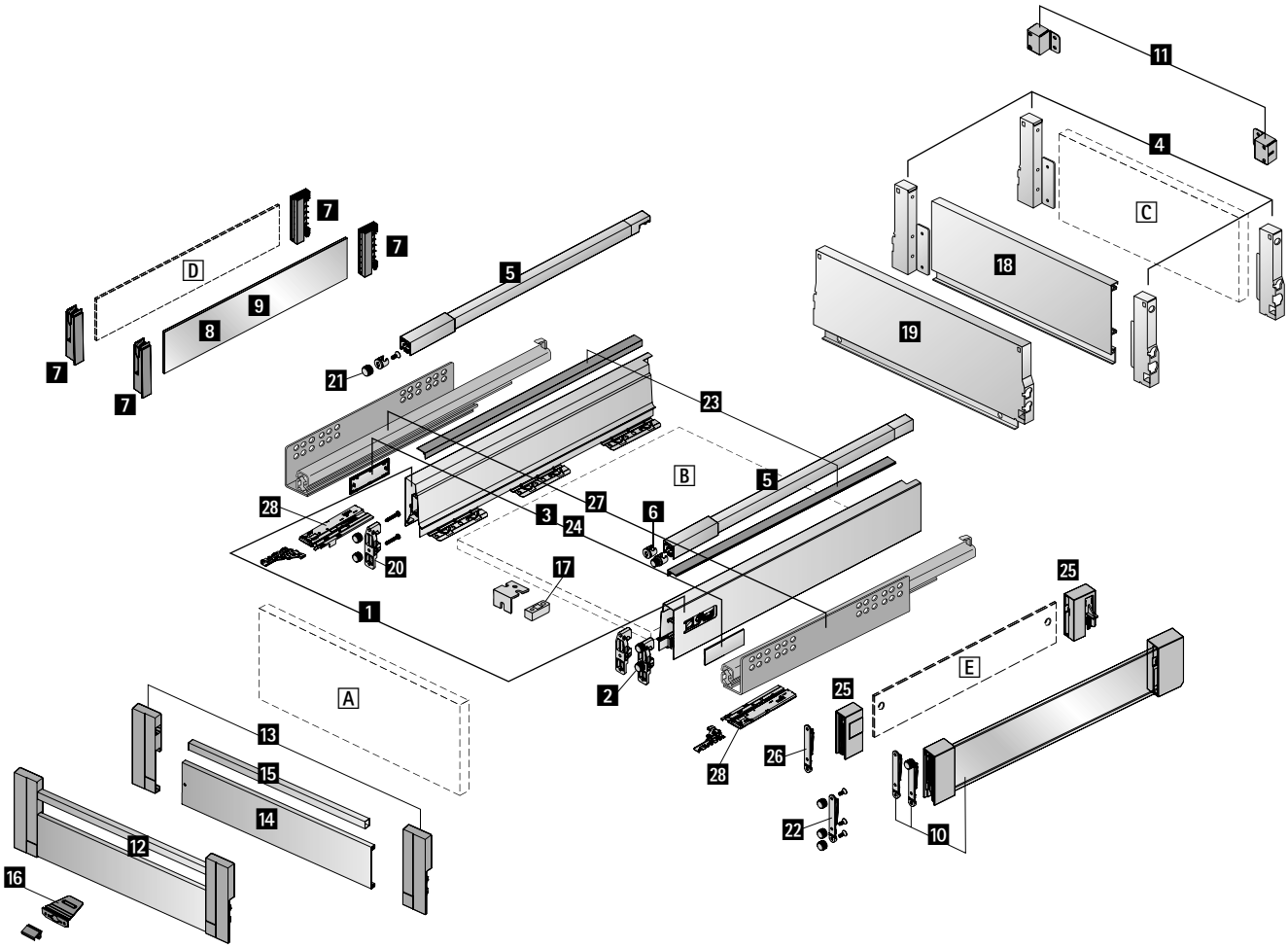

Systém zásuvek s dvojitými boky InnoTech Atira

- **Zásuvka, výška 54 mm**
- **Ocel, prášková barva stříbrná, bílá, antracitová**





Konstrukční a vestavné rozměry

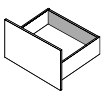
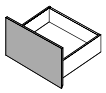

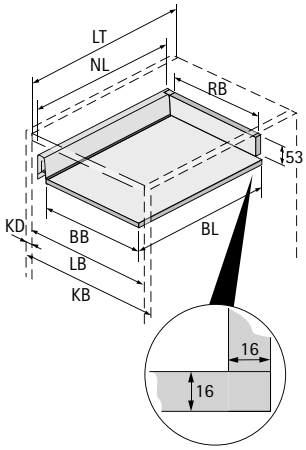

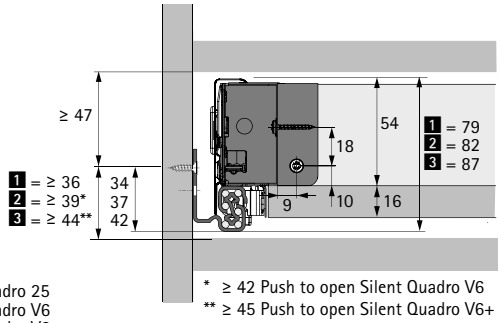

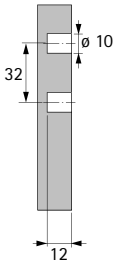

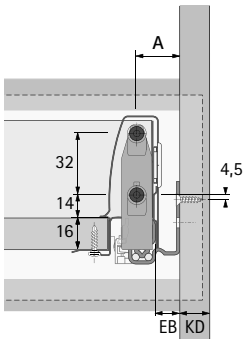

1 = Quadro 25
2 = Quadro V6
3 = Quadro V6+

* ≥ 42 Push to open Silent Quadro V6
** ≥ 45 Push to open Silent Quadro V6+

BB Šířka dna	RB Šířka zad	LB Vnitřní šířka
BL Délka dna	NL Jmenovitá délka	LT Vnitřní hloubka
KB Šířka korpusu	KD Tloušťka boku korpusu	EB Vestavná šířka

KD	16	18	19
EB	12,5	10,5	9,5
A	23	21	20

Rozměr	mm
BL	NL +10
BB	LB - 2 x EB - 51,5
RB	LB - 2 x EB - 63

Pozice pro upevnění výsuvů Quadro V6

Jmenovitá délka mm	Rozteč otvorů b1 mm
260	160
300	160
350	160
420	224
470	256
520	256

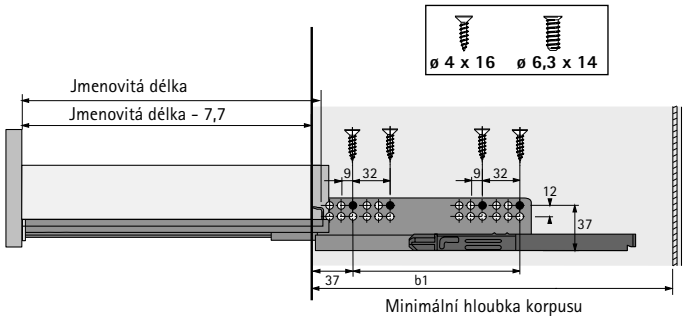

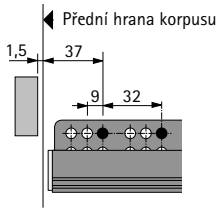

Poznámka:
Další informace viz kapitola Výsuvy.

Systém zásuvek s dvojitými boky InnoTech Atira

- **Zásuvka, výška 54 mm**
- **Ocel, prášková barva stříbrná, bílá, antracitová**

Zásuvky, balení v sadách

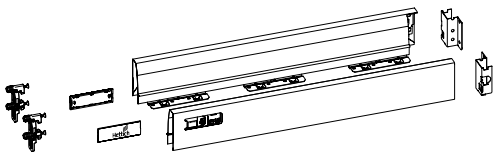

Sada obsahuje:
- 1 sada boků, levý a pravý
- 2 ks příchytka čela s rozpěrnými pouzdry
- 2 ks krytka, plast šedý s logem Hettich
- 1 sada příchytka zad, levá a pravá
- Upevňovací materiál

Jmenovitá délka mm	Obj. číslo / barva			Bal.
	stříbrná	bílá	antracit	
470	**9 307 088**	**9 307 091**	**9 307 089**	1 sada

1 Boky zásuvek, velkobalení

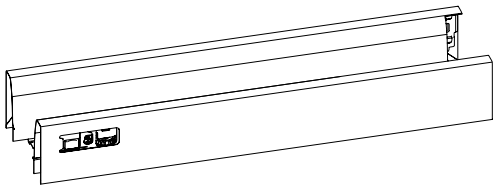

- Integrované výškové a stranové seřízení
- Ocel, prášková barva

Jmenovitá délka mm	Obj. č. / barva / provedení						Bal.
	stříbrná		bílá		antracit		
	levé	pravé	levé	pravé	levé	pravé	
470	**1 063 801**	**1 063 802**	**9 194 432**	**9 194 433**	**9 194 434**	**9 194 435**	18 ks

4 Příchytka zad

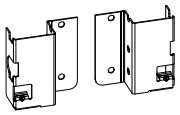

- Ocel, prášková barva

Jmenovitá výška mm	Obj. č. / barva / provedení						Bal.
	stříbrná		bílá		antracit		
	levé	pravé	levé	pravé	levé	pravé	
54	**9 003 473**	**9 003 474**	**9 194 623**	**9 194 624**	**9 194 625**	**9 194 626**	40 ks

2 Příchytka čela pro bok

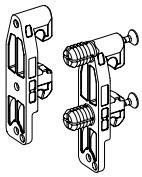

- Plast bílý

Typ montáže	Obj. číslo	Bal.
k přišroubování	**1 065 191**	400 ks
s rozpěrnými pouzdry	**1 061 450**	400 ks

Upozornění

- Záda 579
- Čela vnitřních zásuvek 572 - 573
- Dekorativní doplňky 574 - 578
- Ostatní příslušenství 580 - 584
- Výsuvy Quadro 539
- Systém otvírání Push to open Silent 570 - 571
- Kritéria kvality 686

hettich.com/short/6077da

- **Zásuvka, výška 54 mm**
- **Ocel, prášková barva stříbrná, bílá, antracitová**

3 Krytky

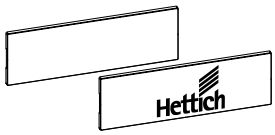

- Krytky lze po dohodě dodat s individuálním potiskem
- Plast

Barva zásuvek	Povrchová úprava	**Obj. číslo**	Bal.
stříbrná	šedá s logem Hettich	**9 194 646**	300 ks
stříbrná	šedá	**9 194 643**	300 ks
bílá	bílá s logem Hettich	**9 194 647**	300 ks
bílá	bílá	**9 194 644**	300 ks
antracit	tmavošedá s logem Hettich	**9 194 648**	300 ks
antracit	tmavošedá	**9 194 645**	300 ks

Upozornění

- Záda 579
- Čela vnitřních zásuvek 572 - 573
- Dekorativní doplňky 574 - 578
- Ostatní příslušenství 580 - 584
- Výsuvy Quadro 539
- Systém otvírání Push to open Silent 570 - 571
- Kritéria kvality 686

hettich.com/short/6077da

Systém zásuvek s dvojitými boky InnoTech Atira

- **Zásuvka, výška 70 mm**
- **Ocel, prášková barva stříbrná, bílá, antracitová**





Konstrukční a vestavné rozměry

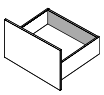
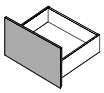

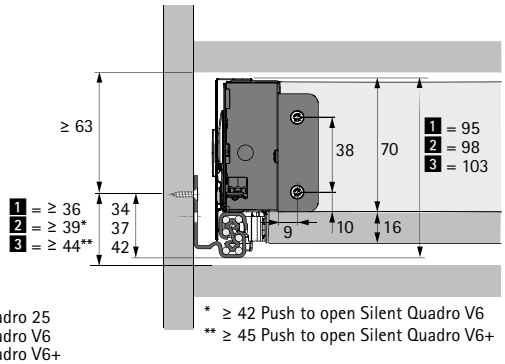

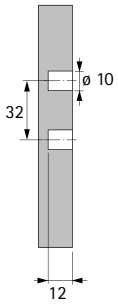

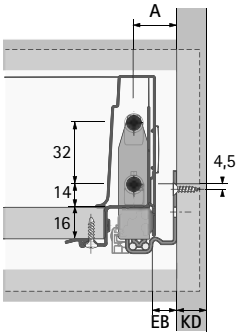

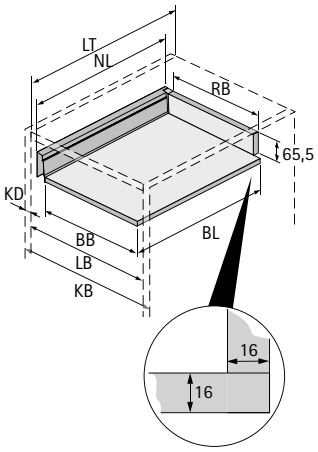

1 = Quadro 25
2 = Quadro V6
3 = Quadro V6+

* ≥ 42 Push to open Silent Quadro V6
** ≥ 45 Push to open Silent Quadro V6+

BB Šířka dna	RB Šířka zad	LB Vnitřní šířka
BL Délka dna	NL Jmenovitá délka	LT Vnitřní hloubka
KB Šířka korpusu	KD Tloušťka boku korpusu	EB Vestavná šířka

KD	16	18	19
EB	12,5	10,5	9,5
A	23	21	20

Rozměr	mm
BL	NL +10
BB	LB - 2 x EB - 51,5
RB	LB - 2 x EB - 63

Pozice pro upevnění výsuvů Quadro V6

Jmenovitá délka mm	Rozteč otvorů b1 mm
260	160
300	160
350	160
420	224
470	256
520	256

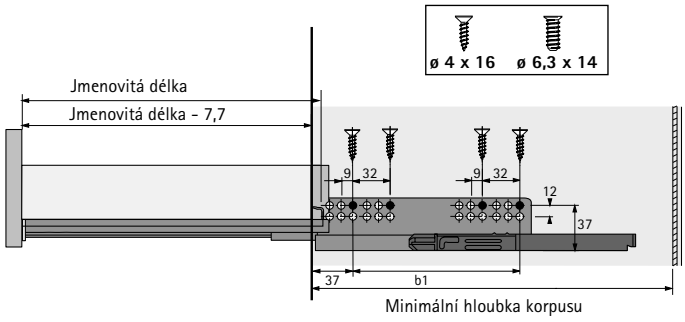

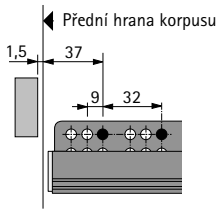

Poznámka:
Další informace viz kapitola Výsuvy.

Systém zásuvek s dvojitými boky InnoTech Atira

- **Zásuvka, výška 70 mm**
- **Ocel, prášková barva stříbrná, bílá, antracitová**

Zásuvky, balení v sadách

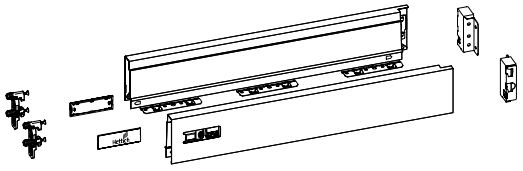

Sada obsahuje:
- 1 sada boků, levý a pravý
- 2 ks příchytka čela s rozpěrnými pouzdry
- 2 ks krytka, plast šedý s logem Hettich
- 1 sada příchytka zad, levá a pravá
- Upevňovací materiál

Jmenovitá délka mm	Obj. číslo / barva			Bal.
	stříbrná	**bílá**	**antracit**	
260	**9 307 101**	**9 307 133**	**9 307 119**	1 sada
300	**9 307 105**	**9 307 135**	**9 307 122**	1 sada
350	**9 307 108**	**9 307 137**	**9 307 123**	1 sada
420	**9 307 110**	**9 307 139**	**9 307 125**	1 sada
470	**9 307 113**	**9 307 140**	**9 307 127**	1 sada
520	**9 307 115**	**9 307 142**	**9 307 129**	1 sada
620	**9 307 117**	**9 307 144**	**9 307 131**	1 sada

1 Boky zásuvek, velkobalení

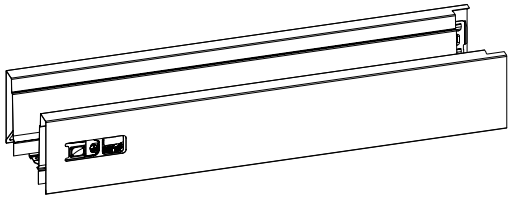

- Integrované výškové a stranové seřízení
- Ocel, prášková barva

Jmenovitá délka mm	Obj. č. / barva / provedení						Bal.
	stříbrná		**bílá**		**antracit**		
	levé	**pravé**	**levé**	**pravé**	**levé**	**pravé**	
260	**9 194 390**	**9 194 391**	**9 194 404**	**9 194 405**	**9 194 418**	**9 194 419**	18 ks
300	**9 194 392**	**9 194 393**	**9 194 406**	**9 194 407**	**9 194 420**	**9 194 421**	18 ks
350	**9 194 394**	**9 194 395**	**9 194 408**	**9 194 409**	**9 194 422**	**9 194 423**	18 ks
420	**9 194 396**	**9 194 397**	**9 194 410**	**9 194 411**	**9 194 424**	**9 194 425**	18 ks
470	**9 194 398**	**9 194 399**	**9 194 412**	**9 194 413**	**9 194 426**	**9 194 427**	18 ks
520	**9 194 400**	**9 194 401**	**9 194 414**	**9 194 415**	**9 194 428**	**9 194 429**	18 ks
620	**9 194 402**	**9 194 403**	**9 194 416**	**9 194 417**	**9 194 430**	**9 194 431**	18 ks

Upozornění

- Záda 579
- Čela vnitřních zásuvek 572 - 573
- Dekorativní doplňky 574 - 578
- Ostatní příslušenství 580 - 584
- Výsuvy Quadro 539
- Systém otvírání Push to open Silent 570 - 571
- Kritéria kvality 686

hettich.com/short/13aee4

- **Zásuvka, výška 70 mm**
- **Ocel, prášková barva stříbrná, bílá, antracitová**

4 Příchytka zad

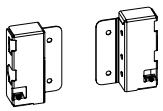

- Ocel, prášková barva

Jmenovitá výška mm	Obj. č. / barva / provedení						Bal.
	stříbrná		bílá		antracit		
	levé	pravé	levé	pravé	levé	pravé	
70	**1 062 501**	**1 062 502**	**9 194 627**	**9 194 628**	**9 194 629**	**9 194 630**	40 ks

2 Příchytka čela pro bok

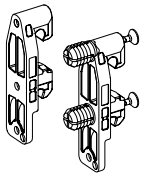

- Plast bílý

Typ montáže	Obj. číslo	Bal.
k přišroubování	**1 065 191**	400 ks
s rozpěrnými pouzdry	**1 061 450**	400 ks

3 Krytky

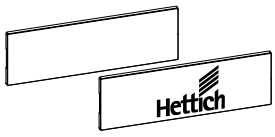

- Krytky lze po dohodě dodat s individuálním potiskem
- Plast

Barva zásuvek	Povrchová úprava	Obj. číslo	Bal.
stříbrná	šedá s logem Hettich	**9 194 646**	300 ks
stříbrná	šedá	**9 194 643**	300 ks
bílá	bílá s logem Hettich	**9 194 647**	300 ks
bílá	bílá	**9 194 644**	300 ks
antracit	tmavošedá s logem Hettich	**9 194 648**	300 ks
antracit	tmavošedá	**9 194 645**	300 ks

Upozornění

- Záda 579
- Čela vnitřních zásuvek 572 - 573
- Dekorativní doplňky 574 - 578
- Ostatní příslušenství 580 - 584
- Výsuvy Quadro 539
- Systém otvírání Push to open Silent 570 - 571
- Kritéria kvality 686

hettich.com/short/13aee4

Systém zásuvek s dvojitými boky InnoTech Atira

- **Vysoká zásuvka s relingem, výška 144 mm**
- **Ocel, prášková barva stříbrná, bílá, antracitová**







Konstrukční a vestavné rozměry

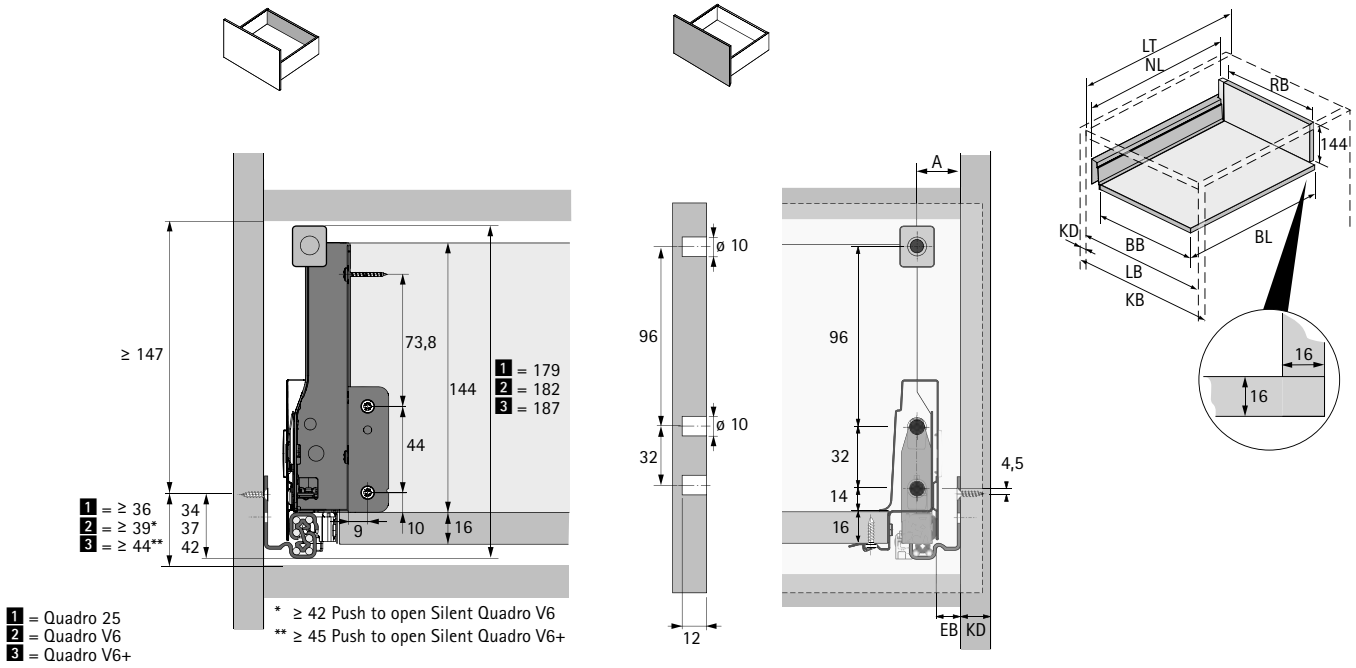

BB Šířka dna	RB Šířka zad	LB Vnitřní šířka
BL Délka dna	NL Jmenovitá délka	LT Vnitřní hloubka
KB Šířka korpusu	KD Tloušťka boku korpusu	EB Vestavná šířka

KD	16	18	19
EB	12,5	10,5	9,5
A	23	21	20

Rozměr	mm
BL	NL +10
BB	LB - 2 x EB - 51,5
RB	LB - 2 x EB - 63

Pozice pro upevnění výsuvů Quadro V6

Jmenovitá délka mm	Rozteč otvorů b1 mm
260	160
300	160
350	160
420	224
470	256
520	256

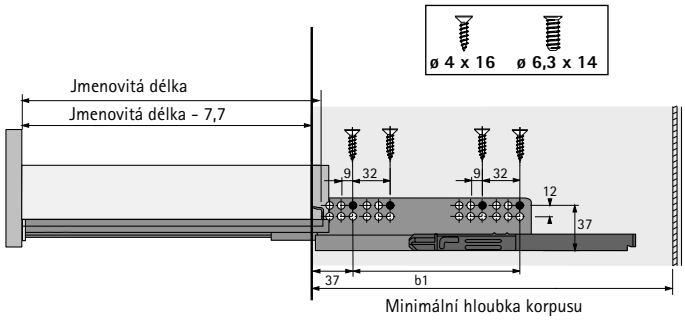

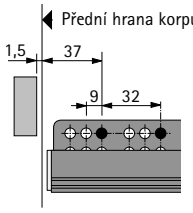

Poznámka:
Další informace viz kapitola Výsuvy.

Systém zásuvek s dvojitými boky InnoTech Atira

- **Vysoká zásuvka s relingem, výška 144 mm**
- **Ocel, prášková barva stříbrná, bílá, antracitová**

Vysoká zásuvka, balení v sadách

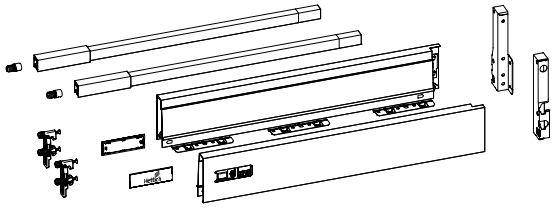

Sada obsahuje:
- 1 sada boků, levý a pravý
- 2 ks příchytka čela s rozpěrnými pouzdry
- 2 ks krytka, plast šedý s logem Hettich
- 1 pár podélný reling, levý a pravý
- 2 ks příchytka čela, s rozpěrnými pouzdry pro podélný reling
- 1 sada příchytka zad, levá a pravá
- Upevňovací materiál

Jmenovitá délka mm	Obj. číslo / barva			Bal.
	stříbrná	bílá	antracit	
260	**9 307 202**	**9 307 216**	**9 307 209**	1 sada
300	**9 307 203**	**9 307 217**	**9 307 210**	1 sada
350	**9 307 204**	**9 307 218**	**9 307 211**	1 sada
420	**9 307 205**	**9 307 219**	**9 307 212**	1 sada
470	**9 307 206**	**9 307 220**	**9 307 213**	1 sada
520	**9 307 207**	**9 307 221**	**9 307 214**	1 sada
620	**9 307 208**	**9 307 222**	**9 307 215**	1 sada

1 Boky zásuvek, velkobalení

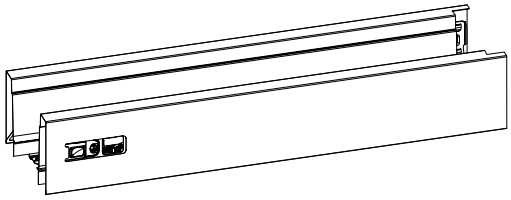

- Integrované výškové a stranové seřízení
- Ocel, prášková barva

Jmenovitá délka mm	Obj. č. / barva / provedení						Bal.
	stříbrná		bílá		antracit		
	levé	pravé	levé	pravé	levé	pravé	
260	**9 194 390**	**9 194 391**	**9 194 404**	**9 194 405**	**9 194 418**	**9 194 419**	18 ks
300	**9 194 392**	**9 194 393**	**9 194 406**	**9 194 407**	**9 194 420**	**9 194 421**	18 ks
350	**9 194 394**	**9 194 395**	**9 194 408**	**9 194 409**	**9 194 422**	**9 194 423**	18 ks
420	**9 194 396**	**9 194 397**	**9 194 410**	**9 194 411**	**9 194 424**	**9 194 425**	18 ks
470	**9 194 398**	**9 194 399**	**9 194 412**	**9 194 413**	**9 194 426**	**9 194 427**	18 ks
520	**9 194 400**	**9 194 401**	**9 194 414**	**9 194 415**	**9 194 428**	**9 194 429**	18 ks
620	**9 194 402**	**9 194 403**	**9 194 416**	**9 194 417**	**9 194 430**	**9 194 431**	18 ks

Upozornění

- Záda 579
- Čela vnitřních zásuvek 572 - 573
- Dekorativní doplňky 574 - 578
- Ostatní příslušenství 580 - 584
- Výsuvy Quadro 539
- Systém otvírání Push to open Silent 570 - 571
- Kritéria kvality 686

hettich.com/short/335697

- **Vysoká zásuvka s relingem, výška 144 mm**
- **Ocel, prášková barva stříbrná, bílá, antracitová**

4 Příchytka zad

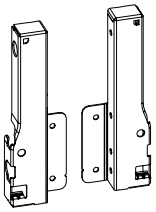

- Ocel, prášková barva

Jmenovitá výška mm	Obj. č. / barva / provedení						Bal.
	stříbrná		bílá		antracit		
	levé	pravé	levé	pravé	levé	pravé	
144	**9 007 355**	**9 007 356**	**9 194 635**	**9 194 636**	**9 194 637**	**9 194 638**	40 ks

2 Příchytka čela pro bok

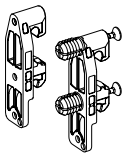

- Plast bílý

Typ montáže	Obj. číslo	Bal.
k přišroubování	**1 065 191**	400 ks
s rozpěrnými pouzdry	**1 061 450**	400 ks

6 Příchytka čela pro podélný reling



- Plast bílý

Typ montáže	Obj. číslo	Bal.
k přišroubování	**9 002 503**	400 ks
s rozpěrnými pouzdry	**1 061 965**	400 ks

3 Krytky

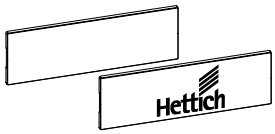

- Krytky lze po dohodě dodat s individuálním potiskem
- Plast

Barva zásuvek	Povrchová úprava	Obj. číslo	Bal.
stříbrná	šedá s logem Hettich	**9 194 646**	300 ks
stříbrná	šedá	**9 194 643**	300 ks
bílá	bílá s logem Hettich	**9 194 647**	300 ks
bílá	bílá	**9 194 644**	300 ks
antracit	tmavošedá s logem Hettich	**9 194 648**	300 ks
antracit	tmavošedá	**9 194 645**	300 ks

Upozornění

- Záda 579
- Čela vnitřních zásuvek 572 - 573
- Dekorativní doplňky 574 - 578
- Ostatní příslušenství 580 - 584
- Výsuvy Quadro 539
- Systém otvírání Push to open Silent 570 - 571
- Kritéria kvality 686

hettich.com/short/335697

- **Vysoká zásuvka s relingem, výška 144 mm**
- **Ocel, prášková barva stříbrná, bílá, antracitová**

5 Podélný reling

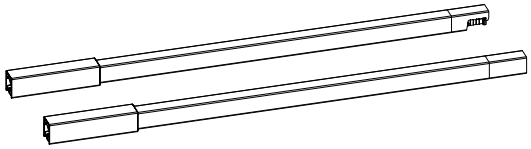

- Ocel, prášková barva

Jmenovitá délka mm	Obj. č. / barva / provedení						Bal.
	stříbrná		bílá		antracit		
	levé	pravé	levé	pravé	levé	pravé	
260	**9 194 522**	**9 194 523**	**9 194 536**	**9 194 537**	**9 194 550**	**9 194 551**	80 ks
300	**9 194 524**	**9 194 525**	**9 194 538**	**9 194 539**	**9 194 552**	**9 194 553**	80 ks
350	**9 194 526**	**9 194 527**	**9 194 540**	**9 194 541**	**9 194 554**	**9 194 555**	80 ks
420	**9 194 528**	**9 194 529**	**9 194 542**	**9 194 543**	**9 194 556**	**9 194 557**	80 ks
470	**9 194 530**	**9 194 531**	**9 194 544**	**9 194 545**	**9 194 558**	**9 194 559**	80 ks
520	**9 194 532**	**9 194 533**	**9 194 546**	**9 194 547**	**9 194 560**	**9 194 561**	80 ks
620	**9 194 534**	**9 194 535**	**9 194 548**	**9 194 549**	**9 194 562**	**9 194 563**	80 ks

7 Adaptér TopSide

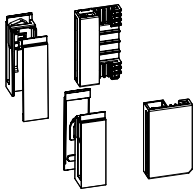

- Pro použití 9 TopSide kov, 8 TopSide sklo nebo TopSide z individuálního materiálu
- Plast

Sada obsahuje:
- 1 sada přední adaptér, levý a pravý
- 1 sada zadní adaptér, levý a pravý

Jmenovitá výška mm	Obj. číslo / barva			Bal.
	šedá	bílá	tmavošedá	
144	**9 194 657**	**9 194 658**	**9 194 659**	1 sada

8 TopSide sklo



- 7 Adaptéry TopSide je třeba objednat zvlášť
- Plavené sklo čiré

Sada obsahuje:
- 2 ks TopSide

Jmenovitá délka mm	Obj. číslo	Bal.
260	**9 194 663**	1 sada
300	**9 194 664**	1 sada
350	**9 194 665**	1 sada
420	**9 194 666**	1 sada
470	**9 194 667**	1 sada
520	**9 194 668**	1 sada
620	**9 194 669**	1 sada

Upozornění

- Záda 579
- Čela vnitřních zásuvek 572 - 573
- Dekorativní doplňky 574 - 578
- Ostatní příslušenství 580 - 584
- Výsuvy Quadro 539
- Systém otvírání Push to open Silent 570 - 571
- Kritéria kvality 686

hettich.com/short/335697

- **Vysoká zásuvka s relingem, výška 144 mm**
- **Ocel, prášková barva stříbrná, bílá, antracitová**

9 Top Side kov



- 7 Adaptéry TopSide je třeba objednat zvlášť

Sada obsahuje:
- 2 ks TopSide

Jmenovitá délka mm	Obj. číslo / barva			Bal.
	stříbrná	bílá	antracit	
260	**9 194 677**	**9 194 684**	**9 194 691**	1 sada
300	**9 194 678**	**9 194 685**	**9 194 692**	1 sada
350	**9 194 679**	**9 194 686**	**9 194 693**	1 sada
420	**9 194 680**	**9 194 687**	**9 194 694**	1 sada
470	**9 194 681**	**9 194 688**	**9 194 695**	1 sada
520	**9 194 682**	**9 194 689**	**9 194 696**	1 sada
620	**9 194 683**	**9 194 690**	**9 194 697**	1 sada

Upozornění

- Záda 579
- Čela vnitřních zásuvek 572 - 573
- Dekorativní doplňky 574 - 578
- Ostatní příslušenství 580 - 584
- Výsuvy Quadro 539
- Systém otvírání Push to open Silent 570 - 571
- Kritéria kvality 686

hettich.com/short/335697

Systém zásuvek s dvojitými boky InnoTech Atira

- **Vysoká zásuvka s DesignSide, výška 144 mm**
- **Ocel, prášková barva stříbrná, bílá, antracitová**







Konstrukční a vestavné rozměry

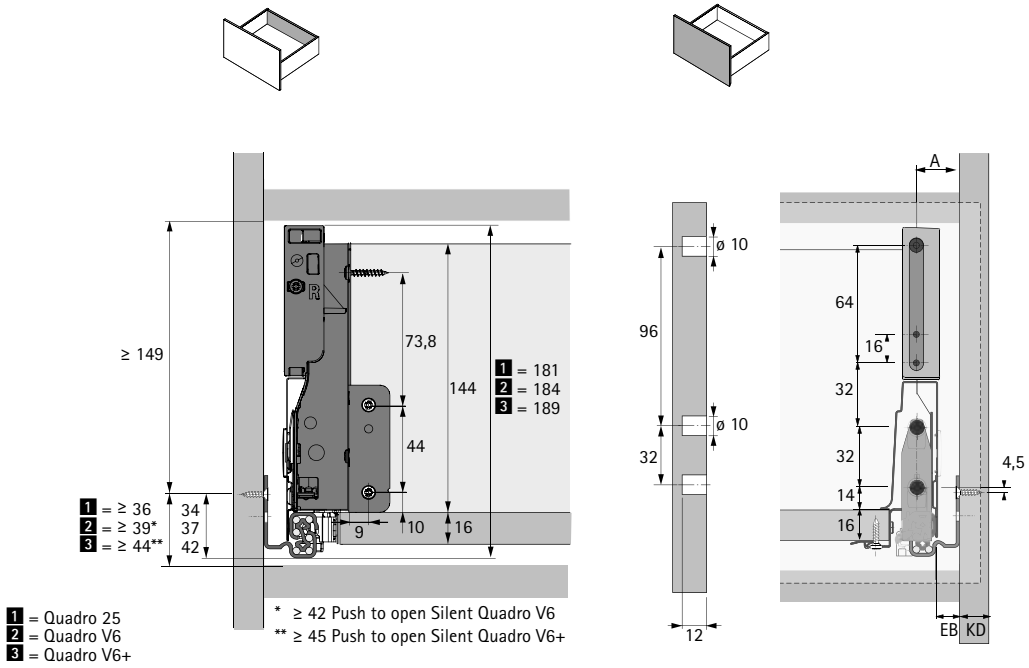

BB Šířka dna	RB Šířka zad	LB Vnitřní šířka
BL Délka dna	NL Jmenovitá délka	LT Vnitřní hloubka
KB Šířka korpusu	KD Tloušťka boku korpusu	EB Vestavná šířka

KD	16	18	19
EB	12,5	10,5	9,5
A	23	21	20

Rozměr	mm
BL	NL +10
BB	LB - 2 x EB - 51,5
RB	LB - 2 x EB - 63

Pozice pro upevnění výsuvů Quadro V6

Jmenovitá délka mm	Rozteč otvorů b1 mm
260	160
300	160
350	160
420	224
470	256
520	256

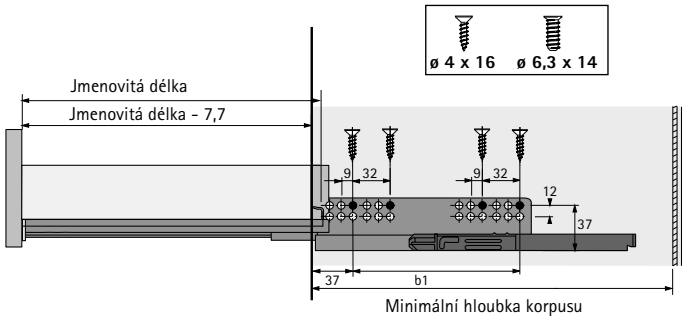

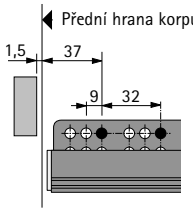

Poznámka:
Další informace viz kapitola Výsuvy.

- **Vysoká zásuvka s DesignSide, výška 144 mm**
- **Ocel, prášková barva stříbrná, bílá, antracitová**

1 Boky zásuvky výška 70 mm

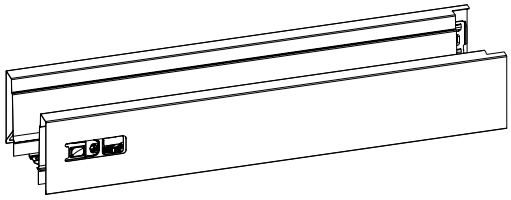

- Integrované výškové a stranové seřízení
- Ocel, prášková barva

Jmenovitá délka mm	Obj. č. / barva / provedení						Bal.
	stříbrná		bílá		antracit		
	levé	pravé	levé	pravé	levé	pravé	
260	**9 194 390**	**9 194 391**	**9 194 404**	**9 194 405**	**9 194 418**	**9 194 419**	18 ks
300	**9 194 392**	**9 194 393**	**9 194 406**	**9 194 407**	**9 194 420**	**9 194 421**	18 ks
350	**9 194 394**	**9 194 395**	**9 194 408**	**9 194 409**	**9 194 422**	**9 194 423**	18 ks
420	**9 194 396**	**9 194 397**	**9 194 410**	**9 194 411**	**9 194 424**	**9 194 425**	18 ks
470	**9 194 398**	**9 194 399**	**9 194 412**	**9 194 413**	**9 194 426**	**9 194 427**	18 ks
520	**9 194 400**	**9 194 401**	**9 194 414**	**9 194 415**	**9 194 428**	**9 194 429**	18 ks
620	**9 194 402**	**9 194 403**	**9 194 416**	**9 194 417**	**9 194 430**	**9 194 431**	18 ks

4 Příchytka zad

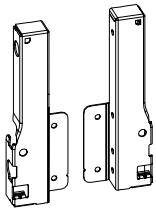

- Ocel, prášková barva

Jmenovitá výška mm	Obj. č. / barva / provedení						Bal.
	stříbrná		bílá		antracit		
	levé	pravé	levé	pravé	levé	pravé	
144	**9 007 355**	**9 007 356**	**9 194 635**	**9 194 636**	**9 194 637**	**9 194 638**	40 ks

2 Příchytka čela pro bok

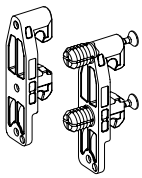

- Plast bílý

Typ montáže	Obj. číslo	Bal.
k přišroubování	**1 065 191**	400 ks
s rozpěrnými pouzdry	**1 061 450**	400 ks

Upozornění

- Záda 579
- Čela vnitřních zásuvek 572 - 573
- Dekorativní doplňky 574 - 578
- Ostatní příslušenství 580 - 584
- Výsuvy Quadro 539
- Systém otvírání Push to open Silent 570 - 571
- Kritéria kvality 686

hettich.com/short/a92ae2

- **Vysoká zásuvka s DesignSide, výška 144 mm**
- **Ocel, prášková barva stříbrná, bílá, antracitová**

3 Krytky

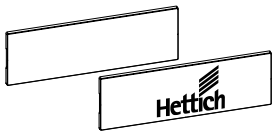

- Krytky lze po dohodě dodat s individuálním potiskem
- Plast

Barva zásuvek	Povrchová úprava	Obj. číslo	Bal.
stříbrná	šedá s logem Hettich	**9 194 646**	300 ks
stříbrná	šedá	**9 194 643**	300 ks
bílá	bílá s logem Hettich	**9 194 647**	300 ks
bílá	bílá	**9 194 644**	300 ks
antracit	tmavošedá s logem Hettich	**9 194 648**	300 ks
antracit	tmavošedá	**9 194 645**	300 ks

11 DesignSide sklo

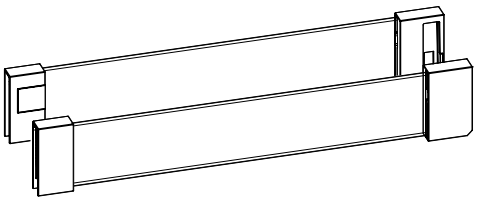

- Plavené sklo čiré s předmontovanými adaptéry, plast bílý
- Tloušťka materiálu 6 mm

Sada obsahuje:
- 1 sada DesignSide s předmontovanými adaptéry, levý a pravý
- 2 ks příchytka čela s rozpěrnými pouzdry
- 2 ks příchytka čela k přišroubování

Jmenovitá délka mm	Obj. číslo / barva			Bal.
	bílá	tmavošedá	šedá	
260	**9 194 804**	**9 194 811**	**9 194 797**	1 sada
300	**9 194 805**	**9 194 812**	**9 194 798**	1 sada
350	**9 194 806**	**9 194 813**	**9 194 799**	1 sada
420	**9 194 807**	**9 194 814**	**9 194 800**	1 sada
470	**9 194 808**	**9 194 815**	**9 194 801**	1 sada
520	**9 194 809**	**9 194 816**	**9 194 802**	1 sada
620	**9 194 810**	**9 194 817**	**9 194 803**	1 sada

Upozornění

- Záda 579
- Čela vnitřních zásuvek 572 - 573
- Dekorativní doplňky 574 - 578
- Ostatní příslušenství 580 - 584
- Výsuvy Quadro 539
- Systém otvírání Push to open Silent 570 - 571
- Kritéria kvality 686

hettich.com/short/a92ae2

Systém zásuvek s dvojitými boky InnoTech Atira

- **Vysoká zásuvka s relingem, výška 176 mm**
- **Ocel, prášková barva stříbrná, bílá, antracitová**







Konstrukční a vestavné rozměry

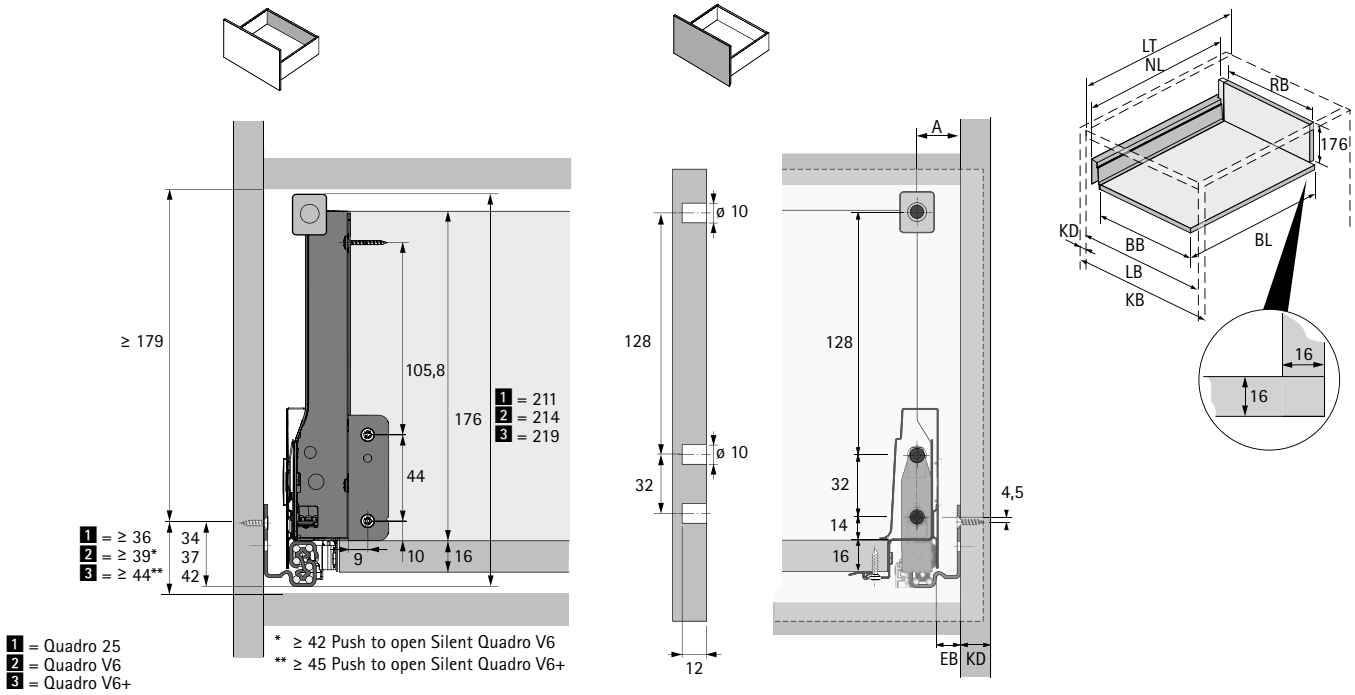

1 = Quadro 25
2 = Quadro V6
3 = Quadro V6+

* ≥ 42 Push to open Silent Quadro V6
** ≥ 45 Push to open Silent Quadro V6+

BB Šířka dna	RB Šířka zad	LB Vnitřní šířka
BL Délka dna	NL Jmenovitá délka	LT Vnitřní hloubka
KB Šířka korpusu	KD Tloušťka boku korpusu	EB Vestavná šířka

KD	16	18	19
EB	12,5	10,5	9,5
A	23	21	20

Rozměr	mm
BL	NL +10
BB	LB - 2 x EB - 51,5
RB	LB - 2 x EB - 63

Pozice pro upevnění výsuvů Quadro V6

Jmenovitá délka mm	Rozteč otvorů b1 mm
260	160
300	160
350	160
420	224
470	256
520	256

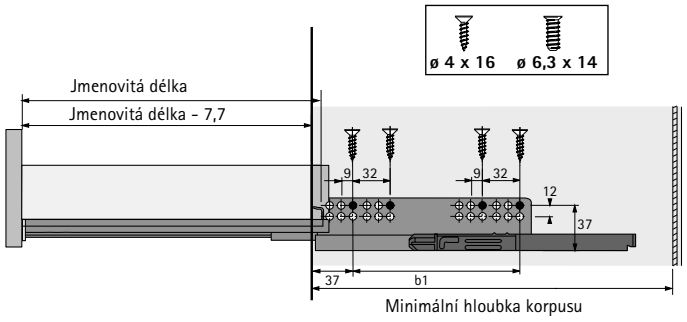

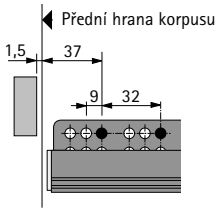

Poznámka:
Další informace viz kapitola Výsuvy.

Systém zásuvek s dvojitými boky InnoTech Atira

- **Vysoká zásuvka s relingem, výška 176 mm**
- **Ocel, prášková barva stříbrná, bílá, antracitová**

Vysoká zásuvka, balení v sadách

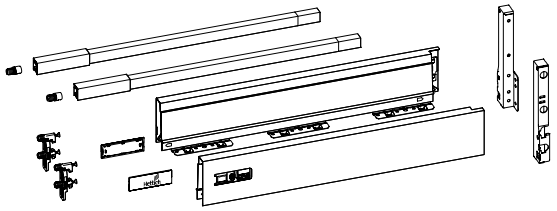

Sada obsahuje:
- 1 sada boků, levý a pravý
- 2 ks příchytka čela s rozpěrnými pouzdry
- 2 ks krytka, plast šedý s logem Hettich
- 1 pár podélný reling, levý a pravý
- 2 ks příchytka čela, s rozpěrnými pouzdry pro podélný reling
- 1 sada příchytka zad, levá a pravá
- Upevňovací materiál

Jmenovitá délka mm	Obj. číslo / barva			Bal.
	stříbrná	bílá	antracit	
260	**9 307 223**	**9 307 237**	**9 307 230**	1 sada
300	**9 307 224**	**9 307 238**	**9 307 231**	1 sada
350	**9 307 225**	**9 307 239**	**9 307 232**	1 sada
420	**9 307 226**	**9 307 240**	**9 307 233**	1 sada
470	**9 307 227**	**9 307 241**	**9 307 234**	1 sada
520	**9 307 228**	**9 307 242**	**9 307 235**	1 sada
620	**9 307 229**	**9 307 243**	**9 307 236**	1 sada

1 Boky zásuvek, velkobalení

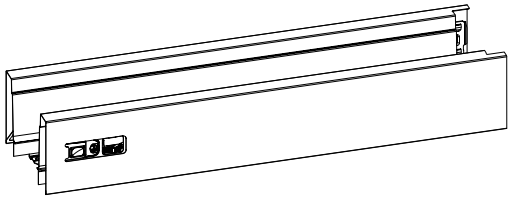

- Integrované výškové a stranové seřízení
- Ocel, prášková barva

Jmenovitá délka mm	Obj. č. / barva / provedení						Bal.
	stříbrná		bílá		antracit		
	levé	pravé	levé	pravé	levé	pravé	
260	**9 194 390**	**9 194 391**	**9 194 404**	**9 194 405**	**9 194 418**	**9 194 419**	18 ks
300	**9 194 392**	**9 194 393**	**9 194 406**	**9 194 407**	**9 194 420**	**9 194 421**	18 ks
350	**9 194 394**	**9 194 395**	**9 194 408**	**9 194 409**	**9 194 422**	**9 194 423**	18 ks
420	**9 194 396**	**9 194 397**	**9 194 410**	**9 194 411**	**9 194 424**	**9 194 425**	18 ks
470	**9 194 398**	**9 194 399**	**9 194 412**	**9 194 413**	**9 194 426**	**9 194 427**	18 ks
520	**9 194 400**	**9 194 401**	**9 194 414**	**9 194 415**	**9 194 428**	**9 194 429**	18 ks
620	**9 194 402**	**9 194 403**	**9 194 416**	**9 194 417**	**9 194 430**	**9 194 431**	18 ks

Upozornění

- Záda 579
- Čela vnitřních zásuvek 572 - 573
- Dekorativní doplňky 574 - 578
- Ostatní příslušenství 580 - 584
- Výsuvy Quadro 539
- Systém otvírání Push to open Silent 570 - 571
- Kritéria kvality 686

hettich.com/short/9a9ed1

- **Vysoká zásuvka s relingem, výška 176 mm**
- **Ocel, prášková barva stříbrná, bílá, antracitová**

4 Příchytka zad

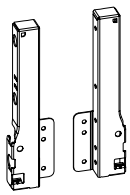

- Ocel, prášková barva

Jmenovitá výška mm	Obj. č. / barva / provedení						Bal.
	stříbrná		bílá		antracit		
	levé	pravé	levé	pravé	levé	pravé	
176	**9 027 831**	**9 027 832**	**9 194 639**	**9 194 640**	**9 194 641**	**9 194 642**	40 ks

2 Příchytka čela pro bok

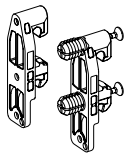

- Plast bílý

Typ montáže	Obj. číslo	Bal.
k přišroubování	**1 065 191**	400 ks
s rozpěrnými pouzdry	**1 061 450**	400 ks

6 Příchytka čela pro podélný reling



- Plast bílý

Typ montáže	Obj. číslo	Bal.
k přišroubování	**9 002 503**	400 ks
s rozpěrnými pouzdry	**1 061 965**	400 ks

3 Krytky

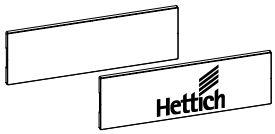

- Krytky lze po dohodě dodat s individuálním potiskem
- Plast

Barva zásuvek	Povrchová úprava	Obj. číslo	Bal.
stříbrná	šedá s logem Hettich	**9 194 646**	300 ks
stříbrná	šedá	**9 194 643**	300 ks
bílá	bílá s logem Hettich	**9 194 647**	300 ks
bílá	bílá	**9 194 644**	300 ks
antracit	tmavošedá s logem Hettich	**9 194 648**	300 ks
antracit	tmavošedá	**9 194 645**	300 ks

Upozornění

- Záda 579
- Čela vnitřních zásuvek 572 - 573
- Dekorativní doplňky 574 - 578
- Ostatní příslušenství 580 - 584
- Výsuvy Quadro 539
- Systém otvírání Push to open Silent 570 - 571
- Kritéria kvality 686

hettich.com/short/9a9ed1

- **Vysoká zásuvka s relingem, výška 176 mm**
- **Ocel, prášková barva stříbrná, bílá, antracitová**

5 Podélný reling

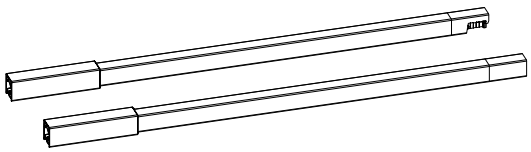

- Ocel, prášková barva

Jmenovitá délka mm	Obj. č. / barva / provedení						Bal.
	stříbrná		bílá		antracit		
	levé	pravé	levé	pravé	levé	pravé	
260	**9 194 522**	**9 194 523**	**9 194 536**	**9 194 537**	**9 194 550**	**9 194 551**	80 ks
300	**9 194 524**	**9 194 525**	**9 194 538**	**9 194 539**	**9 194 552**	**9 194 553**	80 ks
350	**9 194 526**	**9 194 527**	**9 194 540**	**9 194 541**	**9 194 554**	**9 194 555**	80 ks
420	**9 194 528**	**9 194 529**	**9 194 542**	**9 194 543**	**9 194 556**	**9 194 557**	80 ks
470	**9 194 530**	**9 194 531**	**9 194 544**	**9 194 545**	**9 194 558**	**9 194 559**	80 ks
520	**9 194 532**	**9 194 533**	**9 194 546**	**9 194 547**	**9 194 560**	**9 194 561**	80 ks
620	**9 194 534**	**9 194 535**	**9 194 548**	**9 194 549**	**9 194 562**	**9 194 563**	80 ks

7 Adaptér TopSide

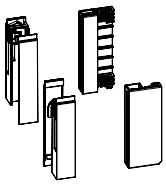

- Pro použití **9** TopSide kov, **8** TopSide sklo nebo TopSide z individuálního materiálu
- Plast

Sada obsahuje:
- 1 sada přední adaptér, levý a pravý
- 1 sada zadní adaptér, levý a pravý

Jmenovitá výška mm	Obj. číslo			Bal.
	tmavošedá	šedá	bílá	
176	**9 194 662**	**9 194 660**	**9 194 661**	1 sada

8 TopSide sklo



- **7** Adaptéry TopSide je třeba objednat zvlášť
- Plavené sklo čiré

Sada obsahuje:
- 2 ks TopSide

Jmenovitá délka mm	Obj. číslo	Bal.
260	**9 194 670**	1 sada
300	**9 194 671**	1 sada
350	**9 194 672**	1 sada
420	**9 194 673**	1 sada
470	**9 194 674**	1 sada
520	**9 194 675**	1 sada
620	**9 194 676**	1 sada

Upozornění

- Záda 579
- Čela vnitřních zásuvek 572 - 573
- Dekorativní doplňky 574 - 578
- Ostatní příslušenství 580 - 584
- Výsuvy Quadro 539
- Systém otvírání Push to open Silent 570 - 571
- Kritéria kvality 686

hettich.com/short/9a9ed1

- **Vysoká zásuvka s relingem, výška 176 mm**
- **Ocel, prášková barva stříbrná, bílá, antracitová**

9 Top Side kov



- 7 Adaptéry TopSide je třeba objednat zvlášť

Sada obsahuje:
- 2 ks TopSide

Jmenovitá délka mm	Obj. číslo / barva			Bal.
	stříbrná	bílá	antracit	
260	**9 194 698**	**9 194 705**	**9 194 712**	1 sada
300	**9 194 699**	**9 194 706**	**9 194 713**	1 sada
350	**9 194 700**	**9 194 707**	**9 194 714**	1 sada
420	**9 194 701**	**9 194 708**	**9 194 715**	1 sada
470	**9 194 702**	**9 194 709**	**9 194 716**	1 sada
520	**9 194 703**	**9 194 710**	**9 194 717**	1 sada
620	**9 194 704**	**9 194 711**	**9 194 718**	1 sada

Upozornění

- Záda 579
- Čela vnitřních zásuvek 572 - 573
- Dekorativní doplňky 574 - 578
- Ostatní příslušenství 580 - 584
- Výsuvy Quadro 539
- Systém otvírání Push to open Silent 570 - 571
- Kritéria kvality 686

hettich.com/short/9a9ed1

Systém zásuvek s dvojitými boky InnoTech Atira

- **Vysoká zásuvka s DesignSide, výška 176 mm**
- **Ocel, prášková barva stříbrná, bílá, antracitová**







Konstrukční a vestavné rozměry

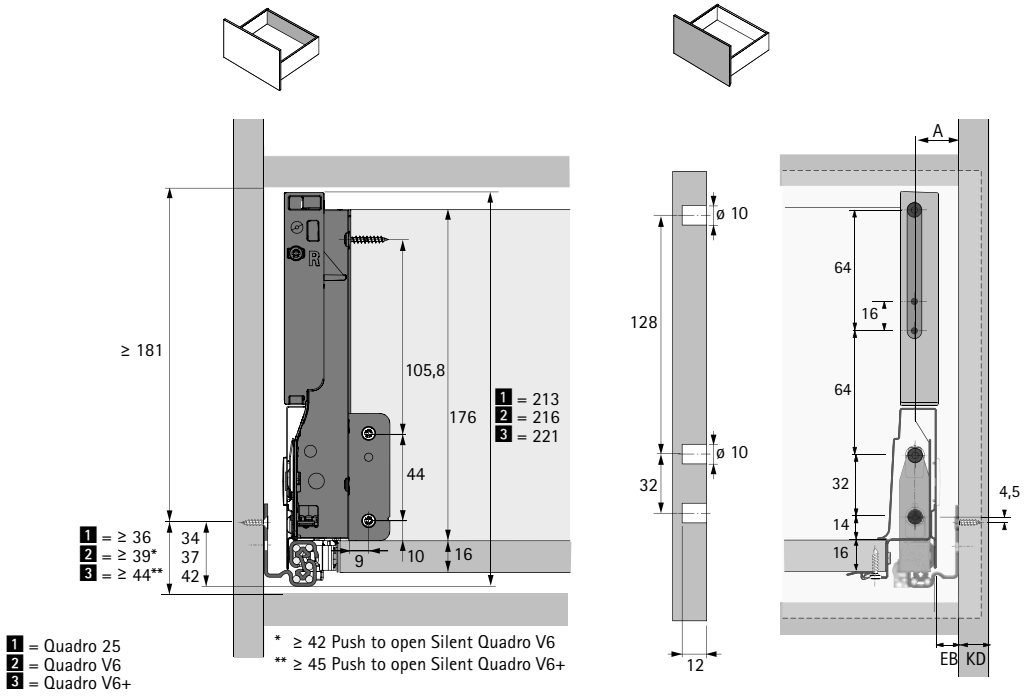

BB Šířka dna	RB Šířka zad	LB Vnitřní šířka
BL Délka dna	NL Jmenovitá délka	LT Vnitřní hloubka
KB Šířka korpusu	KD Tloušťka boku korpusu	EB Vestavná šířka

KD	16	18	19
EB	12,5	10,5	9,5
A	23	21	20

Rozměr	mm
BL	NL +10
BB	LB - 2 x EB - 51,5
RB	LB - 2 x EB - 63

Pozice pro upevnění výsuvů Quadro V6

Jmenovitá délka mm	Rozteč otvorů b1 mm
260	160
300	160
350	160
420	224
470	256
520	256

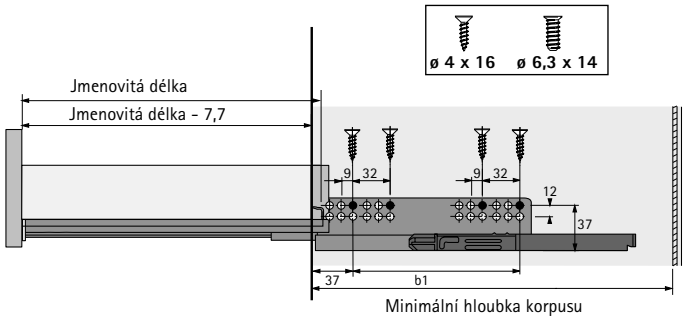

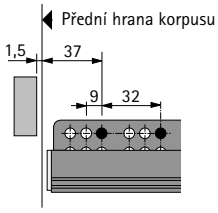

Poznámka:
Další informace viz kapitola Výsuvy.

- **Vysoká zásuvka s DesignSide, výška 176 mm**
- **Ocel, prášková barva stříbrná, bílá, antracitová**

1 Boky zásuvky výška 70 mm

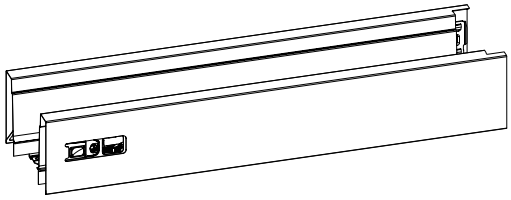

- Integrované výškové a stranové seřízení
- Ocel, prášková barva

Jmenovitá délka mm	Obj. č. / barva / provedení						Bal.
	stříbrná		bílá		antracit		
	levé	pravé	levé	pravé	levé	pravé	
260	**9 194 390**	**9 194 391**	**9 194 404**	**9 194 405**	**9 194 418**	**9 194 419**	18 ks
300	**9 194 392**	**9 194 393**	**9 194 406**	**9 194 407**	**9 194 420**	**9 194 421**	18 ks
350	**9 194 394**	**9 194 395**	**9 194 408**	**9 194 409**	**9 194 422**	**9 194 423**	18 ks
420	**9 194 396**	**9 194 397**	**9 194 410**	**9 194 411**	**9 194 424**	**9 194 425**	18 ks
470	**9 194 398**	**9 194 399**	**9 194 412**	**9 194 413**	**9 194 426**	**9 194 427**	18 ks
520	**9 194 400**	**9 194 401**	**9 194 414**	**9 194 415**	**9 194 428**	**9 194 429**	18 ks
620	**9 194 402**	**9 194 403**	**9 194 416**	**9 194 417**	**9 194 430**	**9 194 431**	18 ks

4 Příchytka zad

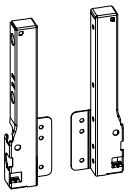

- Ocel, prášková barva

Jmenovitá výška mm	Obj. č. / barva / provedení						Bal.
	stříbrná		bílá		antracit		
	levé	pravé	levé	pravé	levé	pravé	
176	**9 027 831**	**9 027 832**	**9 194 639**	**9 194 640**	**9 194 641**	**9 194 642**	40 ks

2 Příchytka čela pro bok

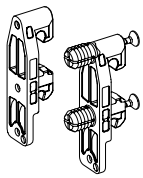

- Plast bílý

Typ montáže	Obj. číslo	Bal.
k přišroubování	**1 065 191**	400 ks
s rozpěrnými pouzdry	**1 061 450**	400 ks

Upozornění

- Záda 579
- Čela vnitřních zásuvek 572 - 573
- Dekorativní doplňky 574 - 578
- Ostatní příslušenství 580 - 584
- Výsuvy Quadro 539
- Systém otvírání Push to open Silent 570 - 571
- Kritéria kvality 686

hettich.com/short/de79db

- **Vysoká zásuvka s DesignSide, výška 176 mm**
- **Ocel, prášková barva stříbrná, bílá, antracitová**

3 Krytky

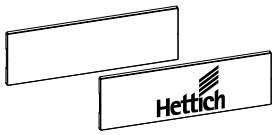

- Krytky lze po dohodě dodat s individuálním potiskem
- Plast

Barva zásuvek	Povrchová úprava	Obj. číslo	Bal.
stříbrná	šedá s logem Hettich	**9 194 646**	300 ks
stříbrná	šedá	**9 194 643**	300 ks
bílá	bílá s logem Hettich	**9 194 647**	300 ks
bílá	bílá	**9 194 644**	300 ks
antracit	tmavošedá s logem Hettich	**9 194 648**	300 ks
antracit	tmavošedá	**9 194 645**	300 ks

11 DesignSide sklo

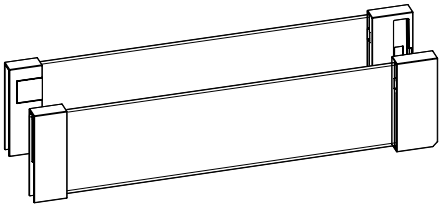

- Plavené sklo čiré s předmontovanými adaptéry
- Tloušťka materiálu 6 mm

Sada obsahuje:
- 1 sada DesignSide s předmontovanými adaptéry, levý a pravý
- 2 ks příchytka čela s rozpěrnými pouzdry
- 2 ks příchytka čela k přišroubování

Jmenovitá délka mm	Obj. číslo / barva			Bal.
	bílá	tmavošedá	šedá	
260	**9 194 825**	**9 194 832**	**9 194 818**	1 sada
300	**9 194 826**	**9 194 833**	**9 194 819**	1 sada
350	**9 194 827**	**9 194 834**	**9 194 820**	1 sada
420	**9 194 828**	**9 194 835**	**9 194 821**	1 sada
470	**9 194 829**	**9 194 836**	**9 194 822**	1 sada
520	**9 194 830**	**9 194 837**	**9 194 823**	1 sada
620	**9 194 831**	**9 194 838**	**9 194 824**	1 sada

Upozornění

- Záda 579
- Čela vnitřních zásuvek 572 - 573
- Dekorativní doplňky 574 - 578
- Ostatní příslušenství 580 - 584
- Výsuvy Quadro 539
- Systém otvírání Push to open Silent 570 - 571
- Kritéria kvality 686

hettich.com/short/de79db

Systém zásuvek s dvojitými boky InnoTech Atira

- **Vysoká zásuvka s relingem pro individuální výšku zad**
- **Ocel, prášková barva stříbrná, bílá, antracitová**







Konstrukční a vestavné rozměry

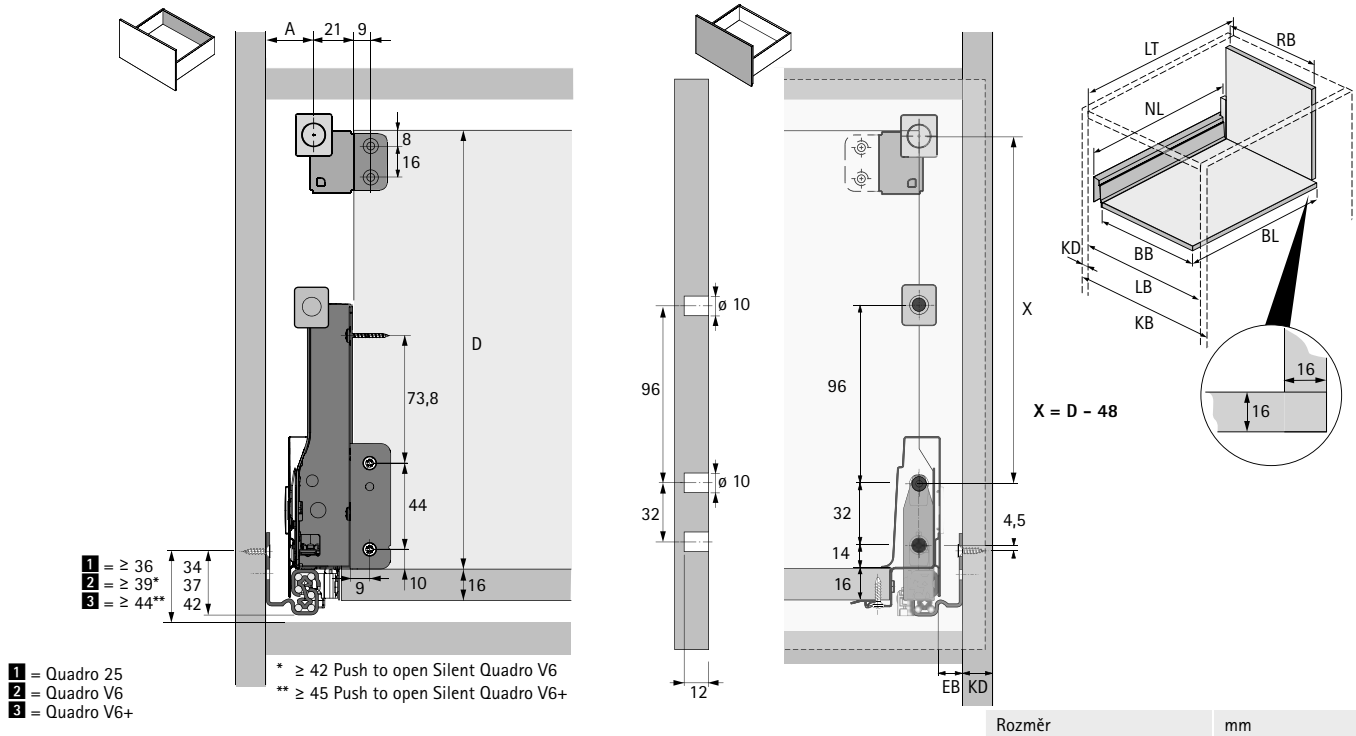

1 = Quadro 25
2 = Quadro V6
3 = Quadro V6+

* ≥ 42 Push to open Silent Quadro V6
** ≥ 45 Push to open Silent Quadro V6+

BB Šířka dna	RB Šířka zad	LB Vnitřní šířka
BL Délka dna	NL Jmenovitá délka	LT Vnitřní hloubka
KB Šířka korpusu	KD Tloušťka boku korpusu	EB Vestavná šířka

KD	16	18	19
EB	12,5	10,5	9,5
A	23	21	20

Rozměr	mm
BL	NL +10
BB	LB - 2 x EB - 51,5
RB	LB - 2 x EB - 63

Pozice pro upevnění výsuvů Quadro V6

Jmenovitá délka mm	Rozteč otvorů b1 mm
260	160
300	160
350	160
420	224
470	256
520	256

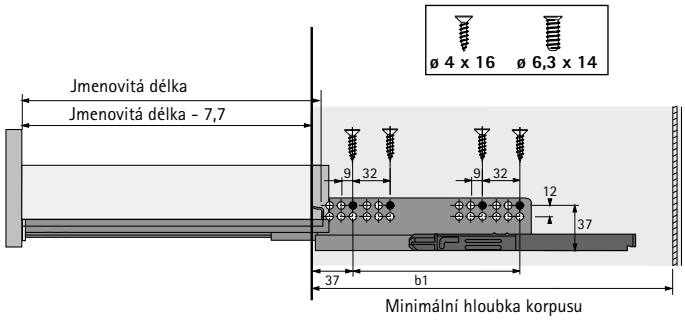

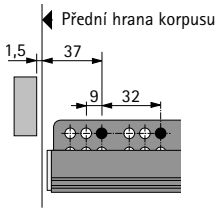

Poznámka:
Další informace viz kapitola Výsuvy.

- **Vysoká zásuvka s relingem pro individuální výšku zad**
- **Ocel, prášková barva stříbrná, bílá, antracitová**

1 Boky zásuvky výška 70 mm

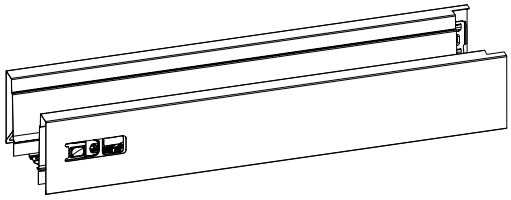

- Integrované výškové a stranové seřízení
- Ocel, prášková barva

Jmenovitá délka mm	Obj. č. / barva / provedení						Bal.
	stříbrná		bílá		antracit		
	levé	pravé	levé	pravé	levé	pravé	
260	**9 194 390**	**9 194 391**	**9 194 404**	**9 194 405**	**9 194 418**	**9 194 419**	18 ks
300	**9 194 392**	**9 194 393**	**9 194 406**	**9 194 407**	**9 194 420**	**9 194 421**	18 ks
350	**9 194 394**	**9 194 395**	**9 194 408**	**9 194 409**	**9 194 422**	**9 194 423**	18 ks
420	**9 194 396**	**9 194 397**	**9 194 410**	**9 194 411**	**9 194 424**	**9 194 425**	18 ks
470	**9 194 398**	**9 194 399**	**9 194 412**	**9 194 413**	**9 194 426**	**9 194 427**	18 ks
520	**9 194 400**	**9 194 401**	**9 194 414**	**9 194 415**	**9 194 428**	**9 194 429**	18 ks
620	**9 194 402**	**9 194 403**	**9 194 416**	**9 194 417**	**9 194 430**	**9 194 431**	18 ks

4 Příchytka zad

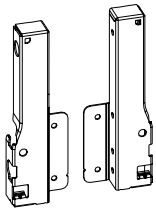

- Ocel, prášková barva

Jmenovitá výška mm	Obj. č. / barva / provedení						Bal.
	stříbrná		bílá		antracit		
	levé	pravé	levé	pravé	levé	pravé	
144	**9 007 355**	**9 007 356**	**9 194 635**	**9 194 636**	**9 194 637**	**9 194 638**	40 ks

2 Příchytka čela pro bok

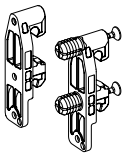

- Plast bílý

Typ montáže	Obj. číslo	Bal.
k přišroubování	**1 065 191**	400 ks
s rozpěrnými pouzdry	**1 061 450**	400 ks

6 Příchytka čela pro podélný reling



- Plast bílý

Typ montáže	Obj. číslo	Bal.
k přišroubování	**9 002 503**	400 ks
s rozpěrnými pouzdry	**1 061 965**	400 ks

Upozornění

- Záda 579
- Čela vnitřních zásuvek 572 - 573
- Dekorativní doplňky 574 - 578
- Ostatní příslušenství 580 - 584
- Výsuvy Quadro 539
- Systém otvírání Push to open Silent 570 - 571
- Kritéria kvality 686

hettich.com/short/114005

- **Vysoká zásuvka s relingem pro individuální výšku zad**
- **Ocel, prášková barva stříbrná, bílá, antracitová**

3 Krytky

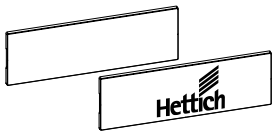

- Krytky lze po dohodě dodat s individuálním potiskem
- Plast

Barva zásuvek	Povrchová úprava	Obj. číslo	Bal.
stříbrná	šedá s logem Hettich	**9 194 646**	300 ks
stříbrná	šedá	**9 194 643**	300 ks
bílá	bílá s logem Hettich	**9 194 647**	300 ks
bílá	bílá	**9 194 644**	300 ks
antracit	tmavošedá s logem Hettich	**9 194 648**	300 ks
antracit	tmavošedá	**9 194 645**	300 ks

5 Podélný reling

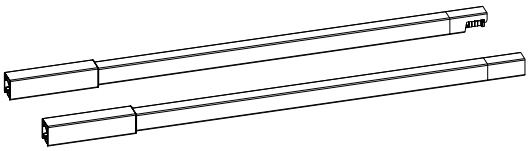

- Ocel, prášková barva

Jmenovitá délka mm	Obj. č. / barva / provedení						Bal.
	stříbrná		bílá		antracit		
	levé	pravé	levé	pravé	levé	pravé	
260	**9 194 522**	**9 194 523**	**9 194 536**	**9 194 537**	**9 194 550**	**9 194 551**	80 ks
300	**9 194 524**	**9 194 525**	**9 194 538**	**9 194 539**	**9 194 552**	**9 194 553**	80 ks
350	**9 194 526**	**9 194 527**	**9 194 540**	**9 194 541**	**9 194 554**	**9 194 555**	80 ks
420	**9 194 528**	**9 194 529**	**9 194 542**	**9 194 543**	**9 194 556**	**9 194 557**	80 ks
470	**9 194 530**	**9 194 531**	**9 194 544**	**9 194 545**	**9 194 558**	**9 194 559**	80 ks
520	**9 194 532**	**9 194 533**	**9 194 546**	**9 194 547**	**9 194 560**	**9 194 561**	80 ks
620	**9 194 534**	**9 194 535**	**9 194 548**	**9 194 549**	**9 194 562**	**9 194 563**	80 ks

11 Adaptér pro podélný reling

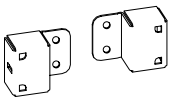

- Pro použití podélného relingu v libovolném umístění
- Lze použít vlevo a vpravo

Obj. číslo / barva			Bal.
stříbrná	bílá	antracit	
9 206 256	**9 206 257**	**9 206 258**	80 ks

Upozornění

- Záda 579
- Čela vnitřních zásuvek 572 - 573
- Dekorativní doplňky 574 - 578
- Ostatní příslušenství 580 - 584
- Výsuvy Quadro 539
- Systém otvírání Push to open Silent 570 - 571
- Kritéria kvality 686

hettich.com/short/114005

Systém zásuvek s dvojitými boky InnoTech Atira

- **Zásuvka s vybráním pod dřez, výška 70 mm**
- **Ocel, prášková barva stříbrná, bílá, antracitová**







Konstrukční a vestavné rozměry

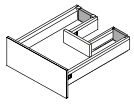

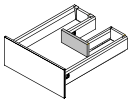

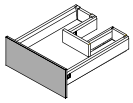

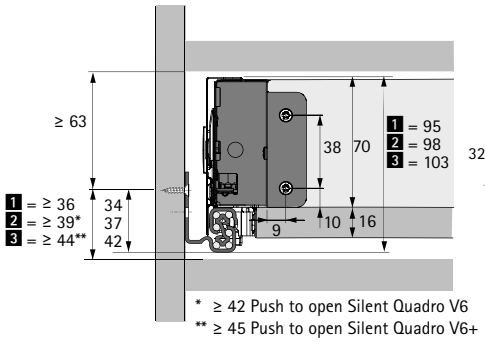

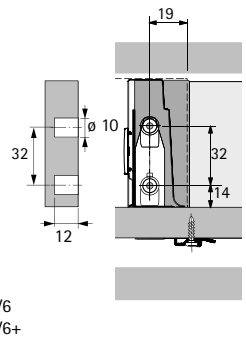

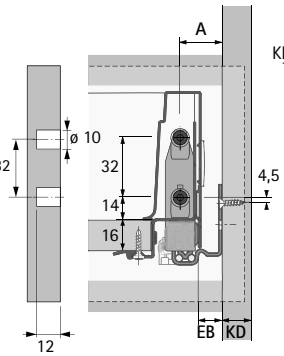

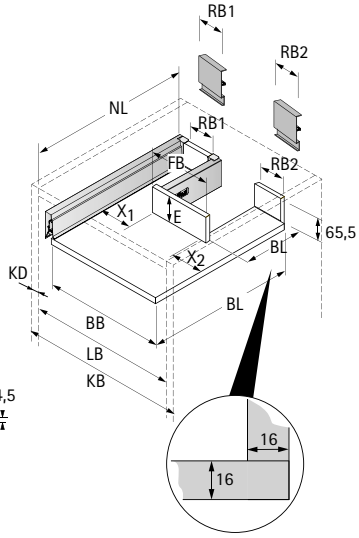

1 = Quadro 25
2 = Quadro V6
3 = Quadro V6+

BB Šířka dna	RB Šířka zad	LB Vnitřní šířka
BL Délka dna	NL Jmenovitá délka	FB Šířka čela
KB Šířka korpusu	KD Tloušťka boku korpusu	EB Vestavná šířka

KD	16	18	19
EB	12,5	10,5	9,5
A	23	21	20

Rozměr	mm
BL	NL +10
BB	LB - 2 x EB - 51,5
RB1	X1 - 11,5
RB2	X2 - 11,5
E	≥ 70
FB	BB - X1 - X2 + 7

Pozice pro upevnění výsuvů Quadro V6

Jmenovitá délka mm	Rozteč otvorů b1 mm
260	160
300	160
350	160
420	224
470	256
520	256

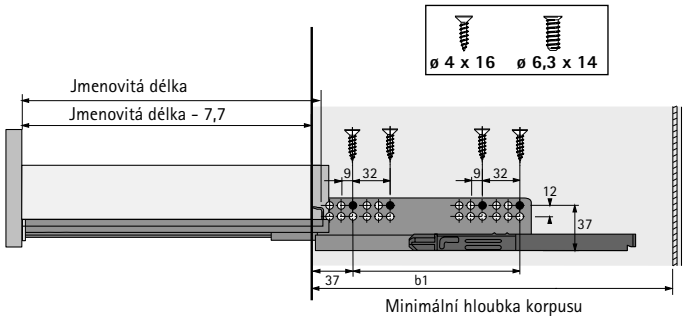

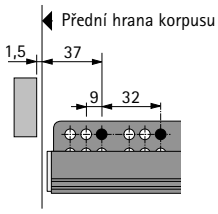

Poznámka:
Další informace viz kapitola Výsuvy.

- **Zásuvka s vybráním pod dřez, výška 70 mm**
- **Ocel, prášková barva stříbrná, bílá, antracitová**

1 Boky zásuvky výška 70 mm

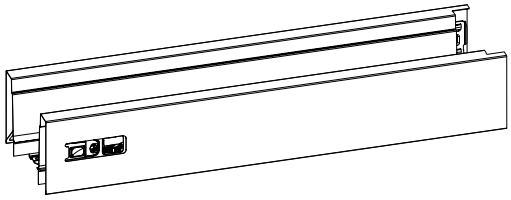

- Integrované výškové a stranové seřízení
- Ocel, prášková barva

Jmenovitá délka mm	Obj. č. / barva / provedení						Bal.
	stříbrná		bílá		antracit		
	levé	pravé	levé	pravé	levé	pravé	
260	**9 194 390**	**9 194 391**	**9 194 404**	**9 194 405**	**9 194 418**	**9 194 419**	18 ks
300	**9 194 392**	**9 194 393**	**9 194 406**	**9 194 407**	**9 194 420**	**9 194 421**	18 ks
350	**9 194 394**	**9 194 395**	**9 194 408**	**9 194 409**	**9 194 422**	**9 194 423**	18 ks
420	**9 194 396**	**9 194 397**	**9 194 410**	**9 194 411**	**9 194 424**	**9 194 425**	18 ks
470	**9 194 398**	**9 194 399**	**9 194 412**	**9 194 413**	**9 194 426**	**9 194 427**	18 ks
520	**9 194 400**	**9 194 401**	**9 194 414**	**9 194 415**	**9 194 428**	**9 194 429**	18 ks
620	**9 194 402**	**9 194 403**	**9 194 416**	**9 194 417**	**9 194 430**	**9 194 431**	18 ks

4 Příchytka zad

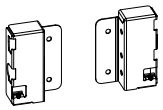

- Ocel, prášková barva

Jmenovitá výška mm	Obj. č. / barva / provedení						Bal.
	stříbrná		bílá		antracit		
	levé	pravé	levé	pravé	levé	pravé	
70	**1 062 501**	**1 062 502**	**9 194 627**	**9 194 628**	**9 194 629**	**9 194 630**	40 ks

2 Příchytka čela pro bok

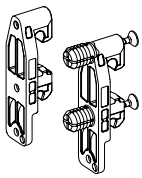

- Plast bílý

Typ montáže	Obj. číslo	Bal.
k přišroubování	**1 065 191**	400 ks
s rozpěrnými pouzdry	**1 061 450**	400 ks

Upozornění

- Záda 579
- Čela vnitřních zásuvek 572 - 573
- Dekorativní doplňky 574 - 578
- Ostatní příslušenství 580 - 584
- Výsuvy Quadro 539
- Systém otvírání Push to open Silent 570 - 571
- Kritéria kvality 686

hettich.com/short/10c85e

- **Zásuvka s vybráním pod dřez, výška 70 mm**
- **Ocel, prášková barva stříbrná, bílá, antracitová**

3 Krytky

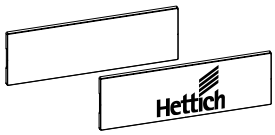

- Krytky lze po dohodě dodat s individuálním potiskem
- Plast

Barva zásuvek	Povrchová úprava	Obj. číslo	Bal.
stříbrná	šedá s logem Hettich	**9 194 646**	300 ks
stříbrná	šedá	**9 194 643**	300 ks
bílá	bílá s logem Hettich	**9 194 647**	300 ks
bílá	bílá	**9 194 644**	300 ks
antracit	tmavošedá s logem Hettich	**9 194 648**	300 ks
antracit	tmavošedá	**9 194 645**	300 ks

Upozornění

- Záda 579
- Čela vnitřních zásuvek 572 - 573
- Dekorativní doplňky 574 - 578
- Ostatní příslušenství 580 - 584
- Výsuvy Quadro 539
- Systém otvírání Push to open Silent 570 - 571
- Kritéria kvality 686

hettich.com/short/10c85e

Systém zásuvek s dvojitými boky InnoTech Atira

- **Vysoká zásuvka s vybráním pod dřez, výška 144 mm**
- **Ocel, prášková barva stříbrná, bílá, antracitová**







Konstrukční a vestavné rozměry

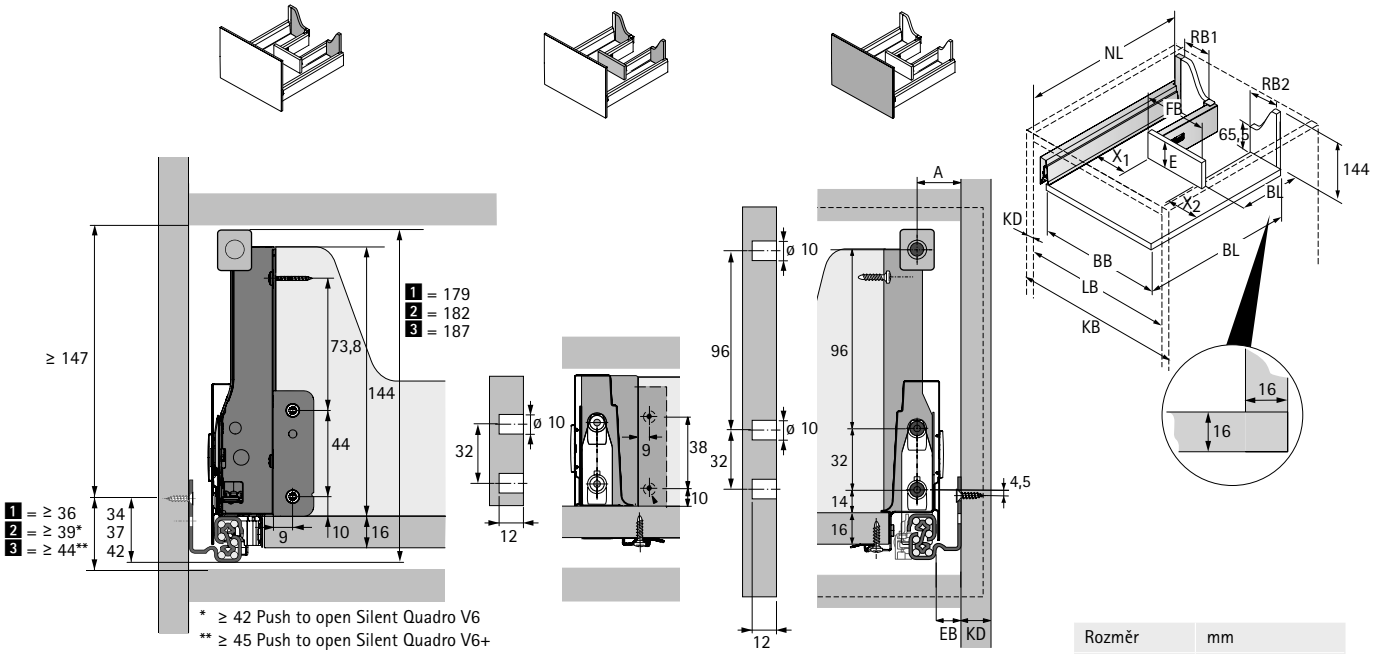

* ≥ 42 Push to open Silent Quadro V6
** ≥ 45 Push to open Silent Quadro V6+

1 = Quadro 25
2 = Quadro V6
3 = Quadro V6+

BB Šířka dna	RB Šířka zad	LB Vnitřní šířka
BL Délka dna	NL Jmenovitá délka	FB Šířka čela
KB Šířka korpusu	KD Tloušťka boku korpusu	EB Vestavná šířka

KD	16	18	19
EB	12,5	10,5	9,5
A	23	21	20

Rozměr	mm
BL	NL +10
BB	LB - 2 x EB - 51,5
RB1	X1 - 11,5
RB2	X2 - 11,5
E	≥ 70
FB	BB - X1 - X2 + 7

Pozice pro upevnění výsuvů Quadro V6

Jmenovitá délka mm	Rozteč otvorů b1 mm
260	160
300	160
350	160
420	224
470	256
520	256

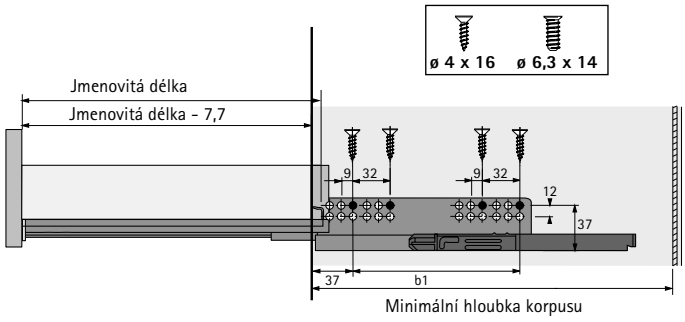

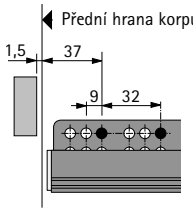

Poznámka:
Další informace viz kapitola Výsuvy.

Systém zásuvek s dvojitými boky InnoTech Atira

- **Vysoká zásuvka s vybráním pod dřez, výška 144 mm**
- **Ocel, prášková barva stříbrná, bílá, antracitová**

1 Boky zásuvky výška 70 mm

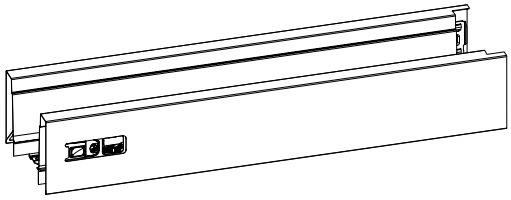

- Integrované výškové a stranové seřízení
- Ocel, prášková barva

Jmenovitá délka mm	Obj. č. / barva / provedení						Bal.
	stříbrná		bílá		antracit		
	levé	pravé	levé	pravé	levé	pravé	
260	**9 194 390**	**9 194 391**	**9 194 404**	**9 194 405**	**9 194 418**	**9 194 419**	18 ks
300	**9 194 392**	**9 194 393**	**9 194 406**	**9 194 407**	**9 194 420**	**9 194 421**	18 ks
350	**9 194 394**	**9 194 395**	**9 194 408**	**9 194 409**	**9 194 422**	**9 194 423**	18 ks
420	**9 194 396**	**9 194 397**	**9 194 410**	**9 194 411**	**9 194 424**	**9 194 425**	18 ks
470	**9 194 398**	**9 194 399**	**9 194 412**	**9 194 413**	**9 194 426**	**9 194 427**	18 ks
520	**9 194 400**	**9 194 401**	**9 194 414**	**9 194 415**	**9 194 428**	**9 194 429**	18 ks
620	**9 194 402**	**9 194 403**	**9 194 416**	**9 194 417**	**9 194 430**	**9 194 431**	18 ks

4 Příchytka zad

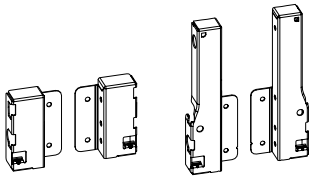

- Ocel, prášková barva

Jmenovitá výška mm	Obj. č. / barva / provedení						Bal.
	stříbrná		bílá		antracit		
	levé	pravé	levé	pravé	levé	pravé	
70	**1 062 501**	**1 062 502**	**9 194 627**	**9 194 628**	**9 194 629**	**9 194 630**	40 ks
144	**9 007 355**	**9 007 356**	**9 194 635**	**9 194 636**	**9 194 637**	**9 194 638**	40 ks

2 Příchytka čela pro bok

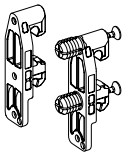

- Plast bílý

Typ montáže	Obj. číslo	Bal.
k přišroubování	**1 065 191**	400 ks
s rozpěrnými pouzdry	**1 061 450**	400 ks

6 Příchytka čela pro podélný reling



- Plast bílý

Typ montáže	Obj. číslo	Bal.
k přišroubování	**9 002 503**	400 ks
s rozpěrnými pouzdry	**1 061 965**	400 ks

Upozornění

- Záda 579
- Čela vnitřních zásuvek 572 - 573
- Dekorativní doplňky 574 - 578
- Ostatní příslušenství 580 - 584
- Výsuvy Quadro 539
- Systém otvírání Push to open Silent 570 - 571
- Kritéria kvality 686

hettich.com/short/4f4168

- **Vysoká zásuvka s vybráním pod dřez, výška 144 mm**
- **Ocel, prášková barva stříbrná, bílá, antracitová**

3 Krytky

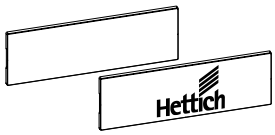

- Krytky lze po dohodě dodat s individuálním potiskem
- Plast

Barva zásuvek	Povrchová úprava	Obj. číslo	Bal.
stříbrná	šedá s logem Hettich	**9 194 646**	300 ks
stříbrná	šedá	**9 194 643**	300 ks
bílá	bílá s logem Hettich	**9 194 647**	300 ks
bílá	bílá	**9 194 644**	300 ks
antracit	tmavošedá s logem Hettich	**9 194 648**	300 ks
antracit	tmavošedá	**9 194 645**	300 ks

5 Podélný reling

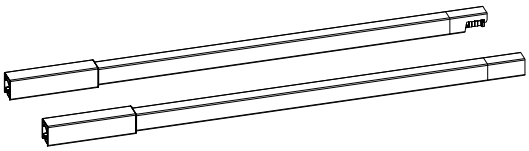

- Ocel, prášková barva

Jmenovitá délka mm	Obj. č. / barva / provedení						Bal.
	stříbrná		bílá		antracit		
	levé	pravé	levé	pravé	levé	pravé	
260	**9 194 522**	**9 194 523**	**9 194 536**	**9 194 537**	**9 194 550**	**9 194 551**	80 ks
300	**9 194 524**	**9 194 525**	**9 194 538**	**9 194 539**	**9 194 552**	**9 194 553**	80 ks
350	**9 194 526**	**9 194 527**	**9 194 540**	**9 194 541**	**9 194 554**	**9 194 555**	80 ks
420	**9 194 528**	**9 194 529**	**9 194 542**	**9 194 543**	**9 194 556**	**9 194 557**	80 ks
470	**9 194 530**	**9 194 531**	**9 194 544**	**9 194 545**	**9 194 558**	**9 194 559**	80 ks
520	**9 194 532**	**9 194 533**	**9 194 546**	**9 194 547**	**9 194 560**	**9 194 561**	80 ks
620	**9 194 534**	**9 194 535**	**9 194 548**	**9 194 549**	**9 194 562**	**9 194 563**	80 ks

Upozornění

- Záda 579
- Čela vnitřních zásuvek 572 - 573
- Dekorativní doplňky 574 - 578
- Ostatní příslušenství 580 - 584
- Výsuvy Quadro 539
- Systém otvírání Push to open Silent 570 - 571
- Kritéria kvality 686

hettich.com/short/4f4168

Seřiditelné soklové nohy s uchycením pro zásuvku



- Perfektní kombinace soklových nožiček a uchycení soklové zásuvky
- Lze použít s následujícími zásuvkovými systémy nebo výsuvy:
  - AvanTech YOU s Actro YOU nebo Quadro YOU (výška zásuvky 101 mm)
  - ArciTech s Actro (výšky zásuvky 94 mm nebo 126 mm)
  - InnoTech Atira s Quadro V6 nebo Quadro 25 (výška zásuvky 70 mm)

  (zásuvky a výsuvy je třeba objednat zvlášť)
- Pro výšky soklu od 150 mm
- Rozsah seřízení 145 - 172 mm
- Snadné seřízení výšky
- Soklová zásuvka je rovnoběžná s korpusem nad ní
- Výsuvy lze montovat dodatečně
- Vestavná výška je přestavitelná v rastru 5 mm
- Lze použít mezi všechny skříňky, i když vedlejší je rohová nebo s vestavným spotřebičem
- Nosnost soklové nohy je 75 kg/ks
- Užitečné zatížení zásuvky max. 30 kg
- Hliníkový profil lze zkrátit

Sada obsahuje:
- 4 ks soklová noha, hliník bez povrch. úpravy
- 2 ks upevňovací plech, ocel
- Upevňovací materiál

Obj. číslo	Bal.
0 013 297	1 sada

Montáž

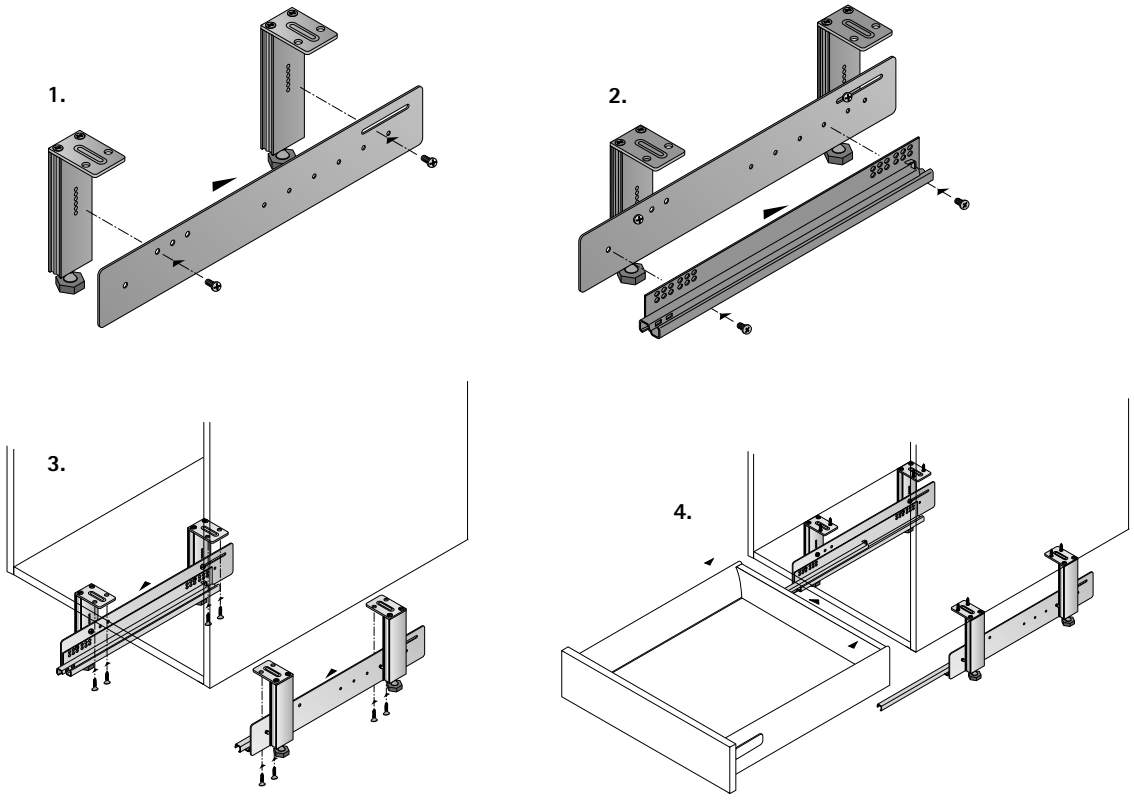

Systém zásuvek s dvojitými boky InnoTech Atira

- **Seřiditelné soklové nohy**
- **S uchycením pro soklovou zásuvku**

Vestavné rozměry

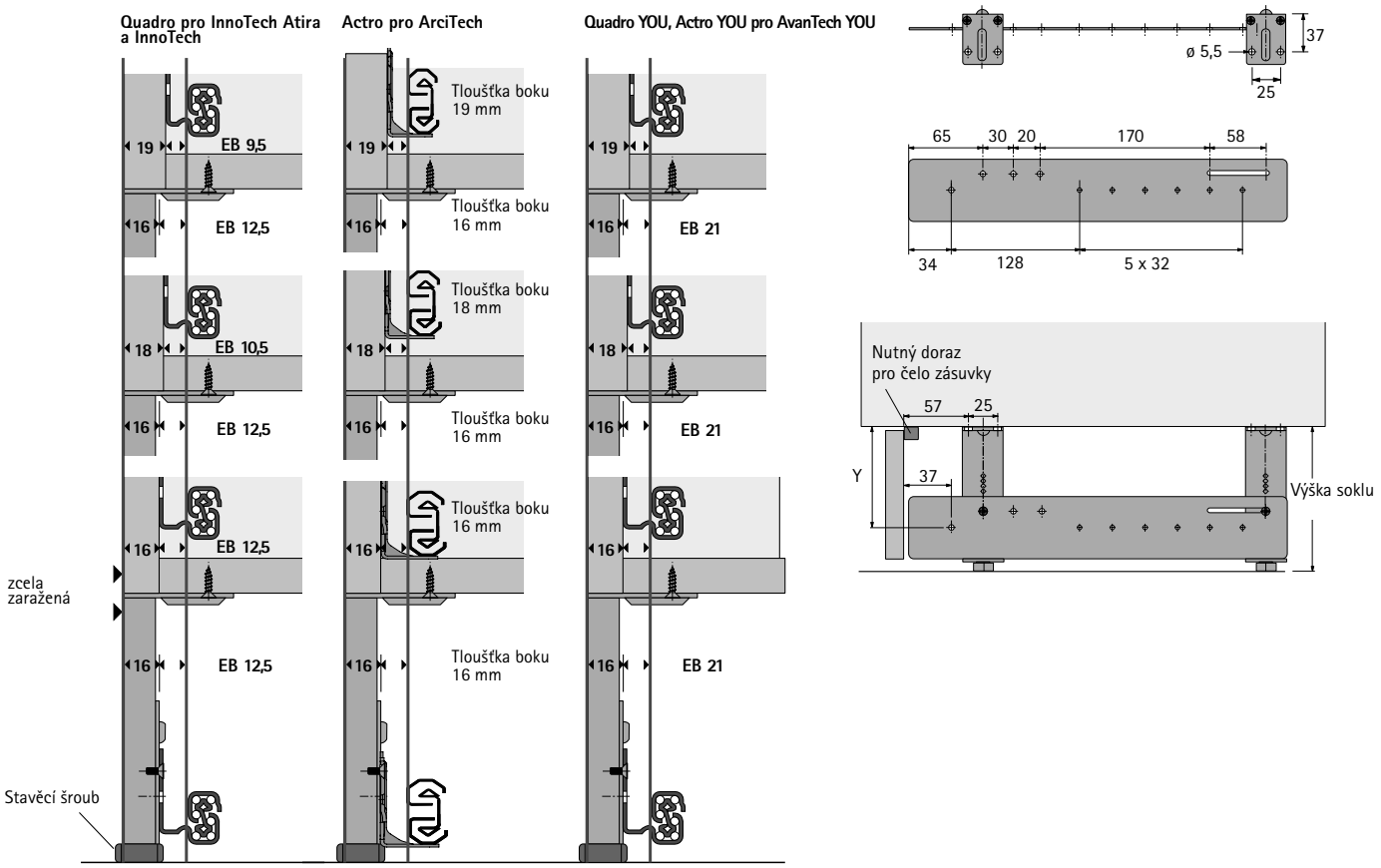

Vestavné rozměry

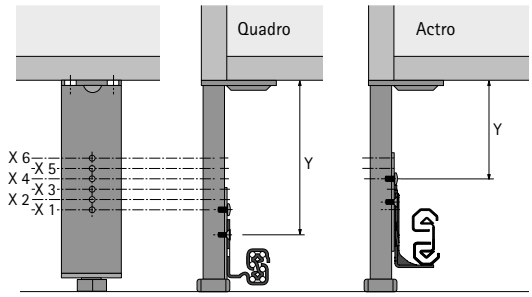

Upevňovací bod	Rozměr Y pro výšku soklu 150 mm
X 6	78,5
X 5	83,5
X 4	88,5
X 3	93,5
X 2	98,5
X 1	103,5

Při použití s ArciTech, výška 94 mm: Využitelné upevňovací body X 4 - X 6
Při použití s ArciTech, výška 126 mm: Využitelné upevňovací body X 4 - X 5
Při použití s InnoTech Atira / InnoTech, výška 70 mm: Využitelné upevňovací body X 1 - X 6
Při použití s AvanTech YOU, výška 101 mm: Využitelné upevňovací body X 2 - X 6

Velkoobjemová zásuvka pod sporák



- K využití prostoru za soklovou lištou pod sporákem
- Pro sokl výšky od 100 mm
- Pro jmenovitou délku 470 mm a korpus standardní šířky 600 mm
- Mechanismus pro synchronní pohyb soklové lišty zajistí perfektní vzhled a hladký chod bez poškození podlahy
- S posuvnou horní miskou
- Nelze použít s výsuvem Quadro s Push to open

Rozkres dílů

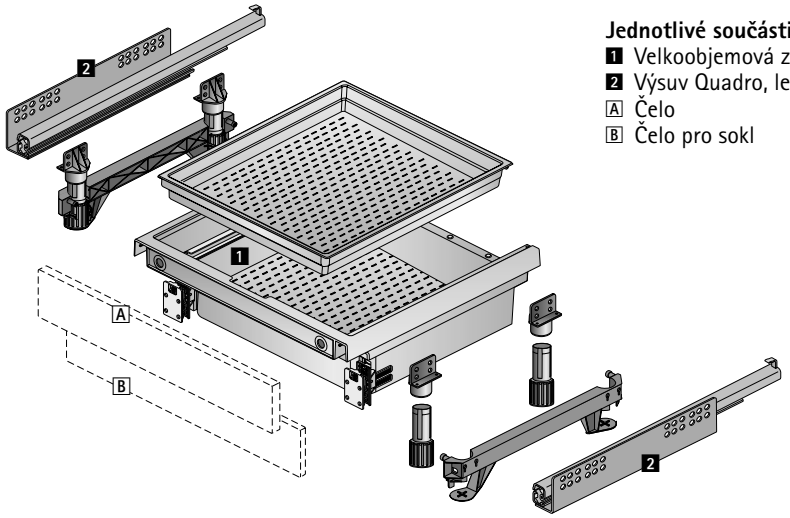

Jednotlivé součásti:
1 Velkoobjemová zásuvka pod sporák
2 Výsuv Quadro, levý a pravý, viz str. 531
A Čelo
B Čelo pro sokl

Velkoobjemová zásuvka pod sporák



- Plast šedý

Sada obsahuje:
- 1 ks velkoobjemová vana
- 1 ks horní miska
- 2 ks mechanika na zvednutí soklu
- 4 ks soklová noha
- 2 ks spojka pro soklové nohy

Výška soklu	Obj. číslo	Bal.
100	**0 046 814**	1 sada
150	**0 046 816**	1 sada

Velkoobjemová zásuvka pod sporák

Čelní pohled

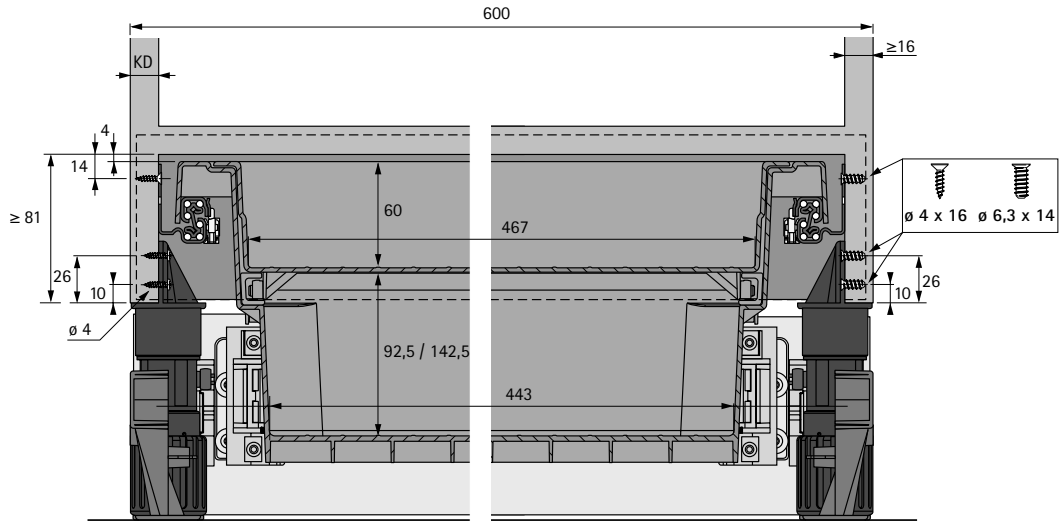

Boční pohled

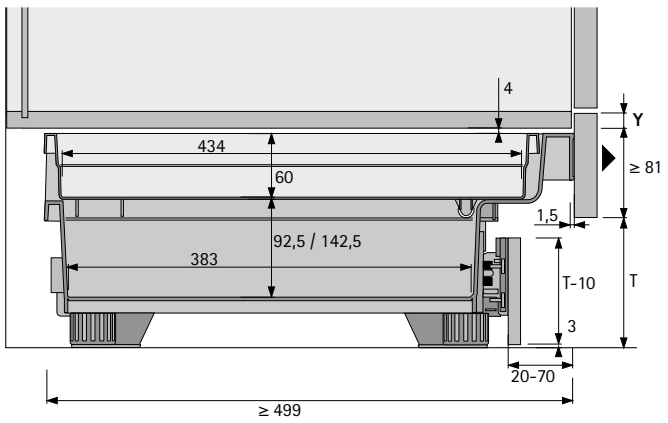

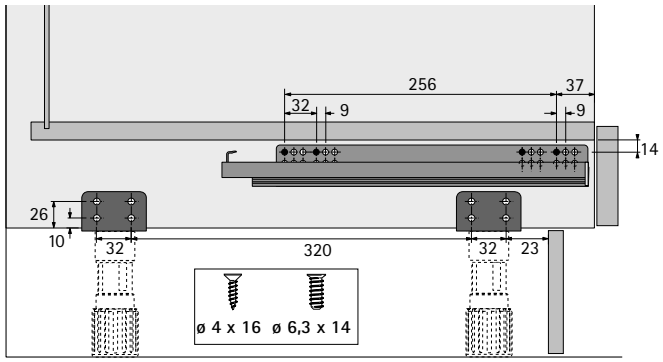

Vrtání

Čelo zásuvky

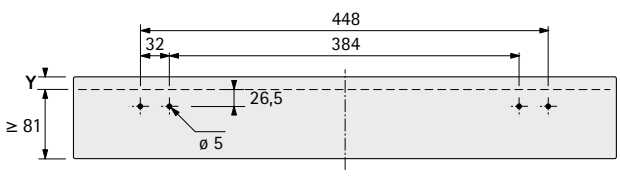

Soklová lišta

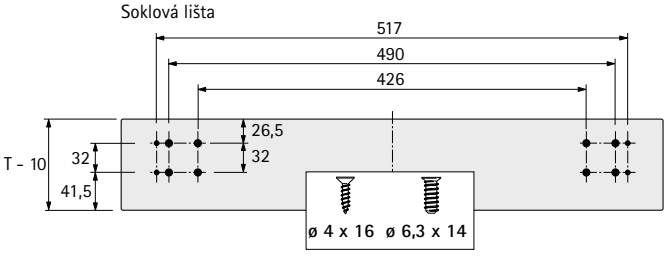

Systém zásuvek s dvojitými boky InnoTech Atira

- **Úzká dolní skříňka**
- **Ocel, prášková barva stříbrná, bílá, antracitová**



- Výška korpusu max. 750 mm
- Šířka korpusu max. 300 mm
- Nutno použít výsuv Quadro vlevo i vpravo, osadit diagonálně
- Celková nosnost max. 20 kg
- Možné jsou i jiné konfigurace

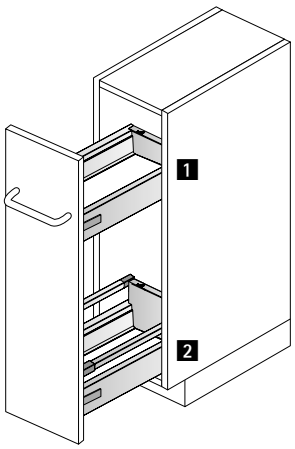

Příklad použití

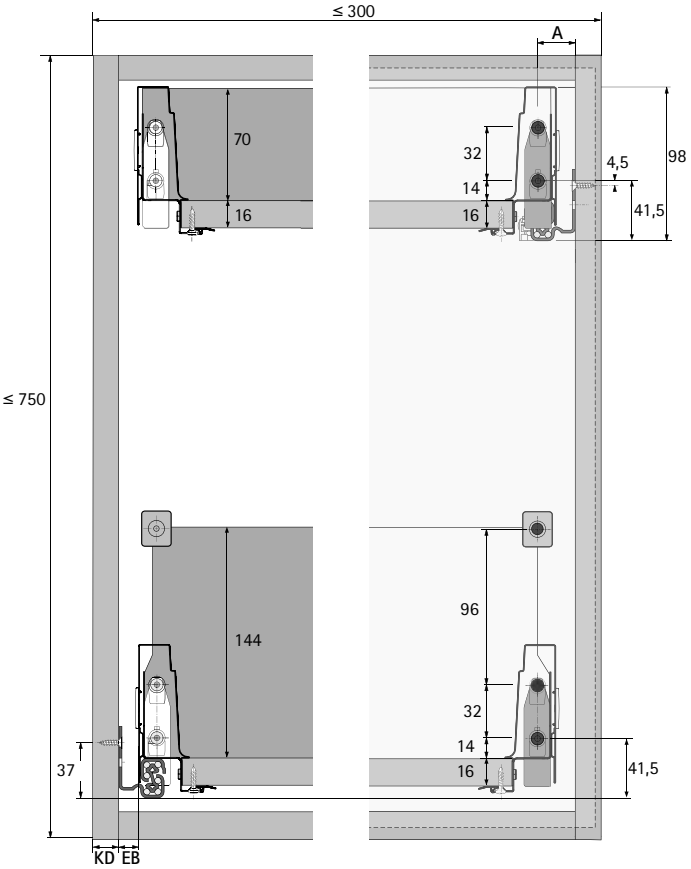

Č.	Položka	viz str.
1	InnoTech Atira zásuvka Quadro V6 s tlumením Silent System	497 - 499 544 - 547
2	InnoTech Atira vysoká zásuvka Quadro V6 s tlumením Silent System	500 - 505 544 - 547

Systém zásuvek s dvojitými boky InnoTech Atira

- **Vysoká skříň**
- **Ocel, prášková barva stříbrná, bílá, antracitová**



- Flexibilní použití pro korpusy individuální výšky a šířky
- Optimální využití úložného prostoru
- Ideální k vybavení vysokých skříní na potraviny
- Doporučené šířky korpusu 300 - 600 mm
- Možné jsou i jiné konfigurace
- Čelo zásuvky může být bez úchytky, pokud se použije elektromechanický systém otevírání Easys, viz str. 660 - 661

Příklad použití

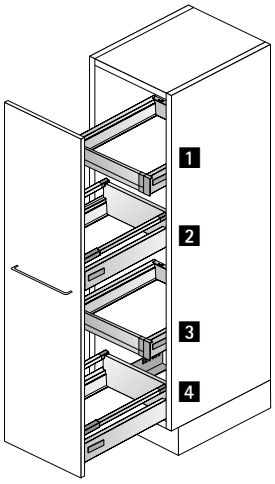

Č.	Položka	viz str.
1	InnoTech Atira vnitřní zásuvka Quadro V6 s tlumením Silent System	497 - 499, 562 - 569 544 - 547
2	InnoTech Atira vysoká zásuvka Quadro V6 s tlumením Silent System	500 - 505 544 - 547
3	InnoTech Atira vnitřní zásuvka Quadro V6 s tlumením Silent System	497 - 499, 562 - 569 544 - 547
4	InnoTech Atira vysoká zásuvka Quadro V6+ s tlumením Silent System	500 - 505 544 - 547

Systém zásuvek s dvojitými boky InnoTech Atira

- **Skříň na potraviny**
- **Ocel, prášková barva stříbrná, bílá, antracitová**



- Pro korpusy individuální výšky a šířky
- Optimální využití úložného prostoru
- Doporučené šířky korpusu 450 - 1200 mm, od 600 mm se 2 dvířky
- Doporučený závěs: Sensys 8657i, viz str. 42 - 47
- Pojistka proti současnému vytažení zásuvek viz str. 1324 - 1325
- Možné jsou i jiné konfigurace

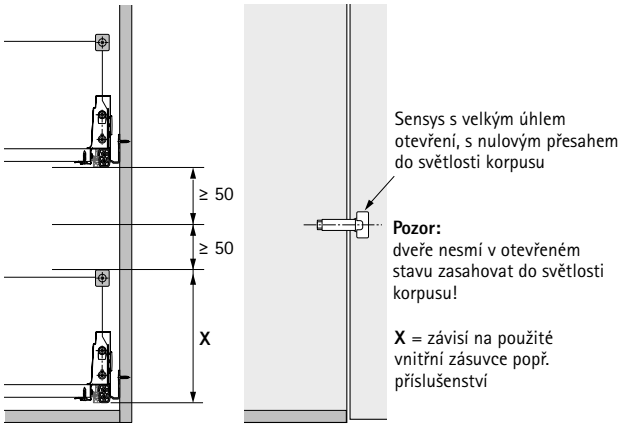

Příklad použití

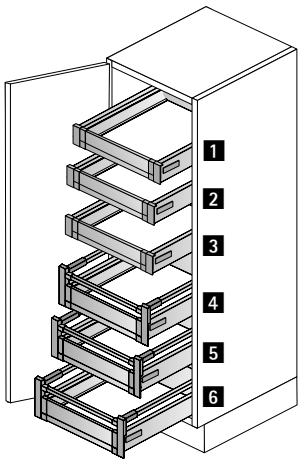

Č.	Položka	viz str.
1	InnoTech Atira vnitřní zásuvka Quadro V6 s tlumením Silent System	496 - 499, 562 - 569 544 - 547
2	InnoTech Atira vnitřní zásuvka Quadro V6 s tlumením Silent System	496 - 499, 562 - 569 544 - 547
3	InnoTech Atira vnitřní zásuvka Quadro V6 s tlumením Silent System	496 - 499, 562 - 569 544 - 547
4	InnoTech Atira vnitřní vysoká zásuvka Quadro V6 s tlumením Silent System	500 - 505, 562 - 569 544 - 547
5	InnoTech Atira vnitřní vysoká zásuvka Quadro V6 s tlumením Silent System	500 - 505, 562 - 569 544 - 547
6	InnoTech Atira vnitřní vysoká zásuvka Quadro V6 s tlumením Silent System	500 - 505, 562 - 569 544 - 547

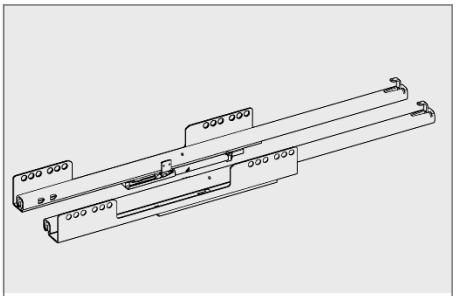

Částečný výsuv Quadro 25
Nosnost 25 kg
- se Silent System

540 - 543

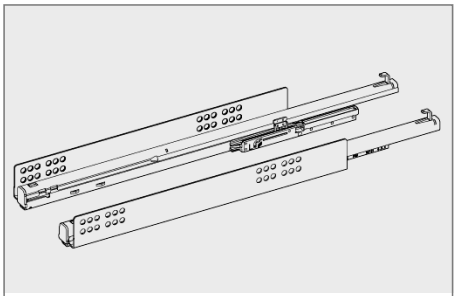

Plnovýsuv Quadro V6
Nosnost 30 kg
- se Silent System nebo Push to open

544 - 515

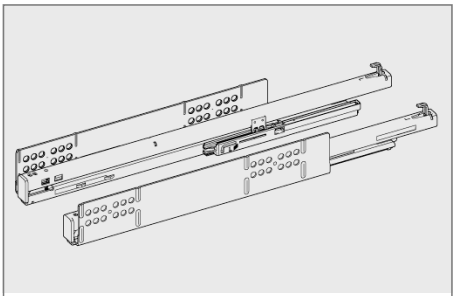

Plnovýsuv Quadro V6+
Nosnost 50 kg
- se Silent System nebo Push to open

552 - 555



Synchronizace a vícenásobná synchronizace pro Push to open

556 - 561

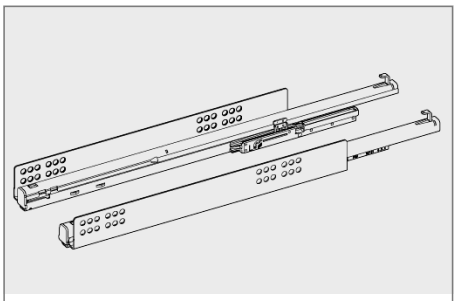

Výsuvy pro Push to open Silent

562 - 569



Systém otvírání Push to open Silent

570 - 571

- **Výsuv Quadro 25 se Silent System, balení v sadách**
- **Částečný výsuv, nosnost 25 kg**

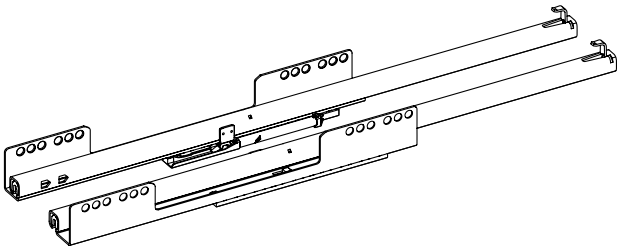

- Částečný výsuv
- Montáž nasunutím
- Nosnost dle EN 15338 úroveň 3
- Ocel pozinkovaná

EB 12,5 (tl. boků korpusu 16 mm)

Jmenovitá délka mm	Obj. č.	Bal.
260	**9 143 471**	1 sada
300	**9 143 472**	1 sada
350	**9 143 473**	1 sada
420	**9 143 474**	1 sada
470	**9 143 475**	1 sada
520	**9 143 476**	1 sada

EB 10,5 (tl. boků korpusu 18 mm)

Jmenovitá délka mm	Obj. č.	Bal.
260	**9 143 477**	1 sada
300	**9 143 478**	1 sada
350	**9 143 479**	1 sada
420	**9 143 480**	1 sada
470	**9 143 481**	1 sada
520	**9 143 482**	1 sada

EB 9,5 (tl. boků korpusu 19 mm)

Jmenovitá délka mm	Obj. č.	Bal.
260	**9 193 543**	1 sada
300	**9 193 544**	1 sada
350	**9 193 545**	1 sada
420	**9 193 546**	1 sada
470	**9 193 549**	1 sada
520	**9 193 550**	1 sada

- **Výsuv Quadro 25 se Silent System, balení v sadách**
- **Částečný výsuv, nosnost 25 kg**

Podélný řez

Zásuvka, vysoká zásuvka

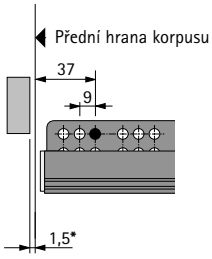

Vnitřní zásuvka, vnitřní vysoká zásuvka

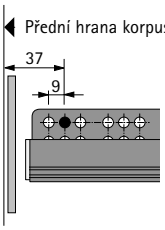

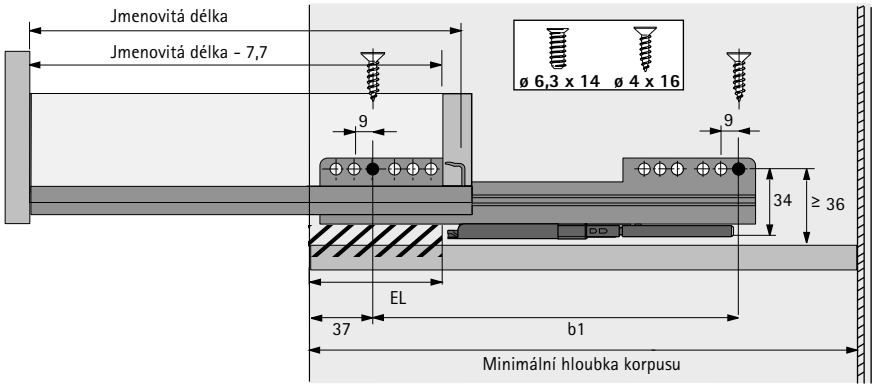

* Uvedené rozměry platí pro mezeru 1,5 mm mezi čelem zásuvky a hranou korpusu. Pokud jsou na čele zásuvky použity dorazy větší tloušťky, musí se posunout vrtání v korpusu.

Vestavné rozměry

Jmenovitá délka mm	Rozteč otvorů b1 mm	Ztráta výsuvu EL mm	Zásuvka a vysoká zásuvka Minimální hloubka korpusu mm	Vnitřní zásuvka a vnitřní vysoká zásuvka Minimální hloubka korpusu mm
260	160	50	279	288
300	160	70	315	324
350	160	70	365	374
420	256	82	435	444
470	256	94	485	494
520	256	106	535	544

- **Výsuv Quadro 25 se Silent System, velkobalení**
- **Částečný výsuv, nosnost 25 kg**

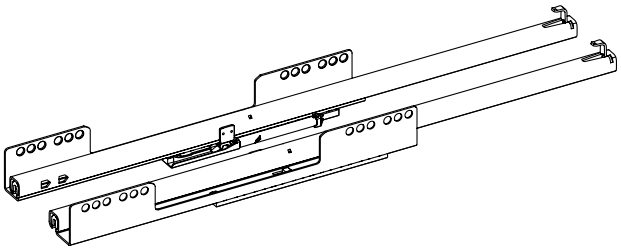

- Částečný výsuv
- Montáž nasunutím
- Nosnost dle EN 15338 úroveň 3
- Ocel pozinkovaná

EB 12,5 (tl. boků korpusu 16 mm)

Jmenovitá délka mm	Obj. č. / provedení		Bal.
	levé	pravé	
260	**9 158 850**	**9 158 951**	30 ks
300	**9 158 952**	**9 158 953**	30 ks
350	**9 158 954**	**9 158 955**	30 ks
420	**9 158 956**	**9 158 957**	30 ks
470	**9 158 958**	**9 158 959**	30 ks
520	**9 158 960**	**9 158 961**	30 ks

EB 10,5 (tl. boků korpusu 18 mm)

Jmenovitá délka mm	Obj. č. / provedení		Bal.
	levé	pravé	
260	**9 158 962**	**9 158 963**	30 ks
300	**9 158 964**	**9 158 965**	30 ks
350	**9 158 966**	**9 158 967**	30 ks
420	**9 158 968**	**9 158 969**	30 ks
470	**9 158 970**	**9 158 971**	30 ks
520	**9 158 973**	**9 158 975**	30 ks

EB 9,5 (tl. boků korpusu 19 mm)

Jmenovitá délka mm	Obj. č. / provedení		Bal.
	levé	pravé	
260	**9 158 977**	**9 158 979**	30 ks
300	**9 158 980**	**9 158 981**	30 ks
350	**9 158 982**	**9 158 983**	30 ks
420	**9 158 985**	**9 158 987**	30 ks
470	**9 158 991**	**9 158 993**	30 ks
520	**9 158 994**	**9 158 995**	30 ks

- **Výsuv Quadro 25 se Silent System, velkobalení**
- **Částečný výsuv, nosnost 25 kg**

Podélný řez

Zásuvka, vysoká zásuvka

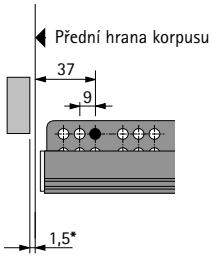

Vnitřní zásuvka, vnitřní vysoká zásuvka

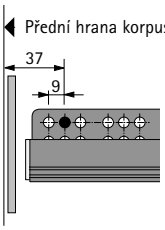

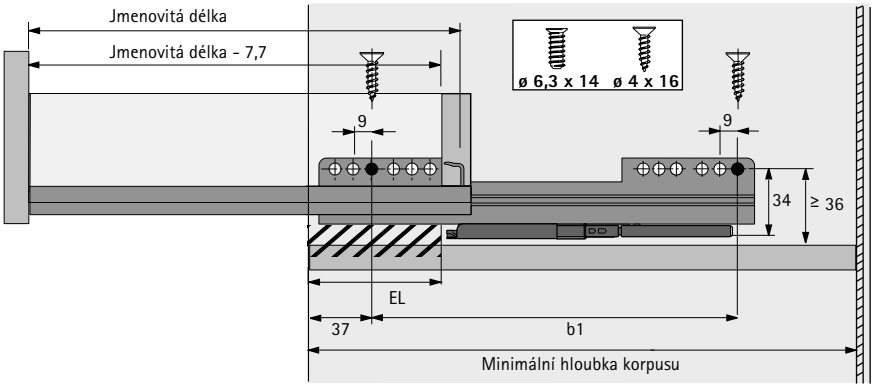

* Uvedené rozměry platí pro mezeru 1,5 mm mezi čelem zásuvky a hranou korpusu. Pokud jsou na čele zásuvky použity dorazy větší tloušťky, musí se posunout vrtání v korpusu.

Vestavné rozměry

Jmenovitá délka mm	Rozteč otvorů b1 mm	Ztráta výsuvu EL mm	Zásuvka a vysoká zásuvka Minimální hloubka korpusu mm	Vnitřní zásuvka a vnitřní vysoká zásuvka Minimální hloubka korpusu mm
260	160	50	279	288
300	160	70	315	324
350	160	70	365	374
420	256	82	435	444
470	256	94	485	494
520	256	106	535	544

- **Výsuv Quadro V6 se Silent System, balení po sadách**
- **Plnovýsuv, nosnost 30 kg**

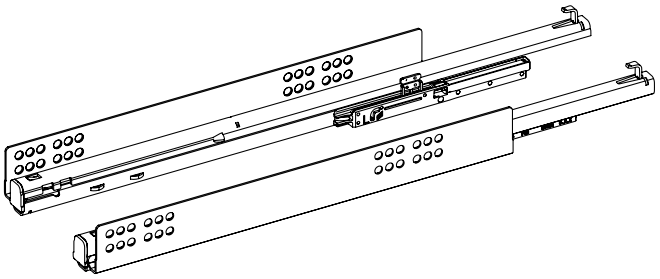

- S integrovaným tlumením Silent System
- Nosnost dle EN 15338 úroveň 3
- Montáž nasunutím
- Ocel pozinkovaná

EB 12,5 (tl. boků korpusu 16 mm)

Jmenovitá délka mm	Obj. číslo	Bal.
260	**9 290 624**	1 sada
300	**9 290 659**	1 sada
350	**9 290 625**	1 sada
420	**9 290 626**	1 sada
470	**9 290 627**	1 sada
520	**9 290 628**	1 sada

EB 10,5 (tl. boků korpusu 18 mm)

Jmenovitá délka mm	Obj. číslo	Bal.
260	**9 307 663**	1 sada
300	**9 307 662**	1 sada
350	**9 307 661**	1 sada
420	**9 307 660**	1 sada
470	**9 307 659**	1 sada
520	**9 307 658**	1 sada

EB 9,5 (tl. boků korpusu 19 mm)

Jmenovitá délka mm	Obj. číslo	Bal.
260	**9 307 657**	1 sada
300	**9 307 656**	1 sada
350	**9 307 655**	1 sada
420	**9 307 654**	1 sada
470	**9 307 653**	1 sada
520	**9 307 652**	1 sada

- **Výsuv Quadro V6 se Silent System, balení po sadách**
- **Plnovýsuv, nosnost 30 kg**

Podélný řez

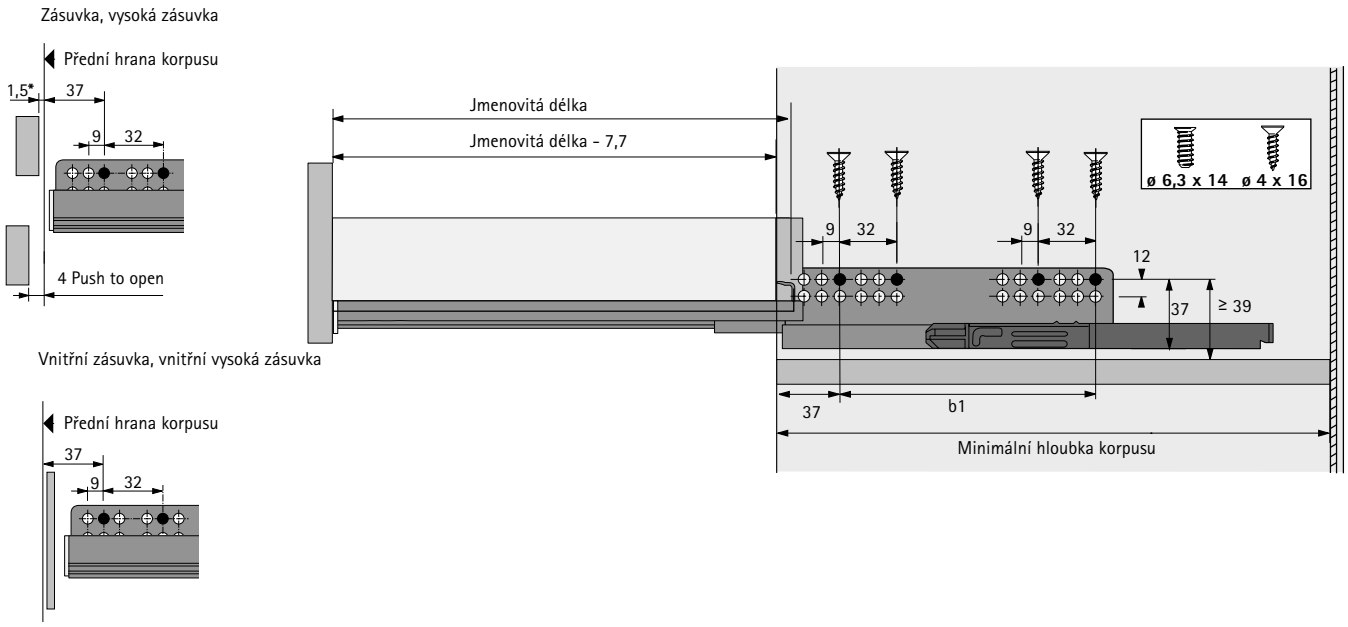

* Uvedené rozměry platí pro mezeru 1,5 mm mezi čelem zásuvky a hranou korpusu. Pokud jsou na čele zásuvky použity dorazy větší tloušťky, musí se posunout vrtání v korpusu.

Vestavné rozměry

Jmenovitá délka mm	Rozteč otvorů b1 mm	Zásuvka a vysoká zásuvka Minimální hloubka korpusu mm	Vnitřní zásuvka a vnitřní vysoká zásuvka Minimální hloubka korpusu mm
260	160	279	288
300	160	315	324
350	160	365	374
420	224	435	444
470	256	485	494
520	256	535	544

- **Výsuv Quadro V6 se Silent System, velkobalení**
- **Plnovýsuv, nosnost 30 kg**

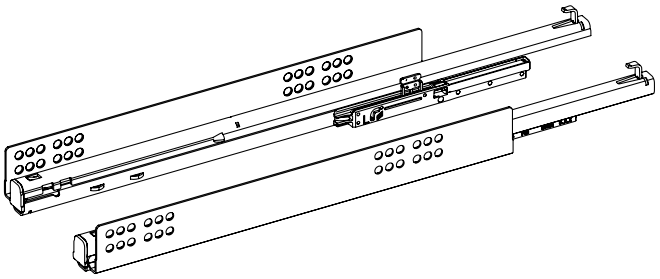

- S integrovaným tlumením Silent System
- Nosnost dle EN 15338 úroveň 3
- Montáž nasunutím
- Ocel pozinkovaná

EB 12,5 (tl. boků korpusu 16 mm)

Jmenovitá délka mm	Obj. č. / provedení		Bal.
	levé	pravé	
260	**9 229 333**	**9 229 334**	20 ks
300	**9 208 589**	**9 208 590**	20 ks
350	**9 082 523**	**9 082 525**	20 ks
420	**9 208 567**	**9 208 568**	20 ks
470	**9 065 916**	**9 065 917**	20 ks
520	**9 083 739**	**9 083 740**	20 ks

EB 10,5 (tl. boků korpusu 18 mm)

Jmenovitá délka mm	Obj. č. / provedení		Bal.
	levé	pravé	
260	**9 237 598**	**9 237 600**	20 ks
300	**9 237 603**	**9 237 604**	20 ks
350	**9 237 605**	**9 237 606**	20 ks
420	**9 237 607**	**9 237 608**	20 ks
470	**9 217 483**	**9 217 484**	20 ks
520	**9 237 609**	**9 237 610**	20 ks

EB 9,5 (tl. boků korpusu 19 mm)

Jmenovitá délka mm	Obj. č. / provedení		Bal.
	levé	pravé	
260	**9 275 752**	**9 275 753**	20 ks
300	**9 275 754**	**9 275 755**	20 ks
350	**9 275 756**	**9 275 757**	20 ks
420	**9 275 761**	**9 275 762**	20 ks
470	**9 275 759**	**9 275 760**	20 ks
520	**9 275 763**	**9 275 764**	20 ks

- **Výsuv Quadro V6 se Silent System, velkobalení**
- **Plnovýsuv, nosnost 30 kg**

Podélný řez

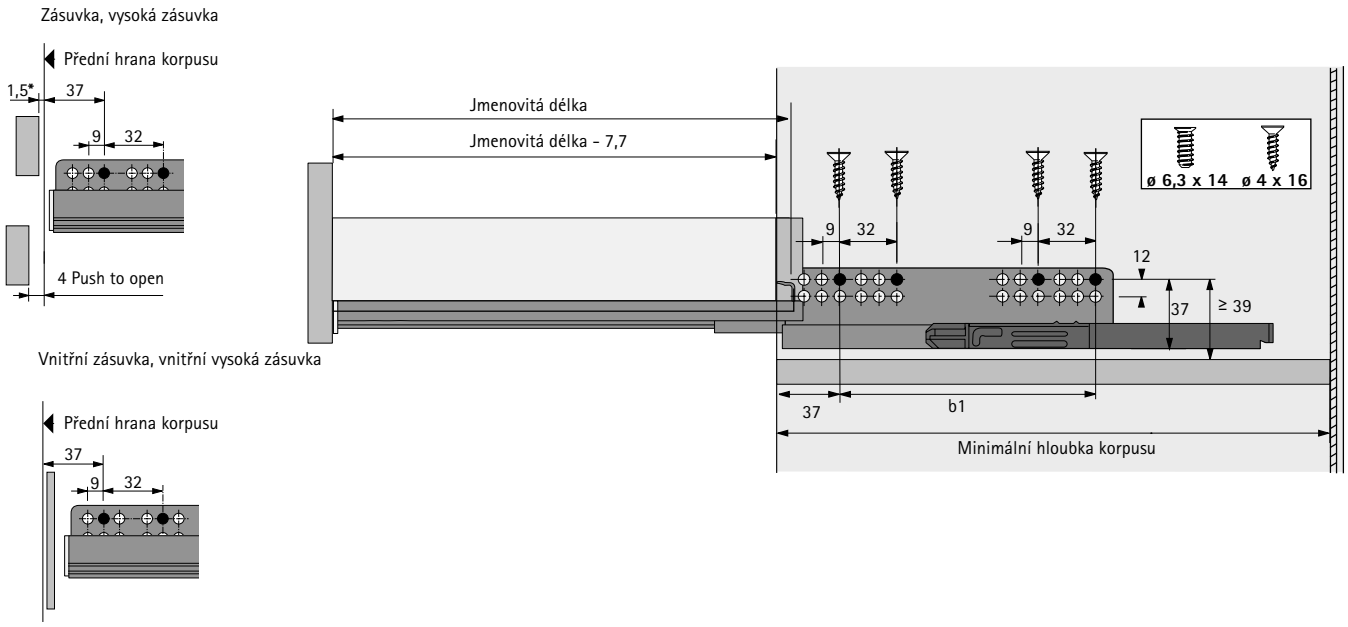

* Uvedené rozměry platí pro mezeru 1,5 mm mezi čelem zásuvky a hranou korpusu. Pokud jsou na čele zásuvky použity dorazy větší tloušťky, musí se posunout vrtání v korpusu.

Vestavné rozměry

Jmenovitá délka mm	Rozteč otvorů b1 mm	Zásuvka a vysoká zásuvka Minimální hloubka korpusu mm	Vnitřní zásuvka a vnitřní vysoká zásuvka Minimální hloubka korpusu mm
260	160	279	288
300	160	315	324
350	160	365	374
420	224	435	444
470	256	485	494
520	256	535	544

- **Výsuv Quadro V6 s Push to open, balení v sadách**
- **Plnovýsuv, nosnost 30 kg**

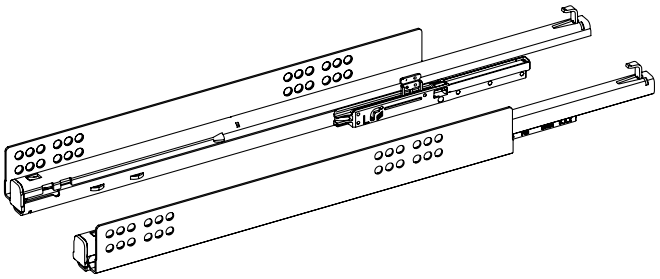

- S integrovaným systémem otvírání Push to open
- Nosnost dle EN 15338 úroveň 3
- Montáž nasunutím
- Ocel pozinkovaná

EB 12,5 (tl. boků korpusu 16 mm)

Jmenovitá délka mm	Obj. číslo	Bal.
260	**9 143 511**	1 sada
300	**9 143 512**	1 sada
350	**9 143 513**	1 sada
420	**9 143 514**	1 sada
470	**9 143 515**	1 sada
520	**9 143 516**	1 sada

EB 10,5 (tl. boků korpusu 18 mm)

Jmenovitá délka mm	Obj. číslo	Bal.
260	**9 143 517**	1 sada
300	**9 143 490**	1 sada
350	**9 143 491**	1 sada
420	**9 143 492**	1 sada
470	**9 143 493**	1 sada
520	**9 143 494**	1 sada

EB 9,5 (tl. boků korpusu 19 mm)

Jmenovitá délka mm	Obj. číslo	Bal.
260	**9 143 495**	1 sada
300	**9 143 496**	1 sada
350	**9 143 497**	1 sada
420	**9 143 498**	1 sada
470	**9 143 499**	1 sada
520	**9 143 500**	1 sada

- **Výsuv Quadro V6 s Push to open, balení v sadách**
- **Plnovýsuv, nosnost 30 kg**

Podélný řez

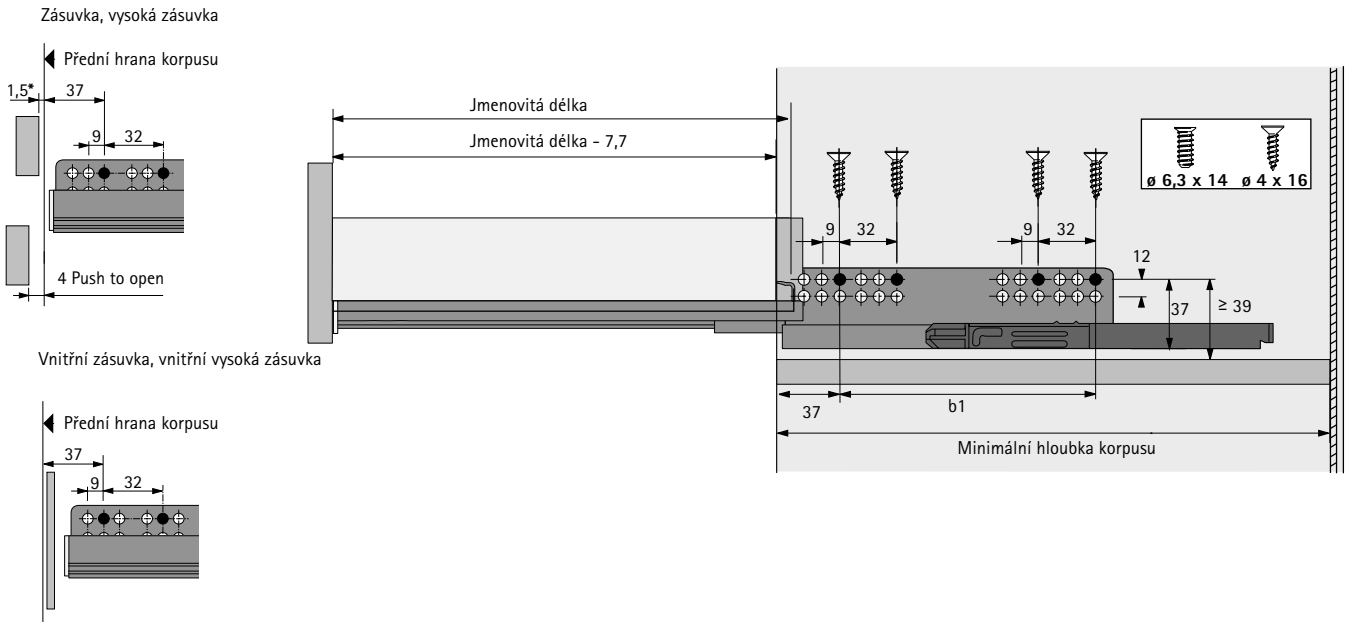

* Uvedené rozměry platí pro mezeru 1,5 mm mezi čelem zásuvky a hranou korpusu. Pokud jsou na čele zásuvky použity dorazy větší tloušťky, musí se posunout vrtání v korpusu.

Vestavné rozměry

Jmenovitá délka mm	Rozteč otvorů b1 mm	Zásuvka a vysoká zásuvka Minimální hloubka korpusu mm	Vnitřní zásuvka a vnitřní vysoká zásuvka Minimální hloubka korpusu mm
260	160	305	314
300	160	315	324
350	160	365	374
420	224	435	444
470	256	485	494
520	256	535	544

Systém zásuvek s dvojitými boky InnoTech Atira

- **Výsuv Quadro V6 s Push to open, velkobalení**
- **Plnovýsuv, nosnost 30 kg**

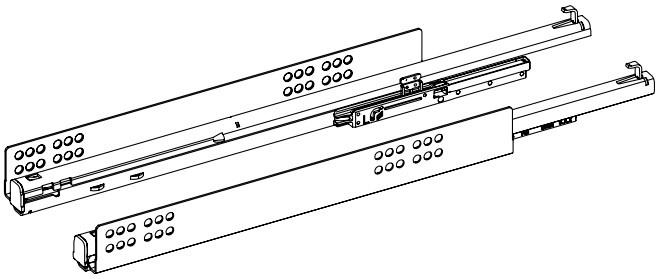

- S integrovaným systémem otvírání Push to open
- Nosnost dle EN 15338 úroveň 3
- Montáž nasunutím
- Ocel pozinkovaná

EB 12,5 (tl. boků korpusu 16 mm)

Jmenovitá délka mm	Obj. č. / provedení		Bal.
	levé	pravé	
260	**9 116 754**	**9 116 775**	20 ks
300	**9 117 490**	**9 117 501**	20 ks
350	**9 117 473**	**9 117 474**	20 ks
420	**9 116 789**	**9 116 790**	20 ks
470	**9 115 820**	**9 115 821**	20 ks
520	**9 117 871**	**9 117 872**	20 ks

EB 10,5 (tl. boků korpusu 18 mm)

Jmenovitá délka mm	Obj. č. / provedení		Bal.
	levé	pravé	
260	**9 113 945**	**9 113 951**	20 ks
300	**9 117 396**	**9 117 397**	20 ks
350	**9 117 372**	**9 117 373**	20 ks
420	**9 113 907**	**9 113 938**	20 ks
470	**9 117 305**	**9 117 306**	20 ks
520	**9 118 403**	**9 118 404**	20 ks

EB 9,5 (tl. boků korpusu 19 mm)

Jmenovitá délka mm	Obj. č. / provedení		Bal.
	levé	pravé	
260	**9 118 210**	**9 118 221**	20 ks
300	**9 118 139**	**9 118 140**	20 ks
350	**9 118 111**	**9 118 112**	20 ks
420	**9 117 979**	**9 117 980**	20 ks
470	**9 117 913**	**9 117 914**	20 ks
520	**9 118 246**	**9 118 247**	20 ks

- **Výsuv Quadro V6 s Push to open, velkobalení**
- **Plnovýsuv, nosnost 30 kg**

Podélný řez

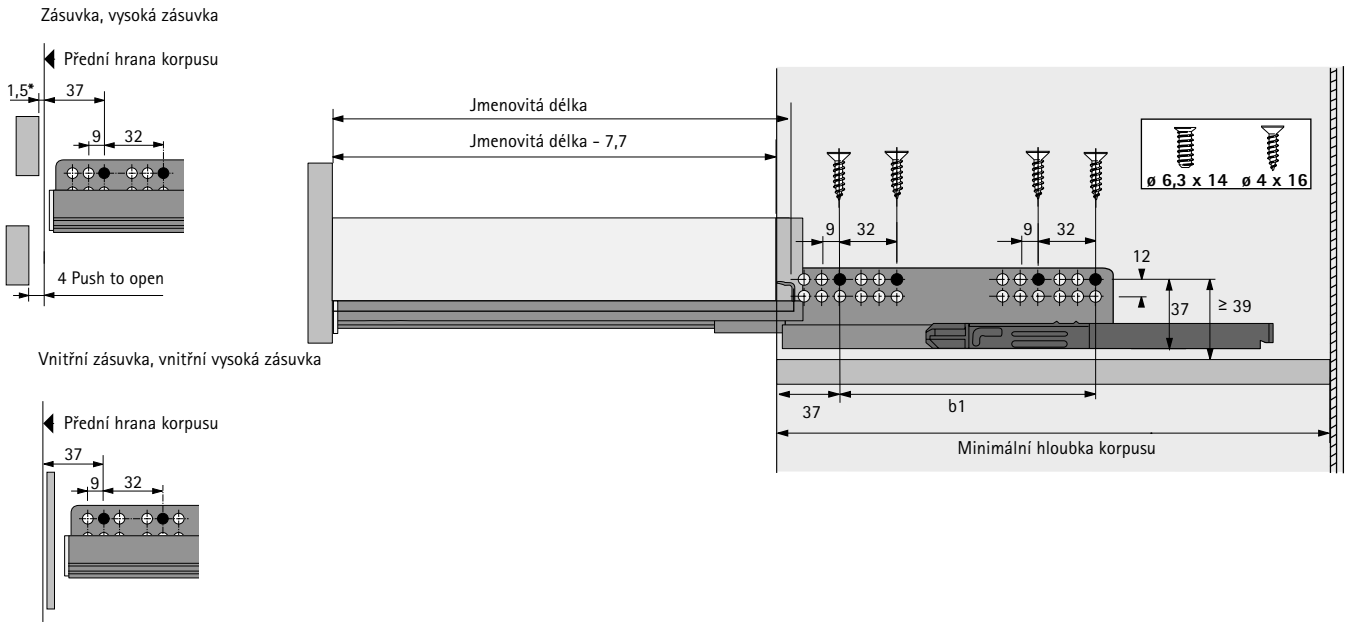

* Uvedené rozměry platí pro mezeru 1,5 mm mezi čelem zásuvky a hranou korpusu. Pokud jsou na čele zásuvky použity dorazy větší tloušťky, musí se posunout vrtání v korpusu.

Vestavné rozměry

Jmenovitá délka mm	Rozteč otvorů b1 mm	Zásuvka a vysoká zásuvka Minimální hloubka korpusu mm	Vnitřní zásuvka a vnitřní vysoká zásuvka Minimální hloubka korpusu mm
260	160	305	314
300	160	315	324
350	160	365	374
420	224	435	444
470	256	485	494
520	256	535	544

Systém zásuvek s dvojitými boky InnoTech Atira

- **Výsuv Quadro V6+, balení v sadách**
- **Plnovýsuv, nosnost 50 kg**

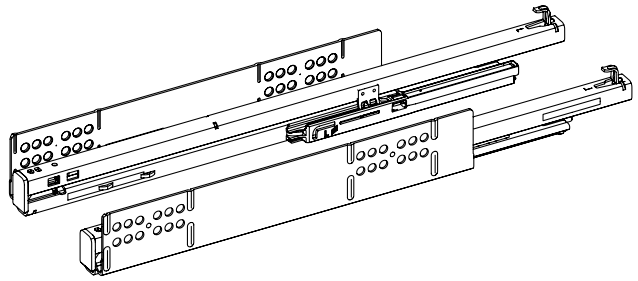

- S integrovaným tlumením Silent System nebo otvíráním Push to open
- Nosnost dle EN 15338 úroveň 3
- Montáž nasunutím
- Ocel pozinkovaná

EB 12,5 (tl. boků korpusu 16 mm)

Jmenovitá délka mm	Obj. č. / komfortní funkce		Bal.
	Silent System	Push to open	
300	**9 307 651**	**9 143 501**	1 sada
350	**9 307 640**	**9 143 502**	1 sada
420	**9 307 639**	**9 143 503**	1 sada
470	**9 307 638**	**9 143 504**	1 sada
520	**9 307 637**	**9 143 505**	1 sada
620	**9 307 636**	**9 143 506**	1 sada

EB 10,5 (tl. boků korpusu 18 mm)

Jmenovitá délka mm	Obj. č. / komfortní funkce		Bal.
	Silent System	Push to open	
300	**9 307 635**	**9 143 507**	1 sada
350	**9 307 634**	**9 143 508**	1 sada
420	**9 307 633**	**9 143 509**	1 sada
470	**9 307 632**	**9 143 510**	1 sada
520	**9 307 631**	**9 143 435**	1 sada
620	**9 307 630**	**9 143 436**	1 sada

EB 9,5 (tl. boků korpusu 19 mm)

Jmenovitá délka mm	Obj. č. / komfortní funkce		Bal.
	Silent System	Push to open	
300	**9 307 625**	**9 143 437**	1 sada
350	**9 307 624**	**9 143 438**	1 sada
420	**9 307 623**	**9 143 439**	1 sada
470	**9 307 622**	**9 143 440**	1 sada
520	**9 307 621**	**9 143 441**	1 sada
620	**9 307 610**	**9 143 447**	1 sada

Podélný řez

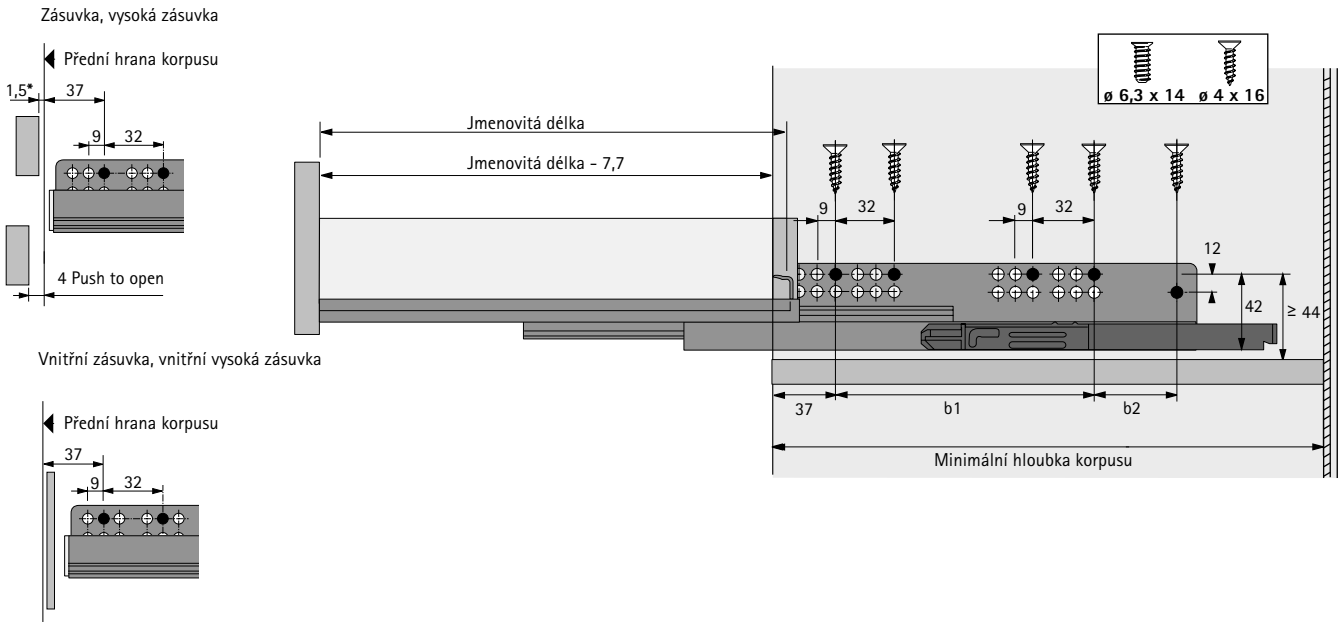

* Uvedené rozměry platí pro mezeru 1,5 mm mezi čelem zásuvky a hranou korpusu. Pokud jsou na čele zásuvky použity dorazy větší tloušťky, musí se posunout vrtání v korpusu.

Vestavné rozměry

Jmenovitá délka mm	Rozteč otvorů b1 mm	Rozteč otvorů b2 mm	Zásuvka a vysoká zásuvka Minimální hloubka korpusu mm	Vnitřní zásuvka a vnitřní vysoká zásuvka Minimální hloubka korpusu mm
300	160		315	324
350	192		365	374
420	224		435	444
470	256		485	494
520	256		535	544
620	352	64	635	644

Systém zásuvek s dvojitými boky InnoTech Atira

- **Výsuv Quadro V6+, velkobalení**
- **Plnovýsuv, nosnost 50 kg**

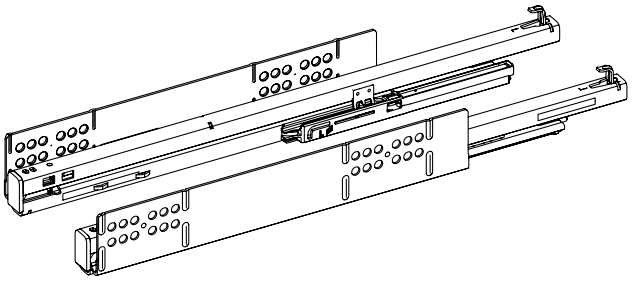

- S integrovaným tlumením Silent System nebo otvíráním Push to open
- Nosnost dle EN 15338 úroveň 3
- Montáž nasunutím
- Ocel pozinkovaná

EB 12,5 (tl. boků korpusu 16 mm)

Jmenovitá délka mm	Obj. č. / komfortní funkce / provedení				Bal.
	Silent System		Push to open		
	levé	pravé	levé	pravé	
300	**9 286 979**	**9 286 980**	**9 125 143**	**9 125 144**	16 ks
350	**9 286 981**	**9 286 982**	**9 125 133**	**9 125 134**	16 ks
420	**9 286 983**	**9 286 984**	**9 124 967**	**9 124 968**	16 ks
470	**9 102 883**	**9 102 884**	**9 117 366**	**9 117 367**	16 ks
520	**9 163 155**	**9 163 156**	**9 125 209**	**9 125 210**	16 ks
620	**9 275 765**	**9 275 766**	**9 117 370**	**9 117 371**	8 ks

EB 10,5 (tl. boků korpusu 18 mm)

Jmenovitá délka mm	Obj. č. / komfortní funkce / provedení				Bal.
	Silent System		Push to open		
	levé	pravé	levé	pravé	
300	**9 237 621**	**9 237 622**	**9 125 145**	**9 125 146**	16 ks
350	**9 237 624**	**9 237 625**	**9 125 112**	**9 125 113**	16 ks
420	**9 237 628**	**9 237 629**	**9 124 961**	**9 124 962**	16 ks
470	**9 217 485**	**9 217 486**	**9 124 938**	**9 124 939**	16 ks
520	**9 237 638**	**9 237 640**	**9 125 149**	**9 125 150**	16 ks
620	**9 237 641**	**9 237 642**	**9 125 211**	**9 125 212**	8 ks

EB 9,5 (tl. boků korpusu 19 mm)

Jmenovitá délka mm	Obj. č. / komfortní funkce / provedení				Bal.
	Silent System		Push to open		
	levé	pravé	levé	pravé	
300	**9 286 985**	**9 286 986**	**9 125 147**	**9 125 148**	16 ks
350	**9 286 987**	**9 286 988**	**9 125 135**	**9 125 136**	16 ks
420	**9 287 009**	**9 287 010**	**9 124 973**	**9 124 974**	16 ks
470	**9 287 011**	**9 287 012**	**9 124 957**	**9 124 958**	16 ks
520	**9 287 013**	**9 287 014**	**9 125 207**	**9 125 208**	16 ks
620	**9 287 015**	**9 287 016**	**9 125 213**	**9 125 214**	8 ks

- **Výsuv Quadro V6+, velkobalení**
- **Plnovýsuv, nosnost 50 kg**

Podélný řez

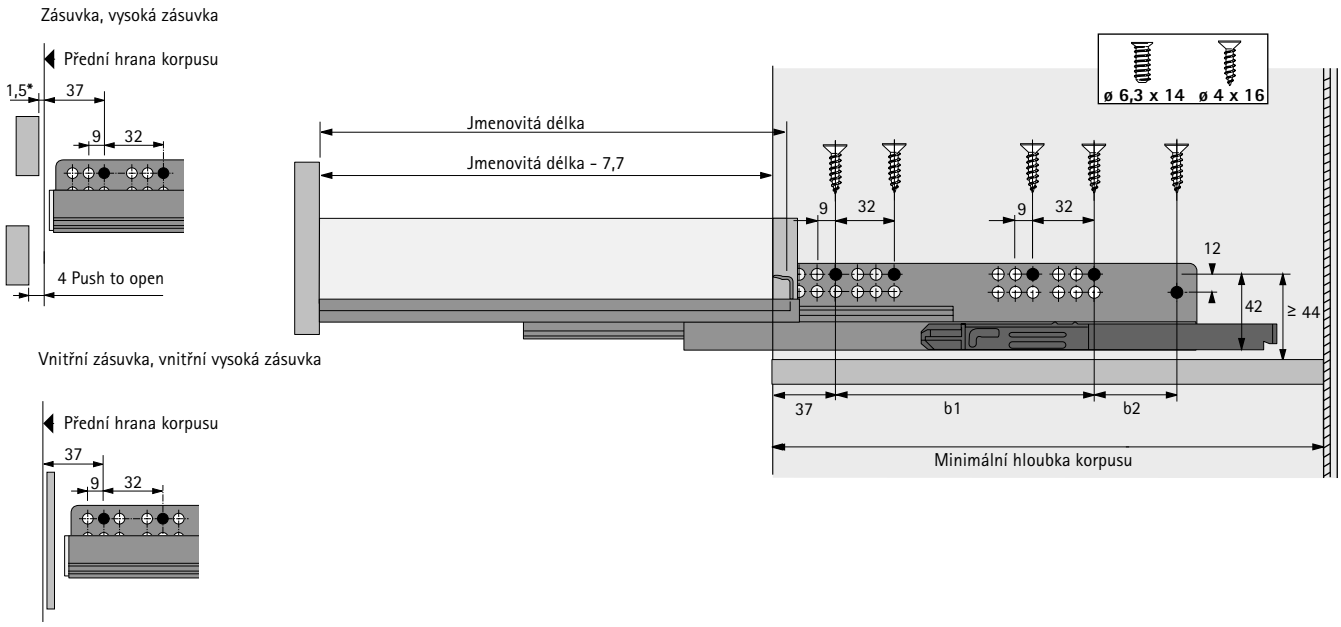

* Uvedené rozměry platí pro mezeru 1,5 mm mezi čelem zásuvky a hranou korpusu. Pokud jsou na čele zásuvky použity dorazy větší tloušťky, musí se posunout vrtání v korpusu.

Vestavné rozměry

Jmenovitá délka mm	Rozteč otvorů b1 mm	Rozteč otvorů b2 mm	Zásuvka a vysoká zásuvka Minimální hloubka korpusu mm	Vnitřní zásuvka a vnitřní vysoká zásuvka Minimální hloubka korpusu mm
300	160		315	324
350	192		365	374
420	224		435	444
470	256		485	494
520	256		535	544
620	352	64	635	644

Systém zásuvek s dvojitými boky InnoTech Atira

- **Výsuv Quadro Compact**
- **Plnovýsuv, nosnost 40 kg**



- S integrovaným tlumením **Silent System** nebo otvíráním **Push to open**
- Montáž nasunutím
- Vestavná šířka (EB) 12,5 mm
- Volitelně: lze použít synchronizaci a vícenásobnou synchronizaci (lze doplnit k výsuvům s funkcí Push to open)
- Odolnost proti korozi dle DIN EN 1670, třída 3
- Nosnost dle EN 15338, úroveň 3

Balení v sadách

Jmenovitá délka zásuvky NL mm	**Obj. č. / komfortní funkce**		Bal.
	Silent System	**Push to open**	
470	**9 314 621**	**9 314 622**	1 sada
520	**9 314 623**	**9 314 624**	1 sada

Velkobalení

Jmenovitá délka zásuvky NL mm	**Obj. č. / komfortní funkce / provedení**				Bal.
	Silent System		**Push to open**		
	levé	**pravé**	**levé**	**pravé**	
470	**9 311 544**	**9 311 545**	**9 311 546**	**9 311 547**	16 ks
520	**9 314 053**	**9 314 054**	**9 314 055**	**9 314 056**	16 ks

Doplňující informace

- Quadro Compact lze kombinovat se zásuvkovým systémem InnoTech Atira (boky, příchytky zad a podélné relingy). Použití podle DIN EN 1670, třída odolnosti proti korozi 2.
- Organizéry OrgaTray 490 a OrgaTray 590 lze kombinovat se zásuvkami a vnitřními zásuvkami InnoTech Atira. Organizéry lze používat při teplotách od -30°C do +70°C.
- Organizér OrgaStore 820 lze kombinovat s vysokými zásuvkami a vnitřními vysokými zásuvkami InnoTech Atira. Použití podle DIN EN 1670, třída odolnosti proti korozi 3 a pro teplotu prostředí do +70°C.
- InnoTech Atira lze kombinovat se systémem pro třídění odpadu InnoTech Pull. Použití podle DIN EN 1670, třída odolnosti proti korozi 3. Nádoby na odpadky lze používat při teplotách od -30°C do +90°C.

Upozornění

- Push to open synchronizace a vícenásobná synchronizace 768 - 769
- Příslušenství 582 - 585
- Kritéria kvality 686

hettich.com/short/sxpxfcp

Vestavné rozměry

H70

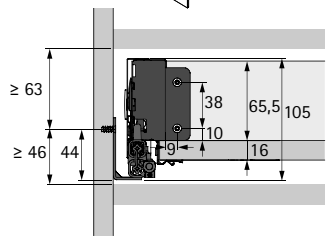

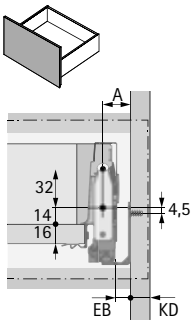

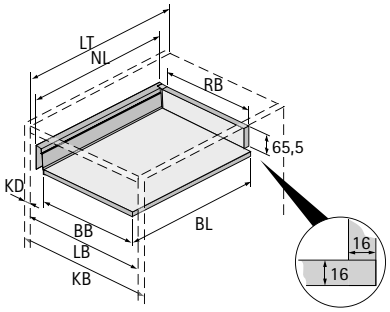

H144

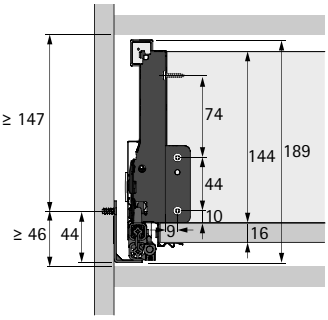

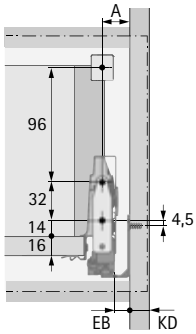

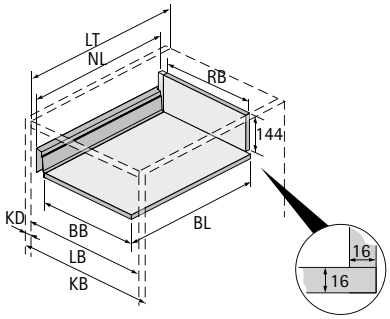

H176

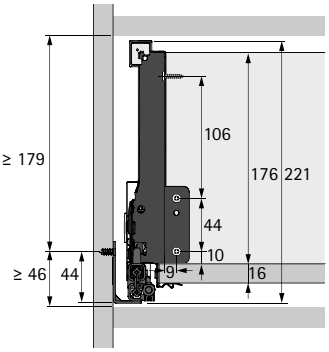

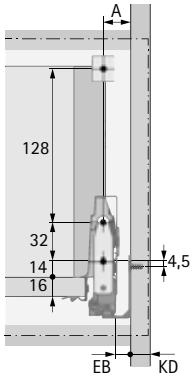

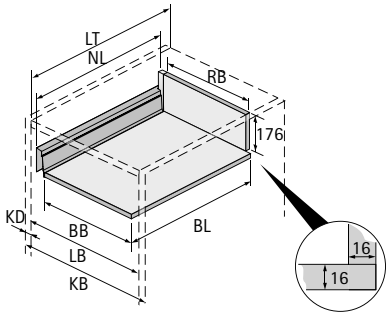

BB Šířka dna	RB Šířka zad	LB Vnitřní šířka
BL Délka dna	NL Jmenovitá délka	LT Vnitřní hloubka
KB Šířka korpusu	KD Tloušťka boku korpusu	EB Vestavná šířka

KD	16	18	19
EB	12,5	10,5	9,5
A	23	21	20

Rozměr	mm
BL	NL +10
BB	LB - 2 x EB - 51,5
RB	LB - 2 x EB - 63

Boční řez

Silent System

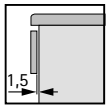

Push to open

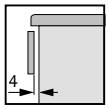

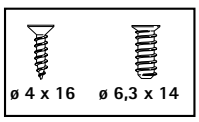

NL	KT	b1
470	485	256
520	535	256

NL	Jmenovitá délka
KT	Hloubka korpusu

Synchronizace Quadro Push to open

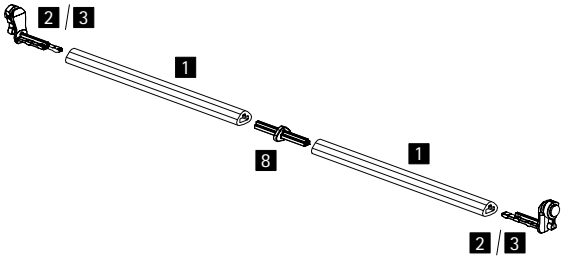

- Doporučené použití pro korpus šířky přes 600 mm
- Pro jmenovitou délku 260 - 620 mm
- Synchronizační tyč ke zkrácení, pro korpus šířky max. 2000 mm, lze prodloužit pomocí spojky
- Nelze použít s částečnými výsuvy Quadro

Potřebné součásti:
- 1 ks synchronizační tyč
- 2 ks adaptér
- Díky spojce lze minimalizovat prořez

Položka	Obj. číslo	Bal.
1 Synchronizační tyč	**9 236 718**	100 ks
2 Adaptér typ A	**9 219 966**	200 ks
8 Spojka	**9 221 295**	20 ks
3 Adaptér typ B	**9 219 965**	200 ks

Quadro vestavná šířka EB

Díky různým montážním šířkám (EB) výsuvů Quadro lze pracovat s různými tloušťkami boků korpusů (KD) bez nutnosti změny rozměrů zásuvek.
Proto platí tyto rozměry:

KD mm	16	18	19
EB mm	12,5	10,5	9,5

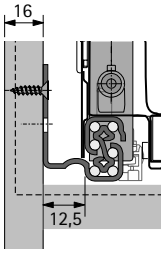

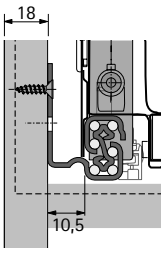

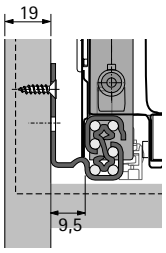

Push to open s přídavnou synchronizací

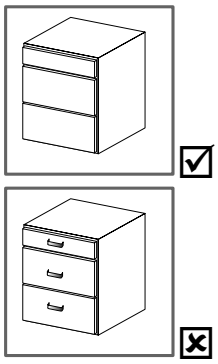

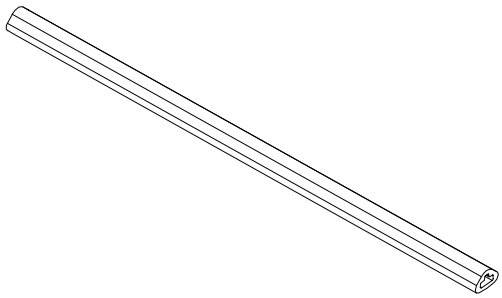

Quadro V6 Typ B

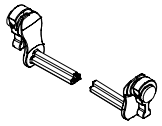

Quadro V6+ Typ A

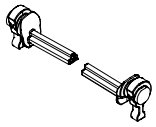

Upozornění

- Záda 579
- Dekorativní doplňky 574 - 578
- Ostatní příslušenství 580 - 584
- Výsuvy Quadro 540 - 555
- Kritéria kvality 686

hettich.com/short/690699

Podélný řez

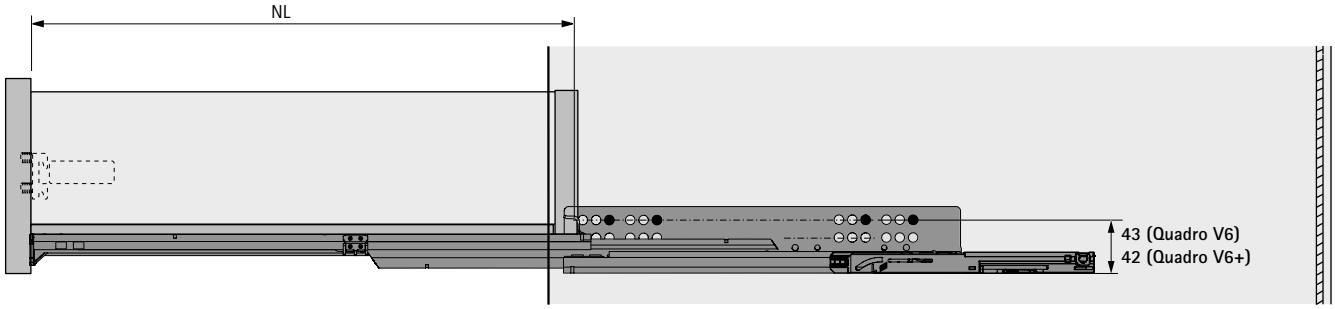

Rozměry přířezu

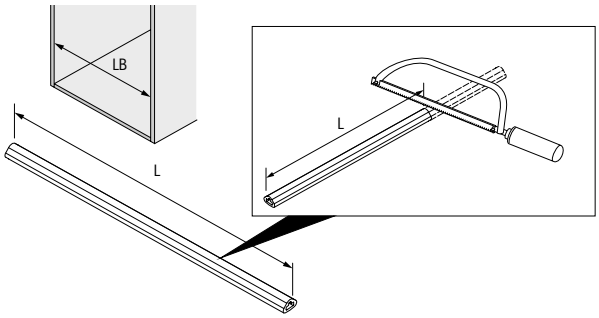

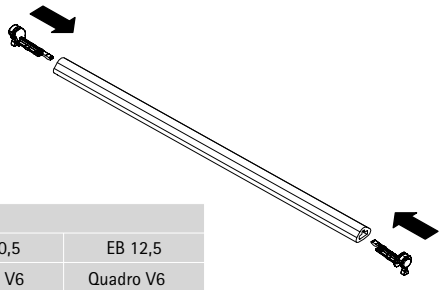

L		
EB 9,5	EB 10,5	EB 12,5
Quadro V6 Quadro V6+	Quadro V6 Quadro V6+	Quadro V6 Quadro V6+
LB - 65	LB - 67	LB - 71

Montáž

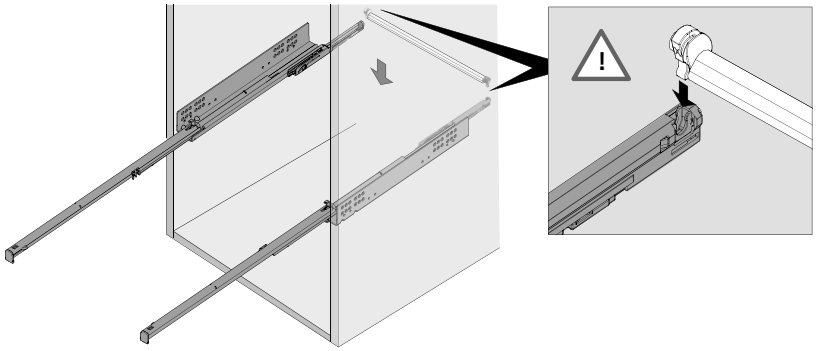

Vícenásobná synchronizace Quadro Push to open

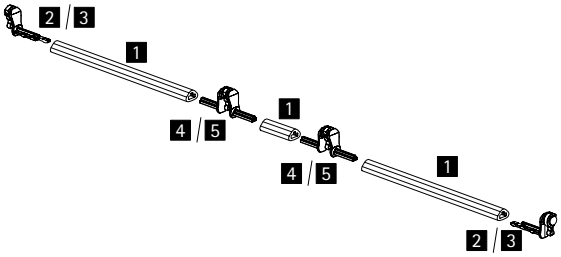

- Doporučené použití pro korpus šířky přes 600 mm
- Pro jmenovitou délku 260 - 620 mm
- Synchronizační tyč 2000 mm, lze zkrátit na potřebnou délku, odřezky lze prodloužit pomocí spojky
- Nelze použít s částečnými výsuvy Quadro

Potřebné součásti:
- 1 ks synchronizační tyč
- 2 ks adaptér
- 2 ks 2-stranný adaptér

Položka	Obj. číslo	Bal.
1 Synchronizační tyč	**9 236 718**	100 ks
2 Adaptér typ A	**9 219 966**	200 ks
3 Adaptér typ B	**9 219 965**	200 ks
4 Aadaptér 2-stranný typ A	**9 236 526**	20 ks
5 Adaptér 2-stranný typ B	**9 236 527**	20 ks

Quadro vestavná šířka EB

Díky různým montážním šířkám (EB) výsuvů Quadro lze pracovat s různými tloušťkami boků korpusů (KD) bez nutnosti změny rozměrů zásuvek.
Proto platí tyto rozměry:

KD mm	16	18	19
EB mm	12,5	10,5	9,5

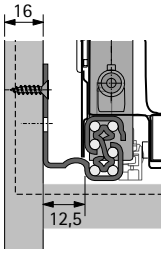

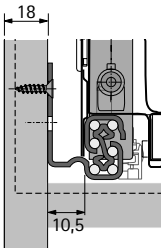

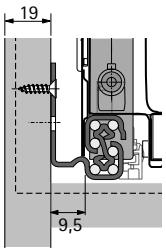

Push to open s přídavnou synchronizací

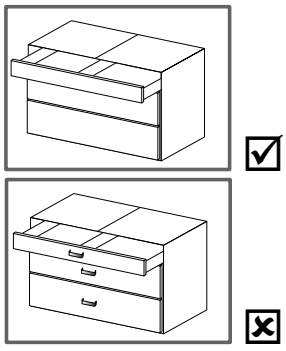

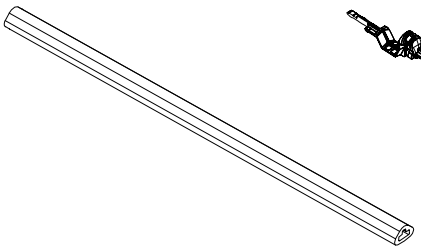

Quadro V6+ Typ A

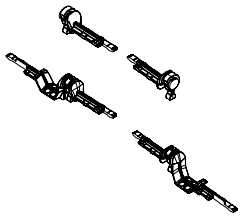

Quadro V6 Typ B

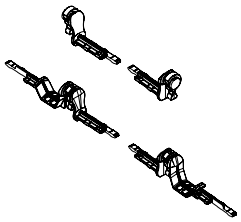

Upozornění

- Záda 579
- Dekorativní doplňky 574 - 578
- Ostatní příslušenství 580 - 584
- Výsuvy Quadro 540 - 555
- Kritéria kvality 686

hettich.com/short/690699

Podélný řez

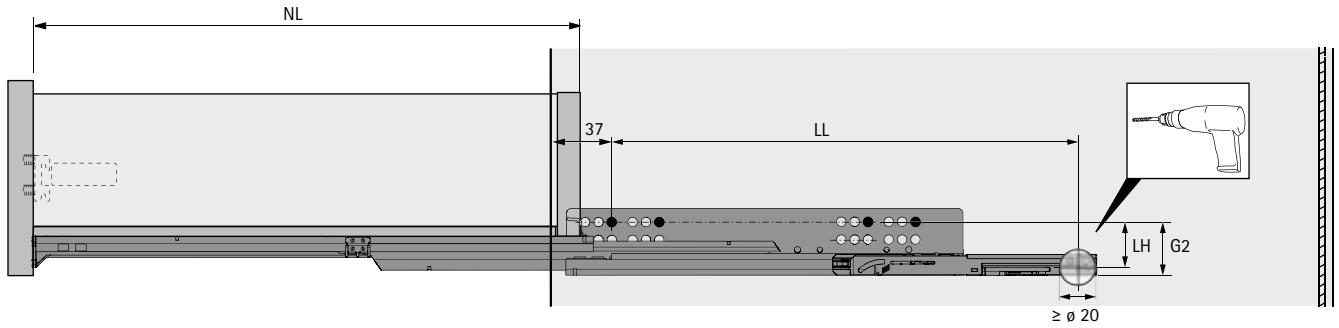

Rozměry přířezu

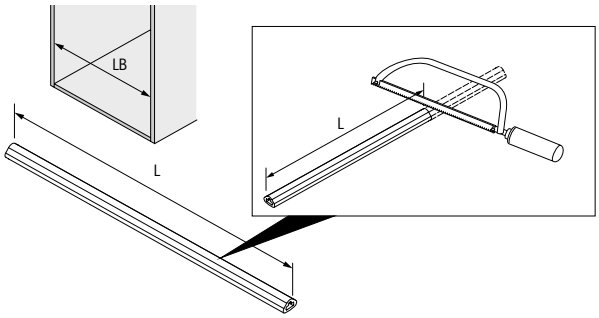

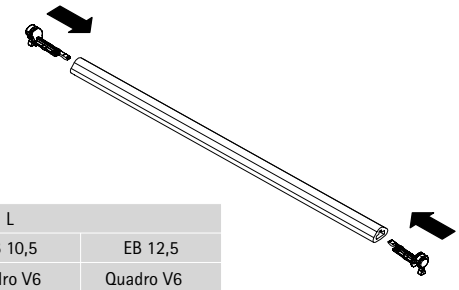

L		
EB 9,5	EB 10,5	EB 12,5
Quadro V6 Quadro V6+	Quadro V6 Quadro V6+	Quadro V6 Quadro V6+
LB - 65	LB - 67	LB - 71

Montáž

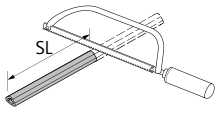

SL = KD + 2 x EB - 6

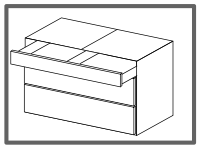

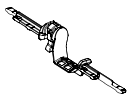

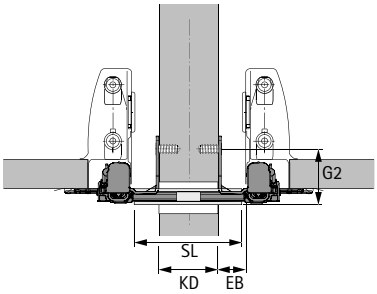

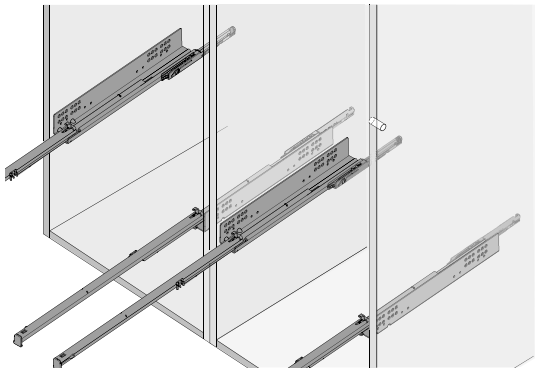

Rozměry přířezu

	Quadro V6 Typ B					
NL	260	300	350	420	470	520
LL	257	262	310	370	400	442

	Quadro V6+ Typ A					
NL	300	350	420	470	520	620
LL	261	309	345	381	435	513

	LH		G2
Quadro V6	33	Quadro V6	43
Quadro V6+	38	Quadro V6+	46

- **Výsuv Quadro V6 pro Push to open Silent, balení v sadách**
- **Plnovýsuv, nosnost 10 kg a 30 kg**

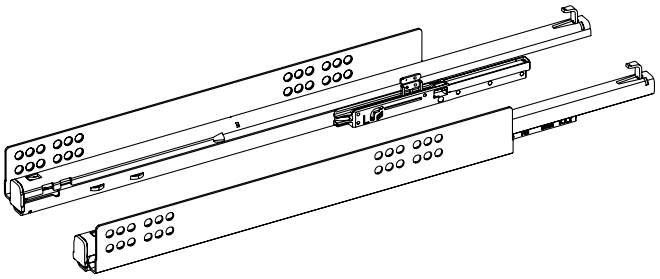

- Plnovýsuv
- K použití výhradně s Push to open Silent
- Ocel pozinkovaná
- Nosnost dle EN 15338, úroveň 3

EB 12,5 (tl. boků korpusu 16 mm)

Jmenovitá délka mm	Obj. č. / třída nosnosti kg		Bal.
	10	30	
260	**9 243 709**	**9 243 718**	1 sada
300	**9 243 712**	**9 243 721**	1 sada
350	**9 243 715**	**9 243 724**	1 sada
420		**9 243 727**	1 sada
470		**9 243 730**	1 sada
520		**9 243 733**	1 sada

EB 10,5 (tl. boků korpusu 18 mm)

Jmenovitá délka mm	Obj. č. / třída nosnosti kg		Bal.
	10	30	
260	**9 243 682**	**9 243 691**	1 sada
300	**9 243 685**	**9 243 694**	1 sada
350	**9 243 688**	**9 243 697**	1 sada
420		**9 243 700**	1 sada
470		**9 243 703**	1 sada
520		**9 243 706**	1 sada

EB 9,5 (tl. boků korpusu 19 mm)

Jmenovitá délka mm	Obj. č. / třída nosnosti kg		Bal.
	10	30	
260	**9 243 655**	**9 243 664**	1 sada
300	**9 243 658**	**9 243 667**	1 sada
350	**9 243 661**	**9 243 670**	1 sada
420		**9 243 673**	1 sada
470		**9 243 676**	1 sada
520		**9 243 679**	1 sada

- **Výsuv Quadro V6 pro Push to open Silent, balení v sadách**
- **Plnovýsuv, nosnost 10 kg a 30 kg**

Podélný řez, nosnost 10 kg a 30 kg

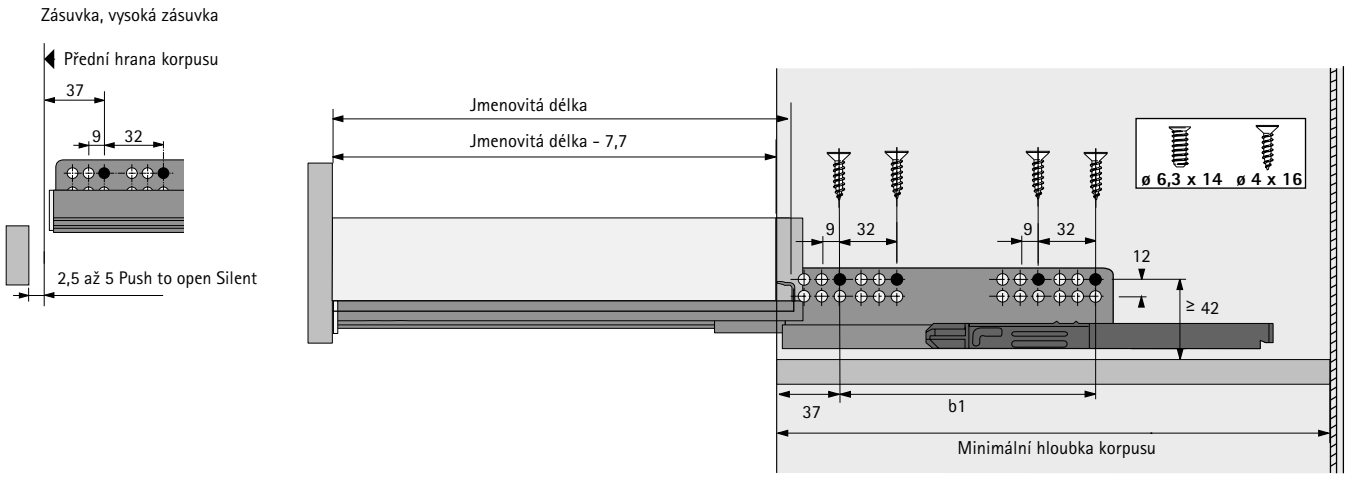

Vestavné rozměry

Jmenovitá délka mm	Rozteč otvorů b1 mm	Zásuvka a vysoká zásuvka Minimální hloubka korpusu mm	Vnitřní zásuvka a vnitřní vysoká zásuvka Minimální hloubka korpusu mm
260	160	279	288
300	160	315	324
350	160	365	374
420	224	435	444
470	256	485	494
520	256	535	544

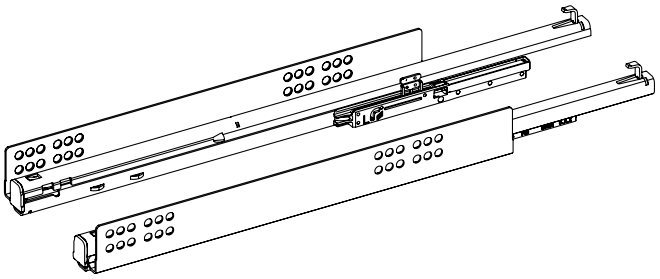

- Plnovýsuv
- K použití výhradně s Push to open Silent
- Ocel pozinkovaná
- Nosnost dle EN 15338, úroveň 3

EB 12,5 (tl. boků korpusu 16 mm)

Jmenovitá délka mm	Obj. č. / třída nosnosti kg / provedení				Bal.
	10		30		
	levé	pravé	levé	pravé	
260	**9 243 707**	**9 243 708**	**9 243 716**	**9 243 717**	20 ks
300	**9 243 710**	**9 243 711**	**9 243 719**	**9 243 720**	20 ks
350	**9 243 713**	**9 243 714**	**9 243 722**	**9 243 723**	20 ks
420			**9 243 725**	**9 243 726**	20 ks
470			**9 243 728**	**9 243 729**	20 ks
520			**9 243 731**	**9 243 732**	20 ks

EB 10,5 (tl. boků korpusu 18 mm)

Jmenovitá délka mm	Obj. č. / třída nosnosti kg / provedení				Bal.
	10		30		
	levé	pravé	levé	pravé	
260	**9 243 680**	**9 243 681**	**9 243 689**	**9 243 690**	20 ks
300	**9 243 683**	**9 243 684**	**9 243 692**	**9 243 693**	20 ks
350	**9 243 686**	**9 243 687**	**9 243 695**	**9 243 696**	20 ks
420			**9 243 698**	**9 243 699**	20 ks
470			**9 243 701**	**9 243 702**	20 ks
520			**9 243 704**	**9 243 705**	20 ks

EB 9,5 (tl. boků korpusu 19 mm)

Jmenovitá délka mm	Obj. č. / třída nosnosti kg / provedení				Bal.
	10		30		
	levé	pravé	levé	pravé	
260	**9 243 653**	**9 243 654**	**9 243 662**	**9 243 663**	20 ks
300	**9 243 656**	**9 243 657**	**9 243 665**	**9 243 666**	20 ks
350	**9 243 659**	**9 243 660**	**9 243 668**	**9 243 669**	20 ks
420			**9 243 671**	**9 243 672**	20 ks
470			**9 243 674**	**9 243 675**	20 ks
520			**9 243 677**	**9 243 678**	20 ks

Podélný řez, nosnost 10 kg a 30 kg

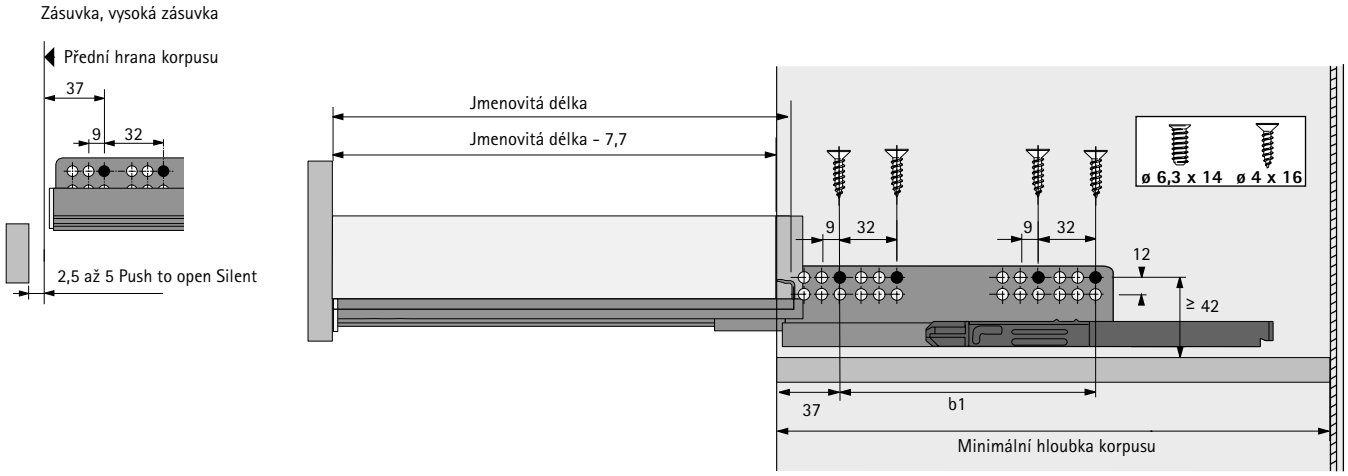

Vestavné rozměry

Jmenovitá délka mm	Rozteč otvorů b1 mm	Zásuvka a vysoká zásuvka Minimální hloubka korpusu mm	Vnitřní zásuvka a vnitřní vysoká zásuvka Minimální hloubka korpusu mm
260	160	279	288
300	160	315	324
350	160	365	374
420	224	435	444
470	256	485	494
520	256	535	544

- **Výsuv Quadro V6+ pro Push to open Silent, balení v sadách**
- **Plnovýsuv, nosnost 50 kg**

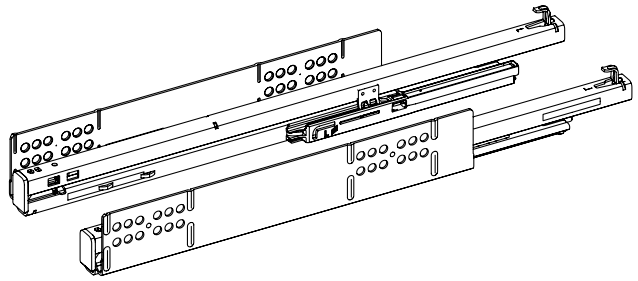

- Plnovýsuv
- K použití výhradně s Push to open Silent
- Ocel pozinkovaná
- Nosnost dle EN 15338, úroveň 3

EB 12,5 (tl. boků korpusu 16 mm)

Jmenovitá délka mm	Obj. číslo	Bal.
300	**9 243 772**	1 sada
350	**9 243 775**	1 sada
420	**9 243 778**	1 sada
470	**9 243 781**	1 sada
520	**9 243 784**	1 sada
620	**9 243 787**	1 sada

EB 10,5 (tl. boků korpusu 18 mm)

Jmenovitá délka mm	Obj. číslo	Bal.
300	**9 243 754**	1 sada
350	**9 243 757**	1 sada
420	**9 243 760**	1 sada
470	**9 243 763**	1 sada
520	**9 243 766**	1 sada
620	**9 243 769**	1 sada

EB 9,5 (tl. boků korpusu 19 mm)

Jmenovitá délka mm	Obj. číslo	Bal.
300	**9 243 736**	1 sada
350	**9 243 739**	1 sada
420	**9 243 742**	1 sada
470	**9 243 745**	1 sada
520	**9 243 748**	1 sada
620	**9 243 751**	1 sada

- **Výsuv Quadro V6+ pro Push to open Silent, balení v sadách**
- **Plnovýsuv, nosnost 50 kg**

Podélný řez, nosnost 50 kg

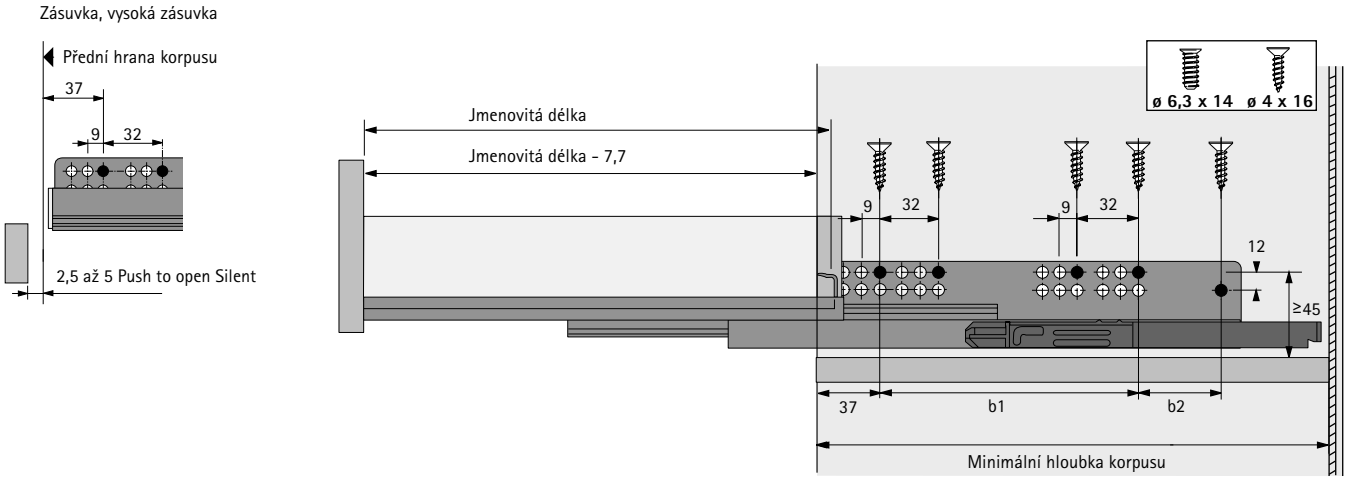

Vestavné rozměry

Jmenovitá délka mm	Rozteč otvorů b1 mm	Rozteč otvorů b2 mm	Zásuvka a vysoká zásuvka Minimální hloubka korpusu mm	Vnitřní zásuvka a vnitřní vysoká zásuvka Minimální hloubka korpusu mm
300	160		315	324
350	192		365	374
420	224		435	444
470	256		485	494
520	256		535	544
620	352	64	635	644

- **Výsuv Quadro V6+ pro Push to open Silent, velkobalení**
- **Plnovýsuv, nosnost 50 kg**

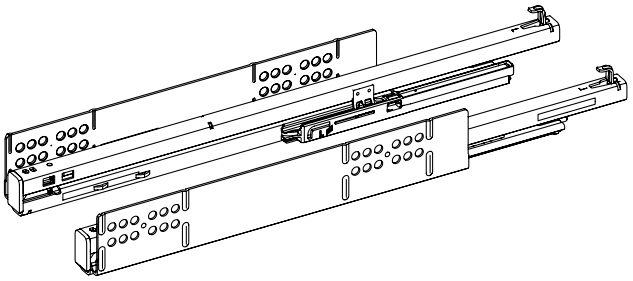

- Plnovýsuv
- K použití výhradně s Push to open Silent
- Ocel pozinkovaná
- Nosnost dle EN 15338, úroveň 3

EB 12,5 (tl. boků korpusu 16 mm)

Jmenovitá délka mm	Obj. č. / provedení		Bal.
	levé	pravé	
300	**9 243 770**	**9 243 771**	16 ks
350	**9 243 773**	**9 243 774**	16 ks
420	**9 243 776**	**9 243 777**	16 ks
470	**9 243 779**	**9 243 780**	16 ks
520	**9 243 782**	**9 243 783**	16 ks
620	**9 243 785**	**9 243 786**	8 ks

EB 10,5 (tl. boků korpusu 18 mm)

Jmenovitá délka mm	Obj. č. / provedení		Bal.
	levé	pravé	
300	**9 243 752**	**9 243 753**	16 ks
350	**9 243 755**	**9 243 756**	16 ks
420	**9 243 758**	**9 243 759**	16 ks
470	**9 243 761**	**9 243 762**	16 ks
520	**9 243 764**	**9 243 765**	16 ks
620	**9 243 767**	**9 243 768**	8 ks

EB 9,5 (tl. boků korpusu 19 mm)

Jmenovitá délka mm	Obj. č. / provedení		Bal.
	levé	pravé	
300	**9 243 734**	**9 243 735**	16 ks
350	**9 243 737**	**9 243 738**	16 ks
420	**9 243 740**	**9 243 741**	16 ks
470	**9 243 743**	**9 243 744**	16 ks
520	**9 243 746**	**9 243 747**	16 ks
620	**9 243 749**	**9 243 750**	8 ks

- **Výsuv Quadro V6+ pro Push to open Silent, velkobalení**
- **Plnovýsuv, nosnost 50 kg**

Podélný řez, nosnost 50 kg

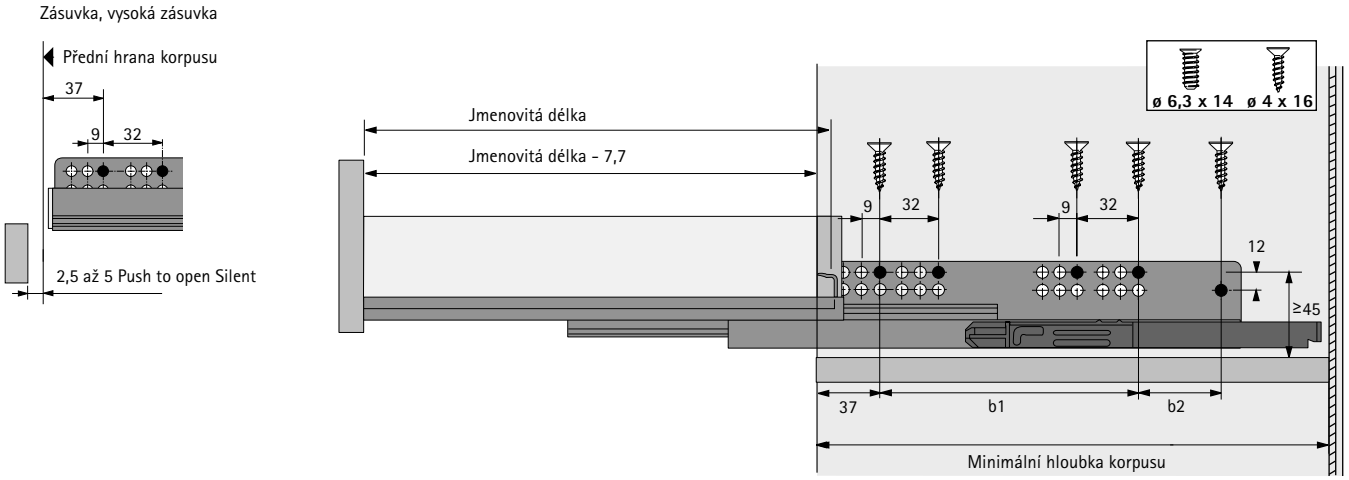

Vestavné rozměry

Jmenovitá délka mm	Rozteč otvorů b1 mm	Rozteč otvorů b2 mm	Zásuvka a vysoká zásuvka Minimální hloubka korpusu mm	Vnitřní zásuvka a vnitřní vysoká zásuvka Minimální hloubka korpusu mm
300	160		315	324
350	192		365	374
420	224		435	444
470	256		485	494
520	256		535	544
620	352	64	635	644

Systém otvírání Push to open Silent



- Systém otvírání kombinovaný se Silent System
- Umožňuje minimální mezeru za čelem zásuvky 2,5 mm
- Pro optimální funkci a optimální rozsah spouštění doporučujeme použít synchronizaci
- S flexibilním adaptérem je možná také synchronizace s tvarovanými nebo šikmými čely
- Seřízení čela 3D u zásuvky, 4D u vysoké zásuvky
- Uložení energie podporuje pomalé dovírání
- Zásuvku lze otevřít i zavřít pomocí úchytky
- Montáž bez použití nářadí
- Lze použít pro všechny délky boků a šířky korpusů od 275 mm

Systém otvírání Push to open Silent pro InnoTech Atira

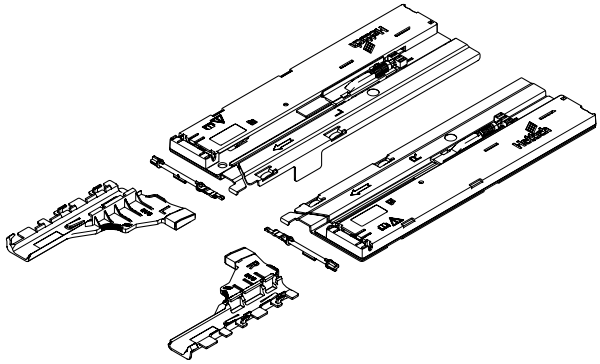

- Pro optimální funkci a optimální rozsah spouštění doporučujeme použít synchronizaci

Sada obsahuje:
- 1 pár jednotka Push to open Silent, levá a pravá
- 1 pár aktivátor, levý a pravý
- 2 ks adaptér pro synchronizaci

Celková hmotnost kg	Třída nosnosti Quadro	Jmenovitá délka mm	**Obj. číslo**	Bal.
<10	10	260 - 350	**9 240 161**	1 sada
8 - 20	30	260 - 520	**9 240 162**	1 sada
10 - 30	30	260 - 520	**9 240 163**	1 sada
20 - 50	50	300 - 620	**9 240 164**	1 sada

Synchronizační tyč a spojka

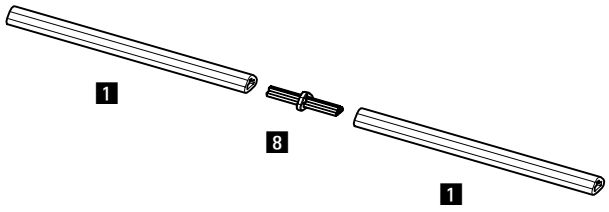

Synchronizační tyč:
- Ke zkrácení
- Délka 2000 mm
- Hliník eloxovaný

Spojka:
- K prodloužení synchronizační tyče a optimalizaci prořezu
- Plast šedý

Položka	**Obj. číslo**	Bal.
1 Synchronizační tyč	**9 236 718**	100 ks
8 Spojka	**9 221 295**	20 ks

Flexibilní adaptér

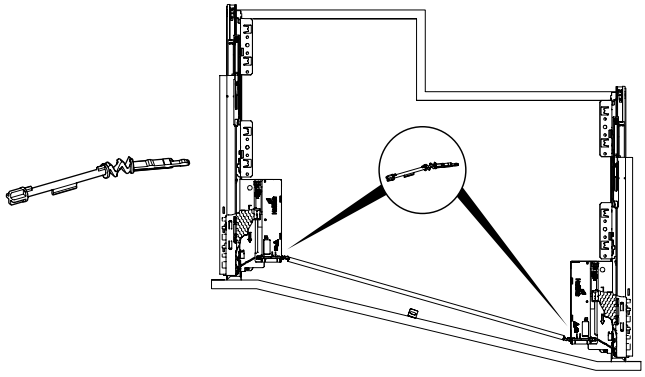

- K použití při přesazení hloubky výsuvů se šikmým nebo tvarovaným čelem zásuvky
- Nahrazuje adaptér k synchronizaci v sadě Push to open Silent

Obj. číslo	Bal.
9 262 213	20 ks

Systém otvírání Push to open Silent

Doporučení pro zásuvky (výška čela do cca 150 mm)*

Jmenovitá délka	Jmenovitá šířka mm											
mm	275	300	350	400	500	600	700	800	900	1000	1100	1200
260												
300												
350												
420												
470												
520												
620												

Doporučení pro vysoké zásuvky (výška čela do cca 300 mm, lehké až střední zatížení)*

Jmenovitá délka	Jmenovitá šířka mm											
mm	275	300	350	400	500	600	700	800	900	1000	1100	1200
260												
300												
350												
420												
470												
520												
620												

Doporučení pro vysoké zásuvky (výška čela do cca 300 mm, velké zatížení, např. talíře a pod.)*

Jmenovitá délka	Jmenovitá šířka mm											
mm	275	300	350	400	500	600	700	800	900	1000	1100	1200
260												
300												
350												
420												
470												
520												
620												

Obj. č. Push to open Silent:	9 240 161	9 240 162	9 240 163	9 240 164

* Doporučení platí pro standardní použití (tj. čelo zásuvky z dřevotřískové desky tl. 19 mm, zásuvka zatížena obvyklým obsahem).
Přesnější doporučení pro nestandardní rozměry a materiály čela zásuvky najdete v online konfigurátoru.

Více informací:
http://www.hettich.com/short/3e1c7c

hettich.com/short/577293



- Pro vnitřní zásuvku a vnitřní vysokou zásuvku
- Pro jmenovité výšky 70 mm a 144 mm
- Volitelně lze použít s unašečem
- Nelze kombinovat s DesignSide a TopSide

Vestavné rozměry



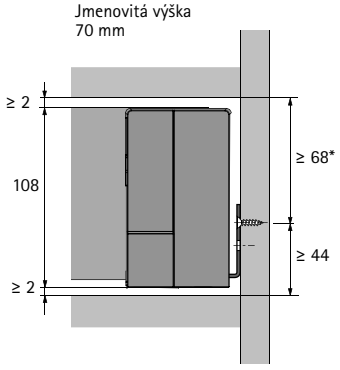

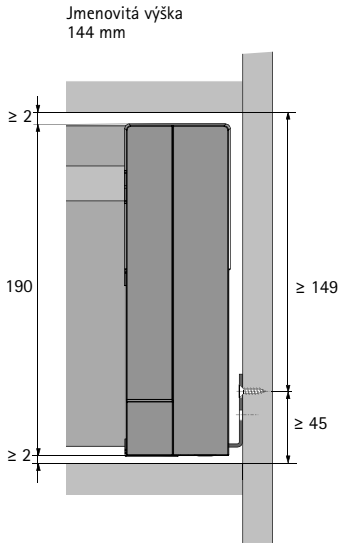

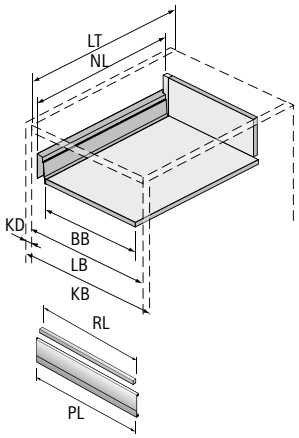

KB Šířka korpusu	PL Délka profilu, šířka čela
RL Délka relingu	LB Vnitřní šířka
NL Jmenovitá délka	LT Vnitřní hloubka
KD Tloušťka boku korpusu	EB Vestavná šířka

KD	16	18	19
EB	12,5	10,5	9,5
A	23	21	20

Rozměr	mm
PL	LB - 2 x EB - 57,6
RL	LB - 2 x EB - 90,5
LT Vnitřní zásuvka NL 260	NL + 28
LT Vnitřní zásuvka > NL 260	NL + 24

Pozice pro upevnění výsuvů Quadro V6

Jmenovitá délka mm	Rozteč otvorů b1 mm
260	160
300	160
350	160
420	224
470	256
520	256

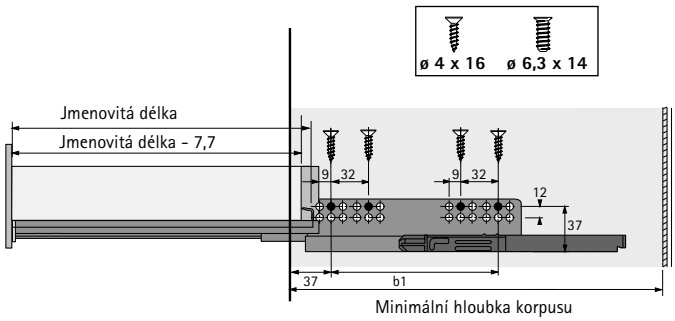

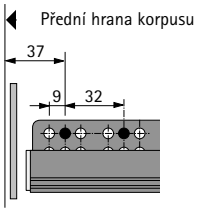

Poznámka:
Další informace viz kapitola Výsuvy.

13 Spojky pro čelo

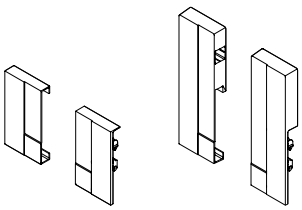

- K použití s hliníkovým čelem
- Plast

Sada obsahuje:
- 1 sada spojek pro čelo, levá a pravá

Barva	Obj. č. / jmenovitá výška		Bal.
	70	144	
šedá	**9 104 107**	**9 293 516**	1 sada
bílá	**9 196 348**	**9 293 517**	1 sada
antracit	**9 196 349**	**9 293 518**	1 sada

14 Hliníkové čelo

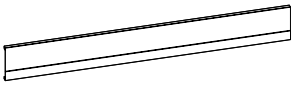

- Ke zkrácení
- Délka 2000 mm
- Hliník, prášková barva

Barva	Obj. číslo	Bal.
stříbrná	**9 194 764**	1 ks
bílá	**9 194 765**	1 ks
antracit	**9 194 766**	1 ks

15 Reling pro vnitřní čelo

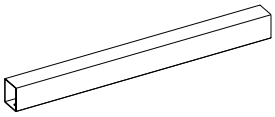

- Ke zkrácení
- Délka 2000 mm
- Ocel, prášková barva

Barva	Obj. číslo	Bal.
stříbrná	**9 194 614**	30 ks
bílá	**9 194 615**	30 ks
antracit	**9 194 616**	30 ks

16 Unašeč

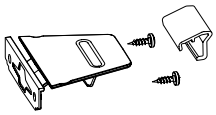

- K přišroubování
- Plast

Sada obsahuje:
- 1 ks unašeč
- 1 ks protikus
- Upevňovací materiál

Barva zásuvek	Barva	Obj. číslo	Bal.
stříbrná, bílá	šedá	**9 235 838**	1 sada
antracit	antracit	**9 235 837**	1 sada

12 Čelo pro vnitřní zásuvku a vnitřní vysokou zásuvku



- **Dle individuální poptávky**
- Pro korpusy standardní šířky
- S předmontovanými spojkami a příchytkami relingu
- Hliník, prášková barva

17 Stabilizátor čela

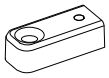

- Pro stabilizaci širokých čel
- Doporučené použití při šířce korpusu nad 600 mm
- Plast bílý

Obj. číslo	Bal.
9 117 782	100 ks

hettich.com/short/4a58b5



- Pro tloušťky čela od 10 mm
- Pouzdro pro optimální upevnění do měkkých materiálů (MDF pevnost v příčném tahu > 0,6 N/mm^2, dřevotřísková deska, pevnost v příčném tahu > 0,45 N/mm^2)
- Samořezné šrouby pro optimální upevnění v tvrdých materiálech (minerální látky, přírodní kámen, umělý kámen, keramické materiály)
- K použití se standardní příchytkou čela
- Způsob upevnění je třeba zvolit v závislosti na materiálu a jeho kvalitě a ověřit pomocí vhodné zkoušky

20 Příchytka čela pro boky

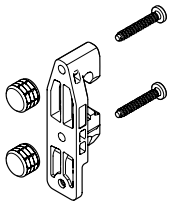

Sada obsahuje:
- 2 ks příchytka čela pro bok
- 4 ks pouzdro ø 10 x 8 mm
- 4 ks samořezný šroub ø 3,5 x 22 mm

Obj. číslo	Bal.
9 268 143	1 sada

21 Příchytka čela pro podélný reling

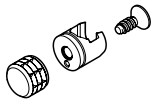

Sada obsahuje:
- 2 ks příchytka čela pro podélný reling
- 2 ks pouzdro ø 10 x 8 mm
- 2 ks samořezný šroub ø 3,5 x 9,5 mm

Obj. číslo	Bal.
9 268 145	1 sada

22 Příchytka čela pro DesignSide

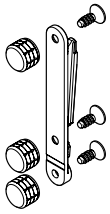

Sada obsahuje:
- 2 ks příchytka čela pro DesignSide
- 6 ks pouzdro ø 10 x 8 mm
- 6 ks samořezný šroub ø 3,5 x 9,5 mm

Obj. číslo	Bal.
9 268 144	1 sada

Pokyny ke zpracování

Dřevotřísková deska, MDF

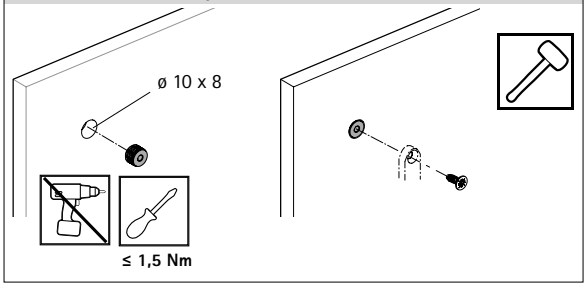

HPL, minerální materiály

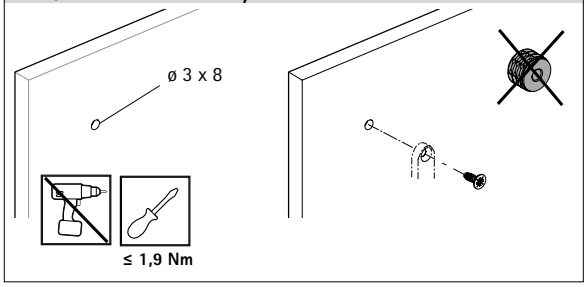

Pevnost spoje je závislá na zvoleném materiálu a jeho kvalitě. Ověřte ji pomocí vhodné zkoušky.



- Pro nalepení na boky nízkých zásuvek a vysokých zásuvek s relingem
- Rychlý upgrade designu, lze provést dodatečně
- Samolepicí profily, kovový nebo dřevěný vzhled
- Není třeba měnit běžné procesy

23 Dekorativní profil

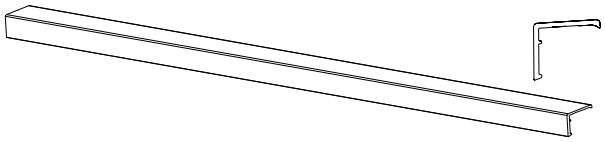

- Lze zkrátit na požadovaný rozměr
- Délka 611,5 mm
- K nalepení
- Plast

Barva	Obj. číslo	Bal.
hliníkový vzhled	**9 240 705**	10 ks
nerezový vzhled	**9 240 706**	10 ks
chromovaný vzhled	**9 240 704**	10 ks
dubový dekor	**9 240 707**	10 ks
ořechový dekor	**9 240 708**	10 ks

Rozměry přířezu

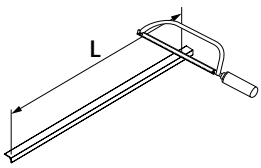

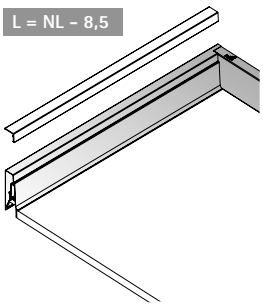

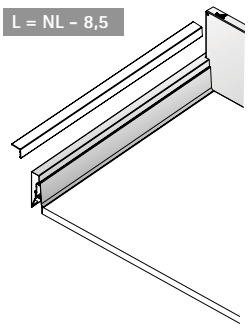

hettich.com/short/17a127



- Ozdobné krytky dodají atraktivní akcenty
- Rychlý upgrade designu, lze provést dodatečně

24 Dekorativní krytky

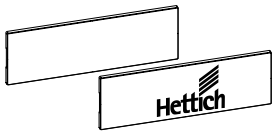

- Plast potažený fólií
- Krytky lze po dohodě dodat s individuálním potiskem

Barva zásuvek	Povrchová úprava	**Obj. číslo**	Bal.
stříbrná	chromovaný vzhled s logem Hettich	**9 194 652**	300 ks
stříbrná	chromovaný vzhled	**9 194 649**	300 ks
bílá	chromovaný vzhled s logem Hettich	**9 194 653**	300 ks
bílá	chromovaný vzhled	**9 194 650**	300 ks
antracit	nerezový vzhled s logem Hettich	**9 194 656**	300 ks
antracit	nerezový vzhled	**9 194 655**	300 ks

hettich.com/short/93e90e



- Atraktivní akcenty dodá DesignSide z individuálních materiálů
- Flexibilita použití materiálů a výsledného vzhledu
- Pro jmenovité výšky 144 mm a 176 mm

25 Adaptér DesignSide

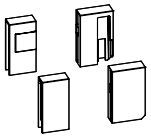

- Plast

Sada obsahuje:
- 1 sada adaptér DesignSide přední, levý a pravý
- 1 sada adaptér DesignSide zadní, levý a pravý
- 2 ks příchytka čela s rozpěrnými pouzdry
- Upevňovací materiál

Barva	Obj. č. / jmenovitá výška		Bal.
	144	176	
šedá	**9 196 317**	**9 196 320**	1 sada
bílá	**9 196 318**	**9 196 321**	1 sada
tmavošedá	**9 196 319**	**9 196 322**	1 sada

26 Příchytka čela pro DesignSide



- K přišroubování
- Plast bílý

Obj. číslo	Bal.
9 098 724	80 ks

Rozměry pro DesignSide z individuálních materiálů

144 mm

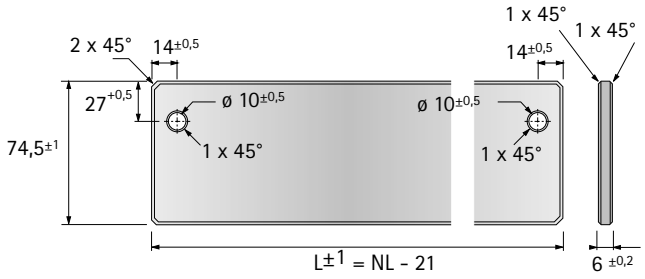

176 mm

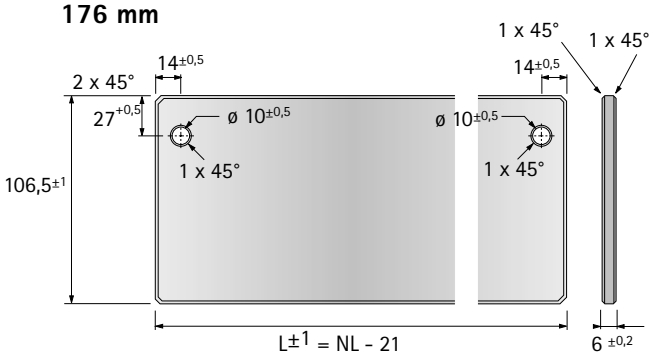

hettich.com/short/0741f2



- Atraktivní akcenty dodá TopSide z individuálních materiálů
- Flexibilita použití materiálů a výsledného vzhledu
- Pro jmenovité výšky 144 mm a 176 mm

7 Adaptér TopSide

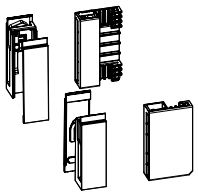

- Pro použití 9 TopSide kov, 8 TopSide sklo nebo TopSide z individuálního materiálu
- Plast

Sada obsahuje:
- 1 sada přední adaptér, levý a pravý
- 1 sada zadní adaptér, levý a pravý

Jmenovitá výška mm	Obj. číslo / barva			Bal.
	šedá	bílá	tmavošedá	
144	**9 194 657**	**9 194 658**	**9 194 659**	1 sada
176	**9 194 660**	**9 194 661**	**9 194 662**	1 sada

Rozměry pro TopSide z individuálních materiálů

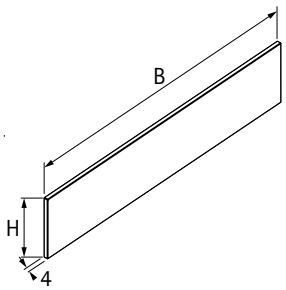

Jmenovitá délka	B	H 144	H 176
260	245	57	89
300	285	57	89
350	335	57	89
420	405	57	89
470	455	57	89
520	505	57	89
620	605	57	89

hettich.com/short/c7f004

18 Hliníková záda

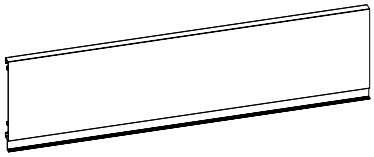

- Ke zkrácení
- Délka 2000 mm
- Hliník, prášková barva
- Délka dna (BL) = jmenovitá délka (NL) - 3

Barva	Obj. č. / jmenovitá výška		Bal.
	70	144	
stříbrná	0 077 913	0 013 225	1 ks
bílá	9 194 518	9 194 520	1 ks
antracit	9 194 519	9 194 521	1 ks

19 Ocelová záda

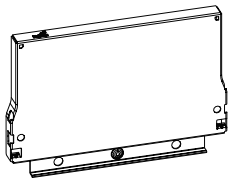

- **Dle individuální poptávky**
- Pro korpus standardní šířky
- Pro jmenovité výšky 54 mm, 70 mm, 144 mm a 176 mm
- Ocel, prášková barva
- Délka dna (BL) = jmenovitá délka (NL) - 3

Boční stabilizátor



- Doporučené použití pro korpus šířky přes 800 mm
- Pro jmenovitou délku 260 - 620 mm
- Nelze použít s výsuvem Quadro s Push to open

Sada obsahuje:
- 2 ks ozubená tyč, plast
- 1 ks hřídel, ke zkrácení, pro max. šířku korpusu 1200 mm, hliník
- 2 ks ozubené kolečko, plast
- 2 ks držák, plast
- 2 ks ložisko pro hřídel, plast

Obj. číslo	Bal.
9 079 333	1 sada

Rozměry / montáž

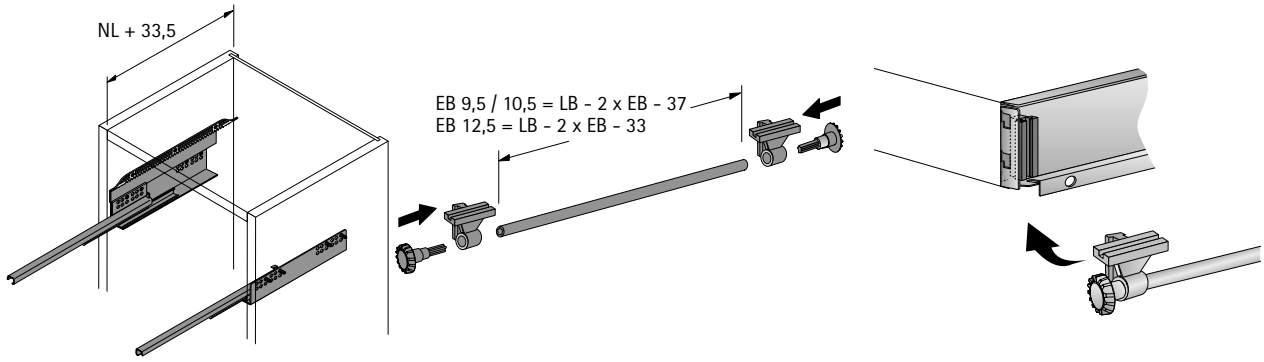

Vrtací šablona EB pro boční stabilizátor InnoTech Atira

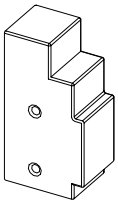

- Vrtací šablona pro vrtání upevňovacích otvorů bočního stabilizátoru InnoTech Atira (obj. č. 9 079 333)
- Plast bílý

Vestavná šířka mm	Obj. číslo	Bal.
9,5 / 10,5	**9 080 312**	1 ks
12,5	**9 080 311**	1 ks

VB 36 s kuličkovým čepem

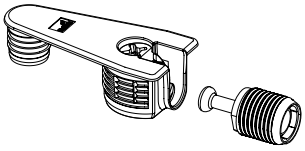

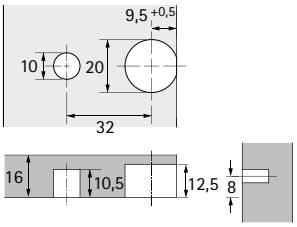

- Pro stabilizaci širokých a vysokých čel
- Doporučené použití pro korpus šířky přes 600 mm nebo čelo výšky přes 450 mm
- Výškové a stranové seřízení je možné také s namontovaným stabilizátorem

Sada obsahuje:
- 1 ks spojovací kování VB 36, poniklovaný zinkový odlitek
- 1 ks kuličkový čep

Obj. číslo	Bal.
0 040 067	1 sada

Držák čela

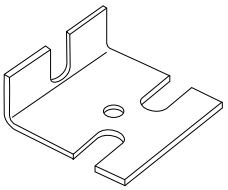

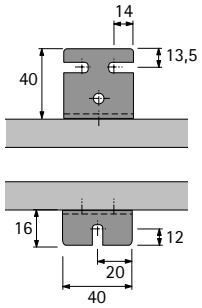

- Pro stabilizaci širokých a vysokých čel
- Doporučené použití pro korpus šířky přes 600 mm nebo čelo výšky přes 450 mm
- K montáži pod dno zásuvky nebo vysoké zásuvky až po seřízení čela

Sada obsahuje:
- 1 ks držák čela, ocel chromátovaná
- 3 ks speciální vrut ø 5 × 14 mm
- 1 ks vrut Panhead ø 4,0 × 12 mm

Obj. číslo	Bal.
9 079 232	1 sada

Distanční lišta

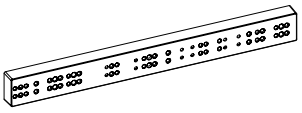

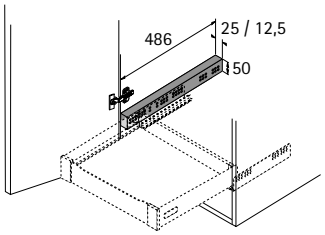

- Pro překonání přesahu dveří do světlé šířky korpusu při použití vnitřních zásuvek
- Pro dosažení požadované distance lze kombinovat více lišt
- Distanční lišty lze použít také pro kompenzaci tolerancí vzniklých při výrobě korpusu
- Plast bílý

Šířka x hloubka x výška mm	Obj. číslo	Bal.
25 x 486 x 50	**0 013 952**	1 ks
12,5 x 486 x 50	**9 115 956**	1 ks

Systém zásuvek s dvojitými boky InnoTech Atira

- **Drátěné dno zásuvky CargoPlus pro výšky boků zásuvek 70 a 144 mm**
- **Příslušenství, držák talířů pro výšku boků zásuvek 144 mm**

New

Drátěné dno zásuvky CargoPlus





Dostupné pro 3 různé vnější šířky korpusu 450 mm, 600 mm a 900 mm a dvě různé hloubky korpusu 470 mm a 520 mm při tloušťce boků korpusu 16 mm, výšky boků zásuvky 70 a 144 mm.

Sada obsahuje:
- 4 ks spojovací klip
- 2 ks držák plastový, plast šedý
- Pro venkovní použití doporučujeme nerezové šrouby a vruty, viz obj. č. **9 338 474**

Šířka drátěného dna zásuvky mm	Šířka korpusu mm (pro tloušťku boků korpusu 16 mm)	Obj. č. / jmenovitá délka 470 mm	520 mm	Bal.
312	450	**9 216 602**	**9 216 605**	1 ks
462	600	**9 216 603**	**9 216 606**	1 ks
762	900	**9 216 604**	**9 216 607**	1 ks

Držák talířů CargoPlus pro korpus š. 450 mm a 600 mm





- Pojme až 10 talířů běžné velikosti (průměr 250 mm) při šířce korpusu 450 mm a 16 talířů běžné velikosti (průměr 250 mm) při šířce korpusu 600 mm
- Rozměry:
  Šířka 450 mm a hloubka 470 mm
  (šířka 312 x hloubka 459 x výška 135 mm)
  Prostor za držákem: hloubka 210 mm
  Šířka 450 mm a hloubka 520 mm
  (šířka 312 x hloubka 509 x výška 135 mm)
  Prostor za držákem: hloubka 260 mm
  Šířka 600 mm a hloubka 470 mm
  (šířka 462 x hloubka 459 x výška 135 mm)
  Prostor za držákem: hloubka 210 mm
  Šířka 600 mm a hloubka 520 mm
  (šířka 462 x hloubka 509 x výška 135 mm)
  Prostor za držákem: hloubka 260 mm
- Doporučená světlá výška zásuvky ≥ 360 mm
- Prvky zásuvek InnoTech Atira a výsuvy se objednávají zvlášť

Vnější šířka korpusu mm (pro tloušťku boků korpusu 16 mm)	Obj. č. / jmenovitá délka 470 mm	520 mm	Bal.
450	**9 216 609**	**9 216 612**	1 ks
600	**9 216 615**	**9 216 618**	1 ks

Držák talířů CargoPlus pro korpus š. 900 mm





- Pojme až 16 talířů běžné velikosti (průměr 250 mm)
- **Šířka 900 mm a hloubka 470 mm**
  (šířka 762 x hloubka 459 x výška 163 mm)
  Prostor za držákem: hloubka 210 mm
  Šířka 900 mm a hloubka 520 mm
  (šířka 762 x hloubka 509 x výška 163 mm)
  Prostor za držákem: hloubka 260 mm
- Doporučená světlá výška zásuvky ≥ 360 mm
- Prvky zásuvek InnoTech Atira a výsuvy se objednávají zvlášť

Vnější šířka korpusu mm (pro tloušťku boků korpusu 16 mm)	Obj. č. / jmenovitá délka 470 mm	520 mm	Bal.
900	**9 216 620**	**9 216 621**	1 ks

Upozornění

- **Nerezová ocel SS 201**
- **Vhodné pro venkovní prostředí dle DIN EN 1670, odolnost proti korozi třídy 3**
- **Pro venkovní použití doporučujeme nerezové šrouby**

New

Vruty Panhead - pro drátěná dna CargoPlus do zásuvek InnoTech Atira



- Vruty pro příchytky zad a drátěná dna CargoPlus, výška boků zásuvky 70 mm
- Panhead
- PZ-křížová hlava
- Nerezová ocel

Rozměry mm	Obj. číslo	Bal.
ø 3,5 x 12	9 338 474	200 ks

- Vruty pro příchytky zad, výška boků 70 mm
- Panhead
- PZ-křížová hlava
- Nerezová ocel

Rozměry mm	Obj. číslo	Bal.
ø 3,5 x 20	9 338 475	200 ks

Vruty se zápustnou hlavou - pro zásuvky InnoTech Atira



- Vruty pro příchytky čela k přišroubování
- Zápustná hlava
- PZ-křížová hlava
- Nerezová ocel

Rozměry mm	Obj. číslo	Bal.
ø 3,5 x 25	9 338 476	200 ks

- Vruty pro připevnění zad a dna, šířka korpusu od 600 mm
- Zápustná hlava
- PZ-křížová hlava
- Nerezová ocel

Rozměry mm	Obj. číslo	Bal.
ø 3,5 x 30	9 338 477	200 ks

Vruty se zápustnou hlavou - pro výsuvy Quadro Compact, závěsy Veosys a montážní podložky



- Zápustná hlava
- PZ-křížová hlava
- Nerezová ocel

Rozměry mm	Obj. číslo	Bal.
ø 4 x 16	9 338 501	200 ks

Vruty Panhead pro systémy na uložení odpadu InnoTech Atira Pull a pro otočnou polici ComfortSpin



- Panhead
- PZ-křížová hlava
- Nerezová ocel

Rozměry mm	Obj. číslo	Bal.
ø 4 x 12	9 338 472	200 ks
ø 4 x 16	9 338 473	200 ks

Eurošrouby

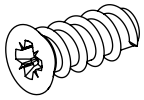

- Zápustná hlava
- PZ-křížová hlava
- Ocel

Rozměry mm	Povrchová úprava	**Obj. číslo**	Bal.
ø 6,3 x 14	pozinkovaná	**0 051 265**	200 ks

Vruty se zápustnou hlavou

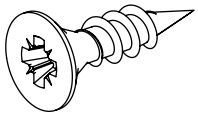

- Zápustná hlava
- PZ-křížová hlava
- Ocel

Rozměry mm	Povrchová úprava	**Obj. číslo**	Bal.
ø 4 x 16	poniklovaná	**0 010 085**	200 ks

Vruty Panhead

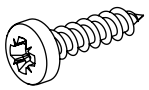

- Panhead
- PZ-křížová hlava
- Ocel

Rozměry mm	Povrchová úprava	**Obj. číslo**	Bal.
ø 3,5 x 12	pozinkovaná	**0 045 167**	200 ks
ø 3,5 x 20	pozinkovaná	**0 045 168**	200 ks

New



Atraktivní vzhled. Inteligentní funkce.
S organizéry pro zásuvky AvanTech YOU, ArciTech a InnoTech Atira snadno uděláte pořádek v každém interiéru. Díky střízlivé eleganci a inteligentním detailům jsou všechny předměty přehledně, bezpečně a pohodlně uloženy.



Přizpůsobivé a vyladěné:
Inteligentní řešení pro každý nábytek. Plastové, ocelové a dřevěné organizéry poskytují místo pro vše, co je třeba mít po ruce.



Individuální a flexibilní:
Úložné prostory lze důmyslně uspořádat a individuálně je rozdělit.



Praktické a přehledné:
Praktické detaily a chytré funkce poskytují lepší přehled a komfort.



Modulární a jasné:
Perfektní členění z několika prvků.

Kompatibilita organizérů a zásuvkových systémů



Organizéry	Popis	Zásuvkový systém / výška mm															
		AvanTech YOU					ArciTech							InnoTech Atira			
		77	101	139	187	251	78	94	126	186	218	250	282	54	70	144	176
OrgaTray 740	plastový příborník pokrývá plochu zásuvky		x	x	x	x											
OrgaTray 440	plastový příborník pokrývá plochu zásuvky							x	x	x	x	x	x		x	x	x
OrgaTray 420	plastový příborník pokrývá plochu zásuvky							x		x	x	x	x				
OrgaTray 480	plastový příborník pokrývá plochu zásuvky														x	x	x
OrgaTray 570	plastový příborník pokrývá plochu zásuvky							x		x	x	x	x				
OrgaTray 590	plastový příborník pokrývá plochu zásuvky														x	x	x
OrgaTray 470	modulární plastový příborník		x	x	x	x	x	x	x	x	x	x	x				
OrgaTray 490	modulární plastový příborník													x	x	x	x
OrgaTray 630	modulární ocelový příborník	x	x	x	x	x	x	x	x	x	x	x	x	x	x	x	x
OrgaTray 270	modulární dřevěné organizéry	x	x	x	x	x	x	x	x	x	x	x	x	x	x	x	x
OrgaStripe	samolepicí profily pro individuálně vyráběné příčky		x	x	x	x	x	x	x	x	x	x	x	x	x	x	x
OrgaStore 270	modulární dřevěné organizéry				x	x				x	x	x	x			x	x
OrgaStore 400*	flexibilní relingový systém									x	x	x	x				
OrgaStore 410*	flexibilní relingový systém															x	x
OrgaStore 810	systém s hliníkovým profilem									x	x	x	x				
OrgaStore 820	systém s hliníkovým profilem															x	x
OrgaStore 830	systém s hliníkovým profilem				x	x											
OrgaTray 510	organizér pro vybrání pod dřez	x	x	x	x	x	x	x	x	x	x	x	x	x	x	x	x
Banio	modulární systém pro vybrání pod dřez			x	x	x		x	x	x	x	x	x		x	x	x
Ohrádka pro sifon	obvodová ohrádka pro výřez na sifon			x	x	x		x	x	x	x	x	x		x	x	x

*Lze použít pouze ve vysokých zásuvkách a vnitřních vysokých zásuvkách



OrgaTray 740
AvanTech YOU
590



OrgaTray 440, OrgaTray 420 a OrgaTray 480 k přířezu, ArciTech a InnoTech Atira
591 - 595



OrgaTray 570 a OrgaTray 590
ArciTech a InnoTech Atira
596 - 597



OrgaTray 470 a OrgaTray 490
ArciTech a InnoTech Atira
598 - 599



OrgaTray 630
AvanTech YOU, ArciTech a InnoTech Atira
600



OrgaTray 270
AvanTech YOU, ArciTech a InnoTech Atira
601 - 605



OrgaStripe
pro všechny systémy
606



OrgaStore 400 a OrgaStore 410
ArciTech a InnoTech Atira
607 - 610



OrgaStore 810, OrgaStore 820 a OrgaStore 830
AvanTech YOU, ArciTech a InnoTech Atira
611 - 615



OrgaStore 270
AvanTech YOU, ArciTech a InnoTech Atira
616

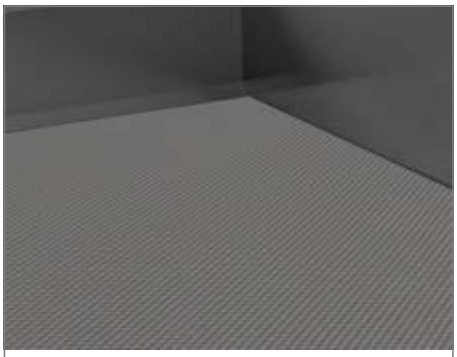

Příslušenství
Ochranná rohož pro zachycení vody a ukončovací profil
617



OrgaTray 510
pro vybrání pod dřez
618



Banio
pro vybrání pod dřez
619



Kovová obvodová ohrádka
pro výřez na sifon
620



- Plastová příborníková vložka
- Lze použít pro zásuvkový systém AvanTech YOU s výškou boku 101 mm a více
- Pro korpusy standardní šířky
- Optimální pro tloušťku boku korpusu 16 mm
- Příborník se musí seříznout, pokud je tloušťka boků korpusu větší než 16 mm. Pro tloušťky boku korpusu < 16 mm se doporučuje použití ukončovacího profilu
- Výška 45 mm

OrgaTray 740

Šířka korpusu mm	Obj. č. / barva / jmenovitá délka mm								
	stříbrná			bílá			antracit		
	450	500	550	450	500	550	450	500	550
300	9 302 706	9 302 715	9 302 724	9 302 733	9 302 742	9 302 751	9 302 760	9 302 769	9 302 778
400	9 302 707	9 302 716	9 302 725	9 302 734	9 302 743	9 302 752	9 302 761	9 302 770	9 302 779
450	9 302 708	9 302 717	9 302 726	9 302 735	9 302 744	9 302 753	9 302 762	9 302 771	9 302 780
500	9 302 709	9 302 718	9 302 727	9 302 736	9 302 745	9 302 754	9 302 763	9 302 772	9 302 781
600	9 302 710	9 302 719	9 302 728	9 302 737	9 302 746	9 302 755	9 302 764	9 302 773	9 302 782
800	9 302 711	9 302 720	9 302 729	9 302 738	9 302 747	9 302 756	9 302 765	9 302 774	9 302 783
900	9 302 712	9 302 721	9 302 730	9 302 739	9 302 748	9 302 757	9 302 766	9 302 775	9 302 784
1000	9 302 713	9 302 722	9 302 731	9 302 740	9 302 749	9 302 758	9 302 767	9 302 776	9 302 785
1200	9 302 714	9 302 723	9 302 732	9 302 741	9 302 750	9 302 759	9 302 768	9 302 777	9 302 786

Členění

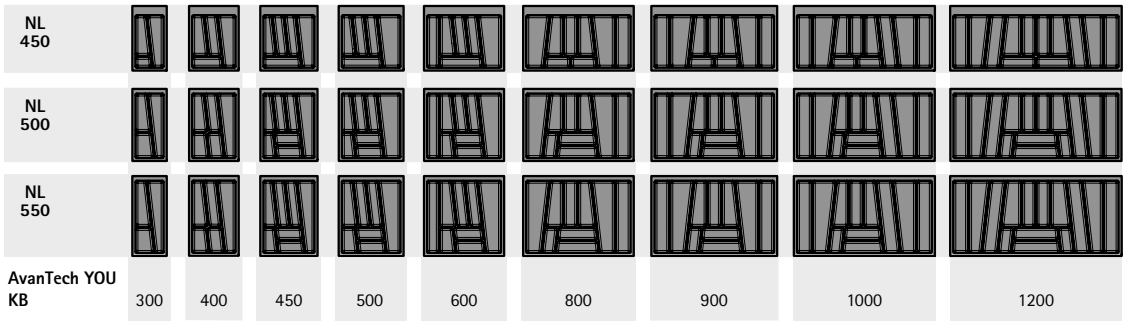

NL = Jmenovitá délka **KB = Šířka korpusu**

Upozornění

- Ukončovací profil 617

www.hettich.com/short/c11df2

Organizéry pro zásuvky a vnitřní zásuvky

- **Pro zásuvkové systémy ArciTech a InnoTech Atira**
- **OrgaTray 440**



- Univerzální plastová příborníková vložka
- Lze použít v zásuvkách ArciTech s výškou boků 94 mm a více resp. v zásuvkách InnoTech Atira s výškou 70 mm a více
- Výška 55 mm
- Vybrané varianty lze doplnit o držák na nože nebo kořenky

OrgaTray 440, stříbrná

Šířka mm	Obj. číslo / hloubka mm		
	380 - 440	441 - 520	581 - 620
175 - 200	9 194 917	9 194 930	
201 - 250	9 194 918	9 194 931	
251 - 300	9 194 919	9 194 932	
301 - 350	9 194 920	9 194 933	
351 - 400	9 194 921	9 194 934	
401 - 450	9 194 922	9 194 935	
451 - 500	9 194 923	9 194 936	
501 - 600	9 194 924	9 194 937	9 194 943
601 - 700	9 194 925	9 194 938	9 202 776
701 - 800	9 194 926	9 194 939	9 194 944
801 - 900	9 194 927	9 194 940	9 194 945
901 - 1000	9 194 928	9 194 941	9 194 946
1091 - 1150	9 194 929	9 194 942	

OrgaTray 440, bílá

Šířka mm	Obj. číslo / hloubka mm		
	380 - 440	441 - 520	581 - 620
175 - 200	9 194 948	9 194 961	
201 - 250	9 194 949	9 194 962	
251 - 300	9 194 950	9 194 963	
301 - 350	9 194 951	9 194 964	
351 - 400	9 194 952	9 194 965	
401 - 450	9 194 953	9 194 966	
451 - 500	9 194 954	9 194 967	
501 - 600	9 194 955	9 194 968	9 194 974
601 - 700	9 194 956	9 194 969	9 202 777
701 - 800	9 194 957	9 194 970	9 194 975
801 - 900	9 194 958	9 194 971	9 194 976
901 - 1000	9 194 959	9 194 972	9 194 977
1091 - 1150	9 194 960	9 194 973	

OrgaTray 440, antracit

Šířka mm	Obj. číslo / hloubka mm		
	380 - 440	**441 - 520**	**581 - 620**
175 - 200	**9 194 979**	**9 194 992**	
201 - 250	**9 194 980**	**9 194 993**	
251 - 300	**9 194 981**	**9 194 994**	
301 - 350	**9 194 982**	**9 194 995**	
351 - 400	**9 194 983**	**9 194 996**	
401 - 450	**9 194 984**	**9 194 997**	
451 - 500	**9 194 985**	**9 194 998**	
501 - 600	**9 194 986**	**9 194 999**	**9 195 005**
601 - 700	**9 194 987**	**9 195 000**	**9 202 813**
701 - 800	**9 194 988**	**9 195 001**	**9 195 006**
801 - 900	**9 194 989**	**9 195 002**	**9 195 007**
901 - 1000	**9 194 990**	**9 195 003**	**9 195 008**
1091 - 1150	**9 194 991**	**9 195 004**	

Členění

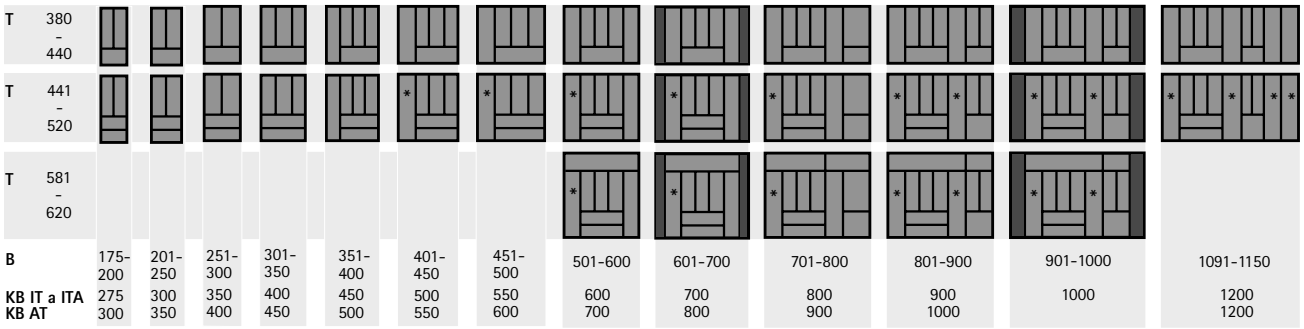

IT a ITA = InnoTech a InnoTech Atira
AT = ArciTech

*** = lze vložit držáky na nože a kořenky**

T = Hloubka B = Šířka KB = Šířka korpusu

Upozornění

- Držáky na nože a na kořenky 595
- Ukončovací profil 617

hettich.com/short/7c8e1b

Organizéry pro zásuvky a vnitřní zásuvky

- **Pro zásuvkový systém ArciTech**
- **OrgaTray 420**



- Plastová příborníková vložka
- Lze použít v zásuvkách ArciTech s výškou boku 94 mm a více
- Určeno pro standardní šířky korpusu
- Výška 55 mm
- Vybrané varianty lze doplnit o držák na nože nebo kořenky

OrgaTray 420

Šířka korpusu mm	Obj. č. / barva / jmenovitá délka mm			
	stříbrná		bílá	
	450	500	450	500
300		9 135 560		9 135 614
400		9 135 574		9 135 615
450	9 135 120	9 135 575		9 135 616
500	9 135 121	9 135 577		9 135 617
600	9 135 124	9 135 580	9 135 131	9 135 619
900	9 135 125	9 135 592	9 135 132	9 135 620

Členění

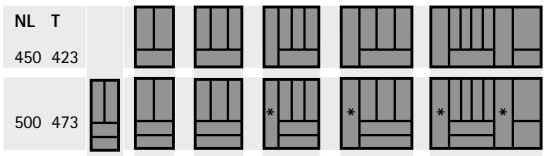

NL = Jmenovitá délka T = Hloubka B = Šířka KB = Šířka korpusu

*** = lze vložit držáky na nože a kořenky**

Upozornění

- Držáky na nože a na kořenky 595
- Ukončovací profil 617

hettich.com/short/e94ed8



- Plastová příborníková vložka
- Lze použít v zásuvkách InnoTech Atira s výškou 70 mm a více
- Určeno do korpusů standardní šířky
- Jmenovitá délka 470 mm, výška 55 mm
- Vybrané varianty lze doplnit o držák na nože nebo kořenky

OrgaTray 480

Šířka korpusu mm	Obj. číslo / barva		
	stříbrná	**bílá**	**antracit**
400	**9 202 814**		**9 202 824**
500	**9 202 815**	**9 202 820**	**9 202 835**
550			**9 202 836**
600	**9 202 817**	**9 202 822**	**9 202 837**
900	**9 202 818**	**9 202 823**	**9 202 838**

Členění

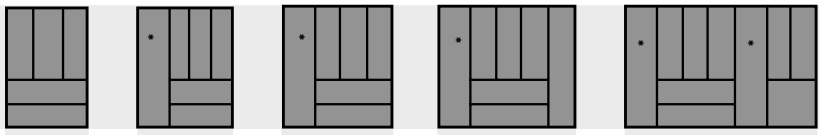

NL	T
470	462

B	306	406	456	506	806
KB	400	500	550	600	900

NL = Jmenovitá délka T = Hloubka B = Šířka KB = Šířka korpusu

*** = Lze vložit držáky na nože a kořenky**

Upozornění

Držáky na nože a na kořenky	595
Ukončovací profil	617

hettich.com/short/2f99ba

Držáky na nože a na kořenky



- Pro OrgaTray 440, 420 a 480
- Vhodné pro příborníky šířky větší než 400 mm
- Lze použít pro jmenovité délky 470 mm resp. 500 mm
- Buk lakovaný

Položka	Obj. číslo	Bal.
1 Držák na nože	**0 074 430**	1 ks
2 Držák na kořenky, na stojato, Ø 53 mm	**0 044 934**	1 ks
3 Držák na kořenky, na ležato	**9 079 207**	1 ks

hettich.com/short/2f99ba



- Plastová vložka na příbory
- S dělicími prvky pro variabilní rozčlenění zásuvky
- Volitelně jsou k dodání další dělicí prvky
- Lze použít v zásuvkách ArciTech
- Určeno do korpusů standardní šířky
- Do zásuvky jmenovité délky 400 mm lze seříznout výlisek určený pro jmenovitou délku 450 mm
- Pro výšku boků zásuvky 94 mm

OrgaTray 570

Šířka korpusu mm	Obj. č. / barva / jmenovitá délka mm					
	stříbrná		bílá		antracit	
	450	500	450	500	450	500
300		9 134 975		9 135 013	9 183 317	9 183 326
350		9 134 976		9 135 014		9 183 327
400	9 183 283	9 134 977	9 183 291	9 135 015	9 183 318	9 183 328
450		9 134 979		9 135 016	9 183 319	9 183 329
500	9 183 285	9 134 980	9 183 293	9 135 017	9 183 320	9 183 330
550		9 134 991		9 135 018	9 183 321	9 183 331
600	9 183 287	9 134 992	9 183 295	9 135 019	9 183 323	9 183 332
800	9 183 288	9 134 993	9 183 296	9 135 020	9 183 324	9 183 333
900	9 186 077	9 134 994	9 186 078	9 135 031	9 186 080	9 183 334
1000	9 183 289	9 134 995	9 183 297	9 135 032	9 183 325	9 183 335

Členění

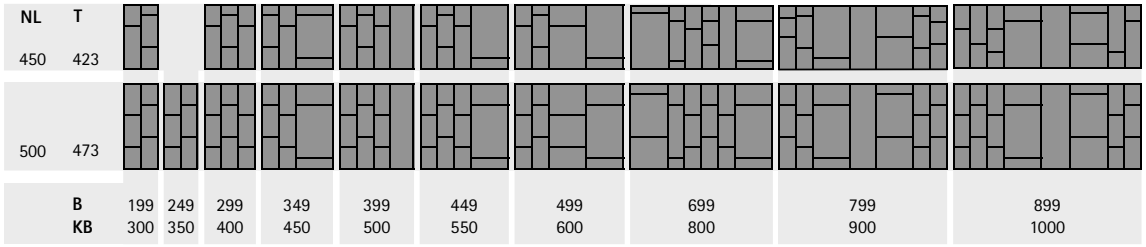

NL = Jmenovitá délka T = Hloubka B = Šířka KB = Šířka korpusu

Upozornění

- Ukončovací profil 617

hettich.com/short/639894

Organizéry pro zásuvky a vnitřní zásuvky

- **Pro zásuvkový systém InnoTech Atira**
- **OrgaTray 590**



- Plastová vložka na příbory
- S dělicími prvky pro variabilní rozčlenění zásuvky
- Volitelně jsou k dodání další dělicí prvky
- Lze použít v zásuvkách InnoTech Atira
- Určeno do korpusů standardní šířky
- Pro výšku boků zásuvky 70 mm

OrgaTray 590

Šířka korpusu mm	Obj. č. / barva / jmenovitá délka mm					
	stříbrná		bílá		antracit	
	420	470	420	470	420	470
300		9 194 886		9 194 897		9 194 908
400		9 194 887		9 194 898		9 194 909
450		9 194 888		9 194 899		9 194 910
500	9 194 884	9 194 889	9 194 895	9 194 900	9 194 906	9 194 911
550		9 194 890		9 194 901		9 194 912
600	9 194 885	9 194 891	9 194 896	9 194 902	9 194 907	9 194 913
800		9 194 892		9 194 903		9 194 914
900		9 194 893		9 194 904		9 194 915
1000		9 194 894		9 194 905		9 194 916

Členění

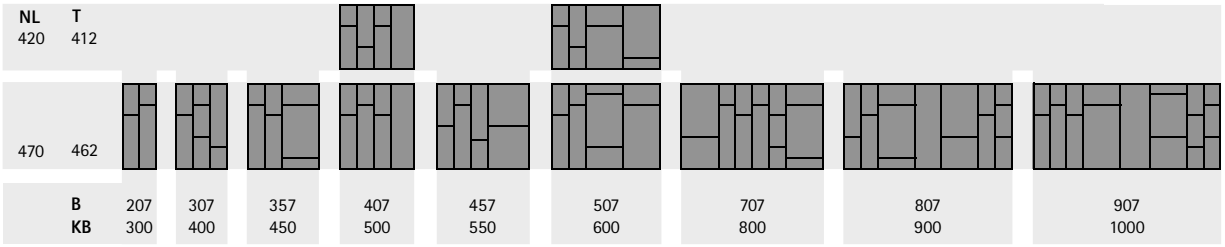

NL = Jmenovitá délka T = Hloubka B = Šířka KB = Šířka korpusu

Upozornění

- Ukončovací profil 617

hettich.com/short/5c633a



- Plastová vložka na příbory
- Možnost použití v korpusech šířky od 400 mm u AvanTech YOU, resp. od 450 mm u ArciTech
- V korpusu šířky od 800 mm lze použít 2 kusy
- Výška 49 mm
- Doporučujeme použít protiskluzovou podložku

OrgaTray 470

Jmenovitá délka mm	Obj. číslo / barva			Bal.
	stříbrná	bílá	antracit	
500	**9 207 220**	**9 207 224**	**9 207 227**	1 ks
550	**9 207 222**	**9 207 226**	**9 207 238**	1 ks

Členění

NL	T
500	473



B
324

NL	T
550	523

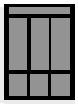

324

NL = Jmenovitá délka T = Hloubka B = Šířka

Upozornění

Protiskluzová podložka	617

hettich.com/short/13b753



- Plastová vložka na příbory
- Lze použít pro šířky korpusu od 450 mm
- V korpusu šířky od 800 mm lze použít 2 kusy
- Výška 49 mm
- Doporučujeme použít protiskluzovou podložku

OrgaTray 490

Jmenovitá délka mm	Obj. číslo / barva			Bal.
	stříbrná	bílá	antracit	
470	**9 207 241**	**9 207 243**	**9 207 246**	1 ks
520	**9 207 242**	**9 207 245**	**9 207 247**	1 ks

Členění

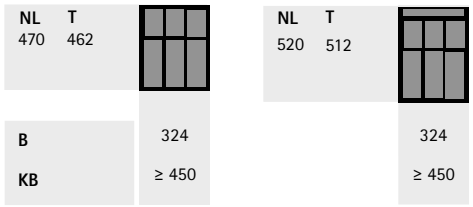

NL = Jmenovitá délka T = Hloubka B = Šířka KB = Šířka korpusu

Upozornění

- Protiskluzová podložka 617

hettich.com/short/441914

Organizéry pro zásuvky a vnitřní zásuvky

- **Pro zásuvkové systémy AvanTech YOU, ArciTech, InnoTech Atira**
- **OrgaTray 630**



- Vložka na příbory a náčiní
- Šířka 270 mm, výška 43 mm
- Lze použít v korpusu šířky od 400 mm
- Lze kombinovat s OrgaTray 270
- Doporučujeme použít protiskluzovou podložku
- Ocel, prášková barva

OrgaTray 630

Jmenovitá délka mm	Obj. číslo / barva			Bal.
	stříbrná	bílá	antracit	
450	**9 278 315**	**9 278 331**	**9 278 318**	1 ks
470	**9 288 441**	**9 288 443**	**9 288 442**	1 ks
500	**9 278 316**	**9 278 332**	**9 278 319**	1 ks
550	**9 278 317**	**9 278 333**	**9 278 320**	1 ks

Členění

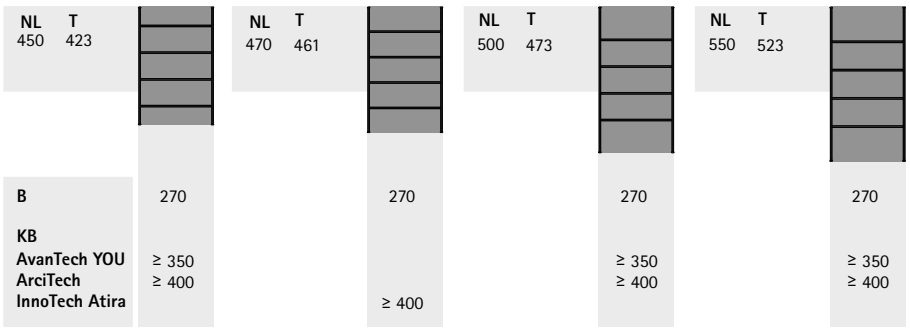

NL = Jmenovitá délka T = Hloubka B = Šířka KB = Šířka korpusu

Upozornění

OrgaTray 270	601 - 605
Protiskluzová podložka	617

hettich.com/short/144ee6

Organizéry pro zásuvky a vnitřní zásuvky

- **Pro zásuvkové systémy AvanTech YOU, ArciTech, InnoTech Atira**
- **OrgaTray 270**



- Modulární organizéry ze dřeva
- Vhodné k zásuvkám Hettich ve všech barvách
- Šířkově variabilní díky kombinaci jednotlivých prvků
- Jmenovité délky 470 mm příp. 550 mm lze realizovat pomocí vhodných doplňků
- Pro jmenovité délky menší než 450 mm příp. 470 mm lze zvolit vhodné kombinace prvků
- Lze použít s OrgaStore 270 a OrgaTray 630
- Doporučujeme použít protiskluzovou podložku
- Buk lakovaný, antracit

OrgaTray 270 příborníková vložka

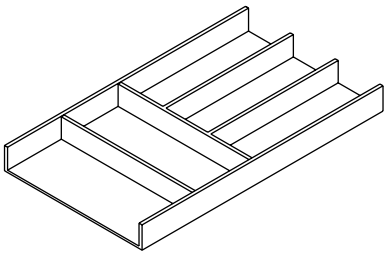

- Rozměry: B 270 x H 43 mm

Oblast použití	Jmenovitá délka mm	**Obj. číslo**	Bal.
AvanTech YOU, ArciTech, InnoTech Atira	450	**9 278 291**	1 ks
AvanTech YOU, ArciTech	500	**9 278 292**	1 ks
InnoTech Atira	470	**9 278 303**	1 ks

OrgaTray 270 multifunkční vložka

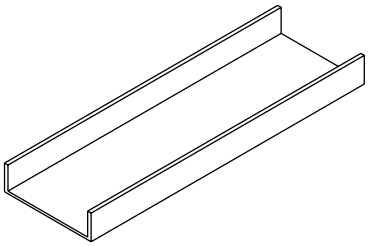

- Rozměry: B 150 x H 43 mm

Oblast použití	Jmenovitá délka mm	**Obj. číslo**	Bal.
AvanTech YOU, ArciTech, InnoTech Atira	450	**9 278 293**	1 ks
AvanTech YOU, ArciTech	500	**9 278 294**	1 ks
InnoTech Atira	470	**9 278 304**	1 ks

Upozornění

- OrgaTray 630 600
- OrgaStore 270 616
- Protiskluzová podložka 617

hettich.com/short/4b3ac1

OrgaTray 270 miska

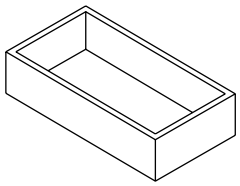

- Pro jmenovité délky 450, 500 a 470 mm lze použít do zásuvky 4 misky za sebou. K tomu je potřebná minimální šířka korpusu 400 mm (AvanTech YOU), případně 450 mm (ArciTech nebo InnoTech Atira)
- Miska délky 105,5 mm je vhodná pro jmenovitou délku 450 mm
- Miska délky 118 mm je vhodná pro jmenovitou délku 500 mm
- Miska délky 115,5 mm je vhodná pro jmenovitou délku 470 mm
- Kombinací různých velikostí misek lze pokrýt téměř všechny rozměry zásuvek

Délka mm	Šířka mm	**Obj. číslo**	Bal.
105,5	300	**9 278 302**	1 ks
118	300	**9 278 301**	1 ks
115,5	300	**9 278 308**	1 ks
80	135,5	**9 316 553**	1 ks
160	135,5	**9 316 554**	1 ks

OrgaTray 270 příčka pro misku

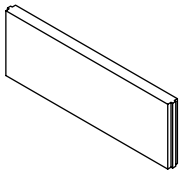

- K použití v miskách OrgaTray 270
- Vhodná šířka příčky: délka boku misky - 12 mm
- Příčka šířky 93,5 mm je vhodná pro misku délky 105,5 mm
- Příčka šířky 106 mm je vhodná pro misku délky 118 mm
- Příčka šířky 103,5 mm je vhodná pro misku délky 115,5 mm
- Příčka šířky 123,5 mm je vhodná pro misku šířky 135,5 mm

Sada obsahuje:
- 2 ks příčka

Šířka mm	**Obj. číslo**	Bal.
93,5	**9 316 560**	1 sada
106	**9 316 558**	1 sada
103,5	**9 316 559**	1 sada
123,5	**9 316 557**	1 sada

OrgaTray 270 křížová příčka

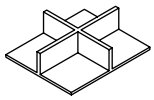

- Pro vložení do misky OrgaTray 270, šířka B 135,5 x délka L 160 mm (obj. č. 9 316 554)
- Rozměry B 122,5 x H 38 x L 147 mm

Obj. číslo	Bal.
9 316 555	1 ks

Upozornění

- OrgaTray 630 600
- OrgaStore 270 616
- Protiskluzová podložka 617

hettich.com/short/4b3ac1

OrgaTray 270 držák na nože, sada

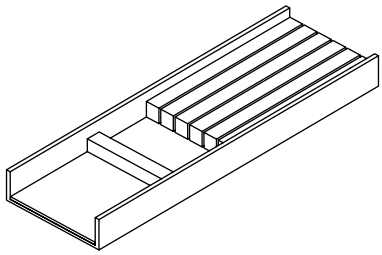

- Rozměry: B 150 x H 43 mm

Sada obsahuje:
- Držák na nože
- Multifunkční vložka

Oblast použití	Jmenovitá délka mm	Obj. číslo	Bal.
AvanTech YOU, ArciTech, InnoTech Atira	450	**9 283 423**	1 sada
AvanTech YOU, ArciTech	500	**9 283 426**	1 sada
InnoTech Atira	470	**9 308 347**	1 sada

OrgaTray 270 držák na fólie, sada

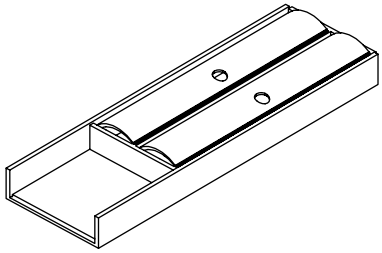

- Rozměry: B 150 x H 43 mm

Sada obsahuje:
- Držák fólií
- Multifunkční vložka

Oblast použití	Jmenovitá délka mm	Obj. číslo	Bal.
AvanTech YOU, ArciTech, InnoTech Atira	450	**9 283 424**	1 sada
AvanTech YOU, ArciTech	500	**9 283 413**	1 sada
InnoTech Atira	470	**9 308 346**	1 sada

OrgaTray 270 držák na kořenky, sada

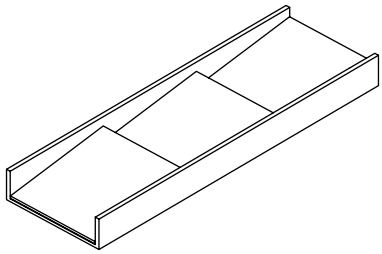

- Rozměry: B 150 x H 43 mm

Sada obsahuje:
- Držák na kořenky
- Multifunkční vložka

Oblast použití	Jmenovitá délka mm	Obj. číslo	Bal.
AvanTech YOU, ArciTech, InnoTech Atira	450	**9 283 425**	1 sada
AvanTech YOU, ArciTech	500	**9 283 414**	1 sada
InnoTech Atira	470	**9 308 348**	1 sada

Upozornění

- OrgaTray 630 600
- OrgaStore 270 616
- Protiskluzová podložka 617

hettich.com/short/4b3ac1

OrgaTray 270 doplněk na délku

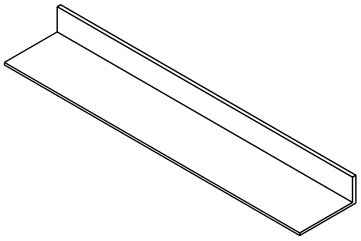

- Doplněk délky L 100 mm v kombinaci s dalšími položkami OrgaTray 270 pro jmenovitou délku 450 mm je vhodný pro délku zásuvky 550 mm
- Doplněk délky L 100 mm v kombinaci s dalšími položkami OrgaTray 270 pro jmenovitou délku 500 mm je vhodný pro délku zásuvky 600 mm
- Doplněk délky L 89 mm v kombinaci s dalšími položkami OrgaTray 270 pro jmenovitou délku 450 mm je vhodný pro délku zásuvky 520 mm

Délka mm	Šířka mm	**Obj. číslo**	Bal.
100	526	**9 278 313**	1 ks
100	1126	**9 279 203**	1 ks
89	526	**9 278 314**	1 ks

OrgaTray 270 spojovací prvek

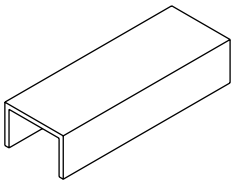

- Ke spojení příborníku, multifunkční vložky a misky
- Hliník eloxovaný
- Rozměry B 14 x H 9 x L 40 mm

Sada obsahuje:
- 4 ks spojovací prvek

Upozornění:
Rozměry: B 14 x H 9 x L 40 mm

Obj. číslo	Bal.
9 278 312	1 sada

Upozornění

OrgaTray 630	600
OrgaStore 270	616
Protiskluzová podložka	617

hettich.com/short/4b3ac1

Kombinace misek OrgaTray 270 pro všechny délky zásuvek AvanTech YOU a ArciTech

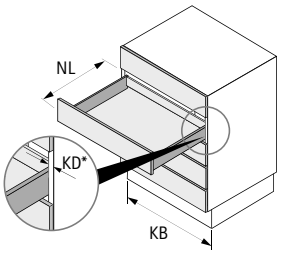

KB
AvanTech YOU* ≥ 250 ≥ 300 | ≥ 250 ≥ 300 | ≥ 400 ≥ 450 | ≥ 400 ≥ 450 | ≥ 400 ≥ 450
ArciTech

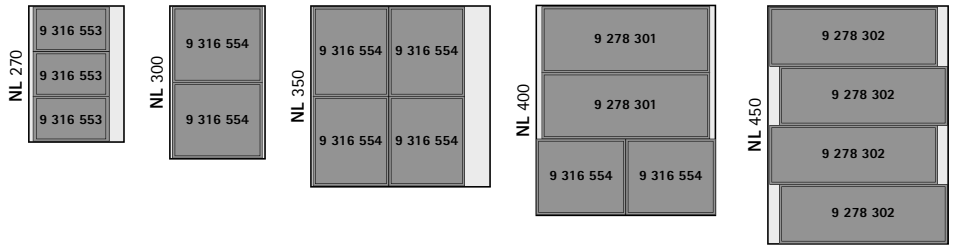

KB
AvanTech YOU* ≥ 400 ≥ 450 | ≥ 400 ≥ 450 | ≥ 400 ≥ 450 | ≥ 400 ≥ 450
ArciTech

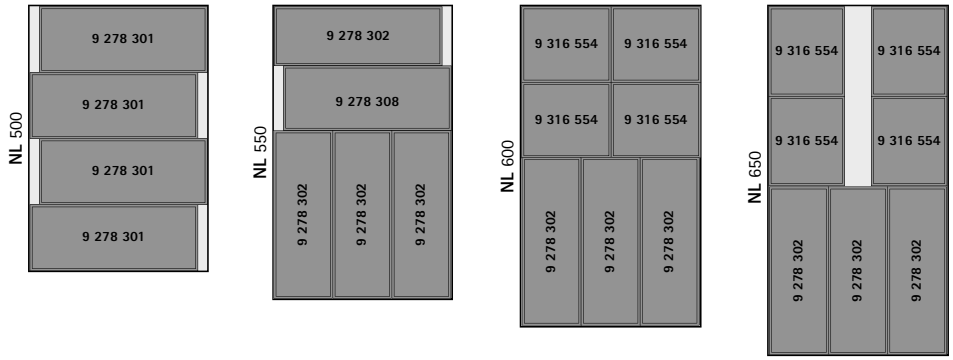

NL = Jmenovitá délka
KB = Šířka korpusu
KD = Tloušťka boku korpusu

*** KD 19 mm**

Kombinace misek OrgaTray 270 pro všechny délky zásuvek InnoTech

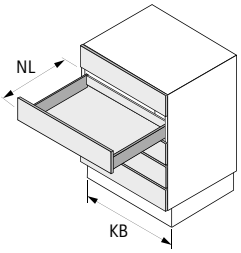

KB
InnoTech Atira ≥ 450 | ≥ 450 | ≥ 450 | ≥ 450

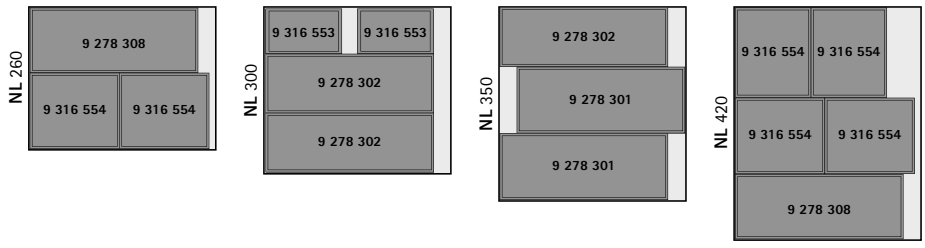

KB
InnoTech Atira ≥ 450 | ≥ 450 | ≥ 450

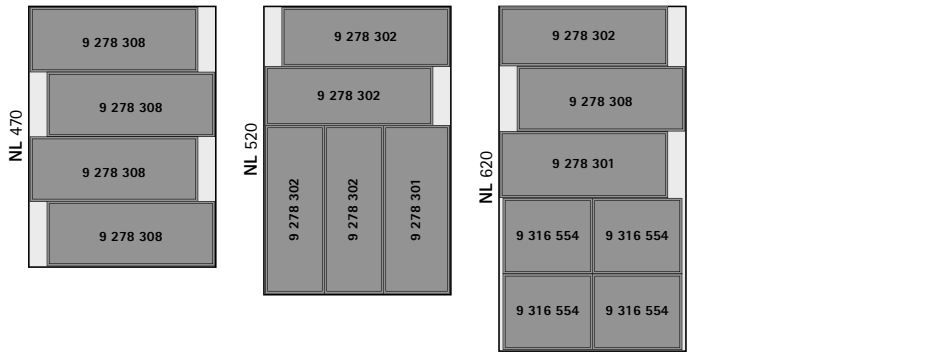

NL = Jmenovitá délka
KB = Šířka korpusu

Organizéry pro zásuvky a vysoké zásuvky,

- **Pro zásuvkové systémy AvanTech YOU, ArciTech, InnoTech Atira**
- **OrgaStripe**



- Flexibilní úložný systém
- Samolepicí profily lze použít téměř ve všech zásuvkách a vysokých zásuvkách
- Příčky tloušťky 4 mm si zákazník vyrábí individuálně

OrgaStripe profil

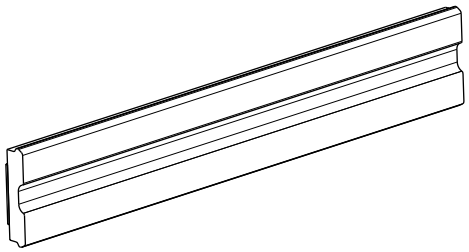

- Pro nalepení na povrchově upravené dřevěné materiály, ocel a hliník
- Délka 1100 mm
- Plast

Barva	Obj. číslo	Bal.
černá	**9 203 254**	30 ks
antracit	**9 217 559**	30 ks
šedá	**9 203 466**	30 ks
bílá	**9 203 465**	30 ks

OrgaClip

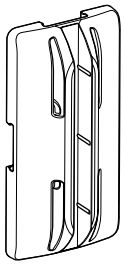

- K použití do profilu OrgaStripe
- Pro dělicí příčku tloušťky 4 mm
- Materiál dělicí příčky dle individuálního výběru
- Lze plynule posouvat v profilu
- Plast

Barva	Obj. číslo	Bal.
černá	**9 203 467**	60 ks
antracit	**9 217 556**	60 ks
šedá	**9 203 469**	60 ks
bílá	**9 203 468**	60 ks

hettich.com/short/57e359

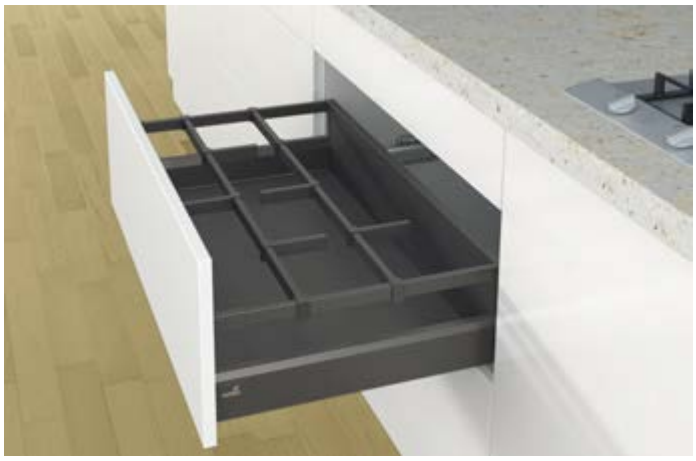

- Příčný reling s podélnými dělicími prvky
- Lze použít v zásuvkách ArciTech
- Pro vysokou zásuvku nebo vnitřní vysokou zásuvku s relingem
- Pro korpusy variabilní nebo standardní šířky
- Doporučujeme použít protiskluzovou podložku

OrgaStore 400 příčný reling

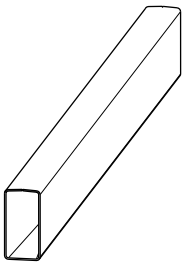

- Příčný reling ke zkrácení
- Lze použít pro korpusy individuální šířky
- Délka 1103 mm
- Ocel, prášková barva

Barva	Obj. číslo	Bal.
stříbrná	**9 378 751**	1 ks
bílá	**9 378 763**	1 ks
antracit	**9 378 764**	1 ks

OrgaStore 400 adaptér

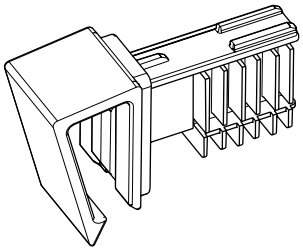

- Adaptér pro OrgaStore 400
- Lze použít pro korpusy individuální šířky
- Plast

Barva	Barva zásuvek	Obj. číslo	Bal.
bílá	bílá	**9 182 223**	30 ks
antracit	antracit, stříbrná	**9 182 222**	30 ks

OrgaStore 400 podélný dělicí prvek

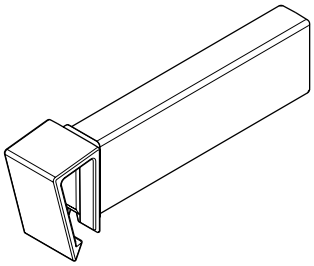

- Podélný dělicí prvek pro OrgaStore 400
- Lze použít pro korpusy individuální i standardní šířky
- Plast

Barva	Barva zásuvek	Obj. číslo	Bal.
bílá	bílá	**9 182 227**	15 ks
antracit	antracit, stříbrná	**9 182 225**	15 ks

New

OrgaStore 400 korpus standardní šířky

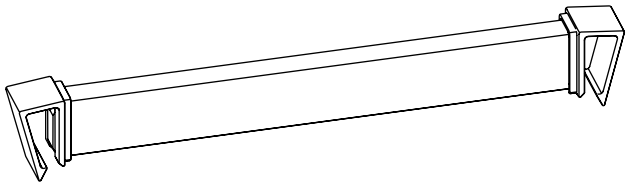

- Určeno do korpusů standardní šířky
- Podélné dělicí prvky je třeba objednat zvlášť
- **Podmínky dodávek na vyžádání**

Šířka korpusu mm	Obj. číslo / barva			Bal.
	stříbrná	bílá	antracit	
300	9 139 148	9 139 189	9 139 157	30 ks
400	9 139 172		9 139 159	30 ks
450	9 139 173	9 139 192	9 139 160	30 ks
500	9 139 174	9 139 193	9 139 181	30 ks
600	9 139 177	9 139 195	9 139 183	30 ks
800	9 139 152	9 139 196	9 139 184	30 ks
900	9 139 153	9 139 197	9 139 185	30 ks
1000	9 139 154	9 139 198	9 139 186	30 ks

Upozornění

- Protiskluzová podložka 617

hettich.com/short/b8a05b



- Příčný reling s podélnými dělicími prvky
- Lze použít v zásuvkách InnoTech Atira
- Pro vysokou zásuvku nebo vnitřní vysokou zásuvku s relingem
- Pro korpusy variabilní nebo standardní šířky
- Doporučujeme použít protiskluzovou podložku

OrgaStore 410 příčný reling

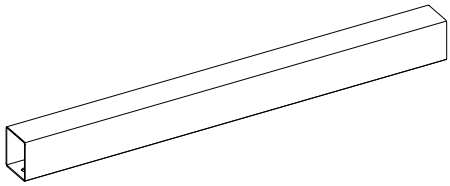

- Příčný reling ke zkrácení
- Lze použít pro korpusy individuální šířky
- Délka 1102,5 mm
- Ocel, prášková barva

Barva	Obj. číslo	Bal.
stříbrná	**9 378 766**	30 ks
bílá	**9 378 767**	30 ks
antracit	**9 378 768**	30 ks

OrgaStore 410 adaptér

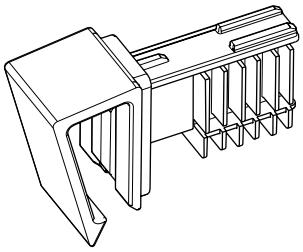

- Adaptér pro OrgaStore 410
- Lze použít pro korpusy individuální šířky
- Plast

Barva	Barva zásuvek	Obj. číslo	Bal.
šedá	stříbrná	**9 194 617**	20 ks
bílá	bílá	**9 194 619**	20 ks
tmavošedá	antracit	**9 194 621**	20 ks

OrgaStore 410 podélný dělicí prvek

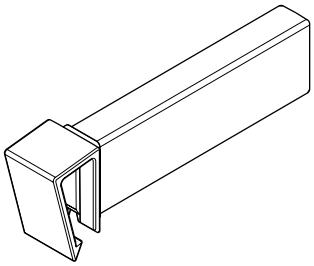

- Podélný dělicí prvek pro OrgaStore 410
- Lze použít pro korpusy individuální i standardní šířky
- Plast

Barva	Barva zásuvek	Obj. číslo	Bal.
šedá	stříbrná	**9 194 618**	10 ks
bílá	bílá	**9 194 620**	10 ks
tmavošedá	antracit	**9 194 622**	10 ks

New

OrgaStore 410 korpus standardní šířky

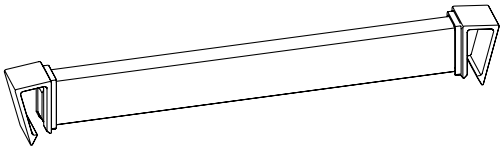

- Určeno do korpusů standardní šířky
- Podélné dělicí prvky je třeba objednat zvlášť
- **Podmínky dodávek na vyžádání**

Šířka korpusu mm	Obj. číslo / barva			Bal.
	stříbrná	**bílá**	**antracit**	
300	**9 194 596**	**9 194 601**	**9 194 606**	30 ks
450	**9 194 597**	**9 194 602**	**9 194 607**	30 ks
600	**9 194 598**	**9 194 603**	**9 194 608**	30 ks
800	**9 211 574**	**9 211 577**	**9 211 580**	30 ks
900	**9 194 599**	**9 194 604**	**9 194 609**	30 ks
1000	**9 211 576**		**9 211 581**	30 ks
1200	**9 194 600**		**9 194 610**	30 ks

Upozornění

- Protiskluzová podložka 617

hettich.com/short/6bfec0

Organizéry pro vysoké zásuvky a vnitřní vysoké zásuvky

- **Pro zásuvkové systémy AvanTech YOU, ArciTech, InnoTech Atira**
- **OrgaStore 810, OrgaStore 820 a OrgaStore 830**



- Systém profilů s podélnými dělicími prvky pro vysoké zásuvky a vnitřní vysoké zásuvky
- Lze použít v zásuvkách AvanTech YOU (OrgaStore 830), ArciTech (OrgaStore 810) a InnoTech Atira (OrgaStore 820)
- Pro korpusy variabilní nebo standardní šířky
- Pro jmenovité délky od 300 mm
- Doporučujeme použít protiskluzovou podložku

OrgaStore 810, OrgaStore 820 a OrgaStore 830 profil

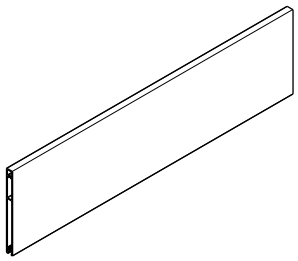

- Profil pro OrgaStore 810, OrgaStore 820 a OrgaStore 830
- Výška 120 mm
- Délka 2000 mm
- Ke zkrácení pro korpusy individuální šířky
- Hliník, prášková barva

Oblast použití	Obj. číslo / barva			Bal.
	stříbrná	**bílá**	**antracit**	
AvanTech YOU, ArciTech	**9 182 247**			1 ks
InnoTech Atira	**9 194 868**			1 ks
AvanTech YOU, ArciTech, InnoTech Atira		**9 182 249**	**9 182 250**	1 ks

OrgaStore 810, 820 a 830 adaptér

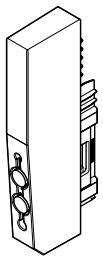

- Adaptér pro OrgaStore 810, OrgaStore 820 a OrgaStore 830
- Výška 125 mm
- Nasazuje se na hliníkový profil bez použití nářadí
- Plast

Oblast použití	Obj. číslo / barva				Bal.
	stříbrná	**bílá**	**antracit**	**šedá**	
ArciTech, InnoTech Atira		**9 182 233**	**9 182 234**		30 ks
AvanTech YOU	**9 278 248**	**9 230 269**	**9 230 268**		30 ks
InnoTech Atira				**9 194 866**	30 ks

OrgaStore 810, OrgaStore 820 a OrgaStore 830 podélné dělicí prvky

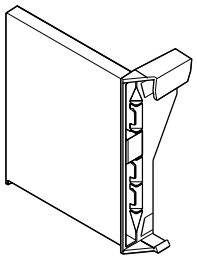

- Podélné dělicí prvky pro OrgaStore 810, OrgaStore 820 a OrgaStore 830
- Výška 125 mm
- Plast

Oblast použití	Obj. číslo / barva				Bal.
	stříbrná	**bílá**	**antracit**	**šedá**	
AvanTech YOU	**9 278 250**		**9 278 249**		15 ks
ArciTech, InnoTech Atira			**9 182 231**		15 ks
AvanTech YOU, ArciTech, InnoTech Atira		**9 182 230**			15 ks
InnoTech Atira				**9 194 867**	15 ks

Členění

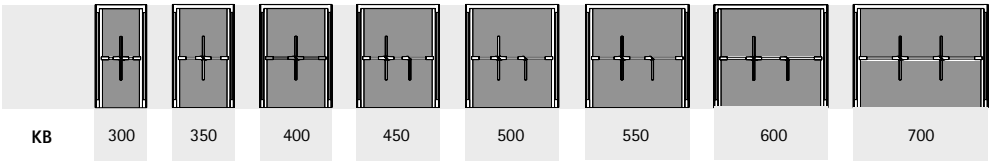

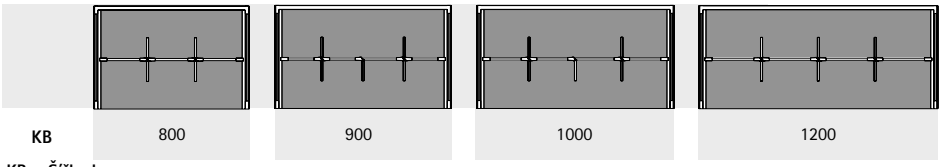

KB = Šířka korpusu

Upozornění

- Protiskluzová podložka 617

hettich.com/short/dec5ed

Organizéry pro vysoké zásuvky a vnitřní vysoké zásuvky

- **Pro zásuvkový systém AvanTech YOU**
- **OrgaStore 830**



- Systém profilů s podélnými dělicími prvky pro vysoké zásuvky a vnitřní vysoké zásuvky
- Lze použít v zásuvkách AvanTech YOU jmenovité délky od 300 mm
- Sady jsou určeny pro standardní šířky korpusu a tloušťku boku korpusu 16 - 19 mm
- Doporučujeme použít protiskluzovou podložku
- **Podmínky dodávek na vyžádání**

Sada obsahuje:
- 1 ks hliníkový profil s plastovými adaptéry
- Plastové dělicí prvky, množství viz obrázek

OrgaStore 830 sada

Šířka korpusu mm	Obj. číslo / barva			Bal.
	stříbrná	bílá	antracit	
600	**9 230 197**	**9 230 249**	**9 230 256**	1 sada
800	**9 230 198**	**9 230 250**	**9 230 257**	1 sada
900	**9 230 199**	**9 230 251**	**9 230 258**	1 sada
1000	**9 230 200**	**9 230 252**	**9 230 259**	1 sada

Členění

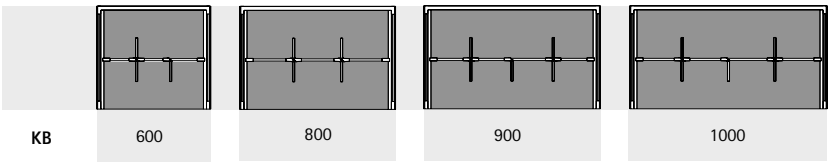

KB = Šířka korpusu

Upozornění

- Protiskluzová podložka 617

hettich.com/short/dec5ed

Organizéry pro vysoké zásuvky a vnitřní vysoké zásuvky

- **Pro zásuvkový systém ArciTech**
- **OrgaStore 810**

New



- Systém profilů s podélnými dělicími prvky pro vysoké zásuvky a vnitřní vysoké zásuvky
- Lze použít v zásuvkách ArciTech jmenovité délky od 300 mm
- Určeno pro standardní šířky korpusu
- Doporučujeme použít protiskluzovou podložku
- **Podmínky dodávek na vyžádání**

Sada obsahuje:
- 1 ks hliníkový profil s plastovými adaptéry
- Plastové dělicí prvky, množství viz obrázek

OrgaStore 810 sada

Šířka korpusu mm	Obj. číslo / barva			Bal.
	stříbrná	bílá	antracit	
450			9 182 265	1 sada
600	9 182 256	9 182 261	9 182 266	1 sada
800	9 211 067	9 211 652	9 211 654	1 sada
900	9 182 257	9 182 262	9 182 267	1 sada
1000	9 211 078	9 211 653	9 211 655	1 sada
1200	9 182 258	9 182 263	9 182 268	1 sada

Členění

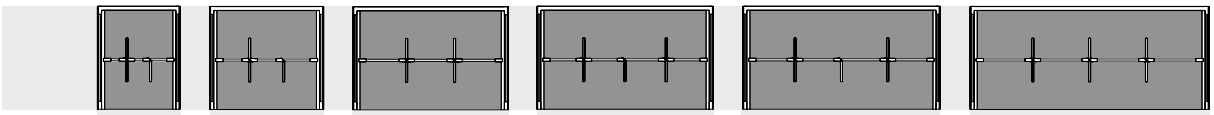

KB = Šířka korpusu

Upozornění

Protiskluzová podložka	617

hettich.com/short/dec5ed

Organizéry pro vysoké zásuvky a vnitřní vysoké zásuvky

- **Pro zásuvkový systém InnoTech Atira**
- **OrgaStore 820**

New



- Systém profilů s podélnými dělicími prvky pro vysoké zásuvky a vnitřní vysoké zásuvky
- Lze použít v zásuvkách InnoTech Atira jmenovité délky od 300 mm
- Sady jsou určeny pro standardní šířky korpusu
- Doporučujeme použít protiskluzovou podložku
- **Podmínky dodávek na vyžádání**

Sada obsahuje:
- 1 ks hliníkový profil s plastovými adaptéry
- Plastové dělicí prvky, množství viz obrázek

OrgaStore 820 sada

Šířka korpusu mm	Obj. číslo / barva			Bal.
	stříbrná	bílá	antracit	
450		9 194 850	9 194 859	1 sada
600	9 194 843	9 194 852	9 194 861	1 sada
800	9 194 844	9 194 853	9 194 862	1 sada
900	9 194 845	9 194 854	9 194 863	1 sada
1000	9 194 846	9 194 855	9 194 864	1 sada
1200	9 194 847	9 194 856	9 194 865	1 sada

Členění

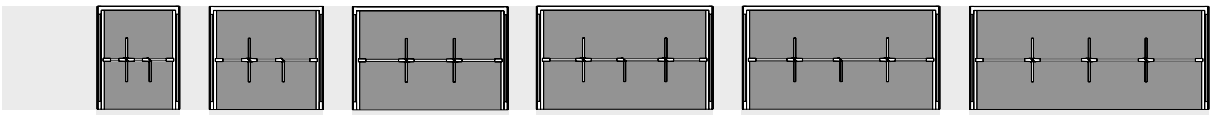

KB = Šířka korpusu

Upozornění

- Protiskluzová podložka 617

hettich.com/short/dec5ed

Organizéry pro vysoké zásuvky a vnitřní vysoké zásuvky

- **Pro zásuvkové systémy AvanTech YOU, ArciTech, InnoTech Atira**
- **OrgaStore 270**



- Modulární organizéry ze dřeva
- Vhodné k zásuvkám Hettich ve všech barvách
- Šířkově variabilní díky kombinaci jednotlivých prvků
- Lze použít s OrgaTray 270 a OrgaTray 630
- Doporučujeme použít protiskluzovou podložku
- Buk lakovaný, antracit

OrgaStore 270 Box

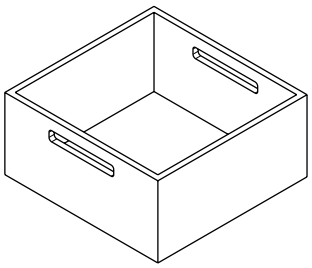

- Rozměry B 231 x H 110 x L 237 mm

Obj. číslo	Bal.
9 278 309	1 ks

OrgaStore 270 Box křížová příčka

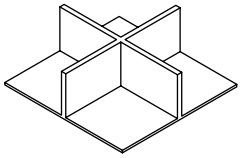

- Pro vložení do OrgaStore 270 Box (obj. č. 9 278 309)
- Rozměry B 214 x H 75 x L 220 mm

Obj. číslo	Bal.
9 316 556	1 ks

OrgaStore 270 držák talířů

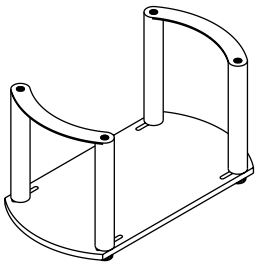

- Plynulé seřízení dle průměru talířů od 220 mm do 280 mm
- Rozměry B 180 x H 191 x L 340 mm

Obj. číslo	Bal.
9 278 310	1 ks

Upozornění

- OrgaTray 270 600
- OrgaTray 630 616
- Protiskluzová podložka 617

hettich.com/short/6dd7fe

Protiskluzová podložka

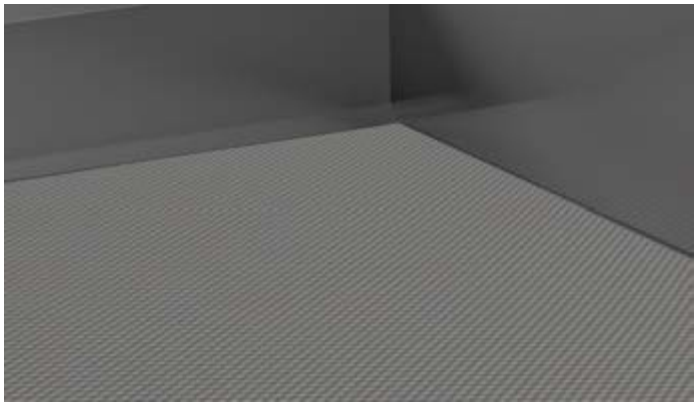

- Ke vložení do zásuvky nebo vysoké zásuvky
- Lze přiříznout
- Role 5 m
- Plast

Jmenovitá délka mm	Obj. číslo / barva				Bal.
	stříbrná	bílá	antracit	černá	
450		**9 209 569**	**9 209 578**	**9 213 635**	1 ks
470	**9 209 533**	**9 209 572**	**9 209 579**		1 ks
500		**9 209 573**	**9 209 580**	**9 213 636**	1 ks
520	**9 209 536**	**9 209 574**	**9 209 581**		1 ks
650	**9 209 568**	**9 209 575**	**9 209 582**	**9 213 637**	1 ks

Ukončovací profil pro plastové příborové vložky

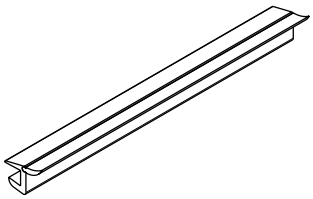

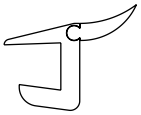

- Ukončovací profil s těsnicí manžetou k nasazení na hranu příborníkové vložky
- Při použití se šířka vložky musí zmenšit o 4 mm
- Lze zkrátit na požadovaný rozměr
- Plast, chromovaný vzhled

Jmenovitá délka mm	Obj. číslo	Bal.
470	**9 079 222**	2 ks
500	**9 135 408**	2 ks
520	**9 079 226**	2 ks



- Vložka na kuchyňské potřeby s výřezem na sifon
- Pro variabilní šířky
- Pro šířky korpusu od 550 mm a jmenovité délky od 350 mm
- Výška 35 mm včetně překrytí dna
- Plast

OrgaTray 510

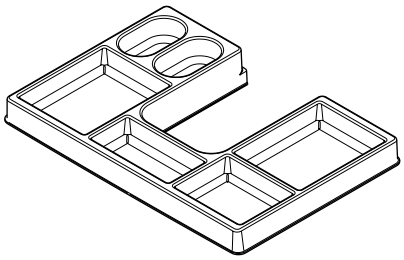

Barva	Obj. číslo	Bal.
stříbrná	**9 207 045**	1 ks
bílá	**9 207 046**	1 ks
antracit	**9 207 047**	1 ks

hettich.com/short/df4f8a



- Systém misek pro výřez pod dřezem
- Lze použít v zásuvkách AvanTech YOU s výškou 139 mm a více, ArciTech s výškou 94 mm a více, InnoTech Atira s výškou 70 mm a více
- Pro jmenovité délky od 500 mm, resp. od 470 mm u InnoTech Atira a InnoTech
- Doporučené použití od šířky korpusu 600 mm
- Výška 65 mm včetně překrytí dna
- Plast

Banio rám

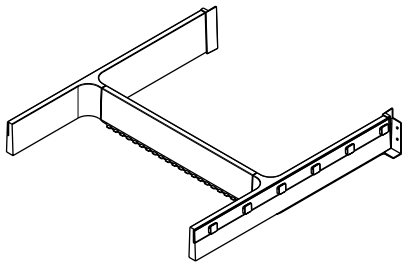

- Banio rámová sada
- Sadu misek je třeba objednat zvlášť
- Plast

Barva	Obj. číslo	Bal.
šedá	**9 153 387**	1 sada
bílá	**9 153 385**	1 sada
tmavošedá	**9 207 259**	1 sada

Banio sada misek

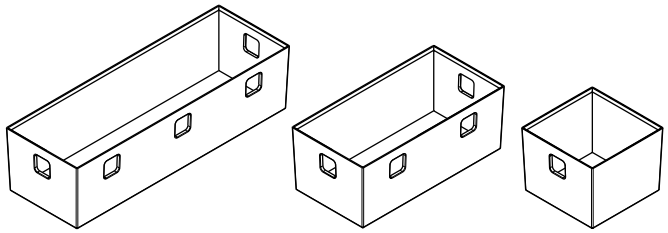

- Trojdílná sada misek pro systém Banio
- Plast

Sada obsahuje:
- 1 miska 84 x 84 x 65 mm
- 1 miska 84 x 168 x 65 mm
- 1 miska 84 x 252 x 65 mm

Barva	Obj. číslo	Bal.
průsvitná bílá	**9 153 388**	1 sada
průsvitná šedá	**9 207 260**	1 sada

hettich.com/short/df4f8a

- **Pro zásuvkové systémy AvanTech YOU, ArciTech, InnoTech Atira**
- **Kovová obvodová ohrádka pro výřez na sifon**



- Lze použít pro jmenovité délky od 300 mm
- Doporučené použití pro šířky korpusu od 400 mm
- Výška 53 mm včetně překrytí dna
- Ocel, prášková barva

Kovová ohrádka pro výřez na sifon hranatá

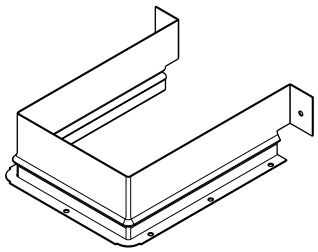

Barva	Obj. číslo	Bal.
stříbrná	**9 278 342**	1 ks
bílá	**9 278 344**	1 ks
antracit	**9 278 343**	1 ks



- Lze použít pro jmenovité délky od 300 mm
- Doporučené použití pro šířky korpusu od 400 mm
- Výška 67 mm včetně překrytí dna
- Ocel, prášková barva

Kovová ohrádka pro výřez na sifon oblá

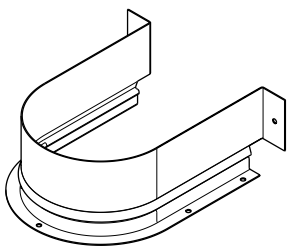

Barva	Obj. číslo	Bal.
stříbrná	**9 204 282**	1 ks
bílá	**9 204 283**	1 ks
antracit	**9 204 284**	1 ks

hettich.com/short/df4f8a



Na pohled nenápadná, uvnitř nadupaná

Tak zní krédo moderních kuchyní. S inteligentními systémy kování Hettich vytvoříte inovativní funkce skryté za pěknými dvířky a čely zásuvek. Využijte efektivně i malé niky, úzké skříňky a nepřístupné rohy podle požadavků zákazníků: vytvořte jim volný rozhled a snadný přístup do úložného prostoru. Flexibilní systémy uspořádání se přizpůsobí individuálním požadavkům uživatelů. Kvalitní materiály a atraktivní design umocní prvotřídní dojem.

hettich.com/short/d38982

Zjistěte více:
Inspiraci a další podrobnosti o výrobcích naleznete na našich webových stránkách.



Systémy pro uložení odpadků v zásuvkách
- **Technické porovnání**

624 - 627

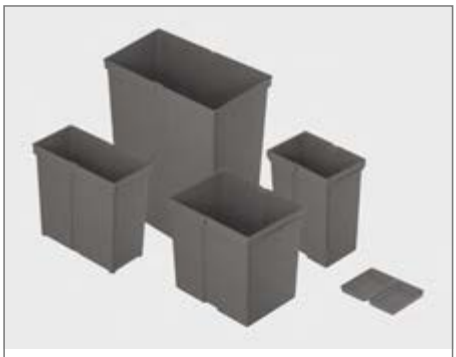

Náhradní nádoby a víka
- **Přehled**

650 - 653

	Frame pro ArciTech	AvanTech YOU Pull	ArciTech Pull
			
Strana	628 - 629	630 - 631	632 - 633
Popis	▸ Nahoře nesený pro - vysoké zásuvky ArciTech - na plnovýsuvech Actro ▸ Tlumení Silent System	▸ Nahoře nesený pro - zásuvky AvanTech YOU - na plnovýsuvech Actro YOU nebo Quadro YOU ▸ Tlumení Silent System	▸ Nahoře nesený pro - zásuvky ArciTech - na plnovýsuvech Actro ▸ Tlumení Silent System
Pro šířku skříně	▸ 450, 500 nebo 600 mm	▸ 400, 450, 500 nebo 600 mm	▸ 300, 400, 450, 500 nebo 600 mm
Třídění odpadků	2 až 3 nádoby	2 až 4 nádoby	2 až 4 nádoby
Objem l	▸ 2 x 14 l nebo 12 l + 2 x 10 l ▸ 14 l + 2 x 10 l ▸ 20 l + 2 x 10 l ▸ 20 l + 2 x 10 l + 3 x 2,5 l	Flexibilní díky individuálnímu sestavení nádob	Flexibilní díky individuálnímu sestavení nádob
Volitelné systémy otvírání	▸ Elektromechanický systém otvírání Easys ▸ Elektromechanický systém otvírání Libero	▸ Elektromechanický systém otvírání Easys ▸ Pedál Pull ▸ Elektromechanický systém otvírání Libero	▸ Elektromechanický systém otvírání Easys ▸ Pedál Pull ▸ Elektromechanický systém otvírání Libero

InnoTech Pull	Cargo Synchro	Base pro ArciTech	InsertFlex
			
634 - 637	638 - 639	640 - 641	642 - 643
▸ Nahoře nesený pro - zásuvky InnoTech a InnoTech Atira - na plnovýsuvech Quadro ▸ Tlumení Silent System	▸ Nahoře nesený pro plnovýsuvy s přesahem Actro ▸ Tlumení Silent System ▸ Kompletní kování	▸ K postavení do - vysokých zásuvek ArciTech - na plnovýsuvech Actro ▸ Tlumení Silent System	▸ K postavení do - vysokých zásuvek ArciTech - vysokých zásuvek InnoTech Atira ▸ Lze doplnit dodatečně
▸ 300, 400, 450, 500 nebo 600 mm	▸ 450, 500 nebo 600 mm	▸ 450, 500, 600 nebo 900 mm	▸ 450, 500, 600 nebo 900 mm
2 až 4 nádoby	1 až 3 nádoby	3 až 4 nádoby	3 až 4 nádoby
Flexibilní díky individuálnímu sestavení nádob	▸ 2 x 18 l ▸ 1 x 18 l + 2 x 13 l ▸ 1 x 28 l + 2 x 13 l ▸ 1 x 55 l	▸ 20 l + 2 x 10 l ▸ 2 x 20 l + 2 x 10 l	▸ 18 l + 2 x 8 l ▸ 2 x 18 l + 2 x 8 l
▸ Elektromechanický systém otvírání Easys ▸ Elektromechanický systém otvírání Libero ▸ Push to open ▸ Pedál Pull	▸ Elektromechanický systém otvírání Easys ▸ Elektromechanický systém otvírání Libero	▸ Elektromechanický systém otvírání Easys ▸ Elektromechanický systém otvírání Libero ▸ Push to open Silent	▸ Elektromechanický systém otvírání Easys ▸ Elektromechanický systém otvírání Libero ▸ Push to open Silent ▸ Push to open (pouze InnoTech Atira)

	Bin.it Prime	Bin.it Flex	Bin.it Vario
			
Strana	644	645	646 - 647
Popis	▸ K postavení do - vysokých zásuvek AvanTech YOU - vysokých zásuvek ArciTech - vysokých zásuvek InnoTech Atira ▸ Lze doplnit dodatečně	▸ K postavení do - vysokých zásuvek AvanTech YOU - vysokých zásuvek ArciTech - vysokých zásuvek InnoTech Atira ▸ Lze doplnit dodatečně	▸ K postavení do - vysokých zásuvek AvanTech YOU - vysokých zásuvek ArciTech - vysokých zásuvek InnoTech Atira ▸ Lze doplnit dodatečně
Pro šířku skříně	▸ 600 mm ▸ 900 mm	▸ 600 mm ▸ 900 mm	▸ 300 mm ▸ 450 - 600 mm ▸ 600 - 1200 mm
Třídění odpadků	2 až 3 nádoby	2 až 4 nádoby	2 až 4 nádoby
Objem l	▸ 26 l + 11 l ▸ 2 x 26 l + 11 l	▸ 2 x 12 l ▸ 2 x 12 l + 2 x 5,5 l	▸ 20 l + 10 l ▸ 17 l + 2 x 8 l ▸ 17 l + 11 l + 8 l + 5 l
Volitelné systémy otvírání	▸ Elektromechanický systém otvírání Easys ▸ Elektromechanický systém otvírání Libero ▸ Push to open Silent ▸ Push to open (pouze InnoTech Atira)	▸ Elektromechanický systém otvírání Easys ▸ Elektromechanický systém otvírání Libero ▸ Push to open Silent ▸ Push to open (pouze InnoTech Atira)	▸ Elektromechanický systém otvírání Easys ▸ Elektromechanický systém otvírání Libero ▸ Push to open Silent ▸ Push to open (pouze InnoTech Atira)

Bin.it Smart

648 - 653
▸ K postavení do - vysokých zásuvek AvanTech YOU - vysokých zásuvek ArciTech - vysokých zásuvek InnoTech Atira ▸ Lze doplnit dodatečně
▸ 450, 500 nebo 600 mm
3 nádoby
▸ 16 + 2 x 8
▸ Elektromechanický systém otvírání Easys ▸ Elektromechanický systém otvírání Libero ▸ Push to open Silent ▸ Push to open (pouze InnoTech Atira)

New



- Nahoře nesený systém na odpadky pro vysoké zásuvky ArciTech, výška 186 mm, výška boků 94 mm, jmenovitá délka (NL) 400 nebo 500 mm
- Místo dna zásuvky se namontuje stabilizační rám a poté se na bok zásuvky ArciTech nasadí nástavný rám
- Nástavný rám přesně pasuje na bok zásuvky ArciTech, čím se zajistí zvýšená stabilita
- Využije se osvědčené čelní seřízení zásuvky ArciTech, další držáky čela nejsou zapotřebí
- Součásti vysoké zásuvky ArciTech je třeba objednat zvlášť
- Volitelně lze kombinovat s elektromechanickým systémem otvírání Libero
- Nástavný rám a víko ocel, prášková barva antracitová
- Stabilizační rám hliníkový
- Nádoba a samostatné víko plast antracitový

Frame 450 pro ArciTech, NL 400



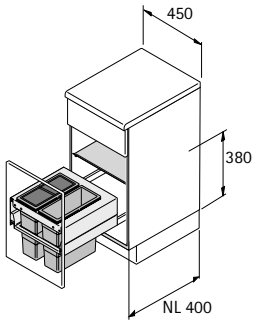

Sada obsahuje:
- 1 ks nástavný rám
- 1 ks stabilizační rám
- 1 ks víko včetně podpěrek
- 2 ks nádoba 14 l, z toho jedna s víkem

Obj. číslo	Bal.
9 352 421	1 sada

Frame 500 pro ArciTech, NL 400



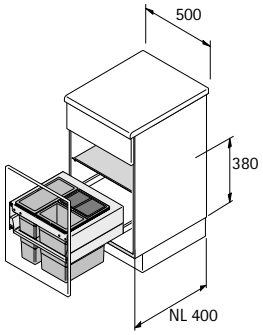

Sada obsahuje:
- 1 ks nástavný rám
- 1 ks stabilizační rám
- 1 ks víko včetně podpěrek
- 1 ks nádoba 12 l
- 2 ks nádoba 10 l, z toho jedna s víkem

Obj. číslo	Bal.
9 352 422	1 sada

Frame 600 pro ArciTech, NL 400



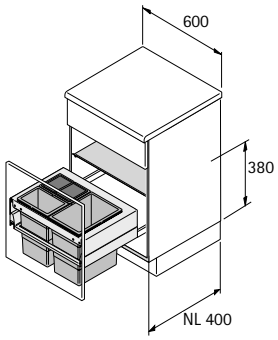

Sada obsahuje:
- 1 ks nástavný rám
- 1 ks stabilizační rám
- 1 ks víko včetně podpěrek
- 1 ks nádoba 20 l
- 2 ks nádoba 10 l, z toho jedna s víkem

Obj. číslo	Bal.
9 352 423	1 sada

New

Frame 450 pro ArciTech, NL 500



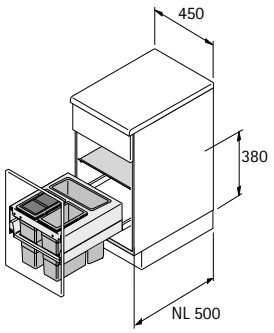

Sada obsahuje:
- 1 ks nástavný rám
- 1 ks stabilizační rám
- 1 ks víko včetně podpěrek
- 1 ks nádoba 14 l
- 2 ks nádoba 10 l, z toho jedna s víkem

Obj. číslo	Bal.
9 352 424	1 sada

Frame 500 pro ArciTech, NL 500



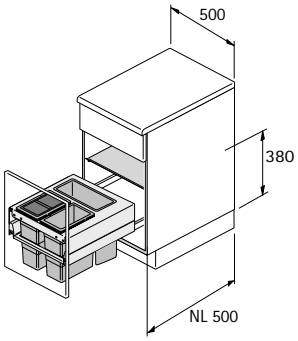

Sada obsahuje:
- 1 ks nástavný rám
- 1 ks stabilizační rám
- 1 ks víko včetně podpěrek
- 1 ks nádoba 14 l
- 2 ks nádoba 10 l, z toho jedna s víkem

Obj. číslo	Bal.
9 352 425	1 sada

Frame 600 pro ArciTech, NL 500



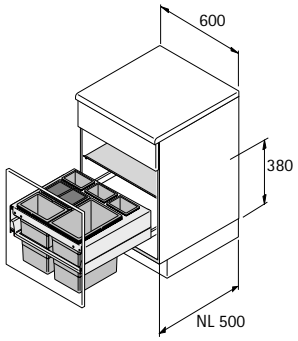

Sada obsahuje:
- 1 ks nástavný rám
- 1 ks stabilizační rám
- 1 ks víko včetně podpěrek
- 1 ks nádoba 20 l
- 2 ks nádoba 10 l, z toho jedna s víkem
- 3 ks nádoba 2,5 l

Obj. číslo	Bal.
9 352 426	1 sada

Upozornění

- Součásti vysoké zásuvky ArciTech 414
- Elektromechanický systém otvírání Libero 649

hettich.com/short/5a3085



- Nahoře nesený systém na odpadky pro zásuvky AvanTech YOU, výška boků 101 mm
- Namísto dna zásuvky se vsadí rám AvanTech YOU Pull
- Rám lze individuálně osadit různými nádobami a příslušenstvím
- Nádoby se objednávají zvlášť
- Součásti zásuvky AvanTech YOU je třeba objednat zvlášť
- Volitelně lze kombinovat s elektromechanickým systémem otvírání Libero
- Ocel, prášková barva antracitová

Sada obsahuje:
- 1 sada, vestavný rám včetně podpěry čela a víka
- Upevňovací materiál

Rám AvanTech YOU Pull

Pro šířku korpusu mm	Typ	Obj. č. / jmenovitá délka mm		Bal.
		400	500	
400			**9 334 192**	1 sada
450			**9 278 334**	1 sada
500		**9 278 339**	**9 278 335**	1 sada
600		**9 278 340**	**9 278 336**	1 sada
600	600 - 2 (pro 2 x 40 l)		**9 278 337**	1 sada

Členění

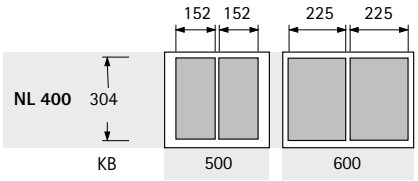

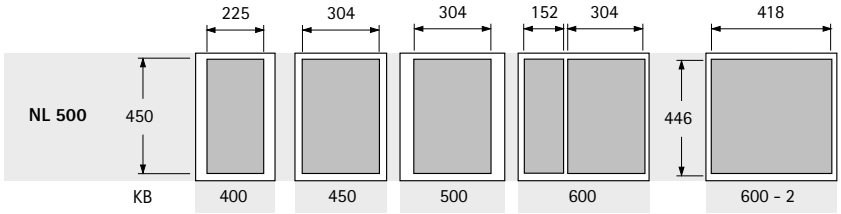

NL = Jmenovitá délka **KB = Šířka korpusu**

Rozměry

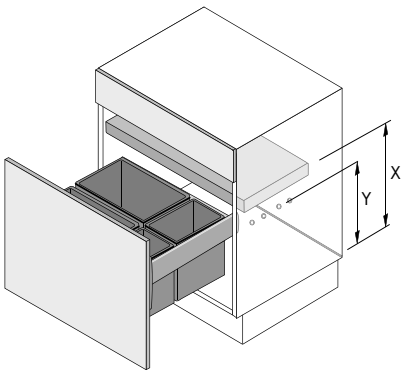

Výška nádoby mm	X mm	Y mm
295	385	280
460	550	445
505	595	490



- Pro individuální vsazení do rámu AvanTech YOU Pull
- Plastová nádoba se stabilním dvojitým madlem
- Všechny nádoby jsou standardně dodávány bez víka
- Víka je třeba objednat zvlášť, viz níže
- Níže uvedené výšky vík jsou celkové rozměry, výška přesahu pro všechna jednotlivá víka činí 2 mm

Nádoba

Položka	Materiál a barva	Šířka mm	Hloubka mm	Výška mm	**Obj. číslo**	Bal.
Nádoba 5 l	Plast antracitový	152	152	295	**9 279 389**	1 ks
Nádoba 8 l	Plast antracitový	152	225	295	**9 279 390**	1 ks
Nádoba 11 l	Plast antracitový	152	304	295	**9 279 391**	1 ks
Nádoba 17 l	Plast antracitový	225	304	295	**9 279 392**	1 ks
Nádoba 29 l	Plast antracitový	225	304	460	**9 279 393**	1 ks
Nádoba 40 l	Plast antracitový	223	418	505	**9 279 394**	1 ks

Víko

Položka	Materiál a barva	Šířka mm	Hloubka mm	Výška mm	**Obj. číslo**	Bal.
Víko 5 l	Plast antracitový	152	152	21	**9 279 395**	1 ks
Víko 8 l	Plast antracitový	152	225	21	**9 279 396**	1 ks
Víko 11 l	Plast antracitový	152	304	21	**9 279 397**	1 ks
Víko 17 l / 29 l	Plast antracitový	225	304	21	**9 279 398**	1 ks
Víko 40 l	Plast antracitový	223	418	21	**9 279 399**	1 ks

Upozornění

- Součásti zásuvky AvanTech YOU 341
- Pedál Pull 636
- Elektromechanický systém otvírání Libero 649

hettich.com/short/abe99c



- Nahoře nesený systém na odpadky pro zásuvky ArciTech, výška boků 94 mm
- Namísto dna zásuvky se vsadí rám ArciTech Pull
- Rám lze individuálně osadit různými nádobami a příslušenstvím
- Nádoby se objednávají zvlášť
- Součásti zásuvky ArciTech je třeba objednat zvlášť
- Volitelně lze kombinovat s elektromechanickým systémem otvírání Libero
- Ocel, prášková barva antracitová

Sada obsahuje:
- 1 sada, vestavný rám včetně podpěry čela a víka
- Upevňovací materiál

Rám ArciTech Pull

Pro šířku korpusu mm	Typ	Obj. č. / jmenovitá délka mm		Bal.
		400	500	
300			**9 279 400**	1 sada
400			**9 279 401**	1 sada
450		**9 279 406**	**9 279 402**	1 sada
500		**9 279 407**	**9 279 403**	1 sada
600		**9 279 408**	**9 279 404**	1 sada
600	600 - 2 (pro 2 x 40 l)		**9 279 405**	1 sada

Členění

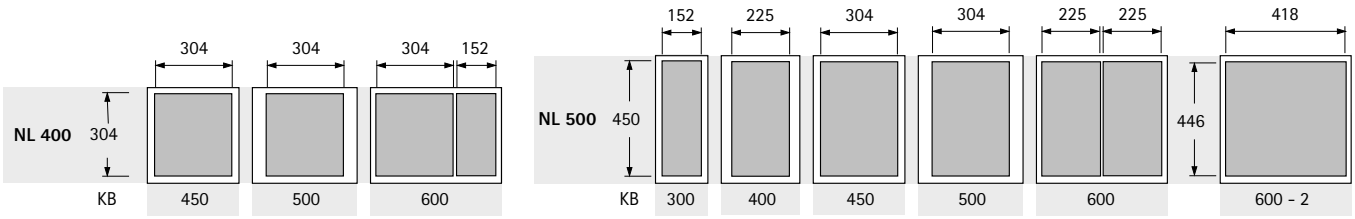

NL = Jmenovitá délka **KB = Šířka korpusu**

Rozměry

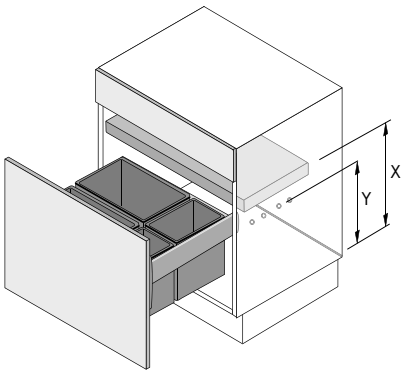

Výška nádoby mm	X mm	Y mm
295	400	315
460	565	480
505	610	525



- Pro individuální osazení rámu ArciTech Pull
- Plastová nádoba se stabilním dvojitým madlem
- Všechny nádoby jsou standardně dodávány bez víka
- Víka je třeba objednat zvlášť, viz níže
- Níže uvedené výšky vík jsou celkové rozměry, výška přesahu pro všechna jednotlivá víka činí 2 mm

Nádoba

Položka	Materiál a barva	Šířka mm	Hloubka mm	Výška mm	**Obj. číslo**	Bal.
Nádoba 5 l	Plast antracitový	152	152	295	**9 279 389**	1 ks
Nádoba 8 l	Plast antracitový	152	225	295	**9 279 390**	1 ks
Nádoba 11 l	Plast antracitový	152	304	295	**9 279 391**	1 ks
Nádoba 17 l	Plast antracitový	225	304	295	**9 279 392**	1 ks
Nádoba 29 l	Plast antracitový	225	304	460	**9 279 393**	1 ks
Nádoba 40 l	Plast antracitový	223	418	505	**9 279 394**	1 ks

Víko

Položka	Materiál a barva	Šířka mm	Hloubka mm	Výška mm	**Obj. číslo**	Bal.
Víko 5 l	Plast antracitový	152	152	21	**9 279 395**	1 ks
Víko 8 l	Plast antracitový	152	225	21	**9 279 396**	1 ks
Víko 11 l	Plast antracitový	152	304	21	**9 279 397**	1 ks
Víko 17 l / 29 l	Plast antracitový	225	304	21	**9 279 398**	1 ks
Víko 40 l	Plast antracitový	223	418	21	**9 279 399**	1 ks

Upozornění

- Součásti zásuvky ArciTech 398
- Pedál Pull 636
- Elektromechanický systém otvírání Libero 649

hettich.com/short/cc2d1b



- Odpadkový koš nesený nahoře pro zásuvku InnoTech Atira, výška 70 mm
- Namísto dna zásuvky se vsadí rám InnoTech Pull
- Rám lze individuálně osadit různými nádobami a příslušenstvím
- Nádoby se objednávají zvlášť
- Jednotlivé prvky zásuvky InnoTech Atira je třeba objednat zvlášť
- Volitelně lze použít též s plnovýsuvem Quadro V6 s Push to open
- Volitelně lze kombinovat s elektromechanickým systémem otvírání Libero
- Ocel, prášková barva antracitová

Sada obsahuje:
- 1 sada, vestavný rám včetně podpěry čela a víka
- Upevňovací materiál

Rám InnoTech Pull

Pro šířku korpusu mm	Typ	Obj. č. / jmenovitá délka mm		Bal.
		420	470	
300			**9 279 409**	1 sada
400			**9 279 410**	1 sada
450		**9 279 415**	**9 279 411**	1 sada
500		**9 279 416**	**9 279 412**	1 sada
600		**9 279 417**	**9 279 413**	1 sada
600	600 - 2 (pro 2 x 40 l)		**9 279 414**	1 sada

Členění

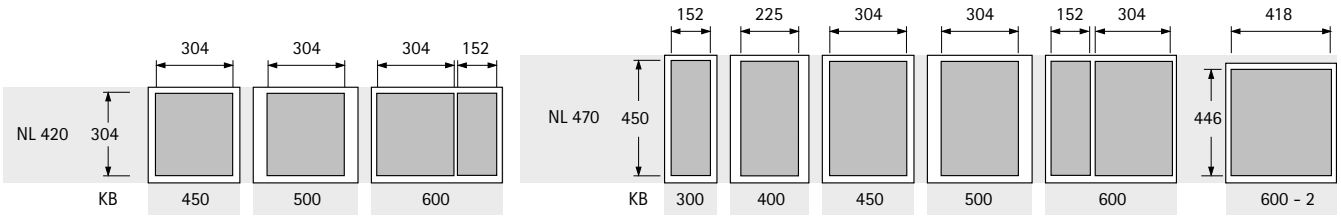

NL = Jmenovitá délka **KB = Šířka korpusu**

Rozměry

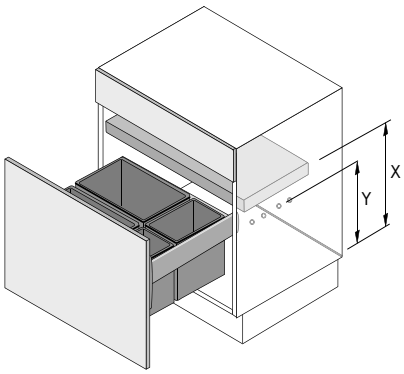

Výška nádoby mm	X mm	Y mm
295	395	295
460	560	460
505	605	505



- Pro individuální osazení rámu InnoTech Pull
- Plastová nádoba se stabilním dvojitým madlem
- Všechny nádoby jsou standardně dodávány bez víka
- Víka je třeba objednat zvlášť, viz níže
- Níže uvedené výšky vík jsou celkové rozměry, výška přesahu pro všechna jednotlivá víka činí 2 mm

Nádoba

Položka	Materiál a barva	Šířka mm	Hloubka mm	Výška mm	**Obj. číslo**	Bal.
Nádoba 5 l	Plast antracitový	152	152	295	**9 279 389**	1 ks
Nádoba 8 l	Plast antracitový	152	225	295	**9 279 390**	1 ks
Nádoba 11 l	Plast antracitový	152	304	295	**9 279 391**	1 ks
Nádoba 17 l	Plast antracitový	225	304	295	**9 279 392**	1 ks
Nádoba 29 l	Plast antracitový	225	304	460	**9 279 393**	1 ks
Nádoba 40 l	Plast antracitový	223	418	505	**9 279 394**	1 ks

Víko

Položka	Materiál a barva	Šířka mm	Hloubka mm	Výška mm	**Obj. číslo**	Bal.
Víko 5 l	Plast antracitový	152	152	21	**9 279 395**	1 ks
Víko 8 l	Plast antracitový	152	225	21	**9 279 396**	1 ks
Víko 11 l	Plast antracitový	152	304	21	**9 279 397**	1 ks
Víko 17 l / 29 l	Plast antracitový	225	304	21	**9 279 398**	1 ks
Víko 40 l	Plast antracitový	223	418	21	**9 279 399**	1 ks

Upozornění

- Součásti zásuvky InnoTech a InnoTech Atira 488
- Pedál Pull 636
- Elektromechanický systém otvírání Libero 649

hettich.com/short/e0a815

Pedál Pull





- Doplňkový pedál Pull
- Vhodný pro systémy AvanTech Pull, ArciTech Pull a InnoTech Pull
- Nerezová ocel

Obj. číslo	Bal.
9 111 679	1 ks



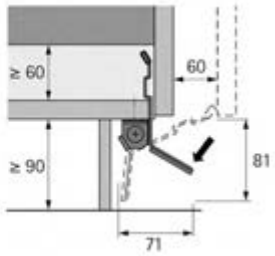

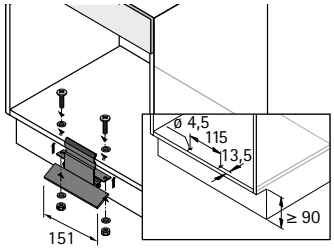

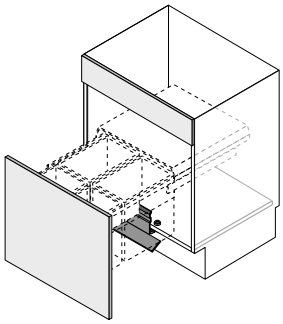



- Nahoře nesený systém na odpadky pro synchronizovaný plnovýsuv s přesahem Actro s tlumením Silent System
- Montáž na bok korpusu tl. 16 mm - 19 mm
- Menší vestavná hloubka nechává dost místa pro odpadní trubky, vodovodní přípojky a přístroje pod pracovní deskou
- Včetně výsuvného kovového víka, plně zakrytého protiskluzovou gumovou rohoží
- Plnovýsuv s přesahem Actro se objednává zvlášť
- Volitelně lze kombinovat s elektromechanickým systémem otvírání Libero
- Rám a víko ocel, prášková barva antracitová
- Nádoby, jednotlivá víka a gumová rohož plast antracitový

Cargo Synchro 450, 2 x 18 L



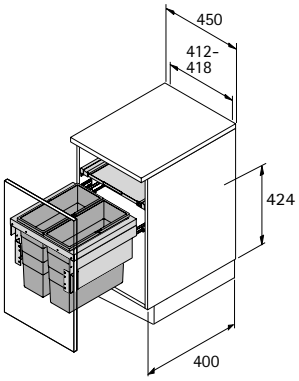

- Pro skříně šířky 450 mm

Sada obsahuje:
- Kompletní kování pro plnovýsuv s přesahem Actro
- 1 ks víko včetně výsuvů (částečný výsuv)
- 2 ks nádoba 18 l

Obj. číslo	Bal.
9 279 420	1 sada

Cargo Synchro 450, 55 L



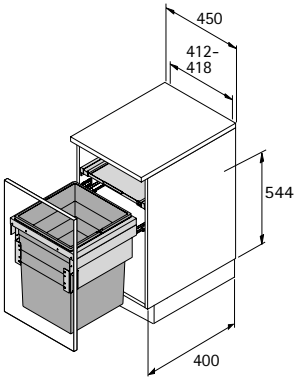

- Pro skříně šířky 450 mm

Sada obsahuje:
- Kompletní kování pro plnovýsuv s přesahem Actro
- 1 ks víko včetně výsuvů (částečný výsuv)
- 1 ks nádoba 55 l

Obj. číslo	Bal.
9 279 421	1 sada

Cargo Synchro 500



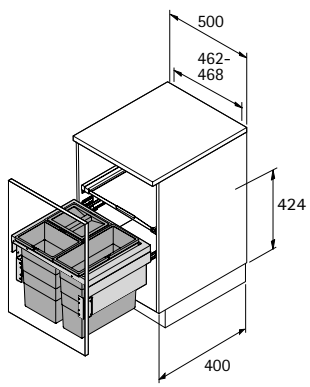

- Pro skříně šířky 500 mm

Sada obsahuje:
- Kompletní kování pro plnovýsuv s přesahem Actro
- 1 ks víko včetně výsuvů (částečný výsuv)
- 1 ks nádoba 18 l
- 2 ks nádoba 13 l, z toho jedna s víkem

Obj. číslo	Bal.
9 279 422	1 sada

Cargo Synchro 600



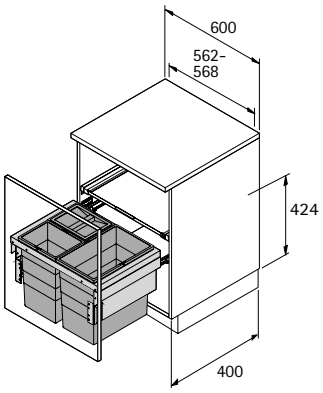

- Pro skříně šířky 600 mm

Sada obsahuje:
- Kompletní kování pro plnovýsuv s přesahem Actro
- 1 ks víko včetně výsuvů (částečný výsuv)
- 1 ks nádoba 28 l
- 2 ks nádoba 13 l, z toho jedna s víkem

Obj. číslo	Bal.
9 279 423	1 sada

Plnovýsuv s přesahem Actro



- Plnovýsuv s přesahem
- Jmenovitá délka 400 mm
- S integrovaným tlumením Silent System
- Ocel pozinkovaná
- Nosnost dle EN 15338, úroveň 3, 40 kg

Sada obsahuje:
- 1 sada plnovýsuv s přesahem Actro, levý a pravý
- Upevňovací materiál

Obj. číslo	Bal.
9 281 999	1 sada

Upozornění

- Elektromechanický systém otvírání Libero 649

hettich.com/short/8a2401

New

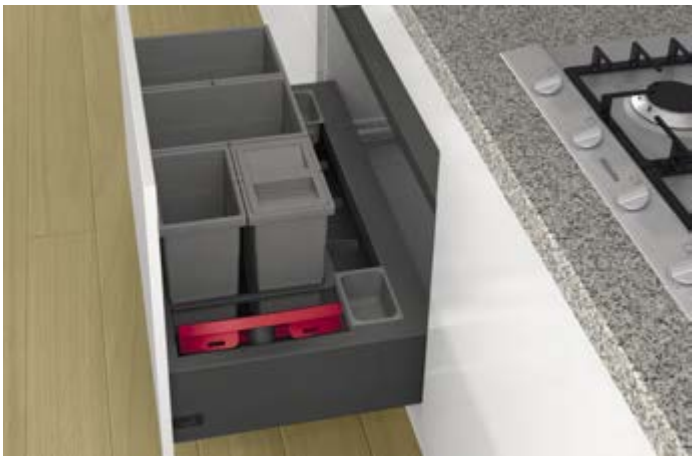

- Systém pro uložení odpadků, k postavení do vysoké zásuvky ArciTech, výška 186 mm, výška boků 94 mm, jmenovitá hloubka (NL) 500 mm
- Vestavná výška 380 mm od horní hrany dna zásuvky
- Nástavný rám přesně pasuje na bok zásuvky ArciTech, čím se zajistí zvýšená stabilita
- Využije se osvědčené čelní seřízení zásuvky ArciTech, další držáky čela nejsou zapotřebí
- Součásti vysoké zásuvky ArciTech je třeba objednat zvlášť
- Volitelně lze kombinovat s elektromechanickým systémem otvírání Libero
- Nástavný rám a víko ocel, prášková barva antracitová
- Nádoba a samostatné víko plast antracitový

Base 450 pro ArciTech



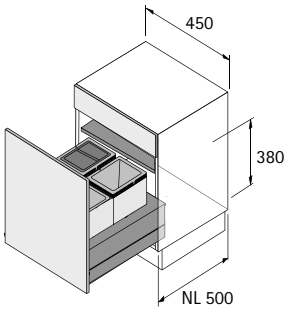

- Pro skříně šířky 450 mm

Sada obsahuje:
- 1 ks nástavný rám
- 1 ks víko včetně podpěrek
- 1 ks nádoba 20 l
- 2 ks nádoba 10 l, z toho jedna s víkem

Obj. číslo	Bal.
9 352 443	1 sada

Base 500 pro ArciTech



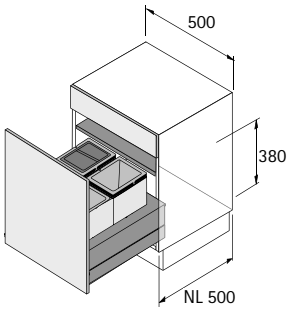

- Pro skříně šířky 500 mm

Sada obsahuje:
- 1 ks nástavný rám
- 1 ks víko včetně podpěrek
- 1 ks nádoba 20 l
- 2 ks nádoba 10 l, z toho jedna s víkem

Obj. číslo	Bal.
9 352 444	1 sada

Base 600 pro ArciTech



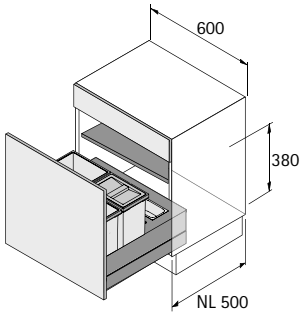

- Pro šířku skříně 600 mm

Sada obsahuje:
- 1 ks nástavný rám
- 1 ks víko včetně podpěrek
- 1 ks nádoba 20 l
- 2 ks nádoba 10 l, z toho jedna s víkem
- 1 ks miska na kuchyňské náčiní, plast antracitový
- 3 ks dělicí příčka, plast antracitový

Obj. číslo	Bal.
9 352 445	1 sada

New

Base 900 pro ArciTech



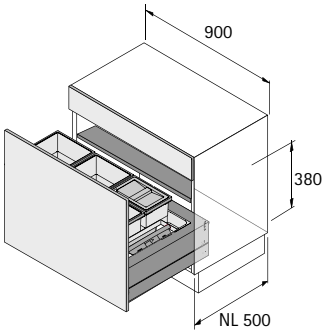

- Pro skříně šířky 900 mm

Sada obsahuje:
- 1 ks nástavný rám
- 1 ks víko včetně podpěrek
- 2 ks nádoba 20 l
- 2 ks nádoba 10 l, z toho jedna s víkem
- 1 sada, zametací sada, červený plast
- 2 ks miska na kuchyňské náčiní, plast antracitový
- 5 ks dělicí příčka, plast antracitový

Obj. číslo	Bal.
9 352 446	1 sada

Upozornění

- Součásti vysoké zásuvky ArciTech 414
- Elektromechanický systém otvírání Libero 649

hettich.com/short/651f01

New

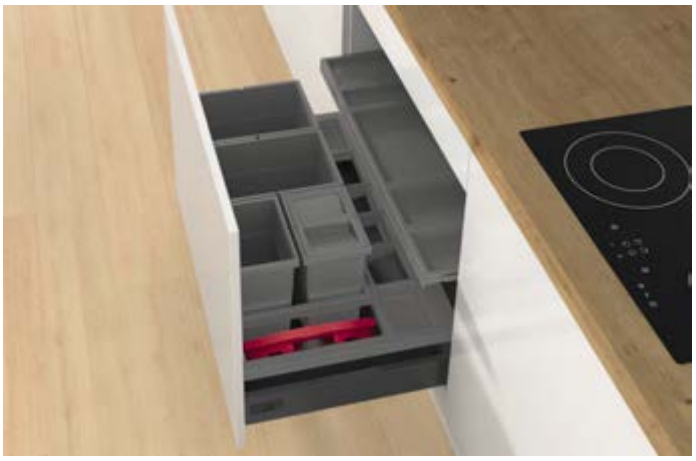

- Pro použití ve vysokých zásuvkách ArciTech, výška 186 mm nebo 218 mm, výška boků 94 mm, jmenovitá délka (NL) 500 mm, nebo také ve vysokých zásuvkách InnoTech Atira, výška 144 mm nebo 176 mm, jmenovitá délka (NL) 470 mm
- Vestavná výška 345 mm od horní hrany dna zásuvky
- Vestavný rám se položí na reling a zafixuje se na čelo a dno zásuvky
- Víko s částečným výsuvem nabízí další odkládací plochu
- Volitelně lze kombinovat s elektromechanickým systémem otvírání Libero
- Vestavný rám, výsuvné víko, nádoba a víko plast antracitový

InsertFlex 450



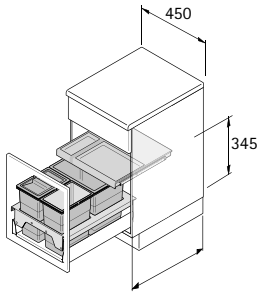

ArciTech = NL 500
InnoTech Atira = NL 470

- Pro skříně šířky 450 mm

Sada obsahuje:
- 1 ks vestavný rám
- 1 ks výsuvné víko s výsuvy
- 1 ks nádoba 18 l
- 2 ks nádoba 8 l, z toho jedna s víkem
- Upevňovací materiál

Obj. číslo	Bal.
9 352 451	1 sada

InsertFlex 500



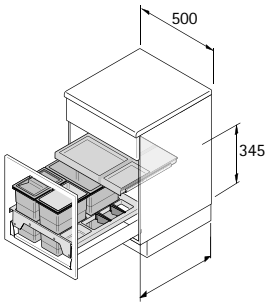

ArciTech = NL 500
InnoTech Atira = NL 470

- Pro skříně šířky 500 mm

Sada obsahuje:
- 1 ks vestavný rám s přihrádkou, pravý
- 1 ks výsuvné víko s výsuvy
- 1 ks nádoba 18 l
- 2 ks nádoba 8 l, z toho jedna s víkem
- Upevňovací materiál a 2 ks dělicí přepážka

Obj. číslo	Bal.
9 352 459	1 sada

New

InsertFlex 600



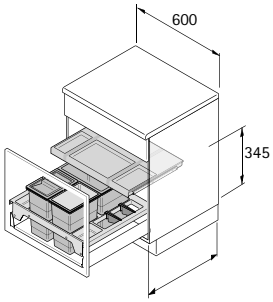

- Pro skříně šířky 600 mm

Sada obsahuje:
- 1 ks vestavný rám se 2 přihrádkami, vpravo a vlevo
- 1 ks výsuvné víko s výsuvy
- 1 ks nádoba 18 l
- 2 ks nádoba 8 l, z toho jedna s víkem
- Spojovací materiál a 4 ks dělicí přepážka

Obj. číslo	Bal.
9 352 468	1 sada

InsertFlex 900



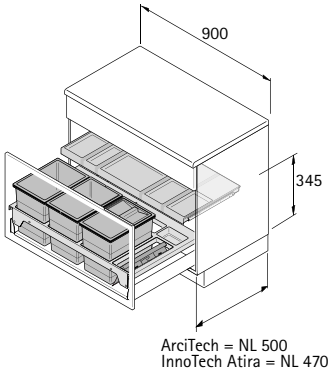

- Pro skříně šířky 900 mm

Sada obsahuje:
- 1 ks vestavný rám s 1 přihrádkou vzadu
- 1 ks výsuvné víko s výsuvy
- 2 ks nádoba 18 l
- 2 ks nádoba 8 l, z toho jedna s víkem
- 1 sada, zametací sada, červený plast
- Spojovací materiál a 4 ks dělicí přepážka

Obj. číslo	Bal.
9 352 471	1 sada

Upozornění

- Součásti vysoké zásuvky ArciTech 414
- Elektromechanický systém otvírání Libero 649

hettich.com/short/086a63

Bin.it Prime 600



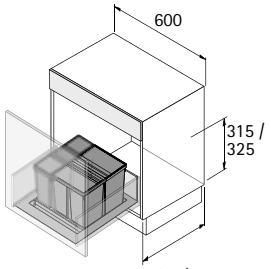

AvanTech YOU / ArciTech =
NL 450 / 500

InnoTech Atira =
NL 420 / 470

- K postavení do vysoké zásuvky AvanTech YOU a ArciTech, jmenovité délky (NL) 450 mm a 500 mm nebo InnoTech Atira, jmenovité délky (NL) 420 mm a 470 mm
- Pro skříně šířky 600 mm
- Objem 37 litrů
- Vestavná výška od horní hrany dna korpusu
  pro AvanTech YOU 325 mm
  pro ArciTech a InnoTech Atira 315 mm
- Vestavná výška 297 mm od horní hrany dna zásuvky
- Vložená vana výška 45 mm
- Vloženou vanu lze přiříznout, rozměry pro přířez:
  max. šířka 540 mm, max. hloubka 490 mm
  min. šířka 430 mm, min. hloubka 399 mm
- Volitelně lze kombinovat s elektromechanickým systémem otvírání Libero
- Vložená vana, nádoby a víko plast antracit

Sada obsahuje:
- 2 ks nádoba s víkem 26 l + 11 l
- 1 ks vložená vana

Obj. číslo	Bal.
9 220 394	1 sada

Bin.it Prime 900



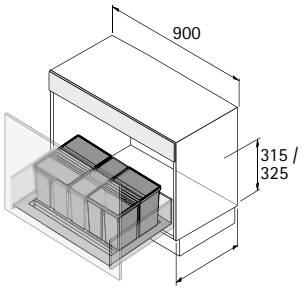

AvanTech YOU / ArciTech =
NL 450 / 500

InnoTech Atira =
NL 420 / 470

- K postavení do vysoké zásuvky AvanTech YOU a ArciTech, jmenovité délky (NL) 450 mm a 500 mm nebo InnoTech Atira, jmenovité délky (NL) 420 mm a 470 mm
- Pro skříně šířky 900 mm
- Objem 63 litrů
- Vestavná výška od horní hrany dna korpusu
  pro AvanTech YOU 325 mm
  pro ArciTech a InnoTech Atira 315 mm
- Vestavná výška 297 mm od horní hrany dna zásuvky
- Vložená vana výška 45 mm
- Vloženou vanu lze přiříznout, rozměry pro přířez:
  max. šířka 840 mm, max. hloubka 490 mm
  min. šířka 730 mm, min. hloubka 399 mm
- Volitelně lze kombinovat s elektromechanickým systémem otvírání Libero
- Vložená vana, nádoby a víko plast antracit

Sada obsahuje:
- 3 ks nádoba s víkem 26 l + 26 l + 11 l
- 1 ks vložená vana

Obj. číslo	Bal.
9 220 395	1 sada

Upozornění

- Součásti vysoké zásuvky AvanTech YOU 341
- Součásti vysoké zásuvky ArciTech 414
- Elektromechanický systém otvírání Libero 649

hettich.com/short/ba0dcb

Bin.it Flex 600



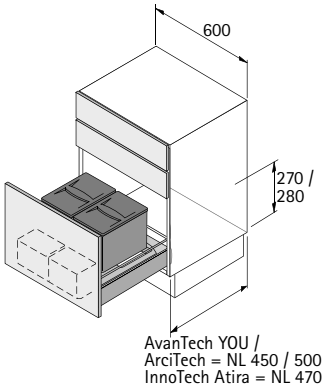

- K postavení do vysoké zásuvky např. AvanTech YOU a ArciTech, jmenovité délky (NL) 450 mm a 500 mm nebo InnoTech Atira, jmenovitá délka (NL) 470 mm
- Pro skříně šířky 600 mm
- Objem 24 litrů
- Vestavná výška od horní hrany dna korpusu
  pro AvanTech YOU 280 mm
  pro ArciTech a InnoTech Atira 270 mm
- Vestavná výška 230 mm od horní hrany dna zásuvky
- Vložená vana výška 45 mm
- Vloženou vanu lze přiříznout, rozměry pro přířez:
  max. šířka 540 mm, max. hloubka 490 mm
  min. šířka 503 mm, min. hloubka 422 mm
- Volitelně lze kombinovat s elektromechanickým systémem otvírání Libero
- Vložená vana, nádoby a víko plast šedý
- Misky plast průsvitný

Sada obsahuje:
- 2 ks nádoba s víkem 12 l + 12 l
- 2 ks odkládací miska
- 1 ks vložená vana

Obj. číslo	Bal.
9 132 349	1 sada

Bin.it Flex 900



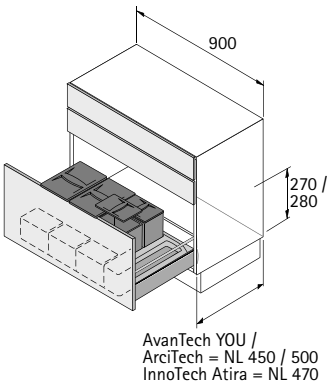

- K postavení do vysoké zásuvky např. AvanTech YOU a ArciTech, jmenovité délky (NL) 450 mm a 500 mm nebo InnoTech Atira, jmenovitá délka (NL) 470 mm
- Pro skříně šířky 900 mm
- Objem 35 litrů
- Vestavná výška od horní hrany dna korpusu
  pro AvanTech YOU 280 mm
  pro ArciTech a InnoTech Atira 270 mm
- Vestavná výška 230 mm od horní hrany dna zásuvky
- Vložená vana výška 45 mm
- Vloženou vanu lze přiříznout, rozměry pro přířez:
  max. šířka 840 mm, max. hloubka 490 mm
  min. šířka 803 mm, min. hloubka 422 mm
- Volitelně lze kombinovat s elektromechanickým systémem otvírání Libero
- Vložená vana, nádoby a víko plast šedý
- Misky plast průsvitný

Sada obsahuje:
- 4 ks nádoba s víkem 12 l + 12 l + 5,5 l + 5,5 l
- 3 ks odkládací miska
- 1 ks vložená vana

Obj. číslo	Bal.
9 132 350	1 sada

Upozornění

- Součásti vysoké zásuvky AvanTech YOU 341
- Součásti vysoké zásuvky ArciTech 414
- Elektromechanický systém otvírání Libero 649

hettich.com/short/cc8090

Bin.it Vario 300



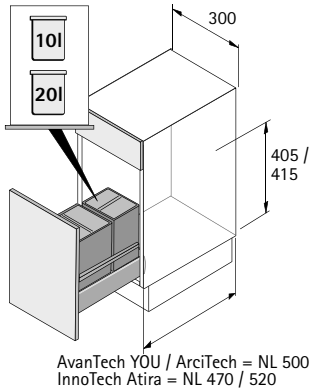

- K postavení do vysoké zásuvky AvanTech YOU a ArciTech, jmenovitá délka (NL) 500 mm nebo InnoTech Atira, jmenovité délky (NL) 470 mm a 520 mm
- Pro skříně šířky 300 mm
- Objem 30 litrů
- Vestavná výška od horní hrany dna korpusu
  pro AvanTech YOU 415 mm
  pro ArciTech a InnoTech Atira 405 mm
- Vestavná výška 370 mm od horní hrany dna zásuvky
- Vložku lze přiříznout, rozměry pro přířez:
  max. šířka 250 mm, max. hloubka 512 mm
  min. šířka 190 mm, min. hloubka 450 mm
- Volitelně lze kombinovat s elektromechanickým systémem otvírání Libero
- Vložená rohož, nádoba a víko plast šedý

Sada obsahuje:
- 2 ks nádoba s víkem 20l + 10l
- 1 ks vložená rohož

Obj. číslo	Bal.
9 207 645	1 sada

Bin.it Vario 450 - 600



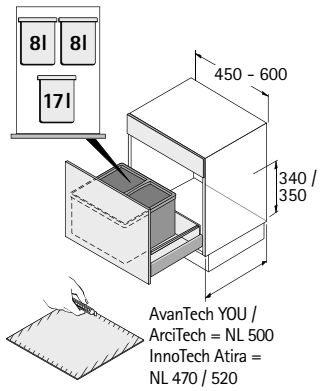

- K postavení do vysoké zásuvky AvanTech YOU a ArciTech, jmenovitá délka (NL) 500 mm nebo InnoTech Atira, jmenovité délky (NL) 470 mm a 520 mm
- Pro šířku skříně 450 - 600 mm díky přiříznutí protiskluzové vložené rohože
- Objem 33 litrů
- Vestavná výška od horní hrany dna korpusu
  pro AvanTech YOU 350 mm
  pro ArciTech a InnoTech Atira 340 mm
- Vestavná výška 305 mm od horní hrany dna zásuvky
- Vložku lze přiříznout, rozměry pro přířez:
  max. šířka 565 mm, max. hloubka 565 mm
  min. šířka 311 mm, min. hloubka 456 mm
- Volitelně lze kombinovat s elektromechanickým systémem otvírání Libero
- Vložená rohož, nádoba a víko plast šedý

Sada obsahuje:
- 3 ks nádoba s víkem 17l + 8l + 8l
- 1 ks vložená rohož

Obj. číslo	Bal.
9 105 101	1 sada

Bin.it Vario 600 - 1200



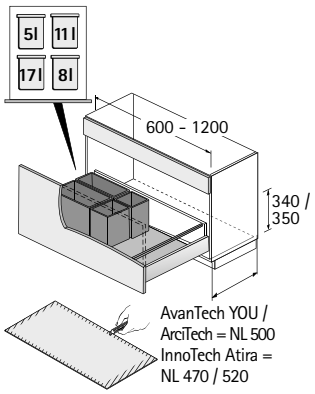

- K postavení do vysoké zásuvky AvanTech YOU a ArciTech, jmenovitá délka (NL) 500 mm nebo InnoTech Atira, jmenovité délky (NL) 470 mm a 520 mm
- Pro šířku skříně 600 - 1200 mm díky přiříznutí protiskluzové vložené rohože
- Objem 41 litrů
- Vestavná výška od horní hrany dna korpusu
  pro AvanTech YOU 350 mm
  pro ArciTech a InnoTech Atira 340 mm
- Vestavná výška 305 mm od horní hrany dna zásuvky
- Vložku lze přiříznout, rozměry pro přířez:
  max. šířka 1150 mm, max. hloubka 565 mm
  min. šířka 468 mm, min. hloubka 456 mm
- Volitelně lze kombinovat s elektromechanickým systémem otvírání Libero
- Vložená rohož, nádoba a víko plast šedý

Sada obsahuje:
- 4 ks nádoba s víkem 17 l + 11 l + 8 l + 5 l
- 1 ks vložená rohož

Obj. číslo	Bal.
9 079 921	1 sada

Upozornění

- Součásti vysoké zásuvky AvanTech YOU 341
- Součásti vysoké zásuvky ArciTech 414
- Elektromechanický systém otvírání Libero 649

hettich.com/short/e1e0e9

Bin.it Smart 450 / 500



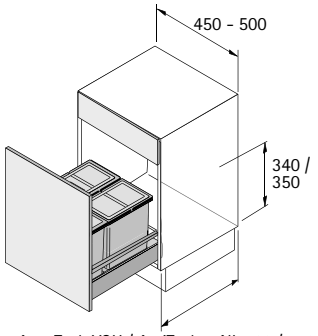

AvanTech YOU / ArciTech = NL 500 / 550
InnoTech Atira = NL 470 / 520

- K postavení do vysoké zásuvky AvanTech YOU (od výšky 139 mm) a ArciTech, jmenovité délky (NL) 500 mm a 550 mm nebo InnoTech Atira, jmenovité délky (NL) 470 mm a 520 mm
- Pro skříně šířky 450 mm nebo 500 mm
- Objem 32 litrů
- Vestavná výška od horní hrany dna korpusu pro AvanTech YOU 350 mm pro ArciTech a InnoTech Atira 340 mm
- Vestavná výška 310 mm od horní hrany dna zásuvky
- Vložená vana výška 60 mm
- Vloženou vanu lze přiříznout, rozměry pro přířez: max. šířka 450 mm, max. hloubka 523 mm min. šířka 345 mm, min. hloubka 462 mm
- Volitelně lze kombinovat s elektromechanickým systémem otvírání Libero
- Vložená vana a víko šedý plast, plastová nádoba antracit

Sada obsahuje:
- 3 ks nádoba a víko 16 l + 8 l + 8 l
- 1 ks vložená vana

Obj. číslo	Bal.
9 208 750	1 sada

Bin.it Smart 600



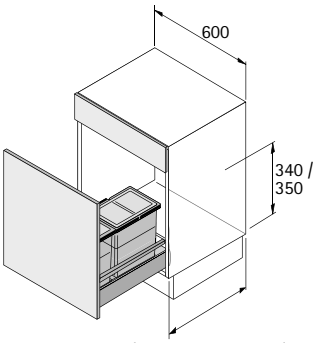

AvanTech YOU / ArciTech = NL 500 / 550
InnoTech Atira = NL 470 / 520

- K postavení do vysoké zásuvky AvanTech YOU (od výšky 139 mm) a ArciTech, jmenovité délky (NL) 500 mm a 550 mm nebo InnoTech Atira, jmenovité délky (NL) 470 mm a 520 mm
- Pro skříně šířky 600 mm
- Objem 32 litrů
- Volný prostor ve vložené vaně poskytuje místo pro čisticí prostředky nebo zde může být alternativně vložena doplňková nádoba 16 litrů
- Vestavná výška od horní hrany dna korpusu pro AvanTech YOU 350 mm pro ArciTech a InnoTech Atira 340 mm
- Vestavná výška 310 mm od horní hrany dna zásuvky
- Vložená vana výška 60 mm
- Vloženou vanu lze přiříznout, rozměry pro přířez: max. šířka 550 mm, max. hloubka 523 mm min. šířka 495 mm, min. hloubka 462 mm
- Volitelně lze kombinovat s elektromechanickým systémem otvírání Libero
- Vložená vana a víko šedý plast, plastová nádoba antracit

Sada obsahuje:
- 3 ks nádoba a víko 16 l + 8 l + 8 l
- 1 ks vložená vana

Obj. číslo	Bal.
9 208 752	1 sada

Upozornění

- Součásti vysoké zásuvky AvanTech YOU
- Součásti vysoké zásuvky ArciTech
- Elektromechanický systém otvírání Libero

hettich.com/short/ca5b83

Elektromechanický systém otvírání Libero





- Doplňkový systém
- Vhodný pro dolní skříně šířky od 300 mm do 1200 mm
- Montáž na přední část dna korpusu
- Nízkonapěťové zařízení (5 V) s konektorem USB-C
- Včetně kabelu 2 m
- Jednoduchá obsluha laserovým nožním senzorem nebo hlasovým ovládáním
- Nastavení a konfigurace přes webový prohlížeč
- Vestavěné orientační osvětlení LED, lze stmívat i vypnout
- Ochrana proti kapající vodě podle certifikace IP21
- Kompatibilní s hlasovým ovládáním Alexa
- Určeno pro 2,4 GHz

Obj. číslo	Bal.
9 352 508	1 ks

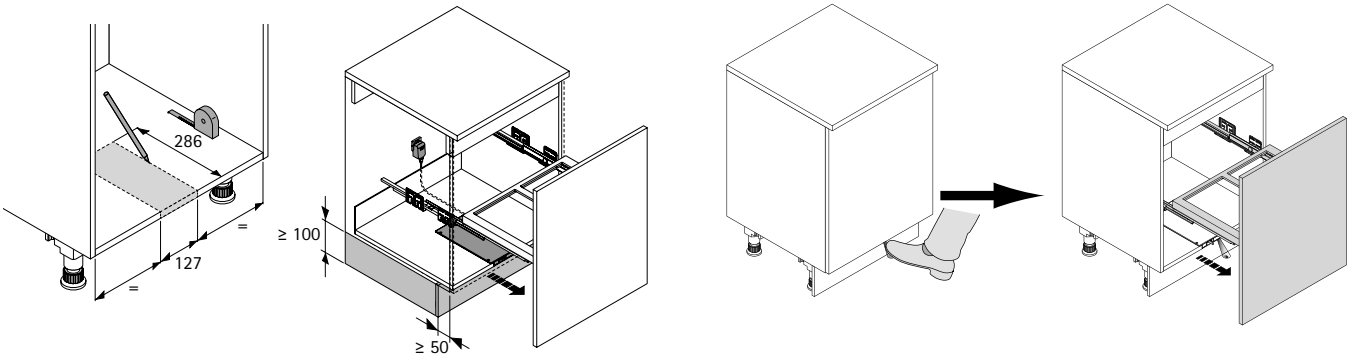

New

Systém pro uložení odpadků Frame pro ArciTech

Strana katalogu	Pro systém	Pro obj. č.	Náhradní nádoby a víka	Š x H x V mm	Obj. číslo	Bal.
628 - 629	Frame pro ArciTech	9 352 426	Nádoba 2,5 l, plast antracit	157 x 111 x 220	**9 352 428**	1 ks
	Frame pro ArciTech	9 352 422 9 352 423 9 352 424 9 352 425 9 352 426	Nádoba 10 l, plast antracit	226 x 154 x 350	**9 352 429**	1 ks
	Frame pro ArciTech	9 352 422	Nádoba 12 l, plast antracit	320 x 141 x 350	**9 352 430**	1 ks
	Frame pro ArciTech	9 352 421 9 352 424 9 352 425	Nádoba 14 l, plast antracit	320 x 156 x 350	**9 352 441**	1 ks
	Frame pro ArciTech	9 352 423 9 352 426	Nádoba 20 l, plast antracit	320 x 226 x 350	**9 352 442**	1 ks

Upozornění: Všechny náhradní nádoby jsou dodávány bez víka.

AvanTech YOU Pull, ArciTech Pull, InnoTech Pull

Strana katalogu	Pro systém	Pro obj. č.	Náhradní nádoby a víka	Š x H x V mm	Obj. číslo	Bal.
631 - 635	AvanTech YOU Pull, ArciTech Pull, Inno-Tech Pull	různé	Nádoba 5 l, plast antracit	152 x 152 x 295	**9 279 389**	1 ks
	AvanTech YOU Pull, ArciTech Pull, Inno-Tech Pull	9 279 389	Víko 5 l, plast antracit	152 x 152 x 21	**9 279 395**	1 ks
	AvanTech YOU Pull, ArciTech Pull, Inno-Tech Pull	různé	Nádoba 8 l, plast antracit	152 x 225 x 295	**9 279 390**	1 ks
	AvanTech YOU Pull, ArciTech Pull, Inno-Tech Pull	9 279 390	Víko 8 l, plast antracit	152 x 225 x 21	**9 279 396**	1 ks
	AvanTech YOU Pull, ArciTech Pull, Inno-Tech Pull	různé	Nádoba 11 l, plast antracit	152 x 304 x 295	**9 279 391**	1 ks
	AvanTech YOU Pull, ArciTech Pull, Inno-Tech Pull	9 279 391	Víko 11 l, plast antracit	152 x 304 x 21	**9 279 397**	1 ks
	AvanTech YOU Pull, ArciTech Pull, Inno-Tech Pull	různé	Nádoba 17 l, plast antracit	225 x 304 x 295	**9 279 392**	1 ks
	AvanTech YOU Pull, ArciTech Pull, Inno-Tech Pull	různé	Nádoba 29 l, plast antracit	225 x 304 x 460	**9 279 393**	1 ks
	AvanTech YOU Pull, ArciTech Pull, Inno-Tech Pull	9 279 392 9 279 393	Víko 17 l a 29 l, plast antracit	225 x 304 x 21	**9 279 398**	1 ks
	AvanTech YOU Pull, ArciTech Pull, Inno-Tech Pull	9 278 337 9 279 405	Nádoba 40 l, plast antracit	223 x 418 x 505	**9 279 394**	1 ks
	AvanTech YOU Pull, ArciTech Pull, Inno-Tech Pull	9 279 394	Víko 40 l, plast antracit	223 x 418 x 21	**9 279 399**	1 ks

Upozornění: Všechny náhradní nádoby jsou dodávány bez víka.

hettich.com/short/a70b42

New

Cargo Synchro

Strana katalogu	Pro systém	Pro obj. č.	Náhradní nádoby a víka	Š x H x V mm	Obj. číslo	Bal.
638 - 639	Cargo Synchro	9 279 422 9 279 423	Nádoba 13 l, plast tmavě šedý	242 x 192 x 381	**9 279 418**	1 ks
	Cargo Synchro	9 279 422 9 279 423	Víko 13 l, plast tmavě šedý	242 x 192 x 15	**9 280 317**	1 ks
	Cargo Synchro	9 279 420 9 279 422	Nádoba 18 l, plast tmavě šedý	385 x 166 x 381	**9 279 419**	1 ks
	Cargo Synchro	9 279 423	Nádoba 28 l, plast tmavě šedý	385 x 242 x 381	**9 280 315**	1 ks
	Cargo Synchro	9 279 421	Nádoba 55 l, plast tmavě šedý	385 x 358 x 501	**9 280 316**	1 ks

Upozornění: Všechny náhradní nádoby jsou dodávány bez víka.

Base pro ArciTech

Strana katalogu	Pro systém	Pro obj. č.	Náhradní nádoby a víka	Š x H x V mm	Obj. číslo	Bal.
640 - 641	Base pro ArciTech	9 352 443 9 352 444 9 352 445 9 352 446	Nádoba 10 l, plast antracit	226 x 154 x 350	**9 352 429**	1 ks
	Base pro ArciTech	9 352 443 9 352 444 9 352 445 9 352 446	Nádoba 20 l, plast antracit	320 x 226 x 350	**9 352 442**	1 ks

Upozornění: Všechny náhradní nádoby jsou dodávány bez víka.

InsertFlex

Strana katalogu	Pro systém	Pro obj. č.	Náhradní nádoby a víka	Š x H x V mm	Obj. číslo	Bal.
642 - 643	InsertFlex	9 352 451 9 352 459 9 352 468 9 352 471	Nádoba 8 l, plast antracit	226 x 156 x 295	**9 352 473**	1 ks
	InsertFlex	9 352 451 9 352 459 9 352 468 9 352 471	Nádoba 18 l, plast antracit	320 x 226 x 295	**9 352 503**	1 ks
	InsertFlex	9 352 451 9 352 459 9 352 468 9 352 471	Víko 8 l, plast antracit	226 x 156 x 15	**9 352 506**	1 ks

Upozornění: Všechny náhradní nádoby jsou dodávány bez víka.

hettich.com/short/a70b42

Bin.it Prime

Strana katalogu	Pro systém	Pro obj. č.	Náhradní nádoby a víka	Š x H x V mm	Obj. číslo	Bal.
644	Bin.it Prime	9 220 394 9 220 395	Nádoba 11 l, plast antracit	146 x 356 x 275	**9 220 484**	1 ks
	Bin.it Prime	9 220 394 9 220 395	Nádoba 26 l, plast antracit	298 x 356 x 275	**9 220 486**	1 ks
	Bin.it Prime	9 220 394 9 220 395	Víko 11 l, plast antracit	131 x 341 x 20	**9 220 487**	1 ks
	Bin.it Prime	9 220 394 9 220 395	Víko 26 l, plast antracit	283 x 341 x 20	**9 220 488**	1 ks

Upozornění: Všechny náhradní nádoby jsou dodávány bez víka.

Bin.it Flex

Strana katalogu	Pro systém	Pro obj. č.	Náhradní nádoby a víka	Š x H x V mm	Obj. číslo	Bal.
645	Bin.it Flex	9 132 350	Nádoba 5,5 l, plast šedý	155 x 222 x 227	**9 136 188**	1 ks
	Bin.it Flex	9 132 349 9 132 350	Nádoba 12 l, plast šedý	310 x 222 x 227	**9 136 187**	1 ks

Upozornění: Všechny náhradní nádoby jsou dodávány bez víka.

Bin.it Vario

Strana katalogu	Pro systém	Pro obj. č.	Náhradní nádoby a víka	Š x H x V mm	Obj. číslo	Bal.
646 - 647	Bin.it Vario	9 079 921	Nádoba 5 l, plast šedý	152 x 152 x 295	**9 132 375**	1 ks
	Bin.it Vario	9 132 375	Víko 5 l, plast šedý	152 x 152 x 21	**9 132 383**	1 ks
	Bin.it Vario	9 105 101 9 079 921	Nádoba 8 l, plast šedý	152 x 225 x 295	**9 132 377**	1 ks
	Bin.it Vario	9 132 377	Víko 8 l, plast šedý	225 x 152 x 21	**9 132 384**	1 ks
	Bin.it Vario	9 079 921	Nádoba 11 l, plast šedý	152 x 304 x 295	**9 132 378**	1 ks
	Bin.it Vario	9 132 378	Víko 11 l, plast šedý	152 x 304 x 21	**9 132 385**	1 ks
	Bin.it Vario	9 105 101 9 079 921	Nádoba 17 l, plast šedý	225 x 304 x 295	**9 132 380**	1 ks
	Bin.it Vario	9 132 380	Víko 17 a 29 l, plast šedý	225 x 304 x 21	**9 132 386**	1 ks

Upozornění: Všechny náhradní nádoby jsou dodávány bez víka.

hettich.com/short/a70b42

Bin.it Smart

Strana katalogu	Pro systém	Pro obj. č.	Náhradní nádoby a víka	Š x H x V mm	**Obj. číslo**	Bal.
648	Bin.it Smart	9 208 750 9 208 752	Nádoba 8 l, plast antracit	225 x 152 x 295	**9 208 754**	1 ks
	Bin.it Smart	9 208 750 9 208 752	Nádoba 16 l, plast antracit	225 x 304 x 295	**9 208 757**	1 ks
	Bin.it Smart	9 208 750 9 208 752	Víko 8 l, plast šedý	225 x 152 x 21	**9 132 384**	1 ks
	Bin.it Smart	9 208 750 9 208 752	Víko 17 a 29 l, plast šedý	225 x 304 x 21	**9 132 386**	1 ks

Upozornění: Všechny náhradní nádoby jsou dodávány bez víka.

hettich.com/short/a70b42



Vše je v pořádku

Teď je úklid v koupelně nebo technické místnosti hračka. Díky promyšlenému uspořádání a mnoha způsobům využití úložného prostoru vše najde správné místo a je kdykoli snadno přístupné.

Úložný prostor a funkce s domáckou atmosférou. Technickou místnost ani koupelnu již není třeba skrývat.



Užitečné v koupelně i technické místnosti:
Zásuvka Pull Laundry obsahuje 2 koše na prádlo.

hettich.com/short/f0ca15

Zjistěte více:
Inspiraci a další podrobnosti o výrobcích naleznete na našich webových stránkách.



Vybavení dolní skříňky
Koše na prádlo **656 – 660**

Výsuvný koš na prádlo AvanTech YOU Pull Laundry 600



- Výsuvný koš na prádlo pro zásuvky AvanTech YOU, výška boků 101 mm
- Pro jmenovitou délku 500 mm
- Pro šířku korpusu 600 mm
- Namísto dna zásuvky se vsadí rám ArciTech Pull Laundry
- Včetně dvou vyjímatelných košů na prádlo s úchytkami
- Součásti zásuvky AvanTech YOU je třeba objednat zvlášť
- Rám: prášková barva stříbrná
- Koše na prádlo: plast bílý

AvanTech YOU Pull Laundry 600



Sada obsahuje:

- 1 sada vestavný rám včetně podpěry čela
- 2 ks koš na prádlo 40 l
- Upevňovací materiál

Obj. číslo	Bal.
9 279 106	1 sada

Rozměry

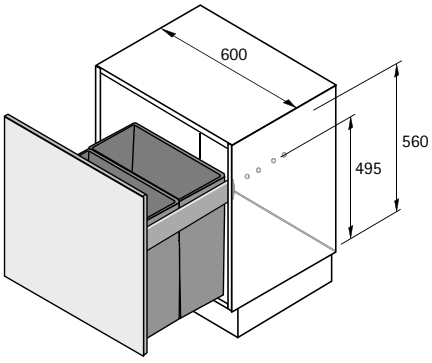

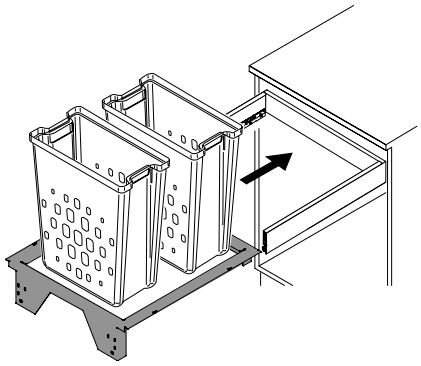

Upozornění

- Součásti zásuvek AvanTech YOU 334 - 335

hettich.com/short/89c108

Výsuvný koš na prádlo ArciTech Pull Laundry 450



- Výsuvný koš na prádlo pro zásuvky ArciTech, výška boků 94 mm
- Pro jmenovitou délku 500 mm
- Pro šířku korpusu 450 mm
- Namísto dna zásuvky se vsadí rám ArciTech Pull Laundry
- Včetně jednoho vyjímatelného koše na prádlo s úchytkami
- Součásti zásuvky ArciTech je třeba objednat zvlášť
- Rám: prášková barva stříbrná
- Koš na prádlo plast bílý

ArciTech Pull Laundry 450



Sada obsahuje:

- 1 sada vestavný rám včetně podpěry čela
- 1 ks koš na prádlo 401
- Upevňovací materiál

Obj. číslo	Bal.
9 233 564	1 sada

Rozměry

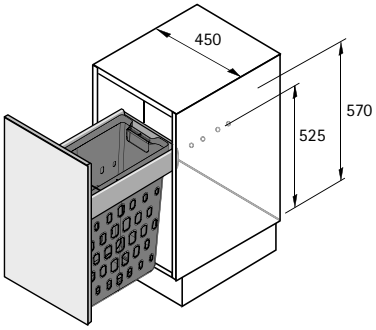

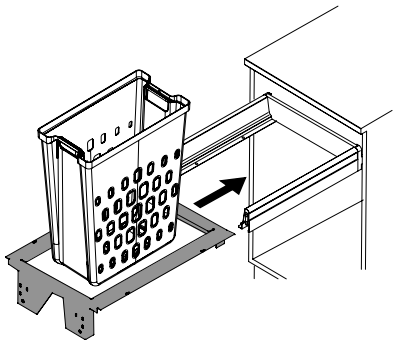

Upozornění

- Součásti zásuvek ArciTech 400 - 401

hettich.com/short/bcb9c3

Výsuvný koš na prádlo ArciTech Pull Laundry 600



- Výsuvný koš na prádlo pro zásuvky ArciTech, výška boků 94 mm
- Pro jmenovitou délku 500 mm
- Pro šířku korpusu 600 mm
- Namísto dna zásuvky se vsadí rám ArciTech Pull Laundry
- Včetně dvou vyjímatelných košů na prádlo s úchytkami
- Součásti zásuvky ArciTech je třeba objednat zvlášť
- Rám: prášková barva stříbrná
- Koše na prádlo: plast bílý

ArciTech Pull Laundry 600



Sada obsahuje:

- 1 sada vestavný rám včetně podpěry čela
- 2 ks koš na prádlo 401
- Upevňovací materiál

Obj. číslo	Bal.
9 207 634	1 sada

Rozměry

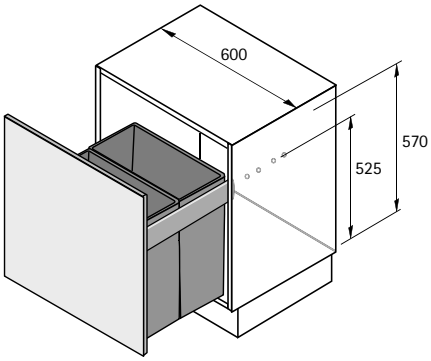

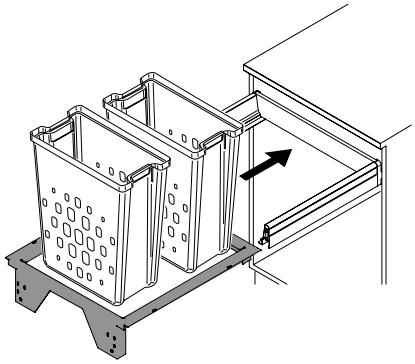

Upozornění

- Součásti zásuvek ArciTech 400 - 401

hettich.com/short/b25cf8

Výsuvný koš na prádlo InnoTech Pull Laundry 450



- Koš na prádlo pro zásuvky InnoTech a InnoTech Atira s výškou boků 70 mm
- Pro jmenovitou délku (NL) 470 mm
- Pro šířku korpusu 450 mm
- Namísto dna zásuvky se vsadí rám InnoTech Pull Laundry
- Včetně jednoho vyjímatelného koše na prádlo s úchytkami
- Součásti zásuvky InnoTech a InnoTech Atira je třeba objednat zvlášť
- Rám: prášková barva stříbrná
- Koš na prádlo: plast bílý

InnoTech Pull Laundry 450



Sada obsahuje:

- 1 sada vestavný rám včetně podpěry čela
- 1 ks koš na prádlo 40l
- Upevňovací materiál

Upozornění:

- Jednotlivé prvky zásuvky InnoTech Atira viz str. 482 - 483

Obj. číslo	Bal.
9 233 565	1 sada

Rozměry

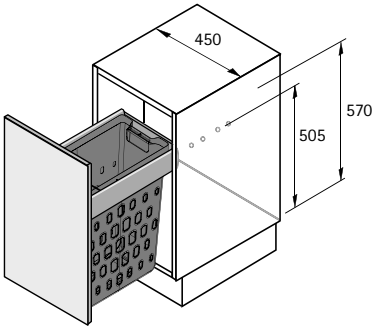

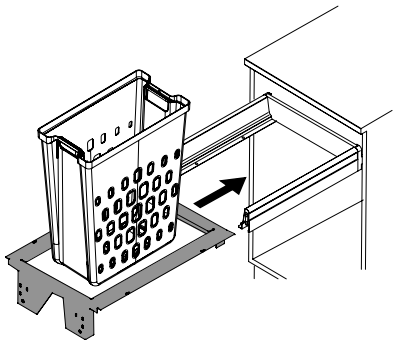

Výsuvný koš na prádlo InnoTech Pull Laundry 600



- Koš na prádlo pro zásuvky InnoTech a InnoTech Atira s výškou boků 70 mm
- Pro jmenovitou délku (NL) 470 mm
- Pro šířku korpusu 600 mm
- Namísto dna zásuvky se vsadí rám InnoTech Pull Laundry
- Včetně dvou vyjímatelných košů na prádlo s úchytkami
- Součásti zásuvky InnoTech a InnoTech Atira je třeba objednat zvlášť
- Rám: prášková barva stříbrná
- Koše na prádlo: plast bílý

InnoTech Pull Laundry 600



Sada obsahuje:

- 1 sada vestavný rám včetně podpěry čela
- 2 ks koš na prádlo 40 l
- Upevňovací materiál

Upozornění:
- Jednotlivé prvky zásuvky InnoTech Atira viz str. 482 - 483

Obj. číslo	Bal.
9 207 636	1 sada

Rozměry

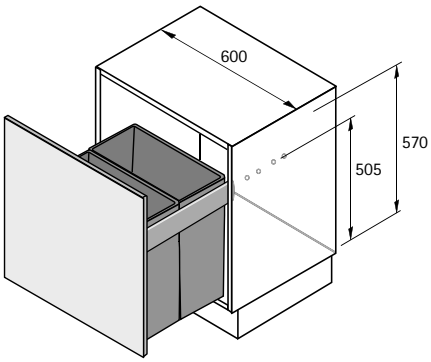

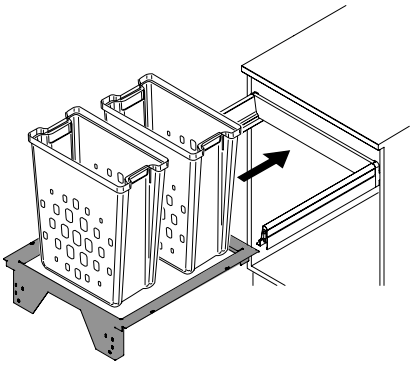

Vybavení dolní skříňky

- **Čelní výsuv 90°, 2-patrový**
- **Pro skříně šířky 150 mm**



- Pro skříně šířky 150 mm
- Plnovýsuv Actro s tlumením Silent System je třeba objednat zvlášť
- Volitelně lze použít s otvíracím systémem Push to open Silent
- Včetně 3-rozměrně seřiditelných držáků čela
- S rychlomontážním systémem ClickFixx
- Montáž je možná pouze na pravý bok
- Nosnost 12 kg
- Minimální světlé rozměry:
  šířka 112 mm
  hloubka 510 mm
  výška 550 mm
- Ocel

Čelní výsuv





Sada obsahuje:
- 1 ks výsuvný rám se 2 strukturovanými policemi a 2 držáky čela

Položka	Obj. číslo	Bal.
1 Čelní výsuv STYLE chromovaný	**9 207 577**	1 sada
1 Čelní výsuv STYLE prášková barva antracitová	**9 277 605**	1 sada
2 Čelní výsuv CLASSIC chromovaný	**9 207 578**	1 sada
2 Čelní výsuv CLASSIC prášková barva stříbrná	**9 207 579**	1 sada

Rozměry

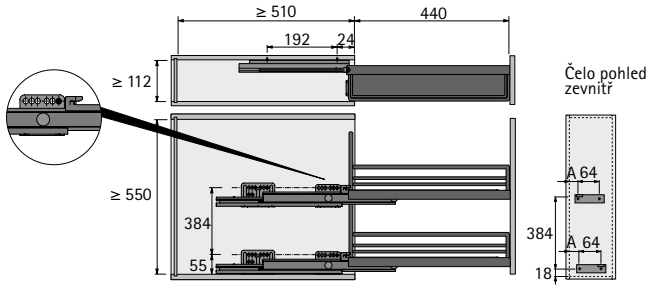

Tloušťka boku korpusu mm	Vestavná šířka mm	A mm
18	13	22
19	12	21

Upozornění

Plnovýsuv Actro	663
Push to open Silent, sada	663
Vhodné dělicí přepážky	663

hettich.com/short/5e1e20

Plnovýsuv Actro s tlumením Silent System



- Pro použití s čelním výsuvem nebo držákem na ručníky 90° pro skříně šířky 150 mm
- Plnovýsuv jmenovitá délka 500 mm
- S integrovaným tlumením Silent System
- Volitelně lze použít Push to open Silent
- Nosnost dle EN 15338, úroveň 3, 40 kg
- Ocel pozinkovaná

Sada obsahuje:
- 2 ks výsuv Actro, pravý

Upevňovací materiál

Vestavná šířka mm	Pro bok korpusu tl. KD mm	**Obj. číslo**	Bal.
12	19	**9 281 948**	1 sada
13	18	**9 281 947**	1 sada

Push to open Silent sada



- Otvírací systém Push to open Silent
- Volitelně lze použít s čelním výsuvem nebo věšákem na ručníky pro skříně šířky 150 mm

Sada obsahuje:
- 1 ks jednotka Push to open Silent k přišroubování, levá
- 1 ks jednotka Push to open Silent k přišroubování, pravá
- 1 ks aktivátor
- 1 ks adaptér
- 1 sada příslušenství

Obj. číslo	Bal.
9 279 210	1 sada

Dělicí přepážka pro čelní výsuv





- Praktický dělicí prvek s klipovou montáží do čelního výsuvu nebo do výsuvu s věšákem na ručníky pro skříně šířky 150 mm
- Ocel

Položka	**Obj. číslo**	Bal.
1 Dělicí přepážka pro čelní výsuv STYLE, chromovaná	**9 079 801**	1 ks
1 Dělicí příčka pro čelní výsuv STYLE, prášková barva antracitová	**9 277 609**	1 ks
2 Dělicí přepážka pro čelní výsuv CLASSIC, chromovaná	**0 010 918**	1 ks
2 Dělicí přepážka pro čelní výsuv CLASSIC, prášková barva stříbrná	**9 082 221**	1 ks

Vybavení dolní skříňky

- **Výsuv s věšákem na ručníky 90°**
- **Pro skříně šířky 150 mm**



- Pro skříně šířky 150 mm
- Plnovýsuv Actro s tlumením Silent System je třeba objednat zvlášť
- Volitelně lze použít s otvíracím systémem Push to open Silent
- Včetně 3-rozměrně seřiditelných držáků čela
- S rychlomontážním systémem ClickFixx
- Montáž je možná pouze na pravý bok
- Nosnost 12 kg
- Minimální světlé rozměry:
  šířka 112 mm
  hloubka 510 mm
  výška 599 mm
- Ocel

Výsuv s věšákem na ručníky





Sada obsahuje:

- 1 sada výsuvný rám s věšákem na ručníky, se strukturovanou kovovou policí a držáky čela

Položka	Obj. číslo	Bal.
1 Věšák na ručníky STYLE, chromovaný	**9 207 580**	1 sada
1 Věšák na ručníky STYLE, prášková barva antracitová	**9 277 608**	1 sada
2 Věšák na ručníky CLASSIC, chromovaný	**9 207 581**	1 sada
2 Věšák na ručníky CLASSIC, prášková barva stříbrná	**9 207 582**	1 sada

Rozměry

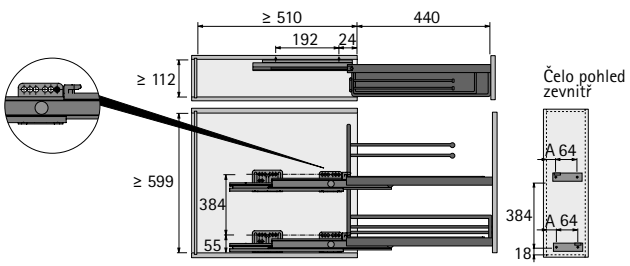

Tloušťka boku korpusu mm	Vestavná šířka mm	A mm
18	13	22
19	12	21

Upozornění

Plnovýsuv Actro	665
Push to open Silent, sada	665
Vhodné dělicí přepážky	665

hettich.com/short/1553de

Plnovýsuv Actro s tlumením Silent System



- Pro použití s čelním výsuvem nebo držákem na ručníky 90° pro skříně šířky 150 mm
- Plnovýsuv jmenovitá délka 500 mm
- S integrovaným tlumením Silent System
- Volitelně lze použít Push to open Silent
- Nosnost dle EN 15338, úroveň 3, 40 kg
- Ocel pozinkovaná

Sada obsahuje:
- 2 ks výsuv Actro, pravý
- Upevňovací materiál

Vestavná šířka mm	Pro bok korpusu tl. KD mm	**Obj. číslo**	Bal.
12	19	**9 281 948**	1 sada
13	18	**9 281 947**	1 sada

Push to open Silent sada



- Otvírací systém Push to open Silent
- Volitelně lze použít s čelním výsuvem nebo věšákem na ručníky pro skříně šířky 150 mm

Sada obsahuje:
- 1 ks jednotka Push to open Silent k přišroubování, levá
- 1 ks jednotka Push to open Silent k přišroubování, pravá
- 1 ks aktivátor
- 1 ks adaptér
- 1 sada příslušenství

Obj. číslo	Bal.
9 279 210	1 sada

Dělicí přepážka pro čelní výsuv





- Praktický dělicí prvek s klipovou montáží do čelního výsuvu nebo do výsuvu s věšákem na ručníky pro skříně šířky 150 mm
- Ocel

Položka	**Obj. číslo**	Bal.
1 Dělicí přepážka pro čelní výsuv STYLE, chromovaná	**9 079 801**	1 ks
1 Dělicí příčka pro čelní výsuv STYLE, prášková barva antracitová	**9 277 609**	1 ks
2 Dělicí přepážka pro čelní výsuv CLASSIC, chromovaná	**0 010 918**	1 ks
2 Dělicí přepážka pro čelní výsuv CLASSIC, prášková barva stříbrná	**9 082 221**	1 ks

Vybavení dolní skříňky

- **Čelní výsuv 90° Cargo IQ plus 150, 2-patrový**
- **Pro skříně šířky 150 mm**



- Pro skříně šířky 150 mm
- Nosnost 15 kg
- Minimální světlé rozměry:
  šířka 112 mm
  hloubka 495 mm
  výška 590 mm
- Plnovýsuv Quadro V6 s tlumením Silent System a vložky na dno je třeba objednat zvlášť, viz níže
- Výsuvy volitelně vpravo, vlevo nebo diagonálně
- Čelní výsuv, ocel, prášková barva stříbrná
  Vložka na dno, plast průsvitný

Cargo IQ plus 150



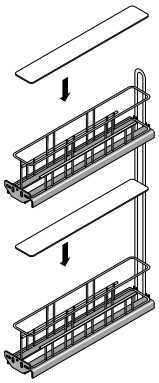

Položka	Barva	Obj. číslo	Bal.
Cargo IQ plus 150	stříbrná	**9 077 588**	1/10 ks
Vložka na dno 150	průsvitná	**9 077 601**	1/40 ks

Plnovýsuv Quadro V6 s tlumením Silent System



- Jmenovitá délka 470 mm
- Ocel pozinkovaná

Vestavná šířka mm	Pro bok korpusu tl. KD mm	Obj. č. / provedení		Bal.
		levé	pravé	
9,5	19	**9 275 759**	**9 275 760**	1/20 ks
10,5	18	**9 217 483**	**9 217 484**	1/20 ks
12,5	16	**9 065 916**	**9 065 917**	1/20 ks

Rozměry

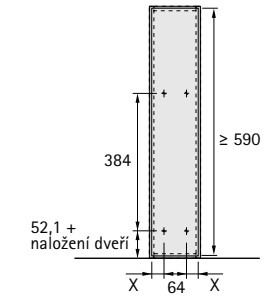

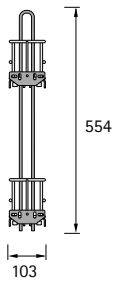

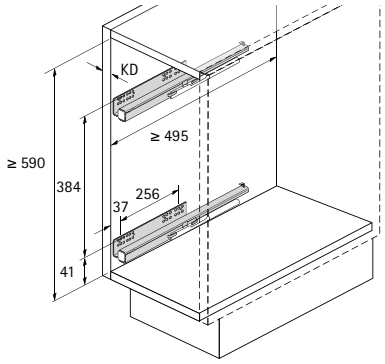

X = KD 19: 23,5 + naložení dveří
X = KD 18: 24,5 + naložení dveří
X = KD 16: 26,5 + naložení dveří

hettich.com/short/c049c9

Vybavení dolní skříňky

- **Čelní výsuv 90° Cargo IQ plus 200, 2-patrový**
- **Pro skříně šířky 200 mm**



- Pro skříně šířky 200 mm
- Nosnost 17,5 kg
- Minimální světlé rozměry:
  šířka 162 mm
  hloubka 495 mm
  výška 590 mm
- Plnovýsuv Quadro V6 s tlumením Silent System a vložky na dno je třeba objednat zvlášť, viz níže
- Výsuvy volitelně vpravo, vlevo nebo diagonálně
- Čelní výsuv, ocel, prášková barva stříbrná
  Vložka na dno, plast průsvitný

Cargo IQ plus 200



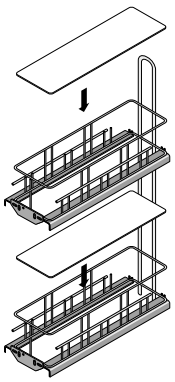

Položka	Barva	Obj. číslo	Bal.
Cargo IQ plus 200	stříbrná	**9 065 857**	1/5 ks
Vložka na dno 200	průsvitná	**9 065 861**	1/40 ks

Plnovýsuv Quadro V6 s tlumením Silent System



- Jmenovitá délka 470 mm
- Ocel pozinkovaná

Vestavná šířka mm	Pro bok korpusu tl. KD mm	Obj. č. / provedení		Bal.
		levé	pravé	
9,5	19	**9 275 759**	**9 275 760**	1/20 ks
10,5	18	**9 217 483**	**9 217 484**	1/20 ks
12,5	16	**9 065 916**	**9 065 917**	1/20 ks

Rozměry

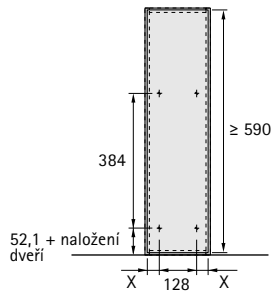

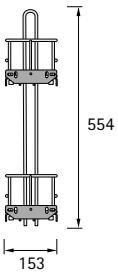

X = KD 19: 16,5 + naložení dveří
X = KD 18: 17,5 + naložení dveří
X = KD 16: 19,5 + naložení dveří

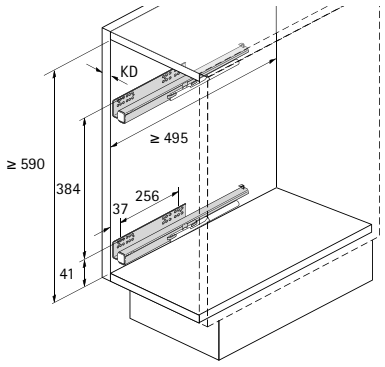

hettich.com/short/c049c9

Vybavení dolní skříňky

- **Čelní výsuv 90° Cargo IQ plus 300, 2-patrový**
- **Pro skříně šířky 300 mm**



- Pro skříně šířky 300 mm
- Nosnost 20 kg
- Minimální světlé rozměry:
  šířka 262 mm
  hloubka 495 mm
  výška 590 mm
- Plnovýsuv Quadro V6 s tlumením Silent System a vložky na dno je třeba objednat zvlášť, viz níže
- Nutno použít výsuvy vpravo i vlevo
- Čelní výsuv, ocel, prášková barva stříbrná
  Vložka na dno, plast průsvitný

Cargo IQ plus 300



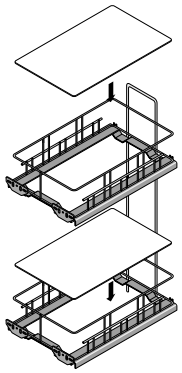

Položka	Barva	Obj. číslo	Bal.
Cargo IQ plus 300	stříbrná	**9 065 860**	1/4 ks
Vložka na dno 300	průsvitná	**9 065 862**	1/40 ks

Plnovýsuv Quadro V6 s tlumením Silent System



- Jmenovitá délka 470 mm
- Ocel pozinkovaná

Vestavná šířka mm	Pro bok korpusu tl. KD mm	Obj. č. / provedení		Bal.
		levé	pravé	
9,5	19	**9 275 759**	**9 275 760**	1/20 ks
10,5	18	**9 217 483**	**9 217 484**	1/20 ks
12,5	16	**9 065 916**	**9 065 917**	1/20 ks

Rozměry

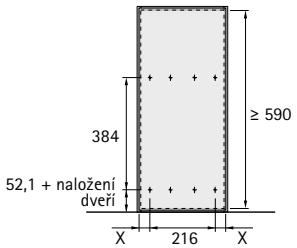

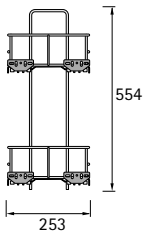

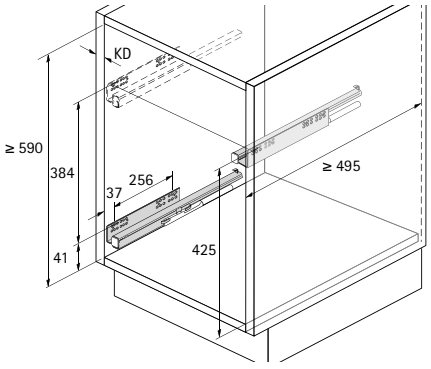

X = KD 19: 22,5 + naložení dveří
X = KD 18: 23,5 + naložení dveří
X = KD 16: 25,5 + naložení dveří

hettich.com/short/c049c9



Otvírání de luxe:
Tiché tlumení a maximální pohodlí: díky elektromechanickému systému Easys se zásuvky otvírají samočinně po lehkém zatlačení na čelo zásuvky. A díky tlumení Silent System je můžete kdykoliv opět stejně lehce a tiše zavřít. Díky snadné synchronizaci jednotek a příslušenství lze spolehlivě pracovat nejen se zásuvkami všech formátů, ale také zabránit kolizím v koutě mezi zásuvkami a dveřmi.



Design kompletně bez úchytek:
Od malých a lehkých až po velké a těžké zásuvky.



Štíhlý a elegantní:
Easys je kompaktní a nenápadně schovaný za zády zásuvky.



Bezpečné otvírání a zavírání:
Volitelná ochrana před kolizí v koutě.

hettich.com/short/7b923b

Zjistěte více:
Inspiraci a další podrobnosti o výrobcích naleznete na našich webových stránkách.

Elektromechanický systém otvírání Easys

Pro AvanTech YOU, ArciTech, InnoTech Atira, Actro 5D a Quadro s dřevěnými zásuvkami



Sada na jednu zásuvku **672 – 673**



Jerdnotlivé prvky
pro AvanTech YOU, ArciTech, InnoTech Atira, Actro 5D
a Quadro s dřevěnými zásuvkami **674 – 682**



Příklady použití
Přehled **684 – 685**



Technika zpracování
Šablona Easys **683**

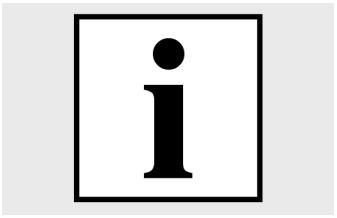

Technické informace
- **Kritéria kvality** **686**

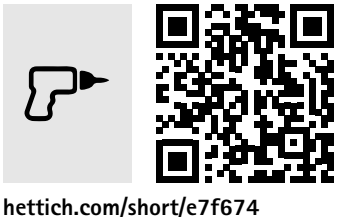

Hettich technický asistent
- **Montáž**
- **Seřízení**
- **Služby**

hettich.com/short/e7f674

Elektromechanický systém otvírání Easys

- **Pro AvanTech YOU, ArciTech, InnoTech Atira, Actro 5D a Quadro s dřevěnými zásuvkami**
- **Sada na jednu zásuvku**

Příklad použití



- Ideální pro odpadkový koš
- Vhodné k dodatečné montáži
- Snadná montáž díky malému počtu dílů: Připojení přímo k napájecímu zdroji (maximálně jedna pohonná jednotka na napájecí zdroj)
- Není nutné nastavení adresy
- Neumožňuje synchronizaci
- Nekompatibilní s elektrickými součástmi systému 674 - 682

Sada obsahuje:

- 1 ks pohonná jednotka
- 1 ks montážní úhelník
- 1 ks napájecí zdroj
- 1 ks napájecí kabel, Evropa (typ C) nebo Velká Británie (typ G)
- 1 ks držák napájecího zdroje
- 4 ks doraz k zapuštění do čela
- 1 ks šablona pro vrtání čela
- 1 ks omezovač hloubky vrtání
- 1 ks označovací šablona
- Upevňovací materiál
- 1 ks úhelník pro záda 11 mm (pouze pro ArciTech s ocelovými zády)

Položka	Obj. číslo	Bal.
Sada s napájecím kabelem, Evropa (typ C)	**9 115 909**	1 sada
Sada s napájecím kabelem pro Velkou Británii (typ G)	**9 117 527**	1 sada

Rozměry

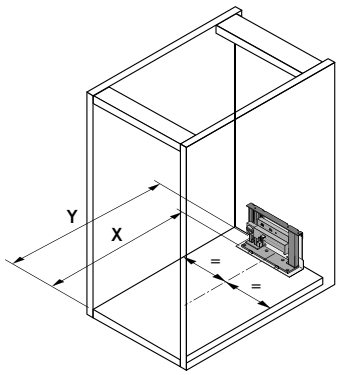

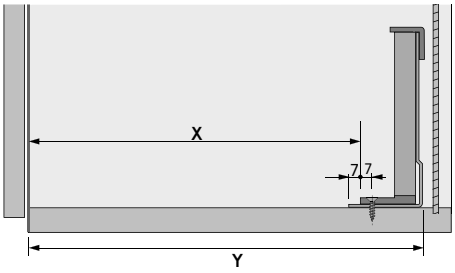

Minimální vestavná hloubka	X mm	Y mm
AvanTech YOU s dřevěnými nebo hliníkovými zády	Jmenovitá délka - 14 mm	Jmenovitá délka + 31 mm
AvanTech YOU s ocelovými zády*	Jmenovitá délka - 22 mm	Jmenovitá délka + 23 mm
ArciTech s dřevěnými nebo hliníkovými zády*	Jmenovitá délka - 13 mm	Jmenovitá délka + 32 mm
ArciTech s ocelovými zády*	Jmenovitá délka - 19 mm	Jmenovitá délka + 26 mm
InnoTech a InnoTech Atira s ocelovými zády	Jmenovitá délka - 10 mm	Jmenovitá délka + 35 mm
InnoTech a InnoTech Atira s dřevěnými nebo hliníkovými zády*	Jmenovitá délka + 5 mm	Jmenovitá délka + 50 mm
Actro YOU a Actro 5D s dřevěnými zásuvkami	Jmenovitá délka - 14 mm	Jmenovitá délka + 31 mm
Quadro s dřevěnými zásuvkami	Délka zásuvky - 4 mm	Délka zásuvky + 42 mm

* Je nutné použití úhelníku pro záda, viz str. 678 - 679

- **Pro AvanTech YOU, ArciTech, InnoTech Atira, Actro 5D a Quadro s dřevěnými zásuvkami**
- **Sada na jednu zásuvku**

Vrtací obraz

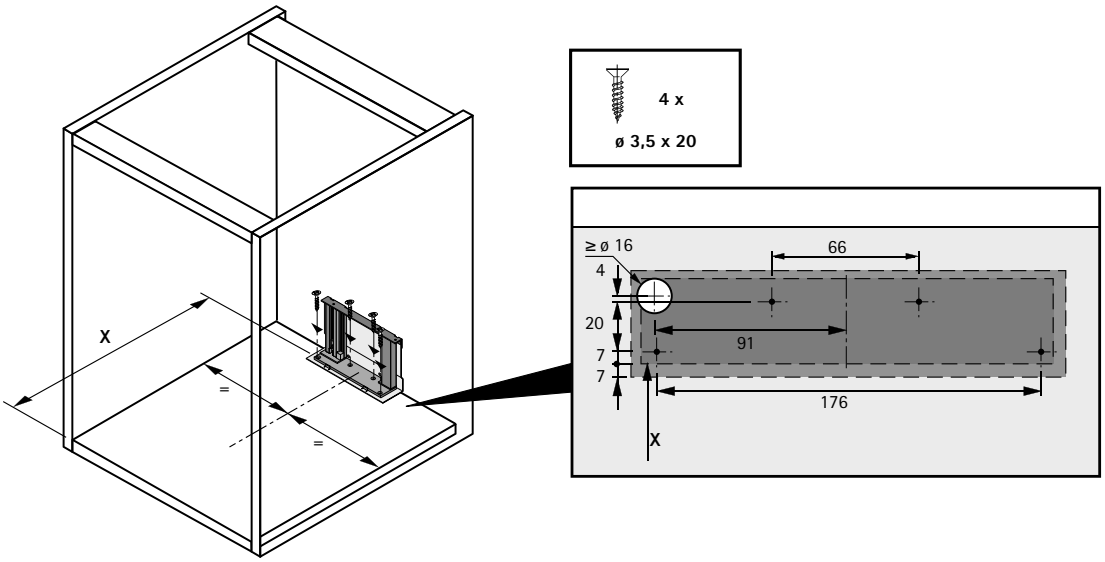

Montáž

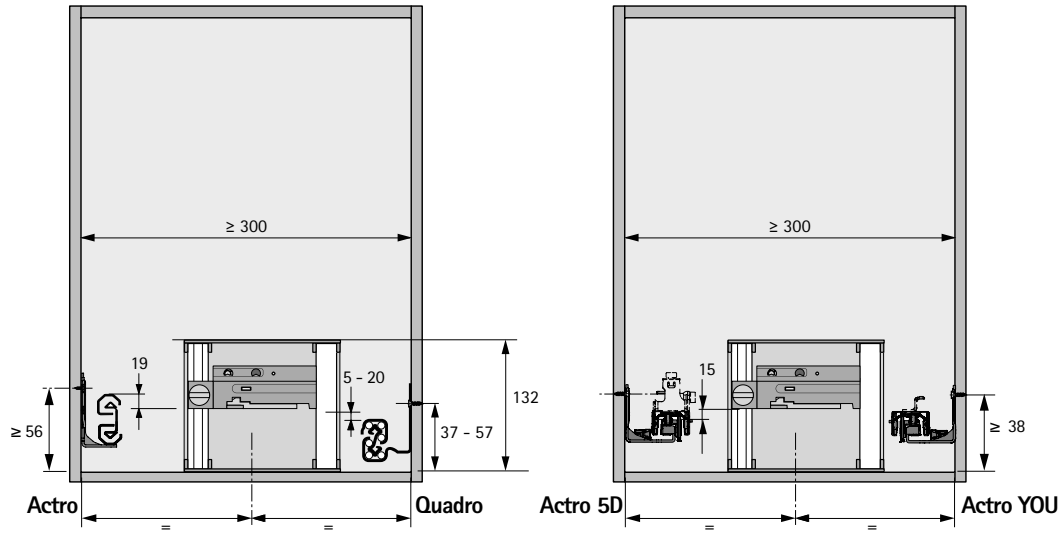

Zapojení

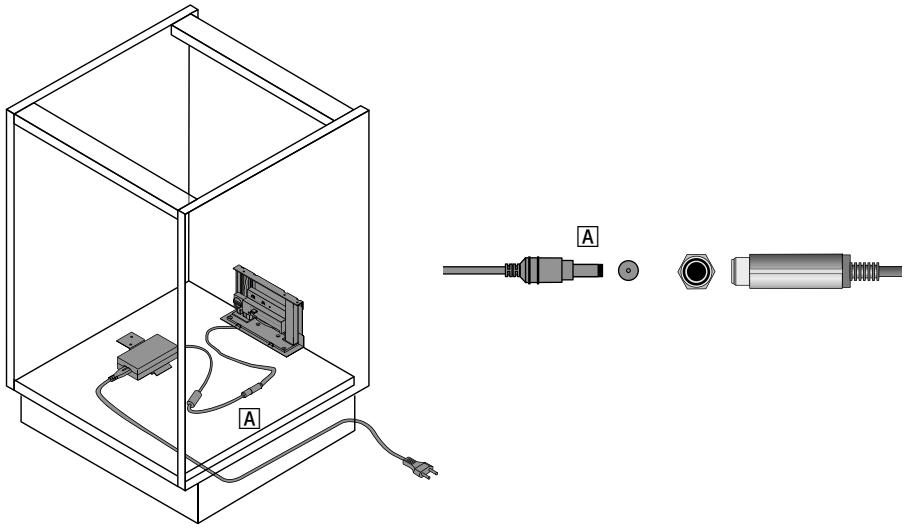

Instalační sada



- Pro upevnění profilů na půdu a dno korpusu

Sada obsahuje:
- 1 ks držák montážních profilů dolní, vč. napájecího kabelu délky 800 mm
- 1 ks držák profilů horní

Upozornění:
- Vrtací přípravek viz str. 683

Obj. číslo	Bal.
9 082 357	1 sada

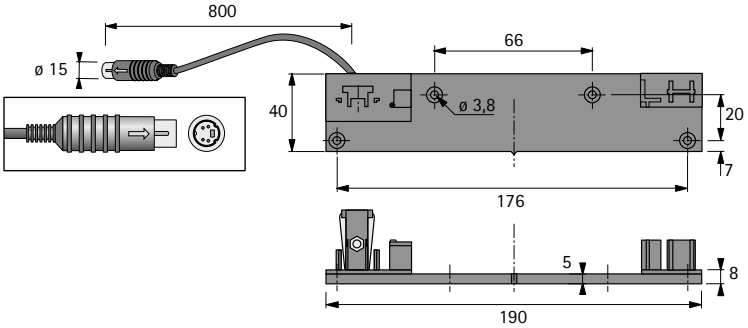

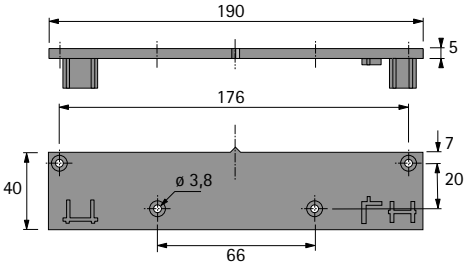

Sada profilů



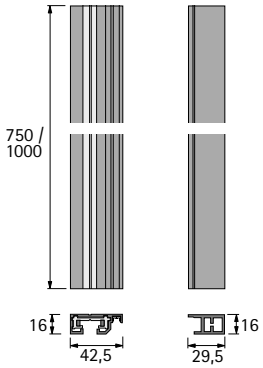

- K uchycení až 6 pohonných jednotek
- Lze zkrátit na požadovaný rozměr
- Hliník

Sada obsahuje:
- 1 ks profil
  s integrovanými napájecími a datovými vodiči (levý)
- 1 ks profil bez vodičů (pravý)

Délka mm	Obj. číslo	Bal.
750	**9 082 353**	1 sada
1000	**9 082 356**	1 sada

Prodloužení napájecího kabelu



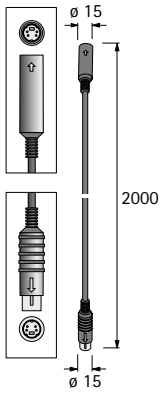

- Prodloužení napájecího kabelu k instalační sadě - na každý napájecí kabel lze použít jen jeden prodlužovací kabel
- Délka 2000 mm

Upozornění:
- **Pozor**: dodržujte max. délku kabelu u každého napájecího zdroje, viz str. 677

Obj. číslo	Bal.
9 100 852	1 ks

Pohonná jednotka



- K otvírání zásuvek a vysokých zásuvek
- Upevnění do montážního profilu bez nářadí, se současným zapojením napájení
- Sílu pohonu lze plynule seřídit
- **Lze použít v těchto zemích:**
  Česká republika, Slovensko, Austrálie, Belgie, Bělorusko, Bulharsko, Dánsko, Estonsko, Finsko, Francie, Indie, Irsko, Island, Itálie, Japonsko, Kypr, Lotyšsko, Lichtenštejnsko, Litva, Lucembursko, Maďarsko, Malta, Německo, Nový Zéland, Nizozemí, Norsko, Polsko, Portugalsko, Rakousko, Rumunsko, Rusko, Řecko, Švédsko, Švýcarsko, Singapur, Slovinsko, Španělsko, Spojené arabské emiráty, Ukrajina, Velká Británie - další země na vyžádání

Obj. číslo	Bal.
9 078 139	1 ks

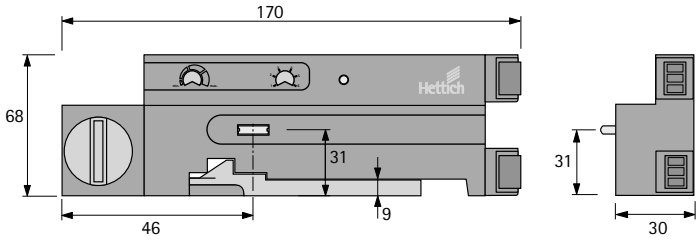

Montážní úhelník



- Použití pro speciální konstrukce místo instalační sady
- Pojme jednu pohonnou jednotku
- S napájecím kabelem 800 mm

Upozornění:
- Vrtací přípravek viz str. 683

Obj. číslo	Bal.
9 082 358	1 ks

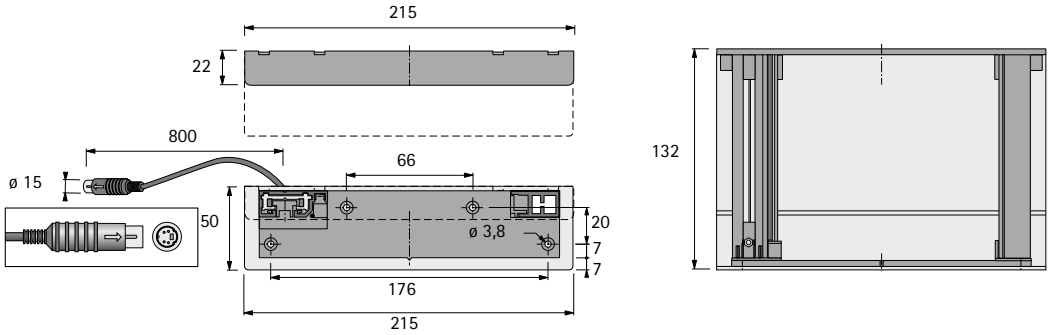

Rozdělovač



- Na každý korpus je zapotřebí jeden rozdělovač

Obj. číslo	Bal.
9 082 360	1 ks

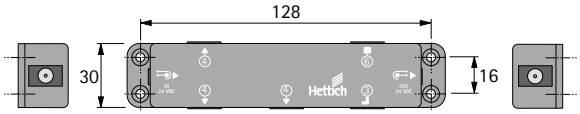

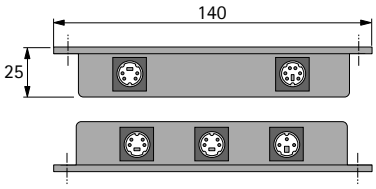

Držák rozdělovače



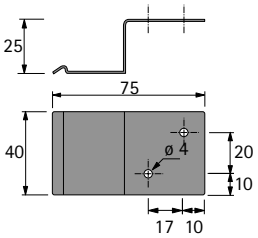

- K montáži na bok nebo dno korpusu
- Pro snadnou montáž a demontáž rozdělovače

Obj. číslo	Bal.
9 097 923	1 ks

Prodlužovací kabel pro rozdělovače



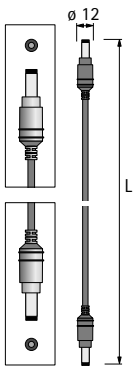

- Pro spojení od rozdělovače k rozdělovači

Upozornění:
- **Pozor:** dodržujte max. délku kabelu u každého napájecího zdroje, viz str. 677

Délka mm	Obj. číslo	Bal.
1500	**9 082 362**	1 ks
2500	**9 106 449**	1 ks

Napájecí zdroj



- 100 - 240 V, 50 - 60 Hz
- Pro připojení max. 6 rozdělovačů
- Třída ochrany 2
- Sekundární vedení 1200 mm k prvnímu rozdělovači
- Napájecí kabel je třeba objednat zvlášť
- Včetně šablony na vrtání čela zásuvky

Upozornění:
- Napájecí kabel je třeba objednat zvlášť, viz níže

Obj. číslo	Bal.
9 082 363	1 ks

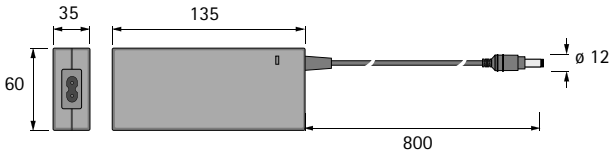

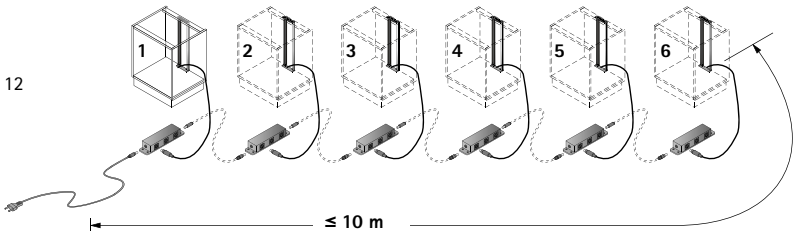

Držák napájecího zdroje



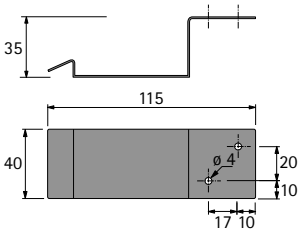

- K montáži na bok nebo dno korpusu

Obj. číslo	Bal.
9 082 364	1 ks

Síťový kabel



- Délka 1800 mm

Položka	Obj. číslo	Bal.
Evropa (typ C)	**9 079 710**	1 ks
Velká Británie (typ G)	**9 079 274**	1 ks

Úhelník pro záda AvanTech YOU



- K použití se systémem EASYS
- Ke kombinaci s ocelovými a dřevěnými zády
- Ocel

Obj. číslo	Bal.
9 257 731	1 ks

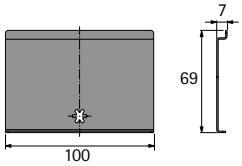

Zásuvka a vysoká zásuvka s ocelovými zády

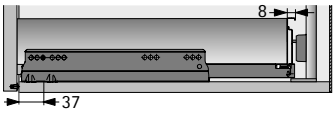

Dřevěná záda / hliníková záda



Dřevěná záda / hliníková záda

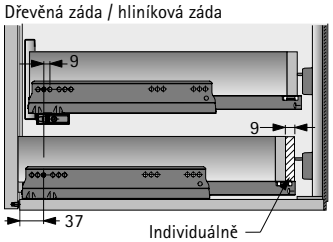

Úhelník pro záda ArciTech









Provedení	Obj. číslo	Bal.
1 2 mm	**9 146 615**	1 ks
2 11 mm	**9 146 613**	1 ks
3 14,5 mm	**9 134 769**	1 ks
4 20 mm	**9 123 342**	1 ks

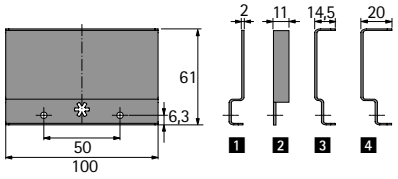

Zásuvka a vysoká zásuvka s ocelovými zády

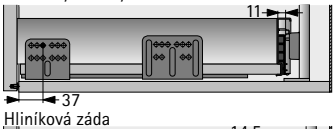

Hliníková záda

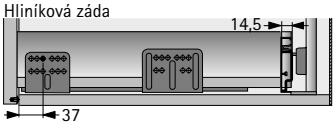

Dřevěná záda

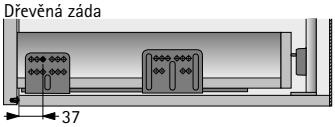

Vnitřní zásuvka a vnitřní vysoká zásuvka s ocelovými zády

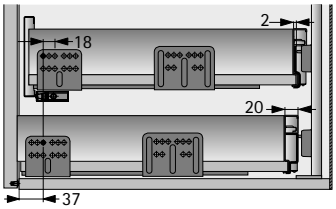

Hliníková záda

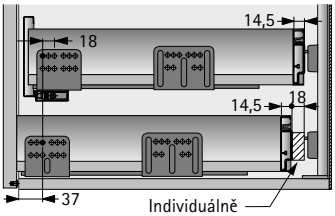

Dřevěná záda

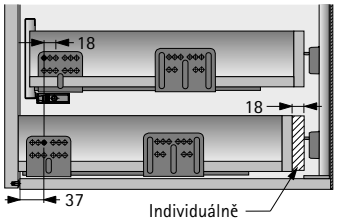

Úhelník pro záda InnoTech a InnoTech Atira





Provedení	Obj. číslo	Bal.
1 12 mm	**9 086 714**	1 ks
2 16 mm	**9 097 922**	1 ks

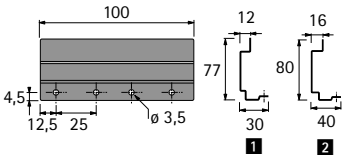

Zásuvka a vysoká zásuvka s ocelovými zády

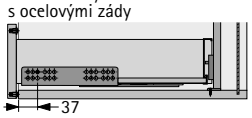

Hliníková záda

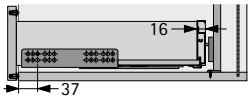

Dřevěná záda

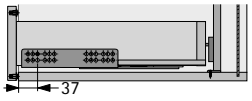

Vnitřní zásuvka a vnitřní vysoká zásuvka s ocelovými zády

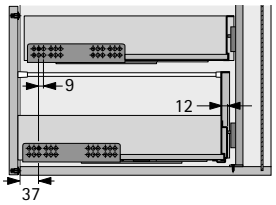

Hliníková záda

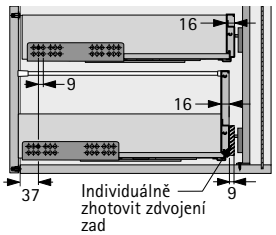

Dřevěná záda

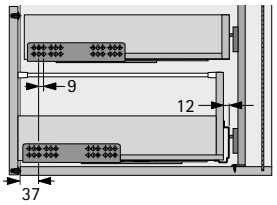

Zásuvka a vysoká zásuvka, s ocelovými nebo hliníkovými zády a bočním stabilizátorem

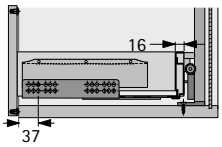

Doraz k zapuštění do čela



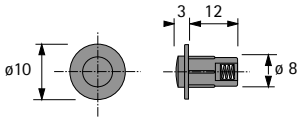

- K zapuštění do čela
- Pro čela vyšší než 300 mm je třeba použít 4 ks na jedno čelo zásuvky

Obj. číslo	Bal.
9 082 365	2 ks

Doraz k montáži na korpus



- K upevnění do boku korpusu
- Při použití vnitřních zásuvek, vnitřních vysokých zásuvek, těsnicích manžet nebo u jiných aplikací, kde nelze použít doraz k zapuštění do čela
- Pro čela vyšší než 300 mm je třeba použít 4 ks na jednu zásuvku
- Seřízení o 3 mm
- Včetně distanční podložky 3 mm

Obj. číslo	Bal.
9 106 451	2 ks

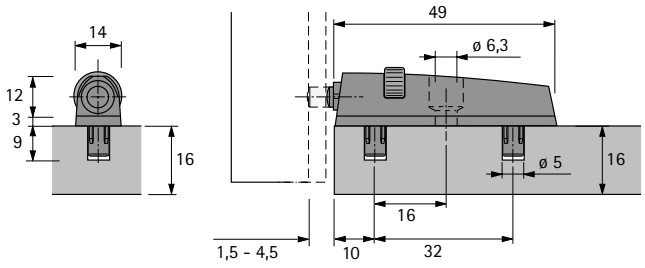

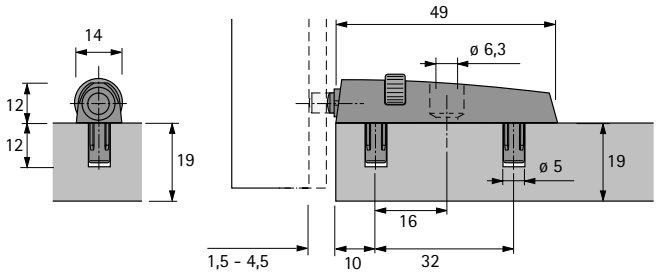

Seřízení hloubky



- Pro vložené provedení s AvanTech YOU
- Dorazy k zapuštění je nutno objednat zvlášť, viz výše
- Montáž a seřízení bez použití nářadí o +4 mm
- Volitelně pro vložená čela
- Plast šedý

Sada obsahuje:
- 2 ks díl pro seřízení hloubky
- 2 ks aktivátor

Obj. číslo	Bal.
9 257 706	1 sada

Snímač pro vysoká čela



- Pro spolehlivou aktivaci u velmi vysokých čel
- Lze namontovat dodatečně
- Aktivuje tu pohonnou jednotku, která je na adrese 1

Obj. číslo	Bal.
9 079 944	1 ks

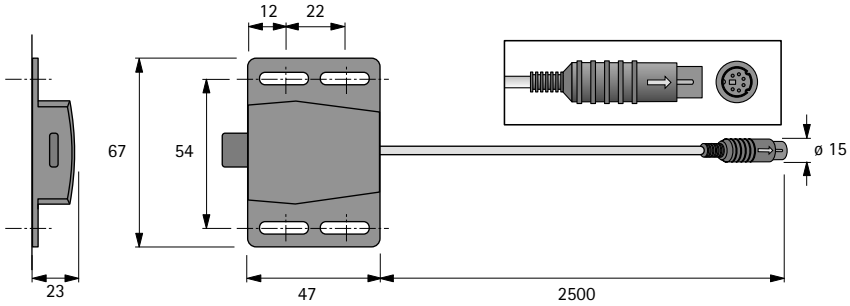

Y-kabel ke snímači pro vysoká čela

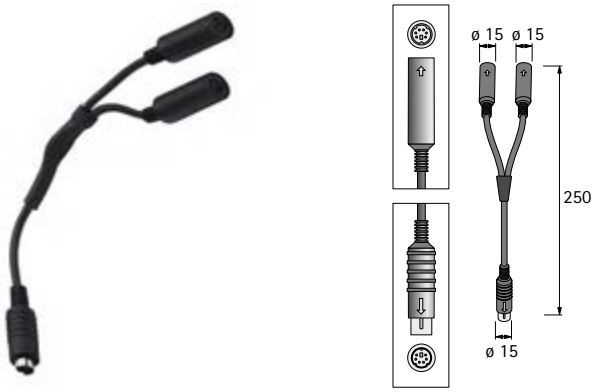

- Potřebný při použití dvou snímačů pro vysoká čela

Délka mm	Obj. číslo	Bal.
250	**9 084 794**	1 ks

Kabel antikolizní ochrany



- Zabraňuje současnému otevření zásuvek v protějších korpusech koutové sestavy

Délka mm	Obj. číslo	Bal.
1500	**9 084 790**	1 ks

Čidlo pro protikolizní ochranu



- Protikolizní ochrana: zabraňuje otevření zásuvek v korpusu, který sousedí nebo je naproti korpusu s dvířky, s výsuvným rámem apod.

Obj. číslo	Bal.
9 105 850	1 ks

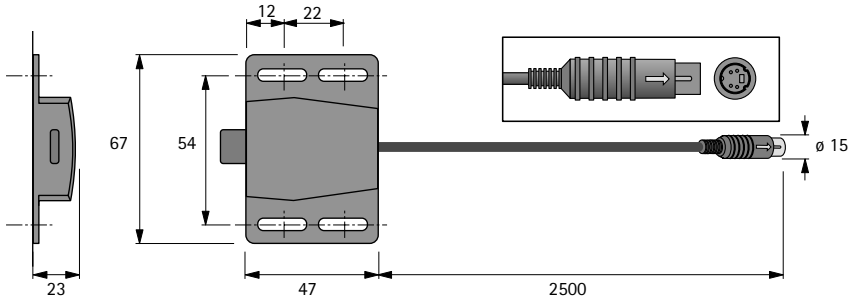

Sada vázacích pásek na kabely



Sada obsahuje:

- 50 ks samolepicí podložka
- 50 ks vázací páska

Obj. číslo	Bal.
9 109 834	1 sada

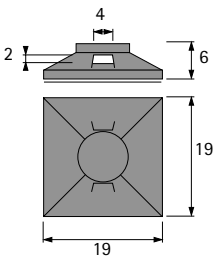

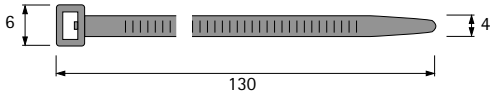

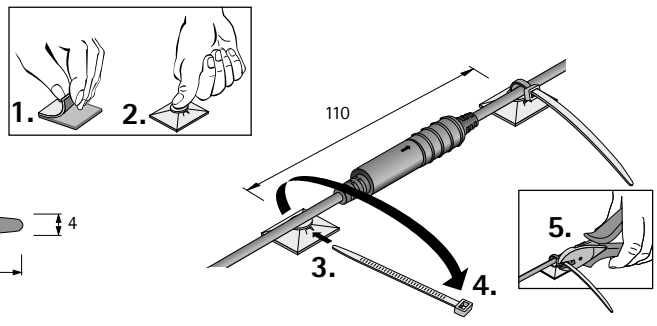

Šablona Easys



- K vrtání upevňovacích otvorů pro instalační sadu nebo montážní úhelník
- K označení průchozího otvoru ve dnu pro kabel

Obj. číslo	Bal.
9 086 400	1 ks

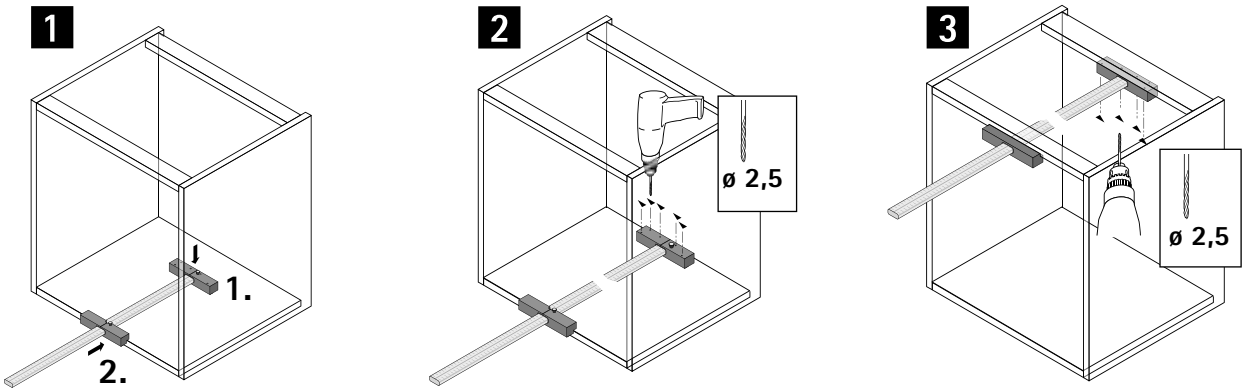

Elektromechanický systém otvírání Easys

- **Pro AvanTech YOU, ArciTech, InnoTech Atira, Actro 5D a Quadro s dřevěnými zásuvkami**
- **Standardní korpus**

Příklad použití



Položka	Obj. číslo	Bal.
1 Pohonná jednotka	**9 078 139**	1 ks
2 Sada profilů 750 mm	**9 082 353**	1 sada
2 Sada profilů 1000 mm	**9 082 356**	1 sada
3 Instalační sada	**9 082 357**	1 sada
4 Rozdělovač	**9 082 360**	1 ks
5 Držák rozdělovače	**9 097 923**	1 ks
6 Doraz k zapuštění do čela zásuvky	**9 082 365**	2 ks
7 Napájecí zdroj	**9 082 363**	1 ks
8 Napájecí kabel, typ C pro Evropu	**9 079 710**	1 ks
8 Napájecí kabel, verze pro Velkou Británii	**9 079 274**	1 ks
9 Držák napájecího zdroje	**9 082 364**	1 ks

Volitelné příslušenství	Obj. číslo	Bal.
Doraz k montáži na korpus	**9 106 451**	2 ks
Prodloužení napájecího kabelu	**9 100 852**	1 ks
Prodlužovací kabel pro rozdělovače	**9 082 362**	1 ks
Sada vázacích pásek na kabely	**9 109 834**	1 sada

Rozměry

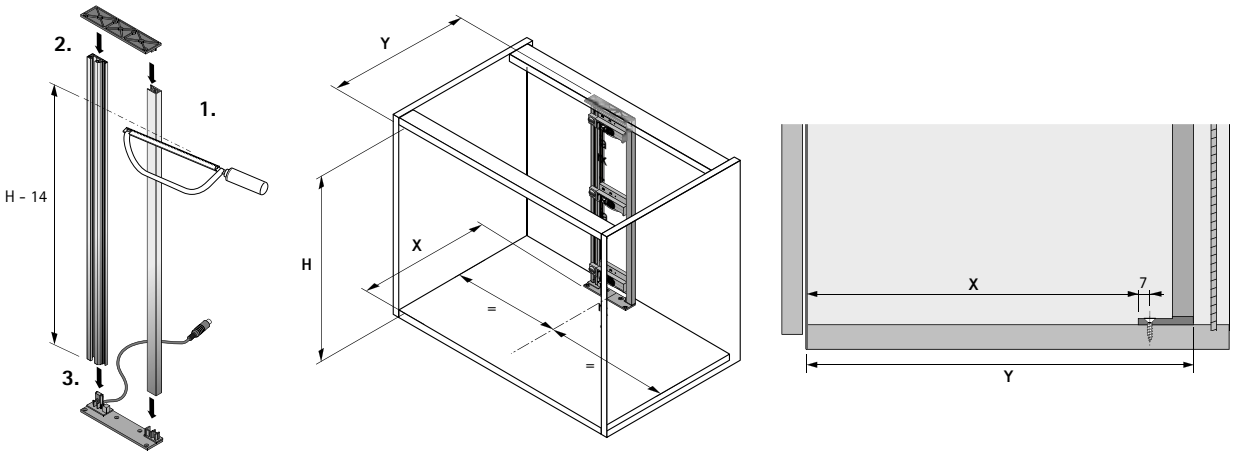

Minimální vestavná hloubka	X mm	Y mm
AvanTech YOU s dřevěnými nebo hliníkovými zády	Jmenovitá délka - 14 mm	Jmenovitá délka + 26 mm
AvanTech YOU s ocelovými zády*	Jmenovitá délka - 22 mm	Jmenovitá délka + 18 mm
ArciTech s dřevěnými nebo hliníkovými zády*	Jmenovitá délka - 13 mm	Jmenovitá délka + 27 mm
ArciTech s ocelovými zády*	Jmenovitá délka - 19 mm	Jmenovitá délka + 21 mm
InnoTech a InnoTech Atira s ocelovými zády	Jmenovitá délka - 10 mm	Jmenovitá délka + 30 mm
InnoTech a InnoTech Atira s dřevěnými nebo hliníkovými zády	Jmenovitá délka + 5 mm	Jmenovitá délka + 45 mm
Actro YOU a Actro 5D s dřevěnými zásuvkami	Jmenovitá délka - 14 mm	Jmenovitá délka + 26 mm
Quadro s dřevěnými zásuvkami	Délka zásuvky - 4 mm	Délka zásuvky + 37 mm

* Je nutné použití úhelníku pro záda, viz str. 678 - 679

- **Pro AvanTech YOU, ArciTech, InnoTech Atira, Actro 5D a Quadro s dřevěnými zásuvkami**
- **Standardní korpus**

Vrtání a montáž

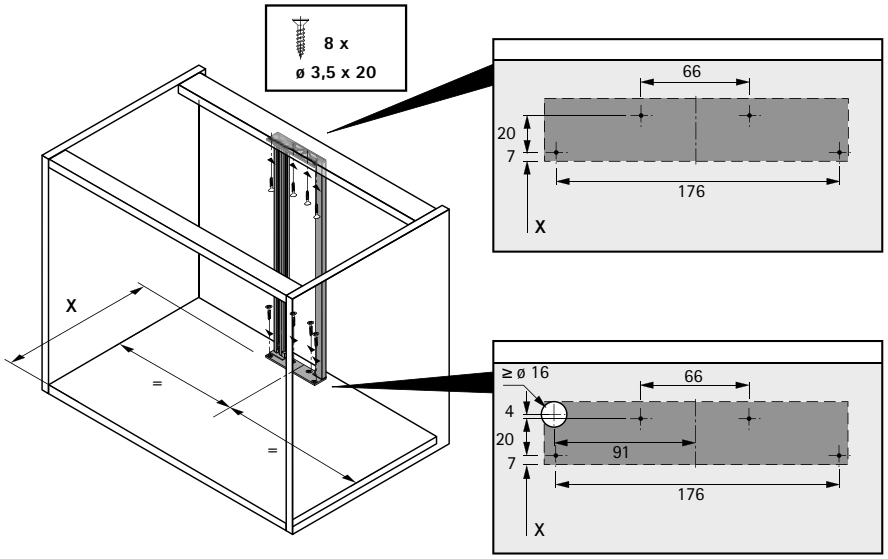

Adresování

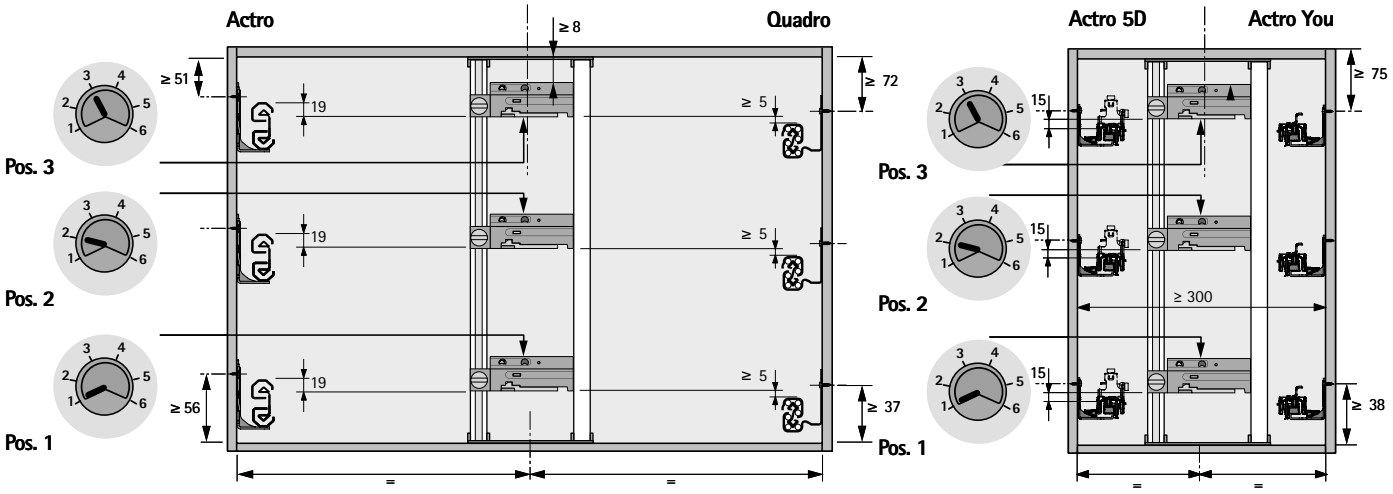

Zapojení

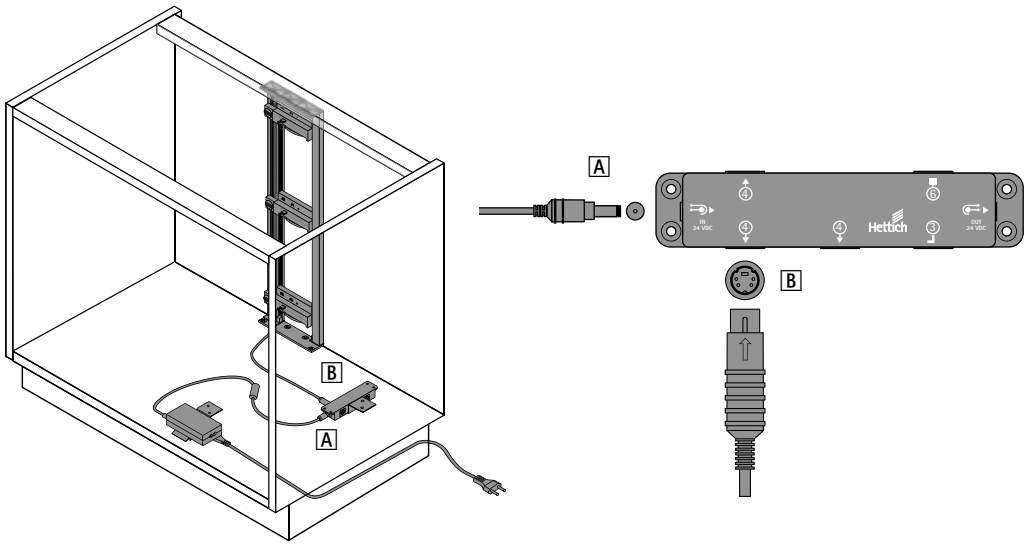

Kvalita pro náročné

Kvalita systémů zásuvek je průběžně kontrolována. Jsou splněna náročná očekávání různých nábytkářských branží. Níže uvedené obrázky znázorňují příklady některých zkušebních postupů.

Oblast použití
Systémy zásuvek Hettich jsou vhodné pro použití v obytném, kuchyňském, koupelnovém a kancelářském nábytku jak v soukromých, tak i v komerčních interiérech..

Nosnost a pojistka proti nechtěnému otevření
Nosnost uvedená v katalogu zahrnuje vlastní hmotnost zásuvky včetně čela a jejího obsahu v kilogramech dle EN 15338. Příslušná platná úroveň je uvedena u výrobku. Nosnost se vztahuje na referenční délku 500 mm. U jiných jmenovitých délek se může nosnost lišit. Všechny systémy zásuvek Hettich mají zarážku proti vyvěšení a proti nechtěnému vytažení a splňují požadavky zkoušek podle EN 15338.

Systémy zásuvek jsou při odborném zpracování vhodné pro nábytek podle EN 14749. Maximální výška čela zásuvky závisí zejména na materiálu, rozměru zásuvky a výsuvu. Testovány jsou zásuvky s čelem výšky 130 mm a vysoké zásuvky s čelem výšky 300 mm. Další informace Vám rádi poskytneme na vyžádání.

Zkouška odolnosti proti korozi
Výsuvné systémy Hettich splňují požadavky na odolnost proti korozi podle EN 15338, 72hodinový test s kondenzovanou vodou podle EN 6270.

Zkouška opotřebení

Plně naložená zásuvka musí absolvovat definovaný počet cyklů otevření a zavření při stanovené rychlosti pohybu bez újmy funkčnosti.

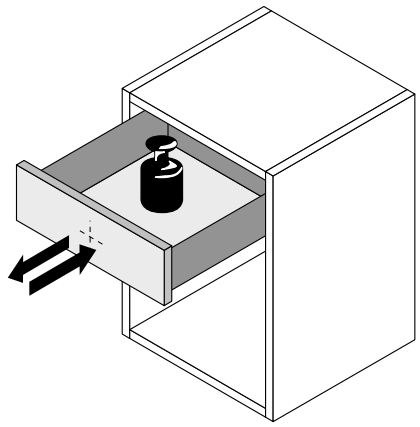

Zkouška bezpečného otevření

Plně naložená zásuvka je opakovaně prudce vytažena stanovenou rychlostí do plně otevřené polohy až po doraz výsuvu.

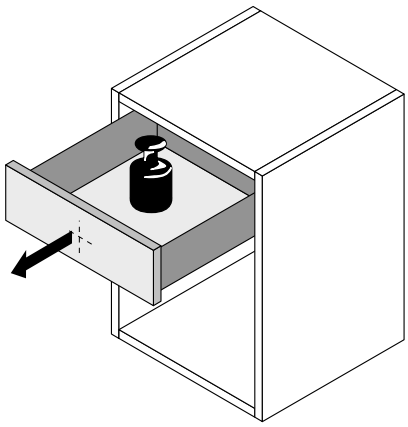

Zkouška horizontálního zatížení

Plně naložená zásuvka je vytažena z korpusu do zcela otevřené polohy a v této poloze působí na zásuvku definovaná boční síla ve vodorovném směru.

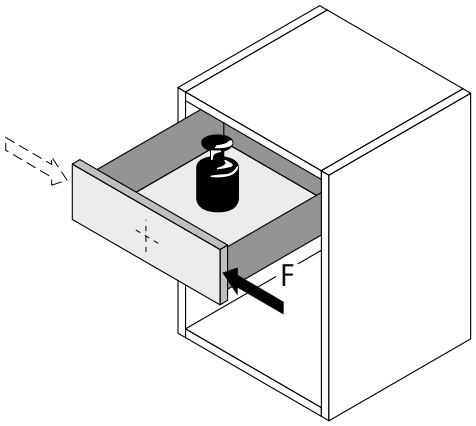

Zkouška vertikálního zatížení

Plně naložená zásuvka je ve zcela otevřené poloze navíc vertikálně namáhána definovanou silou působící mimo osu.

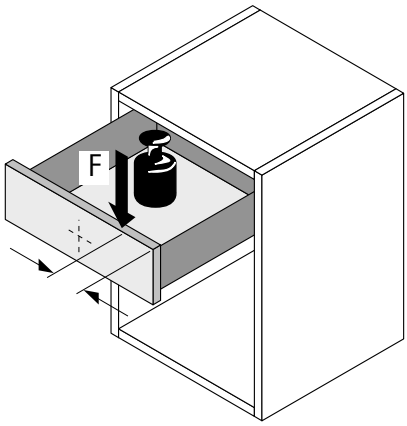

Systémy kování pro vybavení nábytku u psacího stolu
Modulární systém Systema Top 2000
Přehled **689 – 690**



Stolové systémy
Přehled **1087**



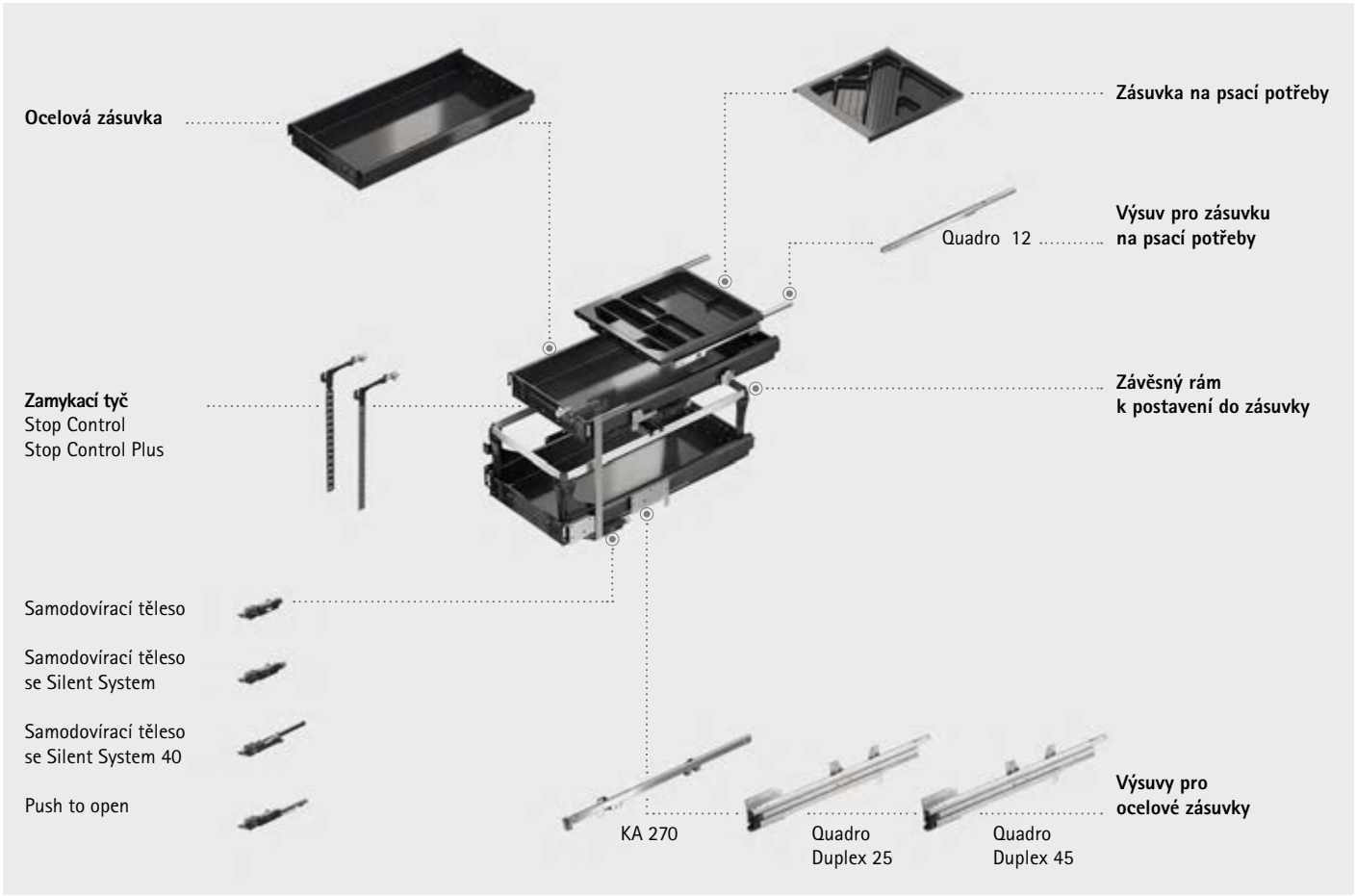

Skvělé vybavení kancelářského nábytku

Tradiční nábytek, mobilní skříňky nebo korpusy pro rozdělení místnosti - náš modulární systém je základem pro téměř neomezené možnosti navrhování kancelářského nábytku. Systema Top 2000 přitom zajistí praktické uspořádání úložného prostoru s výjimečným designem.

Pořádek a přehled na pracovišti je zásadní faktor efektivity práce a pohody. Miliónkrát osvědčený zásuvkový systém se stal měřítkem pro kvalitní vybavení kanceláře. Všechny prvky systému jsou vzájemně optimálně sladěny a neustále zdokonalovány. Kancelářský nábytek lze pomocí Systema Top 2000 vyrábět rychle a elegantně.



Systema Top 2000:
Je špičkové vybavení pro kancelářské kontejnery.



Mobilní Caddy:
Díky Systema Top 2000 je minimální prostor dokonale využitý.



Přehled snadno a rychle:
Ergonomický úložný prostor má efektivní uspořádání.

hettich.com/short/632ea3

Zjistěte více:
Inspiraci a další podrobnosti o výrobcích naleznete na našich webových stránkách.

Systémy kování pro vybavení nábytku u psacího stolu

- **Modulární systém Systema Top 2000**
- **Přehled**



Systémy kování pro vybavení nábytku u psacího stolu
Přehled sortimentu **690**



Kancelářský kontejner Systema Top 2000
Přehled **692 – 693**

Technické informace
Kritéria kvality **731**

Hettich technický asistent

- **Montáž**
- **Seřízení**
- **Služby**

hettich.com/short/675d35



Sada pro kancelářský kontejner

Se Silent System 40 nebo Push to open,
EB 392 mm
Systema Top 2000
694 - 699



Chrániče hran

Chrániče hran pro mobilní nábytek, konzola, kluzák s ochranou, kolečko s rejdem
Systema Top 2000
700 - 701



Příslušenství a členění

Systema Top 2000

702 - 711



Big Org@Tower Wood

EB 392 mm

716 - 730



Výsuv na psací podložku Quadro

s aretací zpětného chodu

732



Příslušenství pro psací stůl a pro kancelář

1160 - 1208



Stolové podnože

1089 - 1158

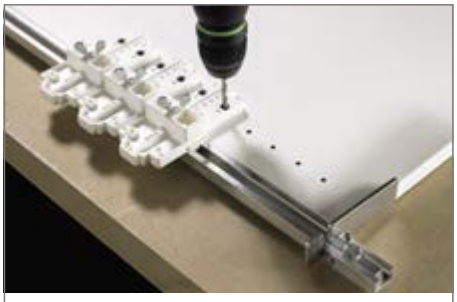

Montážní pomůcky a vrtací přípravky

1508 - 1570



Špičkový systém pro kancelář

Systema Top 2000 vnese pořádek do každého kancelářského kontejneru. Sestavte si funkční prvky, barvu, velikost a vybavení přesně podle Vašich individuálních požadavků. Nekonečně mnoho možností jak se odlišit - všechno z jedné ruky. A zkušenosti špičkového poskytovatele systémů jako přídavek.



Dokumenty jsou po ruce:
Ve stabilním rámu na závěsné složky je rychle najdete.



Zásuvka na psací potřeby:
Každá tužka je v pohodlném dosahu.



Design a funkce:
Kontejner s tenkým čelem se stává ještě atraktivnějším.



Praktický, kompaktní, mobilní:
To je Systema Top 2000 pro Caddy.



Ve velkém formátu:
Systema Top 2000 ve vysokém kontejneru.



Krásně bez úchytek:
Profilová lišta pomůže zbavit se úchytek.



Push to open:
Otevřete mírným zatlačením na čelo zásuvky bez úchytky.

hettich.com/short/08cada

Zjistěte více:
Inspiraci a další podrobnosti o výrobcích naleznete na našich webových stránkách.



Sady pro kancelářský kontejner, vestavná šířka EB 392 **694 – 699**



Příslušenství, členění **700 – 715**



Montážní pomůcky a vrtací přípravky **1508 – 1570**

Hettich technický asistent
- **Montáž**
- **Seřízení**
- **Služby**

hettich.com/short/da30d4

- **Kancelářský kontejner Systema Top 2000, kompletní sada se Silent System**
- **Vestavná šířka 392 mm, rozteč vrtání 32 mm**

Sada pro kontejner s částečnými výsuvy



Sada obsahuje:
- 1 ks zásuvka na psací potřeby 40 mm
- 1 sada výsuv Quadro 12,
  částečný výsuv s tlumením Silent System, nosnost 6 kg
- 3 ks ocelová zásuvka
- 3 sady výsuv KA 270,
  částečný výsuv, nosnost 25 kg
- 1 sada centrální zamykání Stop Control
  se 3 ks samodovíracích těles Silent System 40
  a 3 ks aktivátorů
- 9 ks excentrická podložka, včetně 9 ks upevňovacích šroubů
- 1 ks cylindrický zámek pákový včetně cylindrické vložky
- Montážní návod

Veškeré součásti sady jsou zabalené v jednom přepravním kartonu.

Min. světlá hloubka mm	**Obj. číslo / barva**		Bal.
	aluminium finiš	**černá**	
530	**0 020 711**	**0 077 602**	1 sada
730	**0 020 712**	**0 077 604**	1 sada

Výkres v měřítku 1:1

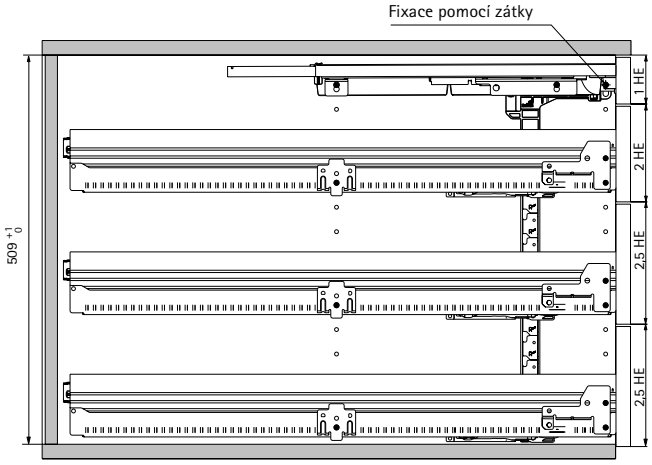

Výškové členění

1 HE	Zásuvka na psací potřeby Výsuv Quadro 12
2 HE	Ocelová zásuvka Výsuv KA 270, částečný výsuv
2,5 HE	Ocelová zásuvka Výsuv KA 270, částečný výsuv
2,5 HE	Ocelová zásuvka Výsuv KA 270, částečný výsuv
7 HE + 1 =	Zamykací tyč Stop Control

Obj. číslo	Bal.
0 075 941	1 ks

hettich.com/short/d264b7

- **Kancelářský kontejner Systema Top 2000, kompletní sada se Silent System**
- **Vestavná šířka 392 mm, rozteč vrtání 32 mm**

Sada pro kontejner s částečnými výsuvy a plnovýsuvy s přesahem



Sada obsahuje:
- 1 ks zásuvka na psací potřeby 40 mm
- 1 sada výsuv Quadro 12,
  částečný výsuv s tlumením Silent System, nosnost 6 kg
- 1 ks ocelová zásuvka
- 1 ks ocelová zásuvka se závěsným rámem
- 1 sada výsuv KA 270,
  částečný výsuv, nosnost 25 kg
- 1 sada výsuv Quadro Duplex 45,
  plnovýsuv s přesahem 45 kg
- 1 sada centrální zamykání Stop Control
  se 2 kusy samodovíracích těles Silent System 40
  a 2 kusy aktivátorů
- 6 ks excentrická podložka, včetně 6 ks upevňovacích šroubů
- 1 sada seřiditelná podpěra čela
- 1 ks cylindrický zámek pákový včetně cylindrické vložky
- Montážní návod

Veškeré součásti sady jsou zabalené v jednom přepravním kartonu.

Min. světlá hloubka mm	Výška závěsného rámu mm	Obj. číslo / barva		Bal.
		aluminium finiš	černá	
530	244	**0 046 739**	**0 046 735**	1 sada
730	244	**0 046 742**	**0 046 737**	1 sada

Výkres v měřítku 1:1

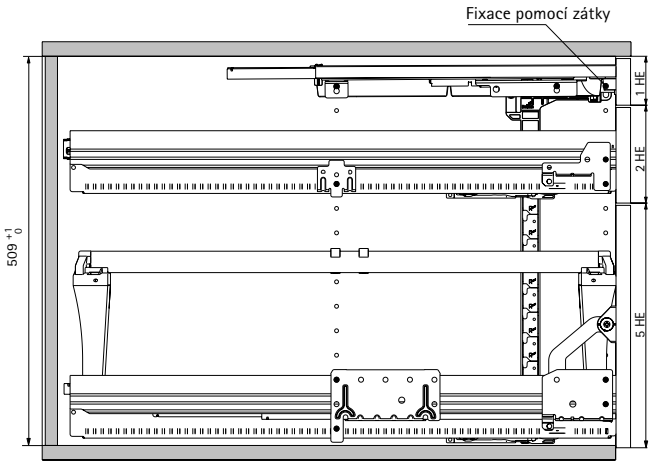

Výškové členění

1 HE	Zásuvka na psací potřeby Výsuv Quadro 12
2 HE	Ocelová zásuvka Výsuv KA 270, částečný výsuv
5 HE	Ocelová zásuvka se závěsným rámem Výsuv Quadro Duplex 45, plnovýsuv s přesahem
7 HE + 1 =	Zamykací tyč Stop Control

Obj. číslo	Bal.
0 075 946	1 ks

hettich.com/short/580f84

- **Kancelářský kontejner Systema Top 2000, kompletní sada se Silent System**
- **Vestavná šířka 392 mm, rozteč vrtání 32 mm**

Sada pro kontejner s plnovýsuvy



Sada obsahuje:
- 1 ks zásuvka na psací potřeby 40 mm
- 1 sada výsuv Quadro 12,
  částečný výsuv s tlumením Silent System, nosnost 6 kg
- 3 ks ocelová zásuvka
- 3 sady výsuv Quadro Duplex 25,
  plnovýsuv, nosnost 25 kg
- 1 sada centrální zamykání Stop Control
  se 3 ks samodovíracích těles Silent System 40
  a 3 ks aktivátorů
- 9 ks excentrická podložka, včetně 9 ks upevňovacích šroubů
- 1 ks cylindrický zámek pákový včetně cylindrické vložky
- Montážní návod

Veškeré součásti sady jsou zabalené v jednom přepravním kartonu.

Min. světlá hloubka mm	**Obj. číslo / barva**		Bal.
	aluminium finiš	**černá**	
530	**0 041 064**	**0 041 062**	1 sada
730	**0 041 065**	**0 041 063**	1 sada

Výkres v měřítku 1:1

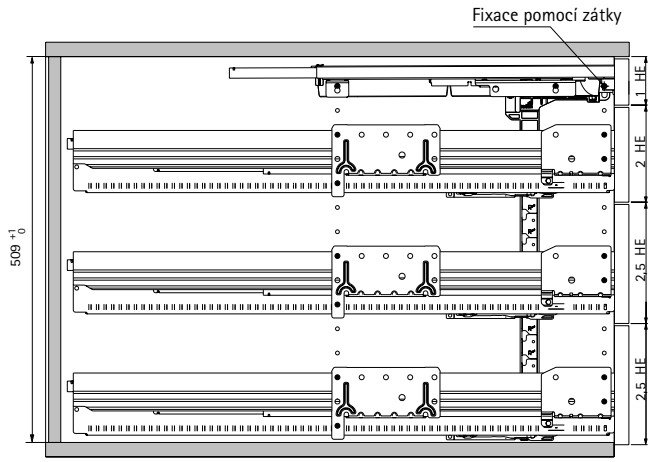

Výškové členění

1 HE	Zásuvka na psací potřeby Výsuv Quadro 12
2 HE	Ocelová zásuvka Výsuv Quadro Duplex 25, plnovýsuv
2,5 HE	Ocelová zásuvka Výsuv Quadro Duplex 25, plnovýsuv
2,5 HE	Ocelová zásuvka Výsuv Quadro Duplex 25, plnovýsuv
7 HE + 1 =	Zamykací tyč Stop Control

Obj. číslo	Bal.
0 043 466	1 ks

hettich.com/short/e9402e

- **Kancelářský kontejner Systema Top 2000, kompletní sada se Silent System**
- **Vestavná šířka 392 mm, rozteč vrtání 32 mm**

Sada pro kontejner s plnovýsuvy a plnovýsuvy s přesahem



Sada obsahuje:
- 1 ks zásuvka na psací potřeby 40 mm
- 1 sada výsuv Quadro 12, částečný výsuv s tlumením Silent System, nosnost 6 kg
- 1 ks ocelová zásuvka
- 1 ks ocelová zásuvka se závěsným rámem
- 1 sada Quadro Duplex 25, plnovýsuv, nosnost 25 kg
- 1 sada výsuv Quadro Duplex 45, plnovýsuv s přesahem 45 kg
- 1 sada centrální zamykání Stop Control se 2 kusy samodovíracích těles Silent System 40 a 2 kusy aktivátorů
- 6 ks excentrická podložka, včetně 6 ks upevňovacích šroubů
- 1 sada seřiditelná podpěra čela
- 1 ks cylindrický zámek pákový včetně cylindrické vložky
- Montážní návod

Veškeré součásti sady jsou zabalené v jednom přepravním kartonu.

Min. světlá hloubka mm	Výška závěsného rámu mm	Obj. číslo / barva		Bal.
		aluminium finiš	černá	
530	244	**0 046 748**	**0 046 744**	1 sada
730	244	**0 046 751**	**0 046 746**	1 sada

Výkres v měřítku 1:1

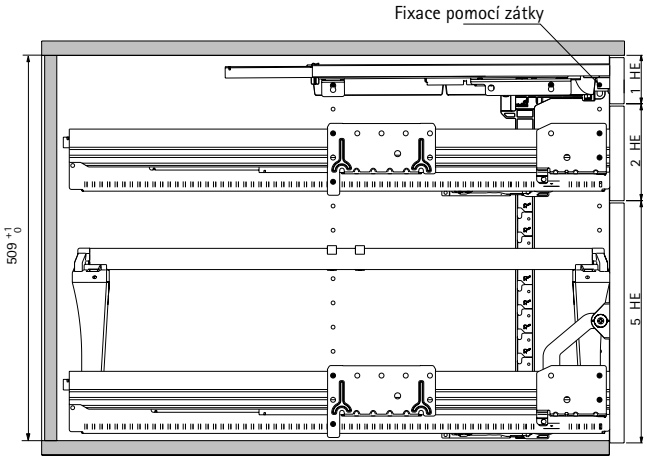

Výškové členění

1 HE	Zásuvka na psací potřeby Výsuv Quadro 12
2 HE	Ocelová zásuvka Výsuv Quadro Duplex 25, plnovýsuv
5 HE	Ocelová zásuvka se závěsným rámem Výsuv Quadro Duplex 45, plnovýsuv s přesahem
7 HE + 1 =	Zamykací tyč Stop Control

Obj. číslo	Bal.
0 043 467	1 ks

hettich.com/short/ba0f58

- **Kancelářský kontejner Systema Top 2000, kompletní sada s Push to open**
- **Vestavná šířka 392 mm, rozteč vrtání 32 mm**

Sada pro kontejner s částečnými výsuvy



Sada obsahuje:
- 1 ks zásuvka na psací potřeby 40 mm
- 1 sada výsuv Quadro 12,
  částečný výsuv s Push to open, nosnost 6 kg
- 3 ks ocelová zásuvka
- 3 sady výsuv KA 270,
  částečný výsuv, nosnost 25 kg
- 1 sada centrální zamykání Stop Control
  se 3 ks těles Push to open
  a 3 ks aktivátorů
- 9 ks excentrická podložka, včetně 9 ks upevňovacích šroubů
- 1 ks cylindrický zámek pákový včetně cylindrické vložky
- Montážní návod

Veškeré součásti sady jsou zabalené v jednom přepravním kartonu.

Min. světlá hloubka mm	**Obj. číslo / barva**		Bal.
	aluminium finiš	**černá**	
530	**9 111 130**	**9 111 129**	1 sada

Výkres v měřítku 1:1

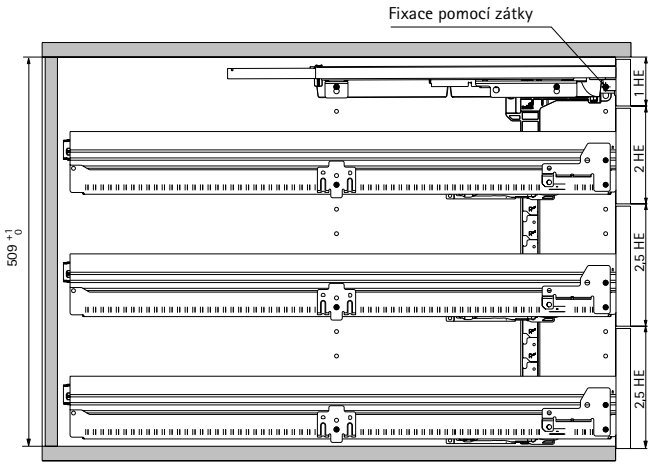

Výškové členění

1 HE	Zásuvka na psací potřeby Výsuv Quadro 12
2 HE	Ocelová zásuvka Výsuv KA 270, částečný výsuv
2,5 HE	Ocelová zásuvka Výsuv KA 270, částečný výsuv
2,5 HE	Ocelová zásuvka Výsuv KA 270, částečný výsuv

7 HE + 1 = Zamykací tyč Stop Control Push to open

Upozornění:
U Push to open se mezera za čelem zásuvky změní na 4 mm
(+ 1,5 mm, - 1 mm)

Obj. číslo	Bal.
0 075 941	1 ks

hettich.com/short/c780e9

- **Kancelářský kontejner Systema Top 2000, kompletní sada s Push to open**
- **Vestavná šířka 392 mm, rozteč vrtání 32 mm**

Sada pro kontejner s plnovýsuvy a plnovýsuvy s přesahem



Sada obsahuje:
- 1 ks zásuvka na psací potřeby 40 mm
- 1 sada výsuv Quadro 12, částečný výsuv s Push to open, nosnost 6 kg
- 1 ks ocelová zásuvka
- 1 ks ocelová zásuvka se závěsným rámem
- 1 sada Quadro Duplex 25, plnovýsuv, nosnost 25 kg
- 1 sada výsuv Quadro Duplex 45, plnovýsuv s přesahem 45 kg
- 1 sada centrální zamykání Stop Control se 2 ks těles Push to open a 2 ks aktivátorů
- 6 ks excentrická podložka, včetně 6 ks upevňovacích šroubů
- 4 ks prodloužení nohy pro závěsný rám na složky švýcarského formátu
- 1 sada seřiditelná podpěra čela
- 1 ks cylindrický zámek pákový včetně cylindrické vložky
- Montážní návod

Veškeré součásti sady jsou zabalené v jednom přepravním kartonu.

Min. světlá hloubka mm	Výška závěsného rámu mm	Obj. číslo / barva		Bal.
		aluminium finiš	černá	
530	244 / 260	**9 111 142**	**9 111 141**	1 sada

Výkres v měřítku 1:1

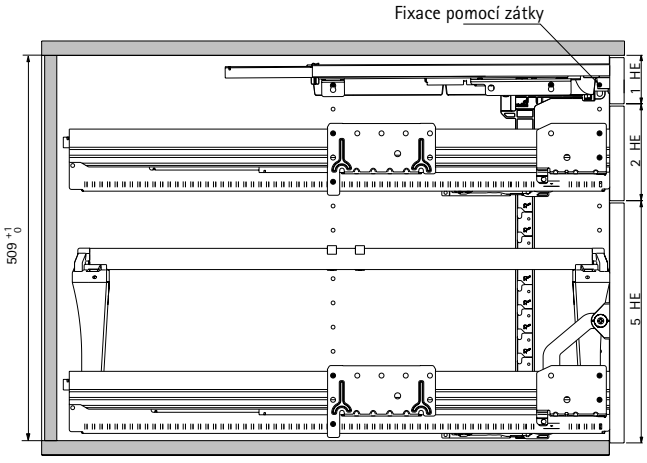

Výškové členění

1 HE	Zásuvka na psací potřeby Výsuv Quadro 12
2 HE	Ocelová zásuvka Výsuv Quadro Duplex 25, plnovýsuv
5 HE	Ocelová zásuvka se závěsným rámem Výsuv Quadro Duplex 45, plnovýsuv s přesahem

7 HE + 1 = Zamykací tyč Stop Control Push to open

Upozornění:
U Push to open se mezera za čelem zásuvky změní na 4 mm (+ 1,5 mm, - 1 mm)

Obj. číslo	Bal.
0 043 467	1 ks

hettich.com/short/fc4b9c

Zásuvka na psací potřeby



- K našroubování na půdu korpusu
- Nosnost 2 kg dle EN 15338 úroveň 2
- Plast

Sada obsahuje:
- 1 ks zásuvka na psací potřeby
- 1 sada výsuv KA 1730 s předmontovanými plastovými úhelníky

Barva	Obj. číslo	Bal.
aluminium finiš	**9 037 043**	1 sada
černá	**9 037 044**	1 sada

Rozměry

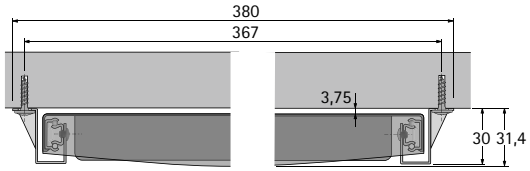

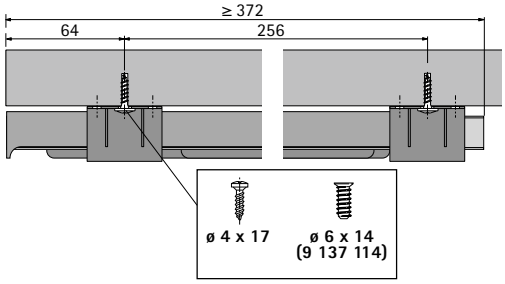

Konzola 45° s ochranou hrany



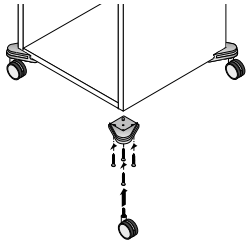

- Ochrana nábytku díky měkkému okraji
- Optimální bezpečnost proti převrácení
- Lze kombinovat s kolečkem s rejdem
- Plast černý

Upozornění:
Lze kombinovat s kolečkem s rejdem viz str. 701

Obj. číslo	Bal.
0 045 812	1/4 ks

Konzola 45° s ochranou hrany

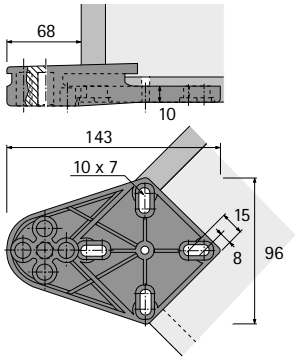

Soklový kluzák s ochranou hrany



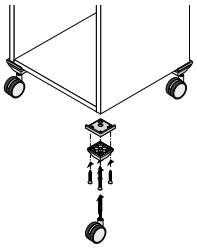

- Lze kombinovat s kolečkem s rejdem
- Plast černý

Upozornění:
Lze kombinovat s kolečkem s rejdem

Obj. číslo	Bal.
0 045 813	1/4 ks

Soklový kluzák s ochranou hrany

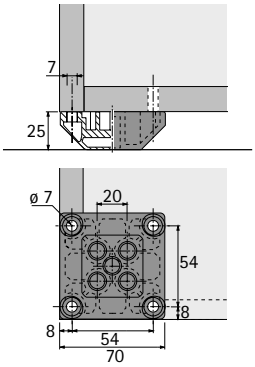

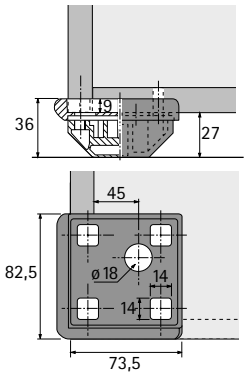

Kolečko s rejdem s předmontovaným čepem pro ochranu hrany



- Nosnost 80 kg na kolečko
- ø 75 mm
- Na tvrdé a měkké podlahy

Provedení	Obj. číslo	Bal.
Kolečko s rejdem bez brzdy	**0 045 814**	1 ks
Kolečko s rejdem a brzdou	**0 045 815**	1 ks



Perfektní kancelář zajistí systém:
Efektivní využití úložného prostoru. Uspořádání důležitých dokumentů a pracovních prostředků. Organizace pracovních procesů. To vše se podaří díky inteligentnímu systému vnitřního vybavení, které je v kanceláři nezbytně nutné. Efektivitu práce totiž určuje pořádek, přehled a rychlý přístup k obsahu uvnitř nábytku. Vnitřní prostor zásuvek se dá velmi flexibilně rozčlenit. Členicí prvky a systémy zásuvek jsou vzájemně perfektně sladěny - funkčně i vzhledově. Kromě možností nastavení pro klasické uspořádání dokumentů nabízí modulární systémy Hettich mnoho nových možností. Ty pak vtisknou nábytku individuální charakter. Přitom dbají na přesnost a zdokonalení pracovních postupů.



V zásuvkách bude jasno:
Zcela jednoduše pomocí příček.



Dokumenty naleznete rychle:
Se stabilním rámem na závěsné složky je stále přehled.



Udržet pořádek je snadné:
S OrgaLine rozčleníte zásuvku na míru.

hettich.com/short/2276d4

Zjistěte více:
Inspiraci a další podrobnosti o výrobcích naleznete na našich webových stránkách.



Dělící příčky

704



Přepážky

705

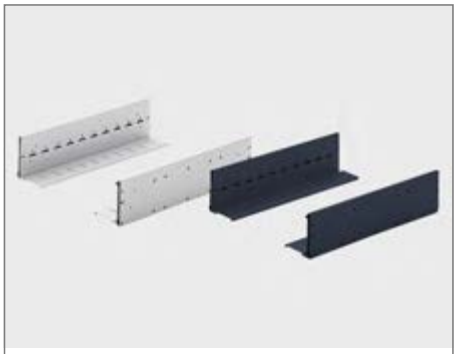

Kartotékové profily a opěrky

706



Kartotékové schránky a opěrky

707 - 708



Závěsný rám k postavení do zásuvky

709



Přihrádka na formuláře

710

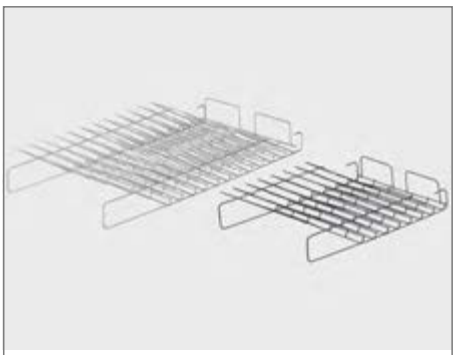

Šikmý pořadač

711



Traverza s kolečky, kluzák, kolečka

712 - 714



Profilová lišta

715

Dělicí příčka



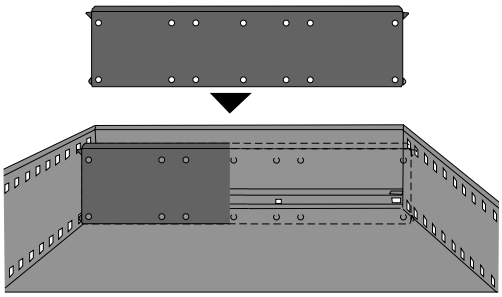

- S dvojitými boky a bočními západkami
- Aretace v OrgaLine

Upozornění:
- * 100 % recyklace z certifikovaných zdrojů

Materiál	Obj. číslo / barva		Bal.
	aluminium finiš	**černá**	
Plast	**9 007 204**	**9 334 681***	1/100 ks
Ocel	**9 007 199**	**1 040 519**	1/25 ks

Dělicí příčka pro úzký kontejner



- S dvojitými boky a bočními západkami
- Aretace v OrgaLine
- Ocel, prášková barva

Barva	Obj. číslo	Bal.
aluminium finiš	**9 011 390**	1/25 ks
černá	**1 045 467**	1/25 ks

hettich.com/short/2a3017

Přepážka



- Ocel, prášková barva

Upozornění:
- Další rozměry na vyžádání

Formát DIN	Rozměr X mm	Obj. číslo / barva		Bal.
		aluminium finiš	**černá**	
A5	220	**9 007 210**	**1 040 176**	1/35 ks
A6	150	**9 011 488**	**1 040 175**	1/50 ks

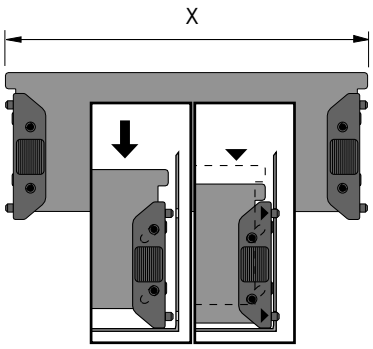

hettich.com/short/9622ce

Kartotékový profil



- Pro opěrky
- S bočními západkami
- Aretace v OrgaLine
- Ocel, prášková barva

Vestavná šířka mm	Obj. číslo / barva		Bal.
	aluminium finiš	černá	
392	**0 020 724**	**0 075 671**	1 sada

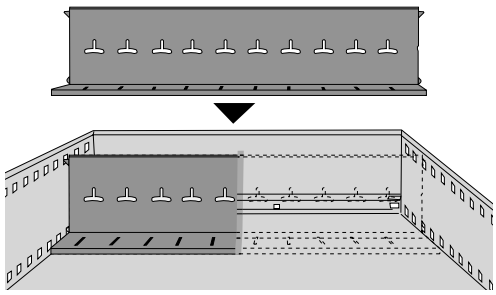

Opěrka



- K použití s kartotékovými profily
- Ocel, prášková barva

Upozornění:
- Rozměry uvedené v tabulce jsou potřebné výšky čel ve výškových jednotkách HE pro řadu otvorů v rozteči 32 mm bez rozměru mezery
- Další rozměry na vyžádání

Formát DIN	Rozměr A mm	Rozměr B mm	Rozměr H mm	Minimální výška čela, rozteč vrtání 25 (mm / HE)	Minimální výška čela, rozteč vrtání 32 (mm / HE)	Obj. číslo / barva		Bal.
						aluminium finiš	černá	
A4 naležato	302,5	314,5	209,5	250 / 5 HE	256 / 4 HE	**9 008 042**	**1 040 925**	1/30 ks
A5 na šířku	212,5	224,5	147,5	200 / 4 HE	192 / 3 HE	**9 007 207**	**1 040 926**	1/25 ks

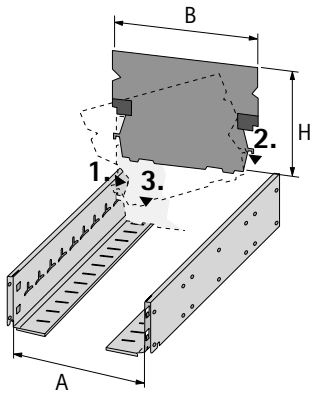

hettich.com/short/4342b5

Kartotéková schránka



- Smontovaná, bez opěrek
- Ocel, prášková barva

Upozornění:
- Další rozměry na vyžádání

Formát DIN	Rozměr X × Y × Z mm	Obj. číslo / barva		Bal.
		aluminium finiš	černá	
A4 naležato	318 x 324 x 217	**9 011 502**	**1 077 837**	1 ks
A5 na šířku	228 x 324 x 155	**9 007 206**	**1 076 832**	1 ks

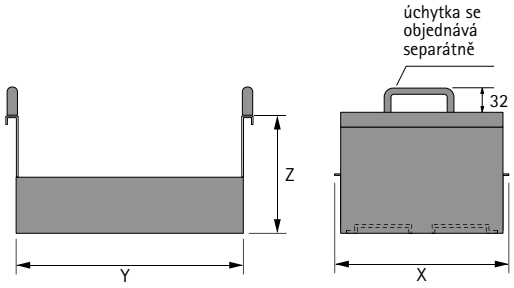

Úchytka



- Pro snadné zavěšení, vyvěšení a přepravu schránky
- S upevňovacími šrouby
- Ocel ø 7 mm, výška 32 mm
- Niklovaná matná

Upozornění:
- Při použití úchytky je třeba zjistit potřebné výšky čela u příslušné konstrukce korpusu.

Obj. číslo	Bal.
0 041 321	1/2 ks

hettich.com/short/213a2f

Opěrka



- Lze použít do kartotékové schránky
- Ocel, prášková barva

Upozornění:
- Rozměry uvedené v tabulce jsou potřebné výšky čel ve výškových jednotkách HE pro řadu otvorů v rozteči 32 mm bez rozměru mezery
- Další rozměry na vyžádání

Formát DIN	Rozměr A mm	Rozměr B mm	Rozměr H mm	Minimální výška čela, rozteč vrtání 25 (mm / HE)	Minimální výška čela, rozteč vrtání 32 (mm / HE)	**Obj. číslo / barva**		Bal.
						aluminium finiš	**černá**	
A4 naležato	302,5	314,5	209,5	250 / 5 HE	256 / 4 HE	**9 008 042**	**1 040 925**	1/30 ks
A5 na šířku	212,5	224,5	147,5	200 / 4 HE	192 / 3 HE	**9 007 207**	**1 040 926**	1/25 ks
A5 naležato S	214,5	227	147,5	200 / 4 HE	192 / 3 HE		**1 075 685**	1/25 ks

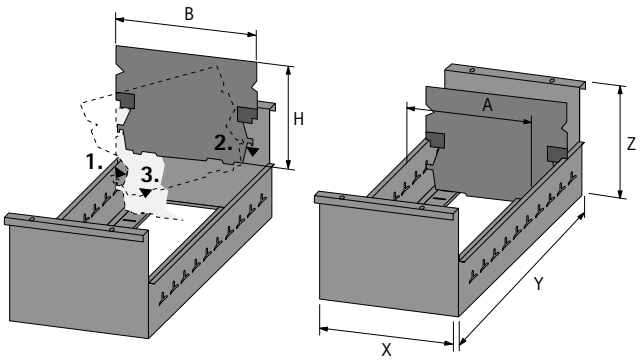

hettich.com/short/7f73f9

Závěsný rám k postavení do zásuvky



- S vloženým můstkem
- Ocel niklovaná, plast

Sada obsahuje:
- 1 ks závěsný rám k postavení do zásuvky
- Vložené můstky, počet viz tabulka

L mm	H mm	B mm	Obj. číslo / barva		Bal.
			aluminium finiš	černá	
350	244	350	**9 039 919**	**9 039 917**	1 sada
510	244	350	**9 039 927**	**9 039 924**	1 sada
710	244	350	**9 039 923**	**9 039 921**	1 sada

Montáž závěsného rámu k postavení do zásuvky

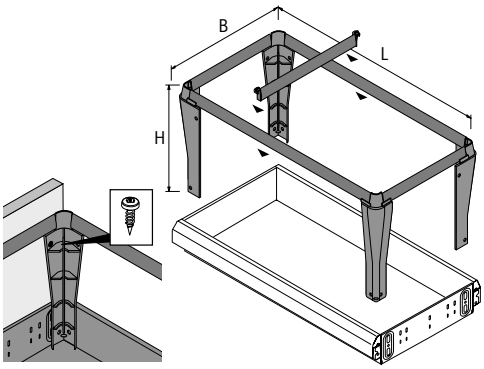

Tabulka členění pro závěsný rám k postavení do zásuvky

L x H x B mm	Vestavná šířka mm	Vestavná hloubka mm	Počet potřebných můstků pro závěsné složky DIN A4	Potřebný počet závěsných rámů na zásuvku
350 x 244 x 350	392	400	0	1
510 x 244 x 350	392	530	1	1
710 x 244 x 350	392	730	2	1

Vložený můstek



- Pro doplňkové členění závěsného rámu
- Spony plastové
- Ocel niklovaná

Světlá šířka EB mm	Obj. číslo / barva		Bal.
	aluminium finiš	černá	
380 / 392	**9 039 372**	**9 039 362**	1/100 ks

hettich.com/short/7f3102

Zásuvka na psací potřeby



- K uložení tužek a kancelářských potřeb
- Ke vložení do vyfrézované kapsy nebo k položení na ocelovou zásuvku
- Plast černý

Rozměry mm	Obj. číslo	Bal.
349 x 258	**9 049 686**	1/16 ks

Přihrádka na formuláře



- Přihrádky na formuláře lze nastavit jednoduchým pozvednutím libovolně strmě, v závislosti na výšce (čela), která je k dispozici
- Prohlubně po stranách přihrádky označují polohy zapadnutí stavěcích západek
- S dělícími přepážkami pro další rozdělení přihrádek
- Plast

Sadu 6 tvoří:
- 6 přihrádek na formuláře
- 4 dělící přepážky
- 1 kryt
- 1 montážní návod

Sadu 11 tvoří:
- 11 přihrádek na formuláře
- 8 dělících přepážek
- 1 kryt
- 1 montážní návod

Provedení	Obj. číslo / barva		Bal.
	aluminium finiš	**černá**	
Sada 6	**0 020 576**	**0 075 498**	1 sada
Sada 11	**0 020 577**	**0 075 499**	1 sada

Ploché polohování, minimální výška čela 128 mm



Strmé polohování, minimální výška čela 250 mm



hettich.com/short/19b6f5

Drátěný zakladač

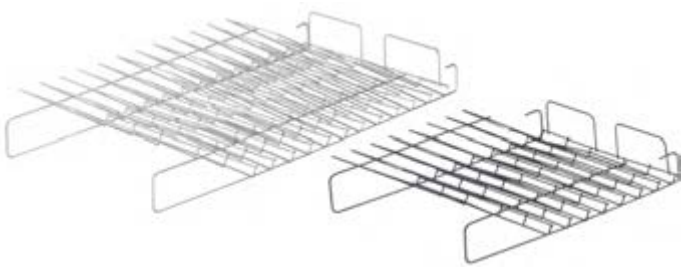

- Minimální výška čela 128 mm
- Ocelový drát potažený plastem

Min. světlá hloubka mm	Počet přihrádek	Délka mm	Obj. číslo / barva		Bal.
			aluminium finiš	**černá**	
530	8	490	**0 020 572**	**0 075 809**	1 ks
730	12	690	**0 020 573**	**0 075 810**	1 ks

Ploché polohování, minimální výška čela 128 mm

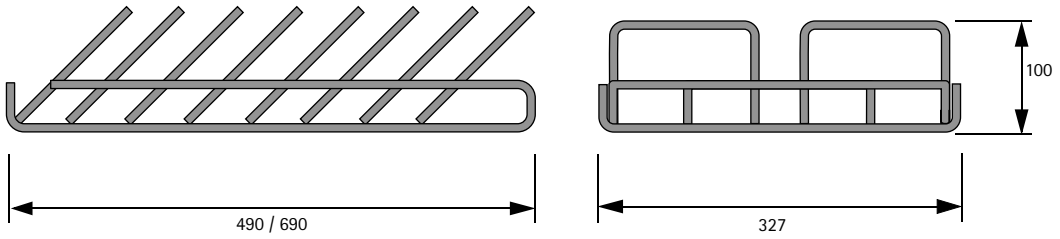

Traverza



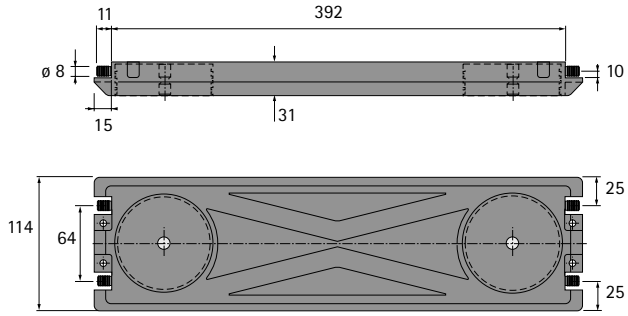

- Vestavěná kolečka šetří prostor pod pracovním stolem
- Nahrazují dno kontejneru
- Traverzu lze osadit kolečky s rejdem nebo bez rejdu nebo kluzáky
- Kolečka se nasunou na předmontované čepy
- Kluzáky se jednoduše našroubují
- Boky se na traverzy upevňují pomocí kolíků prům. 8 mm
- Nosnost 350 kg
- Plast černý

Sada obsahuje:
- 2 ks traverza

Obj. číslo	Bal.
9 133 143	1 sada

Montáž

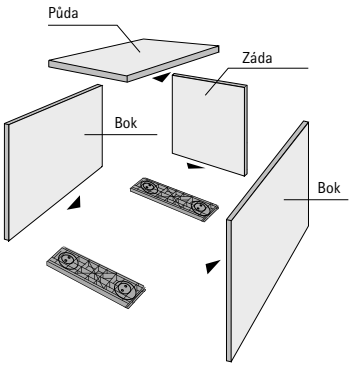

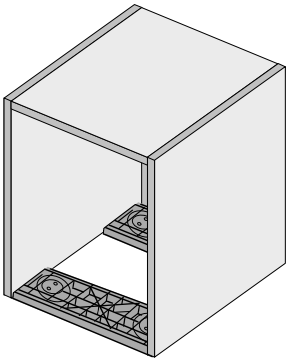

Kolečko s rejdem



- K zasunutí do traverzy
- Plast černý

Provedení	Obj. číslo	Bal.
Kolečko s rejdem, na tvrdé podlahy	**0 046 414**	1/4 ks
Kolečko s rejdem, na měkké podlahy	**0 075 572**	1/4 ks

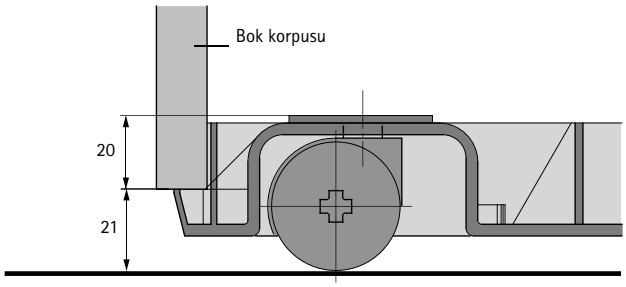

Stavěcí kroužek 12 mm



- K zašroubování do traverzy
- Plast černý

Upozornění:
Traverza viz str. 712

Obj. číslo	Bal.
9 133 147	1/4 ks

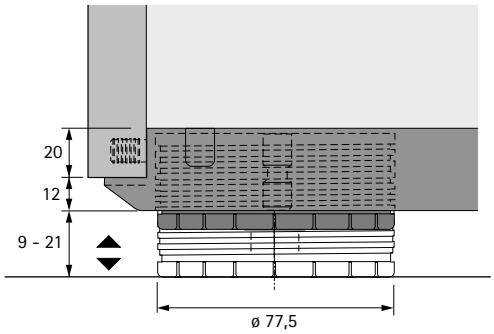

Kluzák



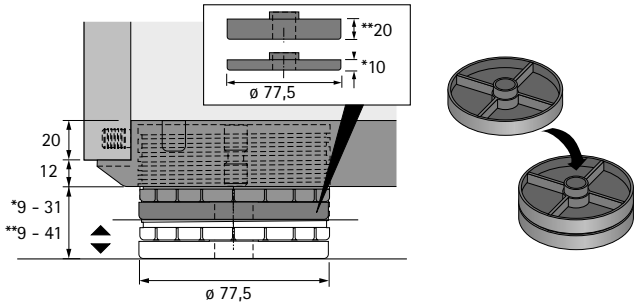

- K zasunutí do stavěcího kroužku
- Plast černý

Upozornění:
Stavěcí kroužek viz str. 713

Výška mm	**Obj. číslo**	Bal.
20	**9 133 150**	1/4 ks

Dilip fix kolečko bez rejdu ke kontejneru



- Vhodné pro: dlažbu, PVC nebo linoleum
- K zapuštění do otvorů ø 56 mm
- Hloubka zapuštění 16 mm
- Plast černý

Průměr mm	Vestavná výška mm	Nosnost kg	**Obj. číslo**	Bal.
25	14	50	**9 078 538**	1 ks

Dilip drive kolečko s rejdem ke kontejneru



- Vhodné pro: dlažbu, PVC nebo linoleum
- K zapuštění do otvorů ø 56 mm
- Hloubka zapuštění 16 mm
- Plast černý

Průměr mm	Vestavná výška mm	Nosnost kg	**Obj. číslo**	Bal.
25	14	50	**9 078 539**	1 ks

Profilová lišta Mosena



- Pro nábytek s čely bez úchytek
- V jedné rovině s vnitřní plochou boku
- Pero s harpunovým profilem
- Hliník eloxovaný
- Lze použít s výsuvy pro řady otvorů LR 37 - 320 mm

Délka mm	Obj. číslo	Bal.
2900	**9 237 970**	1/10 ks

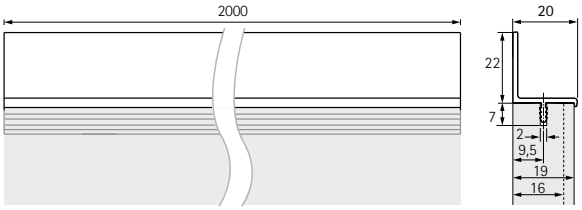

Bok 19 mm



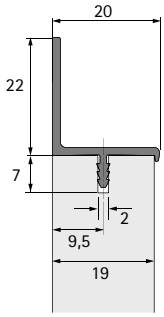

Bok 16 mm



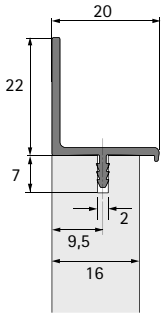

Vestavba

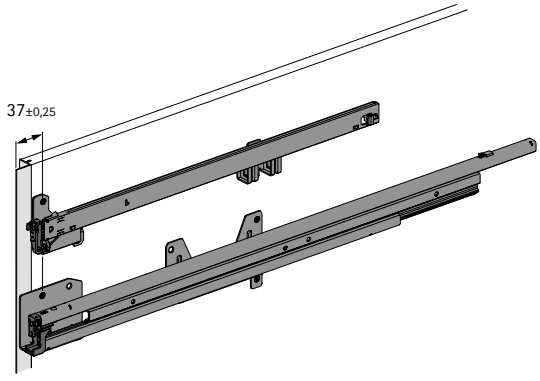

hettich.com/short/78763b



Využití prostoru ve špičkové formě

Vysoké kontejnery jsou stále oblíbenější. Nabízejí spoustu úložného prostoru a lze je navrhovat individuálně. Hettich nabízí perfektní systém kování pro inovativní koncepty nábytku. Pro splnění požadavků máte k dispozici dva skrytě uložené výsuvy s různou nosností: Quadro Compact nebo Quadro Big Duplex.

Díky milionkrát osvědčenému principu kuličkových ložisek zajistí oba výsuvy dokonale hladký pohyb, vysokou stabilitu a nosnost při každodenním použití v kanceláři. Navíc je přesvědčivá jednoduchá montáž, vysoká boční stabilita a případně volitelné tlumení.



Všechno po ruce:
Zásuvka na psací potřeby v Big Org@Tower Wood.



Rychle po ruce:
Přihrádka na pořadače je přímo na pracovišti.



Pro miniporady:
Poslouží výsuvný sedák.

hettich.com/short/f79d08

Zjistěte více:
Inspiraci a další podrobnosti o výrobcích naleznete na našich webových stránkách.



Výsuv Quadro Compact **718**



Výsuv Quadro Big Duplex **719**



Jednotlivé součásti **722 – 724**

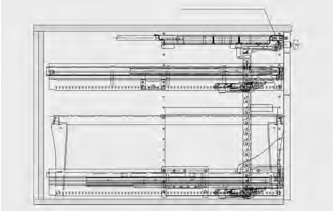

Příklady konstrukce
- **Quadro Compact** **725 – 727**
- **Quadro Big Duplex** **728 – 730**



Kritéria kvality **731**

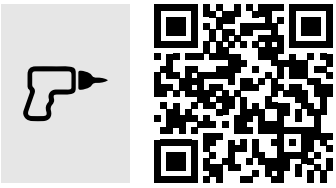

hettich.com/short/983e15

Hettich technický asistent
- **Montáž**
- **Seřízení**
- **Služby**

Výsuv Quadro Compact



- Pro použití v Big Org@Tower Wood
- Plnovýsuv s tlumením Silent System
- Nosnost 45 kg dle EN 15338 úroveň 2
- Zvýšení nosnosti na 75 kg při použití se 2 kolečky
- Ocel pozinkovaná

Doporučené šrouby:
- 14 ks ø 6,0 x 14 mm na pár

Výsuv Quadro Compact (sada)

Min. světlá hloubka mm	Délka vysunutí mm	Vnější rozměr vnitřního korpusu mm	**Obj. číslo**	Bal.
760	701,5	709	**9 200 438**	1 sada

Rozměry: čelní pohled Quadro Compact

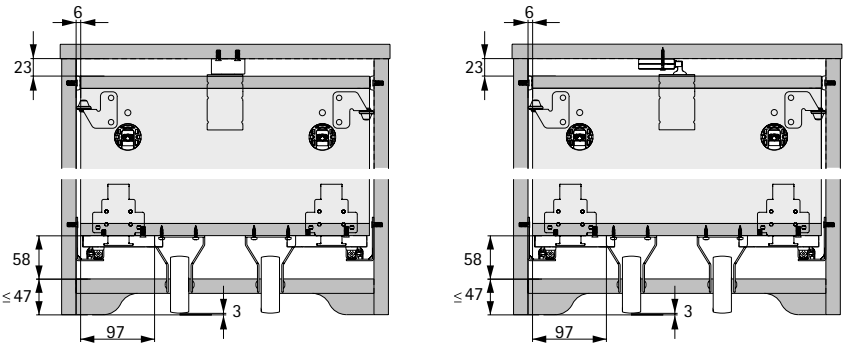

Rozměry: boční pohled Quadro Compact

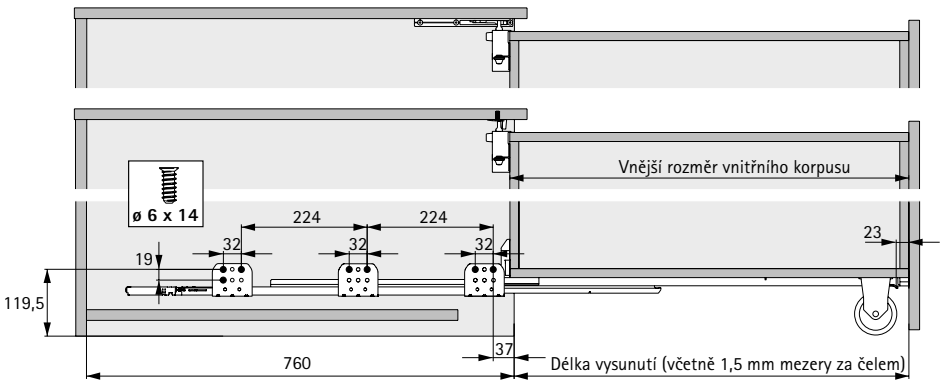

hettich.com/short/200b16

Výsuv Quadro Big Duplex



- Pro použití v Big Org@Tower Wood
- Plnovýsuv s tlumením Silent System
- Nosnost 80 kg dle EN 15338 úroveň 2
- Zvýšení nosnosti na 130 kg při použití se 2 kolečky
- Ocel pozinkovaná

Doporučené šrouby:
- 14 ks ø 6,0 x 14 mm na pár

Výsuv Quadro Big Duplex (sada)

Min. světlá hloubka mm	Délka vysunutí mm	Vnější rozměr vnitřního korpusu mm	**Obj. číslo**	Bal.
760	701,5	709	**9 200 382**	1 sada
860	801,5	809	**9 200 383**	1 sada

Rozměry: čelní pohled Quadro Big Duplex

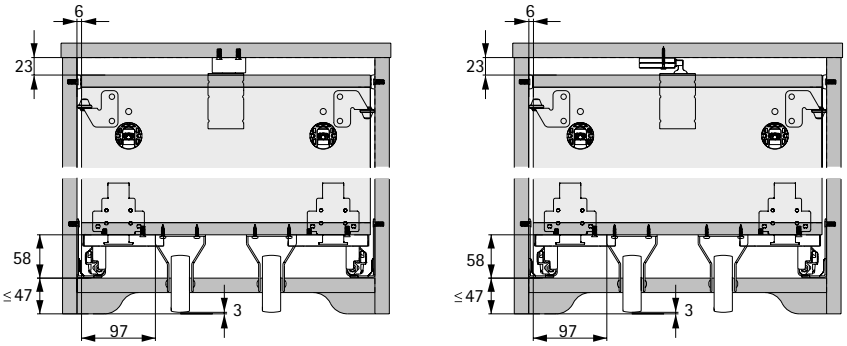

Rozměry: boční pohled Quadro Big Duplex

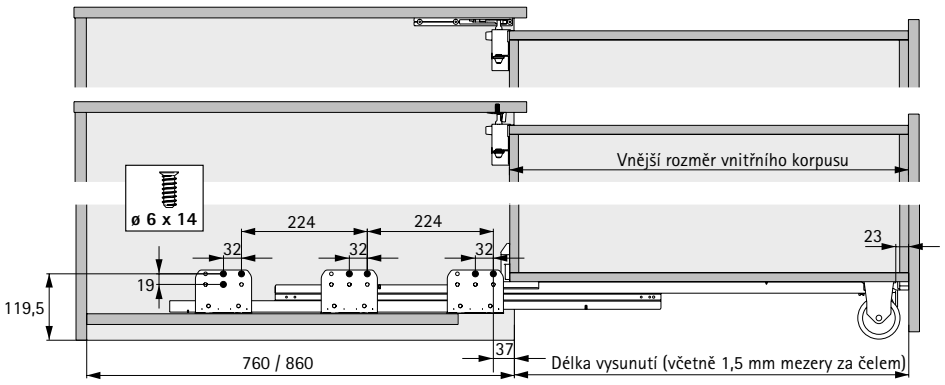

hettich.com/short/8131fc

Přehled možností

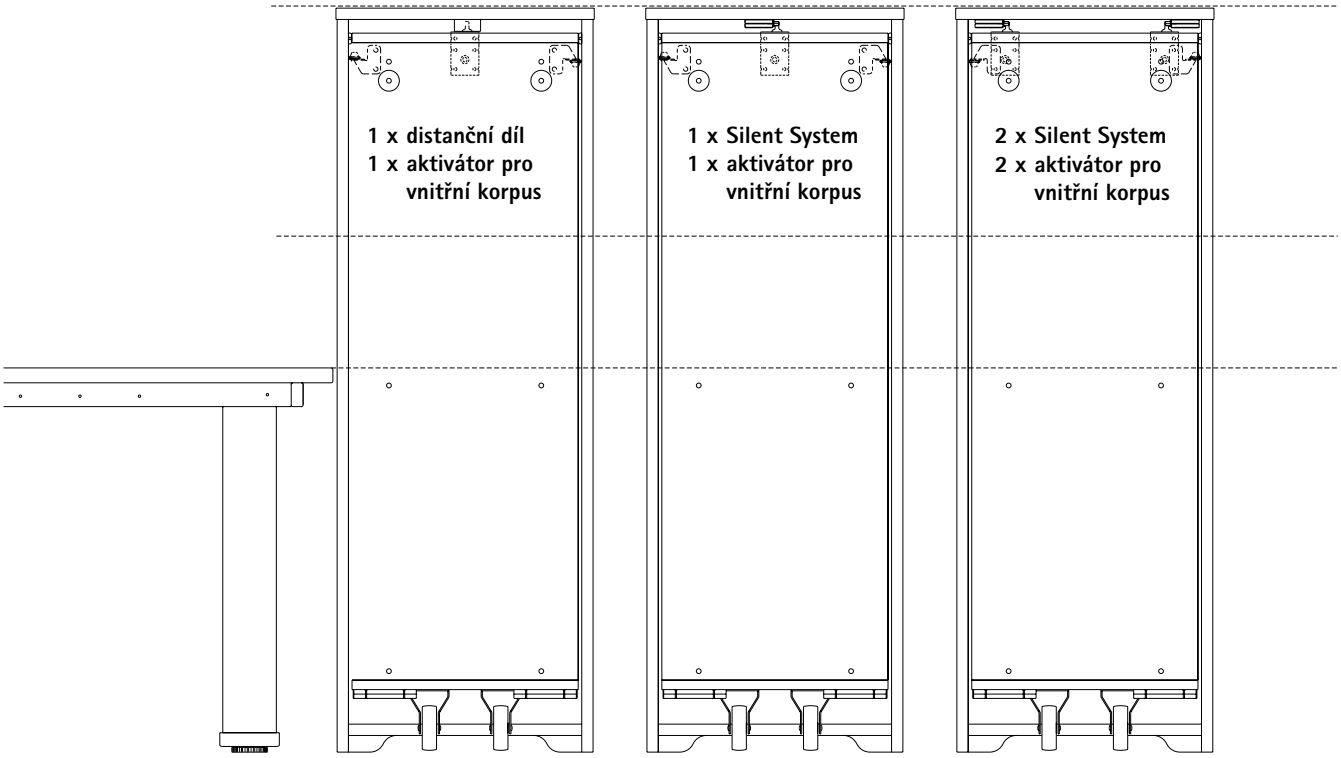

Nosnost na sadu	Rozměry korpusu
45 kg Quadro Compact 75 kg Quadro Compact s podpěrnými kolečky	min. vestavná šířka: 230 mm
80 kg Quadro Big Duplex 130 kg Quadro Big Duplex s podpěrnými kolečky	min. vestavná hloubka: 560 mm

Přehled možností

3 OH
19 HE
1250 mm

2 OH
13 HE
866 mm

1,5 OH
9,5 HE
642 mm

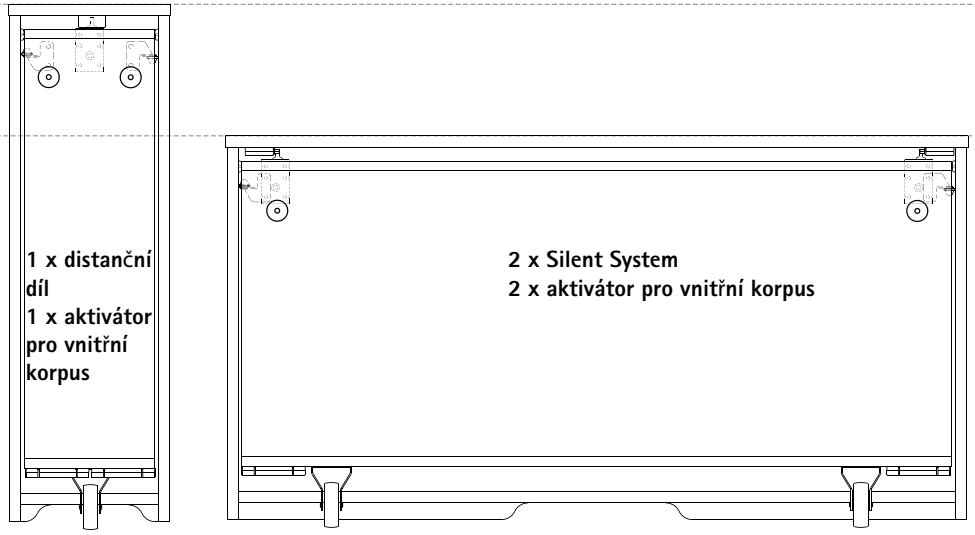

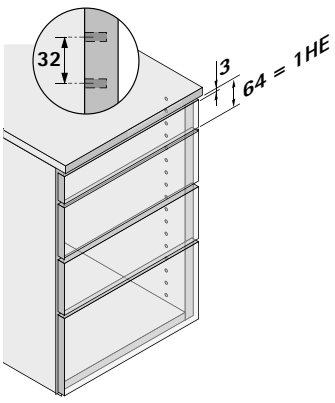

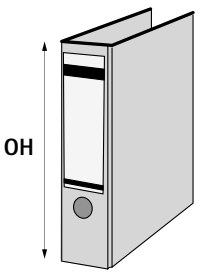

1 HE = 64 mm = 2 x 32 mm

Sada pro montáž výsuvů nasunutím



- Pro spojení výsuvu a vnitřního korpusu bez použití nářadí

Sada obsahuje:
- 2 ks adaptér pro spojky přední
- 2 ks adaptér pro spojky boční
- 2 ks spojka levá a pravá
- 2 ks díl pro vyrovnání délky

Upozornění:
- Šrouby viz montážní návod

Obj. číslo	Bal.
9 200 439	1 sada

Sada pro ustavení



- K boční stabilizaci
- Pro horizontální a vertikální seřízení čela

Sada obsahuje:
- 2 ks boční stabilizátor
- 2 ks distanční kolečko
- 2 ks SAH 302

Upozornění:
- Šrouby viz montážní návod

Obj. číslo	Bal.
9 200 450	1 sada

Doplňková sada, omezovač výsuvu



- Pro omezení dráhy vysunutí

Sada obsahuje:
- 1 ks distanční díl
- 1 ks aktivátor pro vnitřní korpus

Upozornění:
- Aktivátor pro vnitřní korpus upevněte pomocí pouzder VB a dalších upevňovacích šroubů, viz montážní návod

Upozornění:
- Eurošrouby ø 6 x 14 mm viz str. 724

Obj. číslo	Bal.
9 200 451	1 sada

Doplňková sada Silent System



- Pro doplňkové tlumení vnitřního korpusu při otevírání

Sada obsahuje:
- 1 ks těleso Silent System
- 1 ks aktivátor pro vnitřní korpus

Upozornění:
- Aktivátor pro vnitřní korpus upevněte pomocí pouzder VB a dalších upevňovacích šroubů, viz montážní návod

Obj. číslo	Bal.
9 203 537	1 sada

Přístrojové kolečko bez rejdu



- Těleso: ocelový plech pozinkovaný
- Osa kolečka nýtovaná
- Kolečko: termoplastická pryž pro tvrdé podlahy
- Kluzné ložisko

Průměr mm	Vestavná výška mm	Rozměry patky mm	Nosnost kg	Obj. číslo	Bal.
75	102	60 x 66	50	**0 028 186**	1/10 ks

Výškově seřiditelné opěrné kolečko (bez rejdu)



- Pro plynulé nastavení výšky při různých výškách noh
- Těleso: plast
- Osa kolečka: zajištěný válcový čep
- Kolečko: termoplastická pryž pro tvrdé podlahy
- Kluzné ložisko

Upozornění:
- Alternativně lze použít pevná kolečka (nelze seřídit)

Průměr mm	Vestavná výška mm	Rozměry patky mm	Nosnost kg	Obj. číslo	Bal.
60	102 - 122	64 x 96	45	**9 221 183**	1/40 ks

hettich.com/short/d763af

Eurošroub



- Průměr otvorů 5 mm
- Kvalita dřevotřískové desky podle DIN EN 320
- Kroutící moment 1,5 Nm + 0,3 Nm
- Zápustná hlava
- Ocel niklovaná

Rozměry mm	**Obj. číslo**	Bal.
ø 6 x 14	**9 137 114**	200 ks
ø 6 x 14	**1 028 128**	1000 ks

Eurošroub



- Průměr otvorů 5 mm
- Kvalita dřevotřískové desky podle DIN EN 320
- Kroutící moment 1,5 Nm + 0,3 Nm
- Panhead
- Ocel niklovaná

Rozměry mm	**Obj. číslo**	Bal.
ø 6 x 13,7	**9 137 686**	200 ks

Pouzdro VB



- Ocel niklovaná

Délka mm	**Obj. číslo**	Bal.
35	**1 072 393**	1/1000 ks

Upevňovací šroub



- Ocel pozinkovaná

Závit	Délka mm	**Obj. číslo**	Bal.
M4	24	**0 071 555**	50 ks

hettich.com/short/8077f6

Výkres v měřítku 1:1

Výškové členění

19 HE výsuv Quadro Compact, plnovýsuv
sada pro montáž výsuvů nasunutím
sada pro ustavení
doplňková sada Silent System

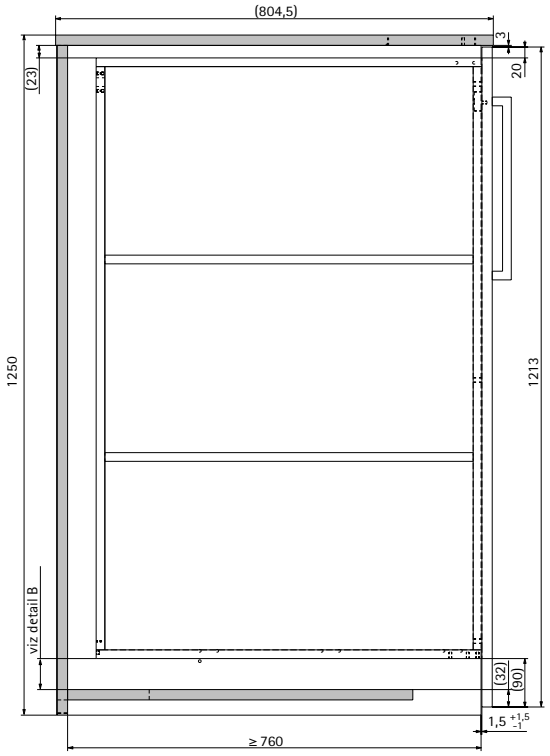

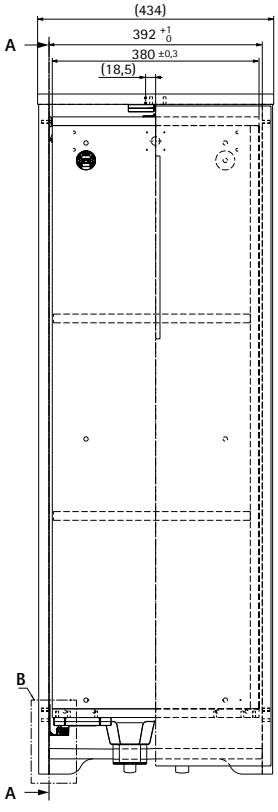

A–A

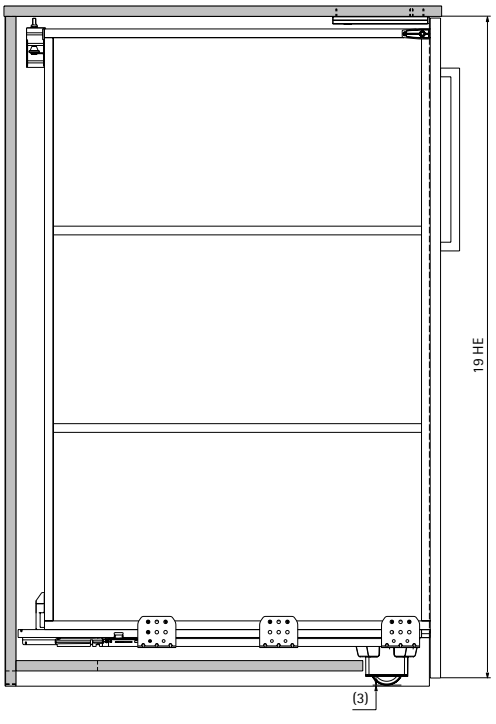

B

Poznámka:
Quadro Compact vyžaduje mezeru
min. 2 mm = vzdálenost ode dna: 25 mm

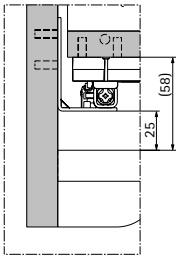

Rozměry

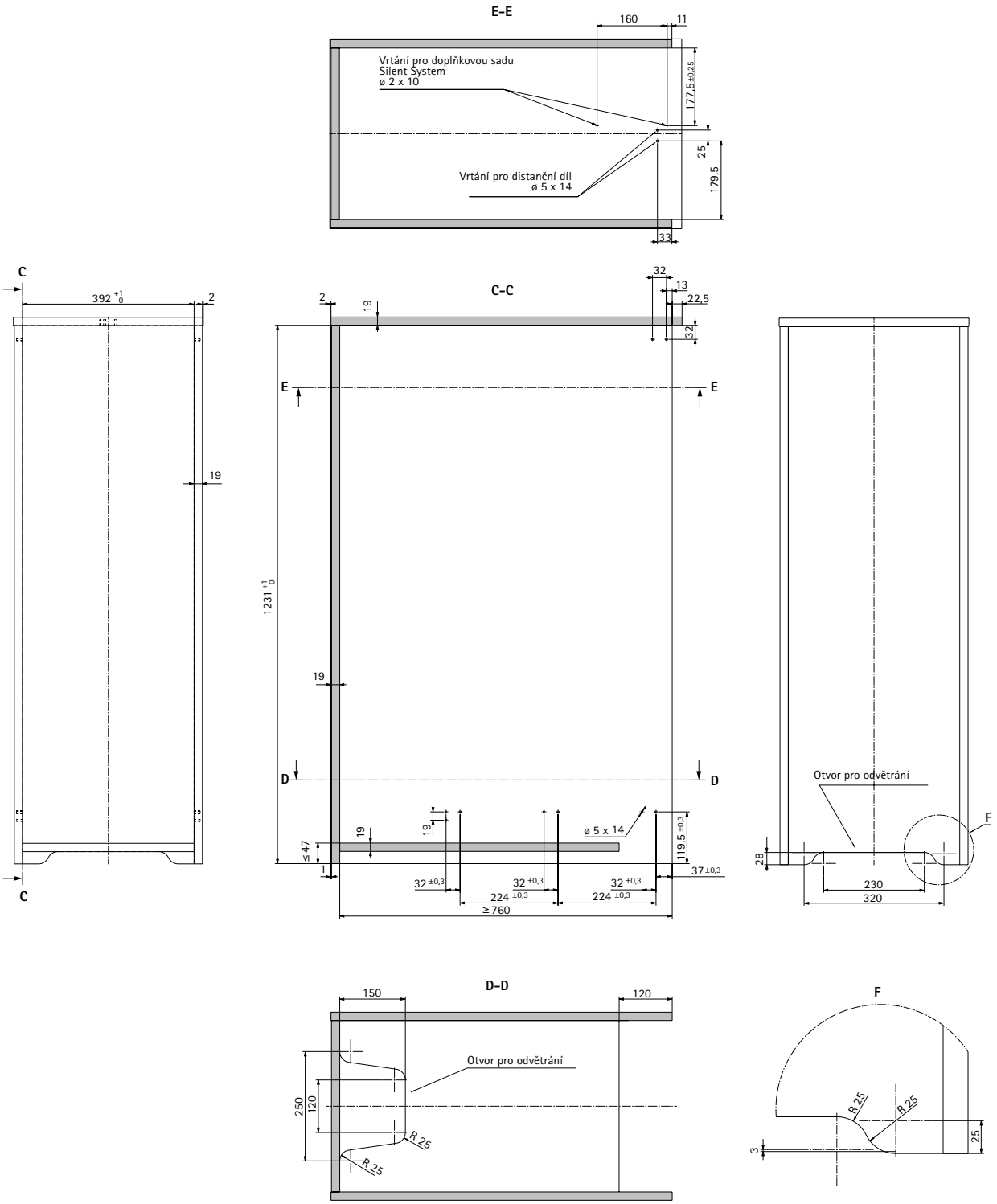
E–E
160
11
Vrtání pro doplňkovou sadu
Silent System
ø 2 x 10
177,5±0,25
25
179,5
Vrtání pro distanční díl
ø 5 x 14
33
C
392 +1 0
2
19
C
C–C
2
19
32
13
22,5
32
E
E
1231 +1 0
19
D
D
19
19
ø 5 x 14
≤ 47
1
119,5 ±0,3
37 ±0,3
32 ±0,3
32 ±0,3
32 ±0,3
224 ±0,3
224 ±0,3
≥ 760
Otvor pro odvětrání
F
28
230
320
D–D
150
120
Otvor pro odvětrání
250
120
R 25
R 25
F
R 25
R 25
3
25

Rozměry

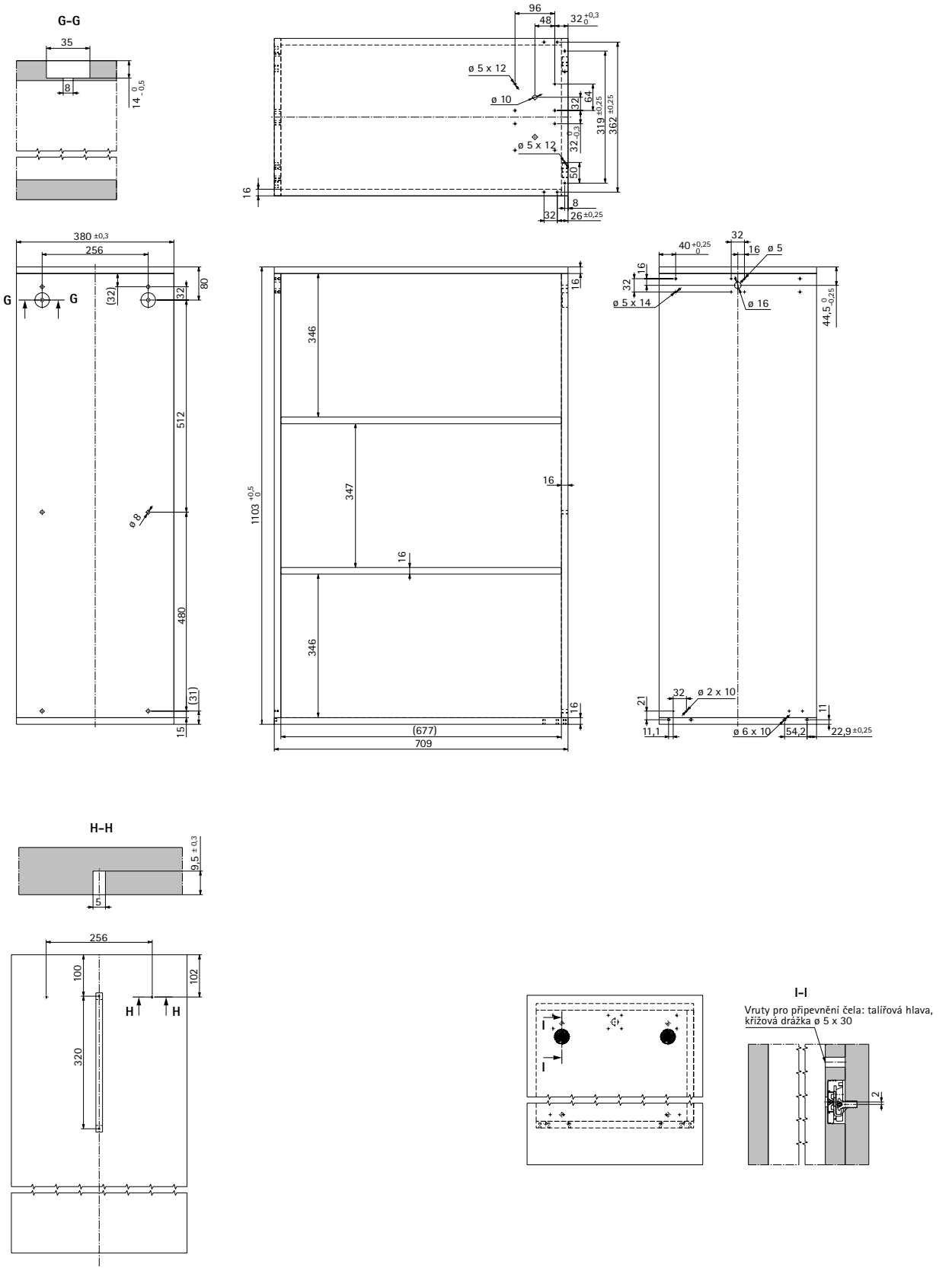
G–G
35
8
14 0 -0,5
96
48
32 +0,3 0
ø 5 x 12
ø 10
32
64
319 ±0,25
362 ±0,25
ø 5 x 12
32 -0,3 0
50
16
8
32
26 ±0,25
380 ±0,3
256
G
G
(32)
32
80
512
ø 8
480
(31)
15
346
16
347
16
346
16
1103 +0,5 0
16
(677)
709
40 +0,25 0
32
16
ø 5
16
32
ø 5 x 14
ø 16
44,5 0 -0,25
21
32
ø 2 x 10
11
11,1
ø 6 x 10
54,2
22,9 ±0,25
H–H
9,5 ±0,3
5
256
100
102
H
H
320
I
I
I–I
Vruty pro připevnění čela: talířová hlava, křížová drážka ø 5 x 30
2

Výkres v měřítku 1:1

Výškové členění

19 HE
výsuv Quadro Big Duplex, plnovýsuv
sada pro montáž výsuvů nasunutím
sada pro ustavení
doplňková sada Silent System

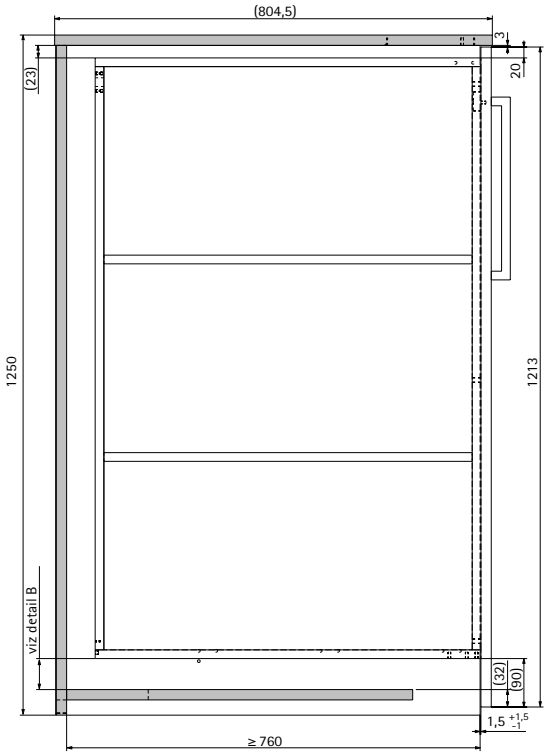

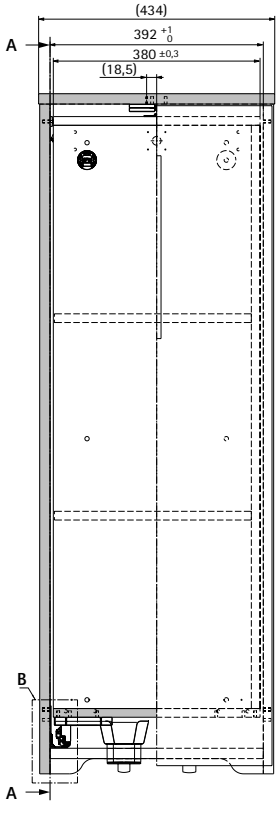

A–A

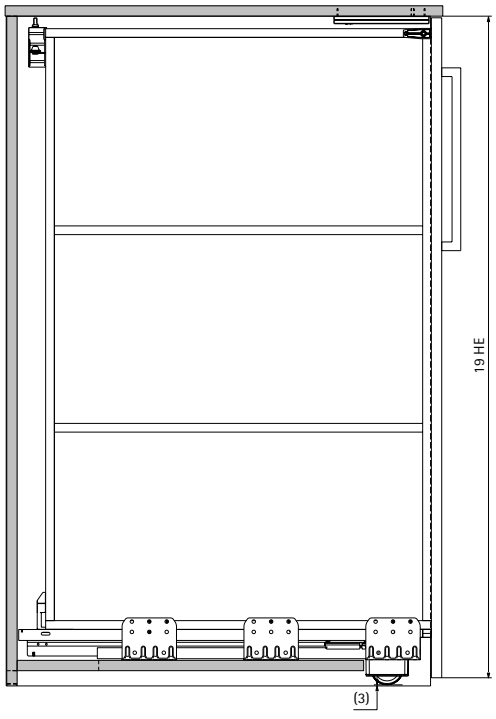

B

Poznámka:
Quadro Duplex vyžaduje mezeru min. 2 mm = vzdálenost ode dna

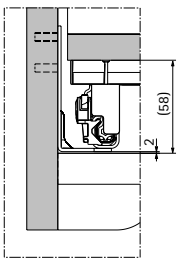

Rozměry

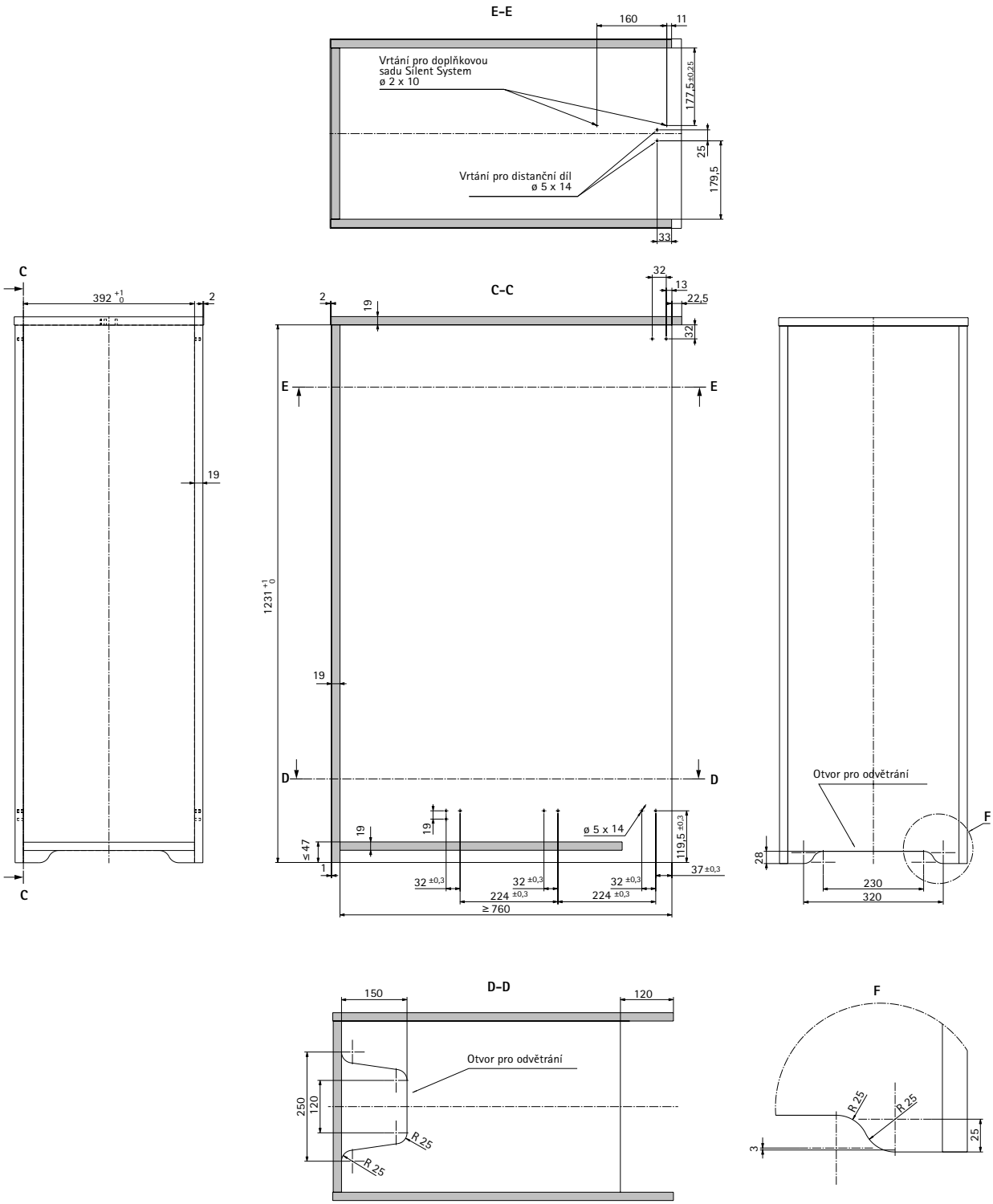
E–E
160
11
Vrtání pro doplňkovou sadu Silent System ø 2 x 10
177,5 ±0,25
25
179,5
Vrtání pro distanční díl ø 5 x 14
33
C
392 +1 0
2
19
C
C–C
2
19
32
13
22,5
32
E
E
1231 +1 0
19
D
D
19
19
ø 5 x 14
119,5 ±0,3
≤ 47
1
37 ±0,3
32 ±0,3
32 ±0,3
32 ±0,3
224 ±0,3
224 ±0,3
≥ 760
Otvor pro odvětrání
F
28
230
320
D–D
150
120
Otvor pro odvětrání
250
120
R 25
R 25
F
R 25
R 25
3
25

Rozměry

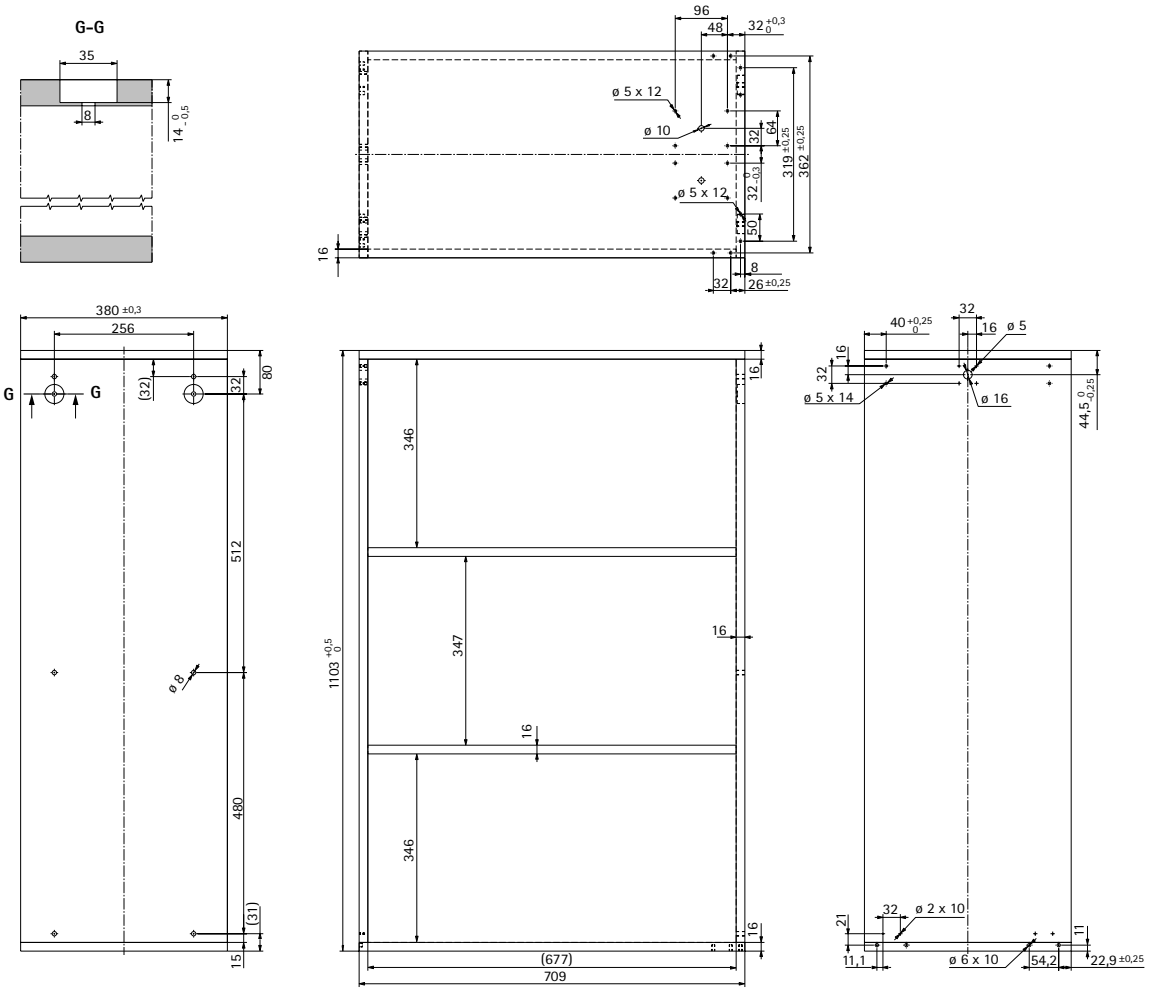
G–G
35
8
14 0 -0,5
96
48
32 +0,3 0
ø 5 x 12
ø 10
32
64
319 ±0,25
362 ±0,25
32 0 -0,3
ø 5 x 12
50
16
8
32
26 ±0,25
380 ±0,3
256
G
G
(32)
32
80
512
ø 8
480
(31)
15
346
347
16
346
16
1103 +0,5 0
16
16
(677)
709
40 +0,25 0
32
16
ø 5
16
32
ø 5 x 14
ø 16
44,5 0 -0,25
21
32
ø 2 x 10
11
11,1
ø 6 x 10
54,2
22,9 ±0,25

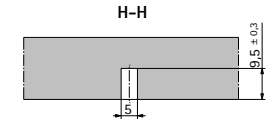
H–H
9,5 ±0,3
5

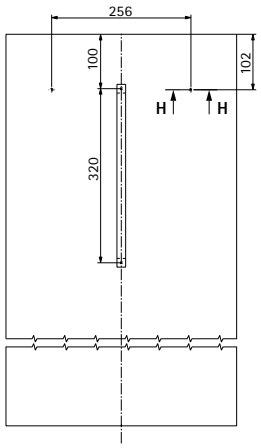
256
100
102
H
H
320

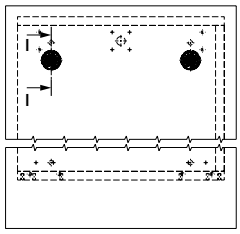
I
I

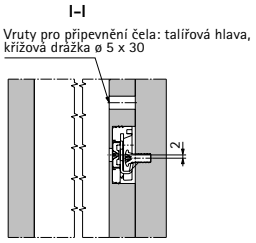
I–I
Vruty pro připevnění čela: talířová hlava, křížová drážka ø 5 x 30
2

Kvalita pro náročné

Nosnost

Nosnost uvedená v katalogu vždy zahrnuje vlastní hmotnost zásuvky včetně čela a jejího obsahu a vztahuje se na minimální požadavky na životnost dle EN 15338.
Příslušná platná úroveň je uvedena u výrobku.
Všechny výsuvy Hettich mají pojistku proti vyvěšení a proti nechtěnému vytažení zásuvky a splňují požadavky zkoušek v rozsahu dle EN 15338.
Při správném zpracování je kancelářský systém Big Org@Tower Wood a Office Systema Top 2000 vhodný pro nábytek v souladu s EN 16121 a EN 16122 a odpovídá předpisu DIN 147.

Zkouška odolnosti proti korozi
Výsuvné systémy Hettich splňují požadavky na odolnost proti korozi podle EN 15338, 72hodinový test s kondenzovanou vodou podle EN 6270.

Výpočet nosnosti

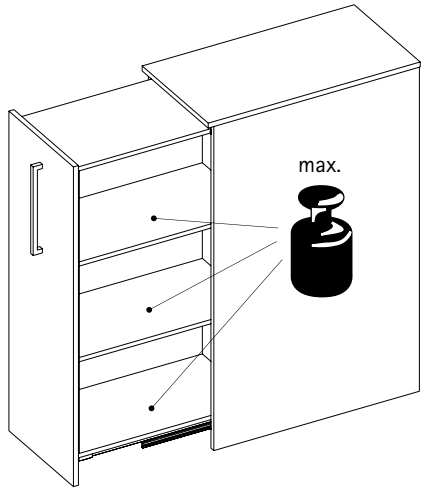

- Volba správného výsuvu musí zohlednit očekávané zatížení
- Nosnost výsuvů se dle EN 16121 určuje z hmotnosti nákladu, vlastní zásuvky a čela

  Příklad: Big Org @ Tower Wood 3 OH, prázdný s podpěrnými kolečky, vestavná hloubka 760 mm:

Hmotnost vnitřního korpusu včetně čela	32,5 kg
Hmotnost obsahu	42,5 kg
Nutná nosnost	75 kg

Pozor:
Hmotnost obsahu se může lišit v závislosti na vybavení vnitřního korpusu.

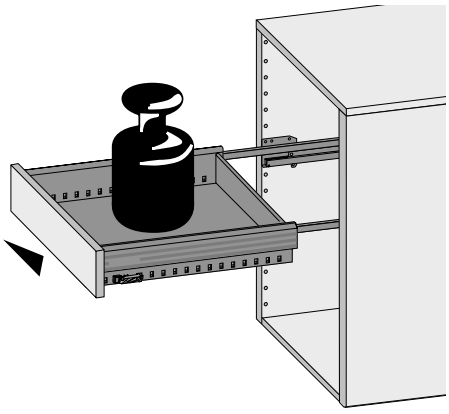

- Výběr správného výsuvu se řídí předpokládaným zatížením
- Nosnost výsuvů dle DIN 16121 se počítá jako součet hmotností nákladu, zásuvky a čela

  Příklad: zásuvka se závěsným rámem, světlá hloubka 730 mm:

hmotnost nákladu	28 kg
hmotnost zásuvky	3 kg
hmotnost čela	4 kg
potřebná nosnost	35 kg

Výsuv na psací podložku Quadro 25 s aretací zpětného chodu



- Hloubka psací podložky podle polohy našroubování 378, 364, 362 nebo 342 mm
- Psací podložku vzadu pouze zavěste a vpředu přišroubujte na profily výsuvu
- Aretace zpětného chodu: vytažená psací podložka je jištěna aretačními prvky proti nechtěnému zpětnému chodu
- K tomu pojistka proti vypadnutí
- Nosnost 25 kg dle EN 15338 úroveň 3
- Ocel pozinkovaná

Upozornění:
- Dbejte prosím pokynů uvedených v montážním návodu, který je přiložený k výrobku!

Obj. číslo	Bal.
0 056 014	1 sada

Rozměry pro instalaci výsuvu na psací podložku

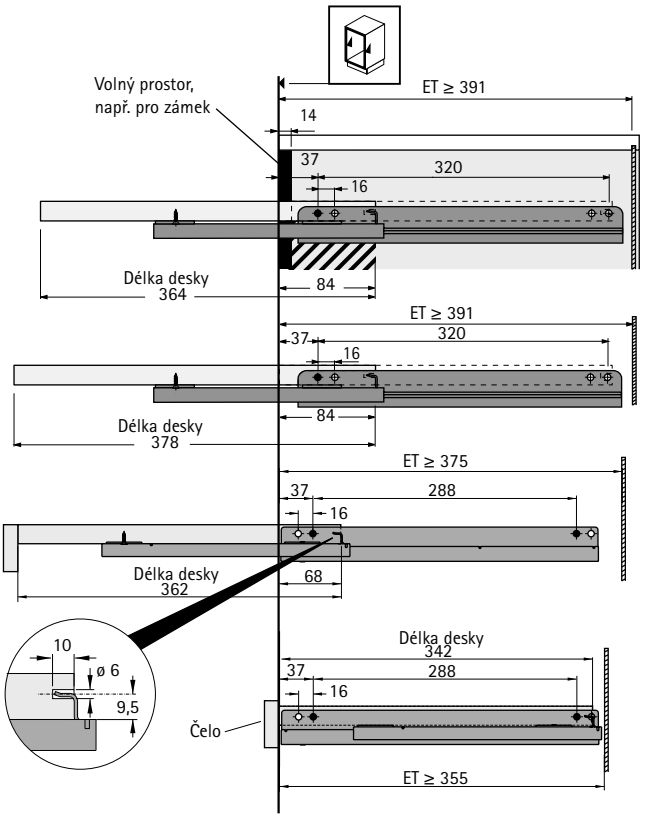

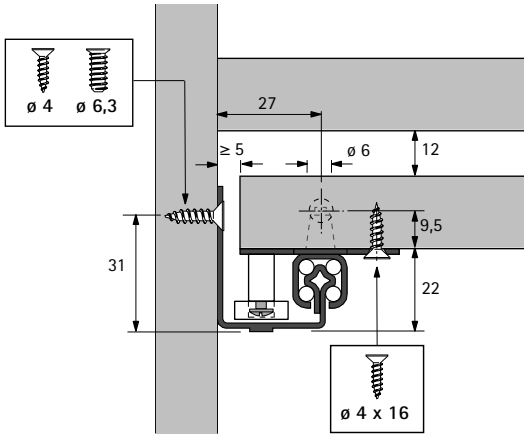

Výsuvy Actro 5D
Přehled **735**



Výsuvy Quadro se seřízením ve více směrech
Výsuvy Quadro YOU
Přehled **748**



Výsuvy Quadro
Přehled **773**



Výsuvy Quadro Compact se zvýšenou odolností proti korozi **802**



Kuličkové výsuvy KA
Přehled **805**



Příslušenství **798 – 800**



New



Precizní pohyb

Výsuvy Actro 5D se skvěle hodí pro jedinečný designový nábytek s úzkými mezerami mezi čely velkých zásuvek. Díky seřízení v 5 osách lze perfektně vyladit jednotný vzhled mezer. Výjimečně hladký chod a obrovská stabilita jsou slyšitelný a hmatatelný důkaz nejvyšší kvality.

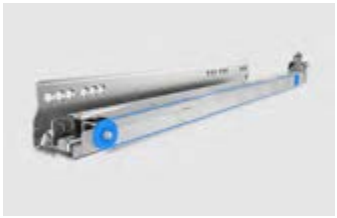

Lehký a hladký chod těžkých zásuvek:
Actro 5D, s hladkým chodem a synchronizací.



Fascinující úzké mezery mezi čely zásuvek:
Seřízení 5D zajistí nejužší mezery.



Ohromující stabilita:
Nosnost až 70 kg.

hettich.com/short/ba9fb5

Zjistěte více:
Inspiraci a další podrobnosti o výrobcích naleznete na našich webových stránkách.



Plnovýsuvy Actro 5D se Silent System
Přehled sortimentu a technické porovnání **737**



Plnovýsuvy Actro 5D se Silent System, pro montáž na dno korpusu
Přehled sortimentu a technické porovnání **737**



Push to open Silent pro Actro 5D
Přehled sortimentu a technické porovnání **737**



Pomůcky pro zpracování **1509**



Zamykací systémy pro zásuvky
Přehled **1325**

Kritéria kvality **801**

Hettich technický asistent
- **Montáž**
- **Seřízení**
- **Služby**

hettich.com/short/cb3246

	Actro 5D se Silent System	Actro 5D pro montáž na dno korpusu	Push to open Silent
			
Strana	738 - 739	740 - 741	742 - 743
Popis	Plnovýsuv s integrovaným tlumením	Plnovýsuv s integrovaným tlumením	Systém otvírání jako volitelný upgrade
Komfortní funkce	Silent System	Silent System	-
Montáž	▸ Na bok korpusu ▸ Montáž nasunutím	▸ Na dno korpusu ▸ Montáž nasunutím	▸ K naklapnutí bez nářadí
Seřízení	▸ Výškové ▸ Stranové ▸ Sklonu ▸ Radiální	▸ Výškové ▸ Stranové ▸ Sklonu ▸ Radiální	
Třída nosnosti	▸ XS (10 kg) ▸ L (40 kg) ▸ XL (70 kg)	▸ L (40 kg)	▸ < 10 kg ▸ 8 - 20 kg ▸ 10 - 40 kg ▸ 20 - 70 kg
Délky zásuvky	▸ XS: 250 - 350 mm ▸ L: 250 - 600 mm ▸ XL: 450 - 750 mm	▸ L: 350 - 500 mm	▸ Pro všechny jmenovité délky 250 - 750 mm
Minimální hloubka korpusu	NL + 3 mm	NL + 3 mm	
Vestavná šířka (tloušťka boku zásuvky)	EB21 (tloušťka boku zásuvky ≤ 16 mm)	EB21 (tloušťka boku zásuvky ≤ 16 mm)	
Příslušenství	▸ Spojky ▸ Seřízení hloubky ▸ Push to open Silent ▸ Držák výsuvné police ▸ Aretace výsuvné police	▸ Spojky ▸ Seřízení hloubky ▸ Push to open Silent ▸ Držák výsuvné police ▸ Aretace výsuvné police	▸ Synchronizace ▸ Vícenásobná synchronizace

Plnovýsuv Actro 5D se Silent System, volitelně s Push to open Silent

- **Třídy nosnosti XS (10 kg), L (40 kg), XL (70 kg)**



- **Montáž nasunutím** se spojkami
- Spojky je třeba objednat zvlášť
- Integrované tlumení Silent System
- Beznářaďové seřízení výšky + 3 mm, stranové seřízení +/- 1,5 mm, seřízení sklonu + 4 mm a radiální seřízení +/- 1,5 mm
- Volitelně: přídavné seřízení hloubky +/- 2 mm
- Volitelně: přídavný systém otvírání Push to open Silent
- Volitelně: lze použít adaptér pro výsuvné police
- Volitelně: aretace výsuvné police
- Nosnost dle EN 15338, úroveň 3
- Ocel pozinkovaná

Jmenovitá délka mm	**Obj. číslo**	Bal.	**Obj. č. / provedení**		Bal.
	levé a pravé		**levé**	**pravé**	
Třída nosnosti XS (10 kg)					
250	**9 318 230**	1 sada	**9 318 220**	**9 318 221**	10 ks
270	**9 318 231**	1 sada	**9 318 222**	**9 318 223**	10 ks
300	**9 318 232**	1 sada	**9 318 224**	**9 318 225**	10 ks
320	**9 318 233**	1 sada	**9 318 226**	**9 318 227**	10 ks
350	**9 318 234**	1 sada	**9 318 228**	**9 318 229**	10 ks
Třída nosnosti L (40 kg)					
250	**9 318 268**	1 sada	**9 318 235**	**9 318 236**	10 ks
270	**9 318 269**	1 sada	**9 318 237**	**9 318 238**	10 ks
300	**9 318 270**	1 sada	**9 318 239**	**9 318 240**	10 ks
320	**9 318 281**	1 sada	**9 318 241**	**9 318 242**	10 ks
350	**9 318 282**	1 sada	**9 318 243**	**9 318 244**	10 ks
380	**9 318 283**	1 sada	**9 318 245**	**9 318 246**	10 ks
400	**9 318 284**	1 sada	**9 318 247**	**9 318 248**	10 ks
420	**9 318 285**	1 sada	**9 318 249**	**9 318 250**	10 ks
450	**9 318 286**	1 sada	**9 318 251**	**9 318 252**	10 ks
480	**9 318 287**	1 sada	**9 318 253**	**9 318 254**	10 ks
500	**9 318 288**	1 sada	**9 318 256**	**9 318 258**	10 ks
520	**9 318 289**	1 sada	**9 318 262**	**9 318 263**	10 ks
550	**9 318 290**	1 sada	**9 318 264**	**9 318 265**	10 ks
600	**9 318 291**	1 sada	**9 318 266**	**9 318 267**	10 ks
Třída nosnosti XL (70 kg)					
450	**9 318 310**	1 sada	**9 318 292**	**9 318 293**	10 ks
500	**9 318 311**	1 sada	**9 318 294**	**9 318 295**	10 ks
520	**9 318 312**	1 sada	**9 318 296**	**9 318 297**	10 ks
550	**9 318 313**	1 sada	**9 318 298**	**9 318 299**	10 ks
580	**9 318 314**	1 sada	**9 318 300**	**9 318 301**	10 ks
600	**9 318 315**	1 sada	**9 318 302**	**9 318 303**	10 ks
650	**9 318 316**	1 sada	**9 318 304**	**9 318 305**	5 ks
700	**9 318 317**	1 sada	**9 318 306**	**9 318 307**	5 ks
750	**9 318 318**	1 sada	**9 318 308**	**9 318 309**	5 ks

Upozornění

- Push to open Silent 742 - 743
- Příslušenství 744
- Kritéria kvality 801

hettich.com/short/a9ab20

- **Plnovýsuv Actro 5D se Silent System, volitelně s Push to open Silent**
- **Třídy nosnosti XS (10 kg), L (40 kg), XL (70 kg)**

New

Spojka



- Beznářaďové, intuitivní stranové seřízení +/- 1,5 mm
- Výškové seřízení + 3 mm
- Plast antracitový

Provedení	Obj. číslo	Bal.
levé a pravé	9 320 333	5 sad
levé	9 320 334	100 ks
pravé	9 320 335	100 ks

Seřízení hloubky



- Montáž a seřízení +/- 2 mm bez použití nářadí
- Volitelně pro vložená čela
- Ocel, plast šedý

Sada obsahuje:
- 2 ks díl pro seřízení hloubky
- 2 ks aktivátor

Obj. číslo	Bal.
9 257 706	1 sada

Čelní řez

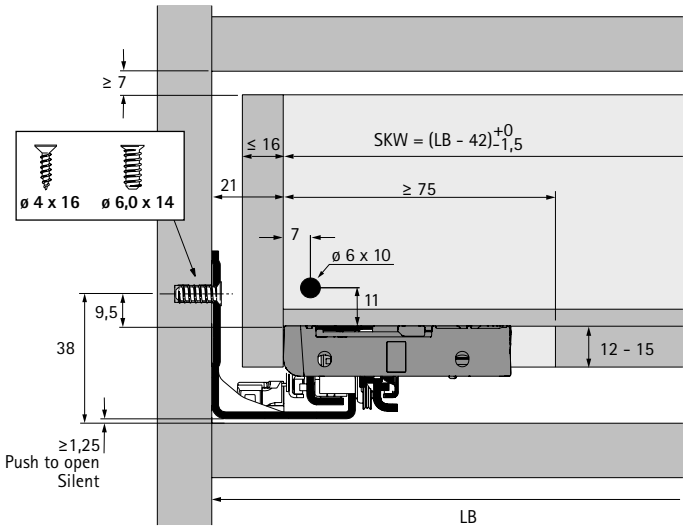

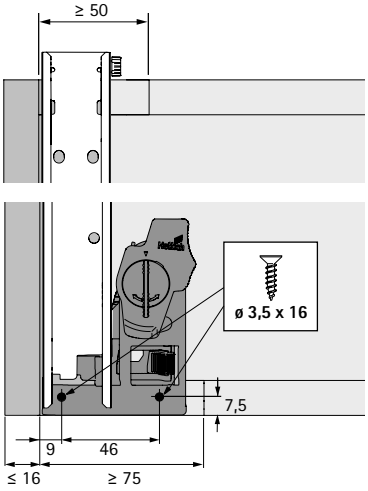

LB Vnitřní šířka
SKW Světlá šířka zásuvky

Boční řez

NL mm	b1 mm	b2 mm
250	160	
270	160	
300	160	
320	224	
350	224	
380	224	
400	224	
420	224	
450	256	288
480	256	
500	256	320
520	256	320
550	256	320
580	256	320
600	256	320
650	256	416
700	256	416
750	256	416

NL Jmenovitá délka
LT Vnitřní hloubka
SKL Délka zásuvky

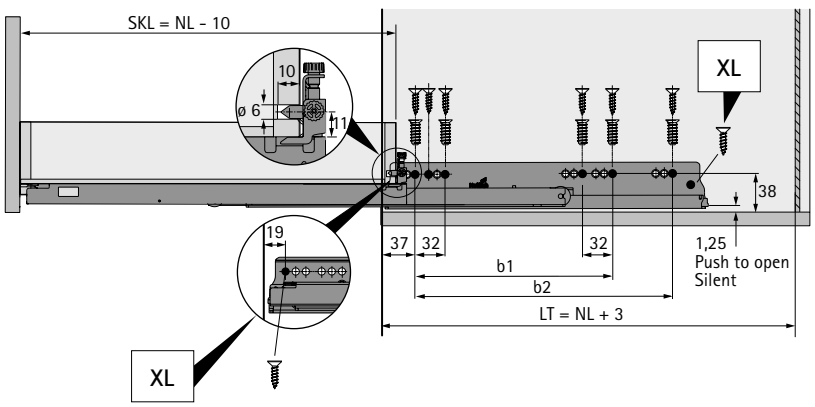

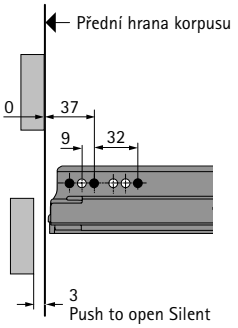

- **Plnovýsuv Actro 5D pro montáž na dno se Silent System, volitelně s Push to open Silent**
- **Třída nosnosti L (40 kg)**



- **Montáž nasunutím** se spojkami
- Spojky je třeba objednat zvlášť
- Integrované tlumení Silent System
- Beznářaďové seřízení výšky + 3 mm, stranové seřízení +/- 1,5 mm, seřízení sklonu + 4 mm a radiální seřízení +/- 1,5 mm
- Volitelně: přídavné seřízení hloubky +/- 2 mm
- Volitelně: přídavný systém otvírání Push to open Silent
- Volitelně: lze použít adaptér pro výsuvné police
- Volitelně: aretace výsuvné police
- Nosnost dle EN 15338, úroveň 3
- Ocel pozinkovaná

Jmenovitá délka mm	**Obj. číslo levé a pravé**	Bal.	**Obj. č. / provedení levé**	**pravé**	Bal.
Třída nosnosti L (40 kg)					
350	**9 318 327**	1 sada	**9 318 319**	**9 318 320**	10 ks
400	**9 318 328**	1 sada	**9 318 321**	**9 318 322**	10 ks
450	**9 318 329**	1 sada	**9 318 323**	**9 318 324**	10 ks
500	**9 318 330**	1 sada	**9 318 325**	**9 318 326**	10 ks

Upozornění

- Push to open Silent 742 - 743
- Příslušenství 744
- Kritéria kvality 801

hettich.com/short/a9ab20

Systémy výsuvů pro dřevěné zásuvky

- **Plnovýsuv Actro 5D pro montáž na dno se Silent System, volitelně s Push to open Silent**
- **Třída nosnosti L (40 kg)**

New

Spojka



- Beznářaďové, intuitivní stranové seřízení +/- 1,5 mm
- Výškové seřízení + 3 mm
- Plast antracitový

Provedení	Obj. číslo	Bal.
levé a pravé	9 320 333	5 sad
levé	9 320 334	100 ks
pravé	9 320 335	100 ks

Seřízení hloubky



- Montáž a seřízení +/- 2 mm bez použití nářadí
- Volitelně pro vložená čela
- Ocel, plast šedý

Sada obsahuje:
- 2 ks díl pro seřízení hloubky
- 2 ks aktivátor

Obj. číslo	Bal.
9 257 706	1 sada

Čelní řez

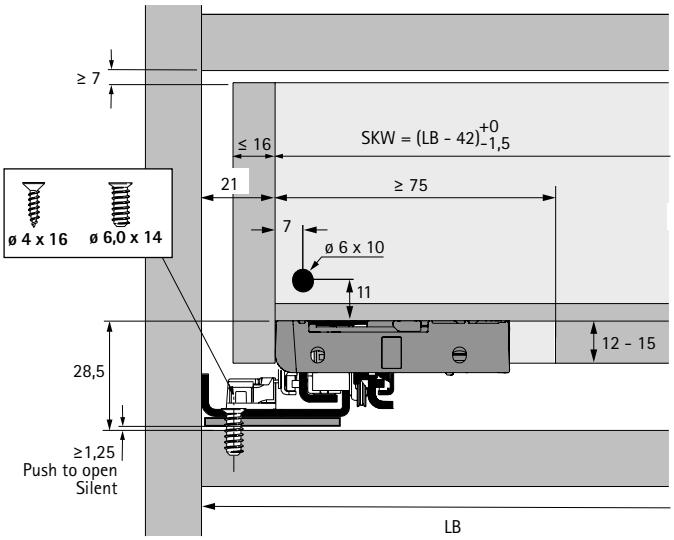

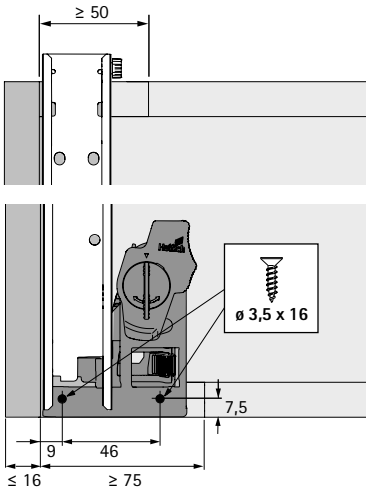

LB Vnitřní šířka
SKW Světlá šířka zásuvky

Boční řez

NL mm	b1 mm
350	256
400	256
450	256
500	256

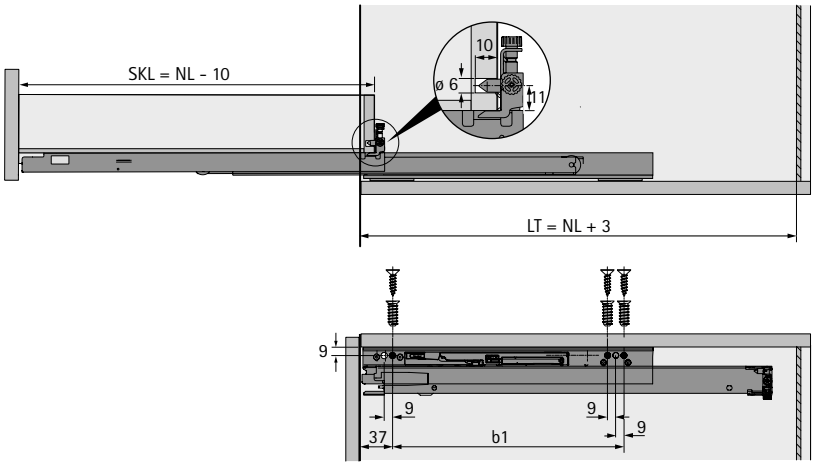

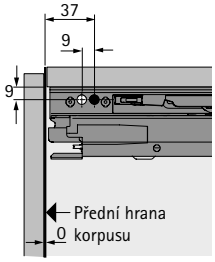

NL Jmenovitá délka
LT Vnitřní hloubka
SKL Délka zásuvky

Systém otvírání Push to open Silent pro Actro 5D



- Pro optimální funkci a optimální rozsah spouštění doporučujeme použít synchronizaci

Sada obsahuje:
- 1 sada Push to open Silent, levá a pravá jednotka
- 1 pár aktivátor, levý a pravý
- 2 ks adaptér pro synchronizaci

Celková hmotnost kg	Třída nosnosti Actro	Jmenovitá délka mm	**Obj. číslo**	Bal.
< 10	XS (10 kg)	250 - 350	**9 257 890**	1 sada
8 - 20	L (40 kg)	250 - 600	**9 257 891**	1 sada
10 - 40	L (40 kg)	350 - 600	**9 257 892**	1 sada
20 - 70	XL (70 kg)	450 - 750	**9 257 893**	1 sada

Doporučení pro zásuvky (výška čela do cca 150 mm)*

Jmenovitá	Jmenovitá šířka mm												
délka mm	275	300	350	400	450	500	550	600	700	800	900	1000	1200
250 - 300													
320 - 350													
380 - 550													
580 - 750													

Doporučení pro vysoké zásuvky (výška čela do cca 300 mm, střední zatížení)*

Jmenovitá	Jmenovitá šířka mm												
délka mm	275	300	350	400	450	500	550	600	700	800	900	1000	1200
250 - 300													
320 - 350													
380													
400 - 550													
580 - 750													

Doporučení pro vysoké zásuvky (výška čela do cca 300 mm, velké zatížení, např. talíře apod.)*

Jmenovitá	Jmenovitá šířka mm												
délka mm	275	300	350	400	450	500	550	600	700	800	900	1000	1200
250 - 300													
320 - 350													
380													
400 - 550													
580 - 750													

Obj. č. Push to open Silent:	**9 257 890**	**9 257 891**	**9 257 892**	**9 257 893**

* Doporučení platí pro standardní použití (čelo zásuvky z dřevotřískové desky tl. 19 mm, zásuvka zatížena obvyklým obsahem). Přesnější doporučení pro nestandardní rozměry a materiály čela zásuvky najdete v online konfigurátoru.

Volitelná přídavná synchronizace pro Push to open Silent

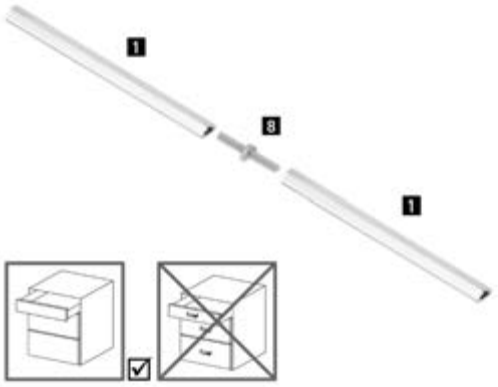

Synchronizační tyč:
- Délka 2000 mm, lze zkrátit na potřebný rozměr
- Hliník eloxovaný

Spojka:
- K prodloužení synchronizační tyče a optimalizaci prořezu
- Plast šedý

Položka	Obj. číslo	Bal.
1 Synchronizační tyč	**9 236 718**	1/100 ks
8 Spojka	**9 221 295**	1/20 ks

Volitelná přídavná vícenásobná synchronizace pro Push to open Silent

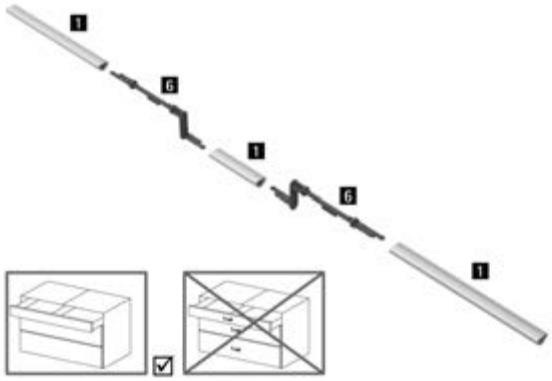

- Pro dvě zásuvky spojené jedním čelem
- Hliník eloxovaný, plast šedý

Položka	Obj. číslo	Bal.
1 Synchronizační tyč	**9 236 718**	1/100 ks
6 Adaptér pro vícenásobnou synchronizaci Push to open Silent	**9 278 452**	1/20 ks

Flexibilní adaptér pro synchronizaci Push to open Silent

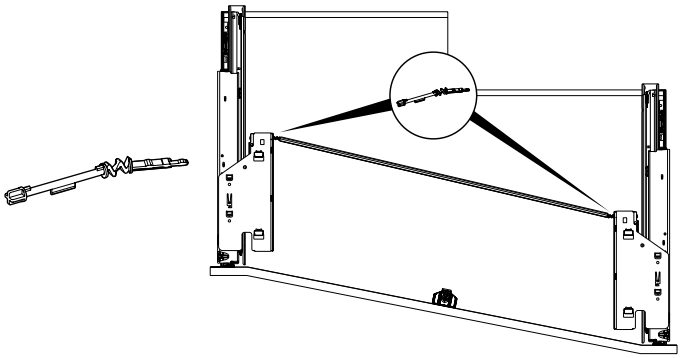

- K použití při přesazení hloubky výsuvů se šikmým nebo tvarovaným čelem zásuvky
- Přesazení hloubky max. 150 mm
- Úhel synchronizační tyče max. 25°
- Nahrazuje adaptér k synchronizaci v sadě Push to open Silent

Obj. číslo	Bal.
9 262 213	1/20 ks

Napojení synchronizace pro Push to open Silent

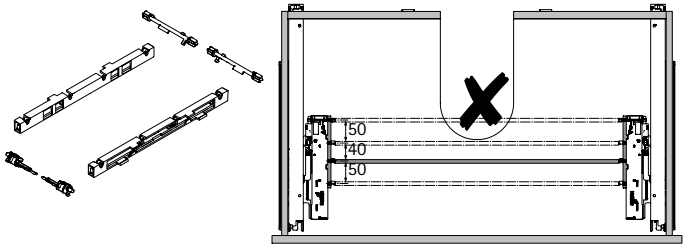

- Pro použití např. pod dřezem se sifonem
- Umožňuje synchronizaci ve 3 různých hloubkách

Sada obsahuje:
- 2 ks těleso s předmontovanou tyčí
- 2 ks adaptér Push to open
- 2 ks adaptér synchronizační tyče

Obj. číslo	Bal.
9 278 453	1 sada

Držák výsuvné police



- Pro zásuvky s průběžným dnem a výsuvné police
- Jmenovitá délka (NL) se zmenší o 20 mm
- Plast antracitový

Upozornění:
- Lze použít pro Actro 5D, Actro YOU, Quadro V6 YOU

Obj. číslo	Bal.
9 257 733	1/100 sad

Aretace výsuvné police, sada



- Aretaci výsuvné police lze doplnit dodatečně
- Samočinně se zajistí při úplném vytažení výsuvné police
- Samočinně se odjistí při zasunutí definovanou silou
- Montuje se místo adaptérů pro výsuvnou polici
- Na jednu polici se použije 1 sada: 2 držáky a 2 čepy

Sada obsahuje:
- 1 sada držáků, levý a pravý
- 2 ks čepů

Upozornění:
- Lze použít pro Actro YOU, Actro 5D, Quadro V6 YOU a Quadro V6 EB 20
- Výsuvy a spojky je třeba objednat zvlášť

Barva	Obj. číslo	Bal.
bílá	**9 257 725**	1 sada
antracit	**9 257 727**	1 sada

New



Quadro – vylepšený originál

Naši klasiku jsme optimalizovali ve všech ohledech. Díky novému seřízení zásuvek ve více směrech lze doladit vzhled nábytku s perfektně úzkými mezerami. Platforma nabízí řadu komfortních funkcí. Jednoduše a hospodárně lze vyrábět nábytek v různých cenových hladinách. Identické rozměry dřevěných zásuvek a polohy otvorů v korpusu - to je samozřejmost pro novou platformu Quadro. Bez ohledu na to, který výsuv si vyberete - Quadro je a zůstává nejlepší ve své třídě. Made in Germany s maximální spolehlivostí ve všech ohledech. Originál je nyní ještě lepší.



Osvědčená kvalita od samého počátku - ekonomický částečný výsuv Quadro 25 2D.



Čím větší zásuvka, tím výkonnější Quadro - vždy perfektní vzhled mezer s plnovýsuvem Quadro V6 5D.



Skrytá precizní technika pro každodenní komfort.

hettich.com/short/008376

Zjistěte více:
Inspiraci a další podrobnosti o výrobcích naleznete na našich webových stránkách.



Výsuvy Quadro
Přehled sortimentu a technické porovnání 748 – 751



Plnovýsuvy Quadro
- Quadro V6 5D 752 – 754
- Quadro V6 YOU 756 – 758



Částečné výsuvy Quadro
- Quadro 25 2D 760 – 761
- Quadro 25 YOU 762 – 763



Výsuvy Quadro pro speciální použití
- Částečný výsuv Quadro 40 BM pro montáž na dno 764 – 765

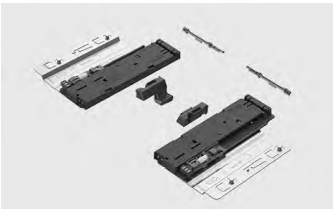

Push to open Silent
- Pro Quadro V6 5D 766 – 767
- Pro Quadro V6 YOU 766 – 767

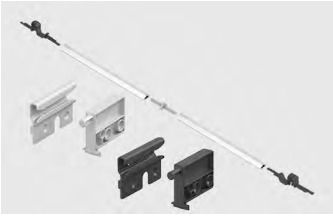

Příslušenství
- Synchronizace a vícenásobná synchronizace 768 – 769
- Aretace výsuvné police 770
- Ostatní příslušenství 798 – 800



Doplňky
- Technika zpracování 1477
- Zamykací systémy 1239

Hettich technický asistent
- Montáž a seřízení
- Služby

Kritéria kvality 801

hettich.com/short/e33065

	Quadro V6 5D se Silent System	Quadro V6 5D s Push to open	Quadro V6 YOU se Silent System
			
Strana	752 - 754	752 - 754	756 - 758
Popis	Plnovýsuv s integrovaným tlumením	Plnovýsuv s integrovaným systémem otevírání	Plnovýsuv s integrovaným tlumením
Komfortní funkce	Silent System	Push to open	Silent System
Montáž	▸ Na bok korpusu ▸ Montáž nasunutím	▸ Na bok korpusu ▸ Montáž nasunutím	▸ Na bok korpusu ▸ Montáž nasunutím
Seřízení	▸ Výškové ▸ Stranové ▸ Hloubkové ▸ Sklonu ▸ Radiální	▸ Výškové ▸ Stranové ▸ Hloubkové ▸ Sklonu ▸ Radiální	▸ Výškové
Třída nosnosti	▸ XS (10 kg) ▸ M (30 kg)	▸ M (30 kg)	▸ XS (10 kg) ▸ M (30 kg)
Jmenovitá délka (NL)	250 - 600 mm	250 - 600 mm	250 - 600 mm
Délka zásuvky (SKL)	240 - 590 mm (SKL = NL - 10 mm)	240 - 590 mm (SKL = NL - 10 mm)	240 - 590 mm (SKL = NL - 10 mm)
Minimální hloubka korpusu	Jmenovitá délka + 3 mm	Jmenovitá délka + 3 mm	Jmenovitá délka + 3 mm
Vestavná šířka (tloušťka boku zásuvky)	EB21 (tloušťka boku zásuvky ≤ 16 mm)	EB21 (tloušťka boku zásuvky ≤ 16 mm)	EB21 (tloušťka boku zásuvky ≤ 16 mm)
Příslušenství	▸ 2D-spojky ▸ Push to open Silent ▸ Synchronizace a vícenásobná synchronizace ▸ Držák výsuvné police a aretace výsuvné police	▸ 2D-spojky ▸ Synchronizace a vícenásobná synchronizace ▸ Držák výsuvné police a aretace výsuvné police	▸ Spojky ▸ Push to open Silent ▸ Synchronizace a vícenásobná synchronizace ▸ Držák výsuvné police a aretace výsuvné police

Quadro V6 YOU s Push to open	Quadro 25 2D se Silent System	Quadro 25 2D s Push to open	Quadro 25 YOU se Silent System
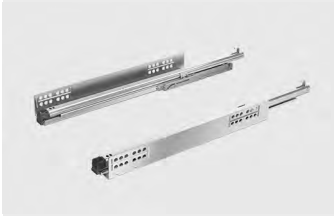			
756 - 758	760 - 761	760 - 761	762 - 763
Plnovýsuv s integrovaným systémem otevírání	Částečný výsuv s integrovaným tlumením	Částečný výsuv s integrovaným systémem otevírání	Částečný výsuv s integrovaným tlumením
Push to open	Silent System	Push to open	Silent System
▸ Na bok korpusu ▸ Montáž nasunutím	▸ Na bok korpusu ▸ Montáž nasunutím	▸ Na bok korpusu ▸ Montáž nasunutím	▸ Na bok korpusu ▸ Montáž nasunutím
▸ Výškové	▸ Výškové ▸ Stranové	▸ Výškové ▸ Stranové	▸ Výškové
▸ M (30 kg)	▸ S (25 kg)	▸ S (25 kg)	▸ S (25 kg)
250 - 600 mm	270 - 550 mm	270 - 550 mm	270 - 550 mm
240 - 590 mm (SKL = NL - 10 mm)	260 - 540 mm (SKL = NL - 10 mm)	260 - 540 mm (SKL = NL - 10 mm)	260 - 540 mm (SKL = NL - 10 mm)
Jmenovitá délka + 3 mm	Jmenovitá délka + 3 mm	Jmenovitá délka + 3 mm	Jmenovitá délka + 3 mm
EB21 (tloušťka boku zásuvky ≤ 16 mm)	EB21 (tloušťka boku zásuvky ≤ 16 mm)	EB21 (tloušťka boku zásuvky ≤ 16 mm)	EB21 (tloušťka boku zásuvky ≤ 16 mm)
▸ Spojky ▸ Synchronizace a vícenásobná synchronizace ▸ Držák výsuvné police a aretace výsuvné police	▸ 2D-spojky ▸ Držák výsuvné police	▸ 2D-spojky ▸ Synchronizace a vícenásobná synchronizace ▸ Držák výsuvné police	▸ Spojky ▸ Držák výsuvné police

	Quadro 25 YOU s Push to open	Quadro 40 BM	Push to open Silent
			
Strana	762 - 763	764 - 765	766 - 767
Popis	Částečný výsuv s integrovaným systémem otevírání	Částečný výsuv pro montáž na dno	Volitelně pro: ▸ Quadro V6 5D se Silent System ▸ Quadro V6 YOU se Silent System
Komfortní funkce	Push to open	-	Push to open Silent
Montáž	▸ Na bok korpusu ▸ Montáž nasunutím	▸ Na dno korpusu ▸ Montáž nasazením na čepy	▸ K naklapnutí bez nářadí
Seřízení	▸ Výškové	▸ Výškové	
Třída nosnosti	▸ S (25 kg)	▸ L (40 kg)	Závisí na výsuvu a hmotnosti zásuvky
Jmenovitá délka (NL)	270 - 550 mm	270 - 680 mm Délka zásuvky v uvedeném rozmezí	
Délka zásuvky (SKL)	260 - 540 mm (SKL = NL - 10 mm)	270 - 680 mm	
Minimální hloubka korpusu	Jmenovitá délka + 3 mm	Jmenovitá délka + 13 mm	
Vestavná šířka (tloušťka boku zásuvky)	EB21 (tloušťka boku zásuvky ≤ 16 mm)		
Příslušenství	▸ Spojky ▸ Synchronizace a vícenásobná synchronizace ▸ Držák výsuvné police	▸ Adaptér	▸ Synchronizace a vícenásobná synchronizace ▸ Flexibilní adaptér ▸ Napojení

Synchronizace a vícenásobná synchronizace	Aretace výsuvné police
	
768 - 769	770
Volitelně pro: ▸ Push to open ▸ Push to open Silent	Volitelně pro: ▸ Quadro V6 5D ▸ Quadro V6 YOU
-	-
▸ K naklapnutí bez nářadí	▸ Na zásuvku a výsuvnou polici

Plnovýsuv Quadro V6 5D, montáž nasunutím (tl. boků zásuvky ≤ 16 mm)

Třídy nosnosti XS (10 kg) a M (30 kg)

New



- **Montáž nasunutím** se 2D-spojkami pro výškové a stranové seřízení, integrované seřízení hloubky, integrované seřízení sklonu, integrované radiální seřízení
- Rozličné **komfortní funkce** (viz tabulka)
- 2D-spojky je třeba objednat zvlášť
- Veškeré seřízení bez nářadí: výškové + 3 mm, stranové +/- 1,5 mm, hloubky + 2/- 1 mm, sklonu + 4 mm a radiální +/- 1,5 mm
- Volitelně: lze použít otvírací systém Push to open Silent (doplněk výsuvu se Silent System)
- Volitelně: lze použít synchronizaci a vícenásobnou synchronizaci (lze kombinovat s funkcí Push to open a Push to open Silent)
- Volitelně: držák výsuvné police a aretace výsuvné police
- Třídy nosnosti 10 kg a 30 kg pro různá použití (viz tabulka s objednacími čísly)
- Koncepce platformy: rozměry korpusu, zásuvky a čela zásuvky jsou identické při použití částečných výsuvů i plnovýsuvů Quadro s montáží nasunutím
- Pro tloušťku boků zásuvky až 16 mm
- Nosnost dle EN 15338, úroveň 3
- Ocel pozinkovaná

Balení v sadách

Jmenovitá délka mm	Obj. č. / komfortní funkce		Bal.
	Silent System	Push to open	
Třída nosnosti XS (10 kg)			
250	9 332 697		1 sada
270	9 332 698		1 sada
300	9 332 699		1 sada
320	9 332 700		1 sada
350	9 332 701		1 sada
Třída nosnosti M (30 kg)			
250	9 332 702	9 332 717	1 sada
270	9 332 703		1 sada
300	9 332 704	9 332 718	1 sada
320	9 332 705	9 332 719	1 sada
350	9 332 706	9 332 720	1 sada
380	9 332 707	9 332 721	1 sada
400	9 332 708	9 332 722	1 sada
420	9 332 709	9 332 723	1 sada
450	9 332 710	9 332 724	1 sada
480	9 332 711	9 332 725	1 sada
500	9 332 712	9 332 726	1 sada
520	9 332 713	9 332 727	1 sada
550	9 332 714	9 332 728	1 sada
580	9 332 715	9 332 729	1 sada
600	9 332 716	9 332 730	1 sada

- **Plnovýsuv Quadro V6 5D, montáž nasunutím (tl. boků zásuvky ≤ 16 mm)**
- **Třídy nosnosti XS (10 kg) a M (30 kg)**

New

Velkobalení

Jmenovitá délka mm	Obj. č. / komfortní funkce				Bal.
	Silent System		Push to open		
	levé	pravé	levé	pravé	
Třída nosnosti XS (10 kg)					
250	9 332 629	9 332 630			10 ks
270	9 332 631	9 332 632			10 ks
300	9 332 633	9 332 634			10 ks
320	9 332 635	9 332 636			10 ks
350	9 332 637	9 332 638			10 ks
Třída nosnosti M (30 kg)					
250	9 332 639	9 332 640	9 332 669	9 332 670	10 ks
270	9 332 641	9 332 642			10 ks
300	9 332 643	9 332 644	9 332 671	9 332 672	10 ks
320	9 332 645	9 332 646	9 332 673	9 332 674	10 ks
350	9 332 647	9 332 648	9 332 675	9 332 676	10 ks
380	9 332 649	9 332 650	9 332 677	9 332 678	10 ks
400	9 332 651	9 332 652	9 332 679	9 332 680	10 ks
420	9 332 653	9 332 654	9 332 681	9 332 682	10 ks
450	9 332 655	9 332 656	9 332 683	9 332 684	10 ks
480	9 332 657	9 332 658	9 332 685	9 332 686	10 ks
500	9 332 659	9 332 660	9 332 687	9 332 688	10 ks
520	9 332 661	9 332 662	9 332 689	9 332 690	10 ks
550	9 332 663	9 332 664	9 332 691	9 332 692	10 ks
580	9 332 665	9 332 666	9 332 693	9 332 694	10 ks
600	9 332 667	9 332 668	9 332 695	9 332 696	10 ks

2D-spojka



- Pro použití Quadro V6 5D a Quadro 25 2D s dřevěnými zásuvkami
- Beznářaďové seřízení výšky 3 mm, stranové seřízení +/- 1,5 mm,
- Volitelně: držák výsuvné police
- Plast antracitový

Položka	Obj. číslo	Bal.
Sada 2D-spojek (levá a pravá)	9 329 164	5 sad
2D-spojka levá	9 329 162	100 ks
2D-spojka pravá	9 329 163	100 ks

Upozornění

- Push to open Silent 766 - 767
- Synchronizace a vícenásobná synchronizace 768 - 769
- Příslušenství 770
- Kritéria kvality 801

hettich.com/short/lic2aq0

- **Plnovýsuv Quadro V6 5D, montáž nasunutím (tl. boků zásuvky ≤ 16 mm)**
- **Třídy nosnosti XS (10 kg) a M (30 kg)**

Čelní řez

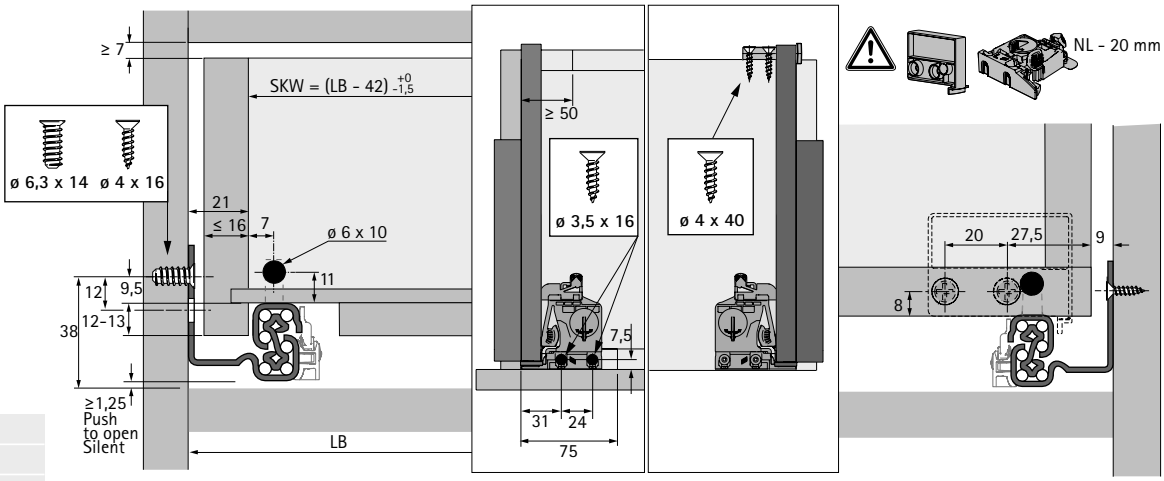

LB	Vnitřní šířka
NL	Jmenovitá délka
SKW	Světlá šířka zásuvky

Boční řez

NL mm	b1 mm
250	160
270	160
300	160
320	224
350	224
380	224
400	224
420	224
450	256
480	256
500	256
520	256
550	256
600	256

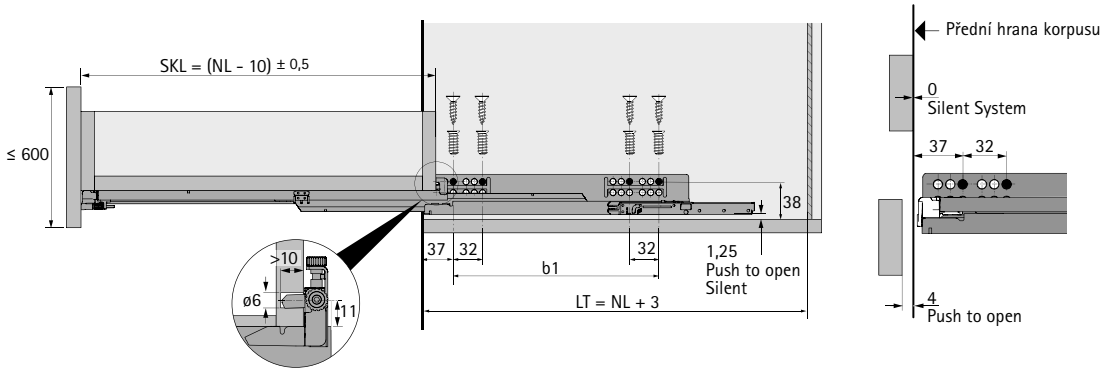

NL	Jmenovitá délka
LT	Vnitřní hloubka
SKL	Délka zásuvky

Upozornění

- Push to open Silent 766 - 767
- Synchronizace a vícenásobná synchronizace 768 - 769
- Příslušenství 770
- Kritéria kvality 801

hettich.com/short/lic2aq0

- **Plnovýsuv Quadro V6 YOU, montáž nasunutím (tl. boků zásuvky ≤ 16 mm)**
- **Třídy nosnosti XS (10 kg) a M (30 kg)**

New



- **Montáž nasunutím** se spojkami pro seřízení výšky
- Rozličné **komfortní funkce** (viz tabulka)
- Spojky je třeba objednat zvlášť
- Seřízení výšky bez nářadí + 3 mm
- Volitelně: lze použít otvírací systém Push to open Silent (doplněk výsuvu se Silent System)
- Volitelně: lze použít synchronizaci a vícenásobnou synchronizaci (lze kombinovat s funkcí Push to open a Push to open Silent)
- Volitelně: držák výsuvné police a aretace výsuvné police
- Třídy nosnosti 10 kg a 30 kg pro různá použití (viz tabulka s objednacími čísly)
- Koncepce platformy: rozměry korpusu, zásuvky a čela zásuvky jsou identické při použití částečných výsuvů i plnovýsuvů Quadro s montáží nasunutím
- Pro tloušťku boků zásuvky až 16 mm
- Nosnost dle EN 15338, úroveň 3
- Ocel pozinkovaná

Balení v sadách

Jmenovitá délka mm	Obj. č. / komfortní funkce		Bal.
	Silent System	Push to open	
Třída nosnosti XS (10 kg)			
250	9 256 952		1 sada
270	9 256 953		1 sada
300	9 256 954		1 sada
320	9 256 955		1 sada
350	9 256 956		1 sada
Třída nosnosti M (30 kg)			
250	9 256 882	9 256 927	1 sada
270	9 256 883	9 256 928	1 sada
300	9 256 884	9 256 929	1 sada
320	9 256 885	9 256 930	1 sada
350	9 256 886	9 256 931	1 sada
380	9 256 887	9 256 932	1 sada
400	9 256 888	9 256 933	1 sada
420	9 256 889	9 256 934	1 sada
450	9 256 890	9 256 935	1 sada
480	9 256 891	9 256 936	1 sada
500	9 256 892	9 256 937	1 sada
520	9 256 893	9 256 938	1 sada
550	9 256 894	9 256 939	1 sada
600	9 256 896	9 256 941	1 sada

Systémy výsuvů pro dřevěné zásuvky

- **Plnovýsuv Quadro V6 YOU, montáž nasunutím (tl. boků zásuvky ≤ 16 mm)**
- **Třídy nosnosti XS (10 kg) a M (30 kg)**

New

Velkobalení

Jmenovitá délka mm	Obj. č. / komfortní funkce				Bal.
	Silent System		Push to open		
	levé	pravé	levé	pravé	
Třída nosnosti XS (10 kg)					
250	9 256 942	9 256 943			20 ks
270	9 256 944	9 256 945			20 ks
300	9 256 946	9 256 947			20 ks
320	9 256 948	9 256 949			20 ks
350	9 256 950	9 256 951			20 ks
Třída nosnosti M (30 kg)					
250	9 256 852	9 256 853	9 256 897	9 256 898	20 ks
270	9 256 854	9 256 855	9 256 899	9 256 900	20 ks
300	9 256 856	9 256 857	9 256 901	9 256 902	20 ks
320	9 256 858	9 256 859	9 256 903	9 256 904	20 ks
350	9 256 860	9 256 861	9 256 905	9 256 906	20 ks
380	9 256 862	9 256 863	9 256 907	9 256 908	20 ks
400	9 256 864	9 256 865	9 256 909	9 256 910	20 ks
420	9 256 866	9 256 867	9 256 911	9 256 912	20 ks
450	9 256 868	9 256 869	9 256 913	9 256 914	20 ks
480	9 256 870	9 256 871	9 256 915	9 256 916	20 ks
500	9 256 872	9 256 873	9 256 917	9 256 918	20 ks
520	9 256 874	9 256 875	9 256 919	9 256 920	20 ks
550	9 256 876	9 256 877	9 256 921	9 256 922	20 ks
600	9 256 880	9 256 881	9 256 925	9 256 926	20 ks

Spojka



- Pro použití Quadro V6 YOU a Quadro 25 YOU s dřevěnými zásuvkami
- Seřízení výšky bez nářadí + 3 mm
- Volitelně: držák výsuvné police
- Plast antracitový

Položka	Obj. číslo	Bal.
Sada spojek YOU, levá a pravá	9 257 262	5 sad
Spojka YOU levá	9 257 260	100 ks
Spojka YOU pravá	9 257 261	100 ks

Upozornění

- Push to open Silent 766 - 767
- Synchronizace a vícenásobná synchronizace 768 - 769
- Příslušenství 770
- Kritéria kvality 801

hettich.com/short/cf3fe9

- **Plnovýsuv Quadro V6 YOU, montáž nasunutím (tl. boků zásuvky ≤ 16 mm)**
- **Třídy nosnosti XS (10 kg) a M (30 kg)**

Čelní řez

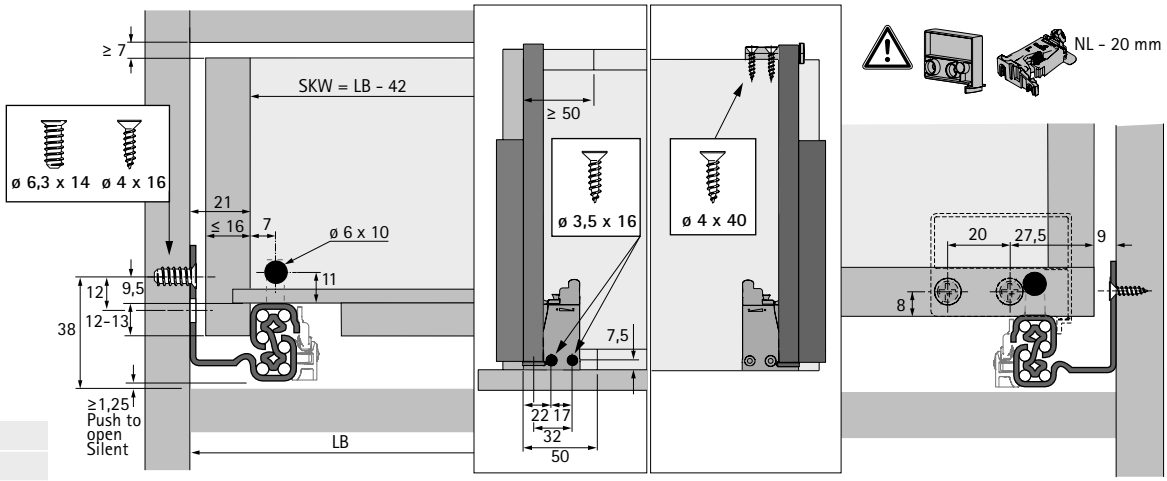

LB Vnitřní šířka
NL Jmenovitá délka
SKW Světlá šířka zásuvky

Boční řez

NL mm	b1 mm
250	160
270	160
300	160
320	224
350	224
380	224
400	224
420	224
450	256
480	256
500	256
520	256
550	256
600	256

NL Jmenovitá délka
LT Vnitřní hloubka
SKL Délka zásuvky

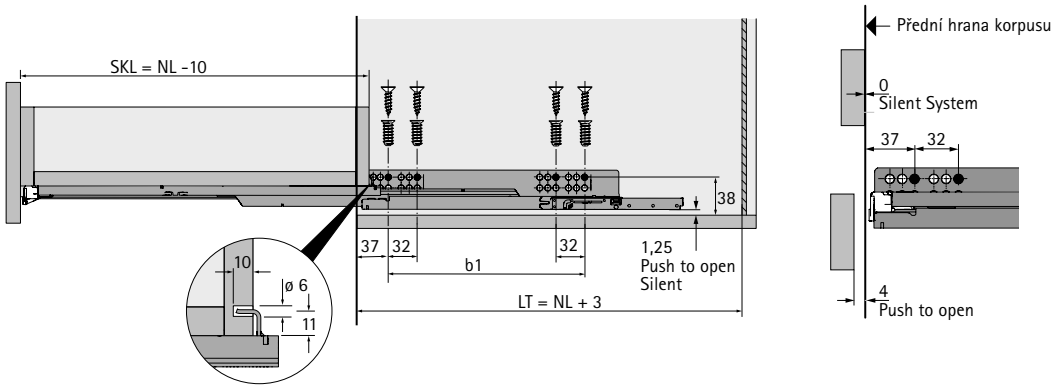

Upozornění

- Push to open Silent 766 - 767
- Synchronizace a vícenásobná synchronizace 768 - 769
- Příslušenství 770
- Kritéria kvality 801

hettich.com/short/cf3fe9

Systémy výsuvů pro dřevěné zásuvky

- **Částečný výsuv Quadro 25 2D, montáž nasunutím (tl. boků zásuvky ≤ 16 mm)**
- **Třída nosnosti S (25 kg)**

New



- **Montáž nasunutím** se 2D-spojkami pro výškové a stranové seřízení
- Rozličné **komfortní funkce** (viz tabulka)
- 2D-spojky je třeba objednat zvlášť
- Veškeré seřízení bez nářadí: výškové + 3 mm a stranové +/- 1,5 mm
- Volitelně: lze použít synchronizaci a vícenásobnou synchronizaci (doplněk k výsuvům s funkcí Push to open)
- Volitelně: držák výsuvné police
- Výhody platformy: rozměry korpusu, zásuvky a čela zásuvky jsou identické při použití částečných výsuvů i plnovýsuvů Quadro s montáží nasunutím
- Pro tloušťku boků zásuvky až 16 mm
- Nosnost dle EN 15338, úroveň 3
- Ocel pozinkovaná

Balení v sadách

Jmenovitá délka mm	Obj. č. / komfortní funkce		Bal.
	Silent System	Push to open	
270	9 333 188	9 333 214	1 sada
300	9 333 189	9 333 215	1 sada
320	9 333 190	9 333 216	1 sada
350	9 333 191	9 333 217	1 sada
380	9 333 192	9 333 218	1 sada
400	9 333 193	9 333 219	1 sada
420	9 333 194	9 333 220	1 sada
450	9 333 195	9 333 222	1 sada
480	9 333 196	9 333 223	1 sada
500	9 333 197	9 333 225	1 sada
520	9 333 198	9 333 226	1 sada
550	9 333 199	9 333 227	1 sada

Velkobalení

Jmenovitá délka mm	Obj. č. / komfortní funkce				Bal.
	Silent System		Push to open		
	levé	pravé	levé	pravé	
270	9 318 521	9 318 522	9 319 311	9 319 312	20 ks
300	9 318 523	9 318 524	9 319 314	9 319 315	20 ks
320	9 318 525	9 318 526	9 319 317	9 319 318	20 ks
350	9 318 527	9 318 528	9 319 323	9 319 324	20 ks
380	9 318 529	9 318 530	9 319 327	9 319 328	20 ks
400	9 318 531	9 318 532	9 319 329	9 319 330	20 ks
420	9 318 533	9 318 534	9 319 331	9 319 332	20 ks
450	9 318 535	9 318 536	9 319 333	9 319 334	20 ks
480	9 318 537	9 318 538	9 319 335	9 319 336	20 ks
500	9 318 539	9 318 540	9 319 337	9 319 338	20 ks
520	9 318 541	9 318 542	9 319 339	9 319 340	20 ks
550	9 318 543	9 318 544	9 319 341	9 319 342	20 ks

Upozornění

- Push to open synchronizace a vícenásobná synchronizace 768 - 769
- Příslušenství 770
- Kritéria kvality 801

hettich.com/short/sf4xcip

Systémy výsuvů pro dřevěné zásuvky

- **Částečný výsuv Quadro 25 2D, montáž nasunutím (tl. boků zásuvky ≤ 16 mm)**
- **Třída nosnosti S (25 kg)**

New

2D-spojka



- Pro použití Quadro V6 5D a Quadro 25 2D s dřevěnými zásuvkami
- Beznářaďové seřízení výšky 3 mm, stranové seřízení +/- 1,5 mm,
- Volitelně: držák výsuvné police
- Plast antracitový

Položka	Obj. číslo	Bal.
Sada 2D-spojek (levá a pravá)	9 329 164	5 sad
2D-spojka levá	9 329 162	100 ks
2D-spojka pravá	9 329 163	100 ks

Čelní řez

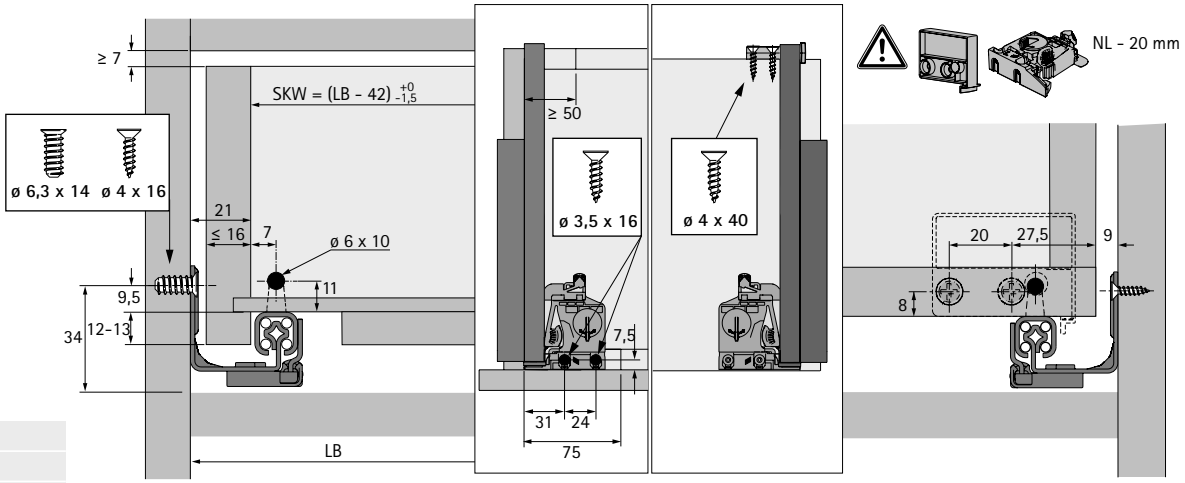

LB Vnitřní šířka	
NL Jmenovitá délka	
SKW Světlá šířka zásuvky	

Boční řez

NL mm	b1 mm	EL mm
270	160	60
300	160	60
320	192	70
350	192	70
380	224	70
400	224	74
420	224	74
450	256	95
480	256	95
500	256	105
520	256	105
550	256	105

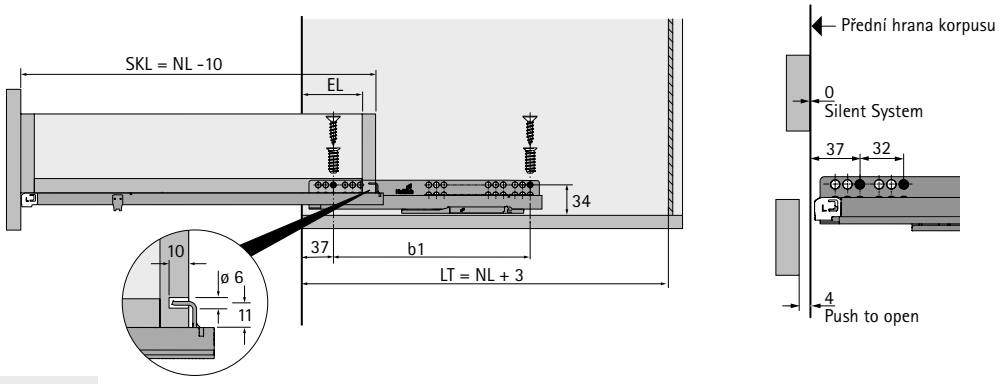

NL Jmenovitá délka	SKL Délka zásuvky
LT Vnitřní hloubka	EL Ztráta výsuvu

Systémy výsuvů pro dřevěné zásuvky

- **Částečný výsuv Quadro 25 YOU, montáž nasunutím (tl. boků zásuvky ≤ 16 mm)**
- **Třída nosnosti S (25 kg)**

New



- **Montáž nasunutím** se spojkami pro seřízení výšky
- Rozličné **komfortní funkce** (viz tabulka)
- Spojky je třeba objednat zvlášť
- Seřízení výšky bez nářadí + 3 mm
- Volitelně: lze použít synchronizaci a vícenásobnou synchronizaci (doplněk k výsuvům s funkcí Push to open)
- Volitelně: držák výsuvné police
- Koncepce platformy: rozměry korpusu, zásuvky a čela zásuvky jsou identické při použití částečných výsuvů i plnovýsuvů Quadro s montáží nasunutím
- Pro tloušťku boků zásuvky až 16 mm
- Nosnost dle EN 15338, úroveň 3
- Ocel pozinkovaná

Balení v sadách

Jmenovitá délka mm	Obj. č. / komfortní funkce		Bal.
	Silent System	Push to open	
270	9 333 175	9 333 201	1 sada
300	9 333 176	9 333 202	1 sada
320	9 333 177	9 333 203	1 sada
350	9 333 178	9 333 204	1 sada
380	9 333 179	9 333 205	1 sada
400	9 333 180	9 333 206	1 sada
420	9 333 181	9 333 207	1 sada
450	9 333 182	9 333 208	1 sada
480	9 333 183	9 333 209	1 sada
500	9 333 185	9 333 210	1 sada
520	9 333 186	9 333 211	1 sada
550	9 333 187	9 333 212	1 sada

Velkobalení

Jmenovitá délka mm	Obj. č. / komfortní funkce				Bal.
	Silent System		Push to open		
	levé	pravé	levé	pravé	
270	9 318 624	9 318 625	9 319 412	9 319 413	20 ks
300	9 318 626	9 318 627	9 319 414	9 319 415	20 ks
320	9 318 628	9 318 629	9 319 416	9 319 417	20 ks
350	9 318 630	9 318 631	9 319 418	9 319 419	20 ks
380	9 318 632	9 318 633	9 319 420	9 319 421	20 ks
400	9 318 634	9 318 635	9 319 422	9 319 423	20 ks
420	9 318 636	9 318 637	9 319 425	9 319 426	20 ks
450	9 318 638	9 318 639	9 319 429	9 319 430	20 ks
480	9 318 640	9 318 641	9 319 431	9 319 432	20 ks
500	9 318 642	9 318 643	9 319 433	9 319 434	20 ks
520	9 318 644	9 318 645	9 319 435	9 319 436	20 ks
550	9 318 646	9 318 647	9 319 438	9 319 439	20 ks

Upozornění

- Push to open synchronizace a vícenásobná synchronizace 768 - 769
- Příslušenství 770
- Kritéria kvality 801

hettich.com/short/rzd2hsi

Výsuvy pro dřevěné zásuvky

- **Částečný výsuv Quadro 25 YOU, montáž nasunutím (tl. boků zásuvky ≤ 16 mm)**
- **Třída nosnosti S (25 kg)**

New

Spojka



- Pro použití Quadro V6 YOU a Quadro 25 YOU s dřevěnými zásuvkami
- Seřízení výšky bez nářadí + 3 mm
- Volitelně: držák výsuvné police
- Plast antracitový

Položka	Obj. číslo	Bal.
Sada spojek YOU, levá a pravá	9 257 262	5 sad
Spojka YOU levá	9 257 260	100 ks
Spojka YOU pravá	9 257 261	100 ks

Čelní řez

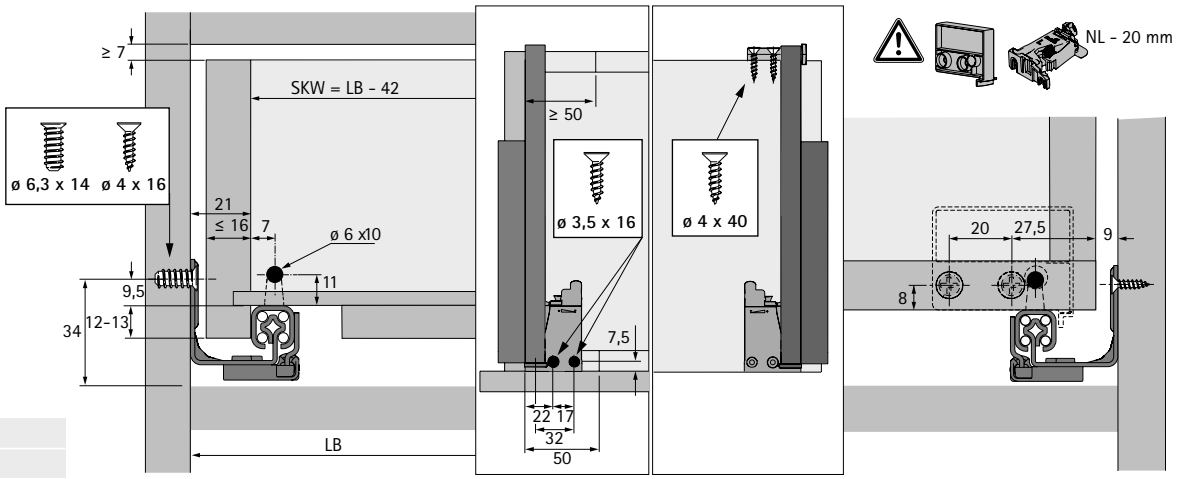

LB	Vnitřní šířka
NL	Jmenovitá délka
SKW	Světlá šířka zásuvky

Boční řez

NL mm	b1 mm	EL mm
270	160	60
300	160	60
320	192	70
350	192	70
380	224	70
400	224	74
420	224	74
450	256	95
480	256	95
500	256	105
520	256	105
550	256	105

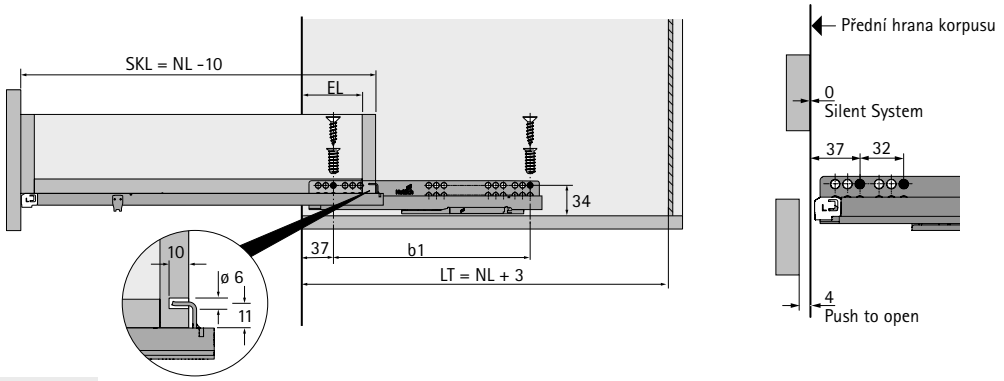

NL	Jmenovitá délka
LT	Vnitřní hloubka
SKL	Délka zásuvky
EL	Ztráta výsuvu

Částečný výsuv Quadro 40 BM pro montáž na dno

- **Třída nosnosti 40 kg**



- **Montáž na čep** a seřízení výšky bez použití nářadí
- Adaptér je třeba objednat zvlášť
- Nosnost dle EN 15338, úroveň 3
- Ocel pozinkovaná

Balení v sadách

Délka zásuvky SKL mm	Obj. číslo	Bal.
270 - 395	**0 066 079**	1 sada
330 - 490	**0 066 075**	1 sada
455 - 680	**0 066 065**	1 sada

Upozornění

- Příslušenství 770
- Kritéria kvality 801

hettich.com/short/c5fb3e

- **Částečný výsuv Quadro 40 BM pro montáž na dno**
- **Třída nosnosti 40 kg**

Adaptéry



- Pro zásuvky s průběžným dnem a výsuvné police
- Při použití zadního adaptéru se zkrátí délka zásuvky (SKL) o 10 mm
- Plast

Montážní pozice	Barva	Obj. číslo	Bal.
vpředu	béžová	**0 047 216**	1/200 ks
vzadu	bílá	**0 073 213**	1/200 ks

Čelní řez

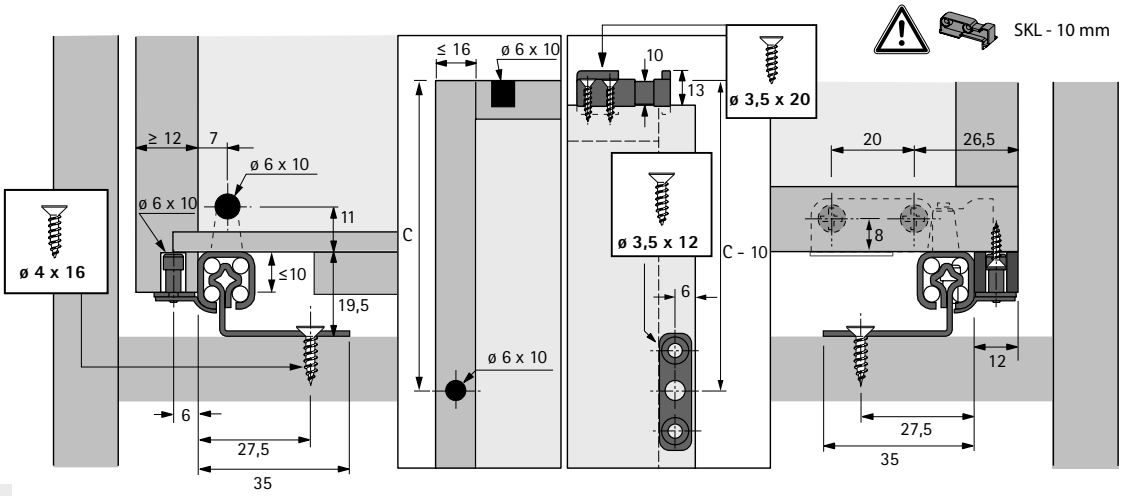

SKL Délka zásuvky

Boční řez

SKL	KT	EL	b1	C
270 - 395	283 - 408	75	192	249,5
330 - 490	343 - 503	99	256	309,5
455 - 680	468 - 693	147	384	430

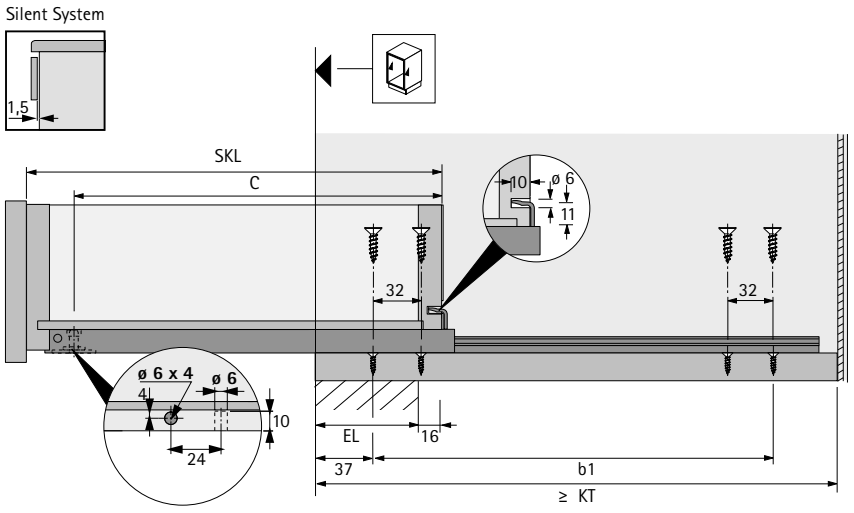

KT Hloubka korpusu
EL Ztráta výsuvu
SKL Délka zásuvky

Systém otvírání Push to open Silent



- Pro optimální funkci a optimální rozsah spouštění doporučujeme použít synchronizaci

Sada obsahuje:
- 1 sada Push to open Silent, levá a pravá jednotka
- 1 pár aktivátor, levý a pravý
- 2 ks adaptér pro synchronizaci

Celková hmotnost kg	Třída nosnosti Quadro	Jmenovitá délka mm	**Obj. číslo**	Bal.
< 10	XS (10 kg)	250 - 350	**9 257 894**	1 sada
8 - 20	M (30 kg)	250 - 600	**9 257 895**	1 sada
10 - 30	M (30 kg)	350 - 600	**9 257 896**	1 sada

Doporučeno pro zásuvky (výška čela do cca 150 mm)*

Jmenovitá délka	Jmenovitá šířka mm												
mm	275	300	350	400	450	500	550	600	700	800	900	1000	1200
250 - 300													
320 - 350													
380 - 550													
580 - 600													

Doporučeno pro vysoké zásuvky (výška čela do cca 300 mm, lehké až střední zatížení)*

Jmenovitá délka	Jmenovitá šířka mm												
mm	275	300	350	400	450	500	550	600	700	800	900	1000	1200
250 - 300													
320 - 350													
380 - 550													
580 - 600													

Doporučeno pro vysoké zásuvky (výška čela do cca 300 mm, velké zatížení, např. talíře a pod.)*

Jmenovitá délka	Jmenovitá šířka mm												
mm	275	300	350	400	450	500	550	600	700	800	900	1000	1200
250 - 300													
320 - 350													
380 - 550													
580 - 600													

Obj. č. Push to open Silent: **9 257 894** **9 257 895** **9 257 896**

** Doporučení platí pro standardní použití (tj. čelo zásuvky z dřevotřískové desky tl. 19 mm, zásuvka zatížena obvyklým obsahem). Přesnější doporučení pro nestandardní rozměry a materiály čela zásuvky najdete v online konfigurátoru.

Upozornění

- Kritéria kvality 801

hettich.com/short/6c940e

Volitelná přídavná synchronizace pro Push to open Silent

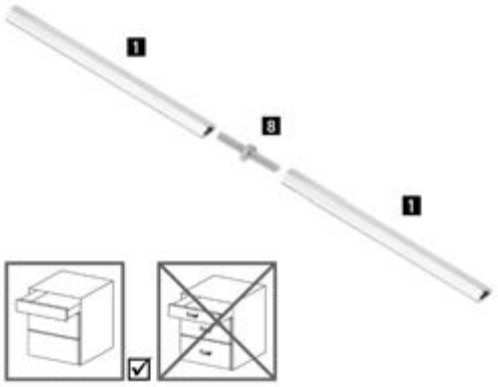

Synchronizační tyč:
- Délka 2000 mm, lze zkrátit na potřebný rozměr
- Hliník eloxovaný

Spojka:
- K prodloužení synchronizační tyče a optimalizaci prořezu
- Plast šedý

Položka	Obj. číslo	Bal.
1 Synchronizační tyč	**9 236 718**	1/100 ks
8 Spojka	**9 221 295**	1/20 ks

Volitelná přídavná vícenásobná synchronizace pro Push to open Silent

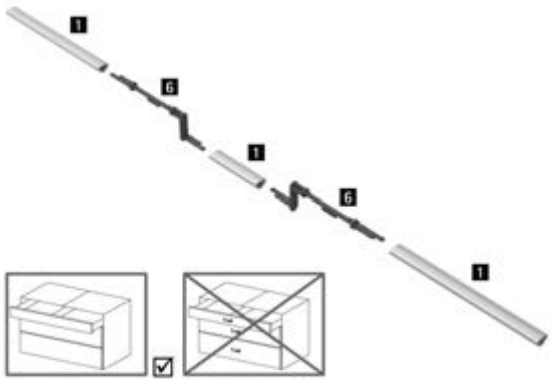

- Pro dvě zásuvky spojené jedním čelem
- Hliník eloxovaný, plast šedý

Položka	Obj. číslo	Bal.
1 Synchronizační tyč	**9 236 718**	1/100 ks
6 Adaptér pro vícenásobnou synchronizaci Push to open Silent	**9 278 452**	1/20 ks

Flexibilní adaptér pro synchronizaci Push to open Silent

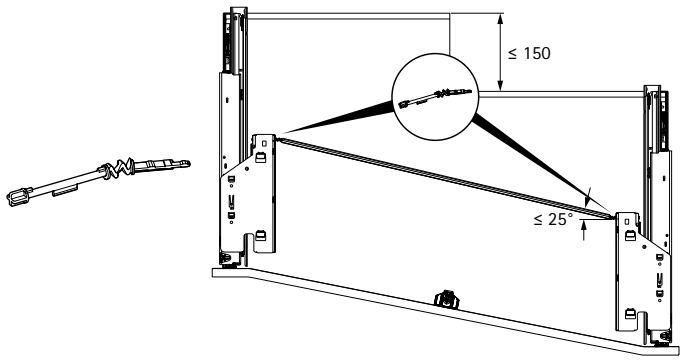

- Pro přesazení hloubky výsuvů se šikmým nebo tvarovaným čelem zásuvky
- Přesazení hloubky max. 150 mm
- Úhel synchronizační tyče max. 25°
- Nahrazuje adaptér k synchronizaci v sadě Push to open Silent

Obj. číslo	Bal.
9 262 213	1/20 ks

Napojení synchronizace pro Push to open Silent

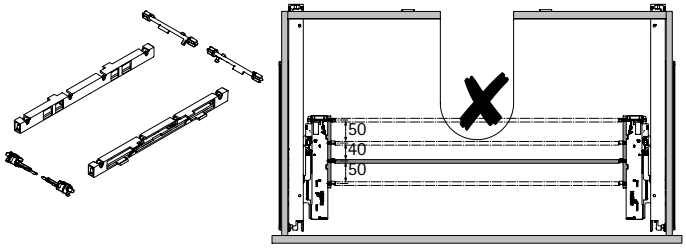

- Pro použití např. pod dřezem se sifonem
- Umožňuje přesazení synchronizace o 50, 90 nebo 140 mm

Sada obsahuje:
- 2 ks těleso s předmontovanou tyčí
- 2 ks adaptér Push to open
- 2 ks adaptér synchronizační tyče

Obj. číslo	Bal.
9 278 453	1 sada

Synchronizace pro Quadro V6 5D, Quadro V6 YOU, Quadro 25 2D a Quadro 25 YOU s Push to open

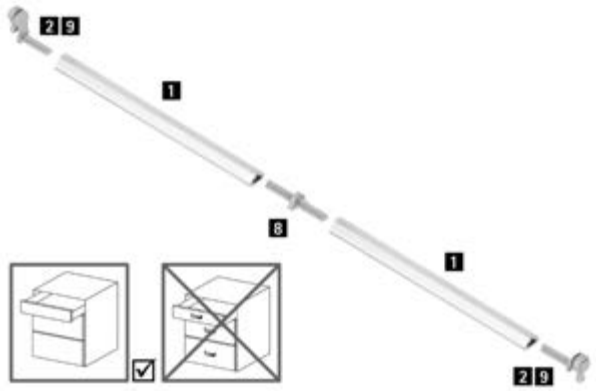

Synchronizační tyč:
- Délka 2000 mm, lze zkrátit na potřebný rozměr
- Hliník eloxovaný

Spojka:
- K prodloužení synchronizační tyče a optimalizaci prořezu
- Plast šedý

Adaptér:
- Typ A pro Quadro V6 5D a Quadro V6 YOU
- Typ C pro Quadro 25 2D a Quadro 25 YOU
- Plast šedý

Položka	Obj. číslo	Bal.
1 Synchronizační tyč	**9 236 718**	1/100 ks
2 Adaptér typ A	**9 219 966**	1/200 ks
8 Spojka	**9 221 295**	1/20 ks
9 Adaptér Typ C	**9 254 549**	1/200 ks

Vícenásobná synchronizace pro Quadro V6 5D, Quadro V6 YOU, Quadro 25 2D a Quadro 25 YOU s Push to open

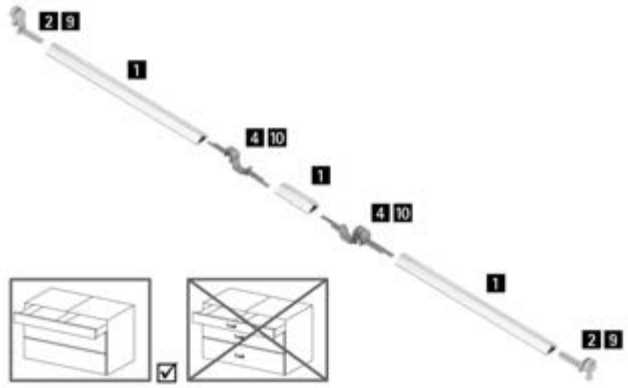

- Pro dvě zásuvky spojené jedním čelem
- Adaptér Typ A pro Quadro V6 5D a Quadro V6 YOU
- Adaptér Typ C pro Quadro 25 2D a Quadro 25 YOU
- Hliník eloxovaný, plast šedý

Položka	Obj. číslo	Bal.
1 Synchronizační tyč	**9 236 718**	1/100 ks
2 Adaptér typ A	**9 219 966**	1/200 ks
4 Adaptér 2-stranný typ A	**9 236 526**	1/20 ks
9 Adaptér typ C	**9 254 549**	1/200 ks
10 Adaptér 2-stranný Typ C	**9 327 413**	1/20 ks

Push to open s přídavnou synchronizací

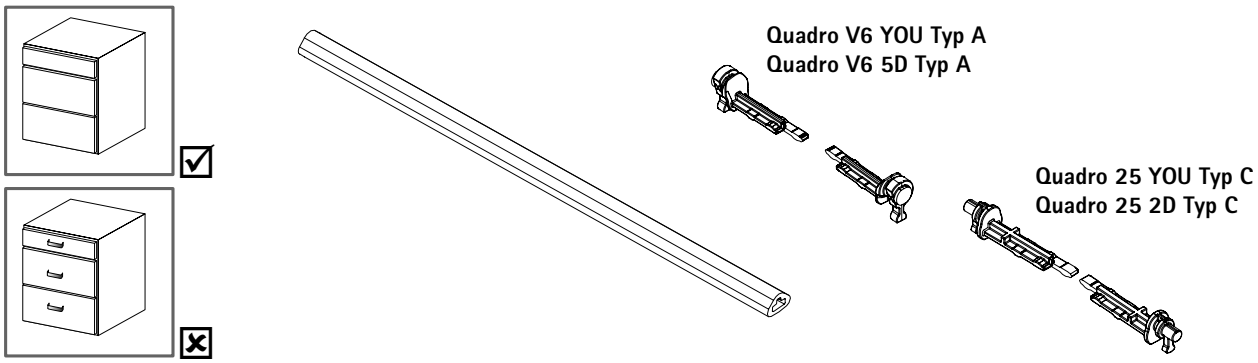

Upozornění

- Kritéria kvality 801

hettich.com/short/c379e1

Rozměry přířezů tyče pro synchronizaci a vícenásobnou synchronizaci

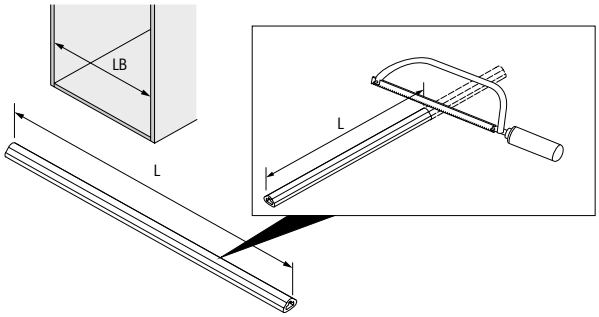

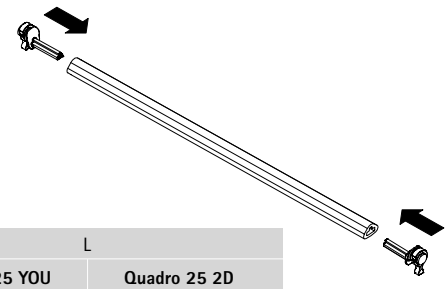

L	
Quadro 25 YOU Quadro V6 YOU	**Quadro 25 2D Quadro V6 5D**
LB - 91	LB - 95

Řez vícenásobné synchronizace

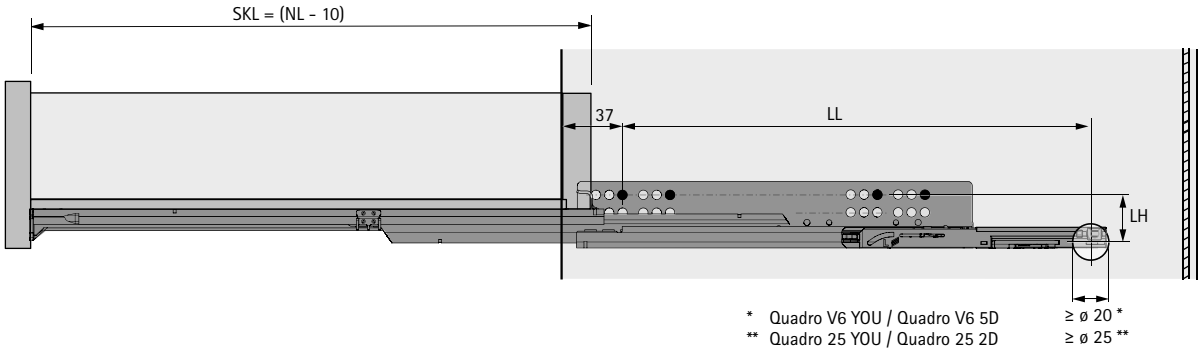

Rozměry přířezů tyče pro vícenásobnou synchronizaci

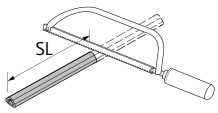

Quadro V6 YOU:
SL = KD + 36

Quadro V6 5D:
SL = KD + 40

Quadro 25 YOU:
SL = KD + 73

Quadro 25 2D:
SL = KD + 77

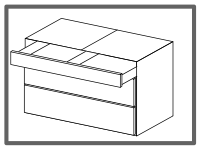

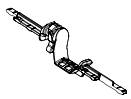

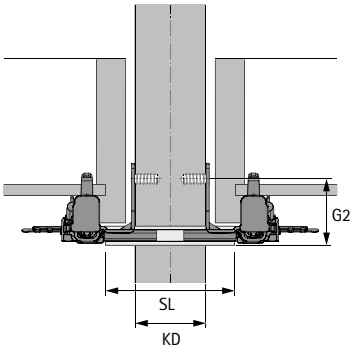

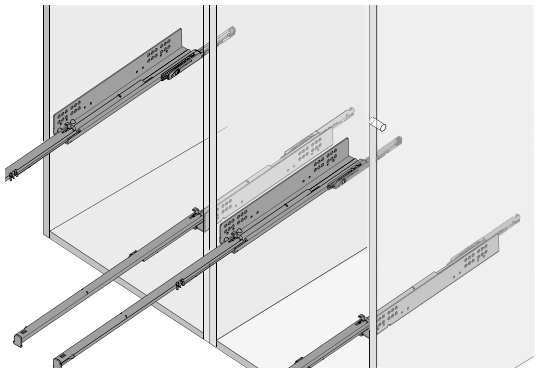

Rozměry přířezů tyče pro vícenásobnou synchronizaci

	Quadro V6 YOU / Quadro V6 5D														
NL mm	250	270	300	320	350	380	400	420	450	480	500	520	550	580	600
LL mm	204	204	204	247	247	322	340	346	369	369	394	394	430	437	437

	Quadro 25 YOU / Quadro 25 2D											
NL mm	270	300	320	350	380	400	420	450	480	500	520	550
LL mm	176	176	180	180	180	180	180	180	218	218	218	218

	G2 mm
Quadro V6 YOU	40
Quadro V6 5D	40
Quadro 25 YOU	47
Quadro 25 2D	47

	LH mm
Quadro V6 YOU	33
Quadro V6 5D	33
Quadro 25 YOU	40
Quadro 25 2D	40

Držák výsuvné police



- Pro zásuvky s průběžným dnem a výsuvné police
- Jmenovitá délka (NL) se zmenší o 20 mm
- Plast antracitový

Obj. číslo	Bal.
9 257 733	1/100 sad

Aretace výsuvné police, sada



- Aretaci výsuvné police lze doplnit dodatečně
- Samočinně se zajistí při úplném vytažení výsuvné police
- Samočinně se odjistí při zasunutí definovanou silou
- Montuje se místo adaptérů pro výsuvnou polici
- Na jednu polici se použije 1 sada: 2 držáky a 2 čepy

Sada obsahuje:
- 1 sada držáků, levý a pravý
- 2 ks čepů

Barva	Obj. číslo	Bal.
bílá	**9 257 725**	1 sada
antracit	**9 257 727**	1 sada

Upozornění

- Kritéria kvality 801



Špička ve své třídě

Výsuvy Quadro pro zásuvky garantují vysoký komfort. S atraktivním designem díky zcela skryté montáži. S dlouhou životností a trvale špičkovým výkonem. Odolné valivé dráhy optimálně vedou ocelové kuličky - pro vysokou vertikální a horizontální stabilitu. Široký sortiment s četnými komfortními funkcemi nabízí solidní a hospodárné řešení pro nábytek v různých segmentech.



Zásuvky se sametově hladkým chodem:
Výkonná precizní technika a excelentní hladký pohyb.



Využijte širokou nabídku variant:
Řada komfortních funkcí, jednotné rozměry zásuvky a vrtání korpusu.



Pro solidní nábytek s dlouhou životností:
Precizní ocelové ložiskové kuličky, tradiční kvalita Quadro.

hettich.com/short/008376

Zjistěte více:
Inspiraci a další podrobnosti o výrobcích naleznete na našich webových stránkách.



Plnovýsuvy Quadro V6
- **Montáž nasunutím**
- **Montáž nasazením na čepy**
- **Přehled sortimentu a technické porovnání** **774 – 775**



Částečné výsuvy Quadro 25
- **Montáž nasunutím**
- **Montáž nasazením na čepy**
- **Přehled sortimentu a technické porovnání** **775 – 776**



Quadro pro montáž na dno korpusu
- **Částečný výsuv Quadro 40 BM**
- **Plnovýsuv Quadro V6 BM**
- **Přehled sortimentu a technické porovnání** **777**



Příslušenství
- **Synchronizace a vícenásobná synchronizace** **796 – 797**
- **Ostatní příslušenství** **798 – 800**
- **Přehled sortimentu a technické porovnání** **777**



Technika zpracování **1477**



Doplňky
- **Elektromechanický systém otvírání Easys** **671**
- **Zamykací systémy pro zásuvky** **1239**

Hettich technický asistent
- **Rozměry a montáž**
- **Seřízení**
- **Služby**

hettich.com/short/e33065

	Quadro V6 se Silent System	Quadro V6 s Push to open	Quadro V6 se Silent System
			
Strana	778 - 781	778 - 781	782 - 783
Popis	Plnovýsuv s integrovaným tlumením	Plnovýsuv s integrovaným systémem otevírání	Plnovýsuv s integrovaným tlumením
Komfortní vlastnosti	Silent System	Push to open	Silent System
Montáž	▸ Na bok korpusu ▸ Montáž nasunutím	▸ Na bok korpusu ▸ Montáž nasunutím	▸ Na bok korpusu ▸ Montáž nasazením na čepy
Seřízení	▸ Výšky	▸ Výšky	▸ Výšky
Třída nosnosti	30 kg	30 kg	30 kg
Délky zásuvky	250 - 600 mm	250 - 550 mm	250 - 500 mm
Minimální hloubka korpusu	NL + 13 mm	NL + 13 mm	NL + 13 mm
Vestavná šířka (tloušťka boku)	▸ EB 20 (tl. boků zásuvky do 16 mm) ▸ EB 23 (tl. boků zásuvky do 19 mm)	▸ EB 20 (tl. boků zásuvky do 16 mm) ▸ EB 23 (tl. boků zásuvky do 19 mm)	▸ EB 20 (tl. boků zásuvky do 16 mm)
Příslušenství	▸ Spojky ▸ Spojky a adaptér pro výsuvné police ▸ Aretace výsuvné police (EB 20)	▸ Spojky ▸ Spojky a adaptér pro výsuvné police ▸ Aretace výsuvné police (EB 20) ▸ Synchronizace a vícenásobná synchronizace	▸ Adaptér pro výsuvné police ▸ Aretace výsuvné police (EB 20)

Quadro V6 s Push to open	Quadro 25 se Stop Control	Quadro 25 se Silent System	Quadro 25 s Push to open
			
782 - 783	784 - 785	784 - 787	784 - 787
Plnovýsuv s integrovaným systémem otevírání	Částečný výsuv s integrovaným samodovíráním	Částečný výsuv s integrovaným tlumením	Částečný výsuv s integrovaným systémem otevírání
Push to open	Stop Control	Silent System	Push to open
▸ Na bok korpusu ▸ Montáž nasazením na čepy	▸ Na bok korpusu ▸ Montáž nasunutím	▸ Na bok korpusu ▸ Montáž nasunutím	▸ Na bok korpusu ▸ Montáž nasunutím
▸ Výšky	▸ Výšky	▸ Výšky	▸ Výšky
30 kg	25 kg	25 kg	25 kg
250 - 500 mm	250 - 550 mm	250 - 550 mm	250 - 550 mm
NL + 13 mm	NL + 13 mm	NL + 13 mm	NL + 13 mm
▸ EB 20 (tl. boků zásuvky do 16 mm)	▸ EB 20 (tl. boků zásuvky do 16 mm) ▸ EB 23 (tl. boků zásuvky do 19 mm)	▸ EB 20 (tl. boků zásuvky do 16 mm) ▸ EB 23 (tl. boků zásuvky do 19 mm)	▸ EB 20 (tl. boků zásuvky do 16 mm) ▸ EB 23 (tl. boků zásuvky do 19 mm)
▸ Adaptér pro výsuvné police ▸ Aretace výsuvné police (EB 20) ▸ Synchronizace a vícenásobná synchronizace	▸ Spojky ▸ Spojky a adaptér pro výsuvné police	▸ Spojky ▸ Spojky a adaptér pro výsuvné police	▸ Spojky ▸ Spojky a adaptér pro výsuvné police ▸ Synchronizace

	Quadro 25 se Stop Control	Quadro 25 se Silent System	Quadro 25 s Push to open
			
Strana	788 - 789	788 - 791	788 - 791
Popis	Částečný výsuv s integrovaným samodovíráním	Částečný výsuv s integrovaným tlumením	Částečný výsuv s integrovaným systémem otevírání
Komfortní vlastnosti	Stop Control	Silent System	Push to open
Montáž	▸ Na bok korpusu ▸ Montáž nasazením na čepy	▸ Na bok korpusu ▸ Montáž nasazením na čepy	▸ Na bok korpusu ▸ Montáž nasazením na čepy
Seřízení	▸ Výšky	▸ Výšky	▸ Výšky
Třída nosnosti	25 kg	25 kg	25 kg
Délky zásuvky	250 - 550 mm	250 - 550 mm	250 - 550 mm
Minimální hloubka korpusu	NL + 13 mm	NL + 13 mm	NL + 13 mm
Vestavná šířka (tloušťka boku)	▸ EB 20 (tl. boků zásuvky do 16 mm)	▸ EB 20 (tl. boků zásuvky do 16 mm) ▸ EB 23 (tl. boků zásuvky do 19 mm)	▸ EB 20 (tl. boků zásuvky do 16 mm) ▸ EB 23 (tl. boků zásuvky do 19 mm)
Příslušenství	▸ Pojistka proti nadzvednutí ▸ Adaptér pro výsuvné police	▸ Pojistka proti nadzvednutí ▸ Adaptér pro výsuvné police	▸ Pojistka proti nadzvednutí ▸ Adaptér pro výsuvné police ▸ Synchronizace

Quadro 40 BM	Quadro V6 BM se Silent System	Synchronizace a vícenásobná synchronizace
		
792 - 793	794 - 795	796 - 797
Částečný výsuv	Plnovýsuv s integrovaným tlumením	Pro Push to open, Push to open Silent
	Silent System	
▸ Na dno korpusu ▸ Montáž nasazením na čepy	▸ Na dno korpusu ▸ Montáž nasunutím	▸ K naklapnutí bez nářadí
▸ Výšky	▸ Výšky	
40 kg	30 kg	
270 - 680 mm	350 - 500 mm	
NL + 13 mm	NL + 13 mm	
▸ EB 20 (tl. boků zásuvky do 16 mm)	▸ EB 20 (tl. boků zásuvky do 16 mm)	▸ Pro EB 20 (tl. boků zásuvky do 16 mm) ▸ Pro EB 23 (tl. boků zásuvky do 19 mm)
▸ Adaptér	▸ Spojky ▸ Spojky a adaptér pro výsuvné police ▸ Aretace výsuvné police (EB 20)	

- **Plnovýsuv Quadro V6, montáž nasunutím, EB 20 (tl. boků zásuvky ≤ 16 mm)**
- **Třída nosnosti 30 kg**



- Pohodlná montáž nasunutím se spojkami a seřízením výšky bez použití nářadí
- Rozličné **komfortní funkce** (viz tabulka)
- Spojky je třeba objednat zvlášť
- Volitelně: Spojky a adaptér pro výsuvné police
- Volitelně: Aretace výsuvné police
- Volitelně: Synchronizace a vícenásobná synchronizace (lze doplnit ke komfortní funkci Push to open)
- Pro tloušťku boků zásuvky až 16 mm
- Nosnost dle EN 15338, úroveň 3
- Ocel pozinkovaná

Velkobalení

Jmenovitá délka / délka zásuvky NL mm	Obj. č. / komfortní funkce / bal. / provedení			
	Silent System / bal. 20 ks		Push to open / bal. 20 ks	
	levé	pravé	levé	pravé
250	**9 049 306**	**9 049 307**	**9 111 359**	**9 111 360**
300	**9 047 647**	**9 047 648**	**9 105 123**	**9 105 124**
350	**9 047 662**	**9 047 666**	**9 105 929**	**9 105 931**
400	**9 047 735**	**9 047 736**	**9 105 121**	**9 105 122**
450	**9 047 751**	**9 047 752**	**9 105 907**	**9 105 908**
500	**9 047 770**	**9 047 771**	**9 105 118**	**9 105 119**
550	**9 047 774**	**9 047 775**	**9 111 355**	**9 111 356**
600	**9 047 625**	**9 047 626**		

Upozornění

- Synchronizace Push to open a vícenásobná synchronizace 796 - 797
- Příslušenství 798 - 800
- Kritéria kvality 801

hettich.com/short/c78143

- **Plnovýsuv Quadro V6, montáž nasunutím, EB 20 (tl. boků zásuvky ≤ 16 mm)**
- **Třída nosnosti 30 kg**

Spojka



- Plynulé výškové seřízení + 2 mm
- Plast černý

Provedení	Obj. číslo	Bal.
levé	**9 144 830**	100 ks
pravé	**9 144 841**	100 ks
levé a pravé	**9 144 597**	5 sad

Spojky a adaptér pro výsuvné police



- Pro police tloušťky > 16 mm
- Délka výsuvné police se zmenší o 12 mm (NL - 12 mm)
- Plast černý a bílý

Sada obsahuje:
- 1 ks spojka pro výsuvné police, levá
- 1 ks spojka pro výsuvné police, pravá
- 2 ks adaptér

Obj. číslo	Bal.
0 075 808	5 sad

Rozměry

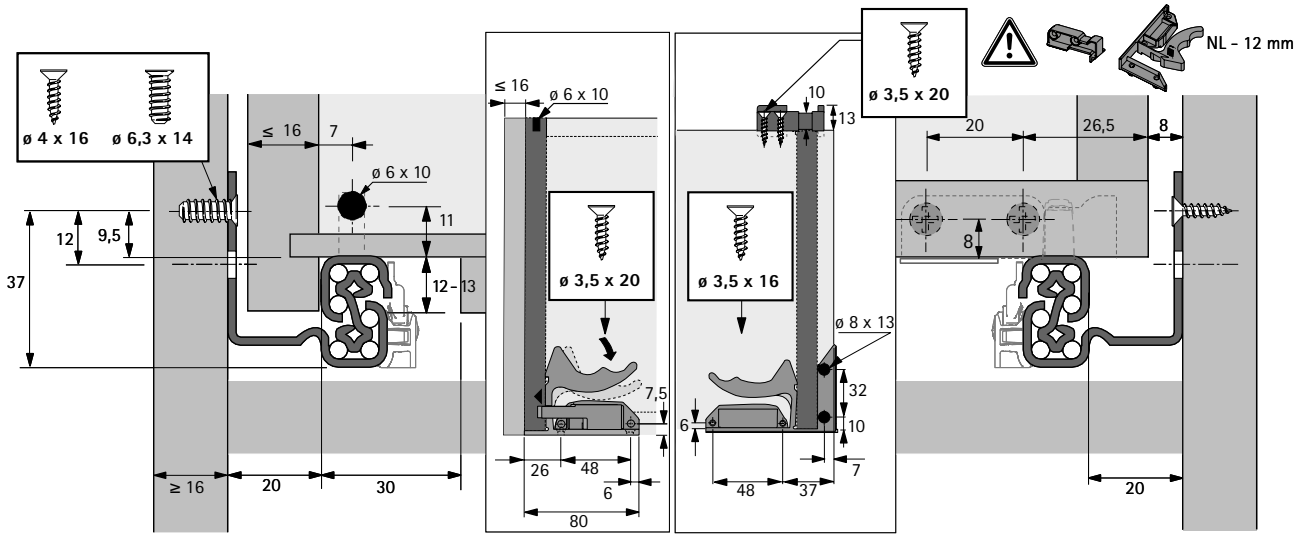

Rozměry

Silent System

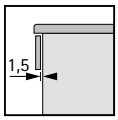

Push to open

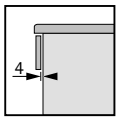

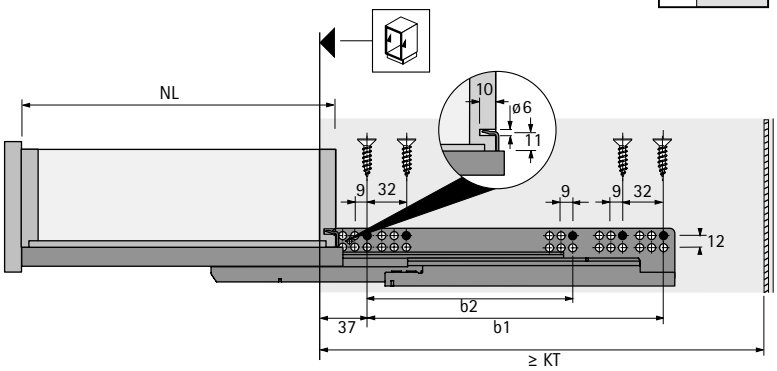

NL mm	KT mm	b1 mm	b2 mm
250	263	142	-
300	313	192	-
350	363	192	-
400	413	224	-
450	463	256	-
500	513	288	224
550	563	288	224
600	613	352	-

- Při použití spojky a adaptéru pro výsuvné police se délka výsuvné police zmenší o 12 mm (NL - 12 mm)

- **Plnovýsuv Quadro V6, montáž nasunutím, EB 23 (tl. boků zásuvky ≤ 19 mm)**
- **Třída nosnosti 30 kg**



- Pohodlná montáž nasunutím se spojkami a seřízením výšky bez použití nářadí
- Rozličné **komfortní funkce** (viz tabulka)
- Spojky je třeba objednat zvlášť
- Volitelně: Spojky a adaptér pro výsuvné police
- Volitelně: Synchronizace a vícenásobná synchronizace (lze doplnit ke komfortní funkci Push to open)
- Pro tloušťku boků zásuvky až 19 mm
- Nosnost dle EN 15338, úroveň 3
- Ocel pozinkovaná

Velkobalení

Jmenovitá délka / délka zásuvky NL mm	Obj. č. / komfortní funkce / bal. / provedení			
	Silent System / bal. 10 ks		Push to open / bal. 10 ks	
	levé	pravé	levé	pravé
250	**9 292 827**	**9 292 828**	**9 292 843**	**9 292 844**
300	**9 225 673**	**9 225 674**	**9 225 734**	**9 225 735**
350	**9 225 675**	**9 225 676**	**9 225 737**	**9 225 738**
400	**9 225 677**	**9 225 678**	**9 225 739**	**9 225 740**
450	**9 225 729**	**9 225 730**	**9 225 741**	**9 225 742**
500	**9 225 731**	**9 225 732**	**9 225 743**	**9 225 744**
550	**9 254 165**	**9 254 166**	**9 292 845**	**9 292 846**
600	**9 254 168**	**9 254 169**		

Upozornění

- Synchronizace Push to open a vícenásobná synchronizace 796 - 797
- Příslušenství 798 - 800
- Kritéria kvality 801

hettich.com/short/f77f26

- **Plnovýsuv Quadro V6, montáž nasunutím, EB 23 (tl. boků zásuvky ≤ 19 mm)**
- **Třída nosnosti 30 kg**

Spojka



- Plynulé výškové seřízení + 2 mm
- Plast černý

Provedení	Obj. číslo	Bal.
levé	**9 144 830**	100 ks
pravé	**9 144 841**	100 ks
levé a pravé	**9 144 597**	5 sad

Spojky a adaptér pro výsuvné police



- Pro police tloušťky > 16 mm
- Délka výsuvné police se zmenší o 12 mm (NL - 12 mm)
- Plast černý a bílý

Sada obsahuje:
- 1 ks spojka pro výsuvné police, levá
- 1 ks spojka pro výsuvné police, pravá
- 2 ks adaptér

Obj. číslo	Bal.
0 075 808	5 sad

Rozměry

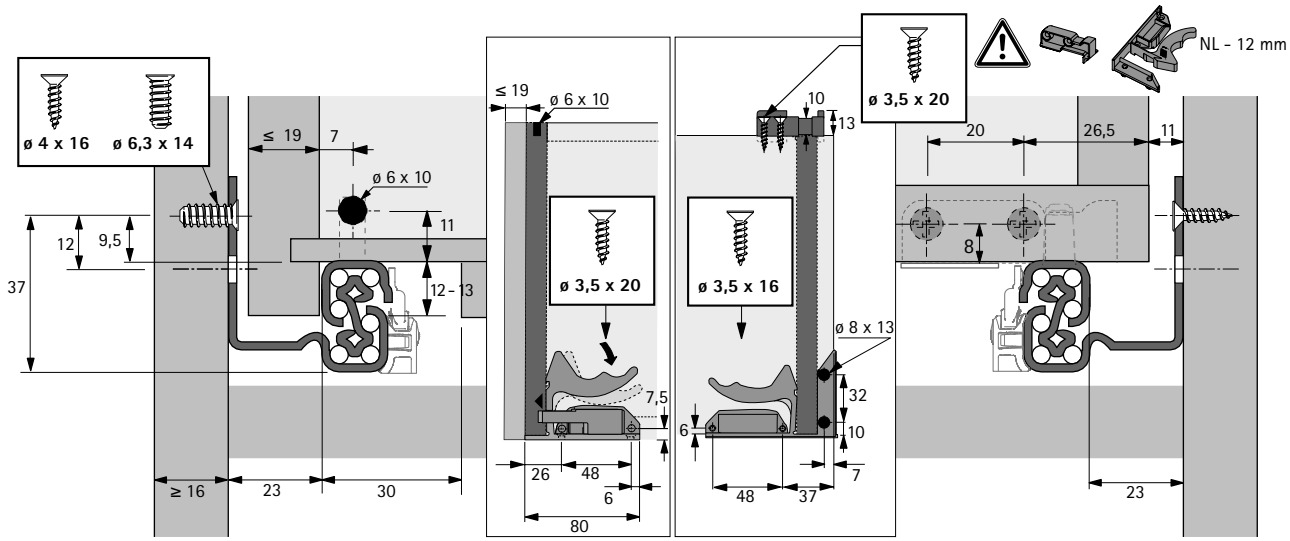

Rozměry

Silent System

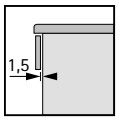

Push to open

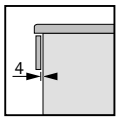

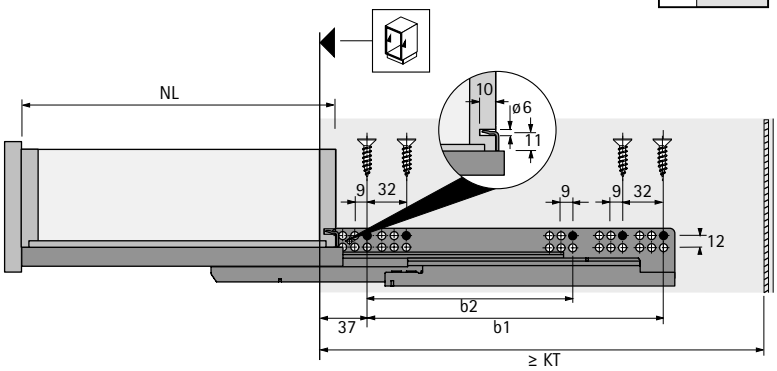

NL mm	KT mm	b1 mm	b2 mm
250	263	142	-
300	313	192	-
350	363	192	-
400	413	224	-
450	463	256	-
500	513	288	224
550	563	288	224
600	613	352	-

- Při použití spojky a adaptéru pro výsuvné police se délka výsuvné police zmenší o 12 mm (NL - 12 mm)

- **Plnovýsuv Quadro V6, montáž na čep, EB 20 (tl. boků zásuvky ≤ 16 mm)**
- **Třída nosnosti 30 kg**



- **Montáž na čep** a seřízení výšky bez použití nářadí
- Rozličné **komfortní funkce** (viz tabulka)
- Integrovaná pojistka proti nadzvednutí
- Volitelně lze použít adaptér pro výsuvné police
- Volitelně: Aretace výsuvné police
- Volitelně lze použít synchronizaci a vícenásobnou synchronizaci (lze doplnit ke komfortní funkci Push to open)
- Pro tloušťku boků zásuvky až 16 mm
- Nosnost dle EN 15338, úroveň 3
- Ocel pozinkovaná

Velkobalení

Jmenovitá délka / délka zásuvky NL mm	Obj. č. / komfortní funkce / bal. / provedení			
	Silent System / bal. 20 ks		Push to open / bal. 20 ks	
	levé	pravé	levé	pravé
250	**9 236 873**	**9 236 874**	**9 263 890**	**9 263 892**
300	**9 236 875**	**9 236 876**	**9 261 327**	**9 261 328**
350	**9 236 878**	**9 236 879**	**9 260 442**	**9 260 443**
400	**9 231 172**	**9 231 173**	**9 261 329**	**9 261 330**
450	**9 231 237**	**9 231 238**	**9 261 331**	**9 261 332**
500	**9 236 880**	**9 236 881**	**9 249 203**	**9 249 204**

Upozornění

- Synchronizace Push to open a vícenásobná synchronizace 796 - 797
- Příslušenství 798 - 800
- Kritéria kvality 801

hettich.com/short/bec5e5

- **Plnovýsuv Quadro V6, montáž na čep, EB 20 (tl. boků zásuvky ≤ 16 mm)**
- **Třída nosnosti 30 kg**

Adaptéry



- Pro zásuvky s průběžným dnem a výsuvné police
- Délka dna se zmenší o 10 mm (NL - 10 mm)
- Plast bílý a béžový

Montážní pozice	Barva	Obj. číslo	Bal.
vpředu	béžová	**0 047 216**	200 ks
vzadu	bílá	**0 073 213**	200 ks

Rozměry

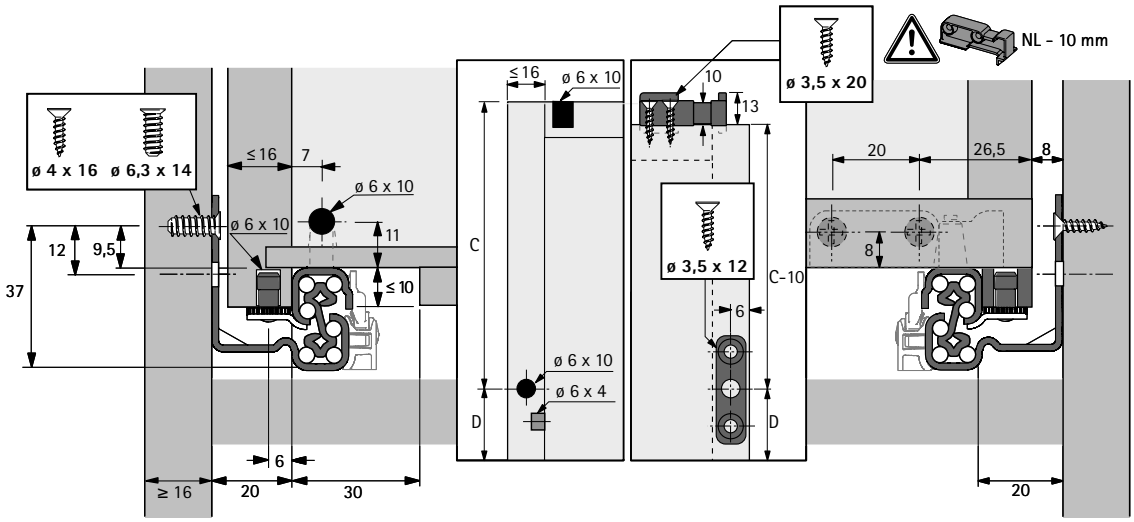

Rozměry

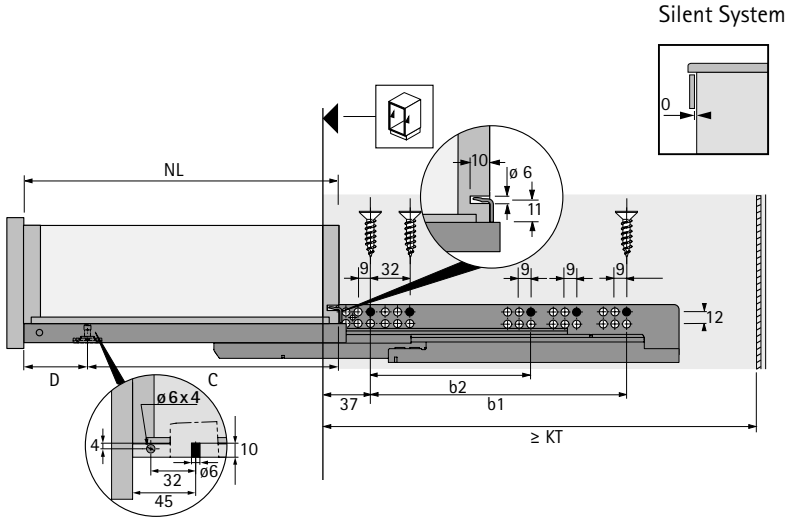

Silent System

Push to open

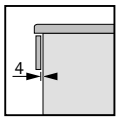

NL mm	KT mm	b1 mm	b2 mm	C mm	D mm
250	263	142	-	205	45
300	313	192	-	255	45
350	363	192	-	305	45
400	413	224	-	355	45
450	463	256	-	405	45
500	513	288	224	455	45
550	563	288	224	505	45

- Při použití zadního adaptéru se délka dna zmenší o 10 mm (NL - 10 mm)

Systémy výsuvů pro dřevěné zásuvky

- **Částečný výsuv Quadro 25, montáž nasunutím, EB 20 (tl. boků zásuvky ≤ 16 mm)**
- **Třída nosnosti 25 kg**



- Pohodlná montáž nasunutím se spojkami a seřízením výšky bez použití nářadí
- Rozličné **komfortní funkce** (viz tabulka)
- Spojky je třeba objednat zvlášť
- Volitelně: Spojky a adaptér pro výsuvné police
- Volitelná synchronizace (lze doplnit ke komfortní funkci Push to open)
- Koncepce platformy: Rozměry korpusu, zásuvky a čela zásuvky jsou identické při použití částečných výsuvů i plnovýsuvů Quadro s montáží nasunutím
- Pro tloušťku boků zásuvky až 16 mm
- Nosnost dle EN 15338, úroveň 3
- Ocel pozinkovaná

Velkobalení

Jmenovitá délka / délka zásuvky NL mm	**Obj. č. / komfortní funkce / bal. / provedení**					
	Stop Control / bal. 30 ks		**Silent System / bal. 30 ks**		**Push to open / bal. 30 ks**	
	levé	**pravé**	**levé**	**pravé**	**levé**	**pravé**
250	**9 105 635**	**9 105 636**	**9 105 661**	**9 105 662**	**9 270 469**	**9 270 470**
300	**9 105 639**	**9 105 640**	**9 105 665**	**9 105 666**	**9 270 512**	**9 270 513**
350	**9 105 643**	**9 105 644**	**9 105 669**	**9 105 670**	**9 264 122**	**9 264 123**
400	**9 105 647**	**9 105 648**	**9 105 673**	**9 105 674**	**9 270 520**	**9 270 531**
450	**9 105 651**	**9 105 652**	**9 105 677**	**9 105 678**	**9 270 532**	**9 270 533**
500	**9 105 655**	**9 105 656**	**9 105 682**	**9 105 683**	**9 270 534**	**9 270 535**
550	**9 105 659**	**9 105 660**	**9 105 686**	**9 105 687**	**9 270 537**	**9 270 538**

Upozornění

- Synchronizace Push to open a vícenásobná synchronizace 796 - 797
- Příslušenství 798 - 800
- Kritéria kvality 801

hettich.com/short/e1fccc

- **Částečný výsuv Quadro 25, montáž nasunutím, EB 20 (tl. boků zásuvky ≤ 16 mm)**
- **Třída nosnosti 25 kg**

Spojka



- Plynulé výškové seřízení + 2 mm
- Plast černý

Provedení	Obj. číslo	Bal.
levé	**9 144 830**	100 ks
pravé	**9 144 841**	100 ks
levé a pravé	**9 144 597**	5 sad

Spojky a adaptér pro výsuvné police



- Pro police tloušťky > 16 mm
- Délka výsuvné police se zmenší o 12 mm (NL - 12 mm)
- Plast černý a bílý

Sada obsahuje:
- 1 ks spojka pro výsuvné police, levá
- 1 ks spojka pro výsuvné police, pravá
- 2 ks adaptér

Obj. číslo	Bal.
0 075 808	5 sad

Rozměry

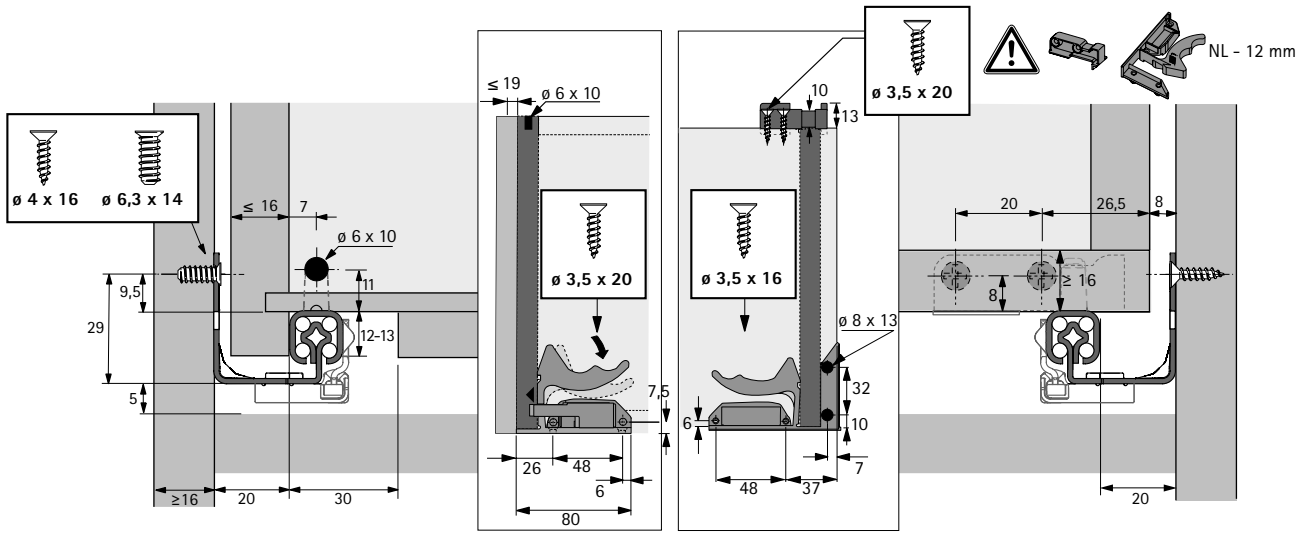

Rozměry

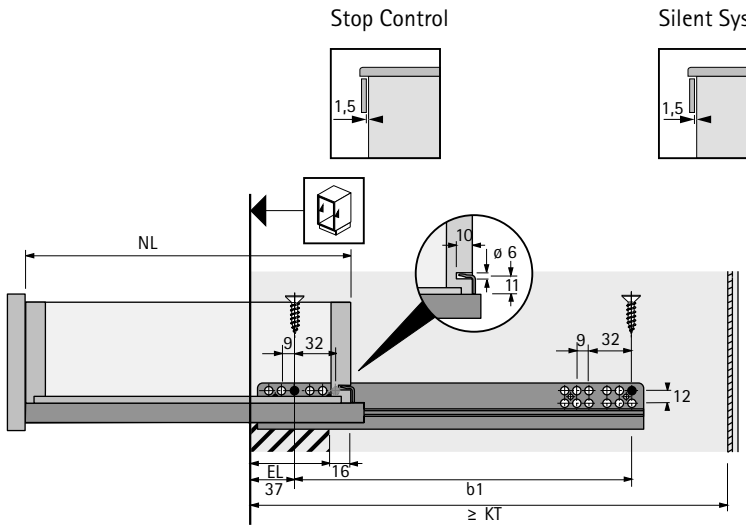

NL mm	KT mm	EL mm	b1 mm
250	263	50	160
300	313	50	160
350	363	62	192
400	413	74	224
450	463	86	256
500	513	98	288
550	563	98	320

- Při použití spojky a adaptéru pro výsuvné police se délka výsuvné police zmenší o 12 mm (NL - 12 mm)

- **Částečný výsuv Quadro 25, montáž nasunutím, EB 23 (tl. boků zásuvky ≤ 19 mm)**
- **Třída nosnosti 25 kg**



- Pohodlná montáž nasunutím se spojkami a seřízením výšky bez použití nářadí
- Rozličné **komfortní funkce** (viz tabulka)
- Spojky je třeba objednat zvlášť
- Volitelně: Spojky a adaptér pro výsuvné police
- Volitelná synchronizace (lze doplnit ke komfortní funkci Push to open)
- Koncepce platformy: Rozměry korpusu, zásuvky a čela zásuvky jsou identické při použití částečných výsuvů i plnovýsuvů Quadro s montáží nasunutím
- Pro tloušťku boků zásuvky až 19 mm
- Nosnost dle EN 15338, úroveň 3
- Ocel pozinkovaná

Velkobalení

Jmenovitá délka / délka zásuvky NL mm	Obj. č. / komfortní funkce / bal. / provedení			
	Silent System / bal. 20 ks		Push to open / bal. 20 ks	
	levé	pravé	levé	pravé
250	**9 291 925**	**9 291 926**	**9 291 613**	**9 291 614**
300	**9 267 401**	**9 267 402**	**9 260 344**	**9 260 345**
350	**9 267 403**	**9 267 404**	**9 260 346**	**9 260 347**
400	**9 267 405**	**9 267 406**	**9 260 348**	**9 260 349**
450	**9 267 408**	**9 267 409**	**9 260 382**	**9 260 383**
500	**9 267 410**	**9 267 411**	**9 260 384**	**9 260 385**
550	**9 291 927**	**9 291 928**	**9 291 615**	**9 291 616**

Upozornění

- Synchronizace Push to open 796 - 797
- Příslušenství 798 - 800
- Kritéria kvality 801

hettich.com/short/1b16ad

- **Částečný výsuv Quadro 25, montáž nasunutím, EB 23 (tl. boků zásuvky ≤ 19 mm)**
- **Třída nosnosti 25 kg**

Spojka



- Plynulé výškové seřízení + 2 mm
- Plast černý

Provedení	Obj. číslo	Bal.
levé	**9 144 830**	100 ks
pravé	**9 144 841**	100 ks
levé a pravé	**9 144 597**	5 sad

Spojky a adaptér pro výsuvné police



- Pro police tloušťky > 16 mm
- Délka výsuvné police se zmenší o 12 mm (NL - 12 mm)
- Plast černý a bílý

Sada obsahuje:
- 1 ks spojka pro výsuvné police, levá
- 1 ks spojka pro výsuvné police, pravá
- 2 ks adaptér

Obj. číslo	Bal.
0 075 808	5 sad

Rozměry

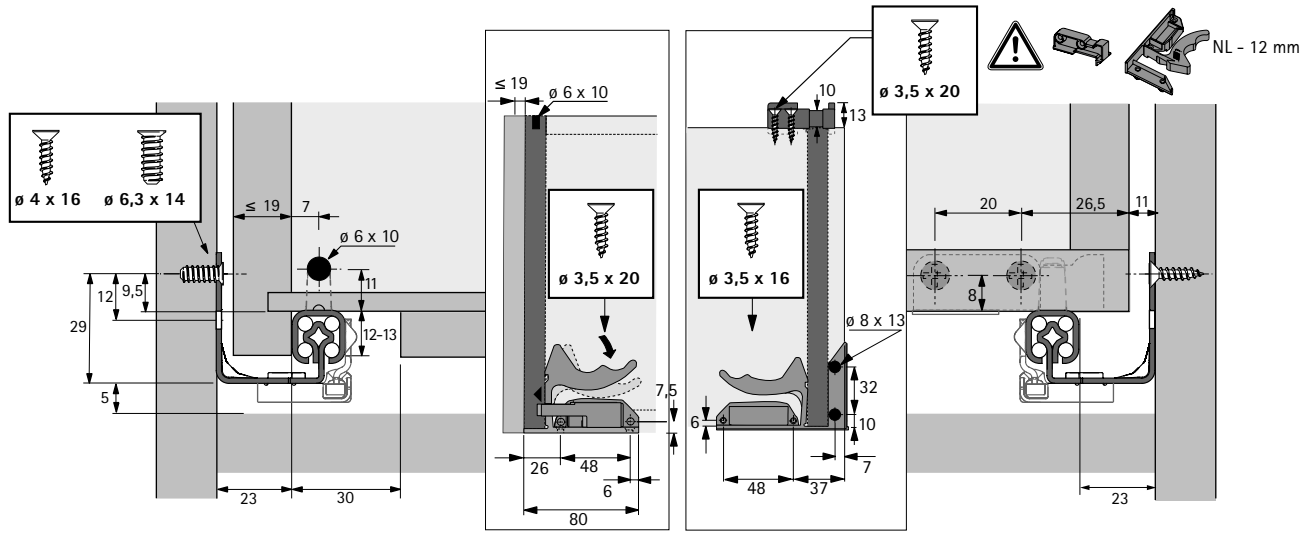

Rozměry

Silent System

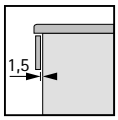

Push to open

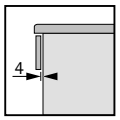

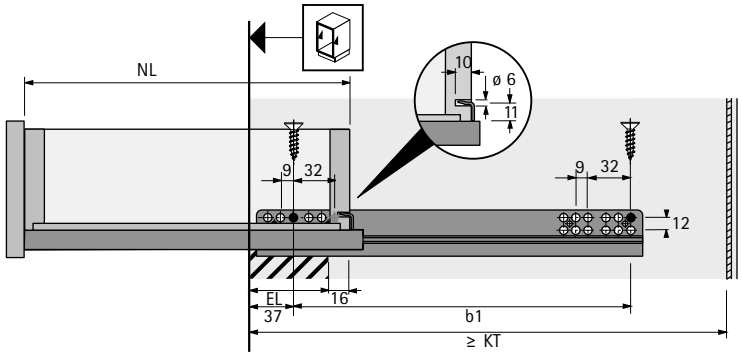

NL mm	KT mm	EL mm	b1 mm
250	263	50	160
300	313	50	160
350	363	62	192
400	413	74	224
450	463	86	256
500	513	98	288
550	563	98	320

- Při použití spojky a adaptéru pro výsuvné police se délka výsuvné police zmenší o 12 mm (NL - 12 mm)

- **Částečný výsuv Quadro 25, montáž na čep, EB 20 (tl. boků zásuvky ≤ 16 mm)**
- **Třída nosnosti 25 kg**



- **Montáž na čep** a seřízení výšky bez použití nářadí
- Rozličné **komfortní funkce** (viz tabulka)
- Volitelná pojistka proti nadzvednutí a adaptér pro výsuvné police
- Volitelná synchronizace
  (lze doplnit ke komfortní funkci Push to open)
- Pro tloušťku boků zásuvky až 16 mm
- Nosnost dle EN 15338, úroveň 3
- Ocel pozinkovaná

Velkobalení

Jmenovitá délka / délka zásuvky NL mm	Obj. č. / komfortní funkce / bal. / provedení					
	Stop Control / bal. 30 ks		Silent System / bal. 30 ks		Push to open / bal. 30 ks	
	levé	pravé	levé	pravé	levé	pravé
250	**9 105 599**	**9 105 600**	**9 105 617**	**9 105 618**	**9 273 032**	**9 273 033**
300	**9 105 601**	**9 105 602**	**9 105 619**	**9 105 620**	**9 273 034**	**9 273 035**
350	**9 105 605**	**9 105 606**	**9 105 623**	**9 105 624**	**9 273 038**	**9 273 039**
400	**9 105 609**	**9 105 610**	**9 105 627**	**9 105 628**	**9 273 040**	**9 273 041**
450	**9 105 611**	**9 105 612**	**9 105 629**	**9 105 630**	**9 273 042**	**9 273 043**
500	**9 105 613**	**9 105 614**	**9 105 631**	**9 105 632**	**9 273 044**	**9 273 045**
550	**9 105 615**	**9 105 616**	**9 105 633**	**9 105 634**	**9 273 046**	**9 273 047**

Upozornění

- Synchronizace Push to open 796 - 797
- Příslušenství 798 - 800
- Kritéria kvality 801

hettich.com/short/f532a9

Částečný výsuv Quadro 25, montáž na čep, EB 20 (tl. boků zásuvky ≤ 16 mm)

- **Třída nosnosti 25 kg**

Pojistka proti nadzvednutí zásuvky pro Quadro 25 s montáží na čep



- Dřevěné zásuvky s montáží na čep lze navíc zajistit volitelnou pojistkou proti vyzvednutí
- Plast šedý

Obj. číslo		Bal.
levé	pravé	
9 155 280	**9 155 281**	200 ks

Adaptéry



- Pro zásuvky s průběžným dnem a výsuvné police
- Délka dna se zmenší o 10 mm (NL - 10 mm)
- Plast bílý a béžový

Montážní pozice	Barva	Obj. číslo	Bal.
vpředu	béžová	**0 047 216**	200 ks
vzadu	bílá	**0 073 213**	200 ks

Rozměry

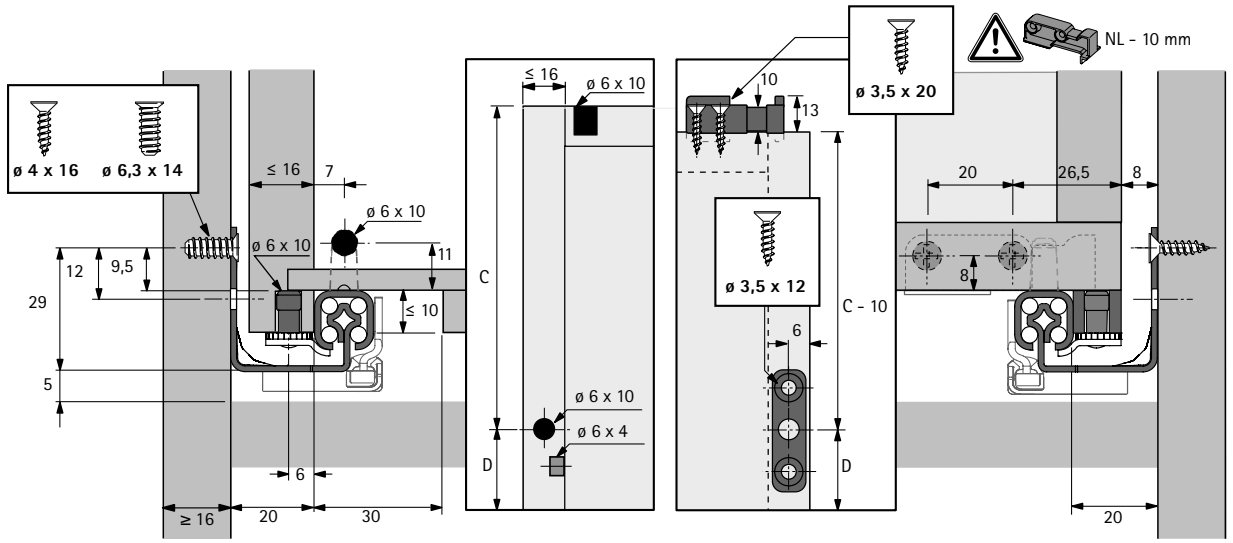

Rozměry

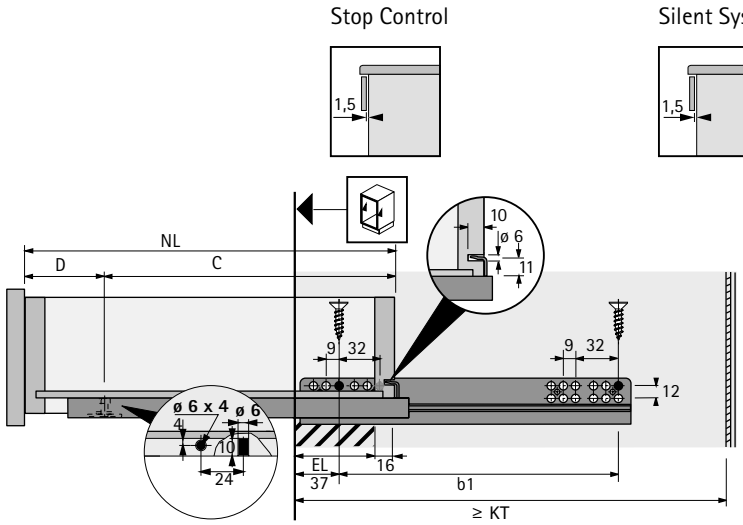

NL mm	KT mm	EL mm	b1 mm	C mm	D mm
250	263	50	160	188,5	61,5
300	313	50	160	188,5	111,5
350	363	62	192	221,5	128,5
400	413	74	224	249,5	150,5
450	463	86	256	283,5	166,5
500	513	98	288	309,5	190,5
550	563	98	320	338,5	211,5

- Při použití zadního adaptéru se délka dna zmenší o 10 mm (NL - 10 mm)

- **Částečný výsuv Quadro 25, montáž na čep, EB 23 (tl. boků zásuvky ≤ 19 mm)**
- **Třída nosnosti 25 kg**



- **Montáž na čep** a seřízení výšky bez použití nářadí
- Rozličné **komfortní funkce** (viz tabulka)
- Volitelná pojistka proti nadzvednutí a adaptér pro výsuvné police
- Volitelná synchronizace
  (lze doplnit ke komfortní funkci Push to open)
- Pro tloušťku boků zásuvky až 19 mm
- Nosnost dle EN 15338, úroveň 3
- Ocel pozinkovaná

Velkobalení

Jmenovitá délka / délka zásuvky NL mm	Obj. č. / komfortní funkce / bal. / provedení			
	Silent System / bal. 20 ks		Push to open / bal. 20 ks	
	levé	pravé	levé	pravé
250	**9 267 951**	**9 267 953**	**9 291 778**	**9 291 819**
300	**9 267 954**	**9 267 955**	**9 259 842**	**9 259 843**
350	**9 267 956**	**9 267 957**	**9 259 844**	**9 259 845**
400	**9 267 958**	**9 267 959**	**9 259 846**	**9 259 847**
450	**9 267 960**	**9 267 961**	**9 259 848**	**9 259 849**
500	**9 267 962**	**9 267 963**	**9 259 851**	**9 259 852**
550	**9 291 923**	**9 291 924**	**9 291 820**	**9 291 821**

Upozornění

- Synchronizace Push to open 796 - 797
- Příslušenství 798 - 800
- Kritéria kvality 801

hettich.com/short/27f4f3

Systémy výsuvů pro dřevěné zásuvky

- **Částečný výsuv Quadro 25, montáž na čep, EB 23 (tl. boků zásuvky ≤ 19 mm)**
- **Třída nosnosti 25 kg**

Pojistka proti nadzvednutí zásuvky pro Quadro 25 s montáží na čep



- Dřevěné zásuvky s montáží na čep lze navíc zajistit volitelnou pojistkou proti vyzvednutí
- Plast šedý

Obj. číslo		Bal.
levé	pravé	
9 155 280	**9 155 281**	200 ks

Adaptéry



- Pro zásuvky s průběžným dnem a výsuvné police
- Délka dna se zmenší o 10 mm (NL - 10 mm)
- Plast bílý a béžový

Montážní pozice	Barva	Obj. číslo	Bal.
vpředu	béžová	**0 047 216**	200 ks
vzadu	bílá	**0 073 213**	200 ks

Rozměry

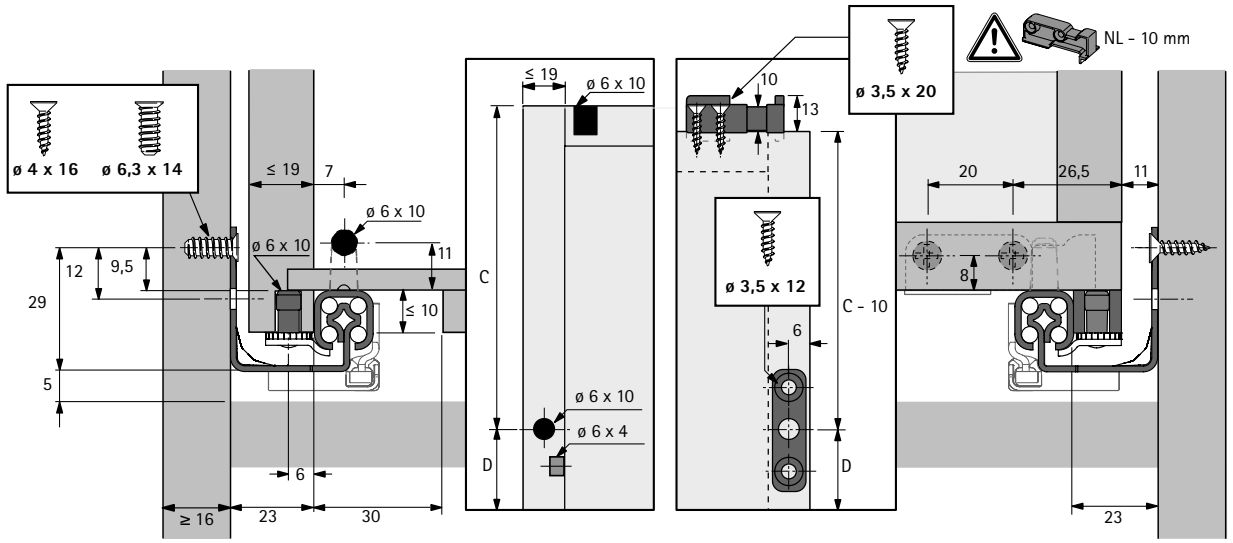

Rozměry

Silent System

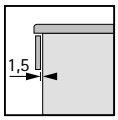

Push to open

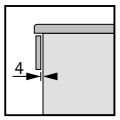

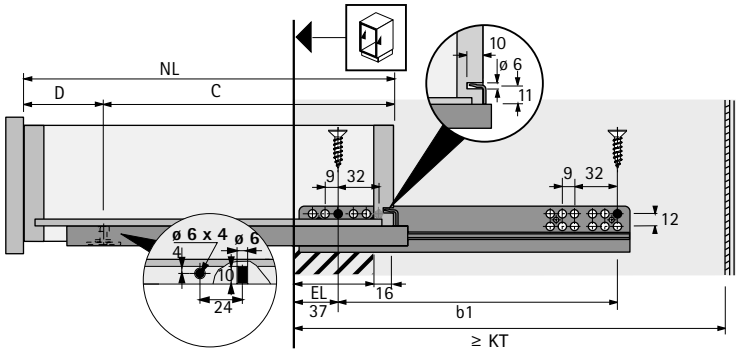

NL mm	KT mm	EL mm	b1 mm	C mm	D mm
250	263	50	160	188,5	61,5
300	313	50	160	188,5	111,5
350	363	62	192	221,5	128,5
400	413	74	224	249,5	150,5
450	463	86	256	283,5	166,5
500	513	98	288	309,5	190,5
550	563	98	320	338,5	211,5

- Při použití zadního adaptéru se délka dna zmenší o 10 mm (NL - 10 mm)

Částečný výsuv Quadro 40 BM pro montáž na dno

Třída nosnosti 40 kg



- **Montáž na čep** a seřízení výšky bez použití nářadí
- Adaptér je třeba objednat zvlášť
- Nosnost dle EN 15338, úroveň 3
- Ocel pozinkovaná

Balení v sadách

Jmenovitá délka / délka zásuvky NL mm	Obj. číslo	Bal.
270 - 395	**0 066 079**	1 sada
330 - 490	**0 066 075**	1 sada
455 - 680	**0 066 065**	1 sada

Upozornění

- Příslušenství 798 - 800
- Kritéria kvality 801

hettich.com/short/c5fb3e

- **Částečný výsuv Quadro 40 BM pro montáž na dno**
- **Třída nosnosti 40 kg**

Adaptéry



- Pro zásuvky s průběžným dnem a výsuvné police
- Délka dna se zmenší o 10 mm (NL - 10 mm)
- Plast bílý a béžový

Montážní pozice	Barva	**Obj. číslo**	Bal.
vpředu	béžová	**0 047 216**	200 ks
vzadu	bílá	**0 073 213**	200 ks

Rozměry

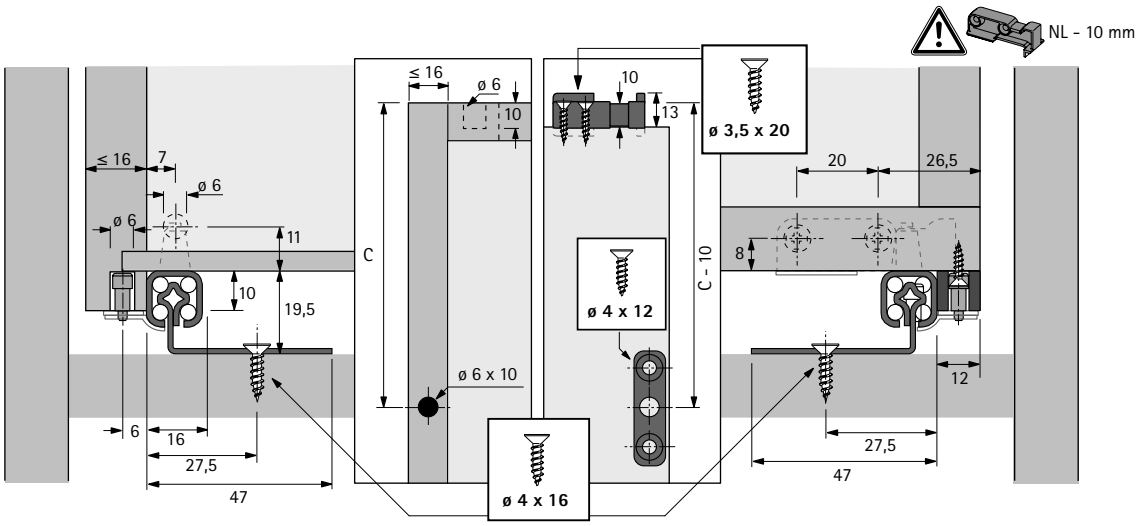

Rozměry

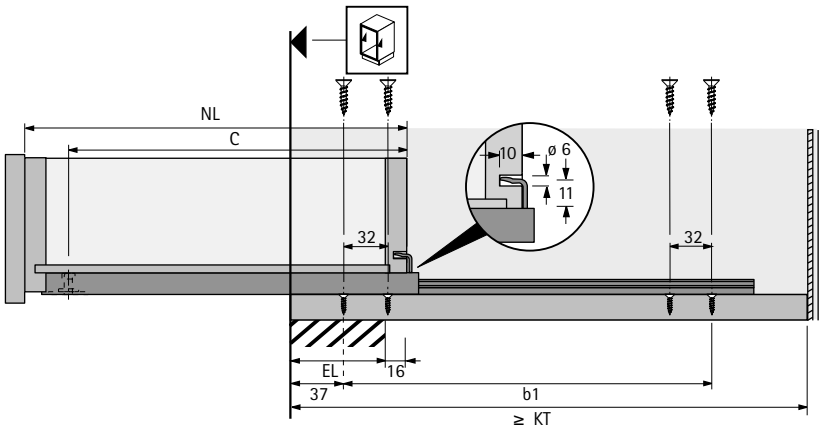

NL mm	KT mm	EL mm	b1 mm	C mm
270 - 395	283 - 408	75	192	249,5
330 - 490	343 - 503	99	256	309,5
455 - 680	468 - 693	147	384	430

- Při použití zadního adaptéru se délka dna zmenší o 10 mm (NL - 10 mm)

- **Plnovýsuv Quadro V6 BM (montáž na dno), EB 20 (tl. boků zásuvky ≤ 16 mm)**
- **Třída nosnosti 30 kg**



- Pohodlná montáž nasunutím se spojkami a seřízením výšky bez použití nářadí
- Spojky je třeba objednat zvlášť
- Integrované tlumení Silent System
- Volitelně: Spojky a adaptér pro výsuvné police
- Pro tloušťku boků zásuvky až 16 mm
- Nosnost dle EN 15338, úroveň 3
- Ocel pozinkovaná

Balení v sadách

Jmenovitá délka / délka zásuvky NL mm	Obj. číslo	Bal.
350	**9 079 486**	1 sada
400	**9 079 523**	1 sada
450	**9 079 437**	1 sada
500	**9 079 454**	1 sada

Upozornění

- Příslušenství 798 - 800
- Kritéria kvality 801

hettich.com/short/c5fb3e

- **Plnovýsuv Quadro V6 BM (montáž na dno), EB 20 (tl. boků zásuvky ≤ 16 mm)**
- **Třída nosnosti 30 kg**

Spojka



- Plynulé výškové seřízení + 2 mm
- Plast černý

Provedení	Obj. číslo	Bal.
levé	**9 144 830**	100 ks
pravé	**9 144 841**	100 ks
levé a pravé	**9 144 597**	5 sad

Spojky a adaptér pro výsuvné police



- Pro police tloušťky > 16 mm
- Délka výsuvné police se zmenší o 12 mm (NL - 12 mm)
- Plast černý a bílý

Sada obsahuje:
- 1 ks spojka pro výsuvné police, levá
- 1 ks spojka pro výsuvné police, pravá
- 2 ks adaptér

Obj. číslo	Bal.
0 075 808	5 sad

Rozměry

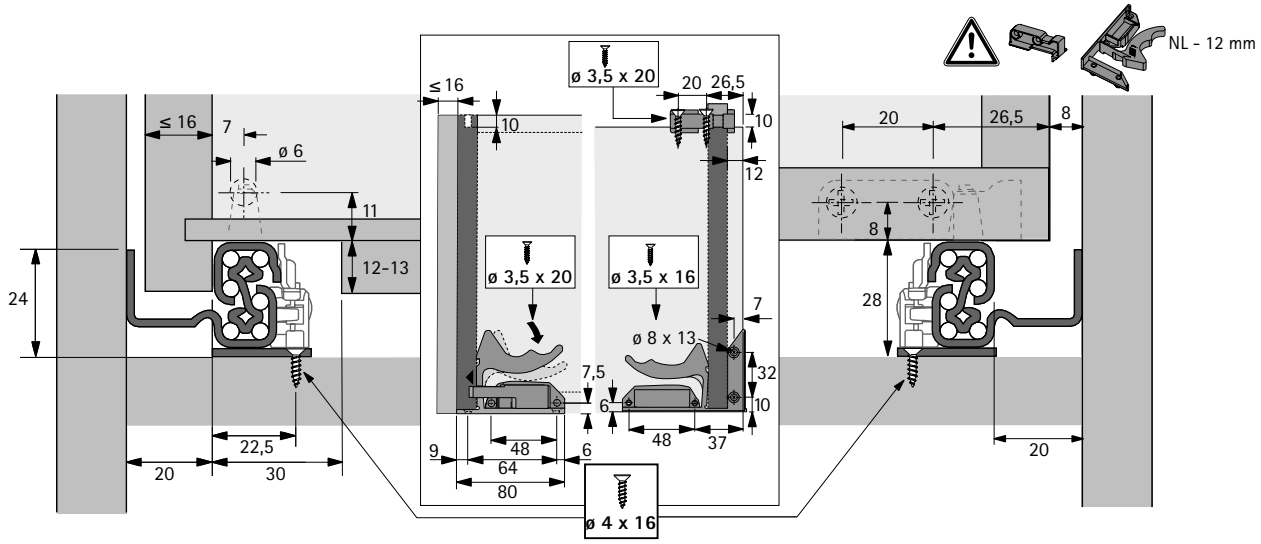

Rozměry

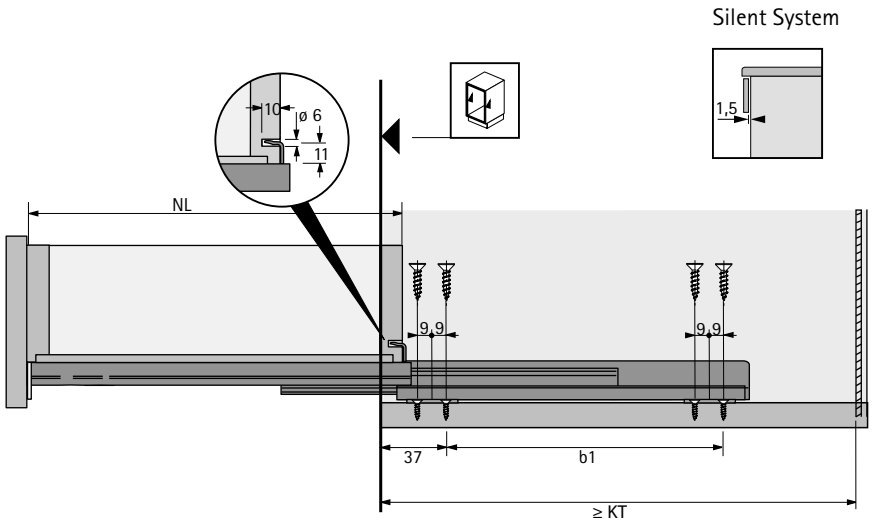

NL mm	KT mm	b1 mm
350	363	256
400	413	288
450	463	256
500	513	256

- Při použití spojky a adaptéru pro výsuvné police se délka výsuvné police zmenší o 12 mm (NL - 12 mm)

Synchronizace pro Quadro 25 a Quadro V6 s Push to open

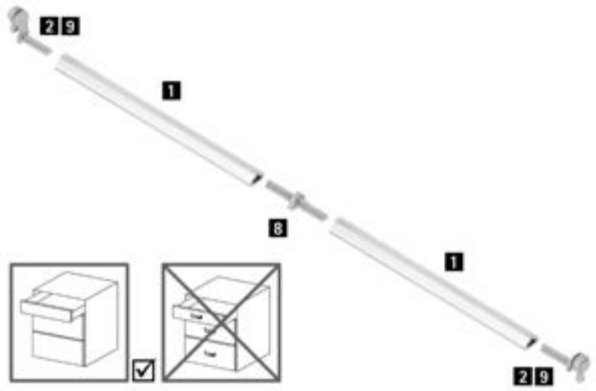

Synchronizační tyč:
- Lze zkrátit na potřebnou délku, délka 2000 mm
- Hliník eloxovaný

Spojka:
- K prodloužení synchronizační tyče a optimalizaci prořezu
- Plast šedý

Adaptér:
- Typ A pro Quadro V6
- Typ C pro Quadro 25
- Plast šedý

Položka	Obj. číslo	Bal.
1 Synchronizační tyč	**9 236 718**	100 ks
2 Adaptér typ A	**9 219 966**	200 ks
8 Spojka	**9 221 295**	20 ks
9 Adaptér Typ C	**9 254 549**	200 ks

Vícenásobná synchronizace pro Quadro V6 s Push to open

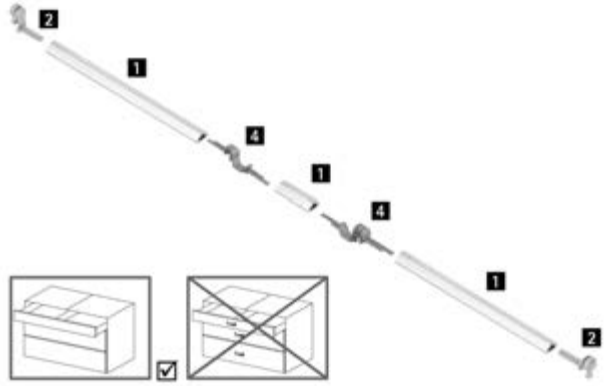

- Doporučujeme použít pro dvě nebo tři zásuvky spojené jedním čelem
- Nelze použít s částečnými výsuvy Quadro 25
- Hliník eloxovaný, plast šedý

Položka	Obj. číslo	Bal.
1 Synchronizační tyč	**9 236 718**	100 ks
2 Adaptér typ A	**9 219 966**	200 ks
4 Adaptér 2-stranný typ A	**9 236 526**	20 ks

Push to open s přídavnou synchronizací

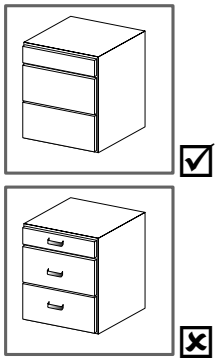

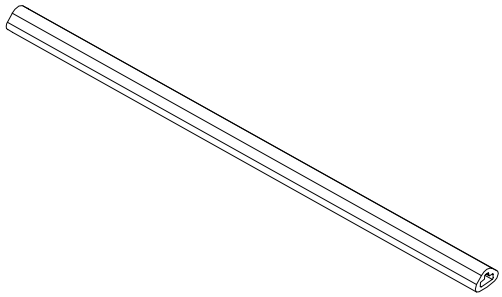

Quadro V6 Typ A

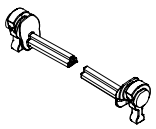

Quadro 25 Typ C

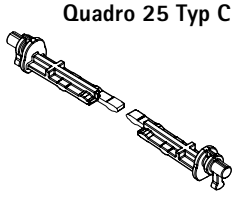

Upozornění

- Kritéria kvality 801

hettich.com/short/7b4b34

Rozměry přířezů tyče pro synchronizaci a vícenásobnou synchronizaci

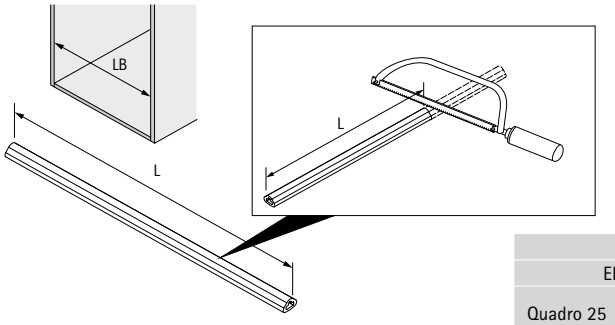

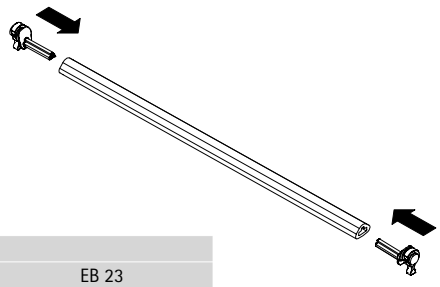

L			
EB 20		EB 23	
Quadro 25	Quadro V6	Quadro 25	Quadro V6
LB - 89	LB - 89	LB - 95	LB - 95

Řez synchronizace a vícenásobné synchronizace

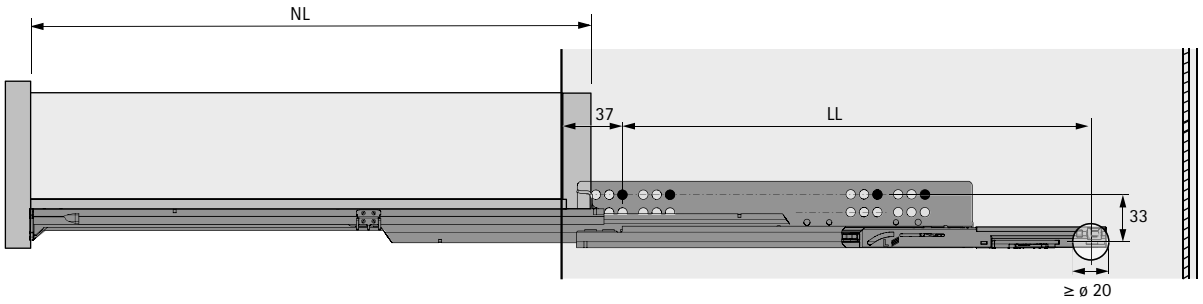

Rozměry přířezů tyče pro vícenásobnou synchronizaci

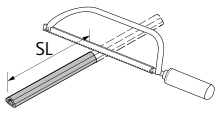

Quadro V6:
SL = KD + 2 x EB - 6

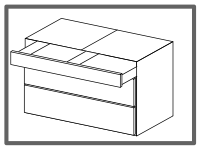

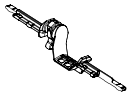

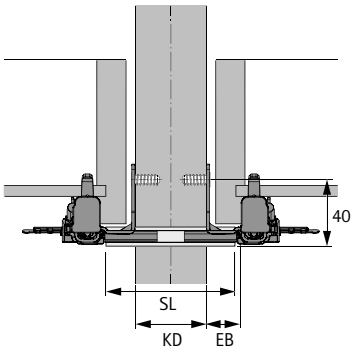

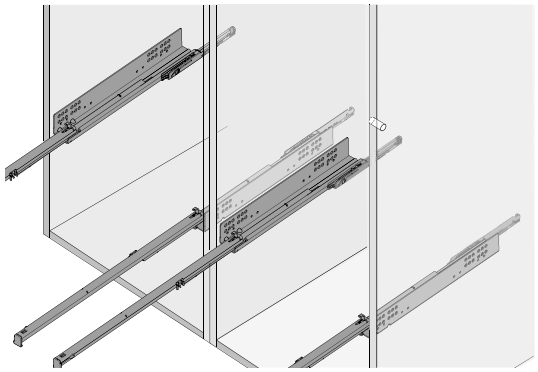

Rozměry přířezů tyče pro vícenásobnou synchronizaci

	Quadro V6													
NL	250	300	320	350	380	400	420	450	480	500	520	550	580	600
LL	209	257	257	302	341	341	371	371	395	395	437	437	443	443

Eurošroub



- Zápustná hlava
- PZ-křížová hlava

Rozměry mm	Povrchová úprava	**Obj. číslo**	Bal.
ø 6 x 14	niklováno	**9 137 114**	200 ks
ø 6,3 x 10,5	pozinkováno	**0 051 264**	200 ks
ø 6,3 x 14	pozinkováno	**0 051 265**	200 ks

Vrut se zápustnou hlavou



- Zápustná hlava
- PZ-křížová hlava

Rozměry mm	Povrchová úprava	**Obj. číslo**	Bal.
ø 3,5 x 12	niklováno	**9 079 791**	200 ks
ø 3,5 x 16	niklováno	**0 071 925**	200 ks
ø 3,5 x 20	niklováno	**0 071 924**	200 ks
ø 4 x 16	niklováno	**0 010 085**	200 ks

Vrut Panhead



- Panhead
- PZ-křížová hlava

Rozměry mm	Povrchová úprava	**Obj. číslo**	Bal.
ø 4 x 12	pozinkováno	**0 058 243**	200 ks

Koncový šroub



- M4 x 9 mm

Rozměry mm	Povrchová úprava	**Obj. číslo**	Bal.
M4 × 9	niklováno	**0 079 527**	200 ks

Aretace výsuvné police, sada



- Aretaci výsuvné police lze doplnit dodatečně
- Samočinně se zajistí při úplném vytažení výsuvné police
- Samočinně se odjistí při zasunutí definovanou silou
- Montuje se místo adaptérů pro výsuvnou polici
- Na jednu polici se použije 1 sada: 2 držáky a 2 čepy

Sada obsahuje:
- 1 sada držáků, levý a pravý
- 2 ks čepů

Upozornění:
- Lze použít pro Actro YOU, Actro 5D, Quadro YOU a Quadro V6 s vestavnou šířkou EB 20
- Výsuvy a spojky je třeba objednat zvlášť

Barva	Obj. číslo	Bal.
bílá	**9 257 725**	1 sada
antracit	**9 257 727**	1 sada

Distanční podložka



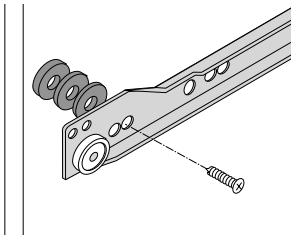

- K použití u zásuvek umístěných za dvířky
- Distanční podložky překonají přesah dveří do světlosti korpusu
- Pro dosažení požadované distance lze vzájemně kombinovat několik podložek
- Podložky lze použít také pro kompenzaci tolerancí vzniklých při výrobě korpusu
- Plast bílý

Distance mm	Obj. číslo	Bal.
3	**0 033 681**	100 ks
4	**0 033 682**	100 ks
5	**0 033 683**	100 ks

Kování pro seřízení čela zásuvky



- Pro dvojrozměrné seřízení čela dřevěné zásuvky
- K zaražení do čela zásuvky
- Plast bílý

Obj. číslo	Bal.
0 071 833	200 ks

Spojka zad RV 8



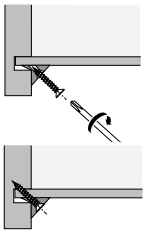

- K upevnění dna a zad zásuvky
- Plast bílý
- Vrut ø 3,5 × 20 mm pozinkovaný

Obj. číslo	Bal.
0 079 438	200 ks

Tlumič dorazu k zalisování



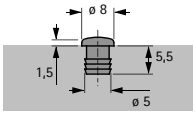

- Pro otvor ø 5 x 5,5 mm
- Plast transparentní

Obj. číslo	Bal.
9 079 298	1000 ks

Tlumič dorazu k zalisování



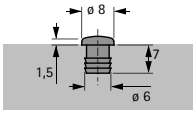

- Pro otvor ø 6 x 7 mm
- Plast

Barva	Obj. číslo	Bal.
hnědá	**0 021 154**	1000 ks
bílá	**0 025 048**	1000 ks
béžová	**0 047 353**	1000 ks

Tlumič dorazu k nalepení



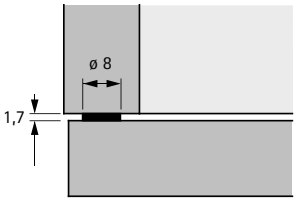

- Samolepicí
- Plast transparentní

Obj. číslo	Bal.
0 072 120	50 ks
0 046 695	1000 ks

Distanční lišta



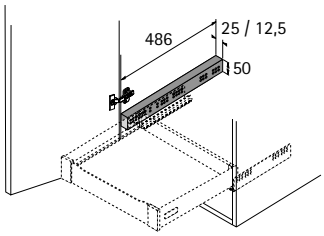

- Vhodné pro výsuvy Quadro a rolničkové výsuvy FR
- Pro překonání přesahu dveří do světlé šířky korpusu při použití vnitřních zásuvek
- Pro dosažení požadované distance lze kombinovat více lišt
- Distanční lišty lze použít také pro kompenzaci tolerancí vzniklých pří výrobě korpusu
- Plast bílý

Šířka x hloubka x výška mm	Obj. číslo	Bal.
25 x 486 x 50	**0 013 952**	1 ks
12,5 x 486 x 50	**9 115 956**	1 ks

hettich.com/short/272dd3

Kvalita pro náročné

Kvalita výsuvů je průběžně kontrolována. Jsou splněna náročná očekávání různých nábytkářských branží. Níže uvedené obrázky znázorňují příklady některých zkušebních postupů.

Oblast použití
Výsuvy Hettich jsou vhodné pro použití v obytném, kuchyňském, koupelnovém a kancelářském nábytku jak v soukromých, tak i v komerčních interiérech.

Nosnost a pojistka proti nechtěnému otevření
Nosnost uvedená v katalogu zahrnuje vlastní hmotnost zásuvky včetně čela a jejího obsahu v kilogramech dle EN 15338. Příslušná platná úroveň je uvedena u výrobku. Nosnost se vztahuje na referenční délku 500 mm. U jiných jmenovitých délek se může nosnost lišit. Všechny výsuvy Hettich mají pojistku proti vyvěšení a proti nechtěnému vytažení zásuvky a splňují požadavky zkoušek v rozsahu dle EN 15338. Výsuvy jsou za předpokladu řádné a odborné montáže vhodné k použití v nábytku pro obytné interiéry, kuchyně, koupelny dle EN 14749 a k použití v nábytku pro kanceláře dle EN 14073 a EN 14074. Maximální výška čela zásuvky závisí zejména na materiálu, rozměru zásuvky a výsuvu. Testovány jsou zásuvky s čelem výšky 130 mm a vysoké zásuvky s čelem výšky 300 mm.

Zkouška odolnosti proti korozi
Výsuvy Hettich splňují požadavky na odolnost proti korozi podle EN 15338, 72hodinový test s kondenzovanou vodou podle EN 6270.

Zkouška opotřebení

Plně naložená zásuvka musí absolvovat definovaný počet cyklů otevření a zavření při stanovené rychlosti pohybu bez újmy funkčnosti.

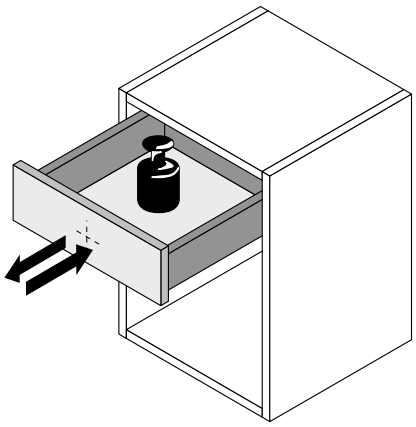

Zkouška bezpečného otevření

Plně naložená zásuvka je opakovaně prudce vytažena stanovenou rychlostí do plně otevřené polohy až po doraz výsuvu.

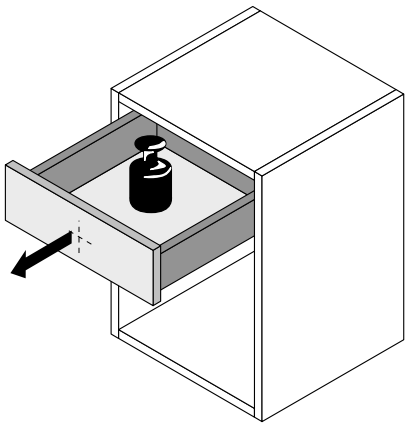

Zkouška horizontálního zatížení

Plně naložená zásuvka je vytažena z korpusu do zcela otevřené polohy a v této poloze působí na zásuvku definovaná boční síla ve vodorovném směru.

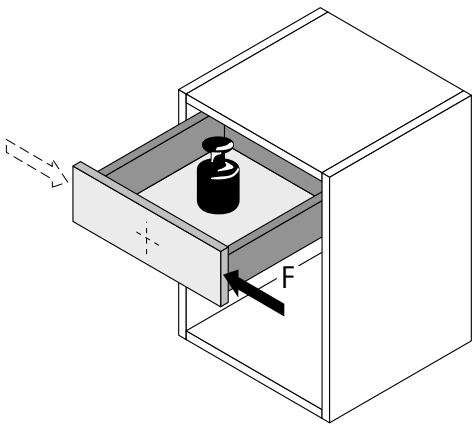

Zkouška vertikálního zatížení

Plně naložená zásuvka je ve zcela otevřené poloze navíc vertikálně namáhána definovanou silou působící mimo osu.

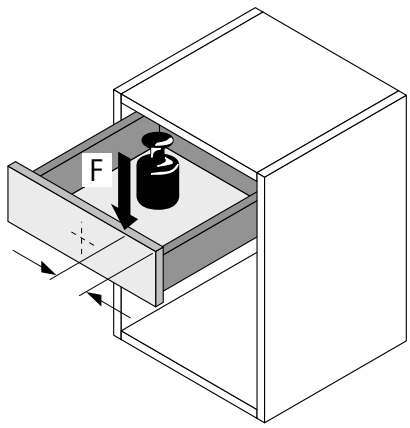

Systémy výsuvů pro dřevěné zásuvky

- **Plnovýsuv Quadro Compact pro montáž na dno**
- **Třída nosnosti 40 kg**

New



- **Montáž nasunutím**
- S integrovaným tlumením **Silent System**
- Montáž na dno korpusu
- Vhodné k použití ve venkovním prostředí dle DIN EN 1670, třída odolnosti proti korozi 3
- Nosnost dle EN 15338, úroveň 3
- Zušlechtěno
- Pro venkovní použití doporučujeme nerezové šrouby a vruty

Jmenovitá délka zásuvky NL mm	Obj. číslo	Bal.
470	9 338 462	1 sada

Vestavné rozměry

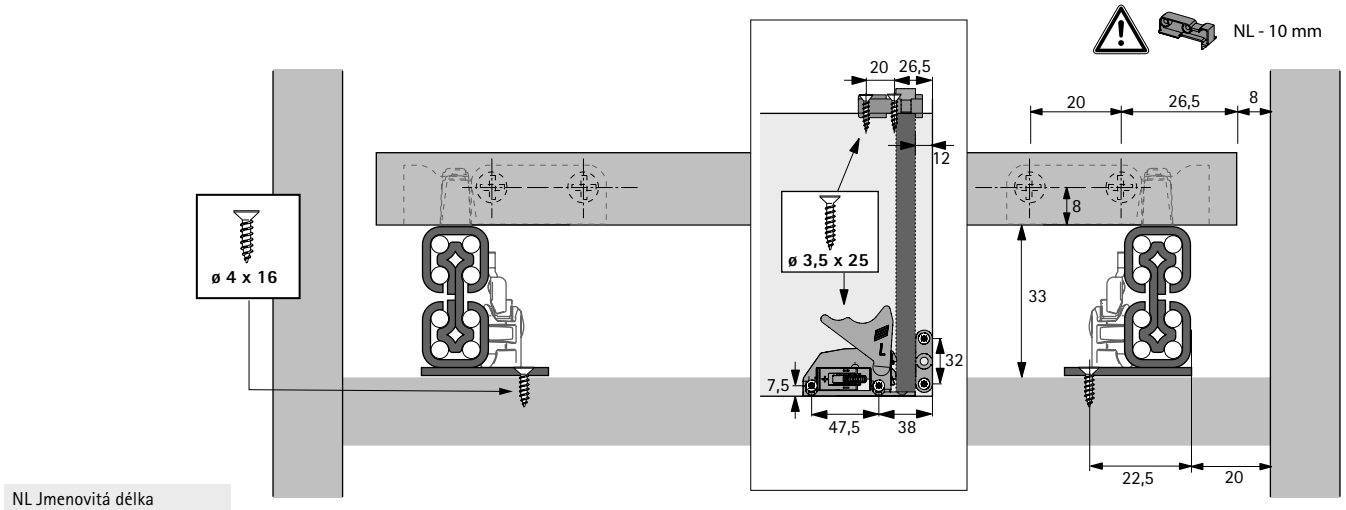

NL Jmenovitá délka

Boční řez

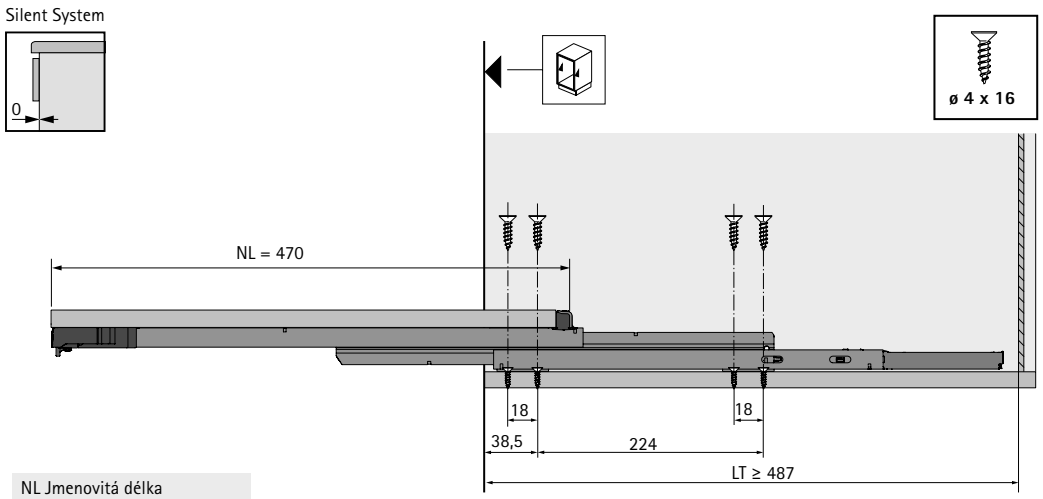

NL Jmenovitá délka
LT Vnitřní hloubka

Upozornění

Příslušenství	583, 799 - 800
Kritéria kvality	801

hettich.com/short/sxpxfcp

Systémy výsuvů pro dřevěné zásuvky

- **Plnovýsuv Quadro Compact pro montáž na dno**
- **Třída nosnosti 40 kg**

New

Spojky pro výsuvnou polici



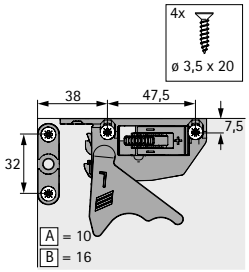

- Plynulé výškové seřízení + 2 mm
- Plast černý

Provedení	Obj. číslo	Bal.
levé	**9 117 483**	100 ks
pravé	**9 117 485**	100 ks
levé a pravé	**9 117 492**	5 sad

Adaptéry



- Pro zásuvky s průběžným dnem a výsuvné police
- Délka dna se zmenší o 10 mm (NL - 10 mm)
- Plast

Montážní pozice	Barva	Obj. číslo	Bal.
vpředu	béžová	**0 047 216**	200 ks
vzadu	bílá	**0 073 213**	200 ks

Eurošrouby



- Zápustná hlava
- PZ-křížová hlava
- Pozinkováno

Rozměry mm	Obj. číslo	Bal.
ø 6,3 x 14	**0 051 265**	200 ks

Vruty se zápustnou hlavou



- Zápustná hlava
- PZ-křížová hlava
- Nerezová ocel

Rozměry mm	Obj. číslo	Bal.
ø 4 x 16	**9 338 501**	200 ks

New



Inteligentní funkce – značková kvalita

Kuličkové výsuvy Hettich zaručují hladký chod a vysokou boční stabilitu. Kalené ocelové kuličky nehlučně vedené plastovou klecí zajišťují spolehlivý a bezúdržbový provoz po mnoho let. Kuličkové výsuvy jsou k disposici jako částečné výsuvy, plnovýsuvy a plnovýsuvy s přesahem. Splňují vysoké nároky pro použití v kancelářském, obývacím nebo ložnicovém nábytku.



Lehký chod:
Kvalita Hettich.



Odolné ložiskové kuličky:
Kalené ocelové kuličky v precizních profilech.



Bohatý sortiment:
Od částečného výsuvu po plnovýsuv s přesahem, s rozličnými komfortními funkcemi.

hettich.com/short/4481a9

Zjistěte více:
Inspiraci a další podrobnosti o výrobcích naleznete na našich webových stránkách.



Kuličkové výsuvy pro montáž do drážky
- **Přehled sortimentu a technické porovnání** **806**



Kuličkové výsuvy pro montáž na bok
- **Přehled sortimentu a technické porovnání** **807 – 808**



Kuličkové výsuvy pro spodní montáž
- **Přehled sortimentu a technické porovnání** **809**



Pomůcky pro zpracování **1477**

Hettich technický asistent
- **Montáž**
- **Seřízení**
- **Služby**

hettich.com/short/46d098

	KA 1730	KA 270	KA 290
			
Strana	810 - 811	812 - 813	814 - 815
Popis	Částečný výsuv	Částečný výsuv	Plnovýsuv s přesahem
Komfortní funkce	▸ Zarážka ▸ Pojistka proti vysunutí	▸ Zarážka ▸ Pojistka proti vysunutí	▸ Zarážka ▸ Pojistka proti vysunutí
Montáž	▸ Montáž do drážky	▸ Montáž do drážky	▸ Montáž do drážky
Třída nosnosti	10 kg	12 kg	20 kg
Délka zásuvky SL mm	155 - 550 mm	230 - 550 mm	200 - 550 mm
Rozměry (výška H x šířka B)	17 x 10 mm	27 x 10 mm	27 x 19,4 mm
Povrchová úprava	pozinkováno	pozinkováno	pozinkováno

KA 4532 Silent System	KA 4532 Push to open	KA 5632	KA 5632 Stop Control
			
816	817	818 - 819	820
Plnovýsuv	Plnovýsuv	Plnovýsuv	Plnovýsuv
▸ Silent System ▸ Zarážka ▸ Pojistka proti vysunutí	▸ Push to open ▸ Zarážka ▸ Pojistka proti vysunutí	▸ Zarážka ▸ Pojistka proti vysunutí	▸ Stop Control ▸ Zarážka ▸ Pojistka proti vysunutí
▸ Montáž na bok ▸ Rychlé rozpojení	▸ Montáž na bok ▸ Rychlé rozpojení	▸ Montáž na bok ▸ Rychlé rozpojení	▸ Montáž na bok ▸ Rychlé rozpojení
35 kg	35 kg	45 kg	40 kg
300 - 700 mm	300 - 700 mm	250 - 650 mm	300 - 700 mm
46 x 12,7 mm	46 x 12,7 mm	46 x 12,7 mm	46 x 12,7 mm
pozinkováno, modře pasivováno	pozinkováno, modře pasivováno	pozinkováno, modře pasivováno pozinkováno, černá barva	pozinkováno, modře pasivováno

	KA 5632 Silent System	KA 4932	KA 4620
			
Strana	821 - 822	823	824
Popis	Plnovýsuv	Plnovýsuv s přesahem	Plnovýsuv s přesahem
Komfortní funkce	▸ Silent System ▸ Zarážka ▸ Pojistka proti vysunutí	▸ Zarážka ▸ Pojistka proti vysunutí	▸ Zarážka ▸ Pojistka proti vysunutí
Montáž	▸ Montáž na bok ▸ Rychlé rozpojení	▸ Montáž na bok ▸ Rychlé rozpojení	▸ Montáž na bok ▸ Rychlé rozpojení
Třída nosnosti	30 kg	60 kg	90 kg
Délka zásuvky SL mm	300 - 550 mm	250 - 700 mm	300 - 700 mm
Rozměry (výška H x šířka B)	46 x 12,7 mm	50 x 12,7 mm	58 x 19 mm
Povrchová úprava	pozinkováno, modře pasivováno pozinkováno, černá barva	pozinkováno, modře pasivováno	pozinkováno, modře pasivováno

KA 4532 AM Silent System	KA 4532 AM Push to open	KA 4932 AM
		
825	826	827
Plnovýsuv	Plnovýsuv	Plnovýsuv s přesahem
▸ Silent System ▸ Zarážka ▸ Pojistka proti vysunutí	▸ Push to open ▸ Zarážka ▸ Pojistka proti vysunutí	▸ Zarážka ▸ Pojistka proti vysunutí
▸ Spodní montáž ▸ Rychlé rozpojení	▸ Spodní montáž ▸ Rychlé rozpojení	▸ Spodní montáž ▸ Rychlé rozpojení
35 kg	35 kg	60 kg
300 - 700 mm	300 - 700 mm	350 - 600 mm
46 x 12,7 mm	46 x 12,7 mm	50 x 12,7 mm
pozinkováno, modře pasivováno	pozinkováno, modře pasivováno	pozinkováno, modře pasivováno

Částečný výsuv KA 1730

Montáž do drážky, třída nosnosti 10 kg





- Částečný výsuv s dorazem a pojistkou proti nechtěnému vysunutí
- Profily nelze oddělit
- Lehký chod a vysoká stranová stabilita s přesným vedením
- U výsuvů délky ≥ 430 má zásuvkový profil stejnou délku jako zásuvka
- Pro zásuvky se dnem v drážce, polodrážce nebo na tupo
- Nosnost dle EN 15338, třída 1
- Ocel pozinkovaná

Kuličkový výsuv KA 1730, rozměry (výška H x šířka B) 17 x 10 mm

Jmenovitá délka mm	Délka zásuvky SL mm	Ztráta vysunutí EL mm	Rozteč otvorů b1 mm	Rozteč otvorů C mm	Korpusový profil mm	Zásuvkový profil mm	**Obj. číslo**	Bal.
zásuvková kolejnička nedosedá na čelo								
200	155 - 210	32	96	101	150	133	**0 079 054**	20 sad
250	185 - 260	44	128	132	182	164	**0 079 055**	20 sad
300	185 - 305	44	128	153	182	185	**0 030 765**	20 sad
330	220 - 340	56	160	178	214	210	**0 066 933**	20 sad
350	220 - 355	56	160	185	214	217	**0 071 835**	20 sad
380	250 - 390	68	192	209	246	241	**0 071 836**	20 sad
400	250 - 410	68	192	217	246	249	**0 030 766**	20 sad
zásuvková kolejnička dosedá na čelo								
430	430	86	224	398	278	430	**0 079 056**	20 sad
450	450	86	224	418	278	450	**0 030 767**	20 sad
480	480	98	256	448	310	480	**0 079 057**	20 sad
500	500	98	256	468	310	500	**0 030 768**	20 sad
550	550	110	288	518	342	550	**0 030 769**	20 sad

Rozměry

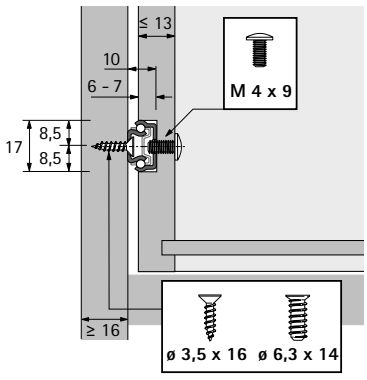

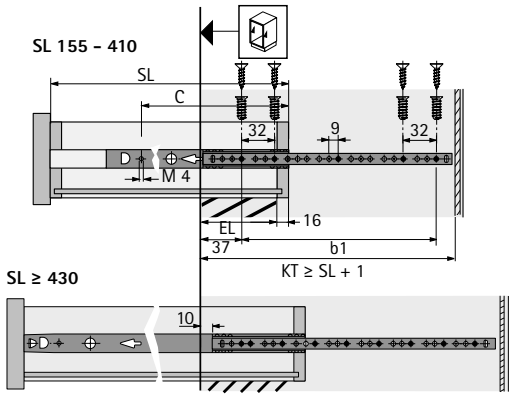

SL Délka zásuvky
EL Ztráta výsuvu
KT Hloubka korpusu

Upozornění

- Kritéria kvality 801
- Příslušenství 798 - 800

hettich.com/short/5a6b5e

Částečný výsuv KA 1730

Montáž do drážky, třída nosnosti 10 kg, velkobalení





- Částečný výsuv s dorazem a pojistkou proti nechtěnému vysunutí
- Profily nelze oddělit
- Lehký chod a vysoká stranová stabilita s přesným vedením
- U výsuvů délky ≥ 430 má zásuvkový profil stejnou délku jako zásuvka
- Pro zásuvky se dnem v drážce, polodrážce nebo na tupo
- Nosnost dle EN 15338, třída 1
- Ocel pozinkovaná

Kuličkový výsuv KA 1730, rozměry (výška H x šířka B) 17 x 10 mm

Jmenovitá délka mm	Délka zásuvky SL mm	Ztráta vysunutí EL mm	Rozteč otvorů b1 mm	Rozteč otvorů C mm	Korpusový profil mm	Zásuvkový profil mm	**Obj. číslo**	Bal.
zásuvkový profil nedosedá na čelo								
200	155 - 210	32	96	101	150	133	**1 008 087**	100 sad
250	185 - 260	44	128	132	182	164	**1 008 088**	100 sad
300	185 - 305	44	128	153	182	185	**1 007 441**	100 sad
330	220 - 340	56	160	178	214	210	**1 008 089**	100 sad
350	220 - 355	56	160	185	214	217	**1 007 442**	100 sad
380	250 - 390	68	192	209	246	241	**1 008 090**	100 sad
400	250 - 410	68	192	217	246	249	**1 007 443**	100 sad
zásuvkový profil dosedá na čelo								
430	430	86	224	398	278	430	**1 007 431**	75 sad
450	450	86	224	418	278	450	**1 007 432**	75 sad
480	480	98	256	448	310	480	**1 007 433**	75 sad
500	500	98	256	468	310	500	**1 007 434**	75 sad
550	550	110	288	518	342	550	**1 007 435**	75 sad

Rozměry

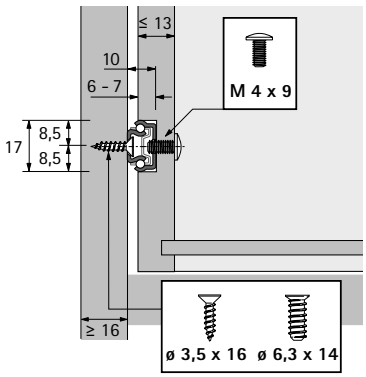

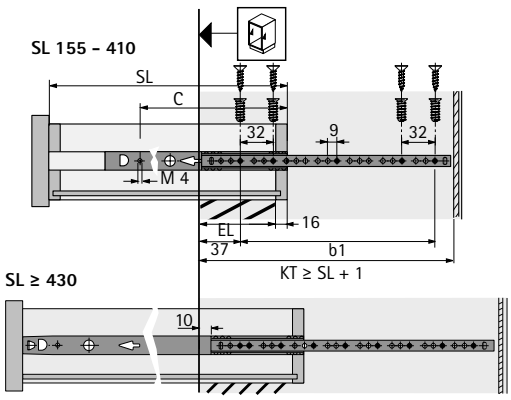

SL Délka zásuvky
EL Ztráta výsuvu
KT Hloubka korpusu

Upozornění

- Kritéria kvality 801
- Příslušenství 798 - 800

hettich.com/short/5a6b5e

Částečný výsuv KA 270

Montáž do drážky, třída nosnosti 12 kg





- Částečný výsuv s dorazem a pojistkou proti nechtěnému vysunutí
- Profily nelze oddělit
- Lehký chod a vysoká stranová stabilita s přesným vedením
- Pro zásuvky se dnem v drážce, polodrážce nebo na tupo
- Nosnost dle EN 15338, třída 1
- Ocel pozinkovaná

Kuličkový výsuv KA 270, rozměry (výška H x šířka B) 27 x 10 mm

Jmenovitá délka mm	Délka zásuvky SL mm	Ztráta vysunutí EL mm	Rozteč otvorů b1 mm	Rozteč otvorů C mm	Korpusový profil mm	Zásuvkový profil mm	**Obj. číslo**	Bal.
350	230 - 350	56	160	190	214	222	**0 025 155**	10 sad
550	350 - 550	80	288	296	342	328	**0 025 156**	10 sad

Rozměry

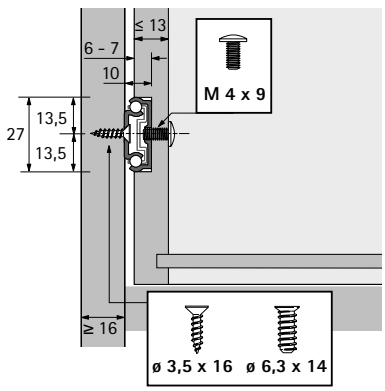

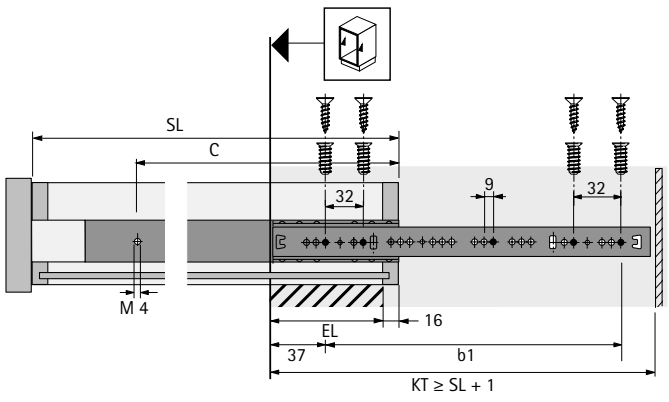

SL Délka zásuvky
EL Ztráta výsuvu
KT Hloubka korpusu

Upozornění

- Kritéria kvality 801
- Příslušenství 798 - 800

hettich.com/short/131336

Systémy výsuvů pro dřevěné zásuvky

- **Částečný výsuv KA 270**
- **Montáž do drážky, třída nosnosti 12 kg, velkobalení**





- Částečný výsuv s dorazem a pojistkou proti nechtěnému vysunutí
- Profily nelze oddělit
- Lehký chod a vysoká stranová stabilita s přesným vedením
- Pro zásuvky se dnem v drážce, polodrážce nebo na tupo
- Na jednu zásuvku je třeba objednat 2 kusy
- Nosnost dle EN 15338, třída 1
- Ocel pozinkovaná

Kuličkový výsuv KA 270, rozměry (výška H x šířka B) 27 x 10 mm

Jmenovitá délka mm	Délka zásuvky SL mm	Ztráta vysunutí EL mm	Rozteč otvorů b1 mm	Rozteč otvorů C mm	Korpusový profil mm	Zásuvkový profil mm	**Obj. číslo**	Bal.
300	215 - 300	55	160	165	214	197	**1 005 988**	100 ks
350	230 - 350	56	160	190	214	222	**1 005 837**	100 ks
400	250 - 400	55	192	215	246	247	**1 005 969**	100 ks
450	280 - 450	67	224	246	278	278	**1 005 910**	100 ks
500	315 - 500	67	256	271	310	303	**1 005 850**	100 ks
550	350 - 550	80	288	296	342	328	**1 005 911**	100 ks

Rozměry

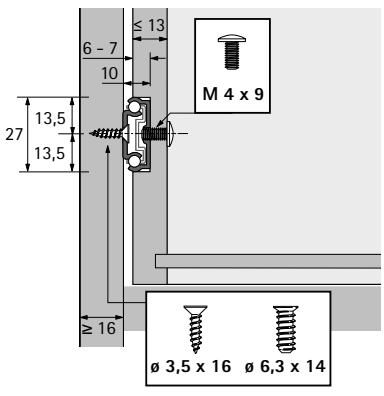

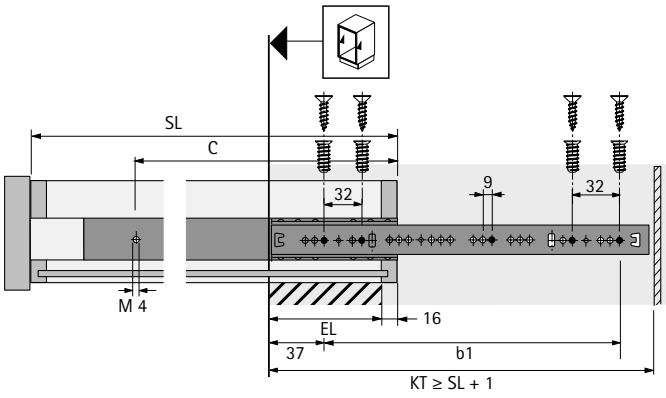

SL Délka zásuvky
EL Ztráta výsuvu
KT Hloubka korpusu

Upozornění

- Kritéria kvality 801
- Příslušenství 798 - 800

hettich.com/short/131336

- **Plnovýsuv s přesahem KA 290**
- **Montáž do drážky, třída nosnosti 20 kg**





- Plnovýsuv s přesahem, s dorazem a pojistkou proti nechtěnému vysunutí
- Profily nelze oddělit
- Lehký chod a vysoká stranová stabilita s přesným vedením
- Pro zásuvky se dnem v drážce, polodrážce nebo na tupo
- Nosnost dle EN 15338, třída 1
- Ocel pozinkovaná

Kuličkový výsuv KA 290, rozměry (výška H x šířka B) 27 x 19,4 mm

Jmenovitá délka mm	Délka zásuvky SL mm	Přesah plnovýsuvu OE mm	Rozteč otvorů b1 mm	Rozteč otvorů C mm	Korpusový profil mm	Zásuvkový profil mm	**Obj. číslo**	Bal.
250	200 - 310	24	192	165	246	197	**0 026 561**	5 sad
310	310 - 450	24	256	271	310	303	**0 026 562**	5 sad
450	450 - 550	40	256	296	310	328	**0 026 578**	5 sad

Rozměry

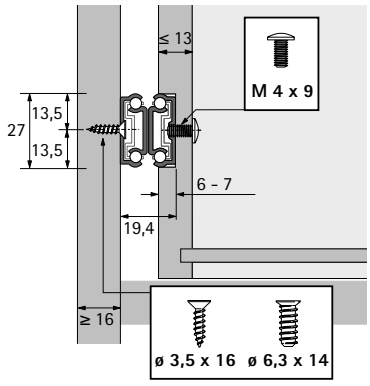

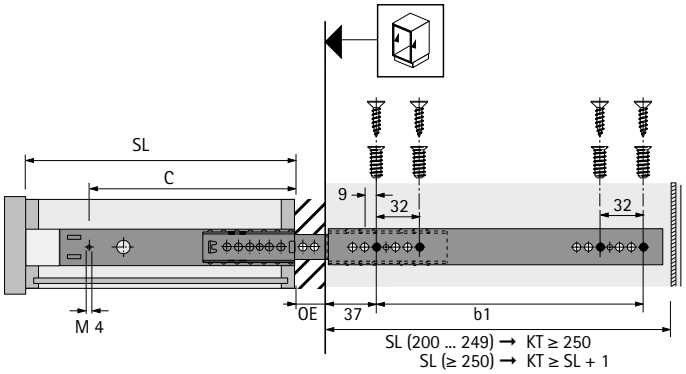

SL Délka zásuvky
OE Přesah plnovýsuvu
KT Hloubka korpusu

Upozornění

- Kritéria kvality 801
- Příslušenství 798 - 800

hettich.com/short/ce6a55

- **Plnovýsuv s přesahem KA 290**
- **Montáž do drážky, třída nosnosti 20 kg, velkobalení**





- Plnovýsuv s přesahem, s dorazem a pojistkou proti nechtěnému vysunutí
- Profily nelze oddělit
- Lehký chod a vysoká stranová stabilita s přesným vedením
- Pro zásuvky se dnem v drážce, polodrážce nebo na tupo
- Na jednu zásuvku je třeba objednat 2 kusy
- Nosnost dle EN 15338, třída 1
- Ocel pozinkovaná

Kuličkový výsuv KA 290, rozměry (výška H x šířka B) 27 x 19,4 mm

Jmenovitá délka mm	Délka zásuvky SL mm	Přesah plnovýsuvu OE mm	Rozteč otvorů b1 mm	Rozteč otvorů C mm	Korpusový profil mm	Zásuvkový profil mm	**Obj. č.**	Bal.
250	200 - 310	24	192	165	246	197	**1 006 402**	50 ks
310	310 - 450	24	256	271	310	303	**1 005 934**	50 ks
450	450 - 550	40	256	296	310	328	**1 006 717**	50 ks

Rozměry

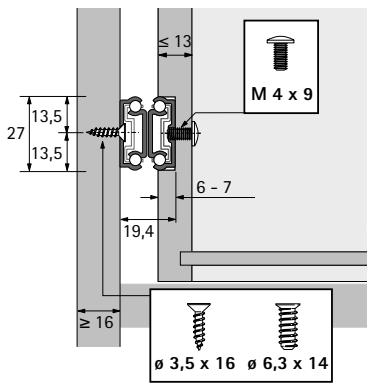

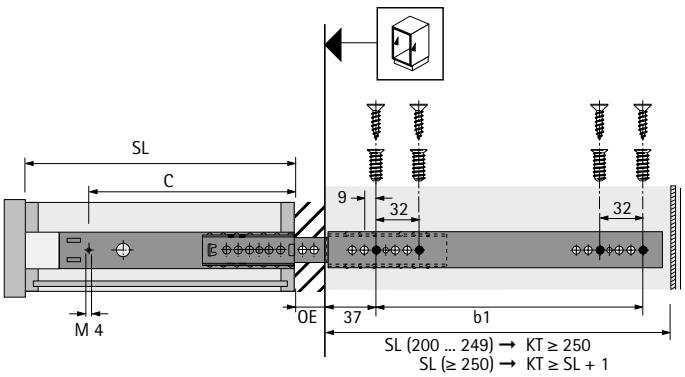

SL Délka zásuvky
OE Přesah plnovýsuvu
KT Hloubka korpusu

Upozornění

- Kritéria kvality 801
- Příslušenství 798 - 800

hettich.com/short/ce6a55

- **Plnovýsuv KA 4532 se Silent System**
- **Montáž na bok zásuvky, třída nosnosti 35 kg**





- Plnovýsuv s integrovaným tlumením **Silent System**
- Pomocí páčky lze výsuv rozdělit a zásuvku tak jednoduše vyjmout z korpusu a opět nasadit
- Lehký chod a vysoká stranová stabilita s přesným vedením
- Pro zásuvky se dnem v drážce, polodrážce nebo na tupo
- Nosnost dle EN 15338, třída 2
- Ocel pozinkovaná, pasivovaná
- Při jmenovité délce 300 je dráha výsuvu 290 mm

Kuličkový výsuv KA 4532 Silent System, rozměry (výška H x šířka B) 46 x 12,7 mm

Délka zásuvky SL mm	Minimální hloubka korpusu KT mm	Rozteč otvorů b1 mm	Rozteč otvorů b2 mm	Rozteč otvorů b3 mm	Rozteč otvorů C mm	**Obj. číslo**	Bal.
300	304				171	**9 114 271**	10 sad
350	354	64			220	**9 114 273**	10 sad
400	404	64			254	**9 114 274**	10 sad
450	454	96			294	**9 114 275**	10 sad
500	504	96	64		344	**9 114 276**	10 sad
550	554	96	128		394	**9 114 277**	10 sad
600	604	96	160		444	**9 114 278**	10 sad
650	654	96	128	96	494	**9 114 279**	10 sad
700	704	96	128	128	544	**9 114 280**	10 sad

Rozměry

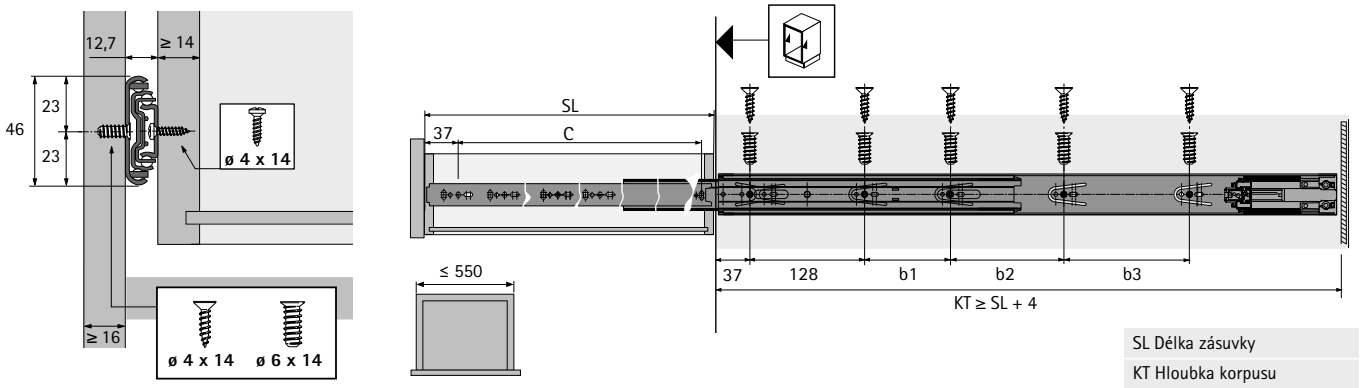

Upozornění

- Kritéria kvality 801
- Příslušenství 798 - 800

hettich.com/short/66fab5

Systémy výsuvů pro dřevěné zásuvky

- **Plnovýsuv KA 4532 s Push to open**
- **Montáž na bok zásuvky, třída nosnosti 35 kg**





- Plnovýsuv s integrovaným otvíracím mechanismem **Push to open**
- Pomocí páčky lze výsuv rozdělit a zásuvku tak jednoduše vyjmout z korpusu a opět nasadit
- Lehký chod a vysoká stranová stabilita s přesným vedením
- Pro zásuvky se dnem v drážce, polodrážce nebo na tupo
- Nosnost dle EN 15338, třída 2
- Ocel pozinkovaná, pasivovaná
- Při jmenovité délce 300 je dráha výsuvu 293 mm

Kuličkový výsuv KA 4532 Push to open, rozměry (výška H x šířka B) 46 x 12,7 mm

Délka zásuvky SL mm	Minimální hloubka korpusu KT mm	Rozteč otvorů b1 mm	Rozteč otvorů b2 mm	Rozteč otvorů b3 mm	Rozteč otvorů C mm	**Obj. číslo**	Bal.
300	304				192	**9 114 281**	10 sad
350	354	64			242	**9 114 282**	10 sad
400	404	96			292	**9 114 283**	10 sad
450	454	160			342	**9 114 284**	10 sad
500	504	96	96		392	**9 114 285**	10 sad
550	554	96	128		442	**9 114 286**	10 sad
600	604	96	128	96	492	**9 114 288**	10 sad
650	654	96	128	128	542	**9 114 289**	10 sad
700	704	96	128	192	592	**9 114 290**	10 sad

Rozměry

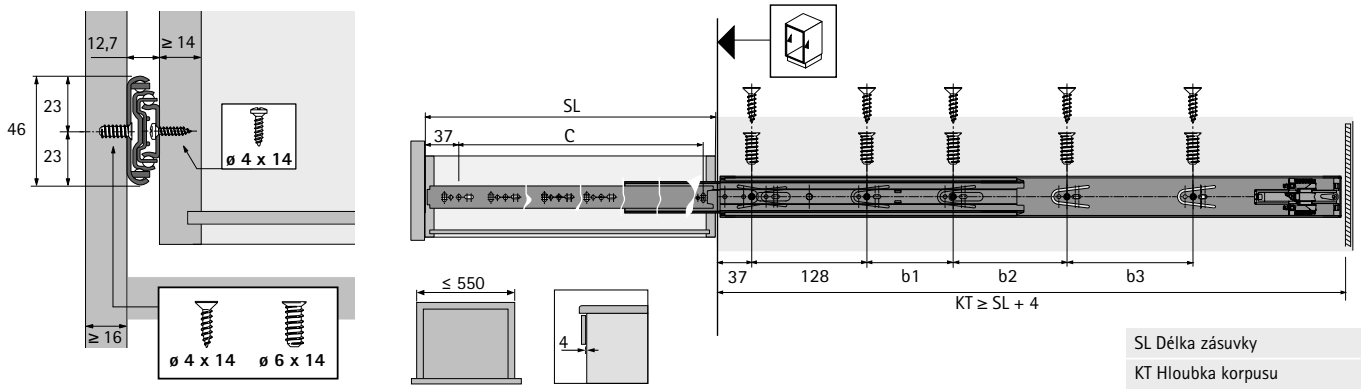

Upozornění

- Kritéria kvality 801
- Příslušenství 798 - 800

hettich.com/short/e62188

- **Plnovýsuv KA 5632**
- **Montáž na bok zásuvky, třída nosnosti 45 kg**





- Plnovýsuv se zarážkou a pojistkou proti nechtěnému vysunutí
- Pomocí páčky lze výsuv rozdělit a zásuvku tak jednoduše vyjmout z korpusu a opět nasadit
- Lehký chod a vysoká stranová stabilita s přesným vedením
- Pro zásuvky se dnem v drážce, polodrážce nebo na tupo
- Nosnost dle EN 15338, třída 2
- Ocel pozinkovaná, pasivovaná

Kuličkový výsuv KA 5632, rozměry (výška H x šířka B) 46 x 12,7 mm

Délka zásuvky SL mm	Minimální hloubka korpusu KT mm	Rozteč otvorů b1 mm	Rozteč otvorů b2 mm	Rozteč otvorů b3 mm	Rozteč otvorů b4 mm	Rozteč otvorů b5 mm	Rozteč otvorů C mm	**Obj. číslo**	Bal.
250	254						192	**0 073 276**	1 sada
300	304	96					242	**0 073 277**	1 sada
350	354	96					292	**0 073 278**	1 sada
400	404	96	96				342	**0 073 279**	1 sada
450	454	96	128				392	**0 073 280**	1 sada
500	504	96	128	64			442	**0 073 281**	1 sada
550	554	96	128	64	32	32	492	**0 073 282**	1 sada
600	604	96	128	96	32	32	542	**0 073 283**	1 sada
650	654	96	128	160	32	32	592	**0 073 284**	1 sada

Rozměry

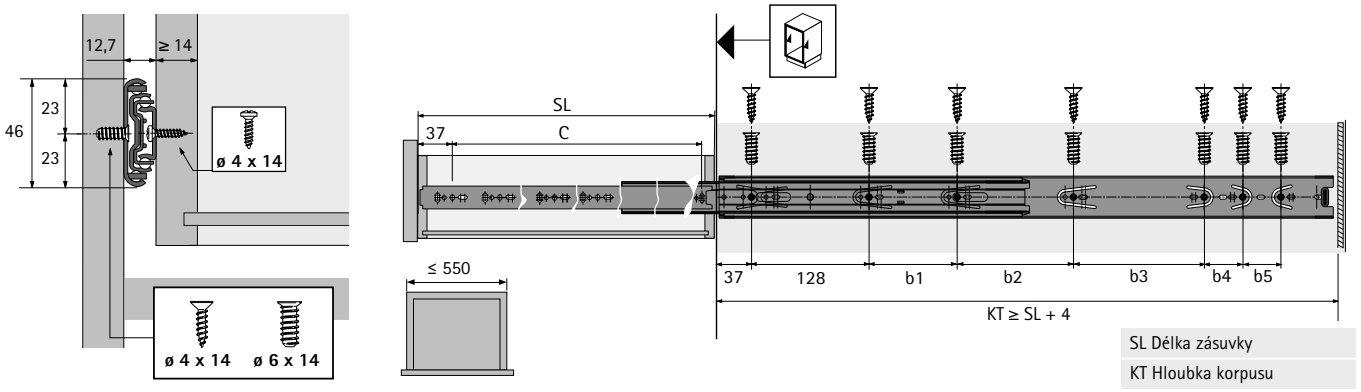

Upozornění

- Kritéria kvality 801
- Příslušenství 798 - 800

hettich.com/short/28f52a

Plnovýsuv KA 5632

Montáž na bok zásuvky, třída nosnosti 45 kg

New





- Plnovýsuv se zarážkou a pojistkou proti nechtěnému vysunutí
- Pomocí páčky lze výsuv rozdělit a zásuvku tak jednoduše vyjmout z korpusu a opět nasadit
- Lehký chod a vysoká stranová stabilita s přesným vedením
- Pro zásuvky se dnem v drážce, polodrážce nebo na tupo
- Nosnost dle EN 15338, třída 2
- Ocel pozinkovaná, černá

Kuličkový výsuv KA 5632, rozměry (výška H x šířka B) 46 x 12,7 mm

Délka zásuvky SL mm	Minimální hloubka korpusu KT mm	Rozteč otvorů b1 mm	Rozteč otvorů b2 mm	Rozteč otvorů b3 mm	Rozteč otvorů b4 mm	Rozteč otvorů b5 mm	Rozteč otvorů C mm	**Obj. číslo**	Bal.
250	254						192	**1 074 018**	10 sad
300	304	96					242	**1 074 019**	10 sad
350	354	96					292	**1 074 020**	10 sad
400	404	96	96				342	**1 073 723**	10 sad
450	454	96	128				392	**1 073 724**	10 sad
500	504	96	128	64			442	**1 073 725**	10 sad
550	554	96	128	64	32	32	492	**1 074 021**	10 sad
600	604	96	128	96	32	32	542	**1 074 022**	10 sad

Rozměry

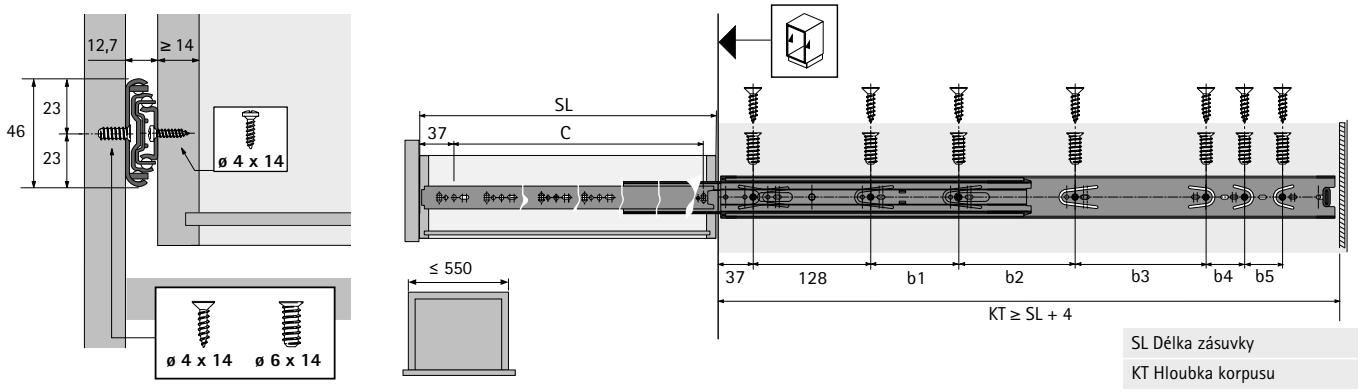

Upozornění

Kritéria kvality	801
Příslušenství	798 - 800

hettich.com/short/28f52a

- **Plnovýsuv KA 5632 SC se Stop Control**
- **Montáž na bok zásuvky, třída nosnosti 40 kg**





- Plnovýsuv s integrovaným samodovíráním **Stop Control**
- Pomocí páčky lze výsuv rozdělit a zásuvku tak jednoduše vyjmout z korpusu a opět nasadit
- Lehký chod a vysoká stranová stabilita s přesným vedením
- Pro zásuvky se dnem v drážce, polodrážce nebo na tupo
- Nosnost dle EN 15338, třída 2
- Ocel pozinkovaná, pasivovaná
- Při jmenovité délce 300 je dráha výsuvu 268 mm

Kuličkový výsuv KA 5632 Stop Control, rozměry (výška H x šířka B) 46 x 12,7 mm

Délka zásuvky SL mm	Minimální hloubka korpusu KT mm	Rozteč otvorů b1 mm	Rozteč otvorů b2 mm	Rozteč otvorů b3 mm	Rozteč otvorů C mm	**Obj. číslo**	Bal.
300	304				208	**9 080 470**	1 sada
350	354				240	**9 080 471**	1 sada
400	404	96			288	**9 080 474**	1 sada
450	454	96			320	**9 080 475**	1 sada
500	504	96	128		352	**9 080 476**	1 sada
550	554	96	128		416	**9 080 478**	1 sada
600	604	96	128	96	416	**9 080 479**	1 sada
650	654	96	128	128	544	**9 080 480**	1 sada
700	704	96	128	192	544	**9 080 481**	1 sada

Rozměry

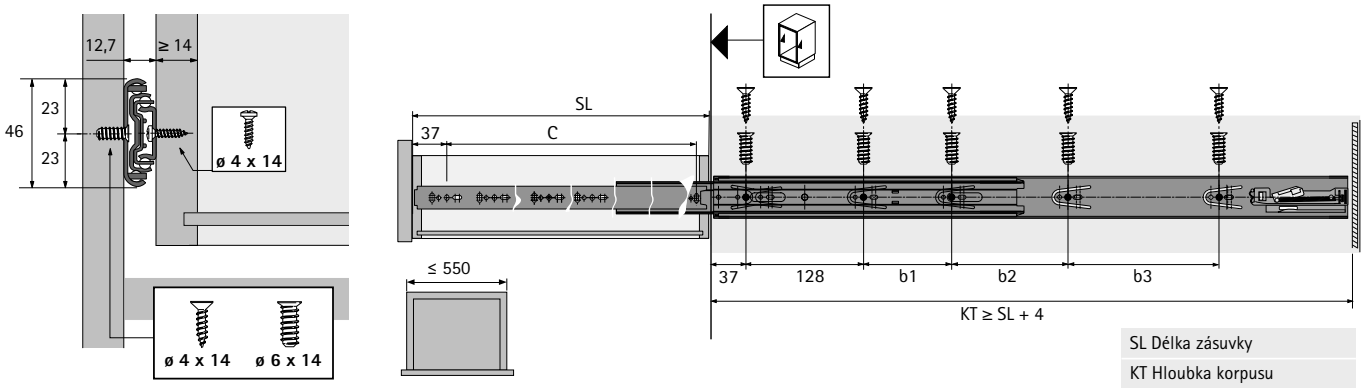

Upozornění

- Kritéria kvality 801
- Příslušenství 798 - 800

hettich.com/short/8551c1

- **Plnovýsuv KA 5632 se Silent System**
- **Montáž na bok zásuvky, třída nosnosti 30 kg**

New





- Plnovýsuv s integrovaným tlumením **Silent System**
- Pomocí páčky lze výsuv rozdělit a zásuvku tak jednoduše vyjmout z korpusu a opět nasadit
- Lehký chod a vysoká stranová stabilita s přesným vedením
- Pro zásuvky se dnem v drážce, polodrážce nebo na tupo
- Nosnost dle EN 15338 úroveň 2
- Ocel pozinkovaná, pasivovaná
- Při jmenovité délce 300 je dráha výsuvu 255 mm

Kuličkový výsuv KA 5632 Silent System, rozměry (výška H x šířka B) 46 x 12,7 mm

Délka zásuvky SL mm	Minimální hloubka korpusu KT mm	Rozteč otvorů b1 / b2 / b3 / b4 mm	Rozměr d mm	Rozteč otvorů C1 / C2 / C3 mm	**Obj. číslo**	Bal.
300	304	96 / - / - / 163,3	14,5	96 / 192 / -	**9 221 400**	1/10 sad
350	354	96 / 64 / - / 149,3	14,5	128 / 229,5 / -	**9 221 467**	1/10 sad
400	404	128 / 64 / - / 167,3	14,5	128 / 288 / -	**9 221 468**	1/10 sad
450	454	128 / 96 / - / 185,3	14,5	128 / 192 / 320	**9 221 499**	1/10 sad
500	504	128 / 96 / 64 / 171,3	14,5	128 / 224 / 352	**9 221 500**	1/10 sad
550	554	128 / 96 / 128 / 157,3	14,5	128 / 256 / 416	**9 221 503**	1/10 sad

Rozměry

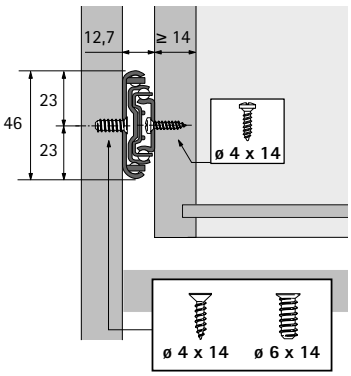

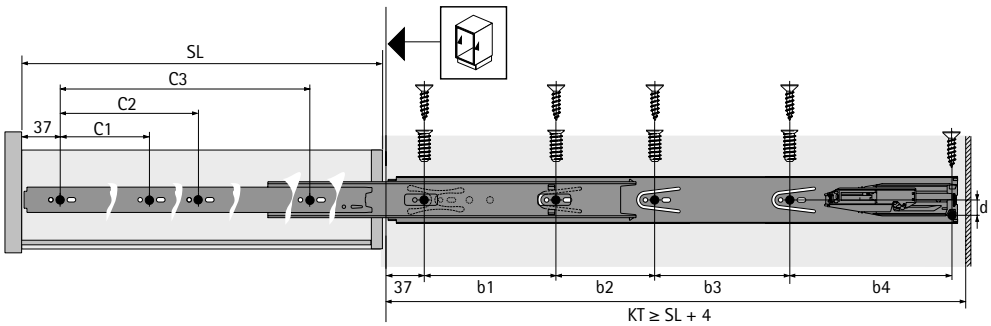

Pro dosažení maximální nosnosti je nutné použít všechny předepsané upevňovací šrouby.

SL Délka zásuvky
KT Hloubka korpusu

Upozornění

- Kritéria kvality 801
- Příslušenství 798 - 800

hettich.com/short/295677

Systémy výsuvů pro dřevěné zásuvky

- **Plnovýsuv KA 5632 se Silent System**
- **Montáž na bok zásuvky, třída nosnosti 30 kg**

New





- Plnovýsuv s integrovaným tlumením **Silent System**
- Pomocí páčky lze výsuv rozdělit a zásuvku tak jednoduše vyjmout z korpusu a opět nasadit
- Lehký chod a vysoká stranová stabilita s přesným vedením
- Pro zásuvky se dnem v drážce, polodrážce nebo na tupo
- Nosnost dle EN 15338 úroveň 2
- Ocel pozinkovaná, černá
- Při jmenovité délce 300 je dráha výsuvu 255 mm

Kuličkový výsuv KA 5632 Silent System, rozměry (výška H x šířka B) 46 x 12,7 mm

Délka zásuvky SL mm	Minimální hloubka korpusu KT mm	Rozteč otvorů b1 / b2 / b3 / b4 mm	Rozměr d mm	Rozteč otvorů C1 / C2 / C3 mm	Obj. číslo	Bal.
300	304	96 / - / - / 163,3	14,5	96 / 192 / -	9 221 513	1/10 sad
350	354	96 / 64 / - / 149,3	14,5	128 / 229,5 / -	9 221 525	1/10 sad
400	404	128 / 64 / - / 167,3	14,5	128 / 288 / -	9 221 526	1/10 sad
450	454	128 / 96 / - / 185,3	14,5	128 / 192 / 320	9 221 527	1/10 sad
500	504	128 / 96 / 64 / 171,3	14,5	128 / 224 / 352	9 221 528	1/10 sad
550	554	128 / 96 / 128 / 157,3	14,5	128 / 256 / 416	9 221 539	1/10 sad

Rozměry

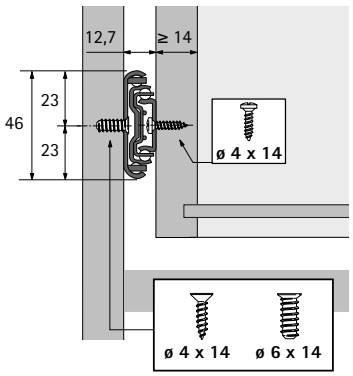

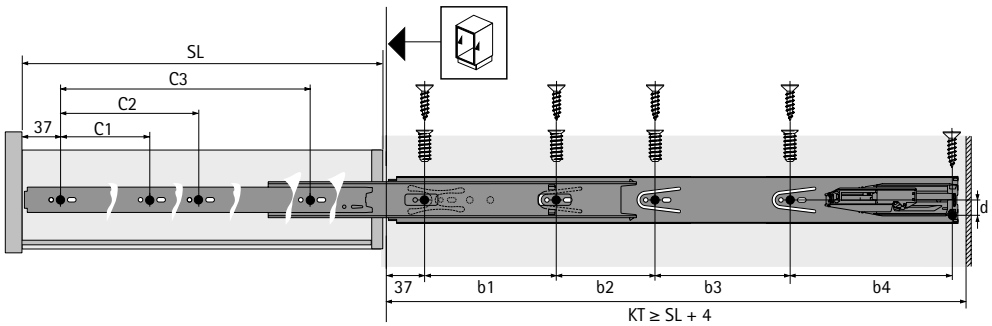

Pro dosažení maximální nosnosti je nutné použít všechny předepsané upevňovací šrouby.

SL Délka zásuvky
KT Hloubka korpusu

Upozornění

- Kritéria kvality 801
- Příslušenství 798 - 800

hettich.com/short/295677

Systémy výsuvů pro dřevěné zásuvky

- **Plnovýsuv s přesahem KA 4932**
- **Montáž na bok zásuvky, třída nosnosti 60 kg**





- Plnovýsuv s přesahem, s dorazem a pojistkou proti nechtěnému vysunutí
- Pomocí páčky lze výsuv rozdělit a zásuvku tak jednoduše vyjmout z korpusu a opět nasadit
- Lehký chod a vysoká stranová stabilita s přesným vedením
- Pro zásuvky se dnem v drážce, polodrážce nebo na tupo
- Nosnost dle EN 15338, třída 1
- Ocel pozinkovaná, pasivovaná

Kuličkový výsuv KA 4932, rozměry (výška H x šířka B) 50 x 12,7 mm

Délka zásuvky SL mm	Minimální hloubka korpusu KT mm	Rozteč otvorů b1 mm	Rozteč otvorů b2 mm	Rozteč otvorů b3 mm	Rozteč otvorů b4 mm	Rozteč otvorů b5 mm	Rozteč otvorů C mm	**Obj. číslo**	Bal.
250	254						192	**0 041 356**	1 sada
300	304	96					242	**0 041 357**	1 sada
350	354	96					292	**0 041 358**	1 sada
400	404	96	96				342	**0 041 359**	1 sada
450	454	96	128				392	**0 041 361**	1 sada
500	504	96	128	64			442	**0 041 362**	1 sada
550	554	96	128	64	32	32	492	**0 041 363**	1 sada
600	604	96	128	96	32	32	542	**0 041 364**	1 sada
650	654	96	128	160	32	32	592	**0 041 365**	1 sada
700	704	96	128	192	32	32	642	**0 041 366**	1 sada

Rozměry

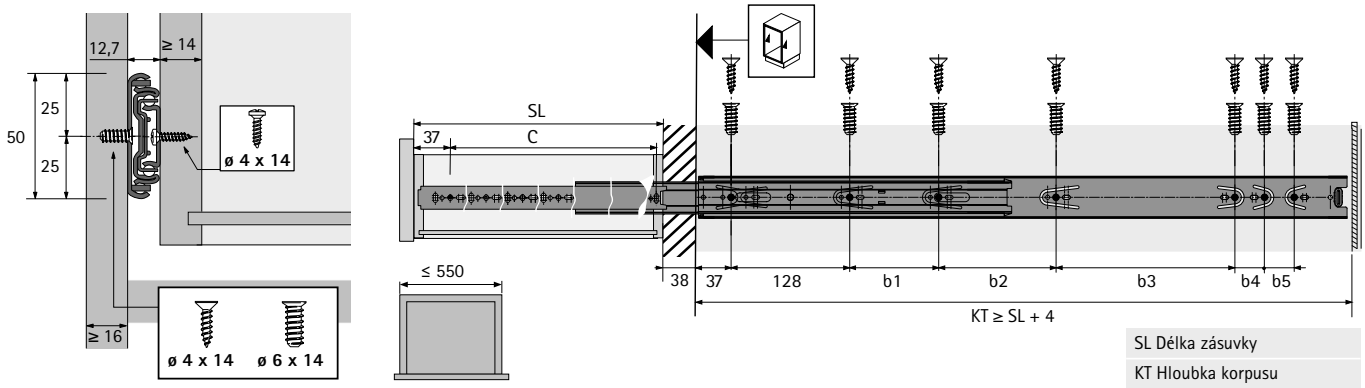

Upozornění

- Kritéria kvality 801
- Příslušenství 798 - 800

hettich.com/short/77ff2e

- **Plnovýsuv s přesahem KA 4620**
- **Montáž na bok zásuvky, třída nosnosti 90 kg**





- Plnovýsuv s přesahem, s dorazem a pojistkou proti nechtěnému vysunutí
- Pomocí páčky lze výsuv rozdělit a zásuvku tak jednoduše vyjmout z korpusu a opět nasadit
- Lehký chod a vysoká stranová stabilita s přesným vedením
- Pro zásuvky se dnem v drážce, polodrážce nebo na tupo
- Nosnost dle EN 15338, třída 1
- Ocel pozinkovaná, pasivovaná

Kuličkový výsuv KA 4620, rozměry (výška H x šířka B) 58 x 19 mm

Délka zásuvky SL mm	Minimální hloubka korpusu KT mm	Rozteč otvorů b1 mm	Rozteč otvorů b2 mm	Rozteč otvorů C mm	**Obj. číslo**	Bal.
300	304	125		233,5	**0 041 389**	1 sada
350	354	175		283,5	**0 041 391**	1 sada
400	404	111	114	333,5	**0 041 392**	1 sada
450	454	136	139	383,5	**0 041 393**	1 sada
500	504	161	164	433,5	**0 041 394**	1 sada
550	554	186	189	483,5	**0 041 395**	1 sada
600	604	211	214	533,5	**0 041 396**	1 sada
650	654	236	239	583,5	**0 041 397**	1 sada
700	704	261	264	633,5	**0 041 398**	1 sada

Rozměry

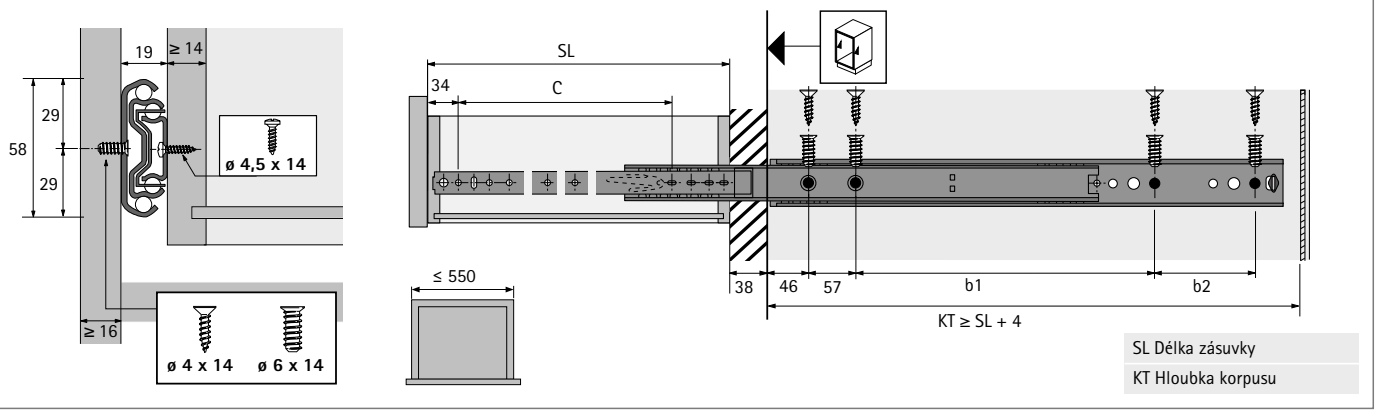

Upozornění

- Kritéria kvality 801
- Příslušenství 798 - 800

hettich.com/short/b71fd0

- **Kuličkový plnovýsuv KA 4532 AM se Silent System**
- **Spodní montáž, třída nosnosti 35 kg**





- Plnovýsuv s integrovaným tlumením **Silent System**
- Pomocí páčky lze výsuv rozdělit a zásuvku tak jednoduše vyjmout z korpusu a opět nasadit
- Lehký chod a vysoká stranová stabilita s přesným vedením
- Pro dřevěné zásuvky a výsuvné police
- Nosnost dle EN 15338, třída 2
- Ocel pozinkovaná, pasivovaná
- Při jmenovité délce 300 je dráha výsuvu 290 mm

Kuličkový výsuv KA 4532 AM Silent System, rozměry (výška H x šířka B) 46 x 12,7 mm

Délka zásuvky SL mm	Minimální hloubka korpusu KT mm	Rozteč otvorů b1 mm	Rozteč otvorů b2 mm	Rozteč otvorů b3 mm	Rozteč otvorů C mm	**Obj. číslo**	Bal.
300	304				230	**9 114 548**	10 sad
350	354	64			280	**9 114 553**	10 sad
400	404	64			315	**9 114 554**	10 sad
450	454	96			365	**9 114 555**	10 sad
500	504	96	64		415	**9 114 557**	10 sad
550	554	96	128		465	**9 114 558**	10 sad
600	604	96	160		515	**9 114 559**	10 sad
650	654	96	128	96	565	**9 114 560**	10 sad
690	694	96	128	128	615	**9 114 561**	10 sad

Rozměry

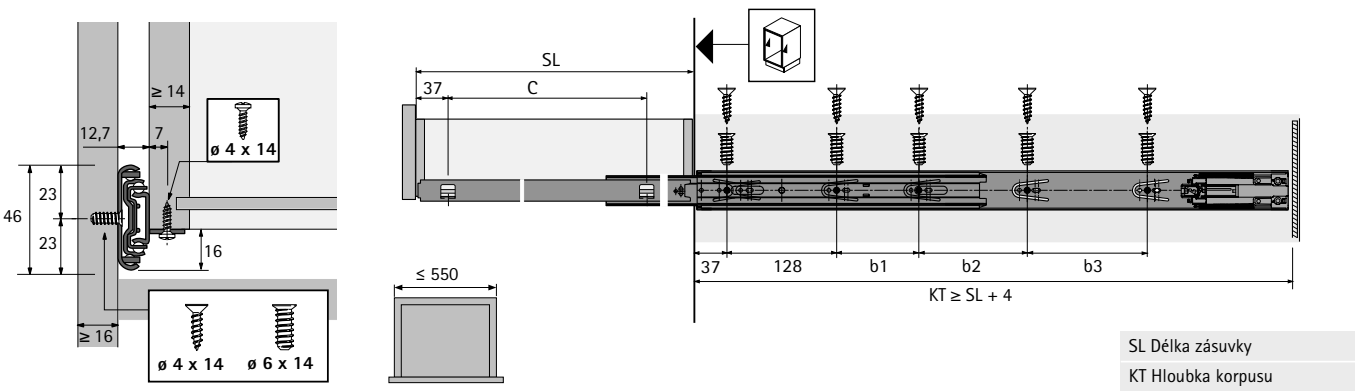

Upozornění

- Kritéria kvality 801
- Příslušenství 798 - 800

hettich.com/short/3b986b

- **Plnovýsuv KA 4532 AM s Push to open**
- **Spodní montáž, třída nosnosti 35 kg**





- Plnovýsuv s integrovaným otvíracím mechanismem **Push to open**
- Pomocí páčky lze výsuv rozdělit a zásuvku tak jednoduše vyjmout z korpusu a opět nasadit
- Lehký chod a vysoká stranová stabilita s přesným vedením
- Pro dřevěné zásuvky a výsuvné police
- Nosnost dle EN 15338, třída 2
- Ocel pozinkovaná, pasivovaná
- Při jmenovité délce 300 je dráha výsuvu 293 mm

Kuličkový výsuv KA 4532 AM Push to open, rozměry (výška H x šířka B) 46 x 12,7 mm

Délka zásuvky SL mm	Minimální hloubka korpusu KT mm	Rozteč otvorů b1 mm	Rozteč otvorů b2 mm	Rozteč otvorů b3 mm	Rozteč otvorů C mm	**Obj. číslo**	Bal.
300	304				192	**9 114 562**	10 sad
350	354	64			242	**9 114 580**	10 sad
400	404	96			292	**9 114 581**	10 sad
450	454	160			342	**9 114 582**	10 sad
500	504	96	96		392	**9 114 583**	10 sad
550	554	96	128		442	**9 114 584**	10 sad
600	604	96	128	96	492	**9 114 585**	10 sad
650	654	96	128	128	542	**9 114 586**	10 sad
700	704	96	128	192	592	**9 114 587**	10 sad

Rozměry

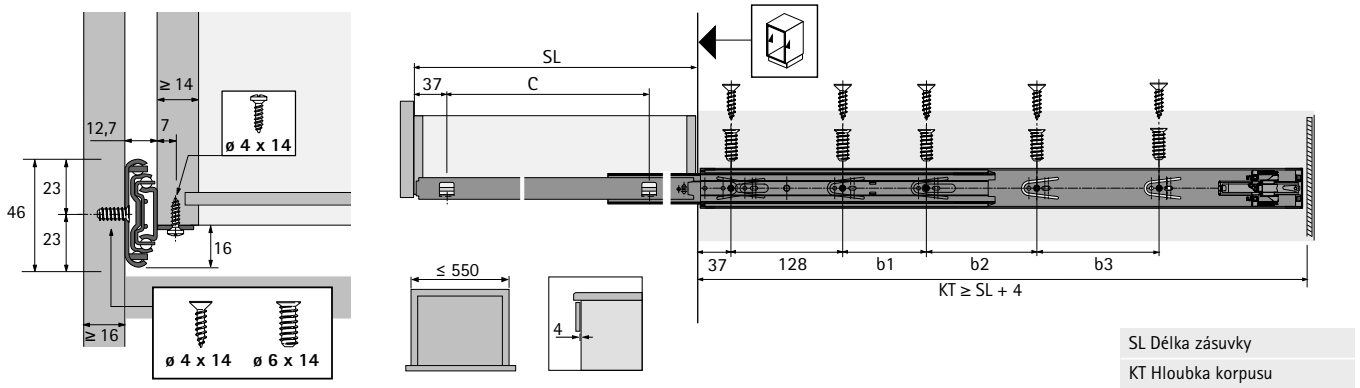

Upozornění

- Kritéria kvality 801
- Příslušenství 798 - 800

hettich.com/short/0b6ffd

Systémy výsuvů pro dřevěné zásuvky

- **Plnovýsuv s přesahem KA 4932 AM**
- **Spodní montáž, třída nosnosti 60 kg**





- Plnovýsuv s přesahem, s dorazem a pojistkou proti nechtěnému vysunutí
- Pomocí páčky lze výsuv rozdělit a zásuvku tak jednoduše vyjmout z korpusu a opět nasadit
- Lehký chod a vysoká stranová stabilita s přesným vedením
- Pro dřevěné zásuvky a výsuvné police
- Nosnost dle EN 15338, třída 1
- Ocel pozinkovaná, pasivovaná

Kuličkový výsuv KA 4932 AM, rozměry (výška H x šířka B) 50 x 12,7 mm

Délka zásuvky SL mm	Minimální hloubka korpusu KT mm	Rozteč otvorů b1 mm	Rozteč otvorů b2 mm	Rozteč otvorů b3 mm	Rozteč otvorů b4 mm	Rozteč otvorů C mm	**Obj. číslo**	Bal.
350	354					283	**9 080 291**	1 sada
400	404	96				333	**9 080 292**	1 sada
450	454	128				383	**9 080 293**	1 sada
500	504	128	64			433	**9 080 294**	1 sada
550	554	128	64	32	32	483	**9 080 295**	1 sada
600	604	128	96	32	32	533	**9 080 296**	1 sada

Rozměry

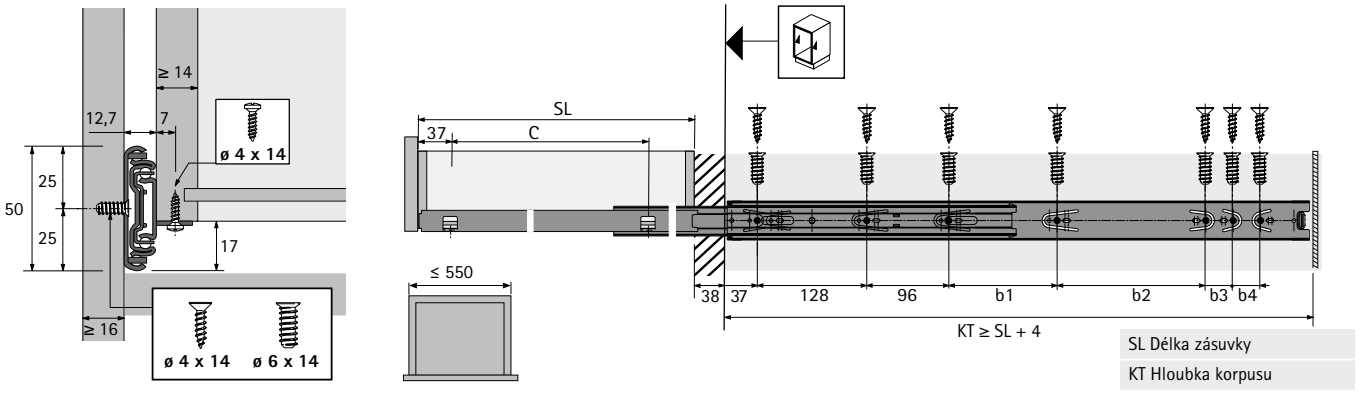

Upozornění

- Kritéria kvality 801
- Příslušenství 798 - 800

hettich.com/short/83f418

Kování pro posuvné dveře naložené
Přehled sortimentu a technické porovnání 830 – 831



Kování pro posuvné dveře vložené
Přehled sortimentu a technické porovnání 882 – 884



Kování pro posuvné dveře se svislým chodem a otvíravé zasouvací dveře
Přehled sortimentu a technické porovnání 985



Příslušenství
- **Dveřní lišty 1072 – 1078**
- **Vyrovnávací kování 1081 – 1082**
- **Další příslušenství 1079 – 1080 / 1083 – 1084**



Technické informace
- **Kritéria kvality 1085**

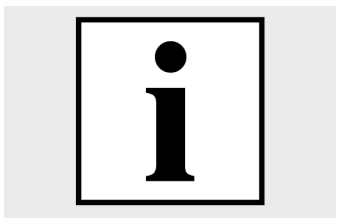

Doplňky
- **Systémy pro mechanické zamykání nábytku – přehled 1239**
- **Technika zpracování – přehled 1477**



Přehled sortimentu a technické porovnání

	TopLine XL	TopLine L	TopLine L pro sériovou výrobu
			
Strana	832 - 840	842 - 849	850 - 862
Popis	Kování pro posuvné dveře s horním nosným profilem pro velké skříně se 2, 3 nebo 4 dveřmi	Kování pro posuvné dveře s horním nosným profilem pro velké skříně s 2 nebo 3 dveřmi	Kování pro posuvné dveře s horním nosným profilem pro velké skříně se 2, 3 nebo 4 dveřmi
Počet drah	2	2	2
Pohyb křídla	Horizontální	Horizontální	Horizontální
Pozice dveří	Naložená	Naložená	Naložená
Hmotnost dveří	Max. 100 kg	Max. 50 kg	Max. 50 kg, lze zvýšit na 70 kg
Materiál dveří	Dřevo	Dřevo	Dřevo / dřevo, hliník
Šířka dveří mm	600 - 2000 mm	550 - 1500 mm	550 - 2000 mm
Výška dveří mm	Max. 3000 mm	Max. 2600 mm	Max. 2600 mm
Silent System	Tlumení ve směru zavírání, tlumení ve směru otvírání	Tlumení ve směru zavírání, tlumení ve směru otvírání, protikolizní tlumení	Tlumení ve směru zavírání, tlumení ve směru otvírání, protikolizní tlumení
Zamykací systém	Mechanický	Mechanický	Mechanický

Kování pro naložené posuvné dveře

Přehled sortimentu a technické porovnání

TopLine M pro sériovou výrobu	SlideLine M naložený
	
864 - 871	872 - 880
Kování pro posuvné dveře s horním nosným profilem pro skříně s 2 nebo 3 dveřmi	Kování pro posuvné dveře s dolním nosným profilem
2	1
Horizontální	Horizontální
Naložená	Naložená
Max. 40 kg	Max. 30 kg
Dřevo, hliník	Dřevo, sklo
500 - 1250 mm	300 - 1800 mm
Max. 2300 mm	Max. 2000 mm
Tlumení ve směru zavírání	Tlumení ve směru zavírání, tlumení ve směru otvírání, protikolizní tlumení
Mechanický	Mechanický

New



Technický náskok, decentní vzhled

Široké posuvné dveře, vysoké až ke stropu tvoří zajímavé akcenty a zároveň zajistí vizuální čistotu interiéru. S novým kováním TopLine XL pro posuvné dveře lze navrhovat velké skříně s markantním designem. Černé profily nyní perfektně ladí s moderním nábytkem v tmavých dekorech. Tento systém stanovuje nové standardy, pokud jde o komfort pro uživatele nábytku a jednoduchou a bezpečnou montáž pro výrobce.



Špičkový komfort pro uživatele:
Lehké otvírání, měkké zavírání, tichý chod.



Tmavá elegance:
Černé profily dokonale zapadají do celkového obrazu.



Elegantní klipová montáž:
Skříně vysoké až ke stropu sestavíte bez viditelných šroubů.



Komfortní užívání:
Prostřední dveře se dají otvírat intuitivně doleva i doprava.



Inovativní ochrana při montáži:
Dveře můžete bez obav postavit na podlahu. Dolní vodicí díly se automaticky posunou nahoru.



Perfektní seřízení naložení:
I zavřené dveře můžete seřídit bez použití nářadí a okamžitě vidíte výsledek.



Snadné seřízení výšky:
Seřizujete zepředu se zavřenými dveřmi nebo ze strany, pokud jsou dveře vysoké až ke stropu.

hettich.com/short/69f314

Zjistěte více:
Inspiraci a další podrobnosti o výrobcích naleznete na našich webových stránkách.

Přehled parametrů 834
- Konstrukční princip
- Všeobecné informace
- Rozměry a hmotnost dveří

Rozměry 835



Jednotlivé součásti 836 – 840



Zamykací systémy 1239



Příslušenství 1071

Technické informace
- Kritéria kvality 1085

Hettich technický asistent
- Rozměry a montáž
- Seřízení
- Služby

hettich.com/short/4514cb

Konstrukce



Všeobecné informace

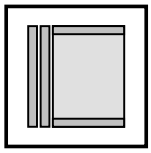



Rozměry a hmotnost dveří

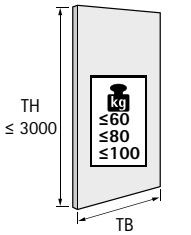

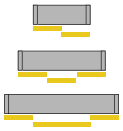

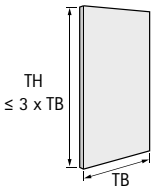

TB	600	650	700	750	800	850	900	950	1000
TH ≤	1800	1950	2100	2250	2400	2550	2700	2850	3000

hettich.com/short/8681f2

Počet a pozice dveří

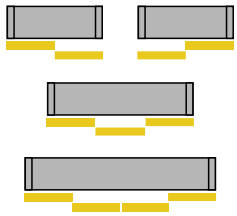

Seřízení výšky a naložení

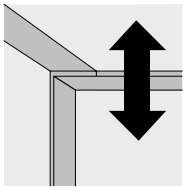

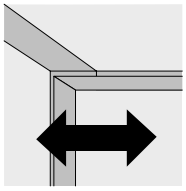

Materiál dveří

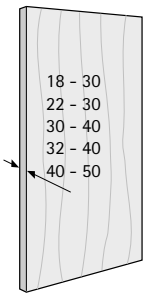

Tlumení Silent System

	2 dveře	3 dveře	4 dveře
Tlumení ve směru zavírání	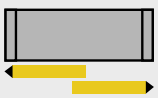		
Tlumení ve směru otvírání		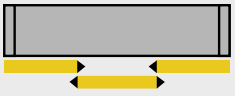	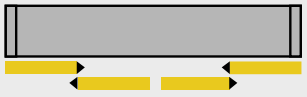

Vestavné rozměry pro 2 dveře

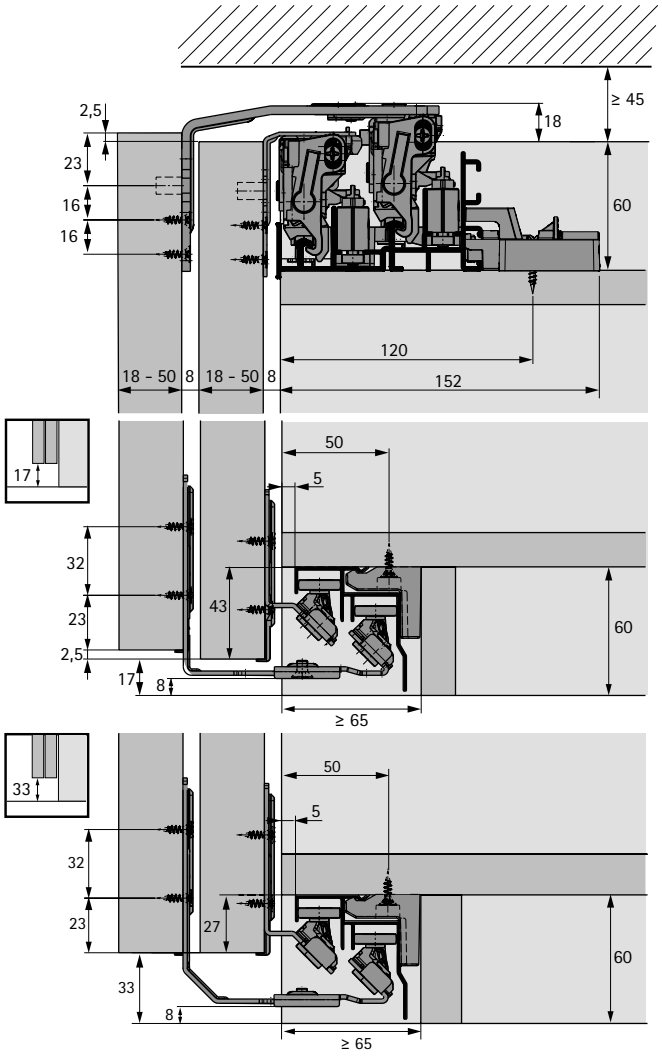

Umístění dílů na korpusu

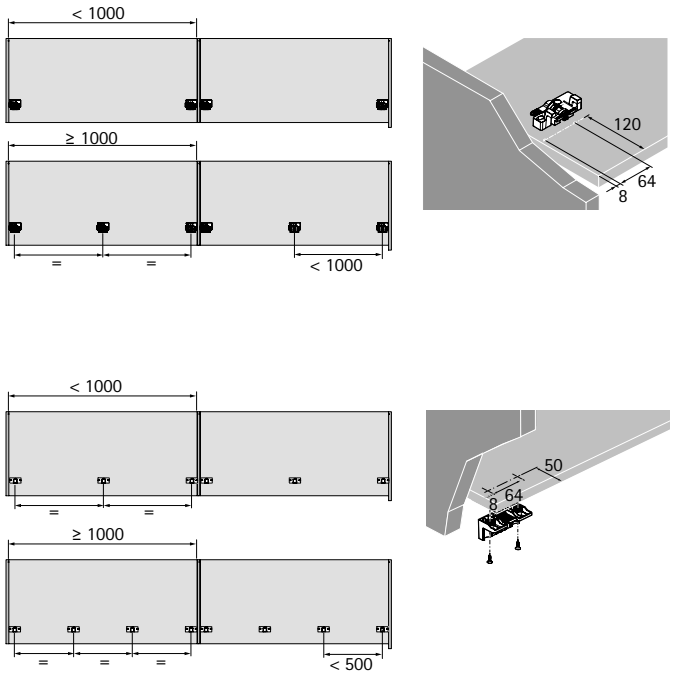

Vrtání dveří

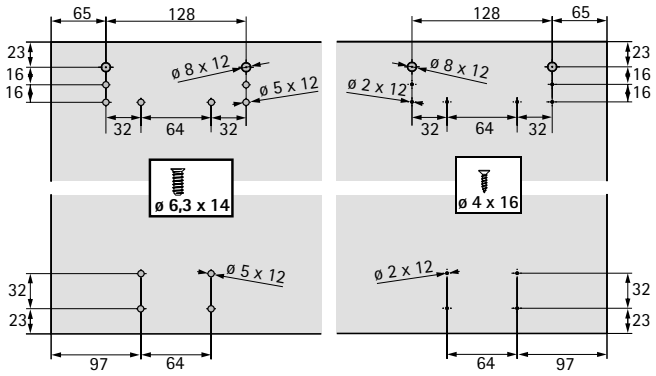

Vodorovný řez skříně se 2 dveřmi

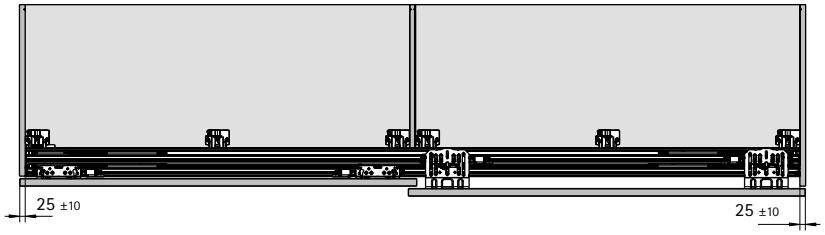

Přehled systému

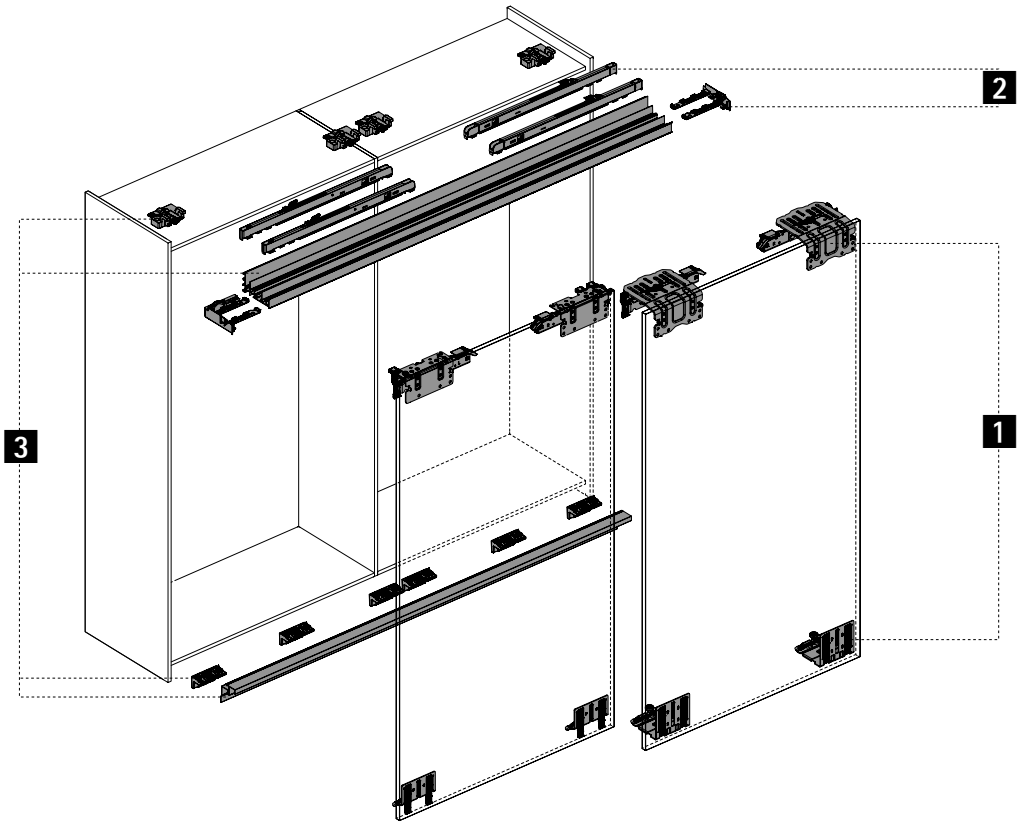

1 Nosné vozíky a vodicí díly



2 Tlumení Silent System



3 Nosné a vodicí profily



4 Příslušenství



New

1 Sada horních vozíků a dolních vodicích dílů

- Sada obsahuje horní nosné vozíky a dolní vodicí díly pro jednu skříň se 2, 3, nebo 4 posuvnými dveřmi

Obrázek*	Verze spodního vedení	Maximální tloušťka dveří mm	Maximální hmotnost dveří kg	Obj. č. / Počet dveří 2 dveře	3 dveře	4 dveře	Bal.
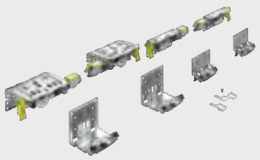	STB 19 17 mm	18 - 30	60	**9 275 796**	**9 275 786**	**9 278 780**	1 sada
		22 - 30	80	**9 275 794**	**9 275 785**	**9 278 791**	1 sada
		30 - 40	80	**9 275 793**	**9 275 784**	**9 278 792**	1 sada
		32 - 40	100	**9 275 787**	**9 275 783**	**9 278 793**	1 sada
		40 - 50	100	**9 275 740**	**9 275 782**		1 sada
	STB 19 33 mm	18 - 30	60	**9 275 788**	**9 275 781**	**9 278 794**	1 sada
		22 - 30	80	**9 275 790**	**9 275 709**	**9 278 795**	1 sada
		30 - 40	80	**9 275 792**	**9 275 741**	**9 278 796**	1 sada
		32 - 40	100	**9 275 708**	**9 275 707**	**9 278 797**	1 sada
		40 - 50	100	**9 275 739**	**9 275 706**		1 sada

2 Tlumení Silent System

Balení po sadách

- Sada obsahuje tlumiče otvírání a zavírání včetně koncových krytek
- Sada na 3 dveře včetně tlumení středních dveří, otvírat lze doprava i doleva
- Sada na 4 dveře včetně dílů k synchronizaci současného otvírání středních dveří
- *Hodí se k černým eloxovaným nosným a vodicím profilům

Obrázek	Hmotnost dveří kg	Barva	Obj. č. / Počet dveří 2 dveře	3 dveře	3 dveře	4 dveře Synchro	Bal.
	15 - 35	šedá	**9 276 735**	**9 276 648**	**9 276 645**	**9 278 798**	1 sada
		černá / šedá*	**9 336 464**		**9 336 467**		1 sada
	30 - 80	šedá	**9 276 732**	**9 276 647**	**9 276 643**	**9 278 799**	1 sada
		černá / šedá*	**9 336 465**		**9 336 468**		1 sada
	60 - 100	šedá	**9 276 737**	**9 276 649**	**9 276 646**		1 sada
		černá / šedá*	**9 336 466**		**9 336 469**		1 sada

Velkobalení

Obrázek	Popis	Hmotnost dveří kg	Obj. číslo	Bal.
	Silent System tlumení zavírání i tlumení otvírání ▸ Tlumené zavírání ▸ Tlumené otvírání	15 - 35	**9 272 696**	100 ks
		30 - 80	**9 272 693**	100 ks
		60 - 100	**9 272 695**	100 ks
	Silent System tlumení středních dveří ▸ Tlumené zavírání středních dveří ▸ Dveře lze otevřít na obě strany	15 - 35	**9 276 482**	25 ks
		30 - 80	**9 276 488**	25 ks
		60 - 100	**9 276 481**	25 ks
	Koncovka levá		**9 273 066**	100 ks
	Koncovka pravá		**9 269 766**	100 ks

3 Nosné a vodicí profily

Balení po sadách

Sada profilů
- Sada obsahuje nosný a vodicí profil pro klipovou montáž a klipy k upevnění profilů
- Na přání lze u zakázkových sad předmontovat tlumiče
- Nosný a vodicí profil: hliník

Obrázek	Délka mm	Povrchová úprava	Obj. číslo	Bal.
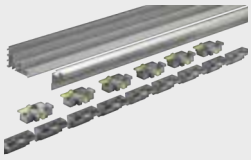	2300	stříbřitě eloxováno	**9 278 672**	1 sada
	2300	černě eloxováno	**9 338 329**	1 sada
	4000	stříbřitě eloxováno	**9 278 657**	1 sada
	4000	černě eloxováno	**9 336 470**	1 sada
	individuální	stříbřitě eloxováno	**Na vyžádání**	100 sad

Sada klipů k upevnění profilu
- Sada obsahuje klipy k upevnění horního nosného a dolního vodicího profilu na korpus

Obrázek	Popis	Max. šířka skříně mm	Obj. číslo	Bal.
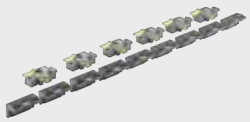	Sada obsahuje 6 klipů k upevnění horního nosného profilu a 9 klipů k upevnění dolního vodicího profilu	3000	**9 277 708**	1 sada
	Sada obsahuje 9 klipů k upevnění horního nosného profilu a 12 klipů k upevnění dolního vodicího profilu	4000	**9 278 080**	1 sada

Velkobalení

Nosný profil
- Hliník

Upozornění:
- Pro montáž pomocí klipů je třeba použít "střední" nebo "silný" profil
- Pro Silent System tlumení středních dveří je třeba použít "silný" profil
- Pro 4 synchronizovaná křídla je třeba použít "silný" profil
- Na vyžádání lze vyrobit profily v zakázkových délkách s předvrtanými otvory
- Objednací čísla nosných profilů 9 289 296, 9 289 297 a 9 289 298 slouží výhradně ke kalkulaci poptávky (referenční délka 1000 mm). Toto **nejsou** běžně prodejné položky

Obrázek	Provedení profilu	Povrchová úprava	Délka mm	Průřez profilu	Obj. číslo	Bal.
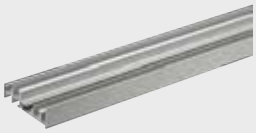	lehké	eloxovaná	5300	LA 12010	**9 276 715**	4 ks
			individuální		**9 289 296**	100 ks
	střední	eloxovaná	2300	LA 11910	**9 278 127**	4 ks
			4000		**9 277 974**	4 ks
			5300		**9 276 716**	4 ks
			individuální		**9 289 297**	100 ks
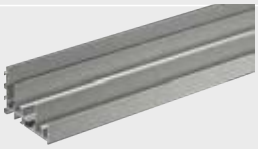	silné	eloxovaná	2300	LA 11810	**9 278 099**	4 ks
			4000		**9 277 975**	4 ks
			5300		**9 276 717**	4 ks
			individuální		**9 289 298**	100 ks

Upozornění

- Zamykací systémy 1239
- Příslušenství ke kování pro posuvné a skládané dveře 1071

hettich.com/short/185611

Velkobalení

Vodicí profil
- Hliník

Upozornění:
- Na vyžádání lze vyrobit profily v zakázkových délkách s předvrtanými otvory
- Objednací čísla vodicích profilů 9 289 319 a 9 289 320 slouží výhradně ke kalkulaci poptávky (referenční délka 1000 mm). Toto **nejsou** běžně prodejné položky

Obrázek	Provedení profilu	Povrchová úprava	Délka mm	Průřez profilu	Obj. číslo	Bal.
	STB 19.0 pro klipovou montáž	eloxovaná	2300	LA 11770	**9 278 125**	4 ks
			4000		**9 277 972**	4 ks
			5300		**9 276 712**	4 ks
			individuální		**9 289 319**	100 ks
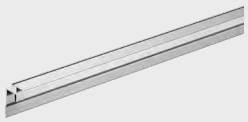	STB 19.1 k upevnění přes šroubovací žlábek	eloxovaná	2300	LA 11849	**9 278 126**	4 ks
			4000		**9 277 973**	4 ks
			5300		**9 276 713**	4 ks
			individuální		**9 289 320**	100 ks

Klipy k upevnění profilu

Obrázek	Popis	Obj. číslo	Bal.
	Klipy pro nosný profil	**9 272 814**	200 ks
	Klipy pro vodicí profil	**9 268 516**	300 ks

Pokyny k počtu klipů

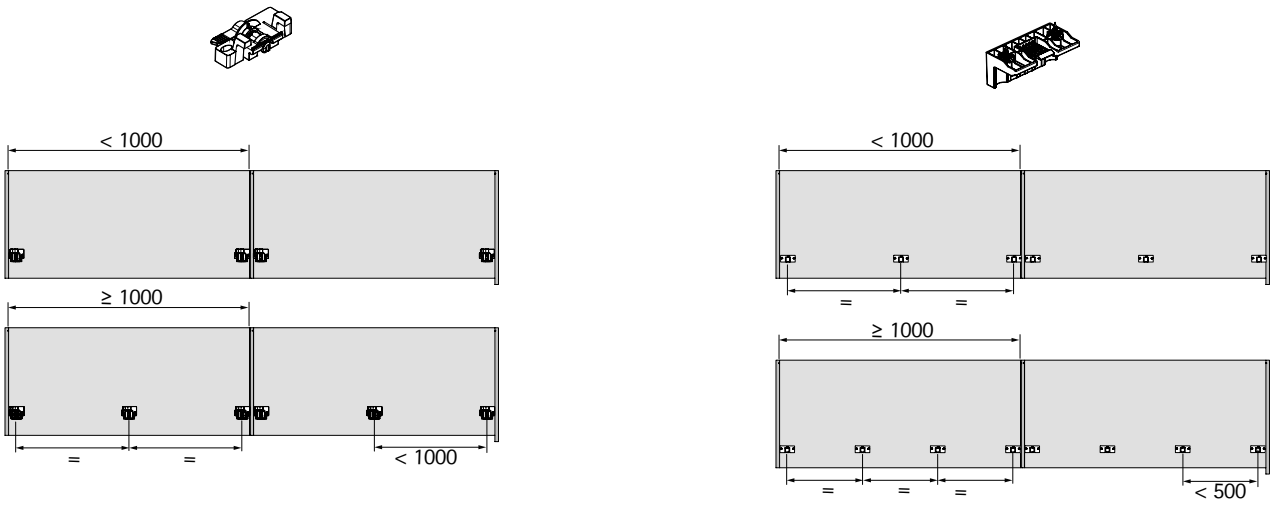

Upozornění

- Zamykací systémy 1239
- Příslušenství ke kování pro posuvné a skládané dveře 1071

hettich.com/short/185611

4 Příslušenství

Krycí profil

Obrázek	Popis	Délka mm	Obj. číslo	Bal.
	▸ K zakrytí vozíků předních dveří ▸ Lze zkrátit na požadovaný rozměr ▸ Plast šedý, lze nalakovat	2000	**9 278 801**	1 sada
		individuální	**Na vyžádání**	100 ks

Dekorativní pásky

- Samolepící dekorativní páska pro snadné umístění na viditelnou plochu profilu

Obrázek	Barva	Délka mm	Obj. číslo	Bal.
	černá	2500	**9 209 402**	1 sada
		4000	**9 209 403**	1 sada
	bílá	2500	**9 209 404**	1 sada
		4000	**9 209 405**	1 sada

Vyrovnávací kování

Obrázek	Popis	Obj. číslo	Bal.
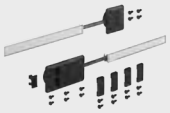	▸ K vyrovnání prohnutých dveří. Lze použít proti průhybu i preventivně ▸ Pro každé posuvné dveře by měla být použita alespoň jedna sada vyrovnávacích kování	**9 252 651**	1 sada

Šrouby k upevnění profilu přes upevňovací žlábek

Obrázek	Montážní pokyn	Popis	Tloušťka dílce mm	Obj. číslo	Bal.
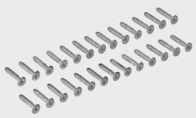	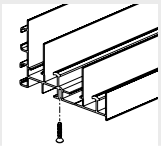	▸ Upevnění nosného a vodicího profilu přes šroubovací žlábek ▸ Sada obsahuje 20 kusů šroubů	16 - 19	**9 130 078**	1 sada
			20 - 22	**9 180 317**	1 sada
			22 - 25	**9 180 318**	1 sada

Upozornění

- Zamykací systémy 1239
- Příslušenství ke kování pro posuvné a skládané dveře 1071

hettich.com/short/185611



Nová třída komfortu

S novým kováním TopLine vyrobíte posuvné dveře v nové dimenzi: fascinuje snadné otvírání i zavírání a prvotřídní komfort díky tlumení Silent System. Dokonce i těžké dveře jezdí snadno jako na vzduchovém polštáři. Skříně vybavené kováním TopLine L poskytnou fascinující zážitek z okouzlujícího komfortu. Celkový dojem doplňuje snadná a rychlá montáž dveří díky beznářaďové klipové technice a důmyslnému uspořádání profilů.



Měkce a tiše:
Prvotřídní komfort díky Silent System.



Při pohybu se lehce vznáší:
Téměř neslyšný a luxusně hladký chod.



Ohromující komfort:
Pro otevření i zavření dveří stačí obzvláště malá síla.



Bleskurychlá montáž:
Upevnění tlumičů na nosný profil je otázkou několika vteřin.



Plynule a jednoduše:
Úplně jednoduché seřízení naložení.



Jednoduše a hospodárně:
Intuitivní a bezpečné zavěšení dveří na nosný profil.



Šetří čas:
Vodicí díly snadno nacvaknete bez nářadí.

hettich.com/short/9c876e

Zjistěte více:
Inspiraci a další podrobnosti o výrobcích naleznete na našich webových stránkách.

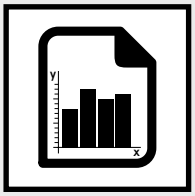

Přehled parametrů **844**
- Konstrukční princip
- Všeobecné informace
- Rozměry a hmotnost dveří

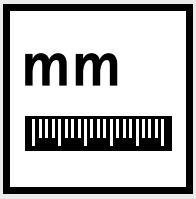

Rozměry **845**



Jednotlivé součásti **846 – 849**



Zamykací systémy **1239**



Příslušenství **1071**



Technické informace
- Kritéria kvality **1085**



Hettich technický asistent
- Rozměry a montáž
- Seřízení
- Služby

hettich.com/short/f3573e

Konstrukce



Všeobecné informace

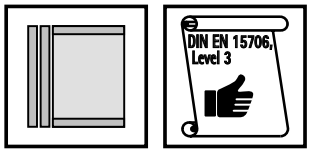

Rozměry a hmotnost dveří

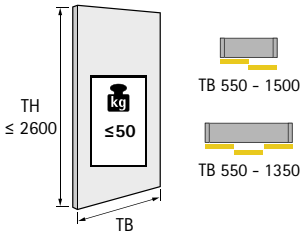

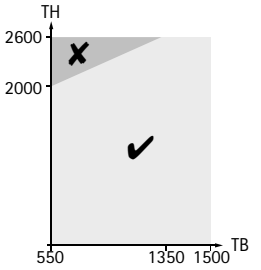

hettich.com/short/8681f2

Počet a pozice dveří

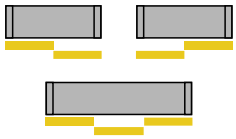

Seřízení výšky a naložení

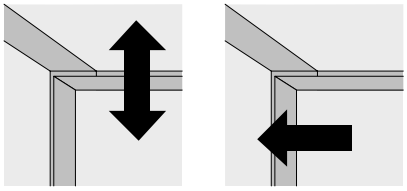

Materiál dveří

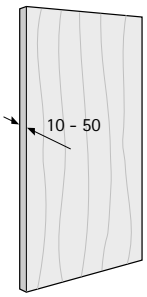

Tlumení Silent System

	2 dveře	3 dveře	
Tlumení ve směru zavírání	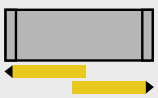		
Tlumení ve směru otvírání		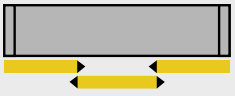	
Kolizní tlumení			

Vestavné rozměry

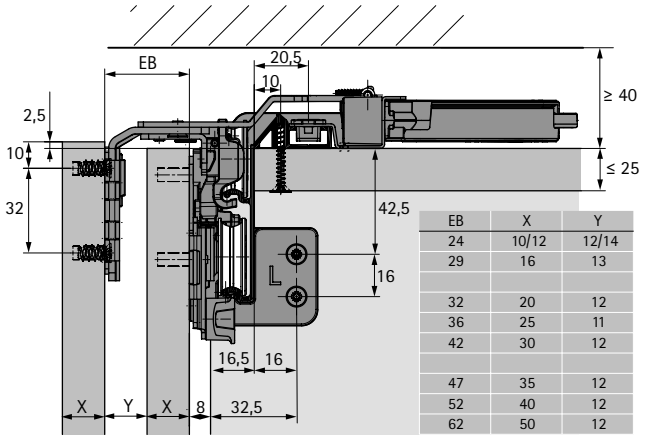

EB	X	Y
24	10/12	12/14
29	16	13
32	20	12
36	25	11
42	30	12
47	35	12
52	40	12
62	50	12

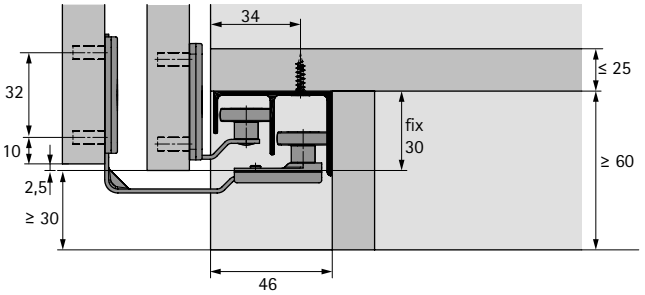

Vodorovný řez skříně se 2 dveřmi

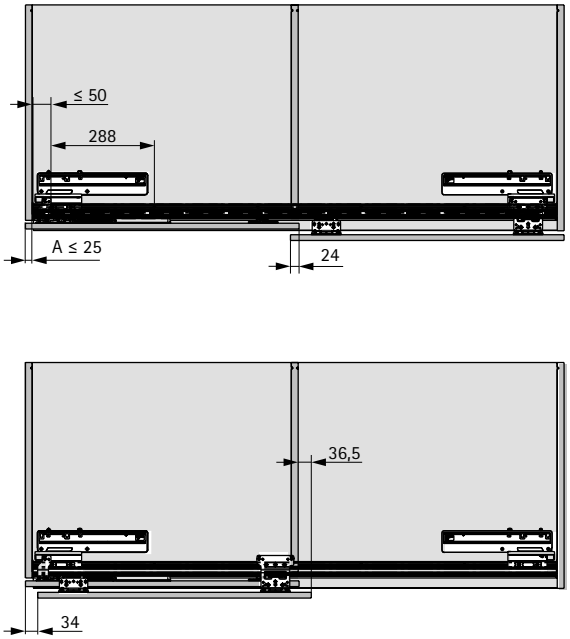

Vrtací obraz - přesazení dveří 34 mm

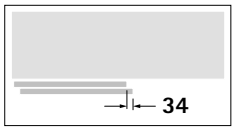

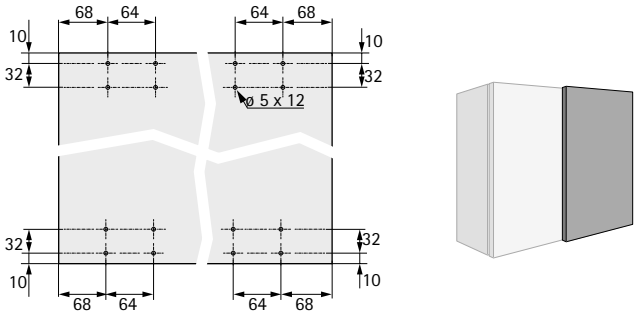

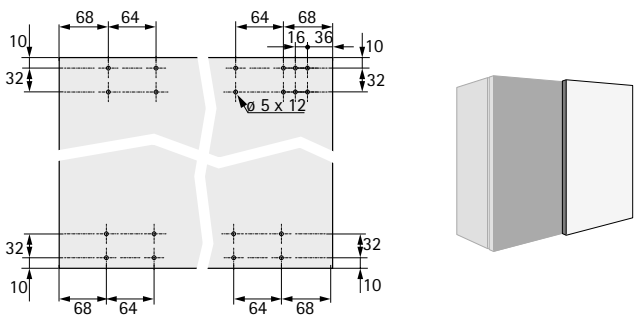

Vrtací obraz - přesazení dveří 0 mm

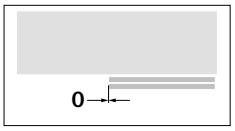

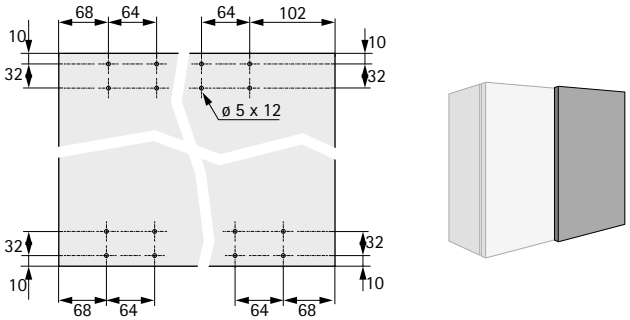

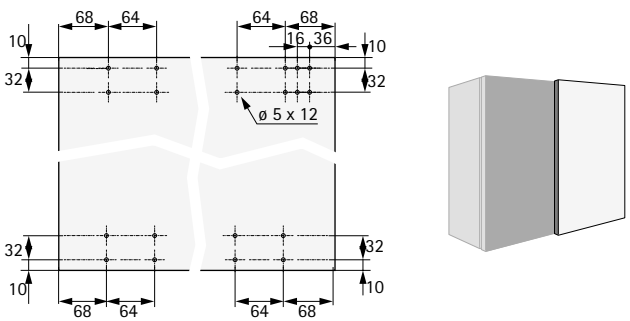

Přehled systému

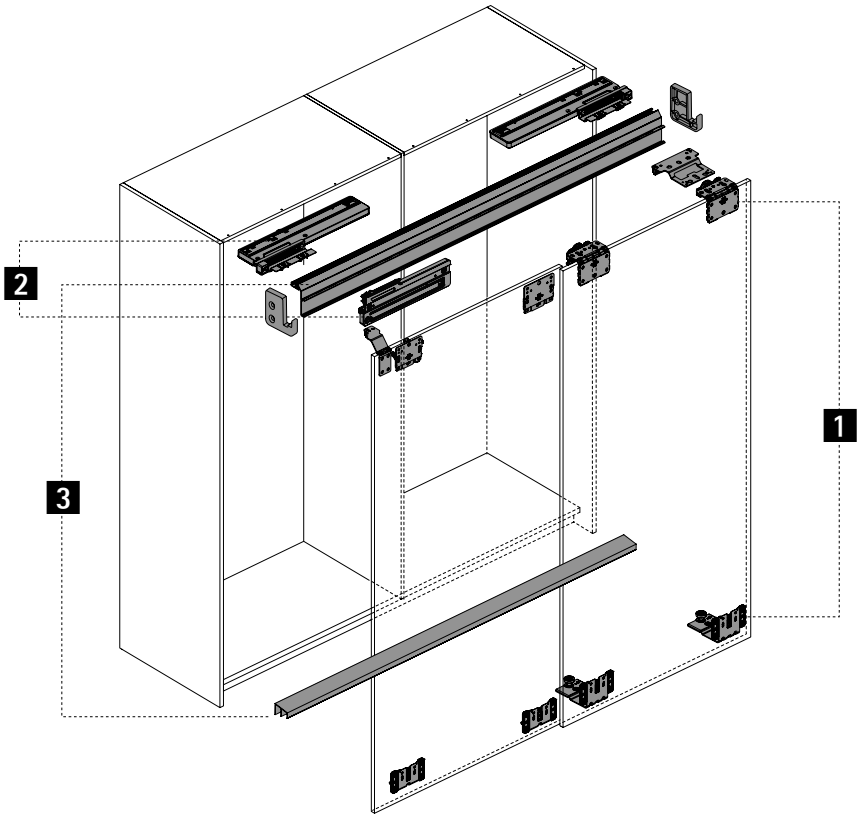

1 Nosné vozíky a vodicí díly



2 Tlumení Silent System



3 Nosné a vodicí profily



4 Příslušenství



1 Nosné vozíky a vodicí díly

- Sada obsahuje horní nosné vozíky, dolní vodicí díly a spojovací materiál pro 2 nebo 3 dveře

Obrázek*	Maximální tloušťka dveří mm	Maximální hmotnost dveří kg	Obj. č. / Počet dveří 2 dveře přední vlevo	2 dveře přední vpravo	3 dveře	Bal.
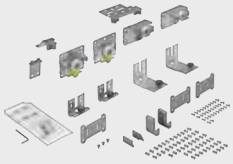	10 - 16	50	**9 242 708**	**9 242 709**	**9 242 710**	1 sada
	18 - 30	50	**9 242 711**	**9 242 712**	**9 242 713**	1 sada
	35 - 50	50	**9 242 714**	**9 242 715**	**9 242 718**	1 sada

2 Tlumení Silent System

Tlumení zavírání Silent System

- Sada obsahuje všechny tlumiče zavírání pro skříň se 2 nebo 3 posuvnými dveřmi
- Sada na 3 dveře včetně tlumení středních dveří, otvírat lze doprava i doleva

Obrázek	Maximální hmotnost dveří kg	Obj. č. / Počet dveří 2 dveře	3 dveře	Bal.
	50	**9 242 238**	**9 242 240**	1 sada
	20	**9 277 096**	**9 277 098**	1 sada

Tlumení otvírání Silent System

- Sada obsahuje všechny tlumiče otvírání pro skříň se 2 nebo 3 posuvnými dveřmi

Obrázek	Maximální hmotnost dveří kg	Obj. č. / Počet dveří 2 dveře	3 dveře	Bal.
	50	**9 242 227**	**9 242 228**	1 sada
	20	**9 277 151**	**9 277 152**	1 sada

Protikolizní tlumení Silent System

Obrázek	Popis	Obj. číslo	Bal.
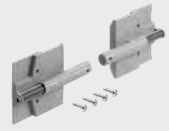	Sada obsahuje protikolizní tlumiče zadních dveří pro 3-dveřovou skříň s posuvnými dveřmi	**9 254 630**	1 sada

3 Nosné a vodicí profily

Sada profilů

- Sada obsahuje nosný a vodicí profil
- Nosný a vodicí profil: hliník, stříbřitě eloxovaný

Obrázek	Délka mm	Obj. číslo	Bal.
	2300	**9 277 164**	1 sada
	4000	**9 277 167**	1 sada

4 Příslušenství

Krycí profil

Obrázek	Popis	Obj. číslo	Bal.
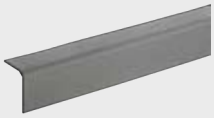	▸ K překrytí mezery mezi vozíky předních dveří ▸ Délka 1500 mm ▸ Lze zkrátit na požadovaný rozměr ▸ Plast šedý, lze nalakovat	**9 277 440**	1 sada

Sada pro tenké dveře

Obrázek	Popis	Obj. číslo	Bal.
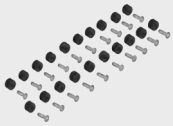	▸ Sada obsahuje speciální pouzdra a šrouby k montáži kování na dveře o tloušťce 10 až 12 mm	**9 277 153**	1 sada

Sada spojovacího materiálu

Sada obsahuje spojovací plechy a materiál pro spojení dvou segmentů dveří
- Určeno k použití na vrtací obraz TopLine

Obrázek	Provedení	Obj. číslo	Bal.
	Poloviční vrtací obraz	**9 277 155**	1 sada
	Úplný vrtací obraz	**9 277 156**	1 sada

Šrouby k upevnění profilu přes upevňovací žlábek

Obrázek	Montážní pokyn	Popis	Tloušťka dílce mm	Obj. číslo	Bal.
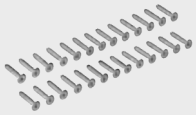	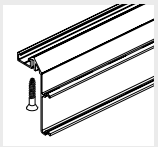	▸ Upevnění nosného a vodicího profilu přes šroubovací žlábek ▸ Sada obsahuje 20 kusů šroubů	16 - 19	**9 130 078**	1 sada
			20 - 22	**9 180 317**	1 sada
			22 - 25	**9 180 318**	1 sada

Dekorativní pásky

- Samolepící dekorativní páska pro snadné umístění na viditelnou plochu profilu

Obrázek	Barva	Délka mm	Obj. číslo	Bal.
	černá	2500	**9 209 269**	1 sada
		4000	**9 209 271**	1 sada
	bílá	2500	**9 209 272**	1 sada
		4000	**9 209 273**	1 sada

Upozornění

- Zamykací systémy 1239
- Příslušenství ke kování pro posuvné a skládané dveře 1071

hettich.com/short/abad55

Vyrovnávací kování

Obrázek	Popis	Obj. číslo	Bal.
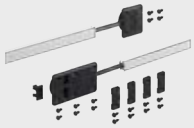	▸ K vyrovnání prohnutých dveří. Lze použít proti průhybu i preventivně ▸ Pro každé posuvné dveře by měla být použita alespoň jedna sada vyrovnávacích kování	**9 252 651**	1 sada

Vyrovnávací kování pro tenké dveře

Obrázek	Popis	Obj. číslo	Bal.
	▸ Pro tloušťky dveří 10 - 12 mm ▸ K vyrovnání prohnutých dveří. Lze použít proti průhybu i preventivně ▸ Pro každé posuvné dveře by měla být použita alespoň jedna sada vyrovnávacích kování	**9 280 180**	1 sada

Distanční kolečko

Obrázek	Popis	Rozteč zadních ploch dveří (EB) mm	Obj. číslo	Bal.
	▸ Ke zvýšení funkční bezpečnosti vysokých posuvných dveří s průhybem ▸ EB 29 k montáži na bok ▸ EB 36 k montáži na zadní dveře ▸ Ocel pozinkovaná	29	**9 265 093**	1/300 ks
		36	**9 265 092**	1/300 ks

Technické informace

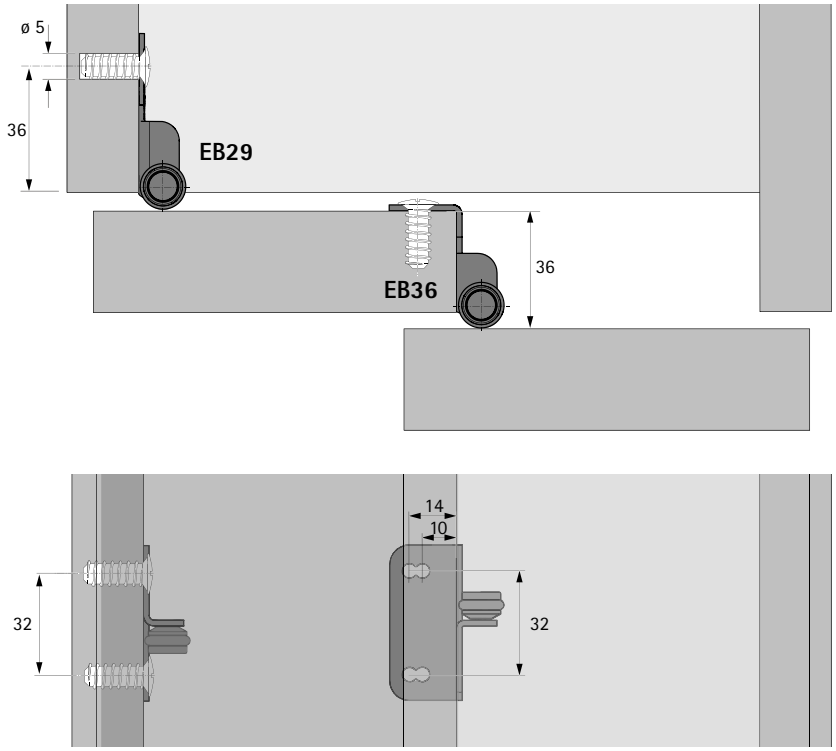

Upozornění

▸ Zamykací systémy	1239
▸ Příslušenství ke kování pro posuvné a skládané dveře	1071

hettich.com/short/abad55

New



Nová třída komfortu

S novým provedením kování TopLine L vyrobíte posuvné dveře v nové dimenzi: fascinuje snadné otvírání i zavírání a prvotřídní komfort díky tlumení Silent System. Dokonce i dveře těžké 70 kg jezdí snadno, jako na vzduchovém polštáři. Dělené profily se snadněji přepravují a přitom zachovávají plný komfort při používání nábytku. Snadná a rychlá montáž dveří díky pružně uloženým vodicím dílům s beznářaďovou klipovou technikou a důmyslné uspořádání profilů dokreslují celkový obraz.



Měkce a tiše:
Prvotřídní komfort díky Silent System.



Dělené profily:
Neměnný komfort a snadnější přeprava.



Ohromující komfort:
Pro otevření i zavření dveří stačí obzvláště malá síla.



Bleskurychlá montáž:
Upevnění tlumičů na nosný profil je otázkou několika vteřin.



Efektivní využití prostoru:
Velkorysé vnitřní uspořádání díky minimálnímu přesahu otevřených dveří do světlé šířky korpusu.



Jednoduše a hospodárně:
Intuitivní a bezpečné zavěšení dveří na nosný profil.



Inovované vodicí díly:
Vodič je jednodílný - uložený pružně pro snadné vyrovnání tolerancí.

hettich.com/short/02941f

Zjistěte více:
Inspiraci a další podrobnosti o výrobcích naleznete na našich webových stránkách.

Přehled parametrů 852
- Konstrukční princip
- Všeobecné informace
- Rozměry a hmotnost dveří



Rozměry 853 – 854

Jednotlivé součásti 855 – 862



Zamykací systémy 1239



Příslušenství 1071

Technické informace
- Kritéria kvality 1085

Hettich technický asistent
- Rozměry a montáž
- Seřízení
- Služby

hettich.com/short/f3573e

Kování pro naložené posuvné dveře

- **TopLine L pro sériovou výrobu, s horním nosným profilem**
- **Přehled parametrů**

Konstrukce



Všeobecné informace

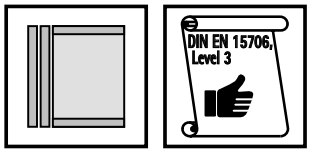

Rozměry a hmotnost dveří

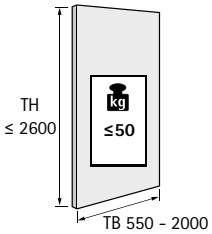

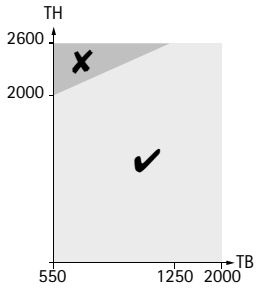

hettich.com/short/aa7691

Počet a pozice dveří

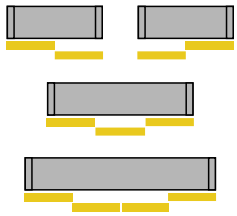

Seřízení výšky a naložení

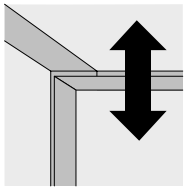

± 2

Materiál dveří

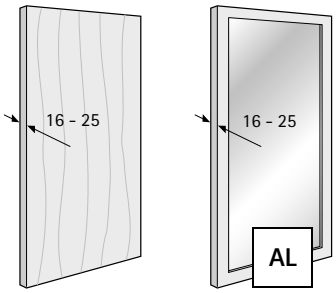

Tlumení Silent System

	2 dveře	3 dveře	4 dveře
Tlumení ve směru zavírání	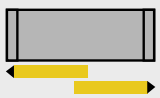		
Tlumení ve směru otvírání			
Kolizní tlumení			

Kování pro naložené posuvné dveře

- **TopLine L pro sériovou výrobu, s horním nosným profilem**
- **Rozměry**

Vestavné rozměry

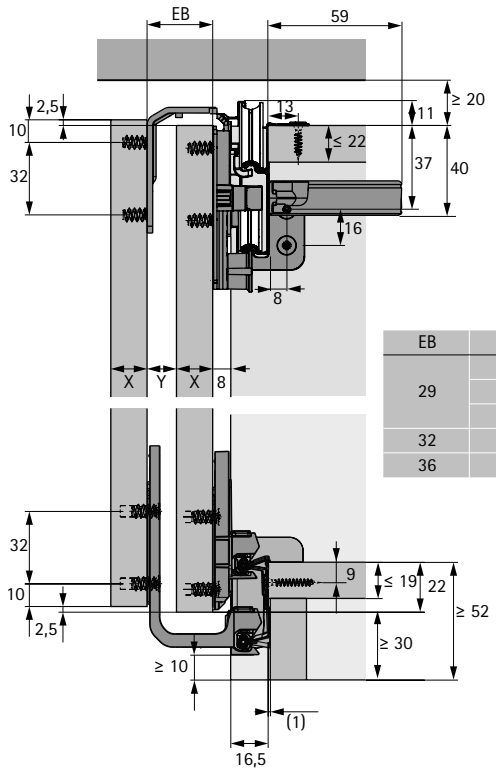

EB	X	Y
29	16	13
	18	11
	19	10
32	22	10
36	25	11

Vodorovný řez skříně se 2 dveřmi

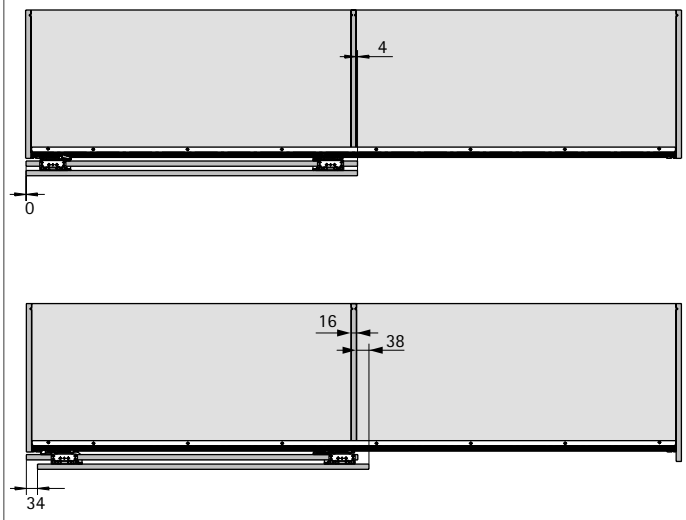

Vrtací obraz - přesazení dveří 34 mm

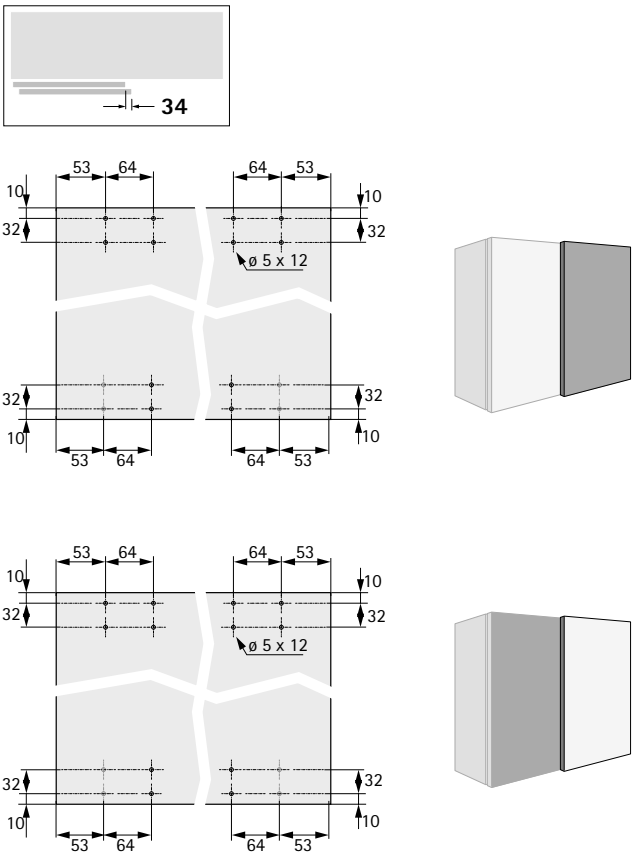

Vrtací obraz - přesazení dveří 0 mm

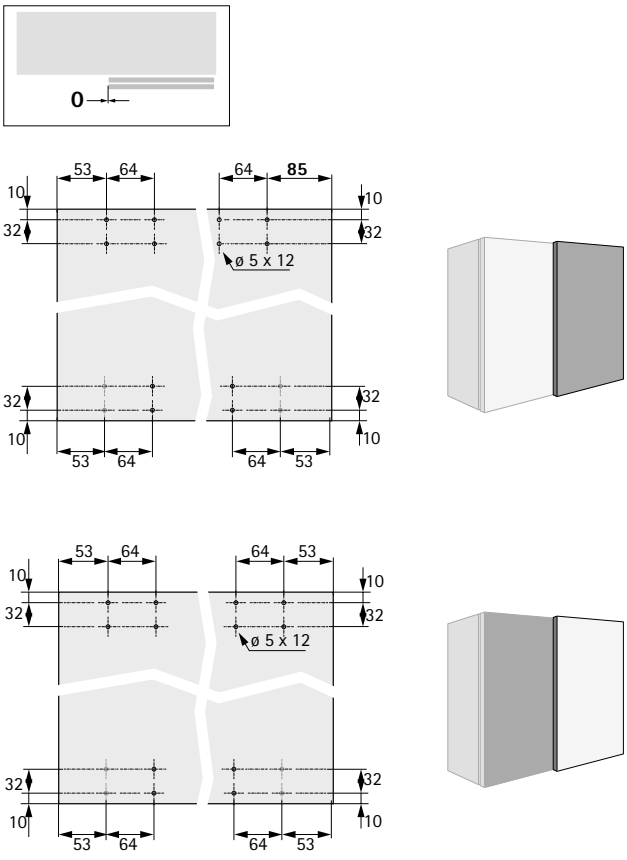

Vestavné rozměry při výškovém seřízení

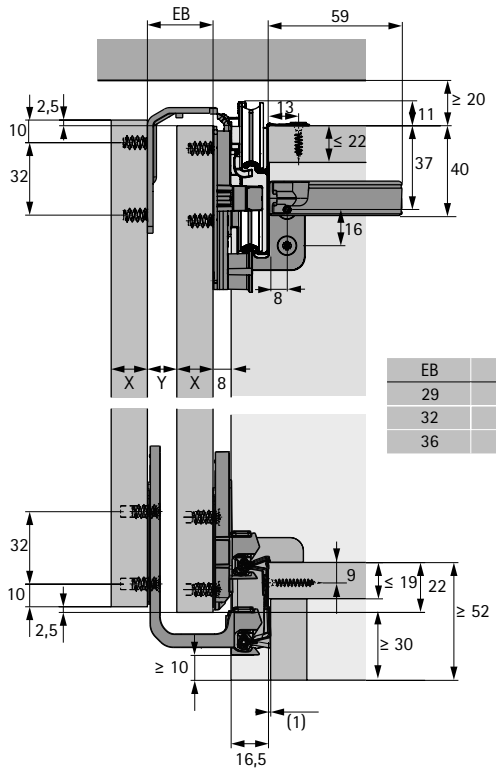

EB	X	Y
29	16	13
32	20	12
36	25	11

Vodorovný řez skříně se 2 dveřmi

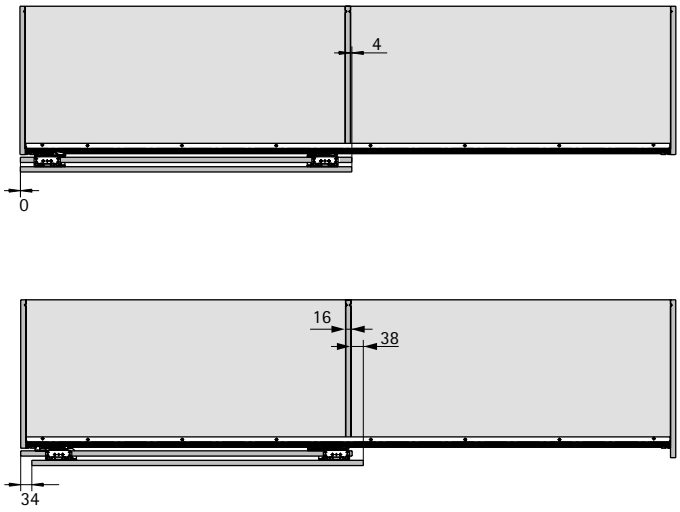

Vrtací obraz - přesazení dveří 34 mm

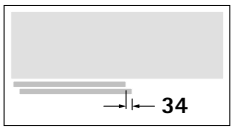

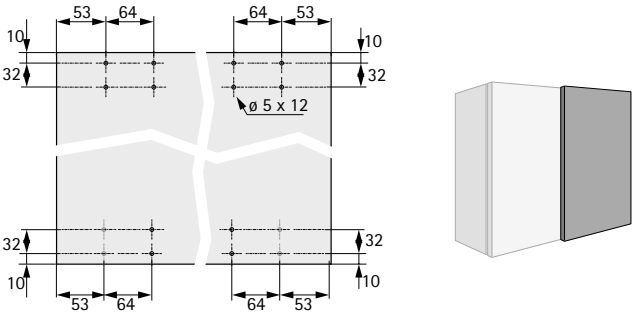

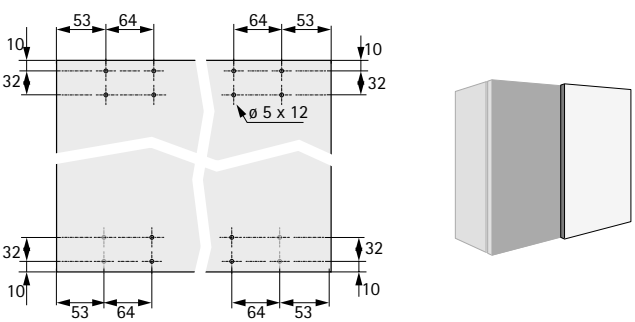

Vrtací obraz - přesazení dveří 0 mm

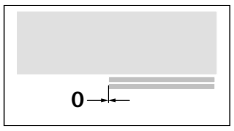

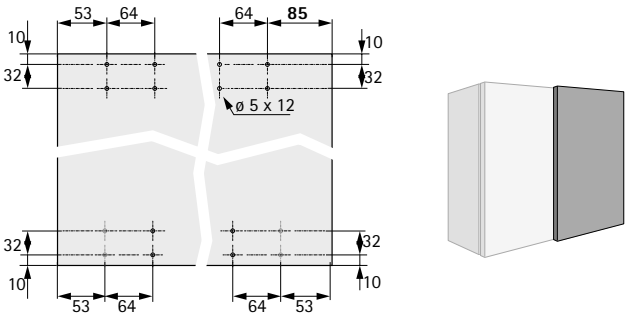

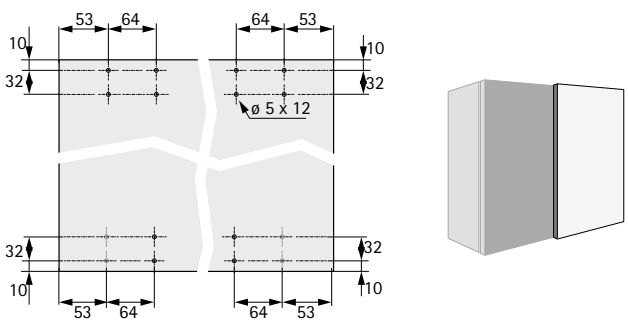

Přehled systému

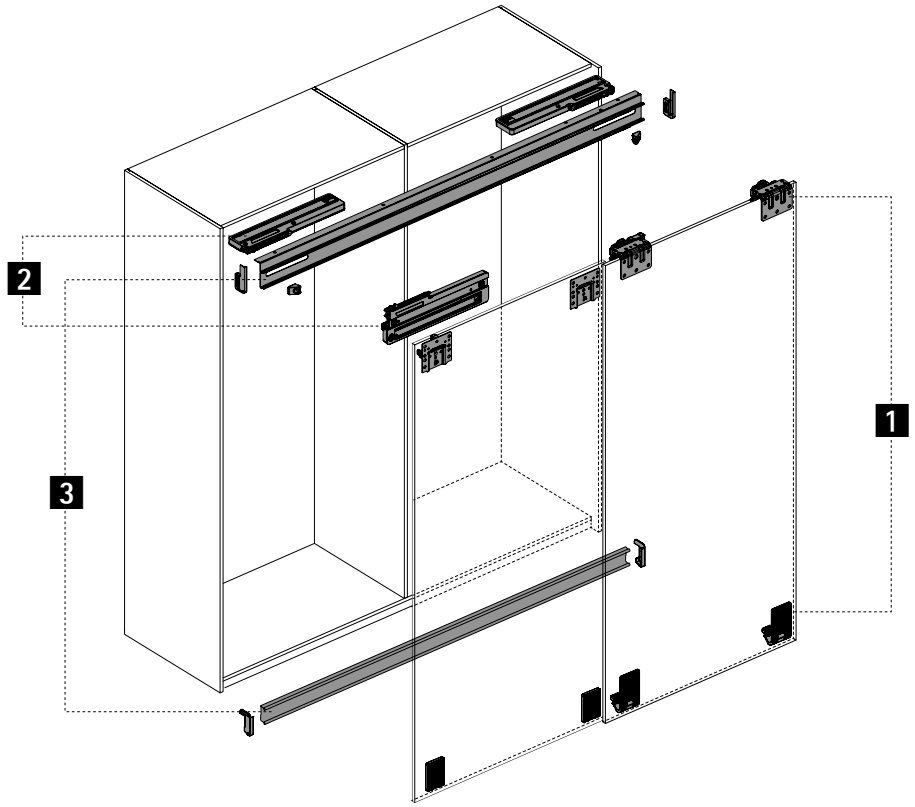

1 Nosné vozíky a vodicí díly



2 Tlumení Silent System



3 Nosné a vodicí profily



4 Příslušenství



1 Nosné vozíky a vodicí díly

Sada horních vozíků a dolních vodicích dílů

- Sada obsahuje horní nosné vozíky, dolní vodicí díly a spojovací materiál pro 2 nebo 3 dveře
- Pro skříň se 4 dveřmi objednejte sadu na 2 dveře s levými předními dveřmi a sadu s pravými předními dveřmi
- Pro synchronizované provedení objednejte sadu synchronizace

Obrázek	Maximální tloušťka dveří mm	Seřízení výšky	Obj. č. / Počet dveří 2 dveře přední vlevo	2 dveře přední vpravo	3 dveře	4 dveře	Bal.
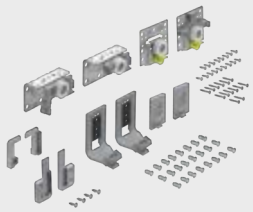	19	ne	**9 242 738**	**9 242 739**	**9 242 740**	**9 242 738 + 9 242 739**	1 sada
	16	ano	**9 242 750**	**9 242 751**	**9 242 752**	**9 242 750 + 9 242 751**	1 sada
	22	ne	**9 242 742**	**9 242 743**	**9 242 744**	**9 242 742 + 9 242 743**	1 sada
	20	ano	**9 242 754**	**9 242 755**	**9 242 756**	**9 242 754 + 9 242 755**	1 sada
	25	ne	**9 242 746**	**9 242 747**	**9 242 748**	**9 242 746 + 9 242 747**	1 sada
	25	ano	**9 242 758**	**9 242 759**	**9 242 760**	**9 242 758 + 9 242 759**	1 sada

Sada příslušenství pro montáž hliníkového profilu

- Povinné příslušenství, pokud se nepoužívá tlumení
- Sada obsahuje veškeré příslušenství pro montáž profilu na skříň bez Silent System se 2, 3 nebo 4 posuvnými křídly
- Sada obsahuje 2 koncové dorazy, 2 krytky na výřez hliníkového profilu a spojovací materiál

Obrázek	Obj. číslo	Bal.
	**9 293 054**	1 sada

Sada příslušenství pro montáž ocelového profilu

- Povinné příslušenství, pokud se nepoužívá tlumení
- Sada obsahuje veškeré příslušenství pro montáž profilu na skříň bez Silent System se 2, 3 nebo 4 posuvnými křídly
- Sada obsahuje 2 koncové dorazy, 2 krytky na výřez ocelového profilu a spojovací materiál

Obrázek	Obj. číslo	Bal.
	**9 293 053**	1 sada

Upozornění

- Zamykací systémy 1239
- Příslušenství ke kování pro posuvné a skládané dveře 1071

2 Tlumení Silent System

Tlumení zavírání Silent System

- Sada obsahuje všechny tlumiče zavírání pro skříň se 2, 3 resp. 4 posuvnými křídly
- Sada na 3 dveře včetně tlumení středních dveří, otvírat lze doprava i doleva

Obrázek	Maximální hmotnost dveří kg	Provedení	Obj. č. / Počet dveří			Bal.
			2 dveře	3 dveře	4 dveře	
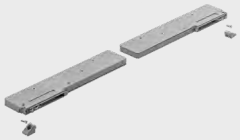	40		**9 242 219**	**9 242 221**	**9 242 223**	1 sada
	50 - 70		**9 242 229**	**9 242 230**	**9 242 231**	1 sada
	50 - 70	lze seřídit sílu tlumení a dovírání	**9 246 640**	**9 242 239**	**9 242 243**	1 sada

Tlumení otvírání Silent System

- Sada obsahuje všechny tlumiče otvírání pro skříň se 2, 3 resp. 4 posuvnými dveřmi

Obrázek	Provedení	Obj. č. / Počet dveří		Bal.
		2 dveře	3 dveře, 4 dveře	
	bez výškového seřízení	**9 242 225**	**9 242 226**	1 sada
	s výškovým seřízením	**9 242 227**	**9 242 228**	1 sada

Protikolizní tlumení Silent System

Obrázek	Popis	Obj. číslo	Bal.
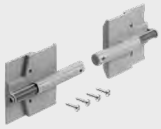	Sada obsahuje protikolizní tlumiče zadních dveří pro 3dveřovou skříň s posuvnými dveřmi	**9 254 630**	1 sada

Upozornění

- Zamykací systémy 1239
- Příslušenství ke kování pro posuvné a skládané dveře 1071

3 Nosné a vodicí profily

Nosné profily a nosné profily Synchro

- Nosný profil před půdou

Upozornění:
- Na vyžádání lze vyrobit profily v zakázkových délkách s předvrtanými otvory
- Tyto položky slouží výhradně ke kalkulaci poptávky. Tyto položky **nejsou** běžně prodejné
- Referenční délka 1000 mm

Obrázek	Provedení	Materiál	Povrchová úprava	Délka mm	Obj. číslo	Bal.
	LA 11225	Ocel	pozinkováno	individuální	**9 261 597**	100 ks
	LA 11225, dělený	Ocel	pozinkováno	individuální	**9 306 038**	100 ks
	LA 11225	Ocel	potaženo stříbřitě	individuální	**9 261 595**	100 ks
	LA 11125	Hliník	bez povrchové úpravy	individuální	**9 261 539**	100 ks
	LA 11125	Hliník	stříbřitě eloxováno	individuální	**9 261 538**	100 ks
	LA 12255, dělený	Hliník	stříbřitě eloxováno	individuální	**9 318 334**	100 ks

Obrázek	Provedení	Materiál	Povrchová úprava	Délka mm	Obj. číslo	Bal.
	LA 11225 Synchro	Ocel	pozinkováno	individuální	**9 317 992**	100 ks
	LA 11225 Synchro	Ocel	potaženo stříbřitě	individuální	**9 317 994**	100 ks
	LA 11125 Synchro	Hliník	bez povrchové úpravy	individuální	**9 317 997**	100 ks
	LA 11125 Synchro	Hliník	stříbřitě eloxováno	individuální	**9 318 040**	100 ks

Vodicí profil STB 18

- Vodicí profil přede dnem

Upozornění:
- Na vyžádání lze vyrobit profily v zakázkových délkách s předvrtanými otvory
- Tyto položky slouží výhradně ke kalkulaci poptávky. Tyto položky **nejsou** běžně prodejné
- Referenční délka 1000 mm

Obrázek	Provedení	Materiál	Povrchová úprava	Délka mm	Obj. číslo	Bal.
	LA 11477	Ocel	pozinkováno	individuální	**9 261 603**	100 ks
	LA 11477, dělený	Ocel	pozinkováno	individuální	**9 306 037**	100 ks
	LA 11477	Ocel	potaženo stříbřitě	individuální	**9 261 605**	100 ks
	LA 11177	Hliník	bez povrchové úpravy	individuální	**9 261 540**	100 ks
	LA 11177	Hliník	stříbřitě eloxováno	individuální	**9 261 551**	100 ks
	LA 11177, dělený	Hliník	stříbřitě eloxováno	individuální	**9 338 330**	100 ks

Upozornění

- Zamykací systémy 1239
- Příslušenství ke kování pro posuvné a skládané dveře 1071

4 Příslušenství

Nutné příslušenství ke spojování profilů, nosné a vodicí profily ocelové

- Sada obsahuje profilové spojky, montážní pomůcku a spojovací materiál

Obrázek	Popis	Provedení	Obj. číslo	Bal.
	▸ Díly pro spojování a připevňování dělených ocelových nosných a vodicích profilů	připevnění profilu šrouby s pouzdry	**9 338 326**	1 sada
		připevnění profilu vruty	**9 338 328**	1 sada

Nutné příslušenství ke spojování profilů, nosné a vodicí profily hliníkové

Obrázek	Popis	Obj. číslo	Bal.
	▸ Ke spojení hliníkových nosných a vodicích profilů ▸ Na každý spoj nosného a vodicího profilu jsou nutné vždy 2 spojovací čepy	**9 315 109**	200 ks

Krycí profil

Obrázek	Popis	Délka mm	Obj. číslo	Bal.
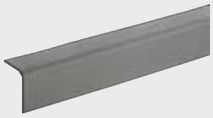	▸ K překrytí mezery mezi vozíky předních dveří ▸ Lze zkrátit na požadovaný rozměr ▸ Plast šedý, lze nalakovat	1500	**9 277 440**	1 sada
		individuální	**Na vyžádání**	100 ks

Sada pro zvýšení nosnosti na 70 kg

- Sada obsahuje vozíky pro vyšší nosnost 70 kg/dveře
- Nelze kombinovat s výškovým seřízením

Obrázek	Provedení	Maximální tloušťka dveří mm	Obj. číslo	Bal.
	pro přední dveře	22	**9 242 696**	1 sada
		25	**9 242 697**	1 sada
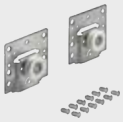	pro zadní dveře		**9 242 723**	1 sada

Upozornění

- Zamykací systémy 1239
- Příslušenství ke kování pro posuvné a skládané dveře 1071

4 Příslušenství

Sada Synchro
- Sada obsahuje lanko, adaptéry a šrouby k synchronizaci předních dveří 4dveřové skříně

Obrázek	Provedení	Obj. číslo	Bal.
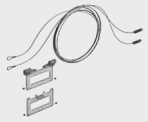	pro přední dveře	**9 242 737**	1 sada

Distanční podložky

Obrázek	Popis	Obj. číslo	Bal.
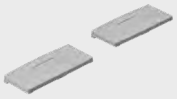	▸ Sada obsahuje distanční desky	**9 263 705**	1 sada

Sada krytek pro přední dveře
- Sada obsahuje krytky pro vozíky předních dveří. Krytky lze nalakovat
- Plast bílý RAL 9003

Obrázek	Obj. číslo	Bal.
	**9 242 727**	1 sada

Vyrovnávací kování

Obrázek	Popis	Obj. číslo	Bal.
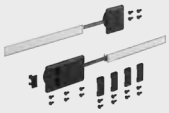	▸ Ke srovnání prohnutých dveří, lze použít proti průhybu i preventivně ▸ Pro každé posuvné křídlo by se měla použít alespoň jedna sada vyrovnávacího kování	**9 252 651**	1 sada

Upozornění

- Zamykací systémy 1239
- Příslušenství ke kování pro posuvné a skládané dveře 1071

4 Příslušenství

Distanční kolečko

Obrázek	Popis	Rozteč zadních ploch dveří (EB) mm	Obj. číslo	Bal.
	▸ Ke zvýšení funkční bezpečnosti vysokých posuvných dveří s průhybem ▸ EB 29 k montáži na bok ▸ EB 36 k montáži na zadní dveře ▸ Ocel pozinkovaná	29	**9 265 093**	300 ks
		36	**9 265 092**	300 ks

Technické informace

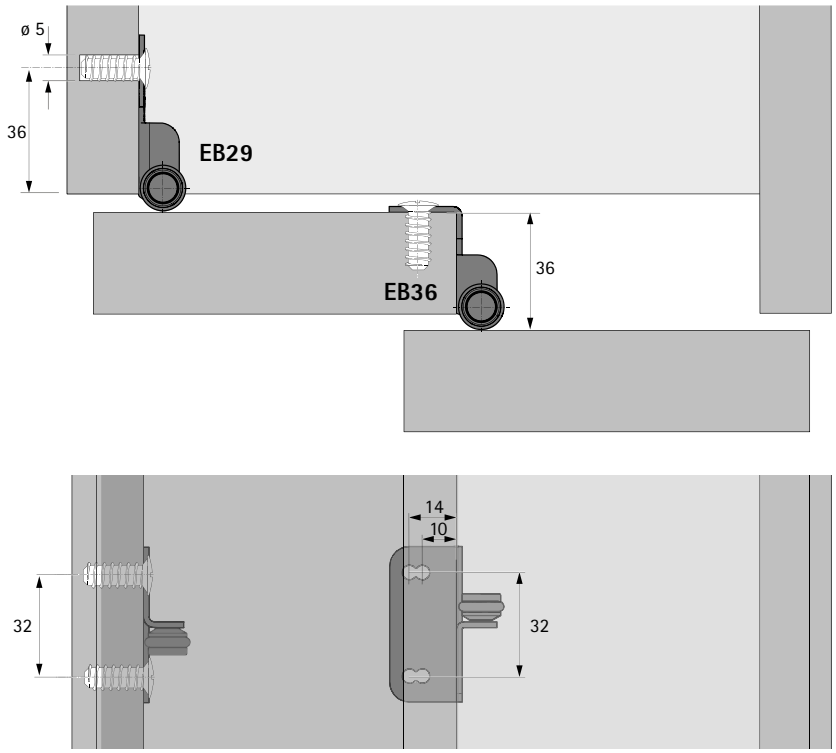

Upozornění

▸ Zamykací systémy	1239
▸ Příslušenství ke kování pro posuvné a skládané dveře	1071

4 Příslušenství

Spojovací plechy malé a velké

- Ke spojení segmentů posuvných dveří
- Vrtací obraz TopLine M a TopLine L
- Ocel pozinkovaná

Obrázek	Provedení	Popis	Obj. číslo	Bal.
	Poloviční vrtací obraz	Sada obsahuje 2 kusy spojovacích plechů a 16 kusů šroubů	**9 277 155**	1 sada
		Velkobalení bez upevňovacích šroubů	**9 277 157**	780 ks
	Úplný vrtací obraz	Sada obsahuje 2 spojovací plechy a 16 šroubů	**9 277 156**	1 sada
		Velkobalení bez upevňovacích šroubů	**9 277 158**	160 ks

Technické informace

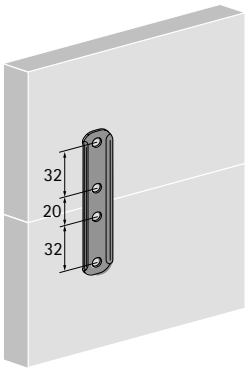

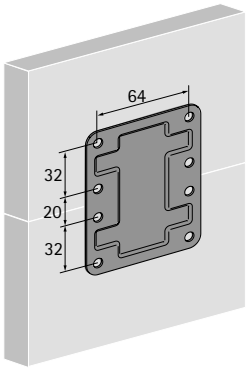

Upozornění

Zamykací systémy	1239
Příslušenství ke kování pro posuvné a skládané dveře	1071



Nová třída komfortu

S TopLine M vyrobíte posuvné dveře v nové dimenzi: fascinuje snadné otvírání i zavírání a prvotřídní tlumení Silent System. Skříně vybavené kováním TopLine M poskytnou fascinující zážitek z okouzlujícího komfortu.

Celkový dojem završuje snadné a rychlé zavěšení dveří díky důmyslné geometrii profilů a klipová montáž bez použití nářadí.



Měkce a tiše:
Prvotřídní komfort díky Silent System.



Ohromující komfort:
Pro otevření i zavření dveří stačí obzvláště malá síla.



Jednoduchá obměna:
Jednotný vrtací obraz nevyžaduje konstrukční změny.



Efektivní využití prostoru:
Velkorysé vnitřní uspořádání díky minimálnímu přesahu otevřených dveří do světlé šířky korpusu.



Jednoduše a hospodárně:
Intuitivní a bezpečné zavěšení dveří na nosný profil



Šetří váš čas:
Vodicí díly s klipovou technikou nasadíte bez nářadí.



Bleskurychlá montáž:
Upevnění tlumičů na nosný profil je otázkou několika vteřin.

hettich.com/short/84c1f1

Zjistěte více:
Inspiraci a další podrobnosti o výrobcích naleznete na našich webových stránkách.

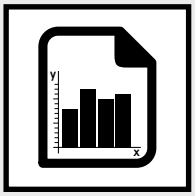

Přehled parametrů **866**
- Konstrukční princip
- Všeobecné informace
- Rozměry a hmotnost dveří

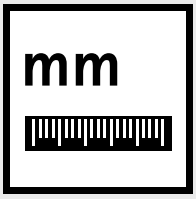

Rozměry **867**



Jednotlivé součásti **868 – 871**



Zamykací systémy **1239**



Příslušenství **1071**



Technické informace
- Kritéria kvality **1085**





hettich.com/short/dca4b7

Hettich technický asistent
- Rozměry a montáž
- Seřízení
- Služby

Konstrukce



Všeobecné informace

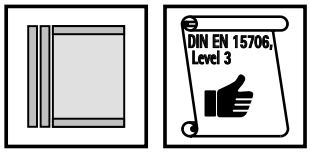

Rozměry a hmotnost dveří

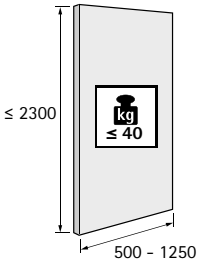

hettich.com/short/dca4b7

Počet a pozice dveří

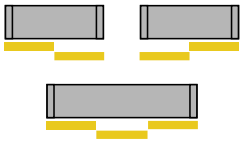

Materiál dveří

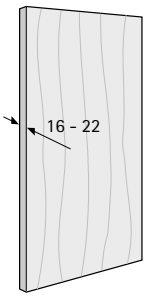

Tlumení Silent System

	2 dveře	3 dveře	
Tlumení ve směru zavírání	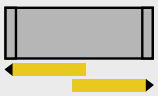		

Vestavné rozměry

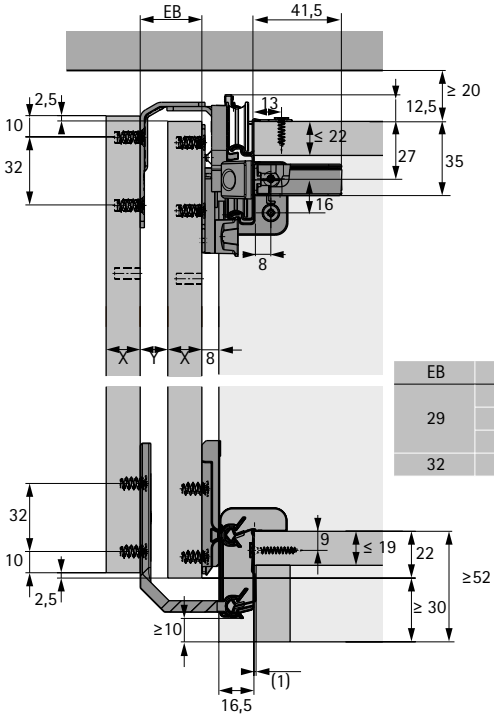

EB	X	Y
29	16	13
	18	11
	19	10
32	22	10

Vodorovný řez skříně se 2 dveřmi

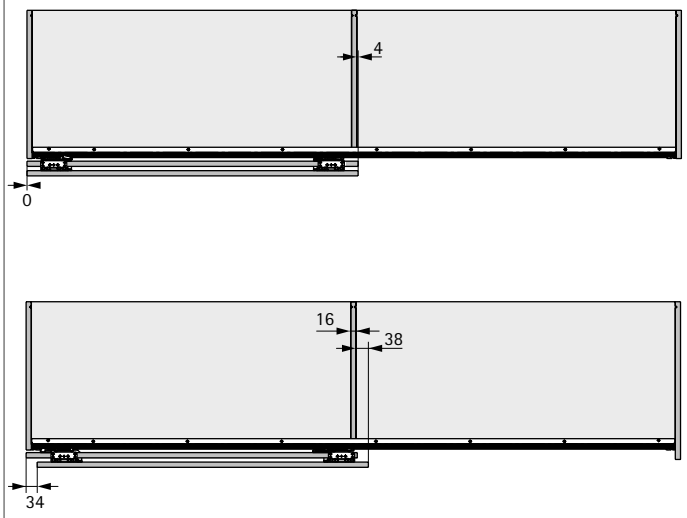

Vrtací obraz - přesazení dveří 34 mm

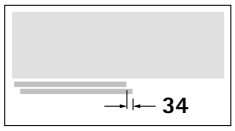

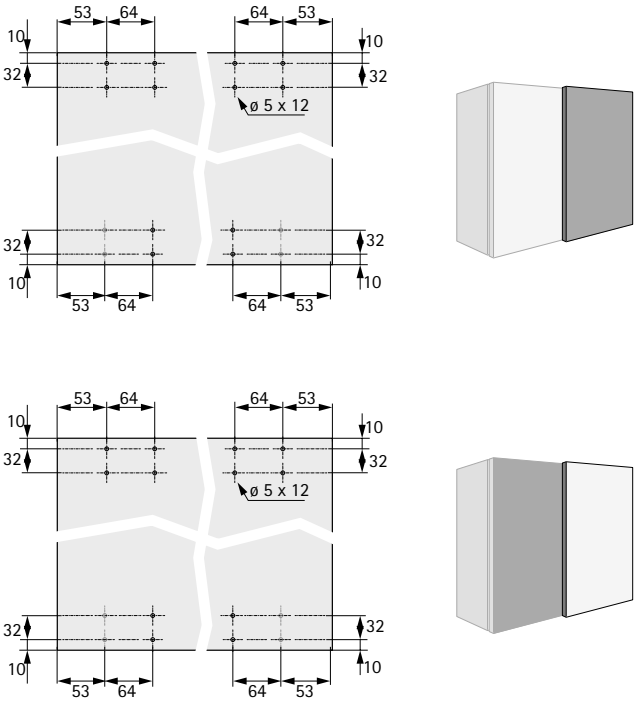

Vrtací obraz - přesazení dveří 0 mm

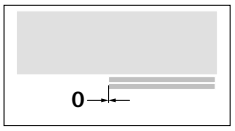

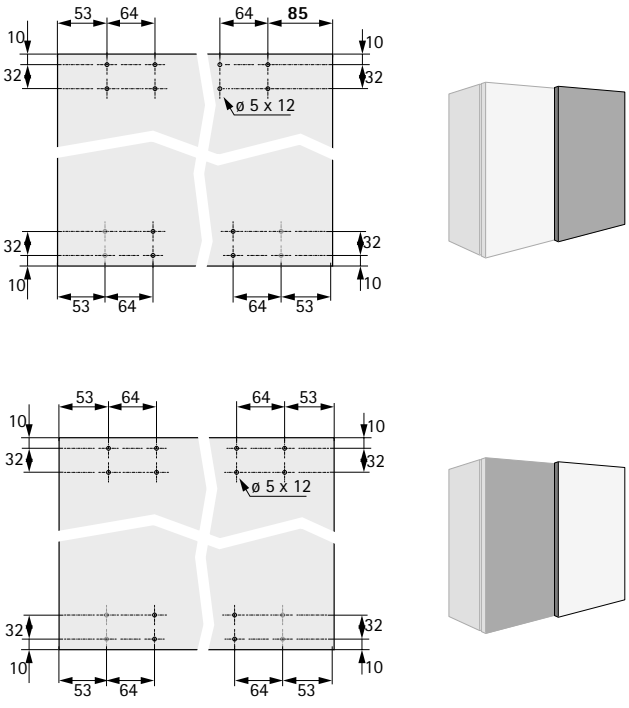

Přehled systému

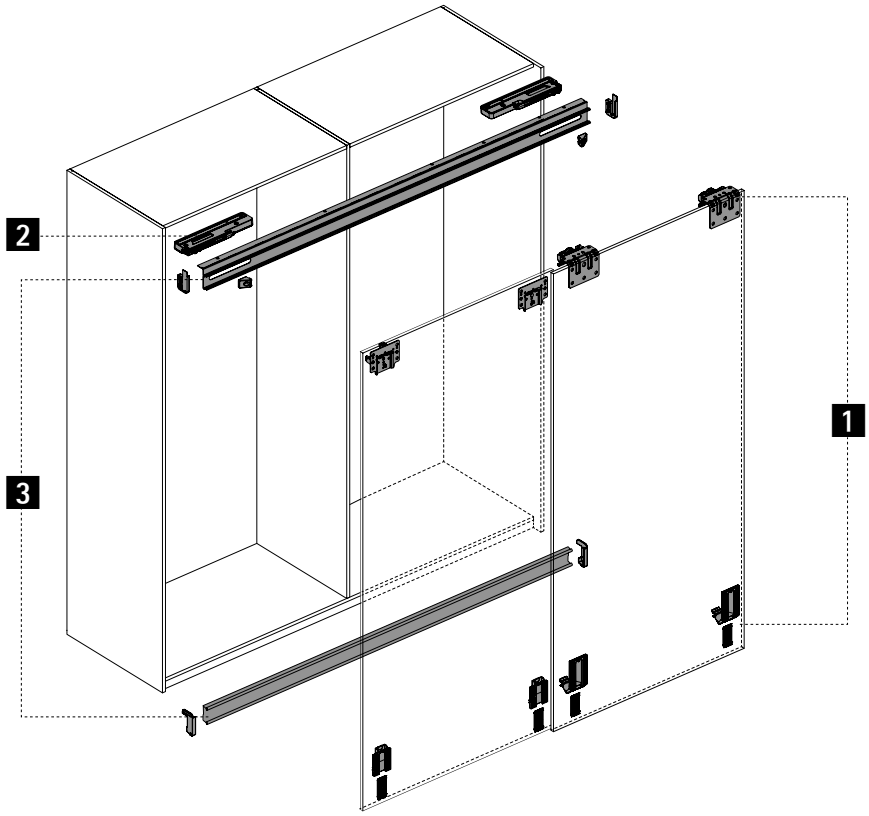

1 Nosné vozíky a vodicí díly

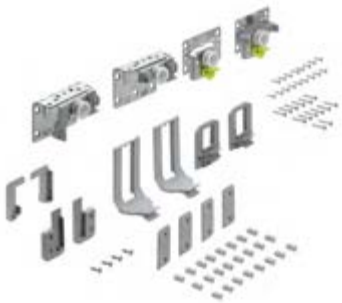

2 Tlumení Silent System



3 Nosné a vodicí profily



4 Příslušenství



1 Nosné vozíky a vodicí díly

Sada horních vozíků a dolních vodicích dílů
- Sada obsahuje horní nosné vozíky, dolní vodicí díly a spojovací materiál pro 2 nebo 3 dveře

Obrázek	Maximální tloušťka dveří mm	Obj. č. / Počet dveří			Bal.
		2 dveře přední vlevo	2 dveře přední vpravo	3 dveře	
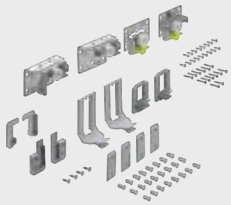	19	**9 242 681**	**9 242 682**	**9 242 683**	1 sada
	22	**9 242 684**	**9 242 685**	**9 242 686**	1 sada

Sada příslušenství pro montáž hliníkového profilu
- Povinné příslušenství, pokud se nepoužívá tlumení
- Sada obsahuje veškeré příslušenství pro montáž profilu na 2- a 4dveřovou skříň bez Silent System
- Sada obsahuje 2 koncové dorazy, 2 krytky na výřez hliníkového profilu a spojovací materiál

Obrázek	Obj. číslo	Bal.
	**9 293 054**	1 sada

Sada příslušenství pro montáž ocelového profilu
- Povinné příslušenství, pokud se nepoužívá tlumení
- Sada obsahuje veškeré příslušenství pro montáž profilu na skříň bez Silent System se 2, 3 nebo 4 posuvnými křídly
- Sada obsahuje 2 koncové dorazy, 2 krytky na výřez ocelového profilu a spojovací materiál

Obrázek	Obj. číslo	Bal.
	**9 293 053**	1 sada

Upozornění

- Zamykací systémy 1239
- Příslušenství ke kování pro posuvné a skládané dveře 1071

2 Tlumení zavírání Silent System

- Sada obsahuje všechny tlumiče zavírání pro skříň se 2 nebo 3 posuvnými dveřmi
- Sada na 3 dveře včetně tlumení středních dveří, otvírat lze doprava i doleva

Obrázek	Maximální hmotnost dveří kg	Obj. č. / Počet dveří		Bal.
		2 dveře	3 dveře	
	25	**9 242 213**	**9 242 215**	1 sada
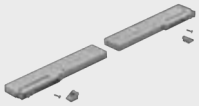	40	**9 242 219**	**9 242 221**	1 sada

3 Nosné a vodicí profily

Nosný profil

- Nosný profil před půdou

Upozornění:
- Na vyžádání lze vyrobit profily v zakázkových délkách s předvrtanými otvory
- Tyto položky slouží výhradně ke kalkulaci poptávky. Tyto položky **nejsou** běžně prodejné
- Referenční délka 1000 mm

Obrázek	Provedení	Materiál	Povrchová úprava	Délka mm	Obj. číslo	Bal.
	LA 11325	Hliník	stříbřitě eloxováno	individuální	**9 261 598**	100 ks
	LA 11325	Hliník	bez povrchové úpravy	individuální	**9 261 600**	100 ks
	LA 11425	Ocel	pozinkováno	individuální	**9 261 602**	100 ks

Vodicí profil

- Vodicí profil přede dnem

Upozornění:
- Na vyžádání lze vyrobit profily v zakázkových délkách s předvrtanými otvory
- Tyto položky slouží výhradně ke kalkulaci poptávky. Tyto položky **nejsou** běžně prodejné
- Referenční délka 1000 mm

Obrázek	Provedení	Materiál	Povrchová úprava	Délka mm	Obj. číslo	Bal.
	LA 11177	Hliník	stříbřitě eloxováno	individuální	**9 261 551**	100 ks
	LA 11177	Hliník	bez povrchové úpravy	individuální	**9 261 540**	100 ks
	LA 11477	Ocel	pozinkováno	individuální	**9 261 603**	100 ks

Upozornění

- Zamykací systémy 1239
- Příslušenství ke kování pro posuvné a skládané dveře 1071

4 Příslušenství

Vyrovnávací kování

Obrázek	Popis	Obj. číslo	Bal.
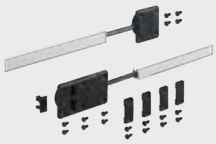	▸ Ke srovnání prohnutých dveří, lze použít proti průhybu i preventivně ▸ Pro každé posuvné křídlo by se měla použít alespoň jedna sada vyrovnávacího kování	**9 252 651**	1 sada

Spojovací plechy malé a velké

- Ke spojení segmentů posuvných dveří
- Vrtací obraz TopLine M a TopLine L
- Ocel pozinkovaná

Obrázek	Provedení	Popis	Obj. číslo	Bal.
	Poloviční vrtací obraz	Sada obsahuje 2 kusy spojovacích plechů a 16 kusů šroubů	**9 277 155**	1 sada
		Velkobalení bez upevňovacích šroubů	**9 277 157**	780 ks
	Úplný vrtací obraz	Sada obsahuje 2 spojovací plechy a 16 šroubů	**9 277 156**	1 sada
		Velkobalení bez upevňovacích šroubů	**9 277 158**	160 ks

Technické informace

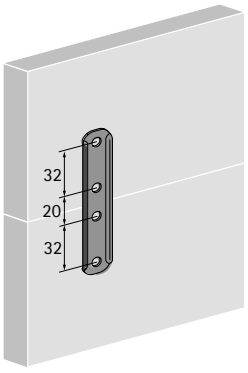

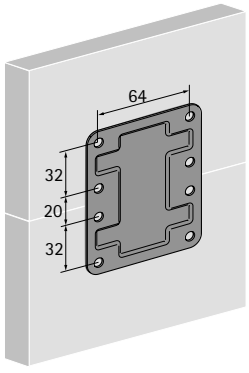

Upozornění

▸ Zamykací systémy	1239
▸ Příslušenství ke kování pro posuvné a skládané dveře	1071



Pro lepší design nábytku

SlideLine M zlepší funkčnost a vzhled nábytku. Ať se jedná o obývákové stěny a policové systémy, nebo o horní kuchyňské skříňky, koupelnový nábytek a kancelářské skříně. Univerzální systém se hodí pro všechny obvyklé nábytkové konstrukce s dřevěnými nebo skleněnými dveřmi. K dispozici jsou profily vhodné pro několik tlouštěk polic. Tlumení Silent System je integrováno ve vozíku a tlumí dveře ve směru zavírání, otevírání i kolize.



Kompletní komfort:
Tlumení Silent System ve směru zavírání, otvírání i kolize



Rychlá montáž bez nářadí:
Snadná montáž posuvných dveří.



Perfektní:
Integrované seřízení výšky zajistí přesné vyrovnání dveří.



Komortní a rychlá:
Montáž profilu probíhá na sestaveném korpusu, jednoduše se upevní vruty.



Nábytek s doladěným designem:
Na nosný profil se nalepí dekorativní páska v jedné ze tří barev.



Design v pohybu:
SlideLine M nabízí možnost jedinečného uspořádání.

hettich.com/short/b56580

Zjistěte více:
Inspiraci a další podrobnosti o výrobcích naleznete na našich webových stránkách.

Přehled parametrů 874
- Konstrukční princip
- Všeobecné informace
- Rozměry a hmotnost dveří

Rozměry 875 – 877



Jednotlivé součásti 878 – 880



Zamykací systémy 1239



Příslušenství 1071

Technické informace
- Kritéria kvality 1085

Hettich technický asistent
- Rozměry a montáž
- Seřízení
- Služby

hettich.com/short/ece221

Konstrukce



Všeobecné informace

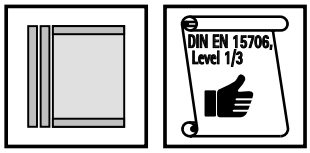

Rozměry a hmotnost dveří

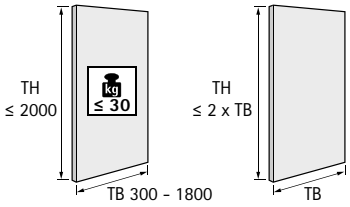

TB	300	400	500	600	700	800	900	1000	...	1800
TH ≤	600	800	1000	1200	1400	1600	1800	2000	...	2000

hettich.com/short/8681f2

Počet a pozice dveří

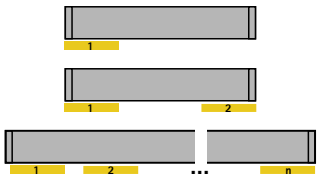

Seřízení výšky

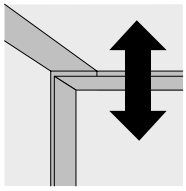

± 2

Materiál dveří

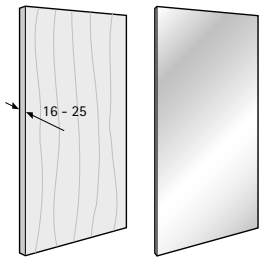

Tlumení Silent System

	1 dveře	více dveří
Tlumení ve směru zavírání	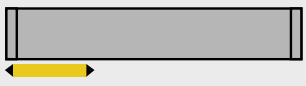	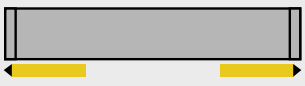
Tlumení ve směru otvírání		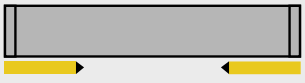
Kolizní tlumení		

Vestavné rozměry pro dřevěné dveře s tlumením a bez tlumení

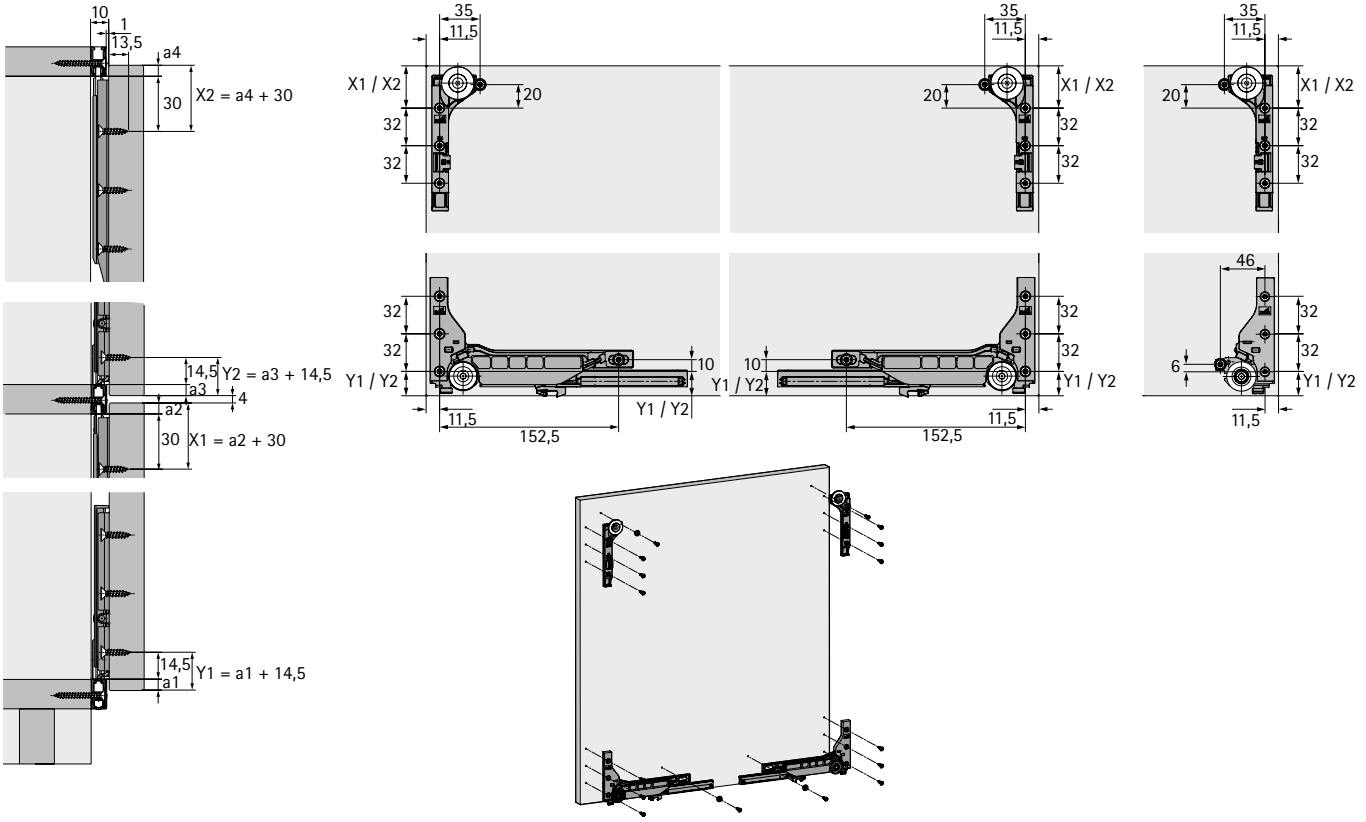

Vestavné rozměry pro lepené skleněné dveře, s tlumením

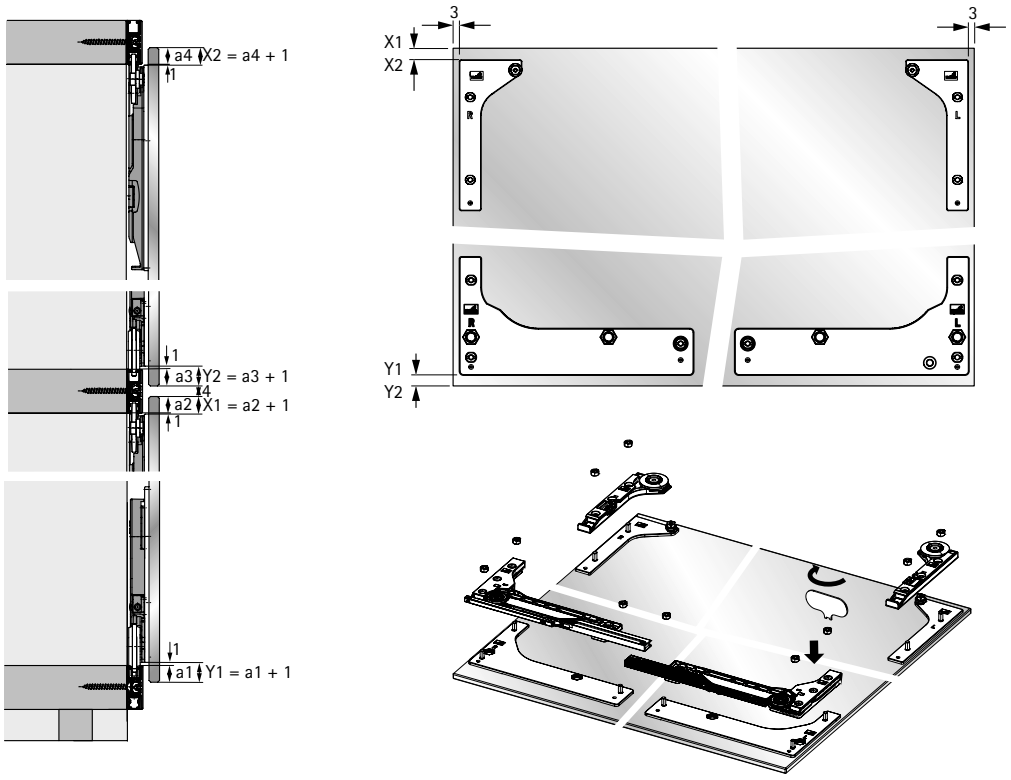

Protikolizní tlumiče dvou nebo více dveří

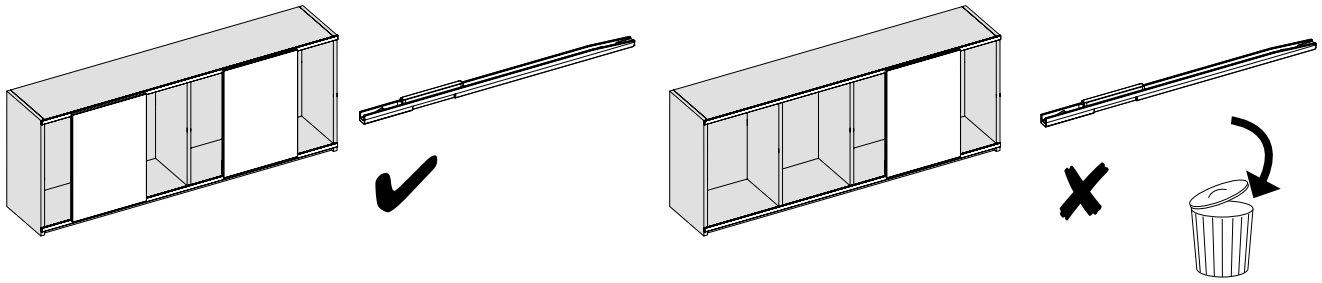

Pokud pojíždí dvoje nebo více dveří v jedné dráze, lze je tlumit pomocí kolizního tlumení.

Vestavné rozměry pro protikolizní tlumič

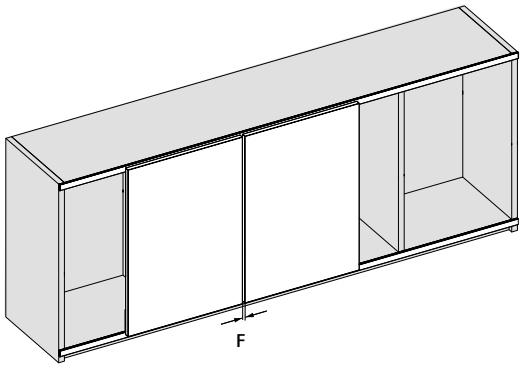

Mezera F mezi dveřmi je u dřevěných dveří závislá na vrtacích pozicích B1 a B2 pro vozíky a vodicí díly.
Při použití standardního vrtacího obrazu je mereza F = 10 mm.

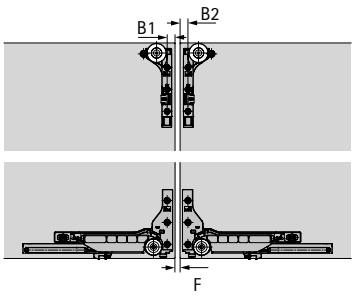

Mezera F mm	Vrtací obraz B1 mm	Vrtací obraz B2 mm
10	11,5	11,5
8	12,5	12,5
6	13,5	13,5
4	14,5	14,5
2	15,5	15,5

V závislosti na šířce dveří, výšce dveří a rychlosti zavírání nelze kolizi dveří na horních okrajích vyloučit, pokud mezera F < 10 mm.
Pro skleněné dveře proto společnost Hettich doporučuje mezeru F = 10 mm.

Oblast použití

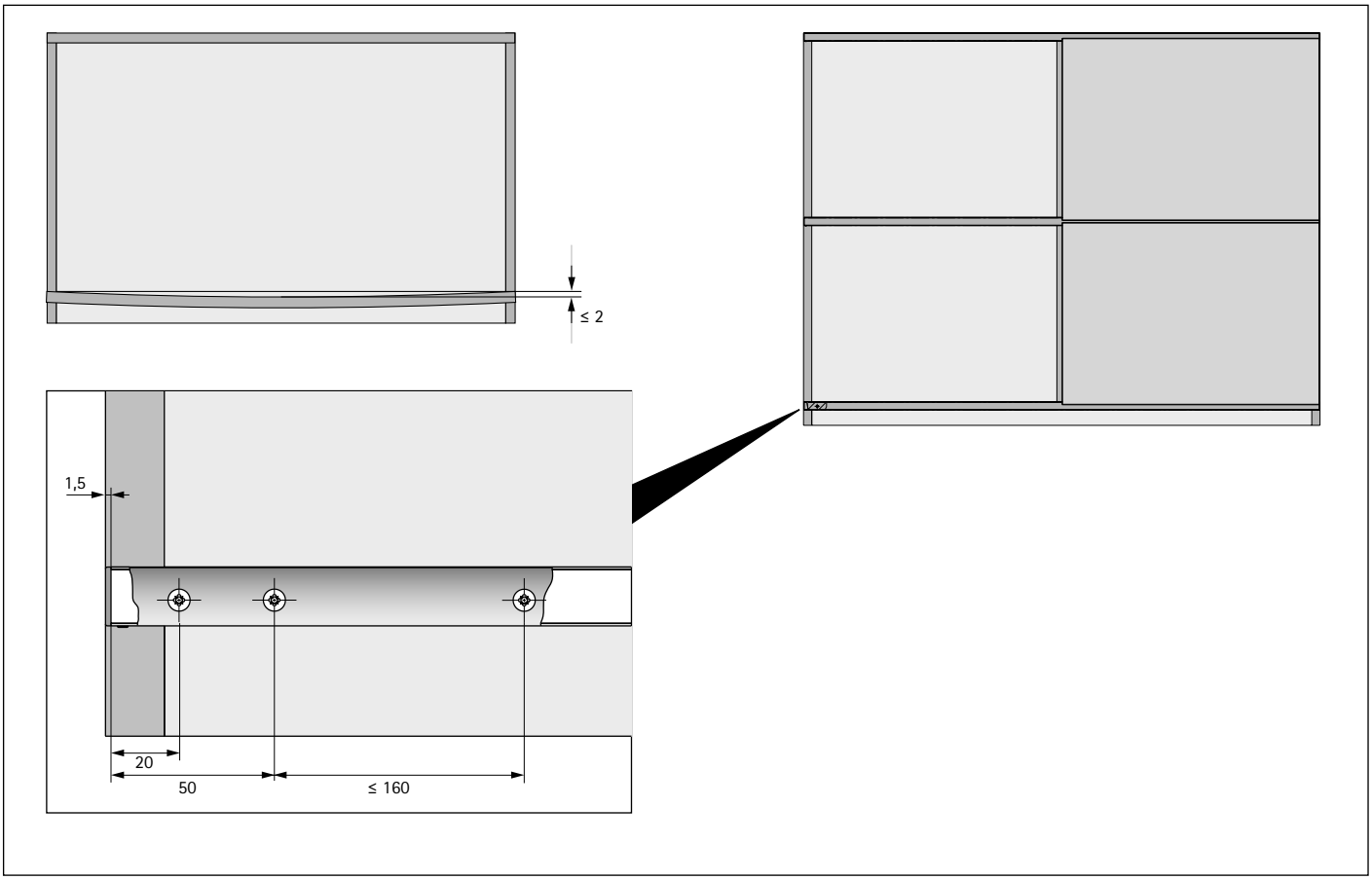

Oblast použití
Nábytkové kování SlideLine M je určeno k montáži do nábytku používaného v suchých interiérech. Provedení kování s tlumením splňuje požadavky normy DIN EN 15706 úroveň 3. Kování bez tlumení splňuje požadavky normy DIN EN 15706 úroveň 1.

Technické parametry

Hmotnost dveří:	do 30 kg	
Rozměry dveří:	min.	max.
Šířka:	300 mm	1800 mm
Výška:	300 mm	2000 mm
Max. poměr výšky H k šířce B:	H ≤ 2 B	
Tloušťky dílců:	15 mm, 16 mm, 18 mm, 19 mm, 22 mm, 25 mm	
Seřízení výšky:	+/- 2,0 mm	

Při konstrukci nábytku je nutno vzít v úvahu, že výška dveří by neměla překročit dvojnásobek šířky dveří. Až do této relativní výšky splňuje SlideLine M výše uvedené požadavky na kvalitu a bezpečnost podle DIN EN 15706. Při překročení stanovené maximální relativní výšky musí být konstrukce nábytku podrobena funkční a bezpečnostní zkoušce v souladu s příslušnou normou pro nábytek.
Verze kování bez tlumení splňuje požadavky DIN EN 15706 úroveň 1 na zkoušku zavírání s tažným zatížením 2 kg. Má-li odolávat vyššímu zatížení, např. z důvodů specifikace standardu nábytku, musí výrobce zajistit příslušná konstrukční opatření (např. vložené provedení).

Bezpečnostní riziko
Kování pro posuvné dveře SlideLine M je vhodné pouze pro takové použití, u kterého je jak samotnou konstrukcí tak i dostatečně přesnou výrobou vždy (tj. i v případě obzvláště velkého zatížení dílce, na kterém je upevněn profil) zaručena rovnoběžnost horního a dolního profilu s tolerancí max. +/- 1 mm. Pokud tento předpoklad není zaručen, např. z důvodu průhybu police, na které je upevněný dolní nosný profil, pak existuje bezpečnostní riziko (vypadnutí dveří), které může vést k poranění osob.
Dorazy musí být v profilu namontovány dostatečně pevně, jinak hrozí bezpečnostní riziko (vyjetí dveří z profilu), které může vést k poranění osob.

Přehled systému

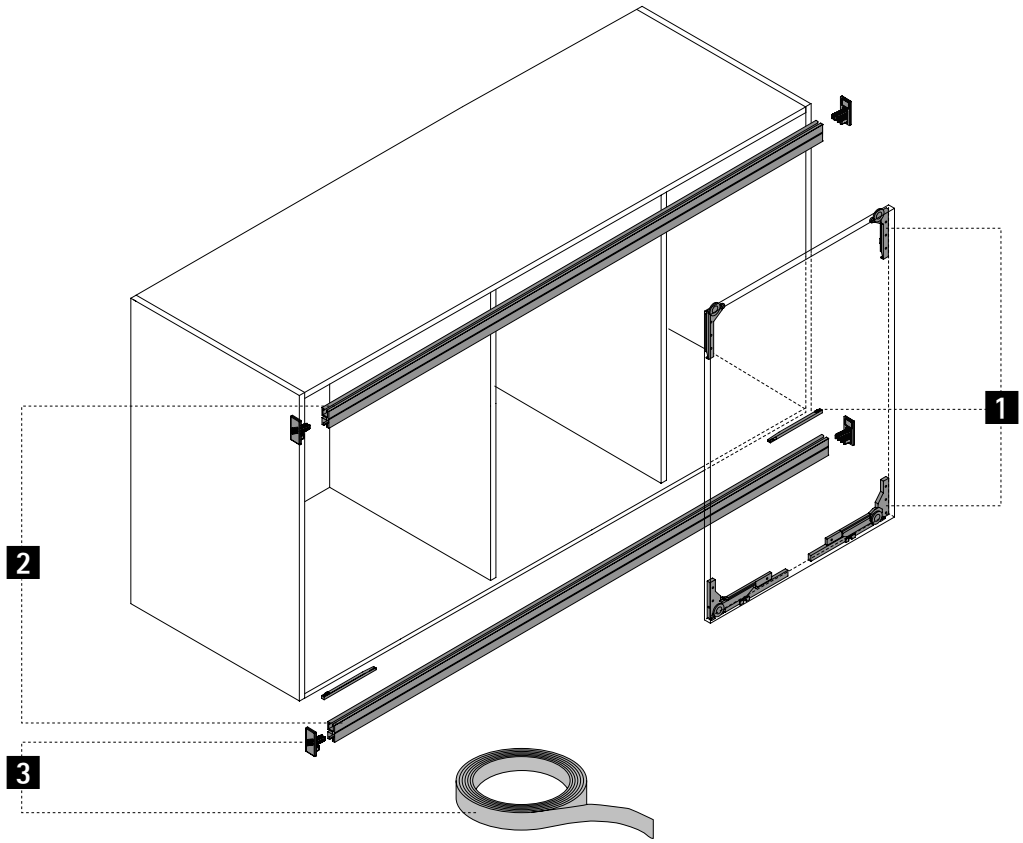

1 Nosné vozíky a vodicí díly



2 Profily

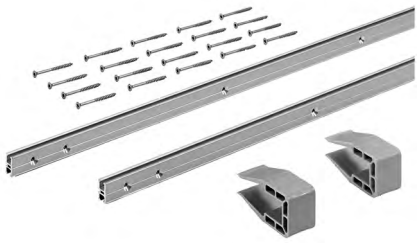

3 Dekorativní pásky



4 Příslušenství



1 Nosné vozíky a vodicí díly

Sada obsahuje všechny díly potřebné pro 1 dřevěné posuvné dveře

Obrázek	Silent System	Max. hmotnost dveří kg	Min. šířka dveří mm	**Obj. číslo**	Bal.
	s tlumením ve směru zavírání, otvírání i kolize	10	450	**9 201 921**	1 sada
		30	450	**9 156 338**	1 sada
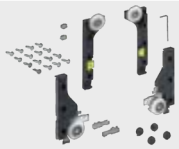	bez tlumení	30	300	**9 156 339**	1 sada

2 Profily

- Včetně montážních sponek k usnadnění montáže profilu
- Profily je možné v příslušné délce rozdělit a použít jako horní nebo dolní profil
- Hliník, stříbřitě eloxovaný

Obrázek	Počet profilů	Výška profilu mm	Tloušťka materiálu mm	Délka mm	**Obj. číslo**	Bal.
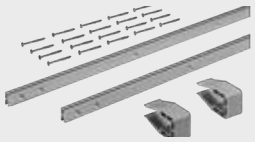	Sada obsahuje 2 profily	16	15, 16	2500	**9 209 165**	1 sada
				4000	**9 209 166**	1 sada
		18	18, 19	2500	**9 209 167**	1 sada
				4000	**9 209 218**	1 sada
		22	22	2500	**9 209 219**	1 sada
				4000	**9 209 220**	1 sada
		25	25	2500	**9 209 221**	1 sada
				4000	**9 209 222**	1 sada
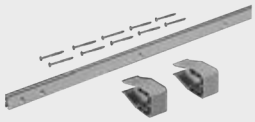	Sada obsahuje 1 profil (doplněk pro použití v nábytku s dveřmi nad sebou s lichým počtem profilů)	16	15, 16	2500	**9 209 223**	1 sada
				4000	**9 209 224**	1 sada
		18	18, 19	2500	**9 209 225**	1 sada
				4000	**9 209 226**	1 sada
		22	22	2500	**9 209 228**	1 sada
				4000	**9 209 229**	1 sada
		25	25	2500	**9 209 230**	1 sada
				4000	**9 209 231**	1 sada

Upozornění

- Zamykací systémy 1239
- Příslušenství ke kování pro posuvné a skládané dveře 1071

hettich.com/short/25630e

3 Dekorativní pásky

- K doladění barvy nosného profilu
- Sada obsahuje všechny potřebné prvky pro 1 nosný profil
- Upozornění: Pro každou sadu se 2 profily je třeba zvlášť objednat 2 sady dekorativních prvků

Obrázek	Výška profilu mm	Délka mm	Obj. číslo / barva			Bal.
			stříbrná	černá	bílá	
	16	2500	**9 209 232**	**9 209 269**	**9 209 272**	1 sada
		4000	**9 209 268**	**9 209 271**	**9 209 273**	1 sada
	18	2500	**9 209 277**	**9 209 279**	**9 209 281**	1 sada
		4000	**9 209 278**	**9 209 280**	**9 209 283**	1 sada
	22	2500	**9 209 286**	**9 209 308**	**9 209 310**	1 sada
		4000	**9 209 287**	**9 209 309**	**9 209 311**	1 sada
	25	2500	**9 209 399**	**9 209 402**	**9 209 404**	1 sada
		4000	**9 209 400**	**9 209 403**	**9 209 405**	1 sada

4 Příslušenství

Sada doplňků pro skleněné dveře s tlumením

Obrázek	Popis	Obj. číslo	Bal.
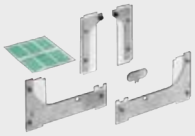	▸ Sada obsahuje všechny potřebné doplňkové díly k nalepení pro 1 skleněné posuvné dveře s tlumením ▸ Pro použití se 2-složkovými lepidly ▸ Dodáváno bez lepidla ▸ Materiál montážního adaptéru: zinkový odlitek podle DIN EN 12844-ZP5	**9 184 566**	1 sada

Distanční profil

- Pro vyrovnání odskoku vodorovných dílců
- Zabraňuje prohnutí nosných profilů
- Snadná montáž nalepením na hranu materiálu mezi boky případně mezistěny
- Přiléhavé řešení bez mezery mezi hranou a profilem
- Dodává se v roli 15 m, ke zkrácení
- Tloušťka 1 mm, šedá barva

Obrázek	Montážní pokyn	Výška profilu mm	Tloušťka materiálu mm	Obj. číslo	Bal.
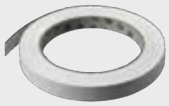	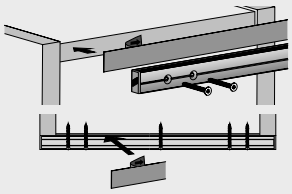	16	16 - 19	**9 200 421**	1 ks
		22	22 - 25	**9 200 422**	1 ks

Distanční držák

Obrázek	Montážní pokyn	Popis	Obj. číslo	Bal.
	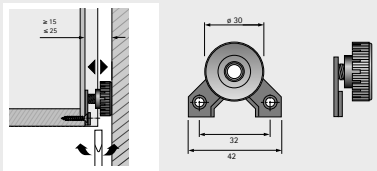	▸ Pro seřízení závěsných skříněk ▸ Seřízení hloubky 15 - 25 mm ▸ Snadná montáž samolepicí páskou; lze dodatečně přišroubovat	**0 020 784**	1/100 ks

Upozornění

▸ Zamykací systémy	1239
▸ Příslušenství ke kování pro posuvné a skládané dveře	1071

hettich.com/short/25630e

▸ Přehled sortimentu a technické porovnání

	SlideLine M vložený	SlideLine 55 Plus	SlideLine 55
			
Strana	886 - 892	894 - 903	904 - 911
Popis	Kování pro posuvné dveře s dolním nosným profilem a 1 nebo 2 dráhami	Kování pro posuvné dveře s dolním nosným profilem a 2 dráhami	Kování pro posuvné dveře s dolním nosným profilem a 2 dráhami
Počet drah	2	2	2
Pohyb křídla	Horizontální	Horizontální	Horizontální
Konstrukce	Vložená	Vložená a naložená	Vložená
Hmotnost dveří	Max. 30 kg	▸ Max. 15 kg s plastovým profilem ▸ Max. 30 kg s hliníkovým profilem	▸ Max. 15 kg s plastovým profilem ▸ Max. 30 kg s hliníkovým profilem
Materiál dveří	Dřevo	Dřevo	Dřevo
Šířka dveří mm	300 - 1800 mm	400 - 2000 mm	400 - 2000 mm
Výška dveří mm	Max. 2000 mm	700 - 1500 mm	700 - 1500 mm
Silent System	Tlumení ve směru zavírání, tlumení ve směru otvírání, protikolizní tlumení	Tlumení ve směru zavírání, tlumení ve směru otvírání	Tlumení ve směru zavírání
Zamykací systém	▸ Mechanický	▸ Mechanický	▸ Mechanický

Kování pro vložené posuvné dveře

Přehled sortimentu a technické porovnání

SysLine S	TopLine 110	TopLine 25 a TopLine 27	TopLine 1
			
912 - 929	930 - 936	938 - 953	954 - 969
Kování pro posuvné dveře s horním nosným profilem pro skříně s 1 nebo 2 dveřmi	Kování pro posuvné dveře s horním nosným profilem pro skříně s 1 nebo 2 dveřmi	Kování pro posuvné dveře s horním nosným profilem pro skříně s 1, 2 nebo 3 dveřmi	Kování pro posuvné dveře s horním nosným profilem pro skříně s 1, 2 nebo 3 dveřmi
1 nebo 2	2	1 nebo 2	2
Horizontální	Horizontální	Horizontální	Horizontální
Vložená	Vložená	Vložená	Vložená
Max. 15 kg	Max. 20 kg	Max. 25 kg	Max. 75 kg
Dřevo / dřevo, hliník	Dřevo / dřevo, hliník	Dřevo	Dřevo
400 - 1000 mm	500 - 1500 mm	500 - 1750 mm	500 - 2000 mm
Max. 1500 mm	Max. 2000 mm	Max. 2000 mm	Max. 2500 mm
Tlumení ve směru zavírání tlumení ve směru otvírání	Tlumení ve směru zavírání	Tlumení ve směru zavírání	Tlumení ve směru zavírání
▸ Mechanický	▸ Mechanický	▸ Mechanický	▸ Mechanický

▸ Přehled sortimentu a technické porovnání

	SlideLine 56	SlideLine 97
		
Strana	970 - 975	976 - 984
Popis	Kování pro posuvné dveře s dolním nosným profilem a 2 dráhami	Kování pro skleněné posuvné dveře s dolním nosným profilem se 2 dráhami
Počet drah	2	2
Pohyb křídla	Horizontální	Horizontální
Konstrukce	Vložená	Vložená
Hmotnost dveří	Max. 40 kg	Max. 50 kg
Materiál dveří	Dřevo	Sklo
Šířka dveří mm	500 - 1000 mm	250 - 2000 mm
Výška dveří mm	700 - 2000 mm	300 - 2800 mm
Silent System	Tlumení ve směru zavírání	-
Zamykací systém	▸ Mechanický	▸ Mechanický



Jeden systém, nesčetné možnosti použití

Se systémem SlideLine M je konstrukce a výroba skříní s 1, 2 nebo 3 posuvnými dveřmi hravě snadná. SlideLine M nadchne v nejrůznějším nábytku: v horní kuchyňské skříňce, ve výklenku, v dětském pokoji. Pohyb dveří je měkce a tiše tlumený při zavírání, otvírání i při vzájemném kolizním pohybu. Nosné a vodicí profily se dají namontovat na korpus či pracovní desku z rozličných materiálů.



Tvůrčí možnosti:
SlideLine M je všestranný talent v kuchyni.



Bez rizika:
SlideLine M je bezpečný.



Osvědčený systém:
Používají se standardní sady kování SlideLine M.



Flexibilní montáž:
Profily se dají přišroubovat, přilepit nebo zapustit do drážky.



Jedinečný dvoudráhový:
SlideLine M je oblíbený díky rozmanitosti použití.



Rychlá montáž bez nářadí:
Snadná montáž posuvných dveří.

hettich.com/short/ee97b3

Zjistěte více:
Inspiraci a další podrobnosti o výrobcích naleznete na našich webových stránkách.

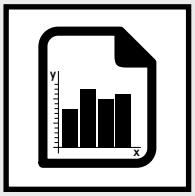

Přehled parametrů **888**
- Konstrukční princip
- Všeobecné informace
- Rozměry a hmotnost dveří

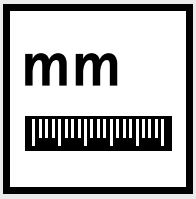

Rozměry **889**



Jednotlivé součásti **890 – 893**



Zamykací systémy **1239**



Příslušenství **1071**



Technické informace
- Kritéria kvality **1085**





hettich.com/short/3ebda5

Hettich technický asistent
- Rozměry a montáž
- Seřízení
- Služby

Konstrukce



Všeobecné informace

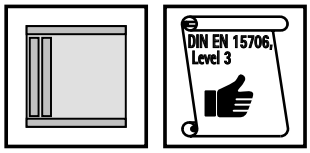

Rozměry a hmotnost dveří

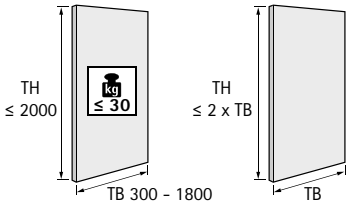

TB	300	400	500	600	700	800	900	1000	...	1800
TH ≤	600	800	1000	1200	1400	1600	1800	2000	...	2000

hettich.com/short/8681f2

Počet a pozice dveří

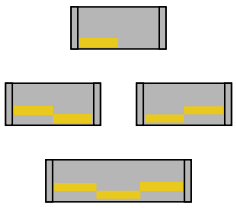

Seřízení výšky

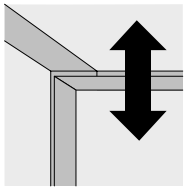

± 2

Materiál dveří

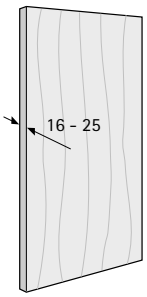

Tlumení Silent System

	1 dveře	2 dveře	3 dveře	
Tlumení ve směru zavírání	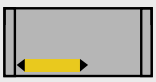	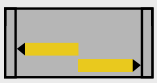		
Tlumení ve směru otvírání			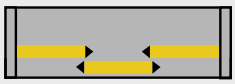	
Kolizní tlumení			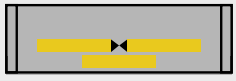	

Vestavné rozměry 2-dráhového nosného profilu k přišroubování a přilepení

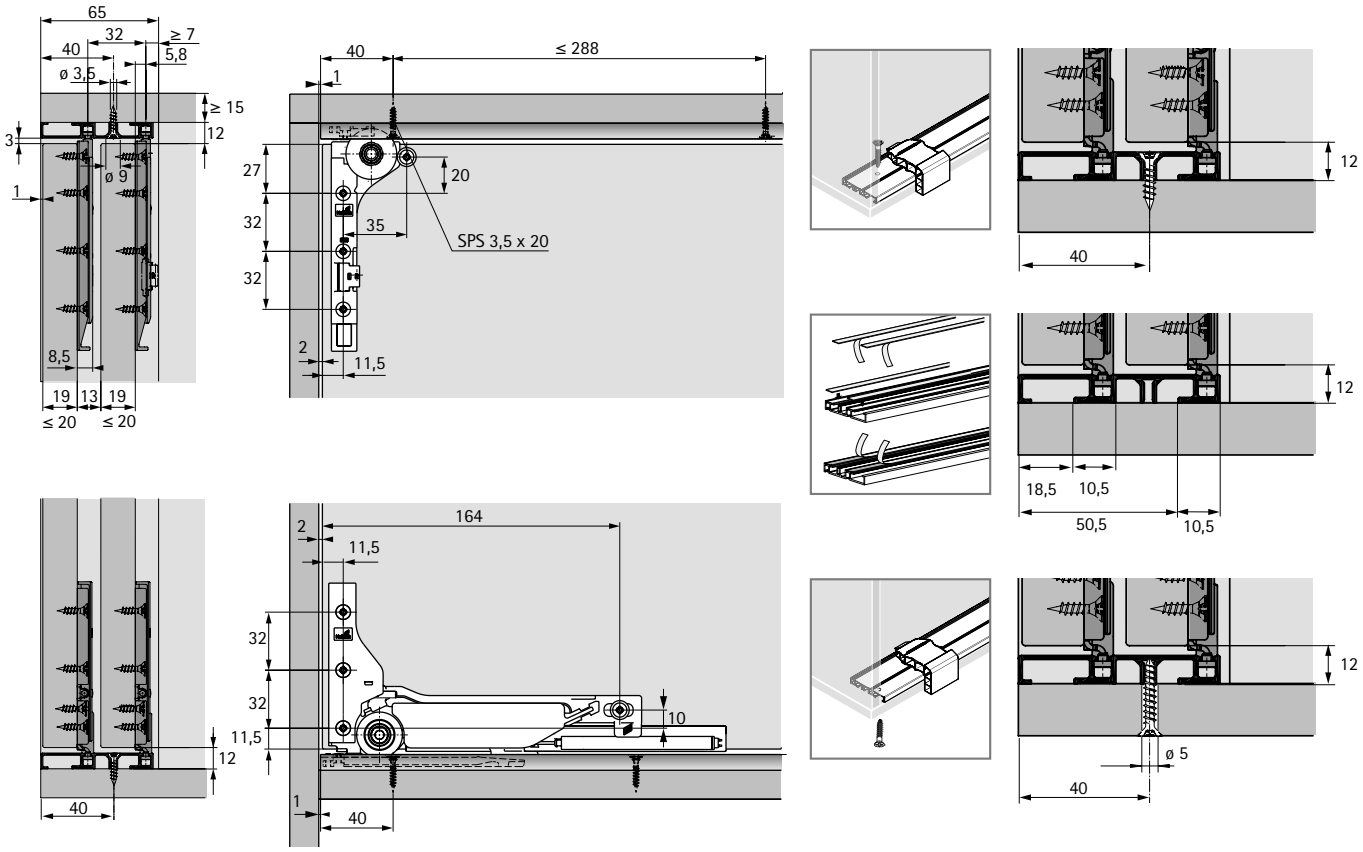

Vestavné rozměry 1-dráhového nosného profilu k zalisování

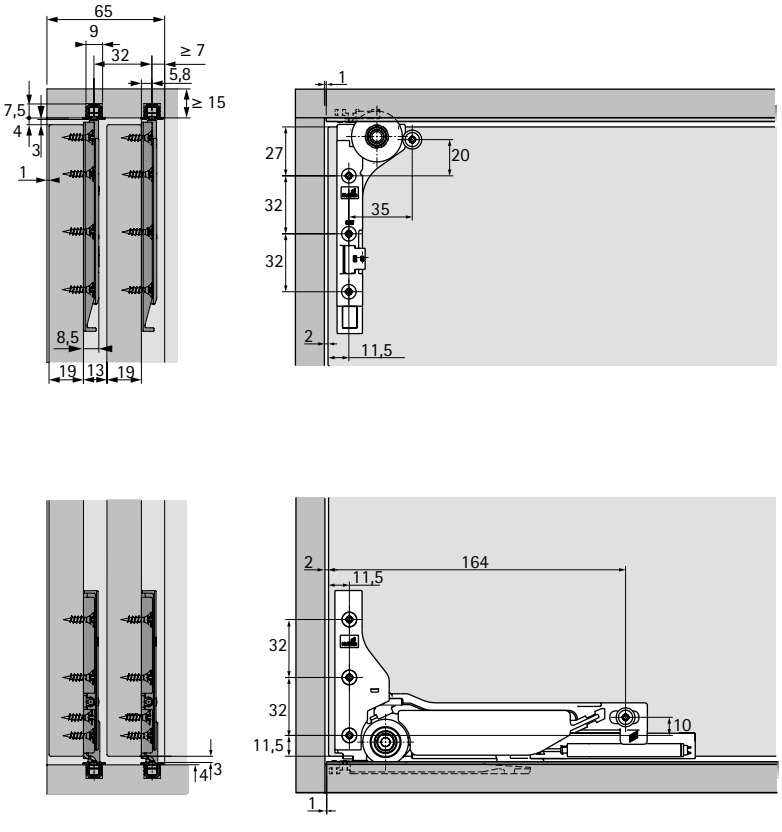

Vestavné rozměry pro doraz

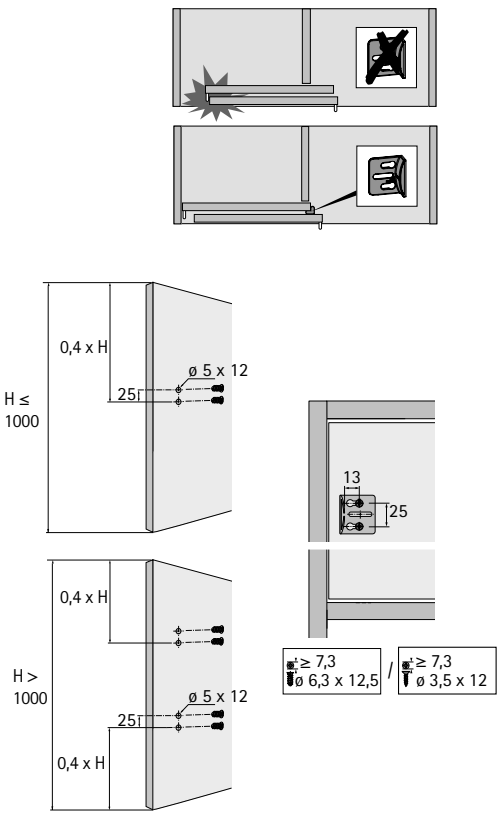

Přehled systému

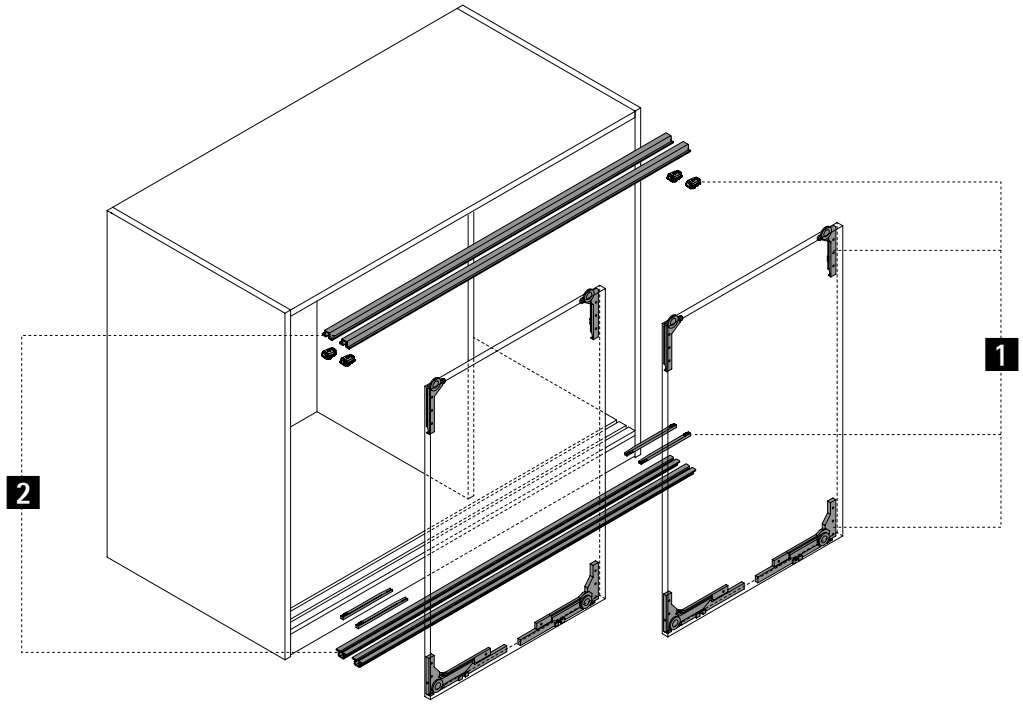

1 Nosné vozíky a vodicí díly



2 Profily



3 Příslušenství



1 Nosné vozíky a vodicí díly

- Sada obsahuje všechny díly potřebné pro 1 posuvné dřevěné dveře

Obrázek	Silent System	Max. hmotnost dveří kg	Min. šířka dveří mm	Obj. číslo	Bal.
	s tlumením ve směru zavírání, otvírání i kolize	10	450	**9 201 921**	1 sada
		30	450	**9 156 338**	1 sada
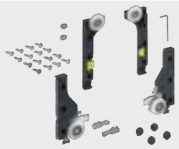	bez tlumení	30	300	**9 156 339**	1 sada

2 Profily

- Sady obsahují všechny profily pro skříň s 1, 2 nebo 3 posuvnými dveřmi.
- Hliník, stříbřitě eloxovaný

Obrázek	Popis	Délka mm	Obj. číslo	Bal.
	▸ 2dráhový nepředvrtaný profil k přišroubování přes šroubovací žlábek nebo k přilepení vhodnou lepicí páskou	2500	**9 227 245**	1 sada
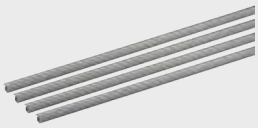	▸ 1dráhový profil k zalisování do drážky	2500	**9 227 246**	1 sada
	▸ 2dráhový nepředvrtaný profil k přišroubování přes šroubovací žlábek nebo k přilepení vhodnou lepicí páskou	4000	**9 236 576**	1/100 ks
	▸ 2dráhový předvrtaný profil k přišroubování	2500	**9 227 183**	1/100 ks
	▸ 1dráhový profil k zalisování do drážky	4000	**9 239 329**	1/100 ks

Upozornění

- Zamykací systémy 1239
- Příslušenství ke kování pro posuvné a skládané dveře 1071

hettich.com/short/438c73

3 Příslušenství

Upevňovací šrouby

Obrázek	Popis	Tloušťka dílce mm	Obj. číslo	Bal.
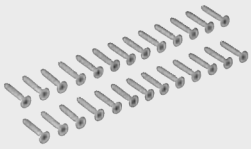	▸ Pro 2dráhový nosný profil k upevnění pomocí šroubů skrytých ve žlábku ▸ Pro jednu sadu profilů je třeba použít jednu sadu šroubů	16	**9 229 240**	1 sada
		18 - 19	**9 229 241**	1 sada
		25	**9 229 243**	1 sada

Lepicí páska

Obrázek	Popis	Obj. číslo	Bal.
	▸ Oboustranná lepicí páska pro přilepení 2dráhového nosného profilu ▸ Pro nosný profil délky 2500 mm použijte 5 metrů lepicí pásky ▸ Při použití lepicí pásky je třeba vhodně očistit povrch ▸ Dodává se v roli 25 m ▸ Lze snadno zkrátit	**9 227 006**	4 ks

Montážní pomůcka

Obrázek	Popis	Obj. číslo	Bal.
	▸ Pro 2dráhový nosný profil k přišroubování nebo k přilepení ▸ Pro montáž jsou potřebné 2 montážní pomůcky	**9 229 154**	50 ks

Distanční díl k přišroubování

Obrázek	Popis	Obj. číslo	Bal.
	▸ Volitelně k použití s úchytkou ▸ Pro skříň se 2 dveřmi o výšce < 1000 mm je zapotřebí 1 doraz / distanční díl ▸ Pro skříň se 2 dveřmi o výšce >1000 mm jsou zapotřebí 2 dorazy / distanční díly ▸ Plast šedý	**9 115 216**	1/100 ks
		9 102 993	500 ks

Upozornění

- Zamykací systémy 1239
- Příslušenství ke kování pro posuvné a skládané dveře 1071

hettich.com/short/438c73



Atraktivní kancelář

SlideLine 55 Plus spojuje komfort a design s vynikající cenou. SlideLine 55 Plus umožňuje lehký a tichý pohyb posuvných dveří - volitelně i s integrovaným tlumeným samodovíráním Silent System. Kování se dá precizně seřídit bez použití nářadí. Zejména s naloženými dveřmi vznikne individuální a hodnotný nábytek.



Efektivní:
Optimální využití úložného prostoru díky doširoka otevřeným posuvným dveřím.



Nenápadně skrytý:
Díky důmyslně vestavěnému tlumení Silent System nedochází ke ztrátě úložného prostoru.



Flexibilní:
Jeden systém pro vložené i naložené dveře.



Využití prostoru:
Otevřené posuvné dveře nepřekáží a díky tomu je na pracovišti více prostoru pro pohyb osob.

hettich.com/short/bb4a22

Zjistěte více:
Inspiraci a další podrobnosti o výrobcích naleznete na našich webových stránkách.

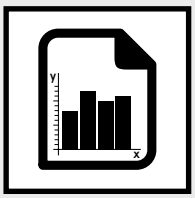

Přehled parametrů 896
- Konstrukční princip
- Všeobecné informace
- Rozměry a hmotnost dveří

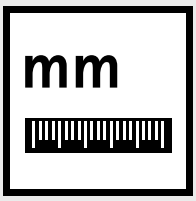

Rozměry 897 – 899



Jednotlivé součásti 900 – 903



Zamykací systémy 1239



Příslušenství 1071



Technické informace
- Kritéria kvality 1085





Hettich technický asistent
- Rozměry a montáž
- Seřízení
- Služby

hettich.com/short/1c0861

Konstrukce



Všeobecné informace

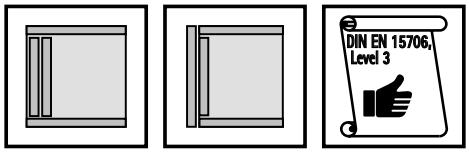

Rozměry a hmotnost dveří

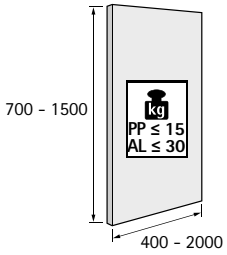

hettich.com/short/8681f2

Počet a pozice dveří

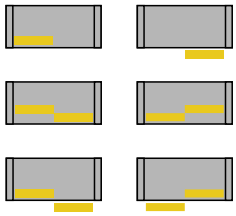

Seřízení výšky

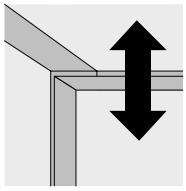

± 1,5

Materiál dveří

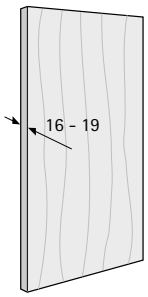

Tlumení Silent System

	1 dveře	2 dveře		
Tlumení ve směru zavírání				
Tlumení ve směru otvírání				

Vestavné rozměry pro vložené dveře

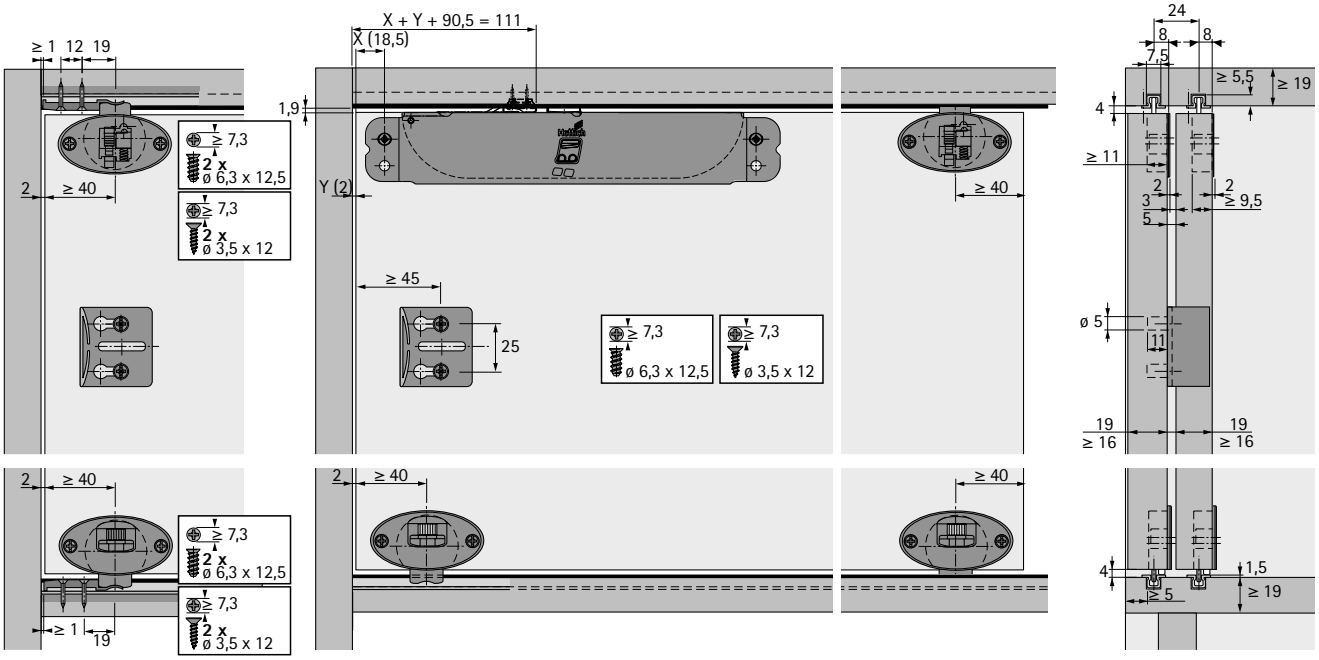

Vrtací obraz pro vložené dveře

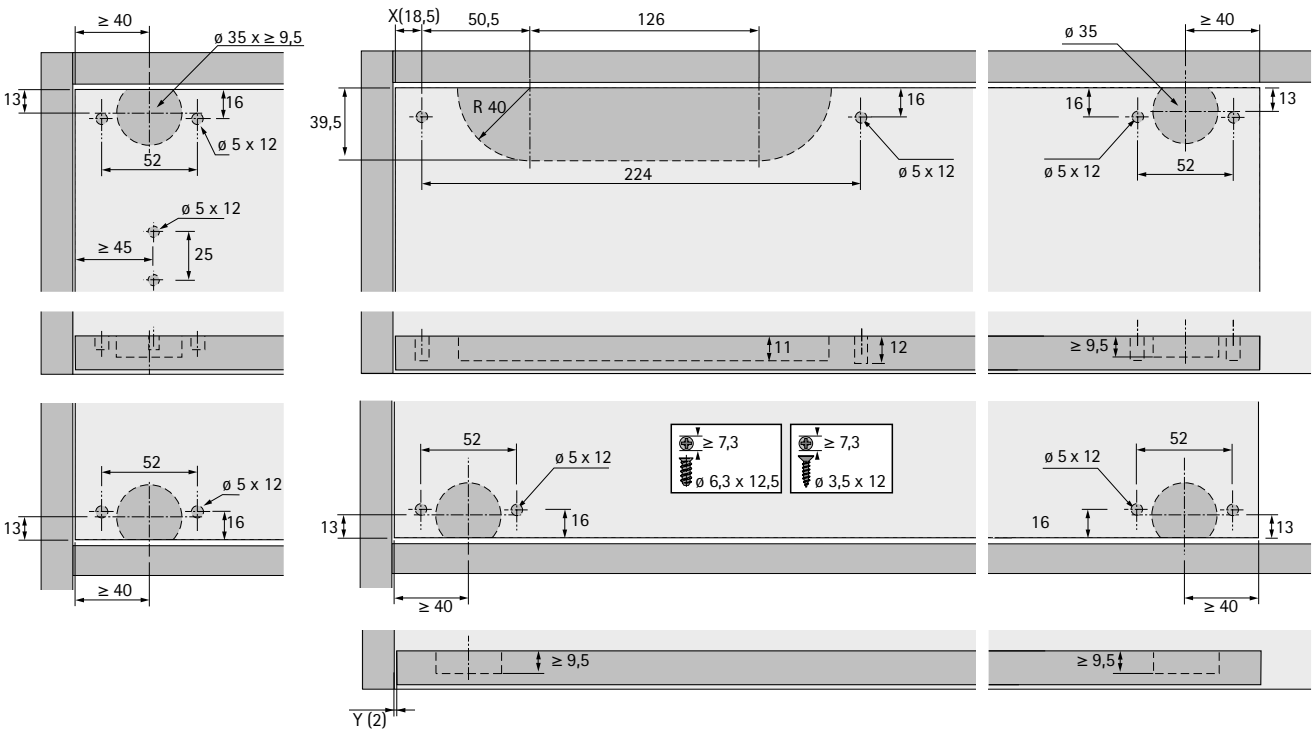

Vestavné rozměry pro 1 naložené dveře a 1 vložené dveře

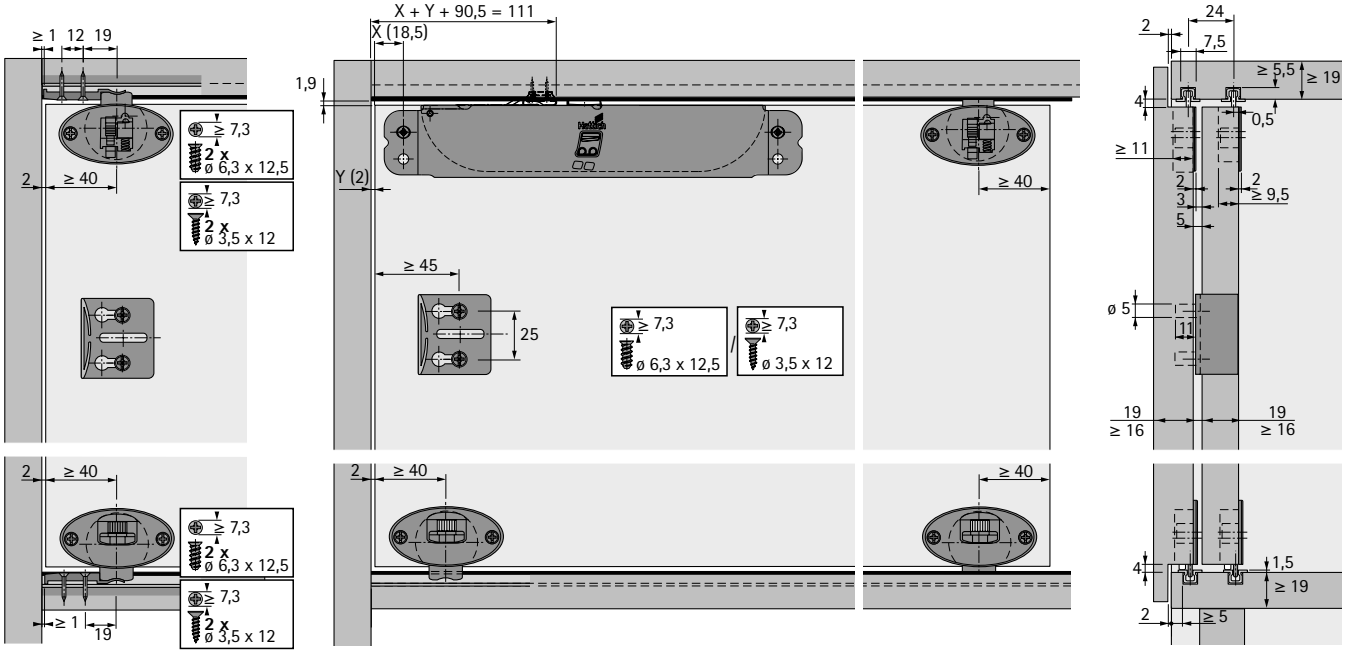

Vrtací obraz pro 1 naložené dveře a 1 vložené dveře

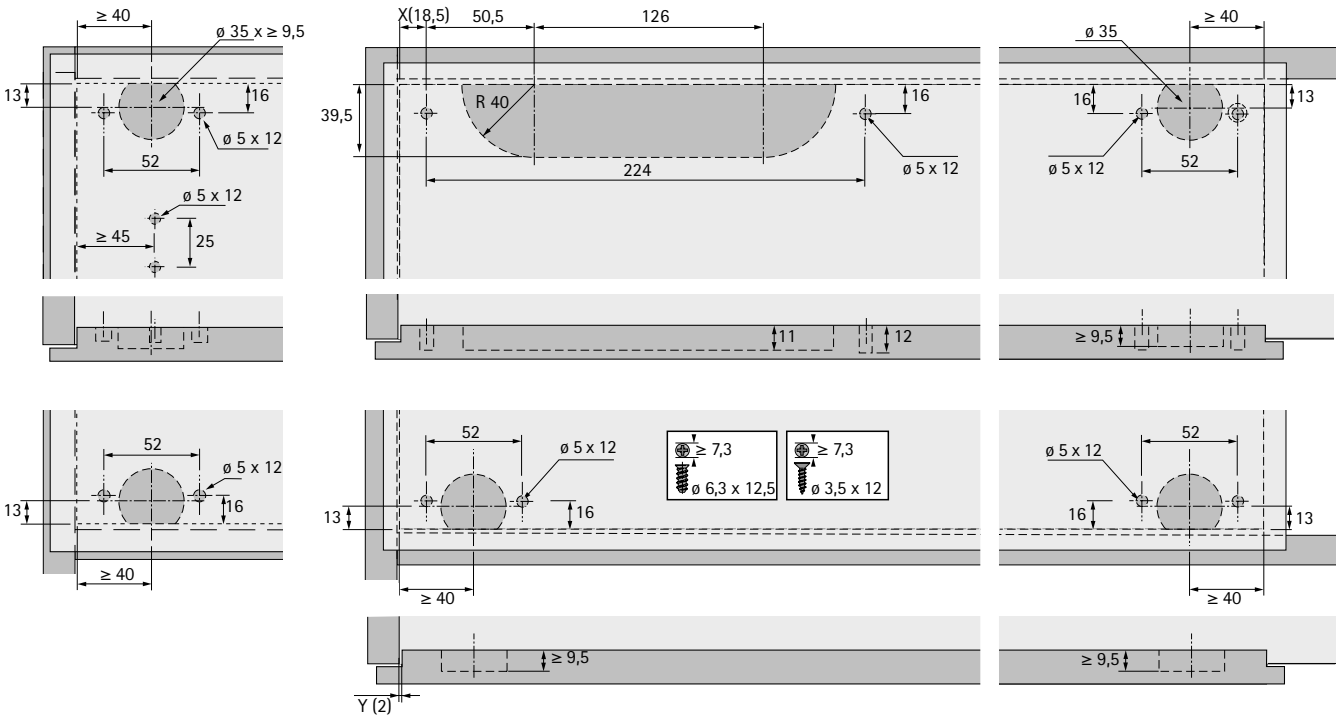

Montáž vozíků a vodicích dílů se Silent System k přišroubování

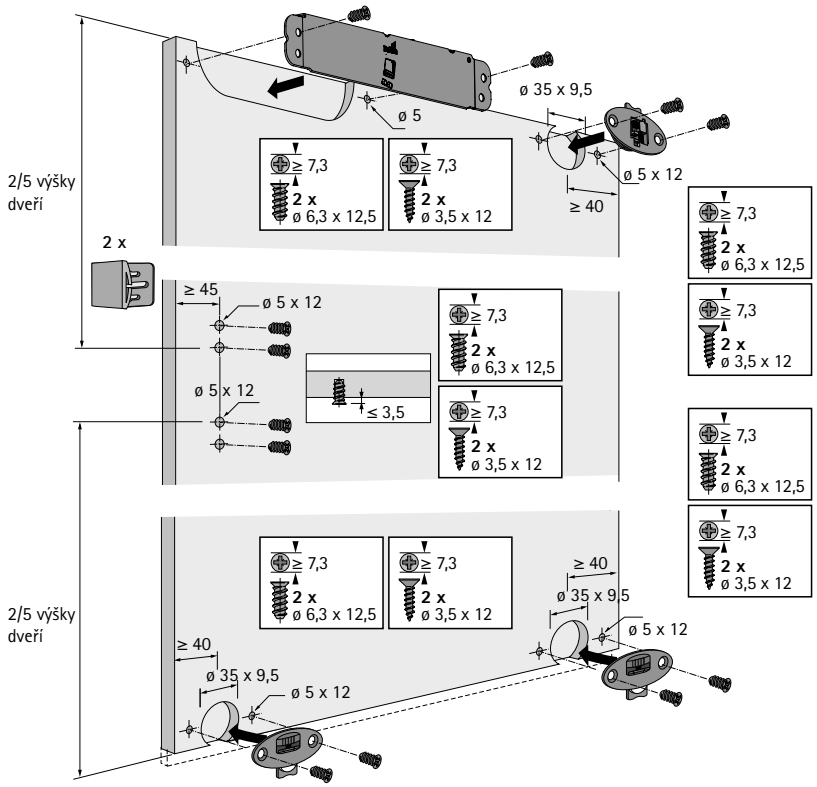

Umístění úchytek

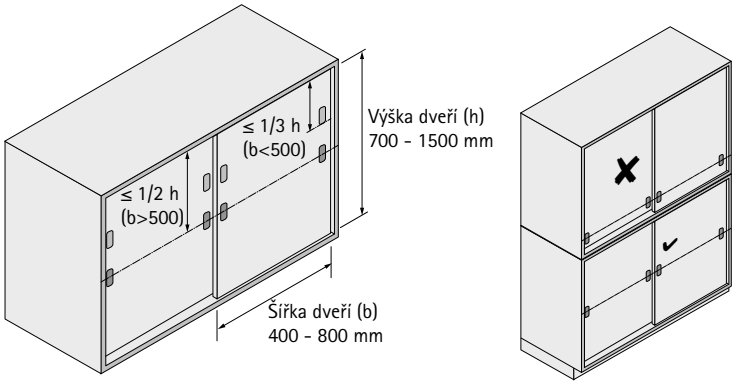

Umístění aktivátoru pro Silent System

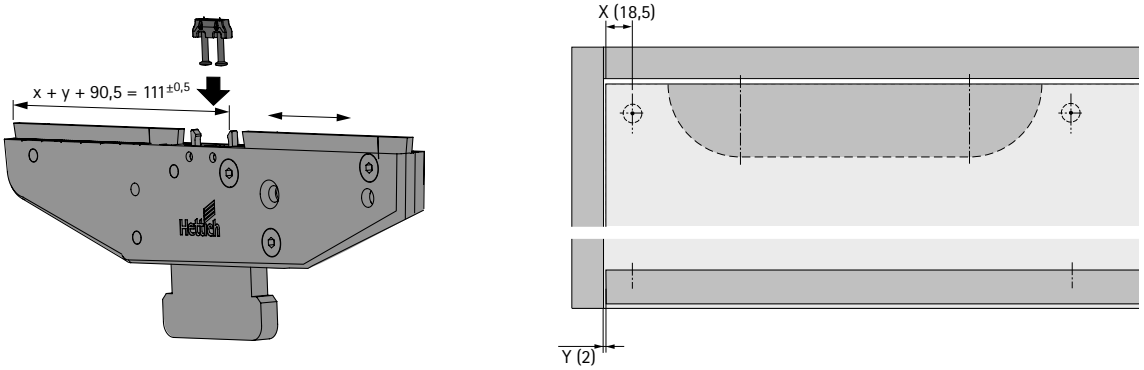

Přehled systému

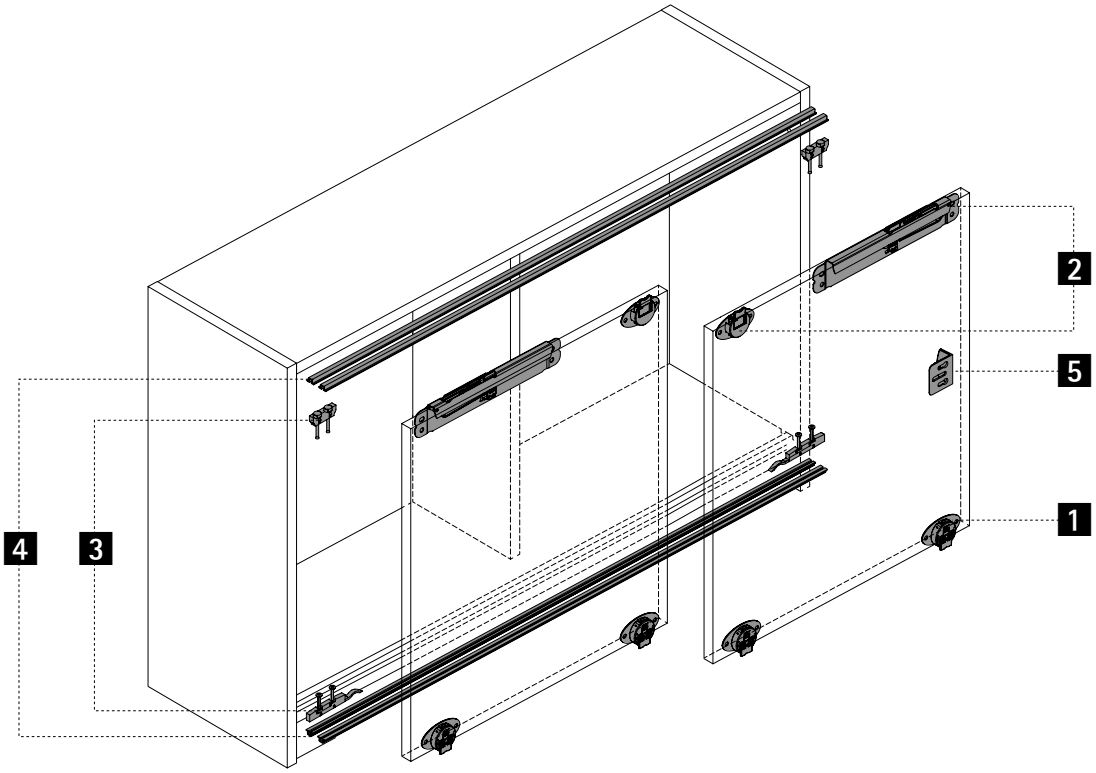

1 Vozíky



2 Vodicí díly a tlumení



3 Aktivátor a koncový doraz



4 Nosné a vodicí profily



5 Příslušenství



1 Vozíky

- Na každé dveře je třeba použít 2 vozíky
- Montáž přišroubováním
- Seřízení výšky vozíku bez použití nářadí ± 1,5 mm

Obrázek	Pozice dveří	Obj. číslo	Bal.
	vložené (pro skříně se 2 vloženými dveřmi)	**9 115 219**	1/100 ks
	naložené (pro skříně s 1 naloženými dveřmi s polodrážkou a 1 vloženými dveřmi)	**9 115 954**	1/100 ks

2 Vodicí díly a tlumení Silent System

Vodicí díly

- K montáži přišroubováním

Obrázek	Pozice dveří	Obj. číslo	Bal.
	vložené (pro skříně se 2 vloženými dveřmi)	**9 115 217**	1/100 ks
	naložené (pro skříně s 1 naloženými dveřmi s polodrážkou a 1 vloženými dveřmi)	**9 115 955**	1/100 ks

Tlumení Silent System

- Tlumič Silent System nahrazuje příslušný vodicí díl
- Pro tlumení při otvírání i zavírání je nutno použít tlumiče na obou stranách dveří
- Pro tlumení při zavírání postačí na 1 dveře 1 tlumič, pravý, nebo levý
- Montáž přišroubováním

Obrázek	Pozice dveří	Obj. č. / provedení		Bal.
		levé	pravé	
	vložené	**9 119 584**	**9 119 585**	1/30 ks
	naložené (s polodrážkou)	**9 119 587**	**9 119 586**	1/30 ks

Upozornění

- Zamykací systémy 1239
- Příslušenství ke kování pro posuvné a skládané dveře 1071

hettich.com/short/3fd13d

3 Aktivátor Silent System a koncový doraz

Aktivátor Silent System

Obrázek	Popis	Obj. číslo	Bal.
	▸ Lze použít na levé i pravé dveře ▸ Na každou tlumicí jednotku je třeba použít 1 aktivátor ▸ Upevnění předmontovanými hřebíky ▸ Plast šedý	**9 118 477**	1/300 ks

Koncový doraz

Obrázek	Popis	Obj. číslo	Bal.
	▸ Lze použít na levé i pravé dveře ▸ Na jedny dveře jsou třeba 4 koncové dorazy ▸ Při použití tlumení Silent System se koncové dorazy nepoužívají ▸ Upevnění předmontovanými hřebíky ▸ Plast šedý	**9 115 218**	1/100 ks

Pokyny k objednání kombinací aktivátorů Silent System a koncových dorazů

Posuvné dveře bez tlumení

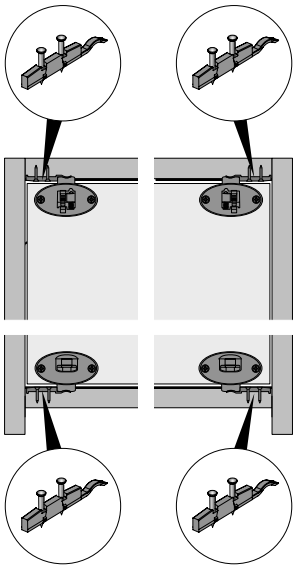

Posuvné dveře s tlumením zavírání

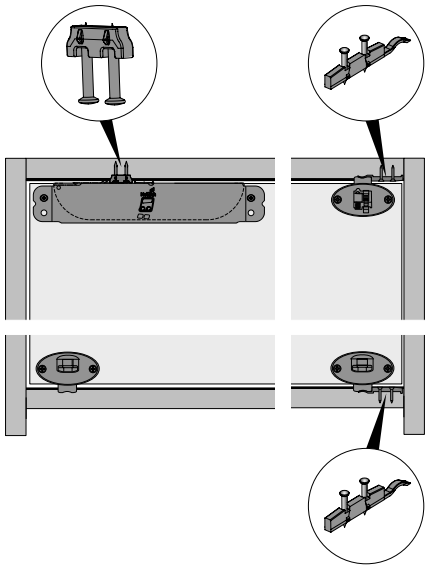

Posuvné dveře s tlumením zavírání a otvírání

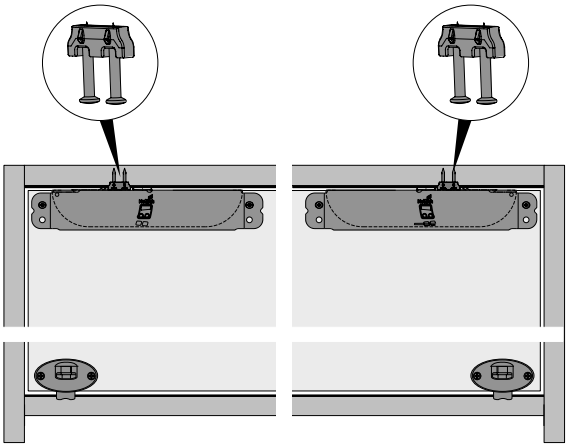

4 Nosné a vodicí profily

- U skříně se 2 dveřmi je třeba použít 4 profily
- Profily plastové: hmotnost dveří max. 15 kg
- Profily hliníkové: hmotnost dveří max. 30 kg

Obrázek	Max. hmotnost dveří kg	Materiál	Délka mm	Povrchová úprava / barva	Obj. číslo	Bal.
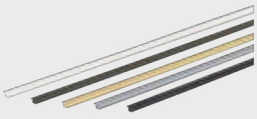	15	Plast	4000	bílá	**0 025 120**	1/30 ks
			4000	hnědá	**0 025 121**	1/30 ks
			4000	béžová	**0 025 660**	1/30 ks
			4000	šedá	**0 061 546**	1/30 ks
			4000	černá	**0 066 900**	1/30 ks
	30	Hliník	4000	stříbřitě eloxovaná	**1 079 090**	1/10 ks
			4000	tmavohnědá eloxovaná	**0 070 961**	1/10 ks

4 Referenční položky pro individuální poptávky nosných a vodicích profilů

- Tyto položky slouží výhradně ke kalkulaci poptávky. Tyto položky **nejsou** běžně prodejné
- Referenční délka 1000 mm

Obrázek	Max. hmotnost dveří kg	Materiál	Povrchová úprava / barva	Průřez profilu	Obj. číslo	Bal.
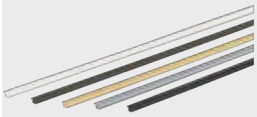	15	Plast	bílá	LA 0777	**9 316 240**	100 ks
			hnědá	LA 0777	**9 316 241**	100 ks
			béžová	LA 0777	**9 316 798**	100 ks
			šedá	LA 0777	**9 316 306**	100 ks
			černá	LA 0777	**9 262 330**	100 ks
	30	Hliník	stříbřitě eloxovaná	LA 1257	**9 262 325**	100 ks
			tmavohnědá eloxovaná	LA 1257	**9 316 243**	100 ks

5 Příslušenství

Montážní pomůcka

Obrázek	Popis	Obj. číslo	Bal.
	▸ Pro montáž aktivátoru do horního profilu	**9 136 109**	1 ks

Distanční díl k přišroubování

Obrázek	Popis	Obj. číslo	Bal.
	▸ Pro skříň se 2 dveřmi o výšce < 1000 mm je zapotřebí 1 doraz / distanční díl ▸ Pro skříň se 2 dveřmi o výšce >1000 mm jsou zapotřebí 2 dorazy / distanční díly ▸ Plast šedý	**9 115 216**	1/100 ks
		9 102 993	500 ks

Vrtání pro dveřní doraz / distanční díl

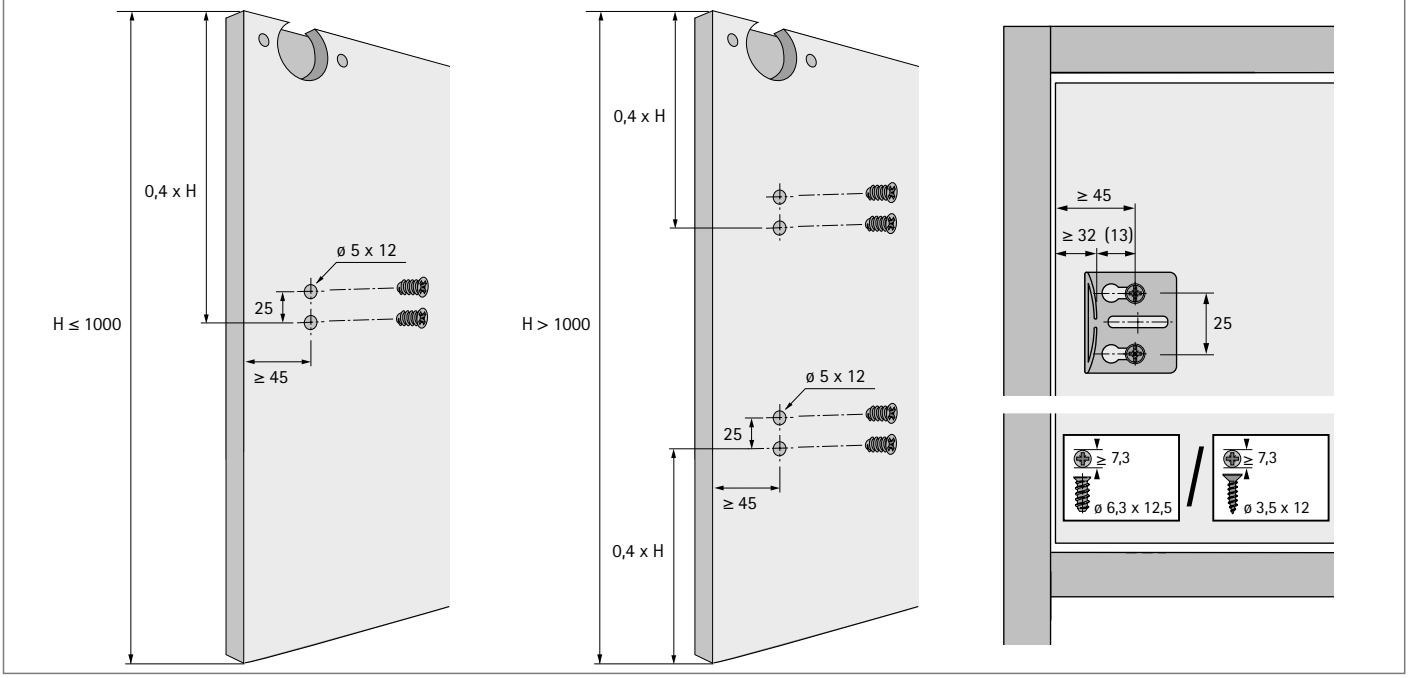

Upozornění

- Zamykací systémy 1239
- Příslušenství ke kování pro posuvné a skládané dveře 1071

hettich.com/short/3fd13d



Perfektní začátek
Systém posuvných dveří SlideLine 55 s dolním nosným profilem představuje cenově výhodnou vstupenku do světa posuvných dveří. Systém přesvědčí jednoduchou montáží a snadnou manipulací. Lehké dveře do 15 kg jsou vedeny v plastových profilech. Pro těžší dveře do 30 kg se používají hliníkové profily.



Jednoduchá montáž:
Dveře nasaďte do dolního profilu, jazýček vodicího dílu stáhněte směrem dolů a zacvakněte do horního profilu - hotovo.

hettich.com/short/a5aeb5

Zjistěte více:
Inspiraci a další podrobnosti o výrobcích naleznete na našich webových stránkách.

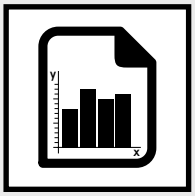

Přehled parametrů **906**
- Konstrukční princip
- Všeobecné informace
- Rozměry a hmotnost dveří

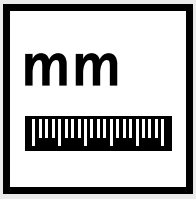

Rozměry **907 – 908**



Jednotlivé součásti **909 – 911**



Zamykací systémy **1239**



Příslušenství **1071**



Technické informace
- Kritéria kvality **1085**

Konstrukce



Všeobecné informace

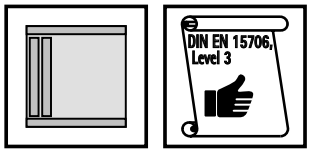

Rozměry a hmotnost dveří

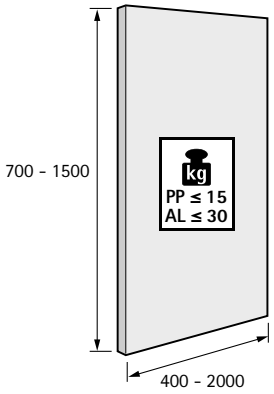

Počet a pozice dveří

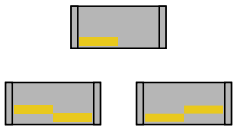

Seřízení výšky

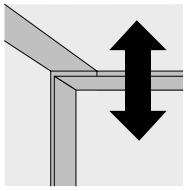

Materiál dveří

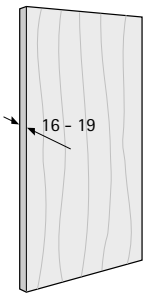

Vestavné rozměry pro vozíky a vodicí díly

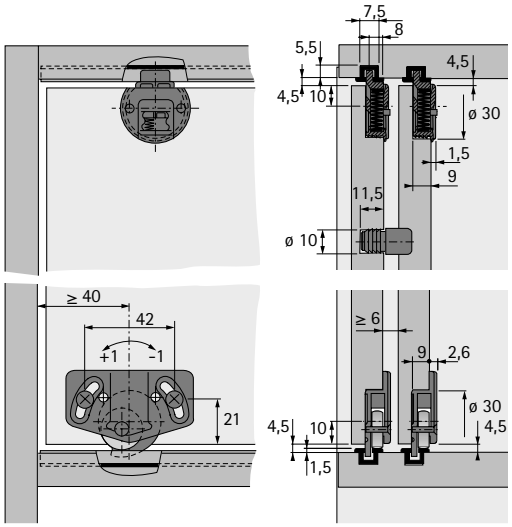

Montáž nosného a vodicího profilu

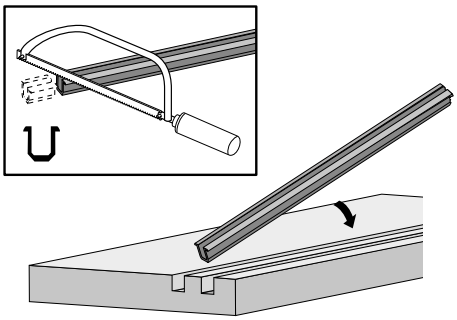

Příprava a montáž dveří

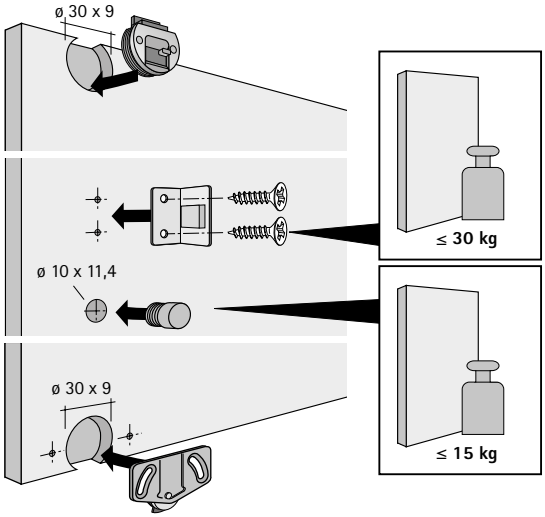

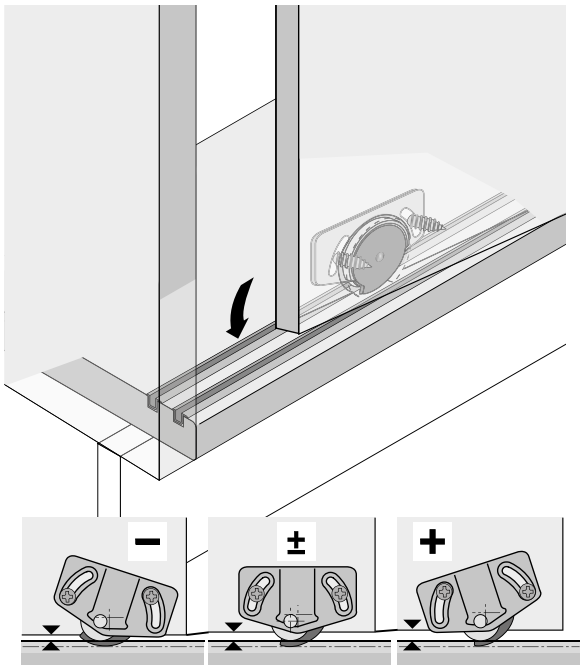

Demontáž dveří, vodicí díl s rovným jazýčkem

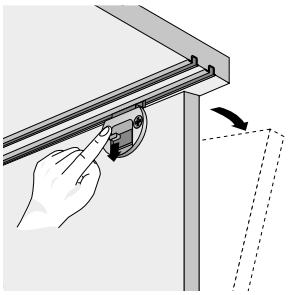

Demontáž dveří, vodicí díl se šikmým jazýčkem

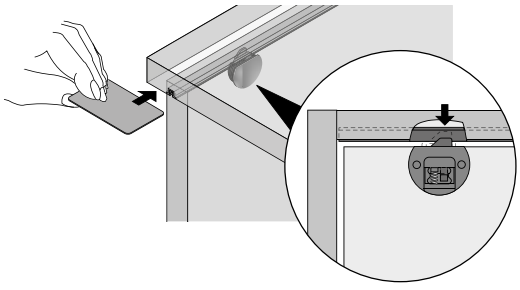

Přehled systému

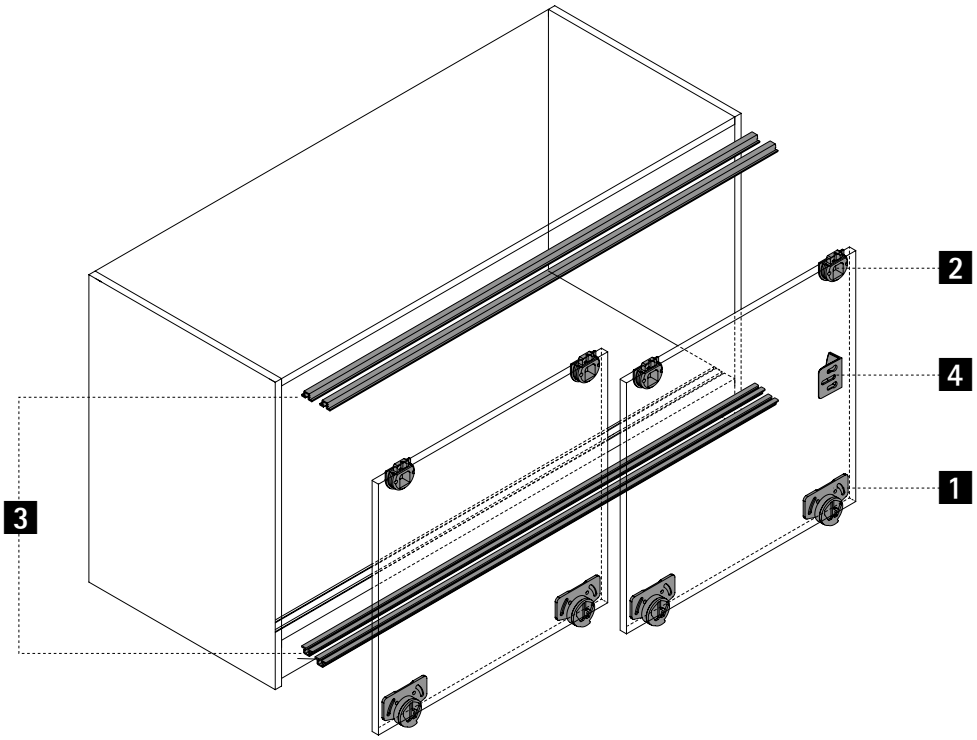

1 Vozíky



2 Vodicí díly



3 Nosné a vodicí profily



4 Příslušenství



1 Vozíky

Vozík k našroubování

- Na každé dveře je třeba použít 2 vozíky
- Výškově seřiditelný
- S dvojitě uloženou osou
- Plast hnědý

Obrázek	Hmotnost na jedny dveře kg (max.)	Obj. číslo	Bal.
	15	**0 025 122**	1/100 ks
		1 006 347	500 ks
	30	**0 070 962**	1/100 ks
		1 008 560	500 ks

Vozík k zalisování

- Na každé dveře je třeba použít 2 vozíky
- Pro hmotnost dveří max. 15 kg
- K použití pouze v kombinaci s plastovým profilem
- Plast hnědý

Obrázek	Hmotnost na jedny dveře kg (max.)	Obj. číslo	Bal.
	15	**0 046 641**	1/100 ks
		1 006 183	1000 ks

2 Vodicí díly

Vodicí díly s pružinou

- Na každé dveře je třeba použít 2 vodicí díly
- Plast

Obrázek	Provedení	Barva	Obj. číslo	Bal.
	rovný jazýček	hnědá	**0 025 123**	1/100 ks
	rovný jazýček	hnědá	**1 006 263**	1000 ks
	šikmý jazýček	černá	**0 043 662**	1/100 ks
	šikmý jazýček	černá	**9 002 759**	1000 ks

3 Nosné a vodicí profily

Nosné a vodicí profily

- U skříně se 2 dveřmi je třeba použít 4 profily
- Profily plastové: hmotnost dveří max. 15 kg
- Profily hliníkové: hmotnost dveří max. 30 kg

Obrázek	Max. hmotnost dveří kg	Materiál	Délka mm	Povrchová úprava / barva	Obj. číslo	Bal.
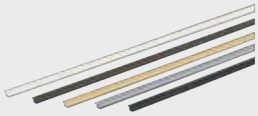	15	Plast	4000	bílá	**0 025 120**	1/30 ks
			4000	hnědá	**0 025 121**	1/30 ks
			4000	béžová	**0 025 660**	1/30 ks
			4000	šedá	**0 061 546**	1/30 ks
			4000	černá	**0 066 900**	1/30 ks
	30	Hliník	4000	stříbřitě eloxovaná	**1 079 090**	1/4 ks
			4000	tmavohnědá eloxovaná	**0 070 961**	1/4 ks

Referenční položky pro individuální poptávky nosných a vodicích profilů

- Tyto položky slouží výhradně ke kalkulaci poptávky. Tyto položky **nejsou** běžně prodejné
- Referenční délka 1000 mm

Obrázek	Max. hmotnost dveří kg	Materiál	Povrchová úprava / barva	Průřez profilu	Obj. číslo	Bal.
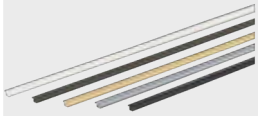	15	Plast	bílá	LA 0777	**9 316 240**	100 ks
			hnědá	LA 0777	**9 316 241**	100 ks
			béžová	LA 0777	**9 316 798**	100 ks
			šedá	LA 0777	**9 316 306**	100 ks
			černá	LA 0777	**9 262 330**	100 ks
	30	Hliník	stříbřitě eloxovaná	LA 1257	**9 262 325**	100 ks
			tmavohnědá eloxovaná	LA 1257	**9 316 243**	100 ks

4 Příslušenství

Distanční díl k zalisování

Obrázek	Popis	Obj. číslo	Bal.
	- U skříně se 2 dveřmi je zapotřebí 1 distanční díl - Pro hmotnost dveří max. 15 kg - K použití pouze v kombinaci s plastovým profilem - Plast hnědý	**0 047 392**	1/100 ks
		1 005 706	3000 ks

Distanční díl k přišroubování

Obrázek	Popis	Obj. číslo	Bal.
	- U skříně se 2 dveřmi je zapotřebí 1 distanční díl - Pro hmotnost dveří max. 30 kg - Ocel pozinkovaná	**0 070 963**	1/100 ks
		1 005 632	3000 ks



Kouzelný úložný prostor

Kladete nejvyšší požadavky na funkčnost a kvalitu? Pak je pro Vás SysLine S perfektním kováním pro posuvné dveře. Posune dveře hmotnosti až 15 kg tiše na stranu a optimálně tak využije úložný prostor. O ještě více komfortu se postará volitelné tlumení Silent System. Kvalitní technika, kterou všude vnímáte, avšak nikde nevidíte. Pro špičkový design. Také dno se obejde bez rušivých profilů.



Více klidu v místnosti:
Přídavné tlumení Silent System pracuje v obou směrech: při otvírání i zavírání.



Špičkový design a komfort:
Bez rušivých profilů na dně korpusu.



Téměř neviditelné:
Nosné profily jsou zapuštěny do drážek v půdě korpusu.



Úspora času:
Rychlé zavěšení s klipovou montáží a seřízení dveří bez použití nářadí.



Komfortnější práce:
Posuvné dveře nepřekáží a díky tomu je na pracovišti více prostoru pro pohyb osob.



Optimální využití úložného prostoru:
SysLine S otvírá dveře zcela bez přesahu.

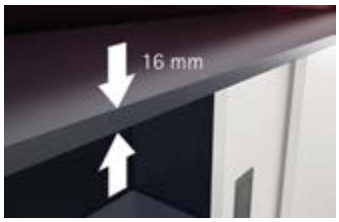

Nižší spotřeba materiálu díky jednotné tloušťce desek:
Půda korpusu může mít tloušťku od 16 mm.

hettich.com/short/2be66d

Zjistěte více:
Inspiraci a další podrobnosti o výrobcích naleznete na našich webových stránkách.

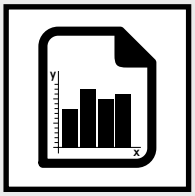

Přehled parametrů **914**
- Konstrukční princip
- Všeobecné informace
- Rozměry a hmotnost dveří

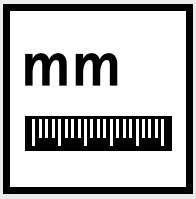

Rozměry **915 – 917**



Jednotlivé součásti **918 – 929**



Zamykací systémy **1239**



Příslušenství **1071**

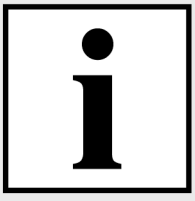

Technické informace
- Kritéria kvality **1085**





Hettich technický asistent
- Rozměry a montáž
- Seřízení
- Služby

hettich.com/short/a6846e

Konstrukce



Všeobecné informace

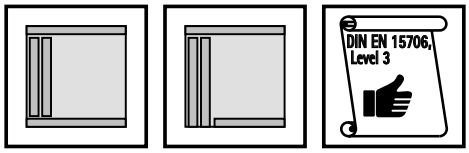

Rozměry a hmotnost dveří

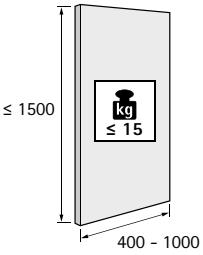

hettich.com/short/8681f2

Počet a pozice dveří

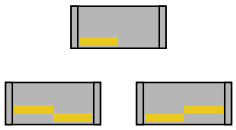

Seřízení výšky

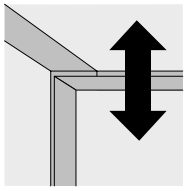

Materiál dveří

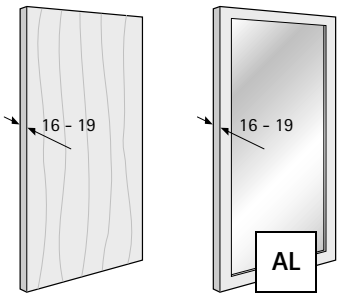

Tlumení Silent System

	1 dveře	2 dveře		
Tlumení ve směru zavírání				
Tlumení ve směru otvírání				

Vestavné rozměry dřevěných dveří 19 mm

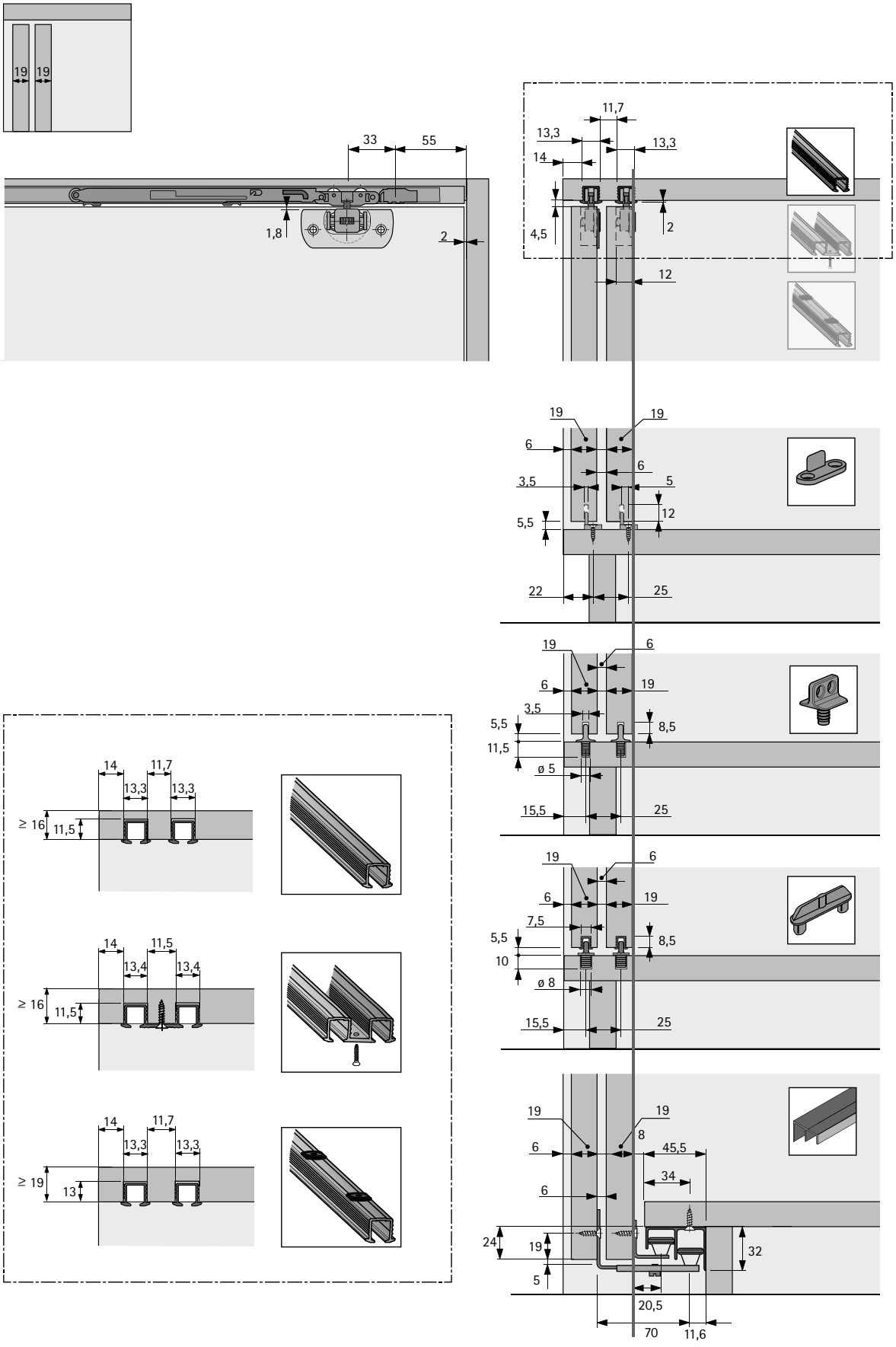

Vrtání dřevěných dveří

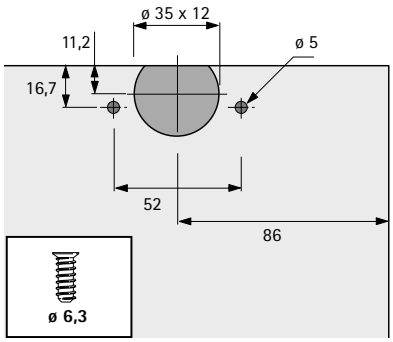

Adaptér pro dřevěné dveře k přišroubování

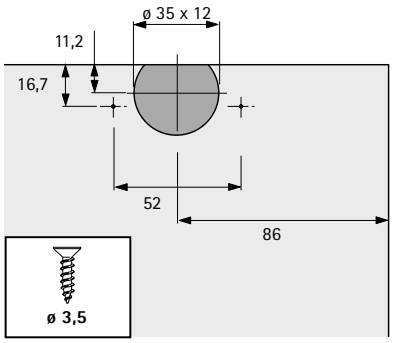

Adaptér pro dřevěné dveře k přišroubování

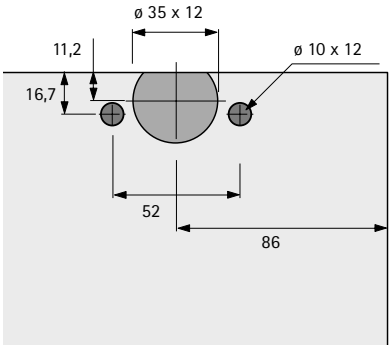

Adaptér pro dřevěné dveře k zalisování

Vestavné rozměry pro dveře s hliníkovým rámem 19 mm

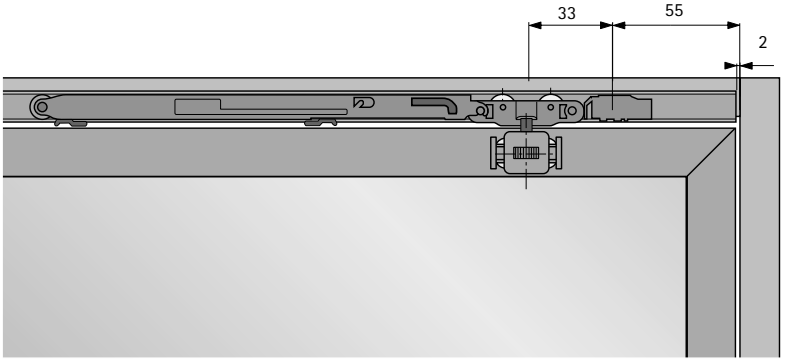

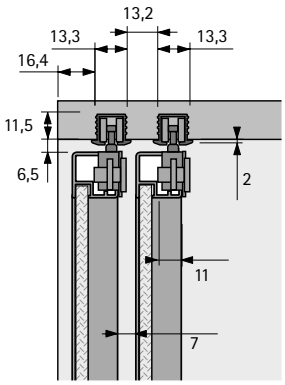

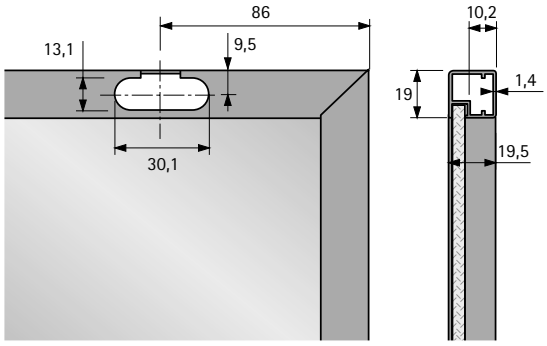

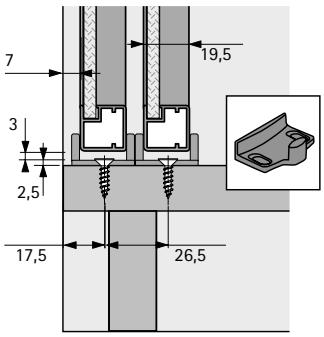

Minimální šířka dveří

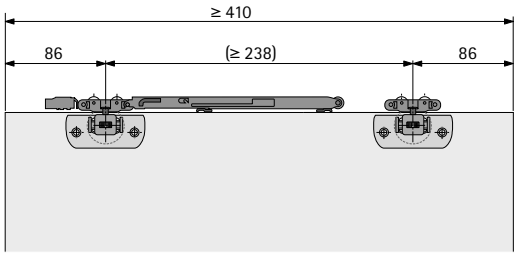

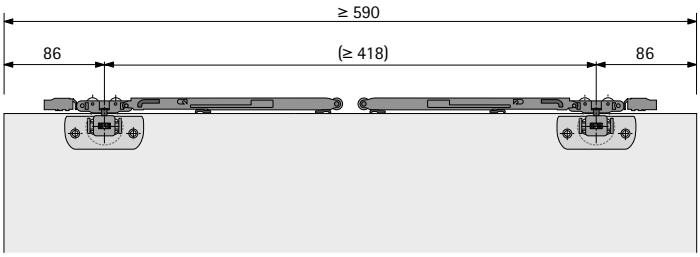

Umístění dorazu a aktivátoru pro otvírání do zákrytu

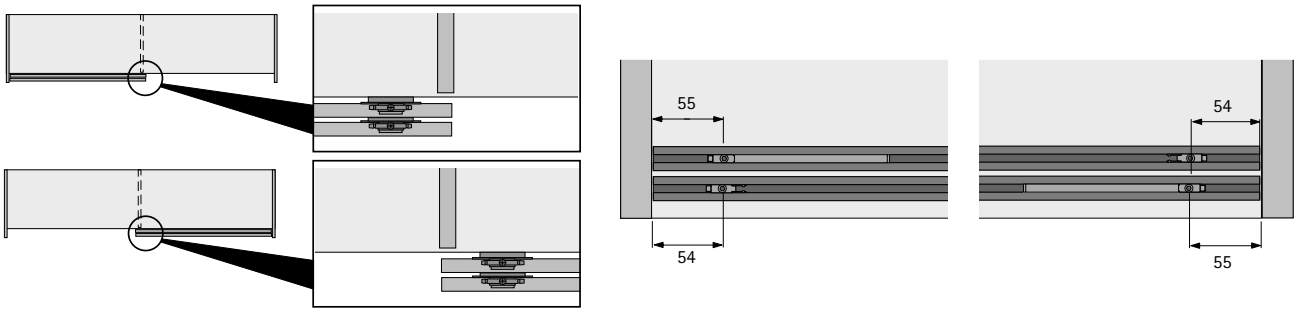

Umístění dorazu a aktivátoru pro přesazené otvírání

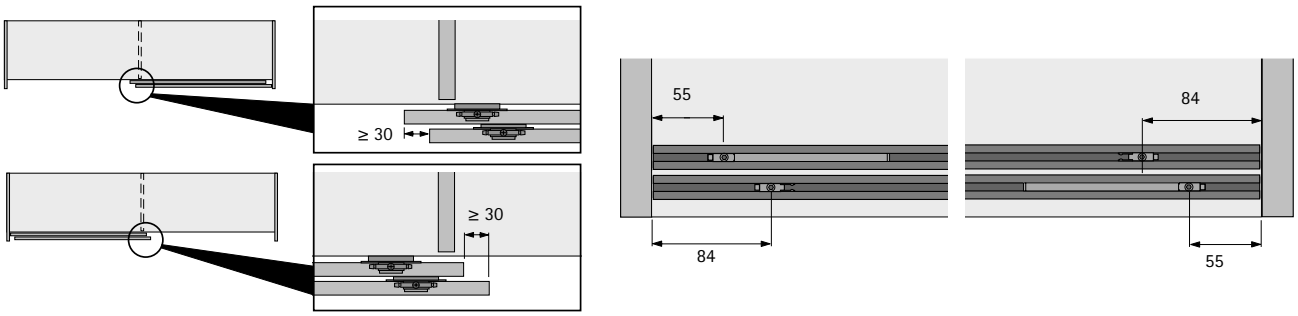

Vrtání pro dveřní doraz / distanční díl

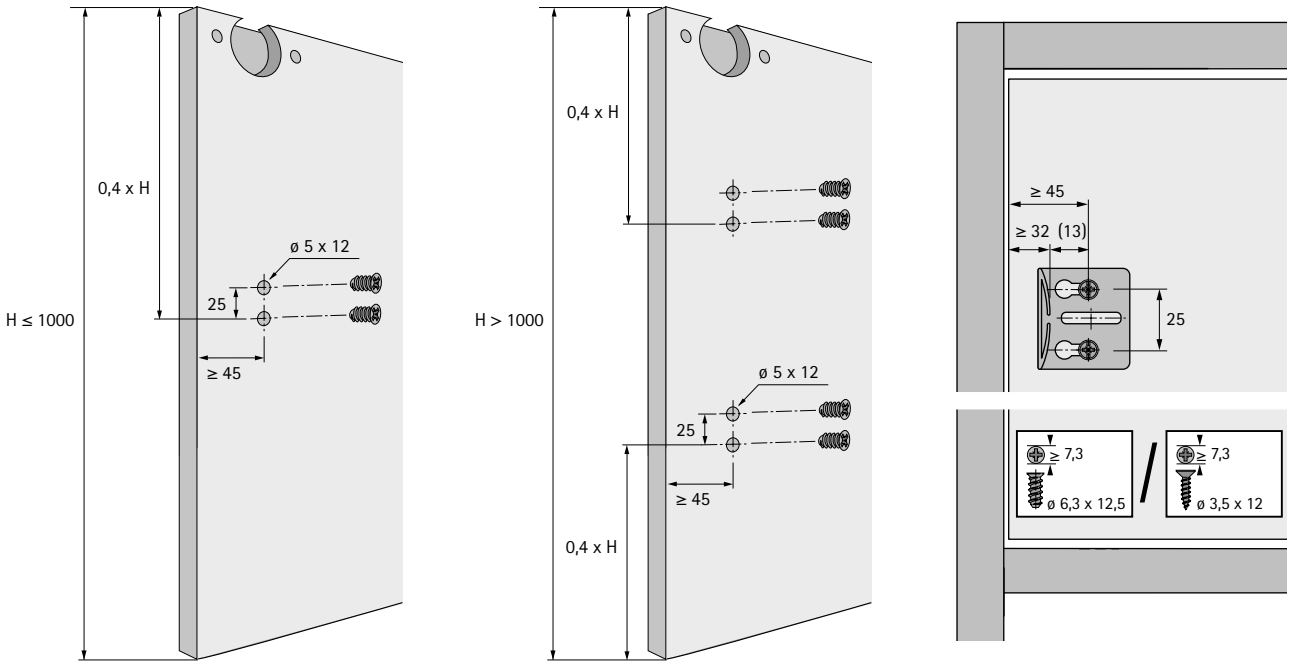

Přehled systému

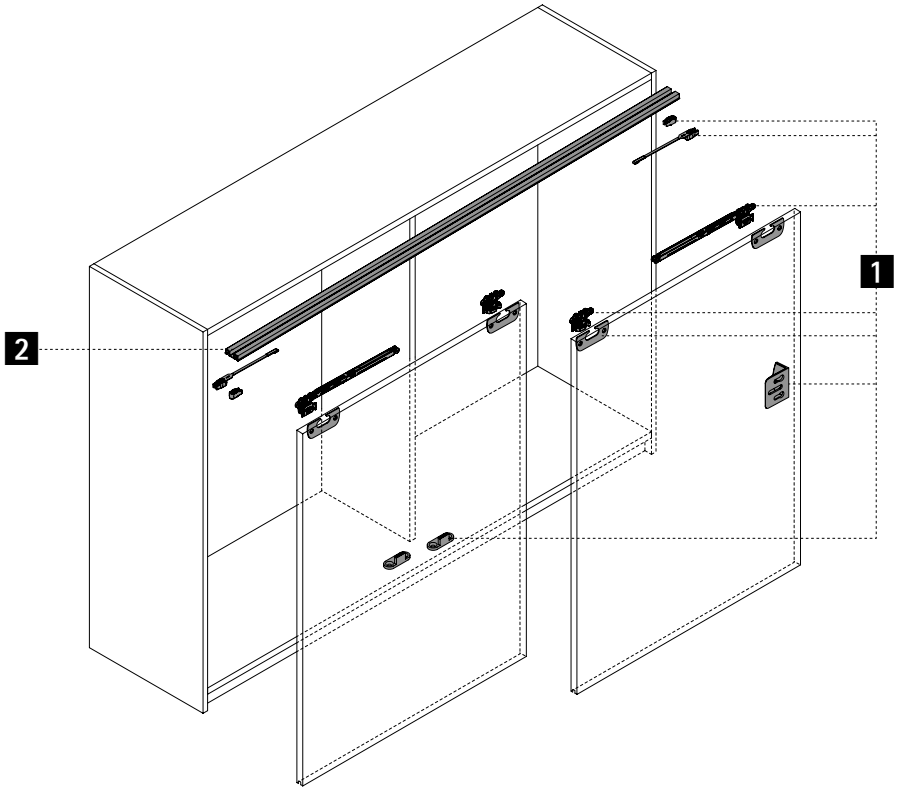

1 Nosné vozíky a vodicí díly



2 Nosné profily



3 Volitelné dolní vedení



1 Nosné vozíky a vodicí díly

Kompletní sady

- Sada obsahuje všechny vozíky, vodicí díly, adaptéry pro dřevěné dveře, koncové dorazy, aktivátory a distanční díly potřebné na jednu skříň se 2 dveřmi

Obrázek	Silent System	Min. šířka dveří mm	**Obj. číslo**	Bal.
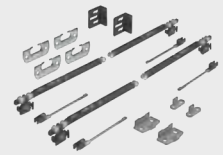	s tlumením zavírání a otvírání	590	**9 208 511**	1 sada
	s tlumením zavírání	410	**9 134 311**	1 sada
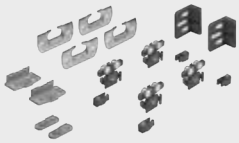	bez tlumení	400	**9 136 103**	1 sada

Velkobalení

- S integrovaným výškovým seřízením bez použití nářadí
- Plast šedý

Obrázek	Silent System	Provedení	**Obj. číslo**	Bal.
	bez tlumení	▸ S integrovaným výškovým seřízením bez použití nářadí ▸ Plast šedý	**9 136 343**	400 ks
	s tlumením	▸ Tlumení ve směru zavírání pravých dveří nebo tlumení ve směru otvírání levých dveří	**9 136 344**	200 ks
		▸ Tlumení ve směru zavírání levých dveří nebo tlumení ve směru otvírání pravých dveří	**9 136 345**	200 ks
	s tlumením a malými otvíracími silami pro dveře do 7 kg	▸ Tlumení ve směru zavírání pravých dveří nebo tlumení ve směru otvírání levých dveří	**9 238 147**	200 ks
		▸ Tlumení ve směru zavírání levých dveří nebo tlumení ve směru otvírání pravých dveří	**9 238 239**	200 ks

1 Nosné vozíky a vodicí díly

Velkobalení

Koncový doraz

Obrázek	Popis	Obj. číslo	Bal.
	▸ Plast šedý	**9 136 346**	1000 ks

Aktivátor pro Silent System

Obrázek	Popis	Obj. číslo	Bal.
	▸ Zajišťovací šroub s vnitřním šestihranem	**9 136 347**	200 ks

1 Nosné vozíky a vodicí díly

Velkobalení

Adaptér pro dřevěné dveře, ocel poniklovaná

Obrázek	Provedení	Typ montáže	Množství na 2 dveře	Obj. číslo	Bal.
	▸ Vyhnutý	K našroubování	4	**9 045 954**	400 ks
		K zalisování	4	**9 153 524**	500 ks
	▸ Rovný	K našroubování	4	**9 036 905**	400 ks
		K zalisování	4	**9 153 523**	500 ks

Adaptér pro dřevěné dveře vyhnutý

Upozornění:
- Tato standardní varianta adaptéru je první volbou pro téměř všechna použití

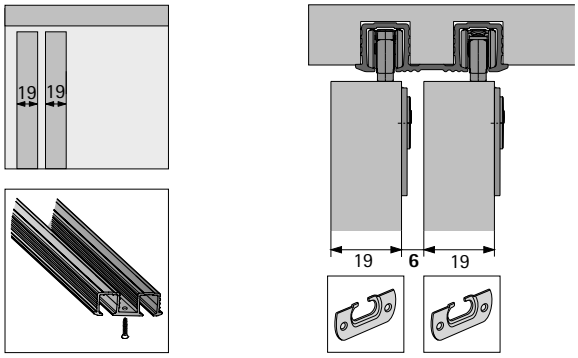

Adaptér pro dřevěné dveře rovný

Upozornění:
- Pomocí kombinace rovných a vyhnutých adaptérů lze měnit vzdálenost mezi dveřmi. To je užitečné, pokud se použije dvojitý profil a dveře o tloušťce 16 mm

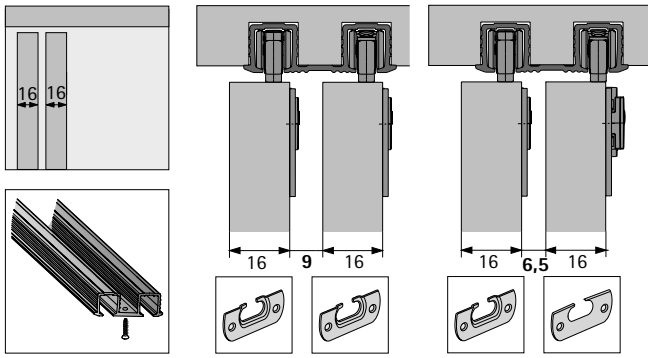

1 Nosné vozíky a vodicí díly

Velkobalení

Vodicí díly

- Plast šedý

Obrázek	Materiál dveří	Typ montáže	Množství pro 2 dveře	Obj. číslo	Bal.
	Dřevěné dveře	K přišroubování	2	**9 037 212**	500 ks
	Dřevěné dveře	K zalisování	2	**9 060 567**	500 ks
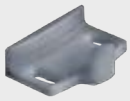	Dřevěné dveře (tloušťka dveří 19 mm) nebo dveře s hliníkovým rámem	K přišroubování	2	**9 036 903**	400 ks

Distanční díl k přišroubování

Obrázek	Popis	Obj. číslo	Bal.
	Pro skříň se 2 dveřmi o výšce < 1000 mm je zapotřebí 1 doraz / distanční díl Pro skříň se 2 dveřmi o výšce >1000 mm jsou zapotřebí 2 dorazy / distanční díly Plast šedý	**9 115 216**	1/100 ks
		9 102 993	500 ks

2 Nosné profily

Kompletní sady

- Délka 2000 mm
- Hliník bez povrchové úpravy

Obrázek	Typ montáže	Upozornění	Obj. číslo	Bal.
	K našroubování	▸ Tloušťka půdy minimálně 16 mm ▸ Tloušťka dveří maximálně 19 mm ▸ Po zkrácení je nutno dodatečně vyvrtat otvor ve vzdálenosti 50 mm, pokud vzdálenost posledního otvoru od konce profilu není 30 mm až 70 mm.	**9 136 105**	1 ks

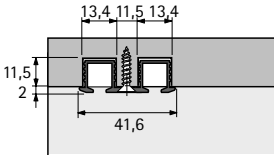

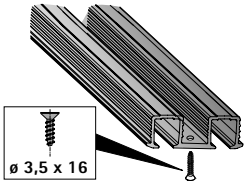

- Délka 2000 mm
- Hliník bez povrchové úpravy

Obrázek	Typ montáže	Upozornění	Obj. číslo	Bal.
	K přilepení	▸ Tloušťka půdy minimálně 16 mm	**9 145 851**	1 ks

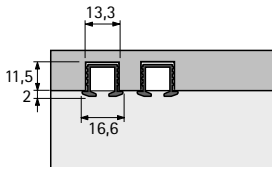

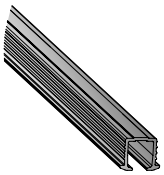

- Délka 2000 mm
- Hliník bez povrchové úpravy

Obrázek	Typ montáže	Upozornění	Obj. číslo	Bal.
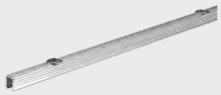	S otočnou pojistkou	▸ Tloušťka půdy minimálně 19 mm ▸ Nelze použít pro tvrdé dřevo a MDF *	**9 136 106**	1 ks

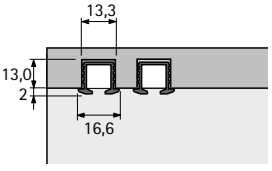

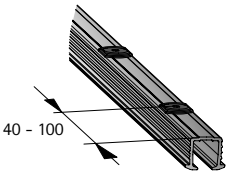

* Vzdálenost mezi poslední otočnou pojistkou a koncem profilu musí být minimálně 40 mm a maximálně 100 mm. Na to je třeba dbát při zkracování.

Velkobalení

- Hliník bez povrchové úpravy
- Objednací číslo nosného profilu 9 262 329 slouží výhradně ke kalkulaci poptávky (referenční délka 1000 mm). Toto **nejsou** běžně prodejné položky.

Obrázek	Typ montáže	Upozornění	Délka mm	Průřez profilu	Obj. číslo	Bal.
	K našroubování	▸ Tloušťka půdy minimálně 16 mm ▸ Tloušťka dveří maximálně 19 mm	2000	LA 10550	**9 143 682**	100 ks
			individuální	LA 10550	**9 262 329**	100 ks

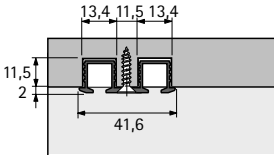

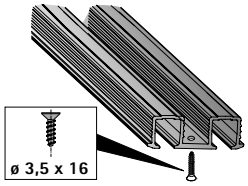

- Hliník bez povrchové úpravy
- Objednací číslo nosného profilu 9 262 328 slouží výhradně ke kalkulaci poptávky (referenční délka 1000 mm). Toto **nejsou** běžně prodejné položky.

Obrázek	Typ montáže	Upozornění	Délka mm	Průřez profilu	Obj. číslo	Bal.
	K přilepení	▸ Tloušťka půdy minimálně 16 mm	2000	LA 10540	**9 134 513**	100 ks
			individuální	LA 10540	**9 262 328**	100 ks

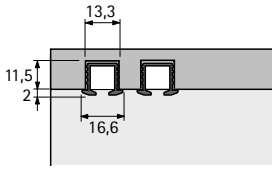

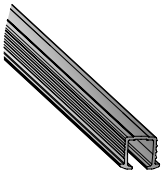

- Hliník bez povrchové úpravy
- Objednací číslo nosného profilu 9 262 369 slouží výhradně ke kalkulaci poptávky (referenční délka 1000 mm). Toto **nejsou** běžně prodejné položky.

Obrázek	Typ montáže	Upozornění	Délka mm	Průřez profilu	Obj. číslo	Bal.
	S otočnou pojistkou	▸ Tloušťka půdy minimálně 19 mm ▸ Nelze použít pro tvrdé dřevo a MDF *	2000	LA 11540	**9 143 679**	100 ks
			individuální	LA 11540	**9 262 369**	100 ks

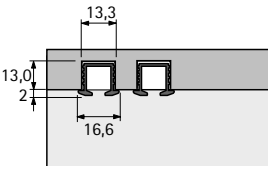

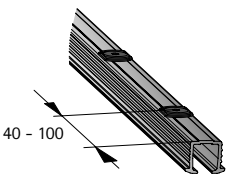

* Vzdálenost mezi poslední otočnou pojistkou a koncem profilu musí být minimálně 40 mm a maximálně 100 mm. Na to je třeba dbát při zkracování.

3 Volitelné dolní vedení

3a Systém kování STB 11

Kompletní sady

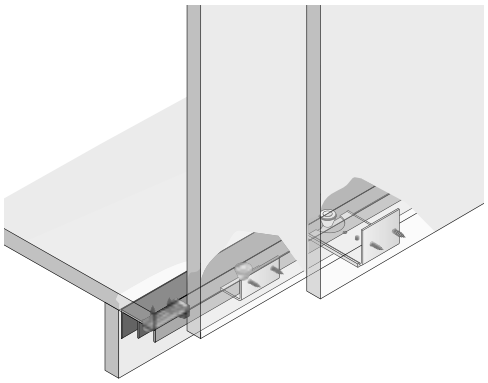

- Montáž pod dno skříně
- Tichý chod zajišťují plastová kolečka s gumovým kroužkem
- Hlubší odsazení soklu 46 mm
- Výška soklu min. 70 mm
- Velký úhelník je seřiditelný. Díky tomu lze použít dveře tloušťky 16 – 19 mm.

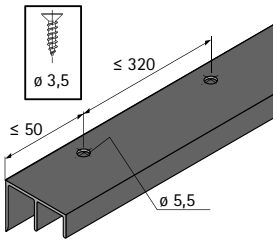

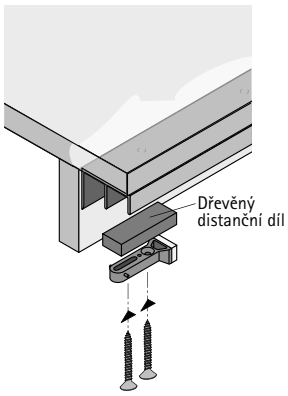

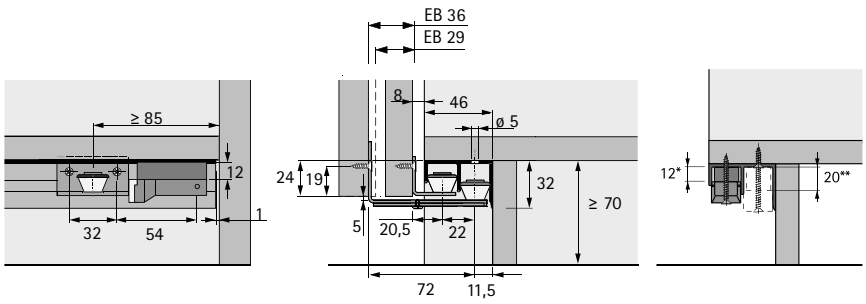

* Dřevěný distanční díl (rozměry 12 x 50 x 15 mm) pro doraz zadních dveří
** Dřevěný distanční díl (rozměry 20 x 50 x 15 mm) pro doraz předních dveří

Sada kování STB 11

Obrázek	Popis	Obj. č. / Počet dveří 2	3	Bal.
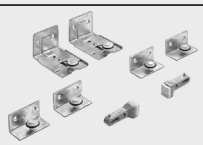	▸ Sada obsahuje všechny vodicí díly a koncové dorazy potřebné na jednu skříň se 2 nebo 3 dveřmi	**0 045 080**	**0 045 081**	1 sada

Vodicí profil STB 11

▸ Hliník bez povrchové úpravy

Obrázek	Délka mm	Provedení	Obj. číslo	Bal.
	3000	bez otvorů	**0 071 117**	1/4 ks
	6000		**0 046 419**	1/4 ks

3 Volitelné dolní vedení

3a Systém kování STB 11

Velkobalení

Vodicí díly

- Ocel pozinkovaná
- Vodicí plastová kladka
- S valivým kroužkem
- Vodicí díl pro přední dveře seřiditelný

Obrázek	Provedení	Počet ks 1 dveře	2 dveře	3 dveře	Obj. číslo	Bal.
	Přední dveře	2	2	2	**1 006 706**	50 ks
	Zadní dveře	2	2	4	**1 005 380**	200 ks

Koncový doraz

- Plast šedý

Obrázek	Počet ks 1 dveře	2 dveře	3 dveře	Obj. číslo	Bal.
	2	2	2	**1 005 193**	500 ks

Vodicí profil

- Hliník

Upozornění:
- Délky dle specifikace zákazníka na vyžádání
- Profily předvrtané a osazené koncovými dorazy dle specifikace zákazníka na vyžádání
- Objednací čísla vodicích profilů 9 261 270 a 9 261 281 slouží výhradně ke kalkulaci poptávky (referenční délka 1000 mm). Toto **nejsou** běžně prodejné položky

Obrázek	Délka mm	Povrchová úprava	Provedení	Průřez profilu	Obj. číslo	Bal.
	2100	Stříbřitý elox	s připravenými otvory	LA 00619	**9 127 432**	100 ks
	2500				**9 127 433**	100 ks
	3000				**9 184 615**	100 ks
	4000				**9 127 434**	100 ks
	6000				**9 203 059**	100 ks
	individuální	Bez povrch. úpravy	individuální	LA 00619	**9 261 270**	100 ks
		Stříbřitý elox			**9 261 281**	100 ks

3 Volitelné dolní vedení

3b Systém kování STB 35

Kompletní sady

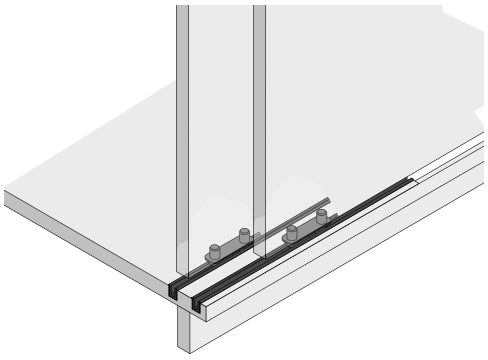

- Pro vložené dveře
- Plastové profily se zalisují do vyfrézovaných drážek
- Profil se alternativně dá zalisovat do drážky v dolní hraně dveří. Kluzáky se pak montují na dno korpusu.

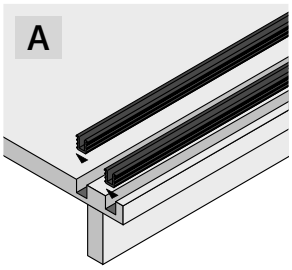

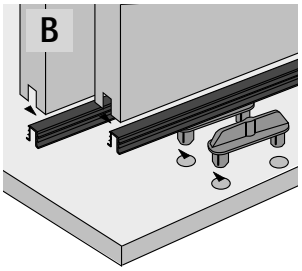

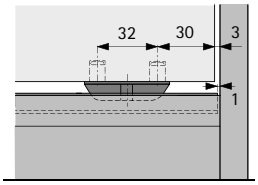

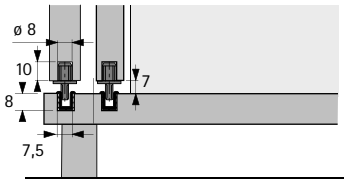

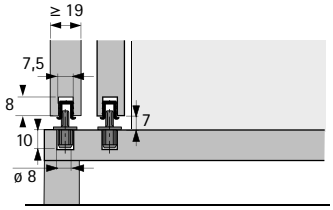

Sada kování STB 35

Obrázek	Popis	Obj. číslo	Bal.
	▸ Pro vložené dveře ▸ Sada obsahuje 2 vodicí kluzáky ▸ Plast hnědý	**0 025 119**	1/100 sad

Vodicí profil STB 35

- Plast

Obrázek	Barva	Délka mm	Obj. číslo	Bal.
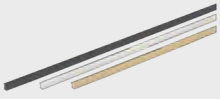	bílá	3500	**0 046 789**	1/25 ks
	hnědá	3500	**0 046 790**	1/25 ks
	barva borového dřeva	3500	**0 046 791**	1/25 ks

3 Volitelné dolní vedení

3b Systém kování STB 35

Velkobalení

Vodič
- Pro vložené vedení dveří
- Plast

Upozornění:
Profily je třeba objednat zvlášť

Obrázek	Popis	Obj. číslo	Bal.
	▸ Pro vložené dveře ▸ Sada obsahuje 2 vodicí kluzáky ▸ Plast hnědý	**1 005 650**	1000 ks

Vodicí profil
- Plast
- Tyto položky slouží výhradně ke kalkulaci poptávky. Tyto položky **nejsou** běžně prodejné
- Referenční délka 1000 mm

Obrázek	Barva	Délka mm	Průřez profilu	Obj. číslo	Bal.
	bílá	individuální	LA 00489	**9 316 244**	250 ks
	hnědá			**9 316 307**	
	barva borového dřeva			**9 261 643**	
	černá			**9 316 811**	
	šedá			**9 316 308**	



Neúnavný pracant

Kování TopLine 110 se už osvědčilo v mnoha skříních s posuvnými dveřmi. Umožňuje snadný a komfortní pohyb dveří vysokých až 2000 mm o hmotnosti až 20 kg. Systém je prakticky neviditelný. Proto má nejlepší předpoklady pro využití v kancelářském a bytovém nábytku.



Špičkový design a komfort:
Bez rušivých profilů na dně skříně.



Téměř neviditelné:
Nosné profily jsou zapuštěny v půdě korpusu.



Úspora času:
Rychlé zavěšení dveří díky klipové montáži a seřízení výšky bez použití nářadí.

hettich.com/short/952716

Zjistěte více:
Inspiraci a další podrobnosti o výrobcích naleznete na našich webových stránkách.

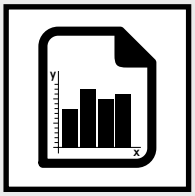

Přehled parametrů **932**
- Konstrukční princip
- Všeobecné informace
- Rozměry a hmotnost dveří

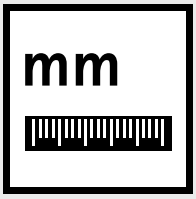

Rozměry **933**



Jednotlivé součásti **934 – 936**



Zamykací systémy **1239**



Příslušenství **1071**



Technické informace
- Kritéria kvality **1085**



Hettich technický asistent
- Rozměry a montáž
- Seřízení
- Služby

hettich.com/short/db5c2e

Konstrukce



Všeobecné informace

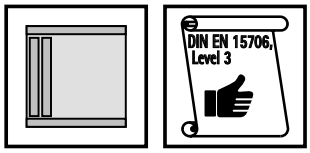

Rozměry a hmotnost dveří

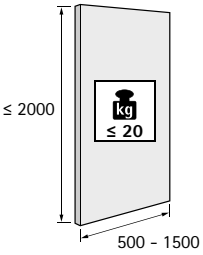

hettich.com/short/8681f2

Počet a pozice dveří

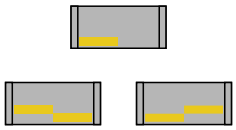

Seřízení výšky

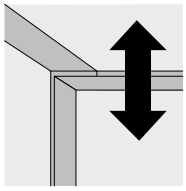

± 2

Materiál dveří

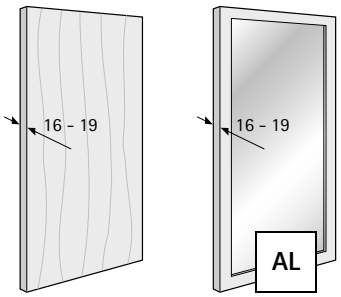

Vestavné rozměry dřevěných dveří

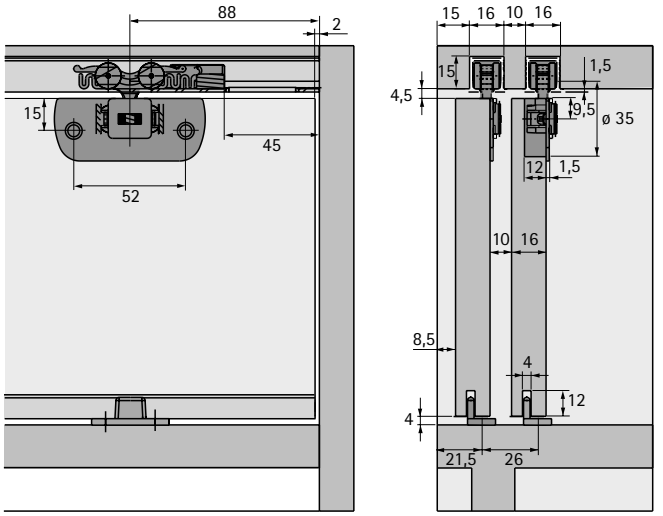

Vestavné rozměry dveří s hliníkovým rámem

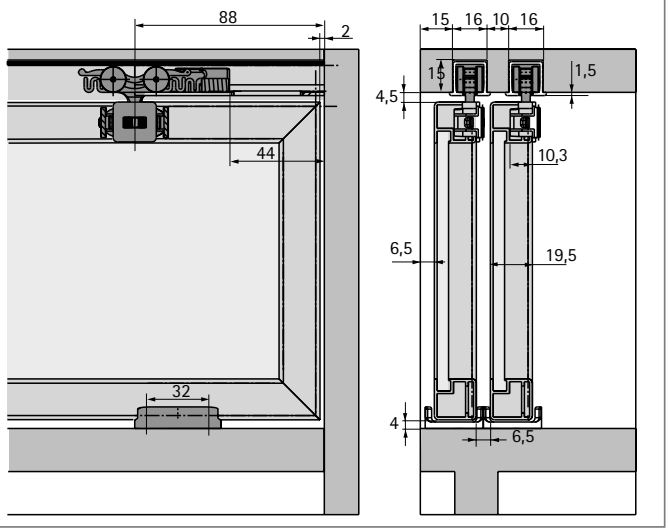

Vrtání dřevěných dveří

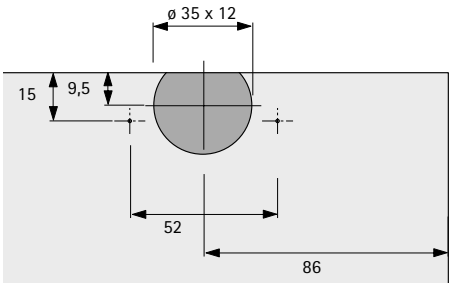

Vrtání dveří s hliníkovým rámem

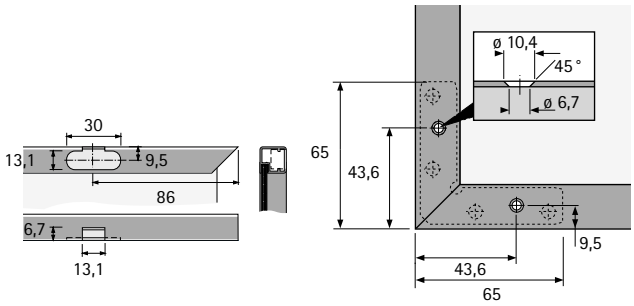

Přehled systému

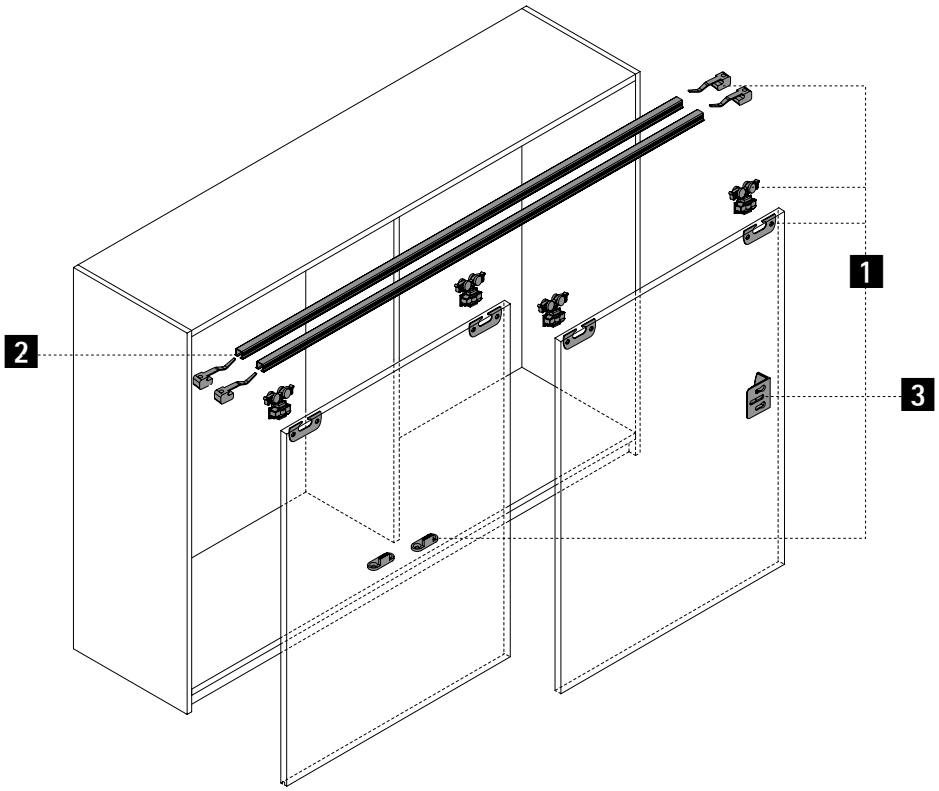

1 Nosné vozíky a vodicí díly



2 Nosný profil



3 Příslušenství



1 Nosné vozíky a vodicí díly

Kompletní sady

Obrázek	Popis	Obj. číslo	Bal.
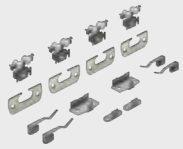	▸ Sada obsahuje všechny vozíky, adaptéry pro dřevěné dveře, koncové dorazy a vodicí díly potřebné na jednu skříň se 2 dveřmi	**0 045 317**	1 sada

Velkobalení

Vozík

Obrázek	Popis	Množství pro 2 dveře	Obj. číslo	Bal.
	▸ Integrované výškové seřízení bez nářadí ± 2 mm ▸ Plast šedý	4	**9 036 901**	400 ks

Koncový doraz

Obrázek	Popis	Množství pro 2 dveře	Obj. číslo	Bal.
	▸ Plast šedý	4	**9 036 904**	400 ks

Adaptér pro dřevěné dveře rovný

Obrázek	Popis	Typ montáže	Množství pro 2 dveře	Obj. číslo	Bal.
	▸ Ocel niklovaná	k přišroubování	4	**9 036 905**	400 ks
		k zalisování	4	**9 153 523**	500 ks

Dolní vedení

Obrázek	Popis	Množství pro 2 dveře	Obj. číslo	Bal.
	▸ K přišroubování ▸ Pro dřevěné dveře ▸ Plast šedý	2	**9 037 212**	500 ks
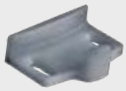	▸ K přišroubování ▸ Vhodné zejména pro dveře s hliníkovým rámem, jelikož není nutné drážkování ▸ Tloušťka dveří 19 mm ▸ Plast šedý	2	**9 036 903**	400 ks

Upozornění

- Zamykací systémy 1239
- Příslušenství ke kování pro posuvné a skládané dveře 1071

hettich.com/short/ae0ab2

2 Nosný profil

Kompletní sady

Obrázek	Popis	Obj. číslo	Bal.
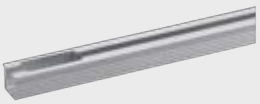	▸ K přilepení ▸ Délka 3000 mm ▸ Hliník eloxovaný	**9 040 230**	1/4 ks

Velkobalení

Obrázek	Popis	Průřez profilu	Obj. číslo	Bal.
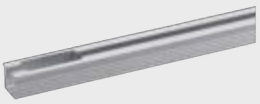	▸ K přilepení ▸ Hliník eloxovaný ▸ Tato položka slouží výhradně ke kalkulaci poptávky. Toto **nejsou** běžně prodejné položky ▸ Referenční délka 1000 mm	LA 2585	**9 261 410**	100 ks

3 Příslušenství

Distanční díl k přišroubování

Obrázek	Popis	Obj. číslo	Bal.
	▸ Pro skříň se 2 dveřmi o výšce < 1000 mm je zapotřebí 1 doraz / distanční díl ▸ Pro skříň se 2 dveřmi o výšce >1000 mm jsou zapotřebí 2 dorazy / distanční díly ▸ Plast šedý	**9 115 216**	1/100 ks
		9 102 993	500 ks

Upozornění

- Zamykací systémy 1239
- Příslušenství ke kování pro posuvné a skládané dveře 1071

hettich.com/short/ae0ab2



Klasika pro šatní skříně

Mnohokrát osvědčená kování pro posuvné dveře TopLine 25 a 27 jsou hospodárná řešení, určená pro vložené dveře s hmotností až 25 kg. Nosné profily s 1 nebo 2 dráhami lze snadno upevnit v půdě a jednoduše zakrýt lištou. Horní nosný profil pro posuvné dveře můžete kombinovat s různými systémy dolního vedení. Díky tomu máte volnost při výběru soklové konstrukce.



Více klidu v místnosti:
Adaptivní tlumení zavírání Silent System.



Přesné mezery:
Výškové seřízení dveří pomocí oválných otvorů.

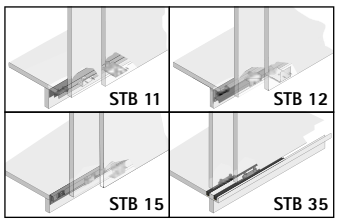

Výběr libovolného soklu:
Lze vybrat kterýkoli dolní vodicí systém.



Také pro nízký rozpočet:
Hospodárné řešení pro šatní skříně.

hettich.com/short/802f17

Zjistěte více:
Inspiraci a další podrobnosti o výrobcích naleznete na našich webových stránkách.

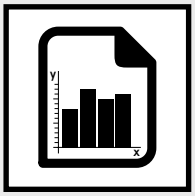

Přehled parametrů **940**
- Konstrukční princip
- Všeobecné informace
- Rozměry a hmotnost dveří

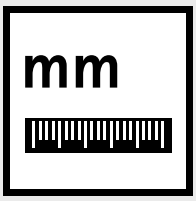

Rozměry **941**



Jednotlivé součásti **942 – 947**



Zamykací systémy **1239**



Příslušenství **1071**



Technické informace
- Kritéria kvality **1085**





Hettich technický asistent
- Rozměry a montáž
- Seřízení
- Služby

hettich.com/short/729678

Konstrukce



Všeobecné informace

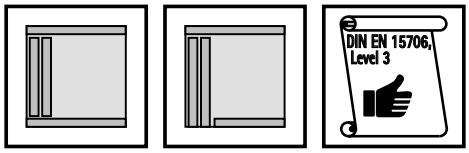

Rozměry a hmotnost dveří

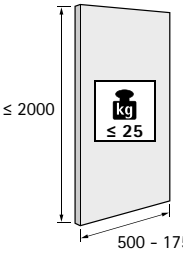

hettich.com/short/8681f2

Počet a pozice dveří

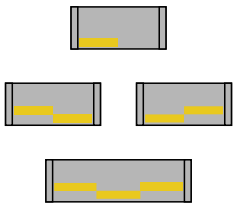

Seřízení výšky

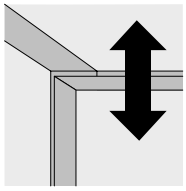

± 2

Materiál dveří

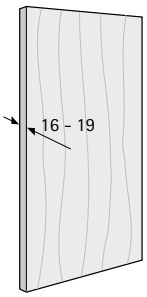

Tlumení Silent System

	2 dveře			
Tlumení ve směru zavírání				

Vrtání

TopLine 25 / 27

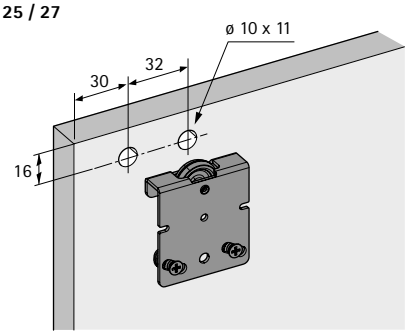

TopLine 27 s tlumením

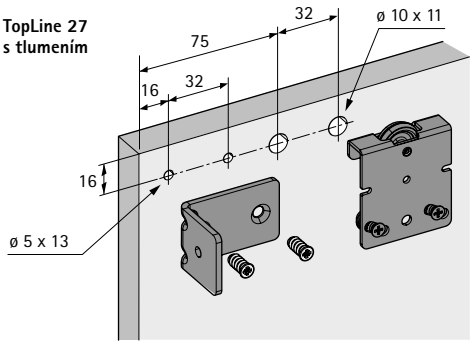

Montáž nosných profilů

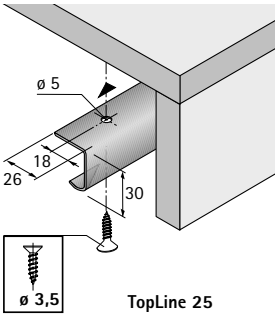

TopLine 25

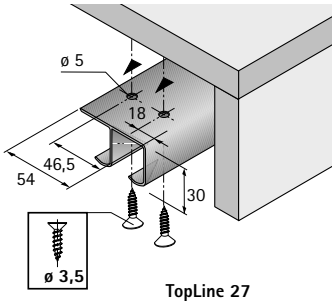

TopLine 27

Pojistka proti vyvěšení

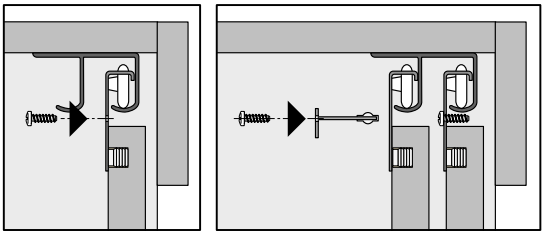

TopLine 25 **TopLine 27**

Vestavné rozměry

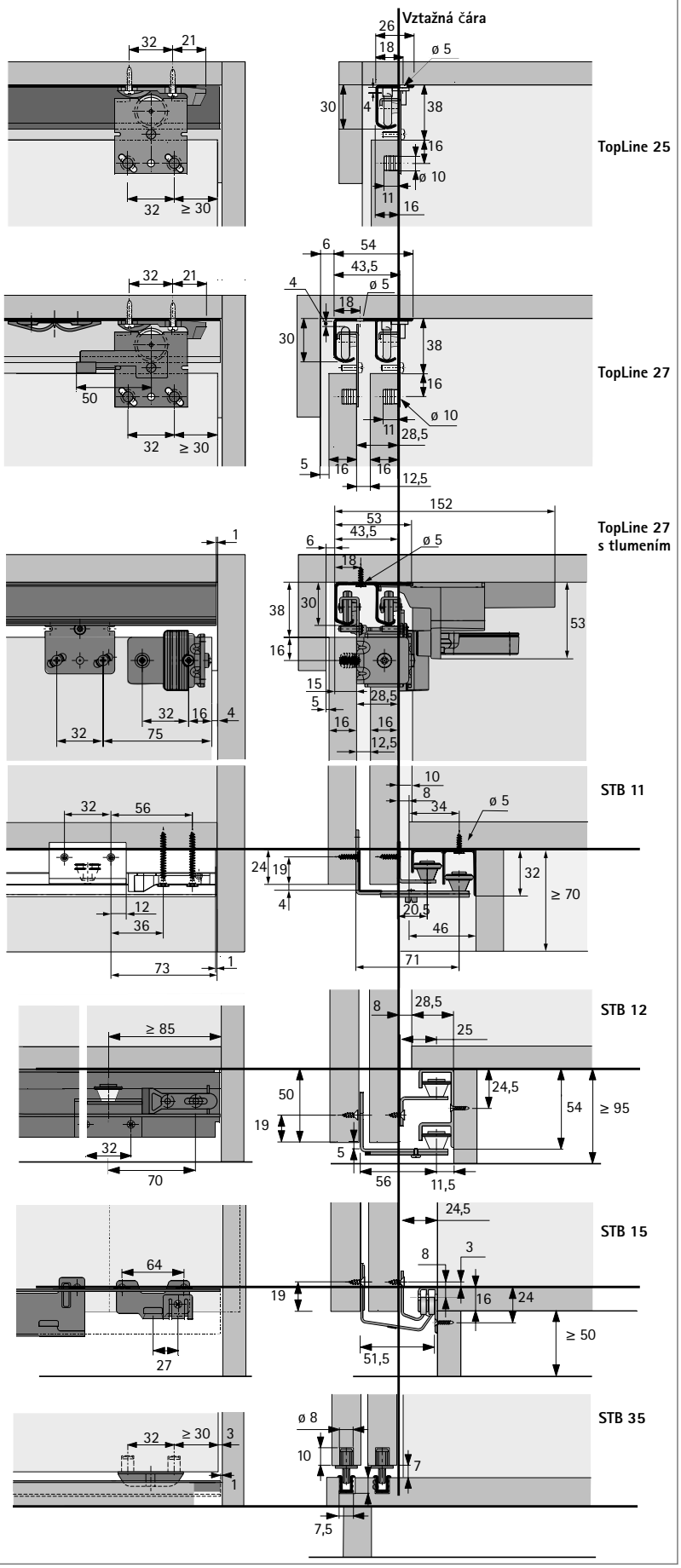

Přehled systému

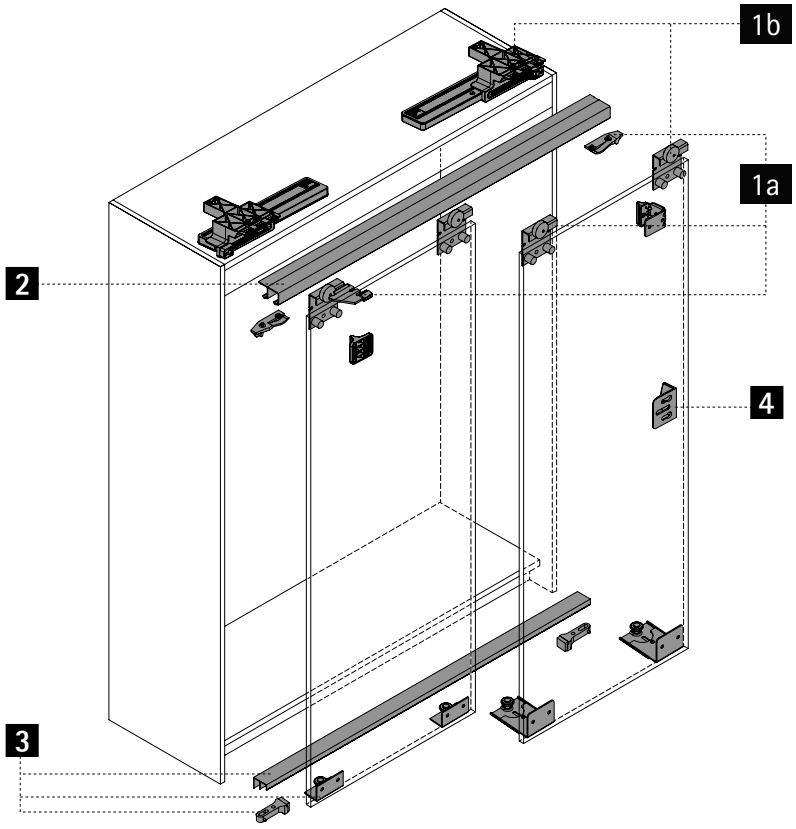

1a Vozíky



1b Vozíky s tlumením

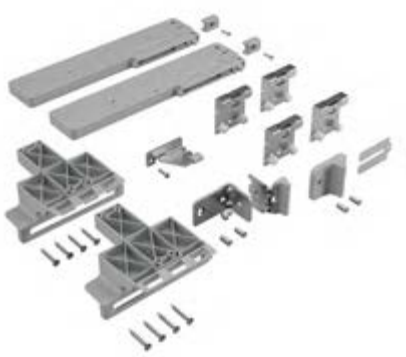

2 Nosné profily



3 Vodicí díly



4 Příslušenství



1a Vozíky

Kompletní sady

Obrázek	Popis	Obj. č. / Počet dveří			Bal.
		1 dveře (TopLine 25)	2 dveře (TopLine 27)	3 dveře (TopLine 27)	
	▸ Sada obsahuje všechny horní součásti pro skříň s 1, 2 nebo 3 dveřmi ▸ Seřízení výšky pomocí oválných otvorů ± 1,5 mm ▸ Maximální hmotnost dveří 25 kg	**0 026 081**	**0 026 082**	**0 026 083**	1 sada

Velkobalení

Obrázek	Provedení	Množství pro			Obj. číslo	Bal.
		1 dveře	2 dveře	3 dveře		
	k zalisování	2	4	6	**1 005 796**	200 ks
	k přišroubování	2	4	6	**1 005 803**	300 ks
	Přesazení dveří 75 mm (max. hmotnost dveří 40 kg)	2	4	6	**1 023 921**	100 ks
	Přesazení dveří 60 mm (max. hmotnost dveří 40 kg)	2	4	6	**1 075 878**	100 ks

Koncový doraz pro nosný profil
- S aretací
- Plast bílý

Obrázek	Provedení	Množství pro			Obj. číslo	Bal.
		1 dveře	2 dveře	3 dveře		
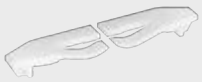	pravé	1	1	1	**1 005 537**	500 ks
	levé	1	1	1	**1 005 528**	500 ks

Upozornění

- Zamykací systémy 1239
- Příslušenství ke kování pro posuvné a skládané dveře 1071

hettich.com/short/21c901

1a Vozíky

Velkobalení

Středová zarážka

Obrázek	Popis	Množství pro 3 dveře	Obj. číslo	Bal.
	▸ Pro skříň se 3 dveřmi ▸ Plast bílý	1	**3 107 800**	1000 ks

Distanční díl

Obrázek	Popis	Množství pro 1 dveře	2 dveře	3 dveře	Obj. číslo	Bal.
	▸ Pro skříň se 2 a 3 dveřmi ▸ Ocel pozinkovaná	0	1	2	**9 021 207**	300 ks

Pojistný šroub proti vyvěšení

Obrázek	Popis	Množství pro 1 dveře	2 dveře	3 dveře	Obj. číslo	Bal.
	▸ M4 x 14 mm ▸ Ocel pozinkovaná	2	4	6	**1 006 053**	1000 ks

1b Vozíky TopLine 27 s tlumením Silent System pro jednu skříň se 2 dveřmi

Kompletní sada

Obrázek	Popis	Obj. číslo	Bal.
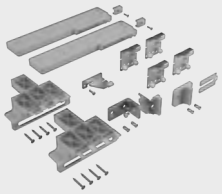	▸ Sada obsahuje všechny horní součásti s tlumením ve směru zavírání pro skříň s 2 dveřmi ▸ Výškové seřízení pomocí oválných otvorů +/- 1,5 mm ▸ Maximální hmotnost dveří 25 kg	**9 323 120**	1 sada

Upozornění

- Zamykací systémy 1239
- Příslušenství ke kování pro posuvné a skládané dveře 1071

hettich.com/short/21c901

2 Nosné profily

Kompletní sady

- Délka 3500 mm
- Hliník bez povrchové úpravy

Obrázek	Varianta / Popis	Obj. číslo	Bal.
	TopLine 25 ▸ Nosný profil s 1 dráhou pro skříň s 1 dveřmi	**0 046 416**	1/4 ks
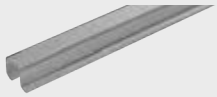	TopLine 27 ▸ Nosný profil se 2 dráhami pro skříň se 2 nebo 3 dveřmi	**0 046 417**	1/4 ks

Velkobalení

- Nosný profil se 2 dráhami pro skříň se 2 nebo 3 dveřmi
- Montáž pod půdou
- Objednací čísla vodicích profilů 9 261 273 a 9 262 336 slouží výhradně ke kalkulaci poptávky (referenční délka 1000 mm). Toto **nejsou** běžně prodejné položky

Obrázek	Délka mm	Materiál	Povrchová úprava	Průřez profilu	Obj. číslo	Bal.
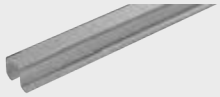	2000	Ocel	zinkováno	LA 01027	**1 014 039**	100 ks
	2500				**1 026 913**	100 ks
	3000				**1 014 040**	100 ks
	individuální				**9 261 273**	100 ks
	individuální	Hliník	bez povrchové úpravy	LA 00527	**9 262 336**	100 ks

Upozornění

- Zamykací systémy 1239
- Příslušenství ke kování pro posuvné a skládané dveře 1071

hettich.com/short/21c901

3 Vodicí díly

3a Systém kování STB 11

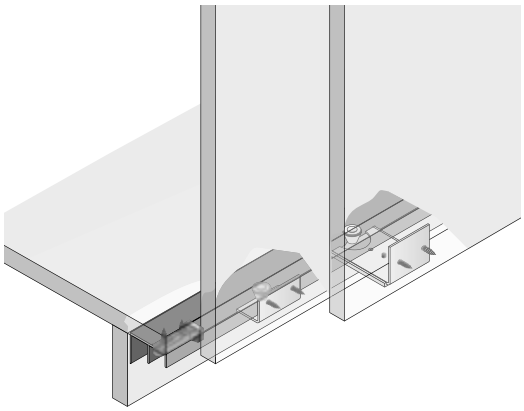

- Montáž pod dno skříně
- Tichý chod zajišťují plastová kolečka s gumovým kroužkem
- Hlubší odsazení soklu 46 mm
- Výška soklu min. 70 mm
- Velký úhelník je seřiditelný.
  Díky tomu lze použít dveře tloušťky 16 – 19 mm.

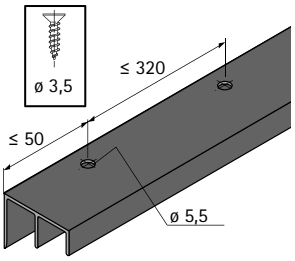

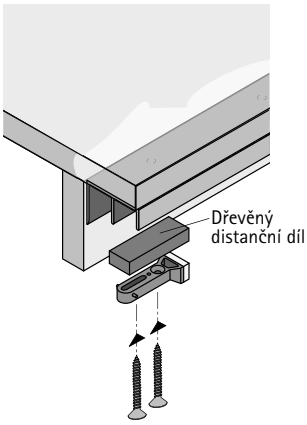

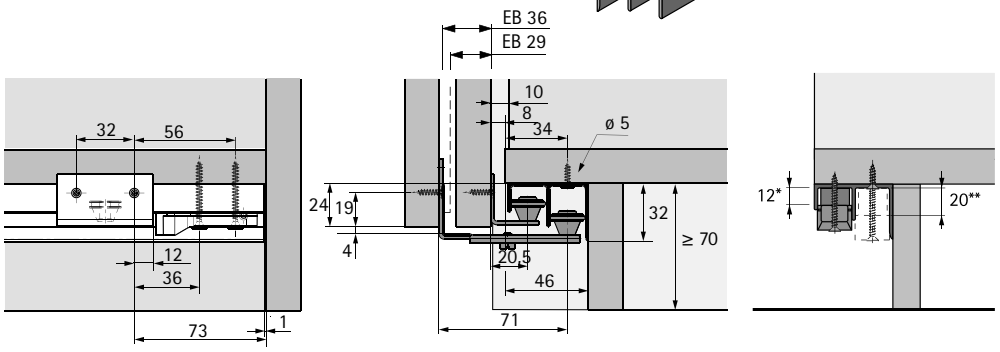

* Dřevěný distanční díl
(rozměry 12 x 50 x 15 mm)
pro doraz zadních dveří
** Dřevěný distanční díl
(rozměry 20 x 50 x 15 mm)
pro doraz předních dveří

Kompletní sady

Sada kování STB 11

Obrázek	Popis	Obj. č. / Počet dveří		Bal.
		2 dveře	3 dveře	
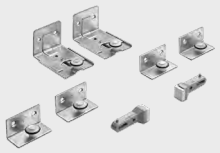	Sada obsahuje všechny vodicí díly a koncové dorazy potřebné na jednu skříň se 2 nebo 3 dveřmi	**0 045 080**	**0 045 081**	1 sada

Vodicí profil STB 11

- Bez otvorů
- Hliník bez povrchové úpravy

Obrázek	Délka mm	Obj. číslo	Bal.
	3000	**0 071 117**	1/4 ks
	6000	**0 046 419**	1/4 ks

3 Vodicí díly

3a Systém kování STB 11

Velkobalení

Vodicí díly
- Vodicí plastová kladka
- S valivým kroužkem
- Vodicí díl pro přední dveře seřiditelný
- Ocel pozinkovaná

Obrázek	Provedení	Množství pro			Obj. číslo	Bal.
		1 dveře	2 dveře	3 dveře		
	přední dveře	2	2	2	**1 006 706**	50 ks
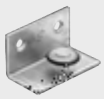	zadní dveře	2	2	4	**1 005 380**	200 ks

Koncový doraz
Plast šedý

Obrázek	Množství pro			Obj. číslo	Bal.
	1 dveře	2 dveře	3 dveře		
	2	2	2	**1 005 193**	500 ks

Vodicí profil
- Hliník

Upozornění:
- Profily předvrtané a osazené koncovými dorazy, délka dle specifikace zákazníka na vyžádání
- Objednací čísla vodicích profilů 9 261 270 a 9 261 281 slouží výhradně ke kalkulaci poptávky (referenční délka 1000 mm).
  Toto **nejsou** běžně prodejné položky

Obrázek	Délka mm	Povrchová úprava	Provedení	Průřez profilu	Obj. číslo	Bal.
	2100	Stříbřitý elox	s připravenými otvory	LA 00619	**9 127 432**	100 ks
	2500				**9 127 433**	100 ks
	3000				**9 184 615**	100 ks
	4000				**9 127 434**	100 ks
	6000				**9 203 059**	100 ks
	individuální	Bez povrch. úpravy	individuální	LA 00619	**9 261 270**	100 ks
		Stříbřitý elox			**9 261 281**	100 ks

Upozornění

- Zamykací systémy 1239
- Příslušenství ke kování pro posuvné a skládané dveře 1071

hettich.com/short/21c901

3 Vodicí díly

3b Systém kování STB 12

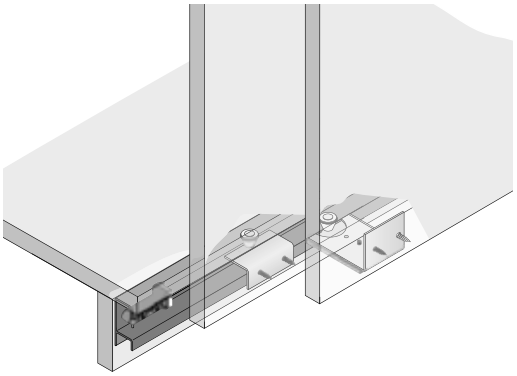

- Montáž pod dno skříně
- Tichý chod zajišťují plastová kolečka s gumovým kroužkem
- Hlubší odsazení soklu 28,5 mm
- Výška soklu min. 95 mm
- Velký úhelník je seřiditelný. Díky tomu lze použít dveře tloušťky 16 – 19 mm.

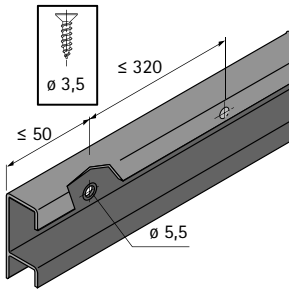

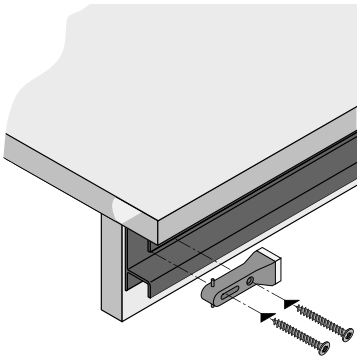

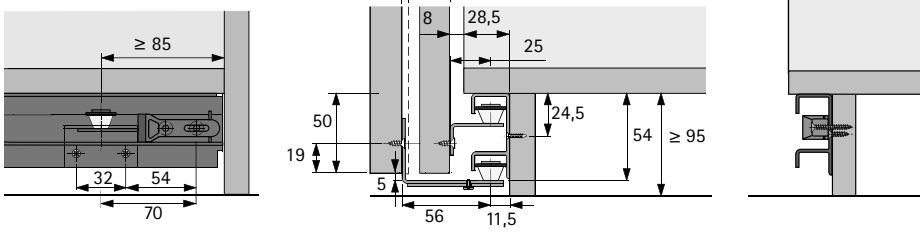

Kompletní sady

Sada kování STB 12

Obrázek	Popis	Obj. č. / Počet dveří		Bal.
		2 dveře	**3 dveře**	
	Sada obsahuje všechny vodicí díly a koncové dorazy potřebné na jednu skříň se 2 nebo 3 dveřmi	**0 045 082**	**0 045 083**	1 sada

Vodicí profil STB 12

- Hliník, bez povrchové úpravy

Obrázek	Délka mm	Obj. číslo	Bal.
	3000	**0 071 116**	1/4 ks
	6000	**0 046 420**	1/4 ks

3 Vodicí díly

3b Systém kování STB 12

Velkobalení

Vodicí díly
- Vodicí plastová kladka
- S valivým kroužkem
- Vodicí díl pro přední dveře seřiditelný
- Ocel pozinkovaná

Obrázek	Provedení	Množství pro		Obj. číslo	Bal.
		2 dveře	3 dveře		
	přední dveře	2	2	**1 009 204**	50 ks
	zadní dveře	2	4	**1 005 252**	200 ks

Koncový doraz
Plast šedý

Obrázek	Množství pro			Obj. číslo	Bal.
	1 dveře	2 dveře	3 dveře		
	2	2	2	**1 005 193**	500 ks

Vodicí profil
- Hliník

Upozornění:
- Délky dle specifikace zákazníka na vyžádání
- Tato položka slouží výhradně ke kalkulaci poptávky. Toto **nejsou** běžně prodejné položky
- Referenční délka 1000 mm

Obrázek	Délka mm	Povrchová úprava	Průřez profilu	Obj. číslo	Bal.
	individuální	bez povrchové úpravy	LA 00610	**9 316 245**	100 ks

Upozornění

- Zamykací systémy 1239
- Příslušenství ke kování pro posuvné a skládané dveře 1071

hettich.com/short/21c901

3 Vodicí díly

3c Systém kování STB 15

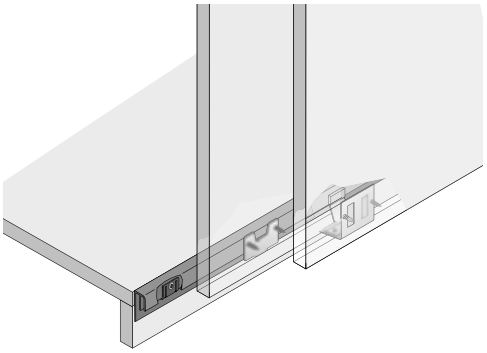

- Montáž před dnem skříně
- Kluzné vedení umožňuje využití štíhlého profilu
- Výška soklu min. 50 mm
- Velký úhelník je seřiditelný. Díky tomu lze použít dveře tloušťky 16 – 19 mm.

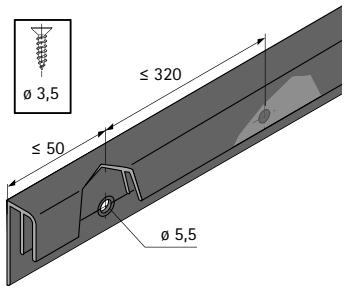

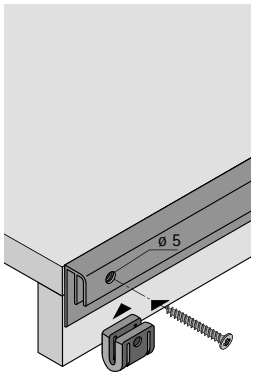

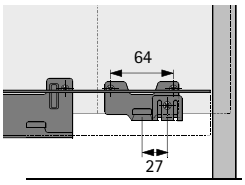

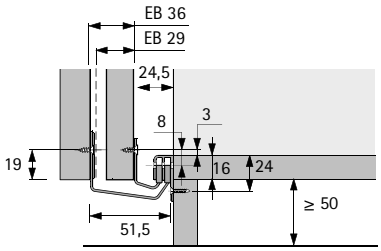

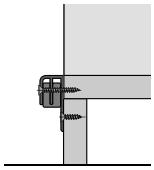

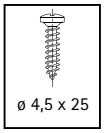

Kompletní sady

Sada kování STB 15

Obrázek	Popis	Obj. č. / Počet dveří		Bal.
		2 dveře	3 dveře	
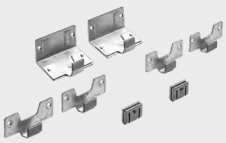	Sada obsahuje všechny vodicí díly a koncové dorazy potřebné na jednu skříň se 2 nebo 3 dveřmi	**0 045 199**	**0 045 200**	1 sada

Vodicí profil STB 15

- Hliník, stříbřitě eloxovaný

Obrázek	Délka mm	Obj. číslo	Bal.
	3000	**0 071 115**	1/4 ks
	6000	**0 045 201**	1/4 ks

3 Vodicí díly

3c Systém kování STB 15

Velkobalení

Vodicí díly
- Ocelový vodicí díl
- S plastovou kluznou částí
- Přední díl seřiditelný
- Ocel pozinkovaná

Obrázek	Provedení	Množství pro 2 dveře	Množství pro 3 dveře	Obj. číslo	Bal.
	přední dveře - seřiditelný	2	2	**1 010 552**	1 ks
	přední dveře	2	2	**1 009 063**	50 ks
	zadní dveře	2	4	**1 009 011**	50 ks

Koncový doraz

Obrázek	Popis	Množství pro 2 dveře	Množství pro 3 dveře	Obj. číslo	Bal.
	▸ K upevnění vruty Panhead ø 4,5 x 25 mm ▸ Plast šedý	2	2	**9 112 511**	1000 ks

Upevnění koncového dorazu

Obrázek	Popis	Množství pro 2 dveře	Množství pro 3 dveře	Obj. číslo	Bal.
	▸ Vruty Panhead ø 4,5 x 25 mm	2	2	**1 997 315**	1000 ks

Vodicí profil
- Vodicí systém před dnem STB 15

Upozornění:
- Profily předvrtané a osazené koncovými dorazy, délka dle specifikace zákazníka na vyžádání
- Objednací čísla vodicích profilů 9 261 301, 9 261 302 a 9 261 519 slouží výhradně ke kalkulaci poptávky (referenční délka 1000 mm). Toto **nejsou** běžně prodejné položky

Obrázek	Délka mm	Povrchová úprava	Provedení	Průřez profilu	Obj. číslo	Bal.
	2100	stříbřitě eloxovaná	s připravenými otvory	LA 01171	**9 127 435**	100 ks
	2500				**9 127 436**	100 ks
	3000				**9 210 946**	100 ks
	4000				**9 127 437**	100 ks
	6000				**9 203 060**	100 ks
	individuální	bez povrchové úpravy	individuální	LA 01171	**9 261 301**	100 ks
		stříbřitě eloxovaná		LA 01171	**9 261 302**	100 ks
		šedá		LA 10495	**9 261 519**	100 ks

3 Vodicí díly

3d Systém kování STB 35

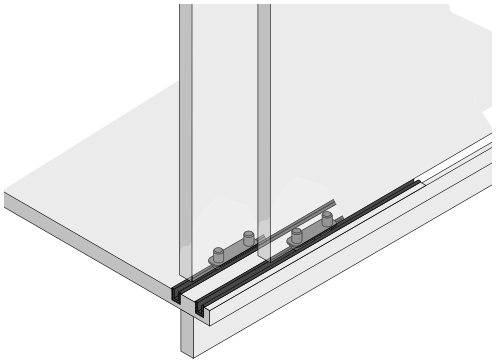

- Pro vložené dveře
- Plastové profily se zalisují do vyfrézovaných drážek
- Profil se alternativně dá zalisovat do drážky v dolní hraně dveří. Kluzáky se pak montují na dno korpusu.

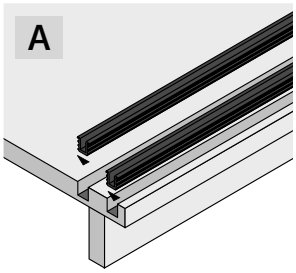

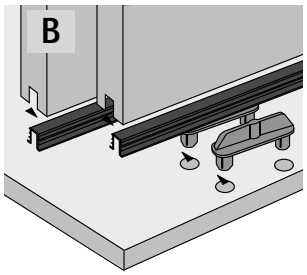

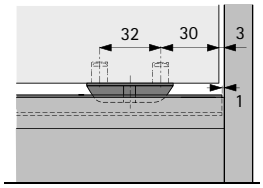

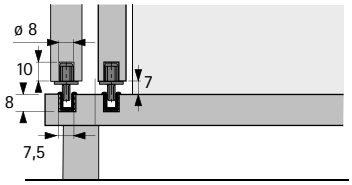

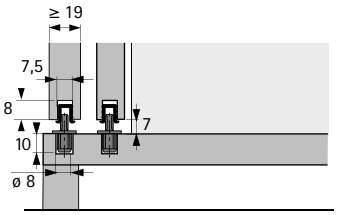

Kompletní sady

Sada kování STB 35

Obrázek	Popis	Obj. číslo	Bal.
	▸ Pro vložené dveře ▸ Sada obsahuje 2 vodicí kluzáky ▸ Plast hnědý	**0 025 119**	1/100 sad

Vodicí profil STB 35

- Délka 3500 mm
- Plast

Obrázek	Barva	Obj. číslo	Bal.
	bílá	**0 046 789**	1/25 ks
	hnědá	**0 046 790**	1/25 ks
	barva borového dřeva	**0 046 791**	1/25 ks

3 Vodicí díly

3d Systém kování STB 35

Velkobalení

Vodicí kluzák

Obrázek	Popis	Obj. číslo	Bal.
	▸ Pro vložené dveře ▸ Plast hnědý Upozornění: ▸ Profily je třeba objednat zvlášť	**1 005 650**	1000 ks

Vodicí profil
- Plast
- Tyto položky slouží výhradně ke kalkulaci poptávky. Tyto položky **nejsou** běžně prodejné
- Referenční délka 1000 mm

Obrázek	Barva	Délka mm	Průřez profilu	Obj. číslo	Bal.
	bílá	individuální	LA 00489	**9 316 244**	250 ks
	hnědá			**9 316 307**	
	barva borového dřeva			**9 261 643**	
	černá			**9 316 811**	
	šedá			**9 316 308**	

4 Příslušenství

Distanční díl k přišroubování

Obrázek	Popis	Obj. číslo	Bal.
	▸ Pro skříň se 2 dveřmi o výšce < 1000 mm je zapotřebí 1 doraz / distanční díl ▸ Pro skříň se 2 dveřmi o výšce > 1000 mm jsou zapotřebí 2 dorazy / distanční díly ▸ Plast šedý	**9 115 216**	1/100 ks
		9 102 993	500 ks

Upozornění

- Zamykací systémy 1239
- Příslušenství ke kování pro posuvné a skládané dveře 1071

hettich.com/short/21c901



Ověřeno

Pomocí TopLine 1 můžete spolehlivě namontovat těžké vložené dveře. Toto kování pro posuvné dveře snadno unese skříňové dveře s hmotností až 75 kg. Nosný profil se snadno upevnění na půdu a jednoduše se zakryje lištou.

Horní nosný profil můžete kombinovat s různými vodicími systémy kování - a díky tomu vytvořit libovolné soklové konstrukce.



Klidný a tichý chod:
Vozíky mají kolečka s velkým průměrem, uložená na kuličkových ložiscích.



Více klidu v místnosti:
Adaptivní tlumení zavírání Silent System.



Přesné mezery:
Volitelné seřízení výšky pro perfektní vzhled.

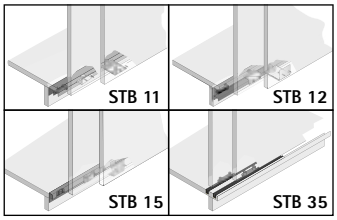

Výběr libovolného soklu:
Lze vybrat kterékoli dolní vedení.

hettich.com/short/14b925

Zjistěte více:
Inspiraci a další podrobnosti o výrobcích naleznete na našich webových stránkách.

Přehled parametrů 956
- Konstrukční princip
- Všeobecné informace
- Rozměry a hmotnost dveří

Rozměry 957



Jednotlivé součásti 958 – 969



Zamykací systémy 1239



Příslušenství 1071

Technické informace
- Kritéria kvality 1085

Hettich technický asistent
- Rozměry a montáž
- Seřízení
- Služby

hettich.com/short/a54b42

Konstrukce



Všeobecné informace

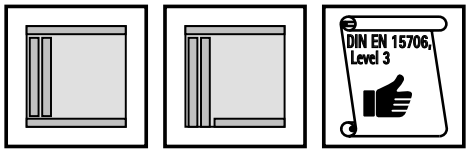

Rozměry a hmotnost dveří

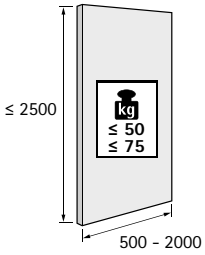

hettich.com/short/8681f2

Počet a pozice dveří

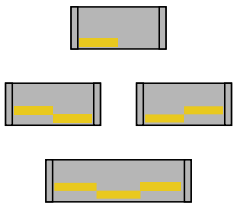

Seřízení výšky

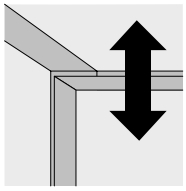

± 2

Materiál dveří

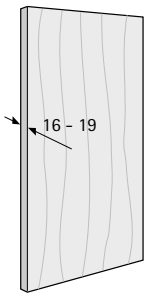

Tlumení Silent System

	2 dveře			
Tlumení ve směru zavírání				

Vrtání

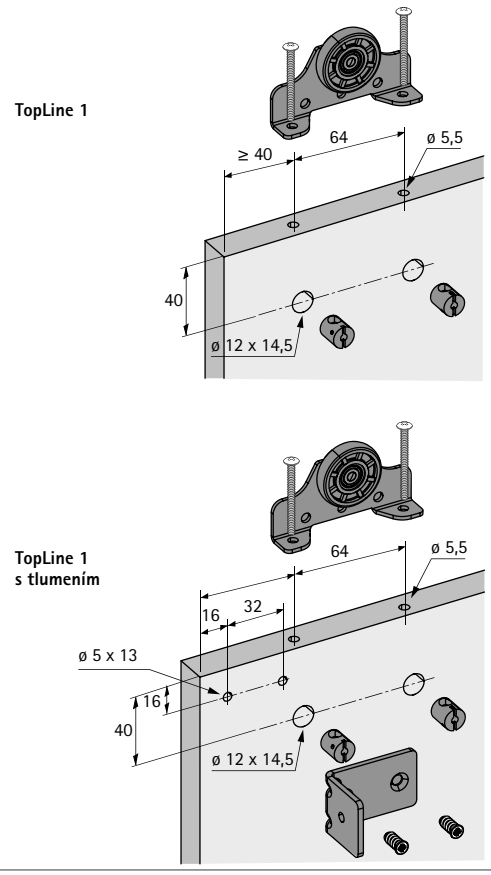

Montáž nosného profilu

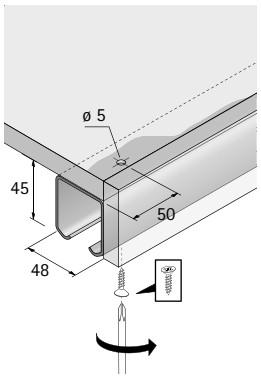

Montáž horních vozíků / koncového dorazu

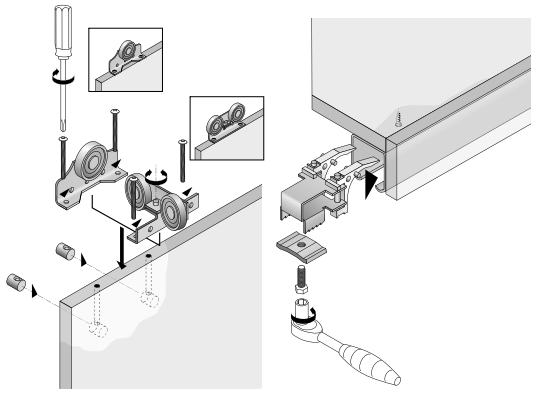

Vestavné rozměry

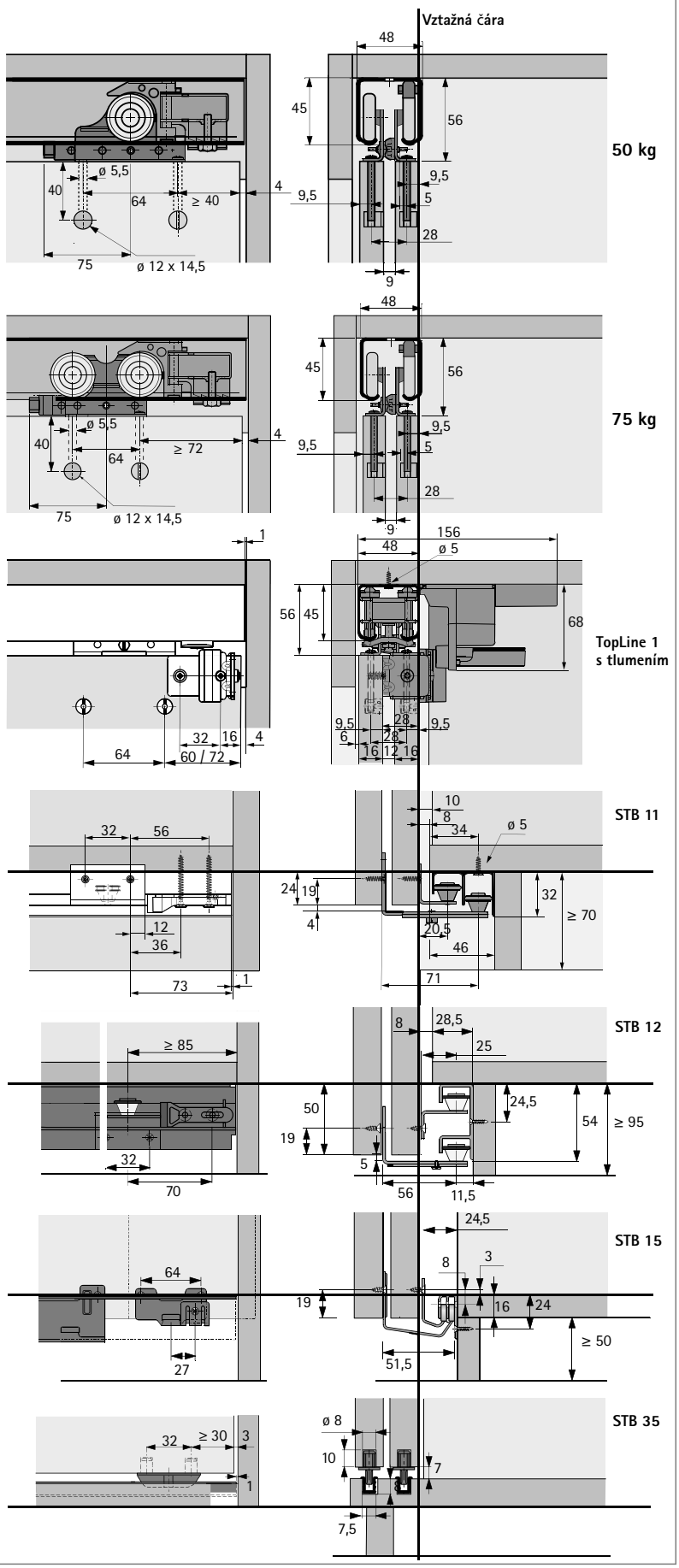

Přehled systému

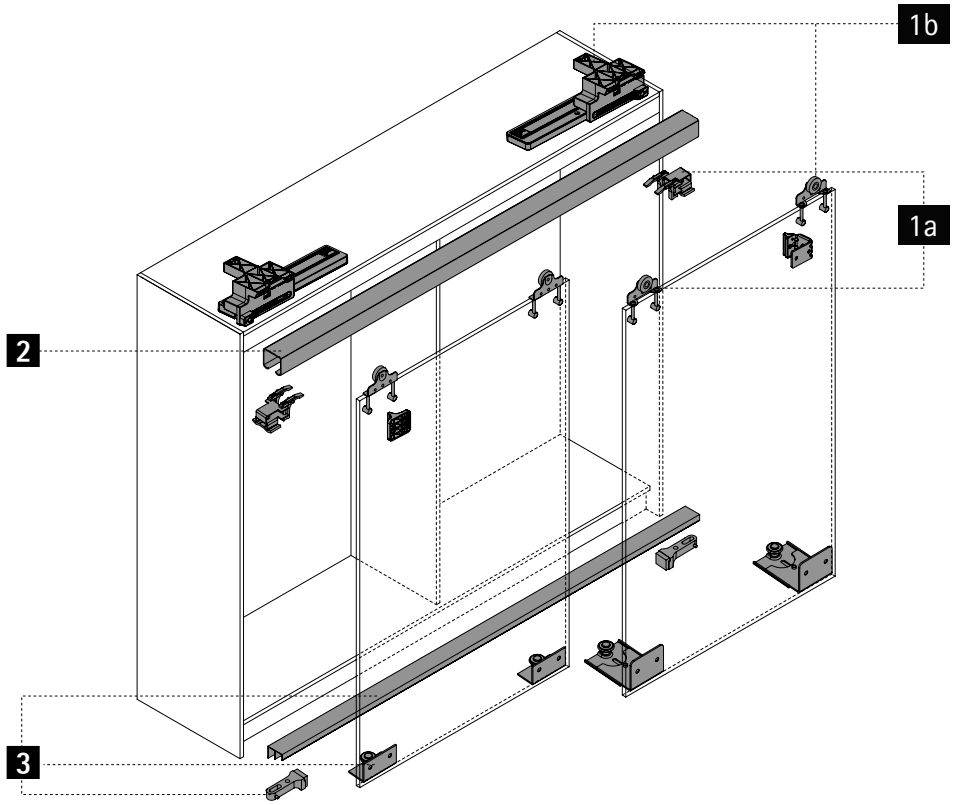

1a Vozíky



1b Vozíky s tlumením

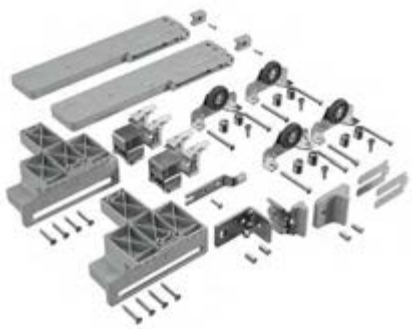

2 Nosné profily



3 Vodicí díly



1a Vozíky

Kompletní sady

Sada vozíků

Obrázek	Popis	Max. hmotnost dveří kg	Obj. č. / Počet dveří 2 dveře	3 dveře	Bal.
	▸ Sada obsahuje všechny horní součásti pro skříň se 2 nebo 3 dveřmi	50	**0 045 076**	**0 045 077**	1 sada
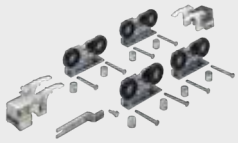		75	**0 045 078**	**0 045 079**	1 sada

Výškově seřiditelné uchycení pro horní vozíky

Obrázek	Montážní pokyn	Popis	Obj. číslo	Bal.
	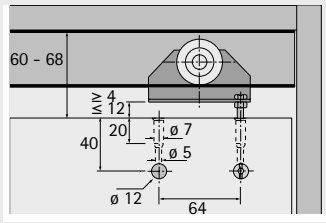	▸ Potřebné množství: 2 sady na jeden horní vozík	**0 023 994**	1/50 sad

1b Vozíky s tlumením Silent System pro jednu skříň se 2 dveřmi

Kompletní sady

Obrázek	Popis	Max. hmotnost dveří kg	Obj. číslo	Bal.
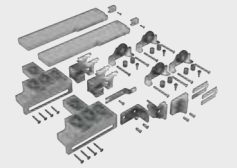	▸ Sada obsahuje všechny horní součásti s tlumením ve směru zavírání pro skříň se 2 dveřmi	50	**9 323 131**	1 sada
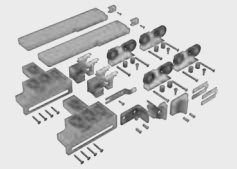		75	**9 323 130**	1 sada

Upozornění

- Zamykací systémy 1239
- Příslušenství ke kování pro posuvné a skládané dveře 1071

hettich.com/short/5572dd

2 Nosné profily

Kompletní sady

- Hliník bez povrchové úpravy

Obrázek	Délka mm	Obj. číslo	Bal.
	3000	**0 071 113**	1/4 ks
	6000	**0 045 097**	1/4 ks

Velkobalení

- Hliník bez povrchové úpravy
- Tato položka slouží výhradně ke kalkulaci poptávky. Toto **nejsou** běžně prodejné položky.
- Referenční délka 1000 mm

Obrázek	Délka mm	Průřez profilu	Obj. číslo	Bal.
	individuální	LA 00603	**9 316 803**	100 ks

3 Vodicí díly

3a Systém kování STB 11

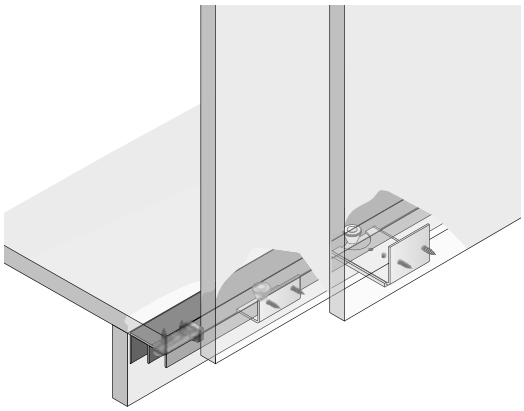

- Montáž pod dno skříně
- Tichý chod zajišťují plastová kolečka s gumovým kroužkem
- Hlubší odsazení soklu 46 mm
- Výška soklu min. 70 mm
- Velký úhelník je seřiditelný.
  Díky tomu lze použít dveře tloušťky 16 – 19 mm.

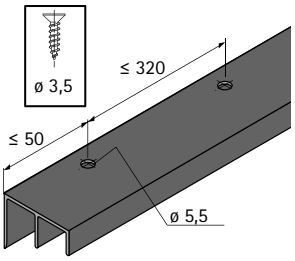

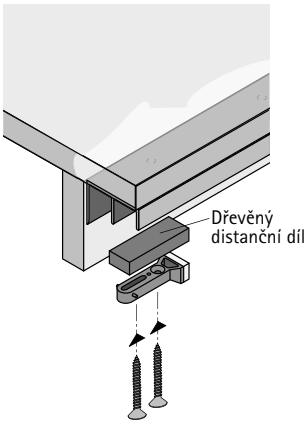

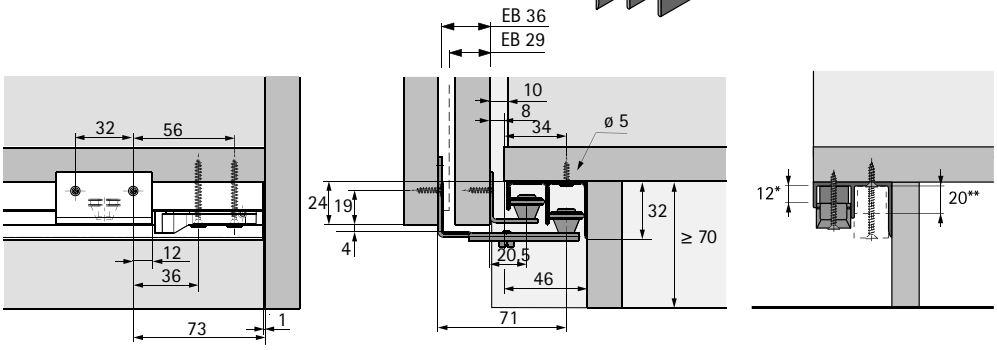

* Dřevěný distanční díl
(rozměry 12 x 50 x 15 mm)
pro doraz zadních dveří
** Dřevěný distanční díl
(rozměry 20 x 50 x 15 mm)
pro doraz předních dveří

Kompletní sady

Sada kování STB 11

Obrázek	Popis	Obj. č. / Počet dveří		Bal.
		2 dveře	3 dveře	
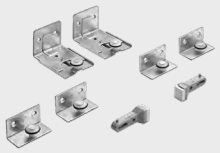	Sada obsahuje všechny vodicí díly a koncové dorazy potřebné na jednu skříň se 2 nebo 3 dveřmi	**0 045 080**	**0 045 081**	1 sada

Vodicí profil STB 11

- Bez otvorů
- Hliník bez povrchové úpravy

Obrázek	Délka mm	Obj. číslo	Bal.
	3000	**0 071 117**	1/4 ks
	6000	**0 046 419**	1/4 ks

3 Vodicí díly

3a Systém kování STB 11

Velkobalení

Vodicí díly
- Vodicí plastová kladka
- S valivým kroužkem
- Vodicí díl pro přední dveře seřiditelný
- Ocel pozinkovaná

Obrázek	Provedení	Množství pro			Obj. číslo	Bal.
		1 dveře	2 dveře	3 dveře		
	přední dveře	2	2	2	**1 006 706**	50 ks
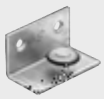	zadní dveře	2	2	4	**1 005 380**	200 ks

Koncový doraz
Plast šedý

Obrázek	Množství pro			Obj. číslo	Bal.
	1 dveře	2 dveře	3 dveře		
	2	2	2	**1 005 193**	500 ks

Vodicí profil
- Hliník

Upozornění:
- Profily předvrtané a osazené koncovými dorazy, délka dle specifikace zákazníka na vyžádání
- Objednací čísla vodicích profilů 9 261 270 a 9 261 281 slouží výhradně ke kalkulaci poptávky (referenční délka 1000 mm). Toto **nejsou** běžně prodejné položky

Obrázek	Délka mm	Povrchová úprava	Provedení	Průřez profilu	Obj. číslo	Bal.
	2100	Stříbřitý elox	s připravenými otvory	LA 00619	**9 127 432**	100 ks
	2500				**9 127 433**	100 ks
	3000				**9 184 615**	100 ks
	4000				**9 127 434**	100 ks
	6000				**9 203 059**	100 ks
	individuální	Bez povrch. úpravy	individuální	LA 00619	**9 261 270**	100 ks
		Stříbřitý elox			**9 261 281**	100 ks

Upozornění

- Zamykací systémy 1239
- Příslušenství ke kování pro posuvné a skládané dveře 1071

hettich.com/short/5572dd

3 Vodicí díly

3b Systém kování STB 12

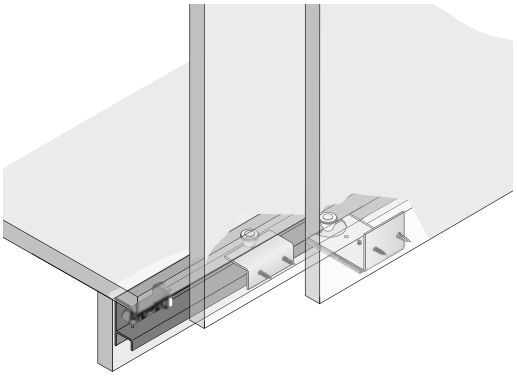

- Montáž pod dno skříně
- Tichý chod zajišťují plastová kolečka s gumovým kroužkem
- Hlubší odsazení soklu 28,5 mm
- Výška soklu min. 95 mm
- Velký úhelník je seřiditelný. Díky tomu lze použít dveře tloušťky 16 – 19 mm.

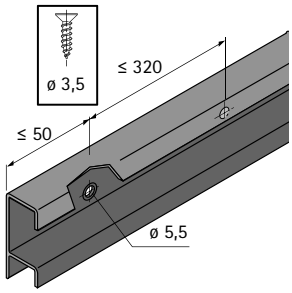

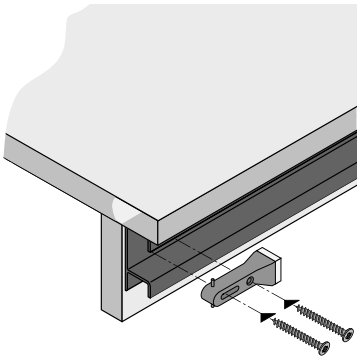

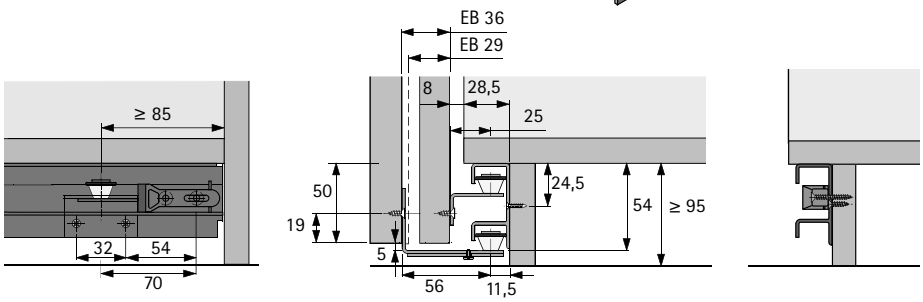

Kompletní sady

Sada kování STB 12

Obrázek	Popis	Obj. č. / Počet dveří		Bal.
		2 dveře	**3 dveře**	
	Sada obsahuje všechny vodicí díly a koncové dorazy potřebné na jednu skříň se 2 nebo 3 dveřmi	**0 045 082**	**0 045 083**	1 sada

Vodicí profil STB 12

- Hliník, bez povrchové úpravy

Obrázek	Délka mm	Obj. číslo	Bal.
	3000	**0 071 116**	1/4 ks
	6000	**0 046 420**	1/4 ks

3 Vodicí díly

3b Systém kování STB 12

Velkobalení

Vodicí díly
- Vodicí plastová kladka
- S valivým kroužkem
- Vodicí díl pro přední dveře seřiditelný
- Ocel pozinkovaná

Obrázek	Provedení	Množství pro		Obj. číslo	Bal.
		2 dveře	3 dveře		
	přední dveře	2	2	**1 009 204**	50 ks
	zadní dveře	2	4	**1 005 252**	200 ks

Koncový doraz
Plast šedý

Obrázek	Množství pro			Obj. číslo	Bal.
	1 dveře	2 dveře	3 dveře		
	2	2	2	**1 005 193**	500 ks

Vodicí profil
- Hliník

Upozornění:
- Délky dle specifikace zákazníka na vyžádání
- Tato položka slouží výhradně ke kalkulaci poptávky. Toto **nejsou** běžně prodejné položky
- Referenční délka 1000 mm

Obrázek	Délka mm	Povrchová úprava	Průřez profilu	Obj. číslo	Bal.
	individuální	bez povrchové úpravy	LA 00610	**9 316 245**	100 ks

Upozornění

- Zamykací systémy 1239
- Příslušenství ke kování pro posuvné a skládané dveře 1071

hettich.com/short/5572dd

3 Vodicí díly

3c Systém kování STB 15

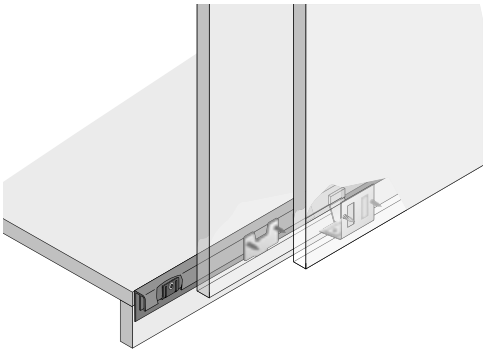

- Montáž před dnem skříně
- Kluzné vedení umožňuje využití štíhlého profilu
- Výška soklu min. 50 mm
- Velký úhelník je seřiditelný. Díky tomu lze použít dveře tloušťky 16 – 19 mm.

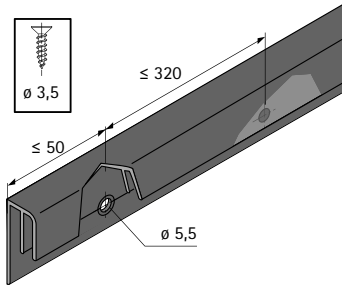

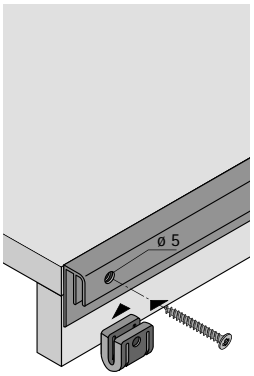

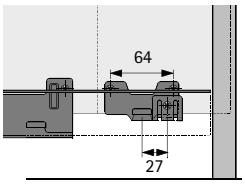

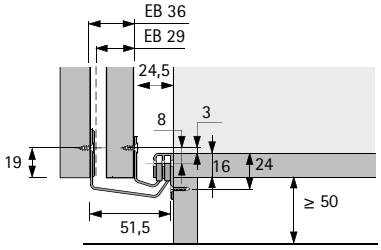

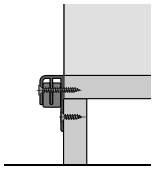

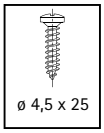

Kompletní sady

Sada kování STB 15

Obrázek	Popis	Obj. č. / Počet dveří		Bal.
		2 dveře	3 dveře	
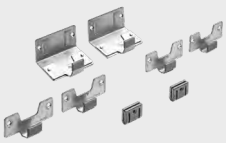	Sada obsahuje všechny vodicí díly a koncové dorazy potřebné na jednu skříň se 2 nebo 3 dveřmi	**0 045 199**	**0 045 200**	1 sada

Vodicí profil STB 15

- Hliník, stříbřitě eloxovaný

Obrázek	Délka mm	Obj. číslo	Bal.
	3000	**0 071 115**	1/4 ks
	6000	**0 045 201**	1/4 ks

3 Vodicí díly

3c Systém kování STB 15

Velkobalení

Vodicí díly
- Ocelový vodicí díl
- S plastovou kluznou částí
- Přední díl seřiditelný
- Ocel pozinkovaná

Obrázek	Provedení	Množství pro		Obj. číslo	Bal.
		2 dveře	3 dveře		
	přední dveře - seřiditelný	2	2	**1 010 552**	1 ks
	přední dveře	2	2	**1 009 063**	50 ks
	zadní dveře	2	4	**1 009 011**	50 ks

Koncový doraz

Obrázek	Popis	Množství pro		Obj. číslo	Bal.
		2 dveře	3 dveře		
	▸ K upevnění vruty Panhead ø 4,5 x 25 mm ▸ Plast šedý	2	2	**9 112 511**	1000 ks

Upevnění koncového dorazu

Obrázek	Popis	Množství pro		Obj. číslo	Bal.
		2 dveře	3 dveře		
	▸ Vruty Panhead ø 4,5 x 25 mm	2	2	**1 997 315**	1000 ks

Vodicí profil
- Vodicí systém před dnem STB 15

Upozornění:
- Profily předvrtané a osazené koncovými dorazy, délka dle specifikace zákazníka na vyžádání
- Objednací čísla vodicích profilů 9 261 301, 9 261 302 a 9 261 519 slouží výhradně ke kalkulaci poptávky (referenční délka 1000 mm). Toto **nejsou** běžně prodejné položky

Obrázek	Délka mm	Povrchová úprava	Provedení	Průřez profilu	Obj. číslo	Bal.
	2100	stříbřitě eloxovaná	s připravenými otvory	LA 01171	**9 127 435**	100 ks
	2500				**9 127 436**	100 ks
	3000				**9 210 946**	100 ks
	4000				**9 127 437**	100 ks
	6000				**9 203 060**	100 ks
	individuální	bez povrchové úpravy	individuální	LA 01171	**9 261 301**	100 ks
		stříbřitě eloxovaná		LA 01171	**9 261 302**	100 ks
		šedá		LA 10495	**9 261 519**	100 ks

3 Vodicí díly

3d Systém kování STB 35

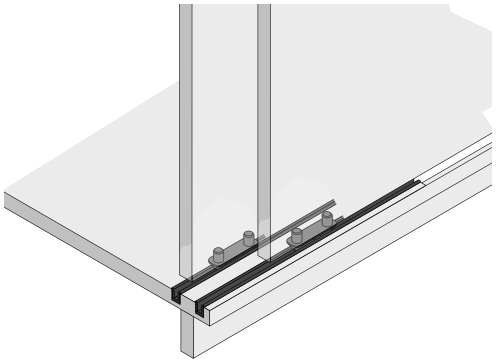

- Pro vložené dveře
- Plastové profily se zalisují do vyfrézovaných drážek
- Profil se alternativně dá zalisovat do drážky v dolní hraně dveří. Kluzáky se pak montují na dno korpusu.

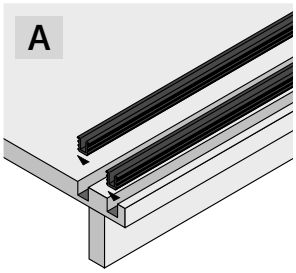

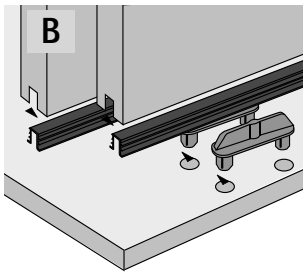

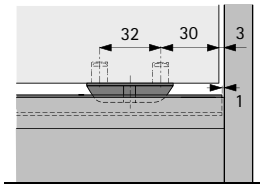

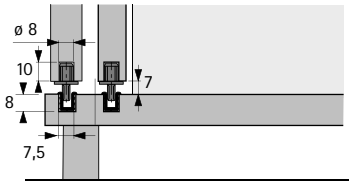

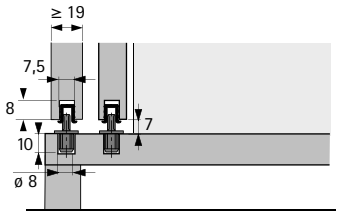

Kompletní sady

Sada kování STB 35

Obrázek	Popis	Obj. číslo	Bal.
	▸ Pro vložené dveře ▸ Sada obsahuje 2 vodicí kluzáky ▸ Plast hnědý	**0 025 119**	1/100 sad

Vodicí profil STB 35

- Délka 3500 mm
- Plast

Obrázek	Barva	Obj. číslo	Bal.
	bílá	**0 046 789**	1/25 ks
	hnědá	**0 046 790**	1/25 ks
	barva borového dřeva	**0 046 791**	1/25 ks

3 Vodicí díly

3d Systém kování STB 35

Velkobalení

Vodicí kluzák

Obrázek	Popis	Obj. číslo	Bal.
	▸ Pro vložené dveře ▸ Plast hnědý Upozornění: ▸ Profily je třeba objednat zvlášť	**1 005 650**	1000 ks

Vodicí profil
- Plast
- Tyto položky slouží výhradně ke kalkulaci poptávky. Tyto položky **nejsou** běžně prodejné
- Referenční délka 1000 mm

Obrázek	Barva	Délka mm	Průřez profilu	Obj. číslo	Bal.
	bílá	individuální	LA 00489	**9 316 244**	250 ks
	hnědá			**9 316 307**	
	barva borového dřeva			**9 261 643**	
	černá			**9 316 811**	
	šedá			**9 316 308**	

Upozornění

- Zamykací systémy 1239
- Příslušenství ke kování pro posuvné a skládané dveře 1071

hettich.com/short/5572dd



Největší z nejmenších

Jednoduchá technologie. Snadná obsluha při každodenním používání. SlideLine 56 je systém posuvných dveří s dolním nosným profilem a dlouhou řadou možností. Pomocí tohoto systému můžete posouvat dveřmi vysokými až 2000 a těžkými až 40 kg - chytré řešení nejen do kuchyně, ale také pro malé šatní skříně. Montáž je neuvěřitelně jednoduchá: půda a dno jsou identické, vyfrézují se vždy dvě drážky a zalisují profily.



Rychlé zpracování:
Zkrácené profily se zalisují do dvou identicky vyfrézovaných drážek.



Snadná montáž:
Vozíky vložíte do otvorů a přišroubujete.



Bezpečné osazení:
Dveře lze pohodlně nasadit do dolního profilu.



Jednoduchá montáž dveří:
Vodicí díl se zasune do horního profilu a zajistí, hotovo.

hettich.com/short/dfdf13

Zjistěte více:
Inspiraci a další podrobnosti o výrobcích naleznete na našich webových stránkách.

Přehled parametrů 972
- Konstrukční princip
- Všeobecné informace
- Rozměry a hmotnost dveří

Rozměry 973


Jednotlivé součásti 974 – 975


Zamykací systémy 1239

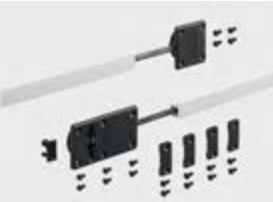
Příslušenství 1071

Technické informace
- Kritéria kvality 1085

Hettich technický asistent
- Rozměry a montáž
- Seřízení
- Služby

hettich.com/short/93b60f

Konstrukce



Všeobecné informace

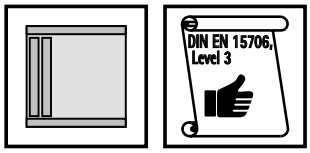

Rozměry a hmotnost dveří

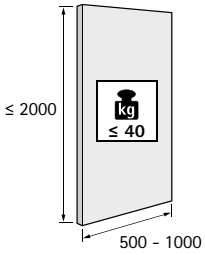

hettich.com/short/8681f2

Počet a pozice dveří

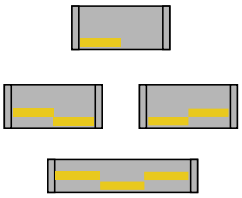

Materiál dveří

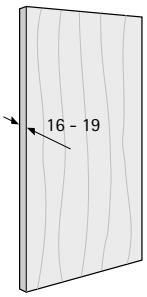

Vestavné rozměry

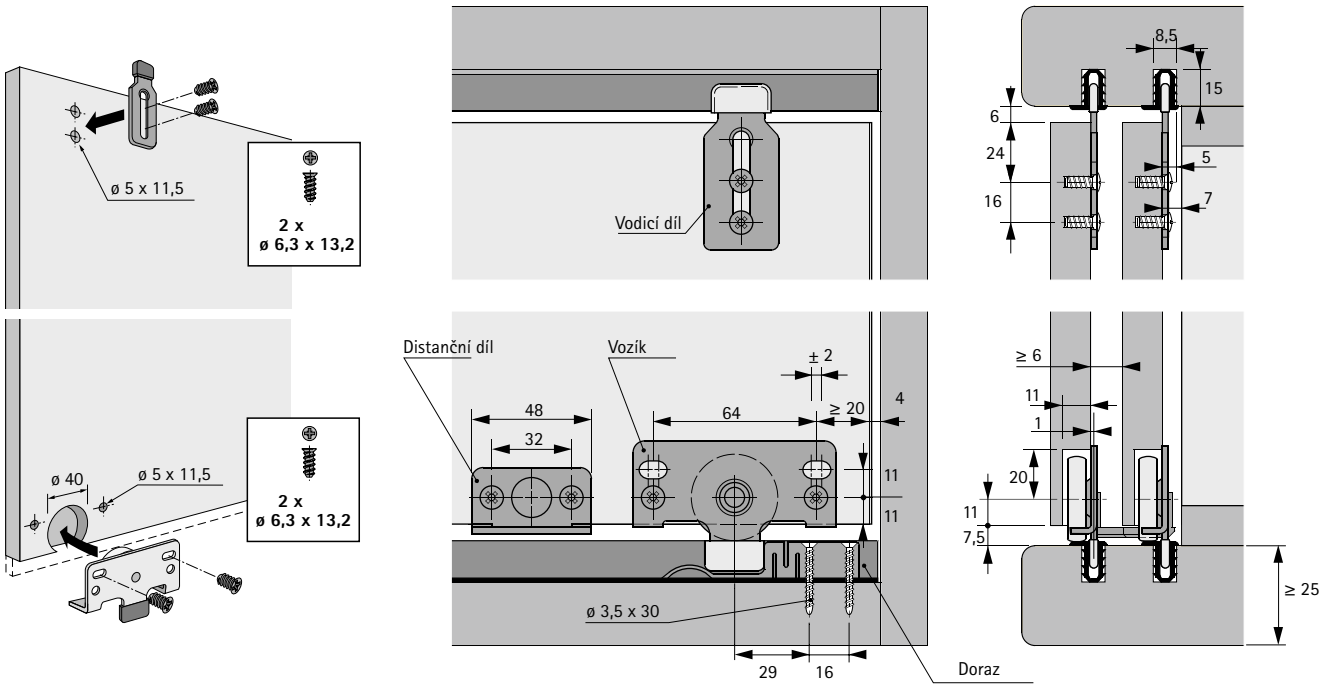

Přehled systému

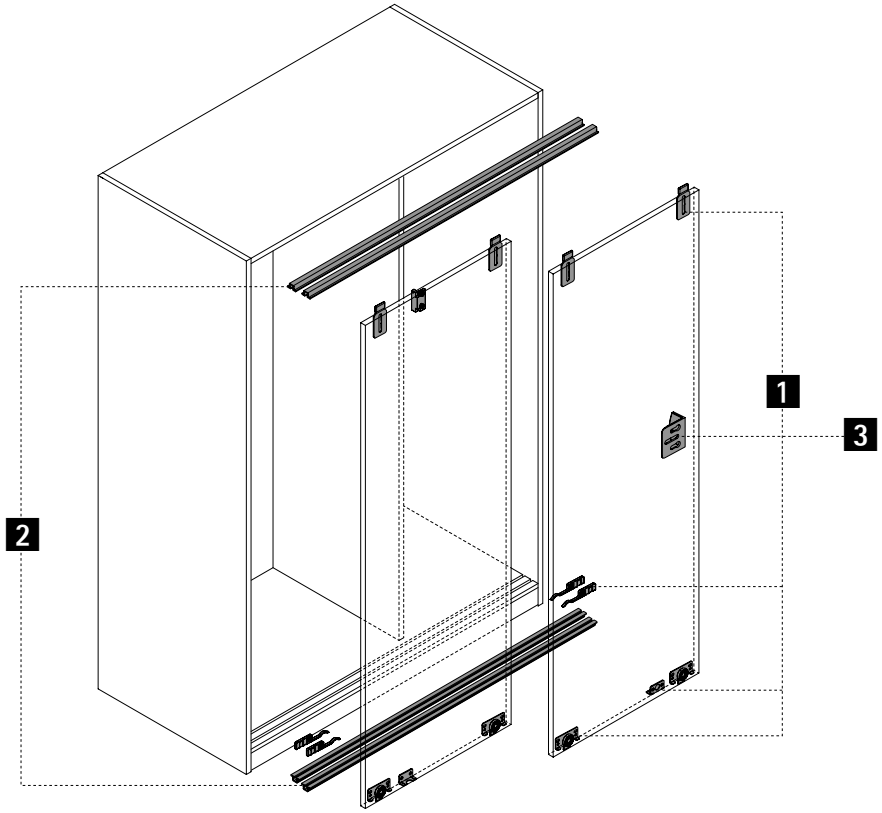

1 Nosné vozíky a vodicí díly



2 Nosné a vodicí profily



3 Příslušenství



1 Nosné vozíky a vodicí díly

Obrázek	Popis	Obj. č. / Počet dveří 2 dveře	Obj. č. / Počet dveří 3 dveře	Bal.
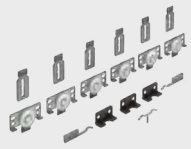	▸ Sada obsahuje všechny potřebné vozíky, vodicí díly, dorazy a distanční díly na jednu skříň	**0 045 234**	**0 045 235**	1 sada

2 Nosné a vodicí profily

- Na jednu skříň je třeba použít 4 profily
- Hliník

Obrázek	Povrchová úprava	Délka mm	Obj. číslo	Bal.
	stříbřitě eloxovaná	3000	**0 071 110**	1/4 ks
		6000	**0 046 788**	1/4 ks
	tmavě eloxovaná	3000	**0 071 109**	1/4 ks
		6000	**0 047 221**	1/4 ks

3 Příslušenství

Distanční díl k přišroubování

Obrázek	Popis	Obj. číslo	Bal.
	▸ Pro skříň se 2 dveřmi o výšce < 1000 mm je zapotřebí 1 doraz / distanční díl ▸ Pro skříň se 2 dveřmi o výšce > 1000 mm jsou zapotřebí 2 dorazy / distanční díly ▸ Plast šedý	**9 115 216**	1/100 ks
		9 102 993	500 ks

Upozornění

- Zamykací systémy 1239
- Příslušenství ke kování pro posuvné a skládané dveře 1071

hettich.com/short/79789e



V hlavní roli: sklo
S kováním SlideLine 97 pro skleněné posuvné dveře lze vyrábět luxusní skleněné vitríny. Skleněné dveře jsou přesně a bezpečně vedeny ve speciálních profilech. Také pohodlí přesvědčí: kuličková ložiska s ocelovým vnějším kroužkem a plastovým pláštěm snižujícím hluk, zajišťují trvale lehký a tichý chod dveří. Pro skla o tloušťkách 5, 6 nebo 8 mm a hmotnost dveří do 25 nebo 50 kg.



Spolehlivý a bezpečný:
SlideLine 97 pro vložené skleněné posuvné dveře s dolním nosným profilem.



Jedinečný a rychlý:
Stavebnicový systém pro hospodárná řešení.



Proti neoprávněnému přístupu:
Cylindrický tlačný zámek Prestige 2000.

hettich.com/short/560539

Zjistěte více:
Inspiraci a další podrobnosti o výrobcích naleznete na našich webových stránkách.

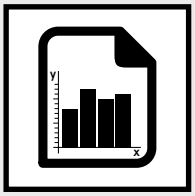

Přehled parametrů **978**
- Konstrukční princip
- Všeobecné informace
- Rozměry a hmotnost dveří

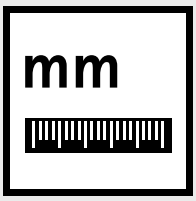

Rozměry **979**



Jednotlivé součásti **980 – 984**



Zamykací systémy **1239**



Příslušenství **1071**



Technické informace
- Kritéria kvality **1085**





hettich.com/short/dfad0d

Hettich technický asistent
- Rozměry a montáž
- Seřízení
- Služby

Konstrukce



Všeobecné informace

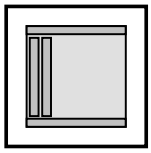



Rozměry a hmotnost dveří

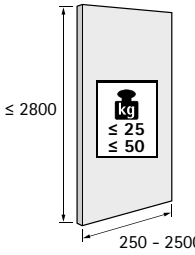

hettich.com/short/8681f2

Počet a pozice dveří

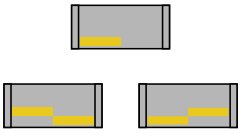

Materiál dveří

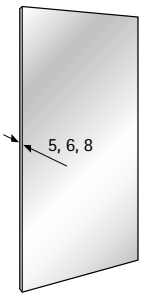

Vestavné rozměry

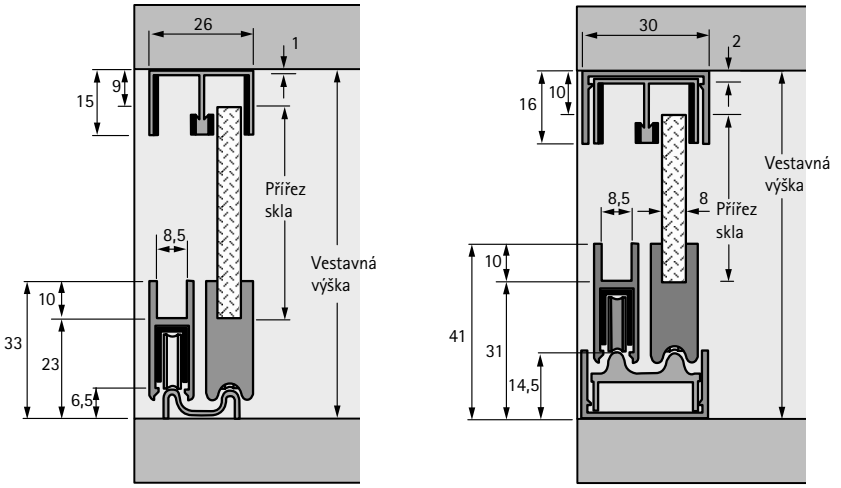

Základní varianta

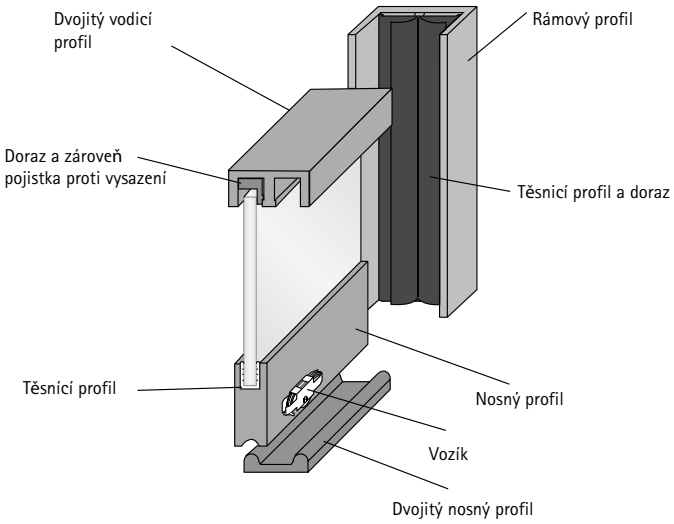

Rozměry přířezu skla bez těsnicího profilu:
Vestavná výška – 32 mm
Rozměry přířezu skla s těsnicím profilem (0 076 473):
Vestavná výška – 34 mm
Rozměry přířezu skla s těsnicím profilem (0 076 474):
Vestavná výška – 33,5 mm

Nosnost:
se 2 vozíky 25 kg
se 4 vozíky 50 kg

Základní varianta s celoobvodovým rámovým profilem

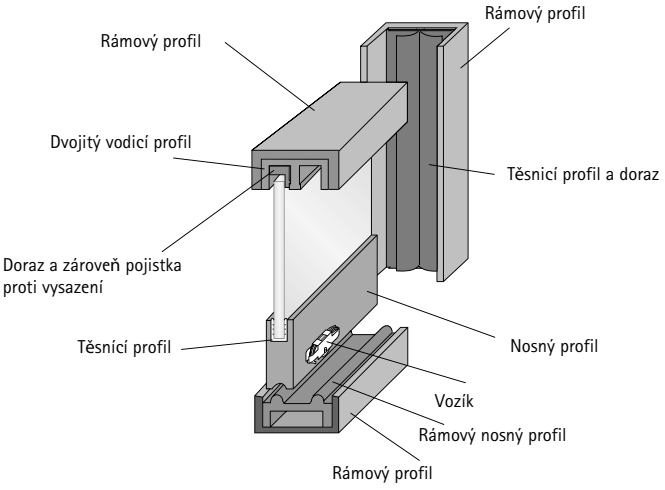

Rozměry přířezu skla bez těsnicího profilu:
Vestavná výška – 41 mm
Rozměry přířezu skla s těsnicím profilem (0 076 473):
Vestavná výška – 43 mm
Rozměry přířezu skla s těsnicím profilem (0 076 474):
Vestavná výška – 42,5 mm

Nosnost:
se 2 vozíky 25 kg
se 4 vozíky 50 kg

Basisvariante

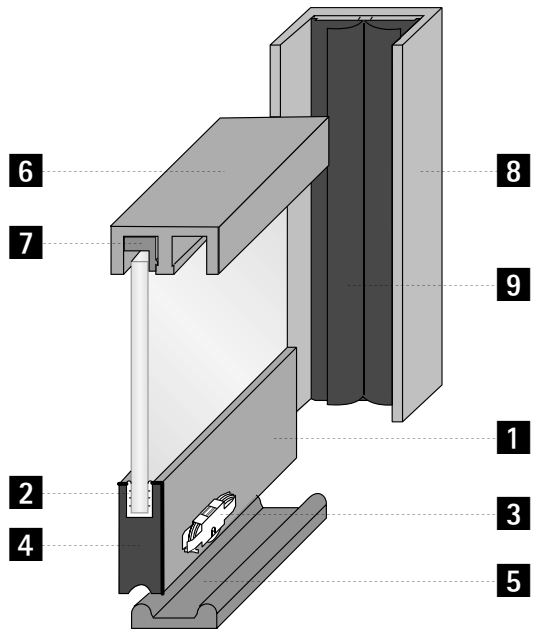

Basisvariante mit umlaufendem Rahmenprofil

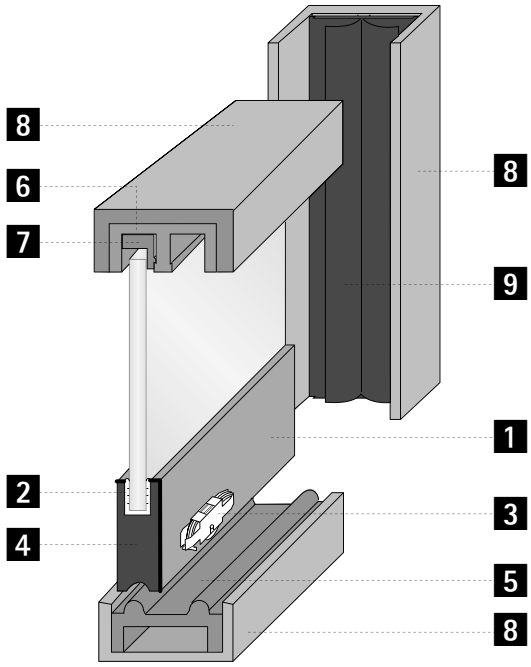

Upozornění

- Zamykací systémy 1239
- Příslušenství ke kování pro posuvné a skládané dveře 1071

hettich.com/short/f88c70

1 Nosný profil

Obrázek	Popis	Obj. číslo	Bal.
	▸ Délka 5000 mm ▸ Hliník, stříbřitě eloxovaný	**0 076 471**	1/4 ks

2 Těsnicí profil

Obrázek	Popis	Tloušťka skla mm	Obj. číslo	Bal.
	▸ Délka 5000 mm ▸ Pro sklo tloušťky 8 mm není těsnicí profil nutný ▸ Plast transparentní	5	**0 076 473**	1/4 ks
		6	**0 076 474**	1/4 ks

Pokyny pro objednávání těsnicího profilu

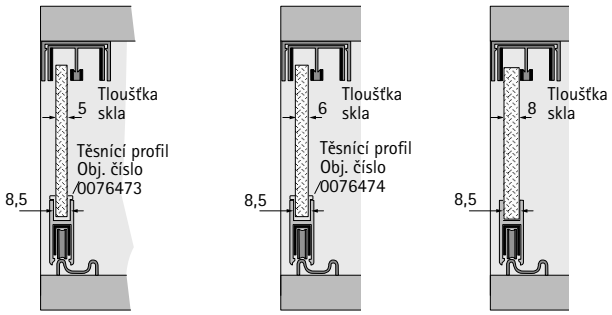

3 Vozík

Obrázek	Popis	Obj. číslo	Bal.
	▸ Maximální nosnost na jedny dveře: - se 2 vozíky 25 kg - se 4 vozíky 50 kg ▸ S ocelovým kuličkovým ložiskem a plastovým běhounem ▸ Tělo z pozinkované pružinové oceli	**0 076 472**	1/4 ks

Upozornění

- Zamykací systémy 1239
- Příslušenství ke kování pro posuvné a skládané dveře 1071

hettich.com/short/f88c70

4 Ukončení nosného profilu

Obrázek	Položka	Popis	Obj. číslo	Bal.
	Koncovka	▸ Plast chromovaný	**0 076 480**	1/10 ks
	Úchytka k nosnému profilu	▸ Lze použít vlevo a vpravo ▸ Plast chromovaný	**0 076 481**	1/10 ks
	Protikus k tlačnému zámku	▸ Lze použít vlevo a vpravo ▸ Zinek chromovaný	**0 076 482**	1 ks
	Cylindrický tlačný zámek	▸ Lze použít vlevo a vpravo ▸ Chromovaná matná ▸ Cylindrické vložky Z23 je třeba objednat zvlášť	**0 076 483**	1 ks

Pokyny k objednání ukončení nosného profilu

Varianta použití s koncovkami 0 076 480



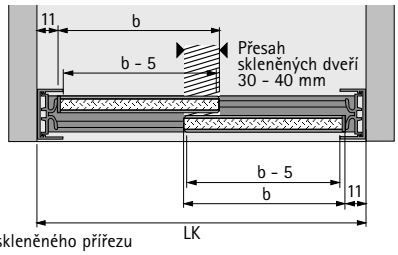

b = rozměr skleněného přířezu

Varianta s úchytkou 0 076 481 a koncovkou 0 076 480



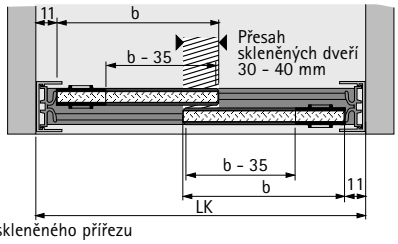

b = rozměr skleněného přířezu

Varianta použití s adaptérem 0 076 482 a tlačným zámkem 0 076 483



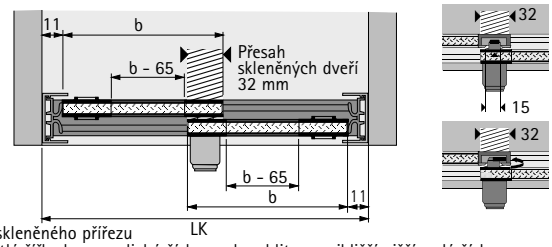

b = rozměr skleněného přířezu
Pokud je světlá šířka korpusu liché číslo, zaokrouhlit na nejbližší nižší sudé číslo.

5 Nosný profil

Obrázek	Položka	Popis	Obj. číslo	Bal.
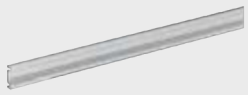	Dvojitý nosný profil	▸ S oboustrannou lepicí páskou pro rychlou montáž ▸ Délka 5000 mm ▸ Hliník, stříbřitě eloxovaný	**0 076 478**	1/4 ks
	Rámový nosný profil	▸ K montáži do rámového profilu ▸ Délka 5000 mm ▸ Hliník, stříbřitě eloxovaný	**0 076 479**	1/4 ks

6 Dvojitý vodicí profil

Obrázek	Popis	Obj. číslo	Bal.
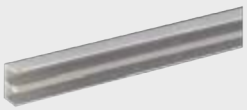	▸ Uvnitř potažený plstí ▸ Délka 5000 mm ▸ Hliník, stříbřitě eloxovaný	**0 076 470**	1/4 ks

7 Doraz a zároveň pojistka proti vysazení

Obrázek	Montážní pokyn	Popis	Obj. číslo	Bal.
	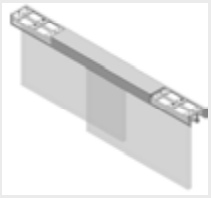	▸ Plast transparentní	**0 076 475**	1/10 ks

8 Rámový profil

Obrázek	Popis	Obj. číslo	Bal.
	▸ Délka 5000 mm ▸ Hliník, stříbřitě eloxovaný	**0 076 476**	1/4 ks

Upozornění

- Zamykací systémy 1239
- Příslušenství ke kování pro posuvné a skládané dveře 1071

hettich.com/short/f88c70

9 Těsnicí profil a doraz - vložka pro rámový profil

Obrázek	Popis	Obj. číslo	Bal.
	▸ Délka 5000 mm ▸ Plast transparentní	**0 076 477**	1/4 ks

10 Přípravek pro montáž vozíku

Obrázek	Popis	Obj. číslo	Bal.
	▸ Ocel pozinkovaná, plast	**0 076 484**	1 ks

Montáž vozíku

1. Nastrčit

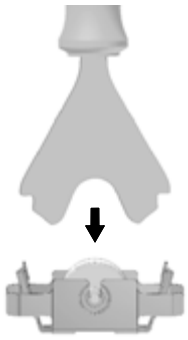

2. Vsadit

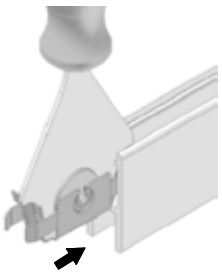

3. Stáhnout

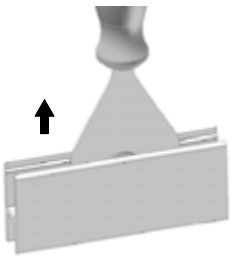

Upozornění

- Zamykací systémy 1239
- Příslušenství ke kování pro posuvné a skládané dveře 1071

hettich.com/short/f88c70

Přehled sortimentu a technické porovnání

	VerticoSynchro	KA 5740
		
Strana	986 - 991	992 - 999
Popis	Synchronní kování pro vertikálně posuvné dveře se současným otevíráním dvou křídel	Kování pro otvíravé a zasouvací dveře. Dveře lze po otevření zasunout do korpusu
Počet drah	1	-
Pohyb křídla	Vertikální	Horizontální
Pozice dveří	Vložená a naložená	Vložená
Hmotnost dveří	Max. 15 kg	Max. 8 kg
Materiál dveří	Dřevo / dřevo, hliník	Dřevo
Šířka dveří mm	Max. 1500 mm	300 - 600 mm
Výška dveří mm	300 - 600 mm	Max. 1500 mm
Zamykací systém	▸ Mechanický	▸ Mechanický



Svislá synchronizace

Jednodráhový systém VerticoSynchro pro posuvné dveře umožňuje současný pohyb dvou křídel ve svislém směru. Dveře o hmotnosti do 15 kg se pohybují ve vloženém nebo naloženém hliníkovém profilu. Synchronní mechanismus je již předmontovaný v profilu.



Svisle posuvné dveře:
Pro každou příležitost jiný vzhled nábytku.



Posuvné dveře jako tvůrčí prvek:
Hra s otevřenými a zavřenými plochami dokáže fascinovat.



Funkce a design:
Jediný pohyb umožní přehled a přístup ke dvěma úložným prostorům.

hettich.com/short/6bbcde

Zjistěte více:
Inspiraci a další podrobnosti o výrobcích naleznete na našich webových stránkách.

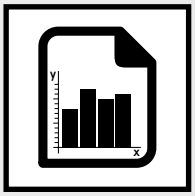

Přehled parametrů 988
- Konstrukční princip
- Všeobecné informace
- Rozměry a hmotnost dveří

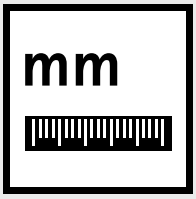

Rozměry 989



Jednotlivé součásti 990 – 991



Zamykací systémy 1239



Příslušenství 1071



Technické informace
- Kritéria kvality 1085





hettich.com/short/0ca1b0

Hettich technický asistent
- Rozměry a montáž
- Seřízení
- Služby

Konstrukce



Všeobecné informace

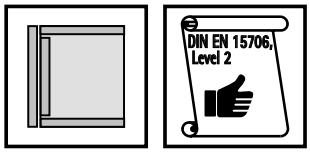

Rozměry a hmotnost dveří

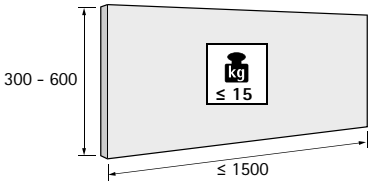

hettich.com/short/8681f2

Počet křídel

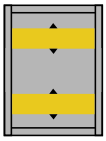

Materiál dveří

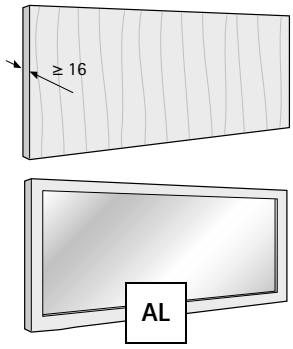

Vestavné rozměry pro dřevěné dveře a dveře s hliníkovým rámem

Dřevěné dveře

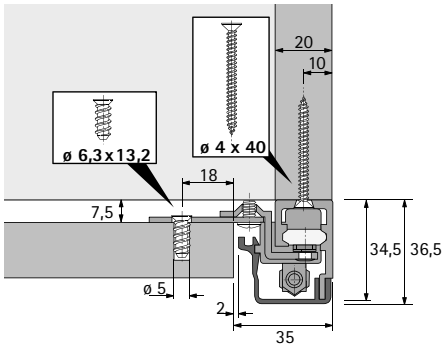

Dveře s hliníkovým rámem šířka 19 mm

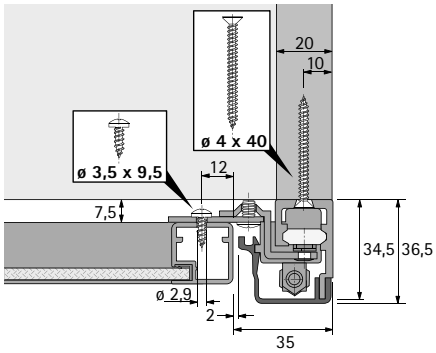

Dveře s hliníkovým rámem šířka 55 mm

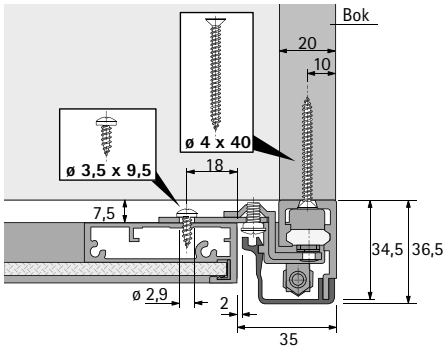

Vestavné rozměry příchytek dveří

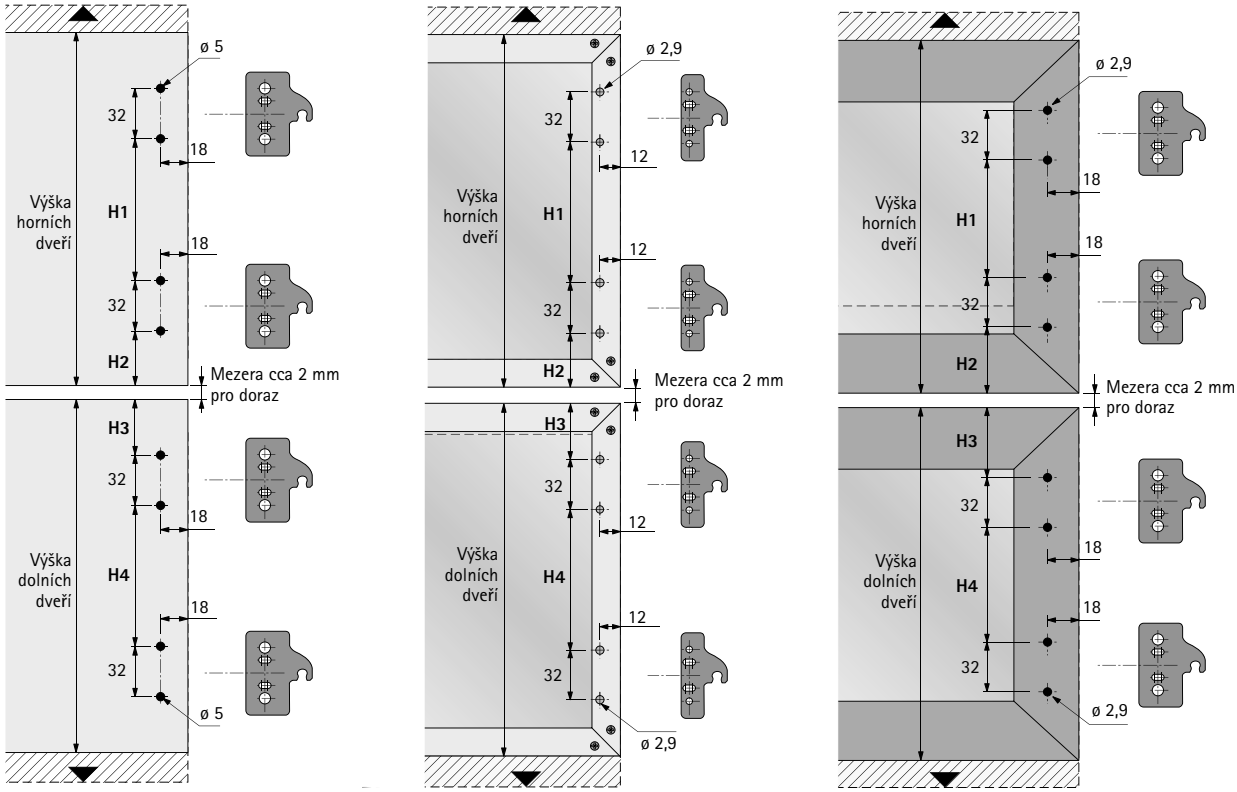

Pozice otvorů pro příchytky dveří

Výška dveří mm	**Dráha pohybu mm**	H1 mm	H2 mm	H3 mm	H4 mm
300 – 400	300	128	54	54	128
350 – 400	350	128	54	54	128
400 – 600	400	224	54	54	224
450 – 600	450	224	54	54	224
500 – 600	500	224	54	54	224

Přehled systému

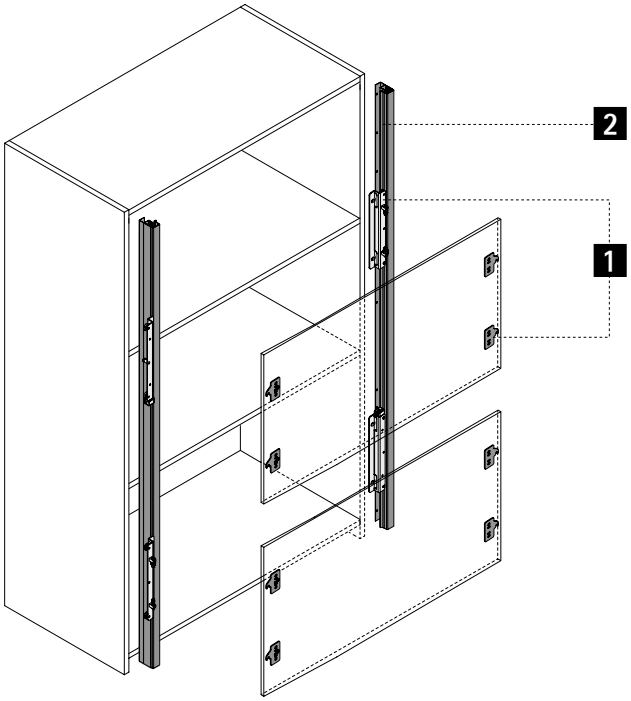

1 Sada



2 Krycí profil



1 Sada

- Sada obsahuje potřebné díly pro 2 synchronně posuvné dveře dřevěné nebo s hliníkovým rámem
- Nosné profily jsou obsaženy v sadě
- Délka 2500 mm
- Profily lze zkrátit v závislosti na výšce dveří a dráze pohybu

Upozornění:
- Horní dveře tvoří protizávaží dveří dolních
- Hmotnosti obou dveří musí být totožné

Obrázek	Výška dveří mm	Dráha pohybu mm	Délka nosného profilu mm		Obj. č. / Typ naložení		Bal.
			min.	max.	vložený	naložený	
	300 - 400	300	1200	2500	**0 020 392**	**0 020 383**	1 sada
	350 - 400	350	1400	2500	**0 020 393**	**0 020 384**	1 sada
	400 - 600	400	1600	2500	**0 020 395**	**0 020 386**	1 sada
	450 - 600	450	1800	2500	**0 020 396**	**0 020 387**	1 sada
	500 - 600	500	2000	2500	**0 020 397**	**0 020 388**	1 sada

Pokyny pro vestavbu

Naložené s krycím profilem

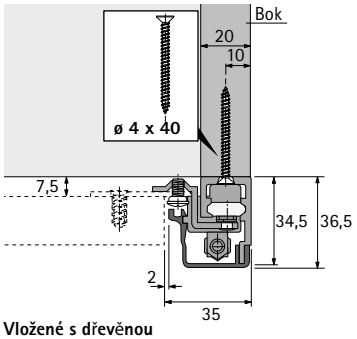

Vložené s dřevěnou lištou

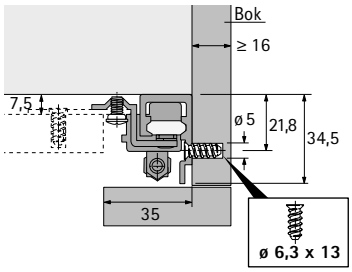

Vložené s krycím profilem

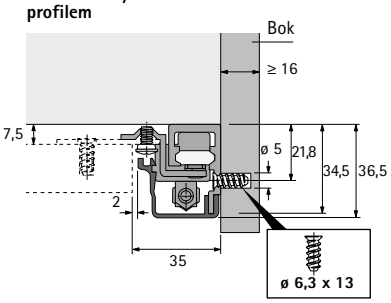

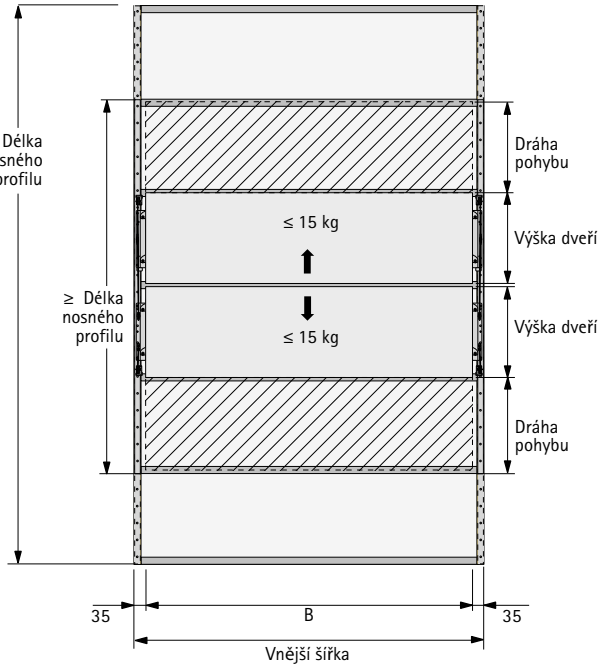

2 Krycí profil pravolevý, pro nosný profil

Obrázek	Montážní pokyn	Popis	Obj. číslo	Bal.
	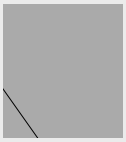	▸ Délka 2500 mm ▸ Hliník, stříbřitě eloxovaný	**0 020 400**	1 ks

Upozornění

▸ Zamykací systémy	1239
▸ Příslušenství ke kování pro posuvné a skládané dveře	1071

hettich.com/short/f71df5



Geniální nápad

Dveře s kováním pro otvíravé a zasouvací dveře KA 5740 lze po otevření zasunout do korpusu. To je znamenité například pro skříň s TV a audio-video technikou nebo technickou místnost. Pračka a sušička jsou na očích pouze v případě potřeby, ale pak je lze jediným pohybem ruky schovat za dveře. Všechny varianty s aretací.



Proměnlivý nábytek:
Kompletní přehled a pořádek mávnutím ruky.



Získejte prostor:
Díky KA 5740 dveře po otevření jednoduše zmizí v korpusu.



Ukrytá technika:
Velké domácí spotřebiče mohou být zcela skryty za otvíravými zasouvacími dveřmi.

hettich.com/short/684bd6

Zjistěte více:
Inspiraci a další podrobnosti o výrobcích naleznete na našich webových stránkách.

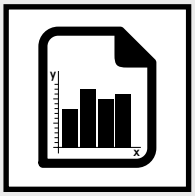

Přehled parametrů **994**
- Konstrukční princip
- Všeobecné informace
- Rozměry a hmotnost dveří

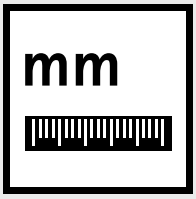

Rozměry **995 – 997**



Jednotlivé součásti **998 – 999**



Zamykací systémy **1239**



Příslušenství **1071**



Technické informace
- Kritéria kvality **1085**





Hettich technický asistent
- Rozměry a montáž
- Seřízení
- Služby

hettich.com/short/b8af11

Konstrukce



Všeobecné informace



Rozměry a hmotnost dveří

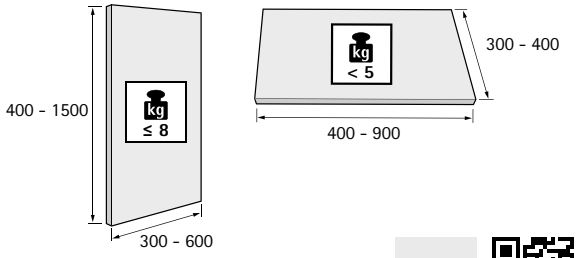

hettich.com/short/8681f2

Počet křídel

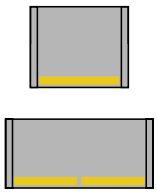

Materiál dveří

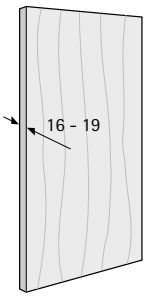

Konstrukční varianty

Konstrukční varianta
s vyčnívajícími dveřmi

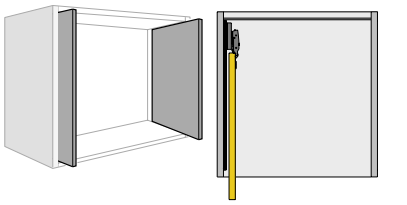

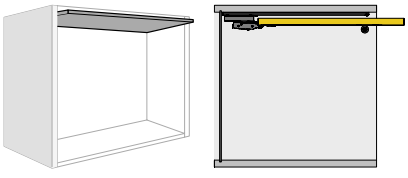

Konstrukční varianta
se zcela zasunutými dveřmi

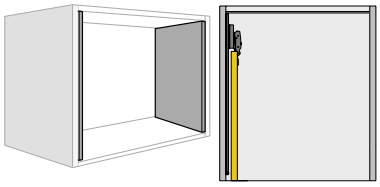

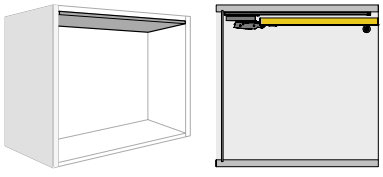

Vestavné rozměry

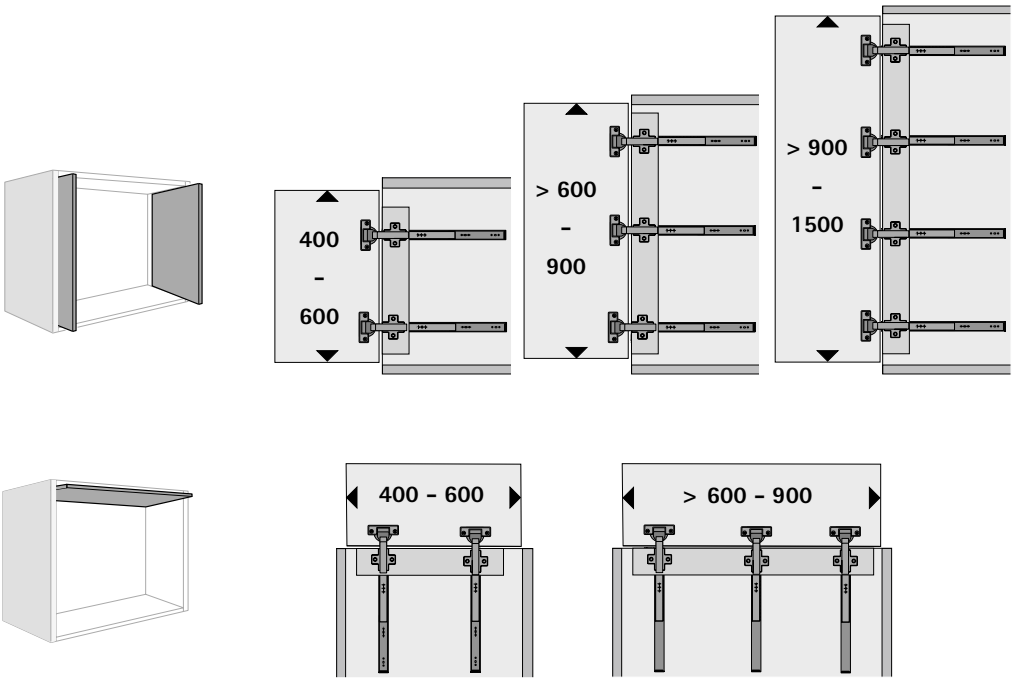

Sensys 8631i (B12,5)

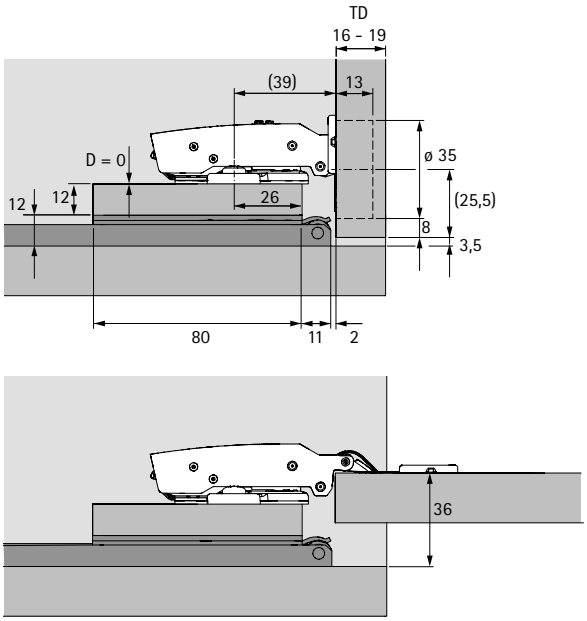

Intermat 9936 (B12,5)

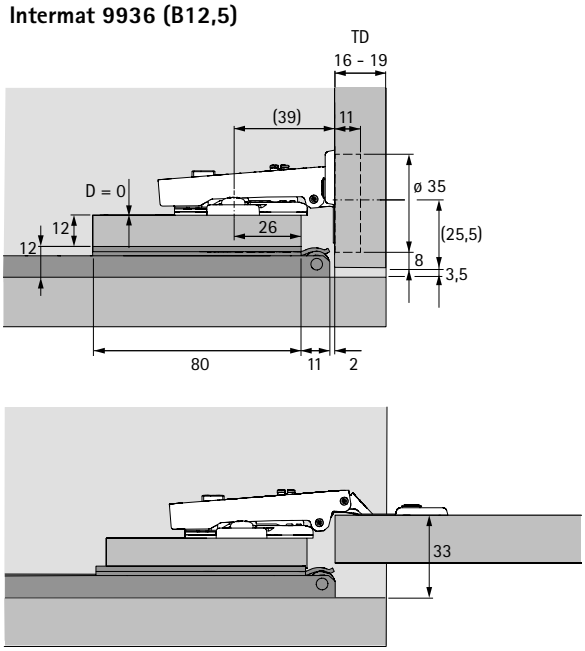

Vestavné rozměry

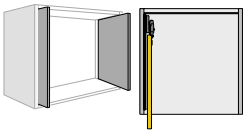

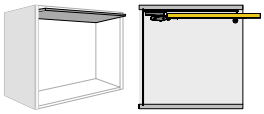

Intermat 9936

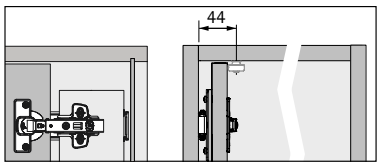

Sensys 8631i

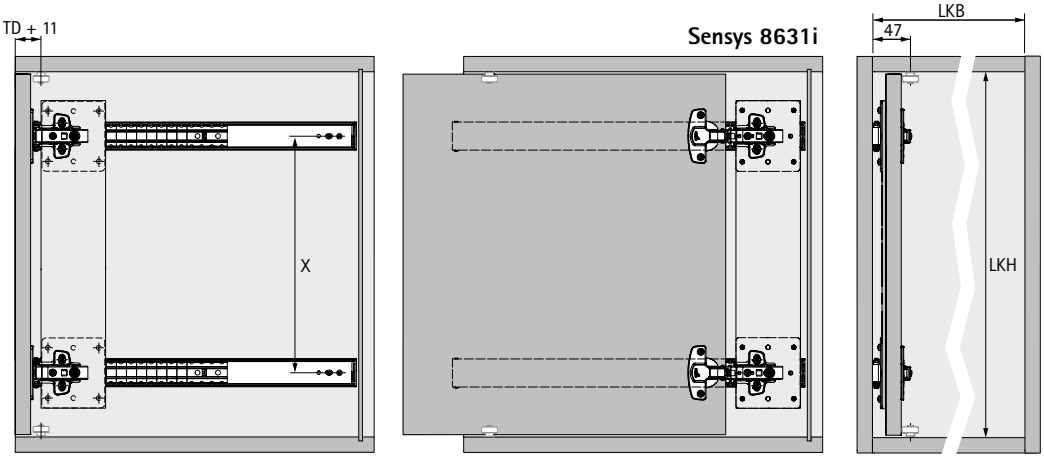

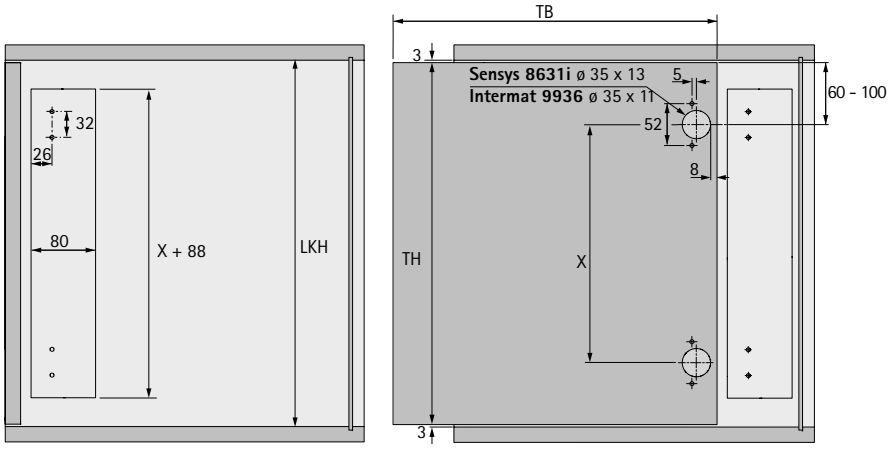

TH = LKH - 6
TB = LKB - 7

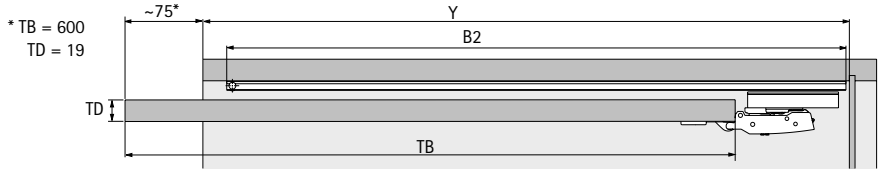

B = TD + 2 + 48
Y = TD + 2 + B2 + (≥ 3)

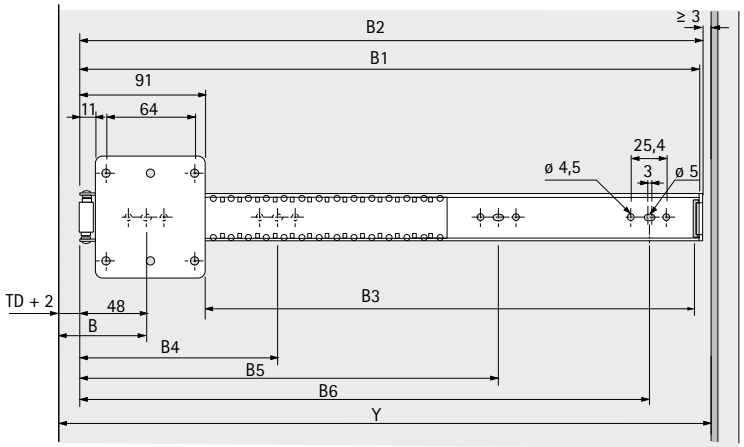

	B1	B2	B3	B4	B5	B6	Y**	TB
KA 5740/300	300	302	206	272	-	-	326	300
KA 5740/350	350	352	256	304	-	-	376	350
KA 5740/400	400	402	306	368	-	-	426	400
KA 5740/450	450	452	356	144	304	400	476	450
KA 5740/500	500	502	406	176	336	464	526	500
KA 5740/550	550	552	456	208	368	528	576	550
KA 5740/600	600	602	506	240	400	560	626	600

** TD = 19

Vestavné rozměry

Konstrukční varianta
se zcela zasunutými dveřmi

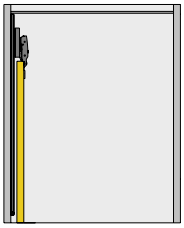

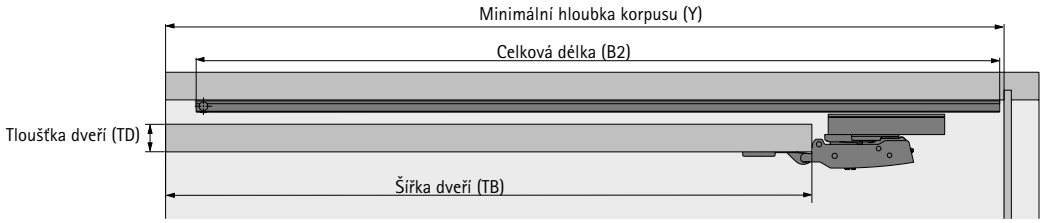

Příklad výpočtu
- Tloušťka dveří (TD): 19 mm
- Šířka dveří (TB): 600 mm
- Celková délka (B2): 702 mm
- Vzdálenost od zad: 3 mm
- **Určená minimální hloubka korpusu (Y): 726 mm**

Osazovací hloubka = tloušťka dveří (TD) + 2 + 48
Minimální hloubka korpusu (Y) = tloušťka dveří (TD) + 2 + celková délka (B2) + min. 3 mm

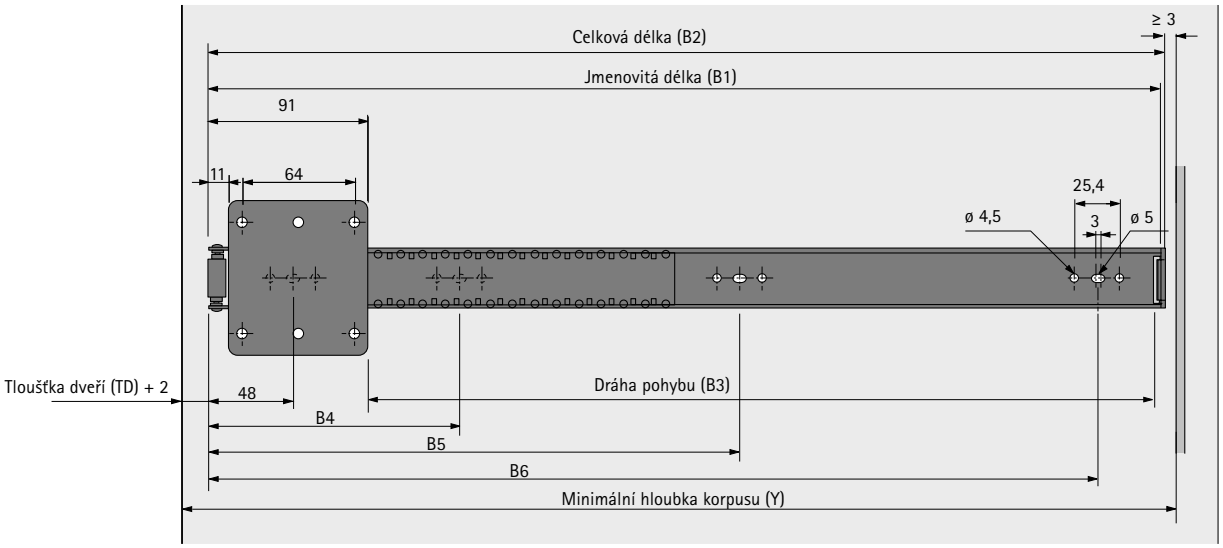

Položka	Rozměr B1	B2	B3	B4	B5	B6	Y**	TB
KA 5740/400	400	402	306	368	-	-	426	300
KA 5740/450	450	452	356	144	304	400	476	350
KA 5740/500	500	502	406	176	336	464	526	400
KA 5740/550	550	552	456	208	368	528	576	450
KA 5740/600	600	602	506	240	400	560	626	500
KA 5740/650	650	652	556	272	432	624	676	550
KA 5740/700	700	702	606	304	464	656	726	600

** při TD 19 mm

Přehled systému

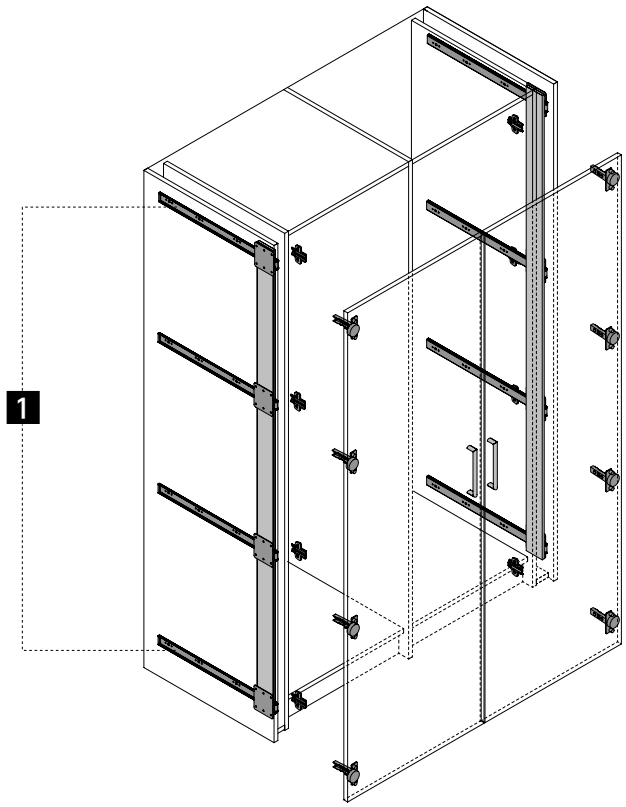

1 Sada



2 Příslušenství



1 Sada

- Sada obsahuje 2 kuličkové výsuvy
- Počet kuličkových výsuvů zvolte podle výšky dveří
- Jmenovitou délku výsuvů zvolte podle šířky dveří
- Maximální šířka dveří 600 mm nesmí být překročena
- Kuličkovým výsuvem o jmenovité délce 700 mm lze zcela zasunout dveře šířky 600 mm
- Zvažte řešení úchytky nebo úchopu
- Miskové závěsy a montážní podložky je třeba objednat zvlášť

Obrázek	Jmenovitá délka mm	Obj. číslo	Bal.
	300	**0 041 371**	1 sada
	350	**0 041 372**	1 sada
	400	**0 041 373**	1 sada
	450	**0 041 374**	1 sada
	500	**0 041 375**	1 sada
	550	**0 041 376**	1 sada
	600	**0 041 377**	1 sada
	650	**0 041 378**	1 sada
	700	**0 041 379**	1 sada

2 Sada příslušenství

Obrázek	Popis	Obj. číslo	Bal.
	▸ Sada obsahuje dorazy dveří, opěrná kolečka a spojovací materiál pro 2 dveře ▸ Se sadou příslušenství lze výklopná dvířka po otevření zasunout nahoru do korpusu skříně ▸ Sada příslušenství usnadňuje zasouvání a při použití výklopných dvířek je udržuje ve vodorovné poloze	**9 079 526**	1 sada

Upozornění

- Zamykací systémy 1239
- Příslušenství ke kování pro posuvné a skládané dveře 1071

hettich.com/short/a9036d

Kování pro skládané dveře
Přehled sortimentu a technické porovnání 1002 – 1003



Příslušenství
- **Dveřní lišty 1072 – 1078**
- **Vyrovnávací kování 1081 – 1082**
- **Další příslušenství 1079 – 1080 / 1083 – 1084**



Technické informace
- **Kritéria kvality 1086**



Doplňky
- **Systémy pro mechanické zamykání nábytku – přehled 1239**
- **Technika zpracování – přehled 1477**



Kování pro skládané dveře

▸ Přehled sortimentu a technické porovnání

	WingLine L	WingLine S	WingLine 220
			
Strana	1004 - 1026	1028 - 1042	1044 - 1049
Popis	Kování pro skládané dveře spojené s bokem, s horním nosným a dolním vodicím profilem	Kování pro skládané dveře spojené s bokem, s horním nosným profilem, bez dolního vodicího profilu	Kování pro skládané dveře spojené s bokem, s horním nosným a dolním vodicím profilem, skrytě montované kování a profily
Počet křídel	2	2	2
Hmotnost křídla	Max. 25 kg	Max. 5 kg	Max. 25 kg
Spojení s bokem	Ano	Ano	Ano
Materiál dveří	Dřevo	Dřevo	Dřevo
Šířka křídla mm	Max. 600 mm	Max. 450 mm	Max. 500 mm
Výška křídla mm	Max. 2600 mm	Max. 1000 mm	Max. 2400 mm
Otvírací jednotky	▸ Pull to move Silent ▸ Push to move ▸ Pull to move	▸ Pull to move Silent ▸ Push to move ▸ Pull to move	-
Zamykací systém	▸ Mechanický	▸ Mechanický	▸ Mechanický

Kování pro skládané dveře

Přehled sortimentu a technické porovnání

WingLine 230	WingLine 77	Wing 77
		
1050 - 1057	1058 - 1063	1064 - 1070
Kování pro skládané dveře spojené s bokem, s horním nosným profilem, bez dolního vodicího profilu, pro velké dveře	Kování pro skládané dveře spojené s bokem, s horním nosným profilem a dolním vodicím profilem, pro těžké dveře	Kování pro posuvné a skládané dveře, bez spojení s bokem, volně posuvné před korpusem, s horním nosným a dolním vodicím profilem
2	2	2 nebo 4
20 - 25 kg	Max. 25 kg	Max. 25 kg u 2 křídel, max. 20 kg u 4 křídel
Ano	Ano	Ne
Dřevo	Dřevo	Dřevo
Max. 600 mm	Max. 500 mm	Max. 500 mm u 2 křídel, max. 400 mm u 4 křídel
Max. 3000 mm	Max. 2400 mm	Max. 2400 mm
▸ Pull to move Silent	-	-
▸ Mechanický	▸ Mechanický	▸ Mechanický



Skládané dveře pro nové zážitky

S WingLine L realizujete skládané dveře ve zcela nové dimenzi komfortu. Převratné otvírací jednotky Push to move, Pull to move a Pull to move Silent zpřístupní celý obsah skříně pouhým jedním pohybem ruky. Zapůsobí panoramatickým efektem! Další významné přednosti: kultivovaný chod, tlumené otvírání i zavírání, montáž bez použití nářadí stejně jako minimální přesah otevřených dveří do světlé šířky, který umožní efektivní využití vnitřního prostoru. Předurčeno pro ložnice, kuchyně i kanceláře.



Panoramatický komfort:
Dokonalý přehled a přístup k 6 m^2 plochy skříně.



Lehké a hladké otvírání:
Prvotřídní uživatelský komfort zajistí otvírací jednotky Push to move, Pull to move a Pull to move Silent.



Optimální využití prostoru:
Otevřené dveře přesahují minimálně do světlé šířky a bezpečně drží v koncové plně otevřené poloze.



Puristický a komfortní:
Celistvost plochy dna nenarušuje profil.



Bez úchytek:
Sestava dveří se kompletně otevře jedním stiskem - díky otvírací jednotce Push to move.



Vždy přesvědčivý:
WingLine L je vhodný pro všechny standardní formáty dveří.



Jednoduše a hospodárně:
Efektivní montáž zvládne jeden člověk bez pomocníka.

hettich.com/short/41ad0f

Zjistěte více:
Inspiraci a další podrobnosti o výrobcích naleznete na našich webových stránkách.

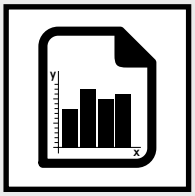

Přehled parametrů **1006**
- Konstrukční princip
- Rozměry a hmotnost dveří
- Všeobecné informace

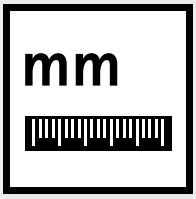

Průvodce výběrem a rozměry **1007 – 1013**



Jednotlivé součásti **1014 – 1026**



Zamykací systémy **1239**



Příslušenství **1071**



Technické informace
- Kritéria kvality **1086**

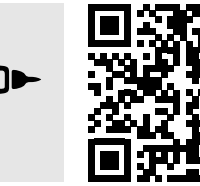

Hettich technický asistent
- Rozměry a montáž
- Seřízení
- Služby

hettich.com/short/d7b7fb

Konstrukce

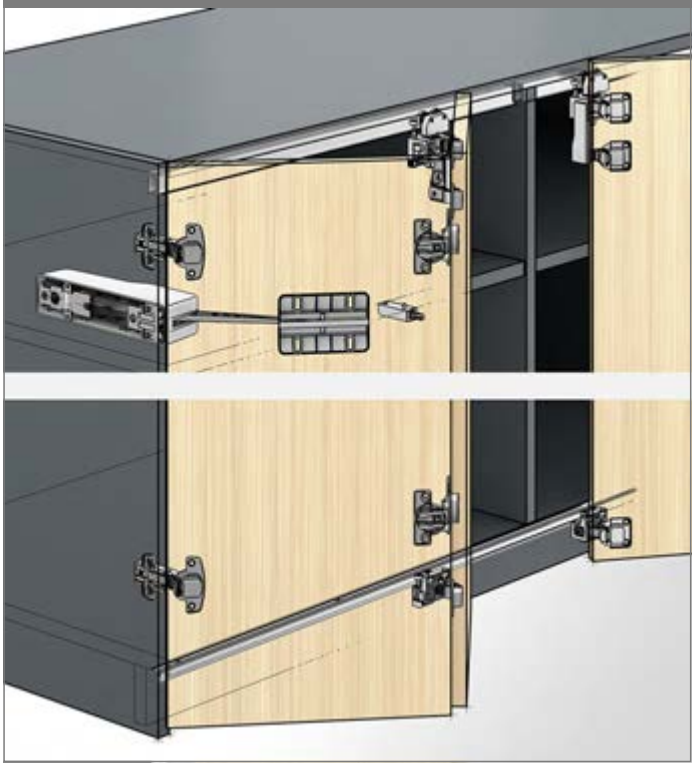

Všeobecné informace

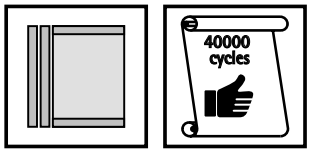

Rozměry a hmotnost dveří

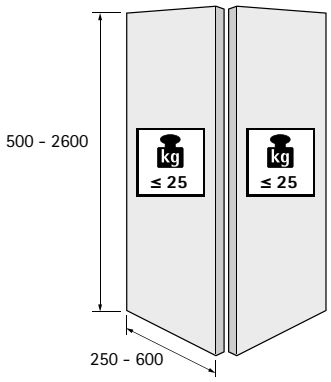

hettich.com/short/8681f2

Počet křídel

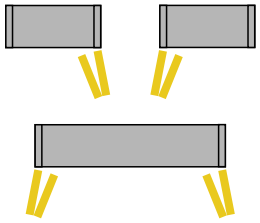

Možnosti seřízení

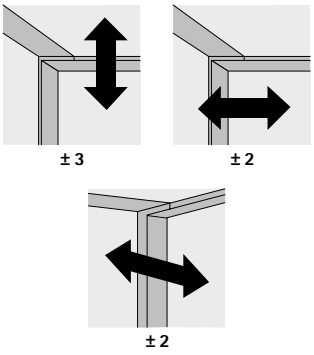

Materiál dveří

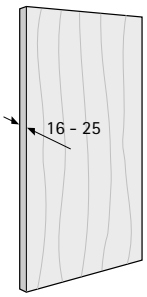

Automatické otvírání

Kompletní otevření dveřních křídel
... jedním stiskem

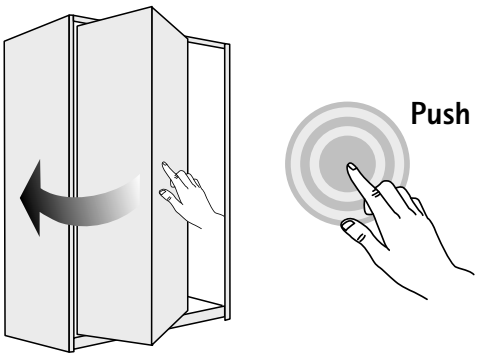

bez úchytek

... jediným pohybem ruky

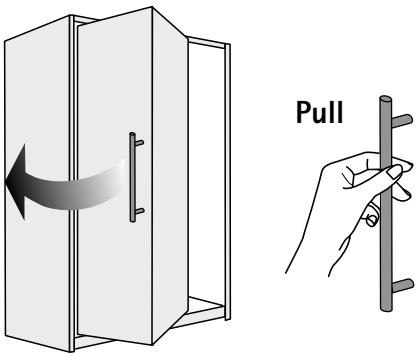

s úchytkou či vybráním

Přehled systému

1 Nosné vozíky a vodicí díly
2 Nosné a vodicí profily
3 Středové skládací závěsy
4 Otvírací jednotky
5 Aretace

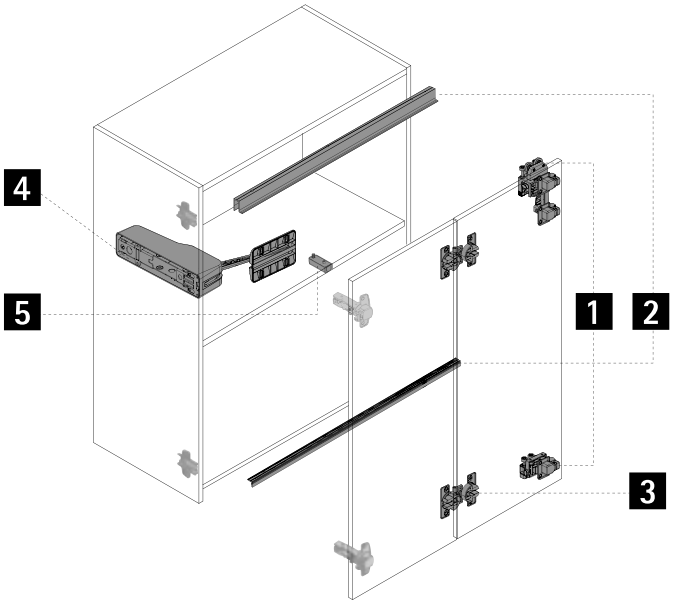

1 2 Průvodce výběrem vozíků, vodicích dílů a profilů

Obrázek	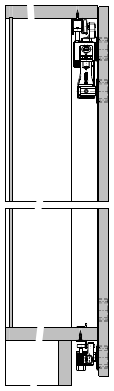	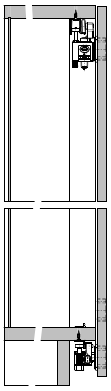	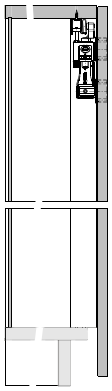
Konstrukční varianta	těžké	střední	lehké
Hmotnost křídla	≤ 25 kg	≤ 12 kg	≤ 12 kg
Výška dveří	≤ 2600 mm	≤ 2400 mm	≤ 1700 mm
Šířka dveří	250 - 600 mm	250 - 600 mm	250 - 600 mm
Vozík horní	nutný vozík s dvojitým závěsem	nutný vozík s jedním závěsem	nutný vozík s dvojitým závěsem
Nosný profil horní	nutný	nutný	nutný
Vodicí díl dolní	nutný	nutný	nelze
Dolní vodicí profil	nutný	nutný	nelze
Pozice vozíku a nosného profilu	pod dnem na dně	pod dnem na dně	nelze
Odskok dna od přední hrany korpusu	max. 16 mm	max. 16 mm	min. 5 mm

3 Průvodce výběrem středových skládacích závěsů

Obrázek	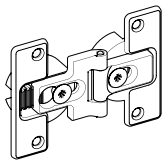	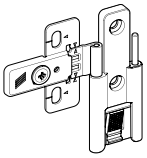	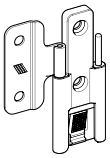
Označení	Středový skládací závěs miskový, seřiditelný	Středový skládací závěs s rychlomontáží, seřiditelný	Středový skládací závěs s rychlomontáží, standardní
Materiál	Zinkový odlitek	Plast a ocel	Plast a ocel
Způsob připevnění	Přišroubování Lisování	Přišroubování	Přišroubování
Seřízení mezery	± 2 mm	± 1 mm	nelze
Seřízení výšky	nelze	± 2 mm	nelze
Přestavitelný bod otáčení pro skládací dveře spojené s bokem	0 mm (nelze) 3 mm (lze) 6 mm (doporučeno)	nelze	nelze
Pozice bodu otáčení	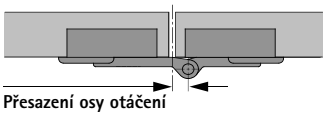	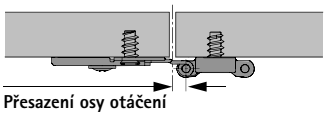	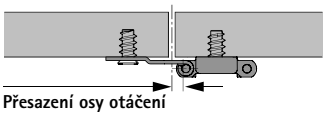

Doporučený počet korpusových a skládacích závěsů

Rozhodující faktory pro potřebný počet závěsů na dveřích jsou šířka, výška, hmotnost dveří a vlastnosti materiálu dveří.

Faktory v praxi jsou případ od případu velmi rozdílné. Počty kusů uvedené na obrázku jsou pouze orientačními hodnotami. V případě pochybností doporučujeme provést zkušební montáž a případně počet závěsů upravit.
Z důvodů stability se doporučuje rozteč X mezi závěsy zásadně co největší.
Rozměr X musí činit minimálně 280 mm.

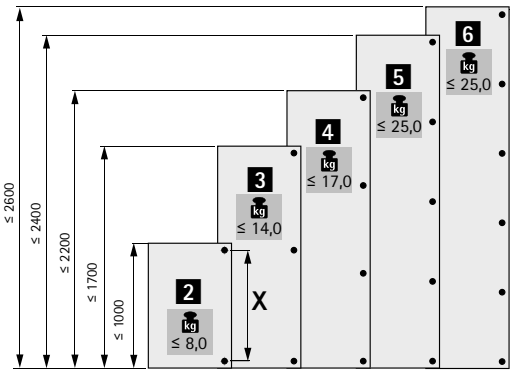

Vztah pozice úchytky a přesazení osy otáčení

Poloha úchytky	Doporučuje se umístění na křídlo připojené k boku, ale lze též na druhé skládací křídlo
Vzdálenost od mezery	Doporučuje se pokud možno co nejmenší vzdálenost
Přesazení osy otáčení	0 mm = nelze pro skládané dveře spojené s bokem 3 mm = lze pro skládané dveře spojené s bokem 6 mm = doporučeno pro skládané dveře spojené s bokem

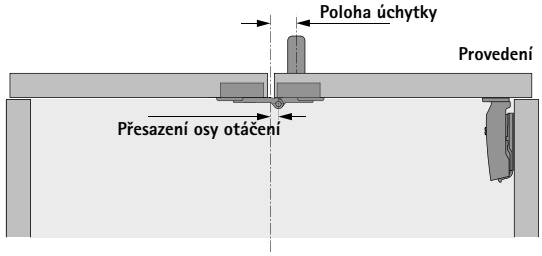

Korpusový závěs / Přesah dveří do světlosti / Přesah dveří mimo korpus

Přesah dveří do světlosti při doporučené sestavě se Sensys 110° pro naložené nebo polonaložené dveře

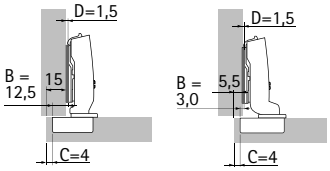

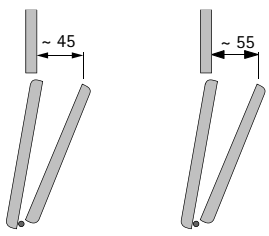

Podrobnosti k přesahu dveří mimo korpus A:
Využijte QR kód

hettich.com/short/k6p32sa

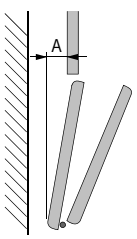

1 2 3 Rozměry nosných vozíků a vodicích dílů, nosných a vodicích profilů a středových skládacích závěsů

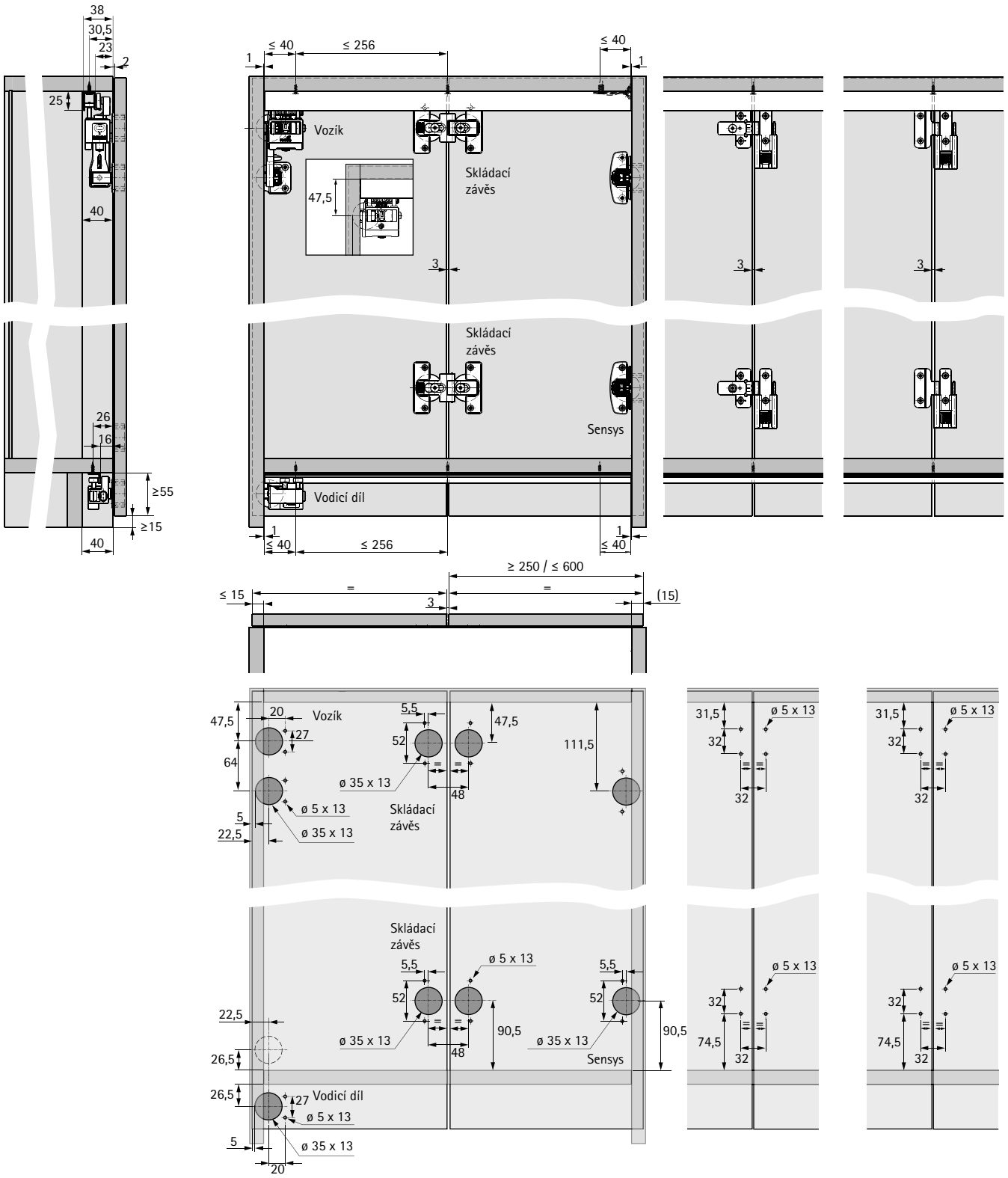

* Pokud je vzdálenost posledního otvoru od konce profilu > 40 mm, doporučuje se použití podpěry profilu

4 Průvodce výběrem otvíracích jednotek k automatickému otvírání

Vybavení dveří	bez úchytek Push	s úchytkou či vybráním Pull		
Varianta	**Push to move**	**Pull to move**	**Pull to move Silent**	**Bez otvírací jednotky**
Princip funkce **Automatický** **Manuální**		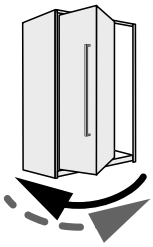	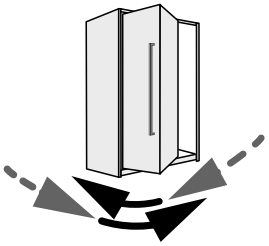	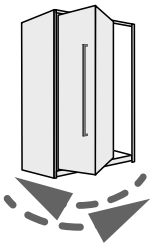
Popis funkce	Lehkým zatlačením na dveře se tyto automaticky a tlumeně otevřou, zavírají se pak ručně	Lehkým tahem za úchytku spustíte samočinné tlumené otvírání. Do zavřené polohy se zatlačí ručně	Krátkým tahem za úchytku spustíte samočinné tlumené otvírání. Do zavřené polohy se vrací rovněž tlumeně	Dveře se otvírají a zavírají ručně
Zavírání podpořené pružinami v korpusovém závěsu, vozíku a vodicím dílu	nelze	nelze	nelze	nutné
Použití držáku k zajištění dveří v otevřeném stavu	nelze	nelze	nelze	nutné
Použití aretace	nutné	nutné	nelze	nelze
Další informace	www.hettich.com/short/ayxce5w	www.hettich.com/short/xbqvp8y	www.hettich.com/short/t9k10cz	www.hettich.com/short/p3jxl9u

Nápověda k výběru hmotnostní varianty

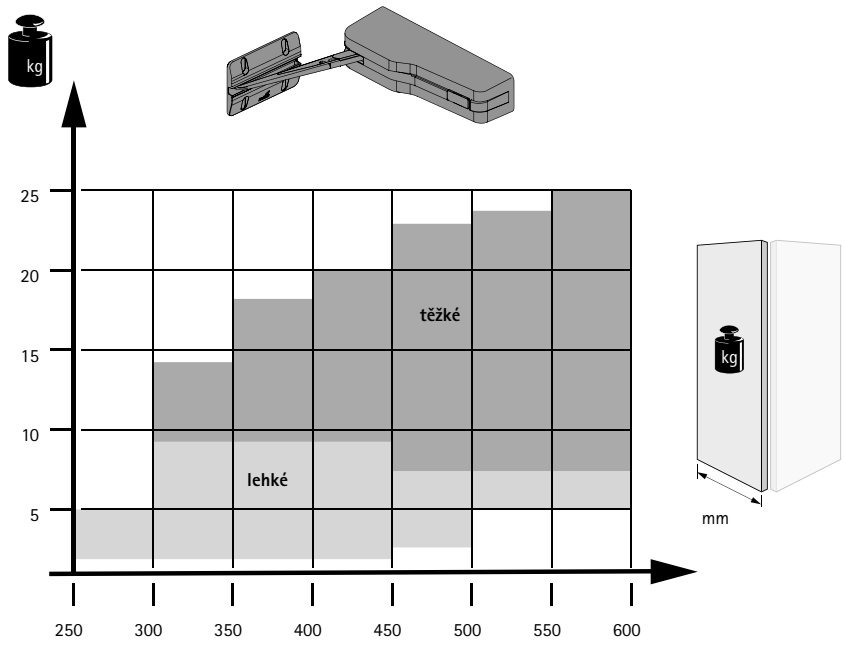

Jelikož jednotky Push to move, Pull to move a Pull to move Silent musí bezvadně fungovat pro každou šířku a hmotnost křídla, jsou tyto jednotky k dispozici v různých výkonnostních třídách.

'Technický asistent' vám pomůže najít rychle a jednoduše správnou variantu otvírací jednotky. Vyberte správnou sadu pro váš případ jednoduše pomocí níže uvedeného webového odkazu nebo QR kódu.

Faktory jsou v praxi případ od případu velmi rozdílné. Proto rovněž doporučujeme provést zkušební montáž.

Příklady
Varianta těžká:
Vhodná pro velké skládané dveře, např. pro šatní skříně, šatny a skryté kuchyňské linky.
Varianta lehká:
Vhodná pro malé skládané dveře, např. pro horní skříňky, dolní skříňky, nástavce a příborníky.

https://www.hettich.com/short/674f44

4 Vestavné rozměry otvíracích jednotek

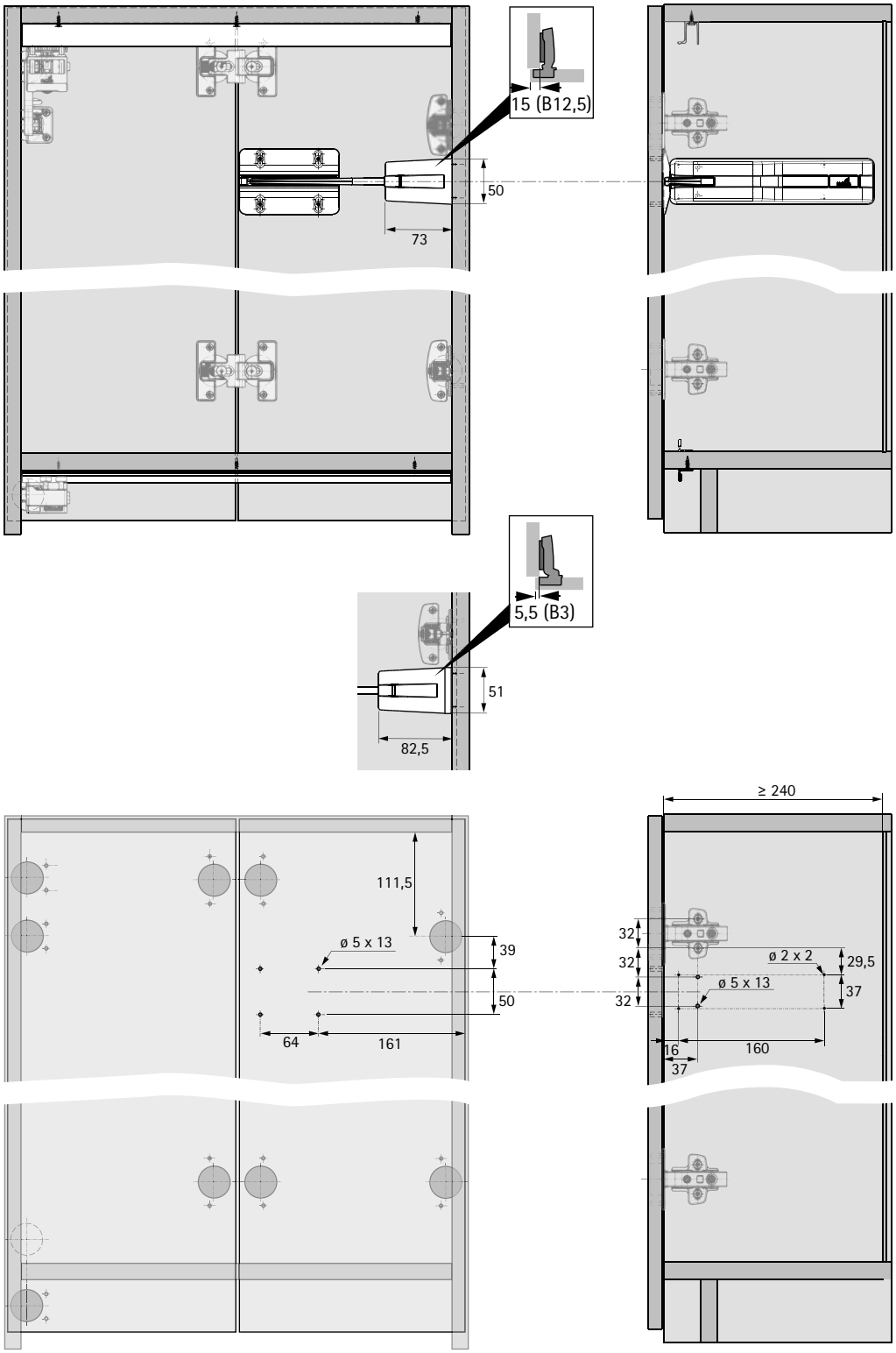

5 Průvodce výběrem aretace k automatickému otvírání

Vybavení dveří	bez úchytek 			s úchytkou či vybráním 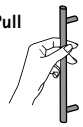			
Varianta	**Push to move**			**Pull to move**		**Pull to move Silent**	**Bez otvírací jednotky**
Popis funkce	Čep drží dveře v zavřené poloze, otevírají se lehkým tlakem	Magnet drží dveře v zavřené poloze, otevírají se lehkým tlakem		Magnet drží dveře v zavřené poloze, otevírají se lehkým potažením		Aretace není možná	
Technika	Mechanická aretace s vyhazovačem	Magnetická aretace s vyhazovačem, standardní varianta	Magnetická aretace s vyhazovačem, varianta pro čistý design	Magnetická aretace, standardní varianta	Magnetická aretace, varianta pro čistý design		
Montážní pozice	Pod vodorovnou mezistěnou	Ve vodorovné mezistěně	Ve vodorovné mezistěně	Ve vodorovné mezistěně	Ve vodorovné mezistěně		
Odskok vodorovné mezistěny	3 mm	13 mm	8 mm	13 mm	8 mm		
Obrázek	**A** 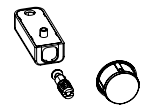	**B** 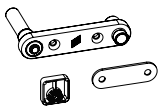	**C** 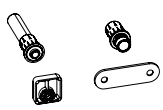	**D** 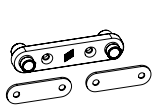	**E** 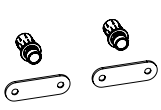		

Umístění aretace pro otvírací jednotku Push to move

Mechanická aretace

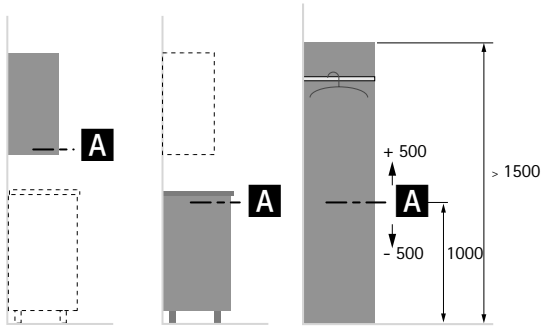

Magnetická aretace (provedení Standard a Design)

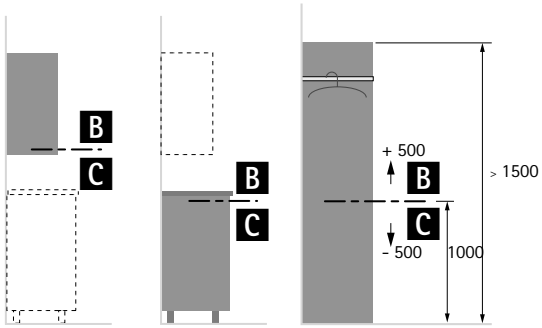

Umístění aretace pro otvírací jednotku Pull to move

Magnetická aretace (provedení Standard a Design)

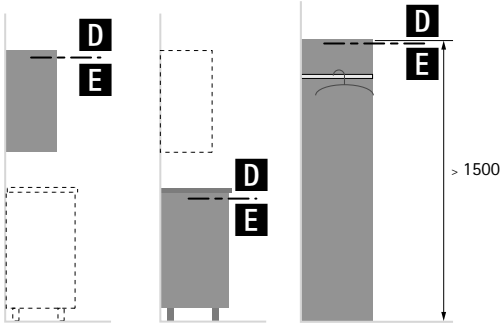

5 Vestavné rozměry aretace Push to move

A



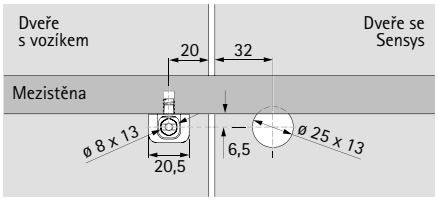

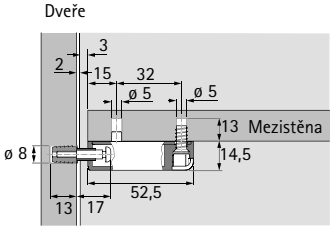

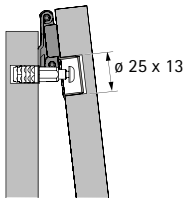

B

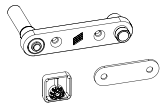

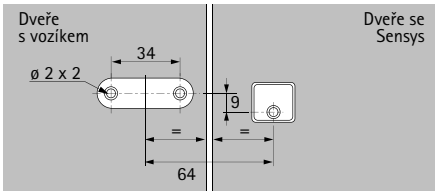

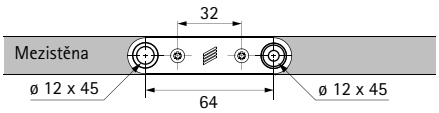

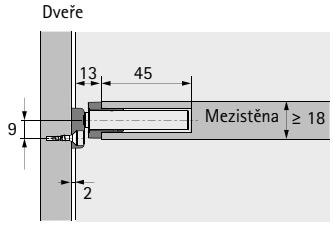

C



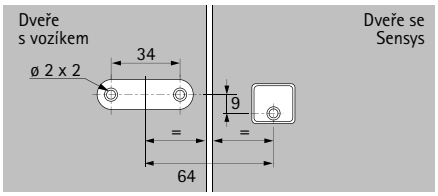

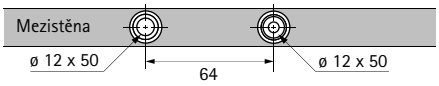

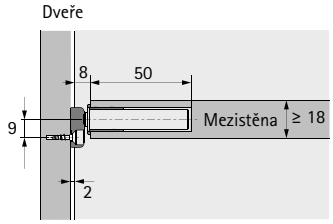

5 Vestavné rozměry aretace Pull to move

D

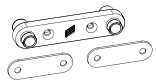

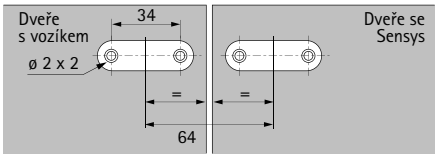

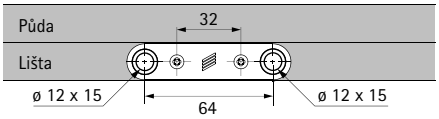

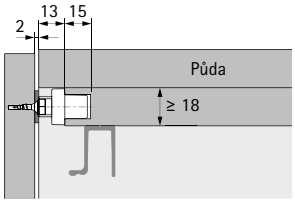

E

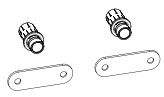

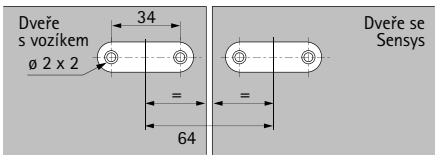

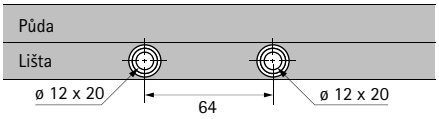

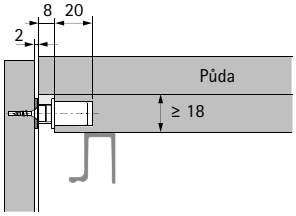

Přehled systému

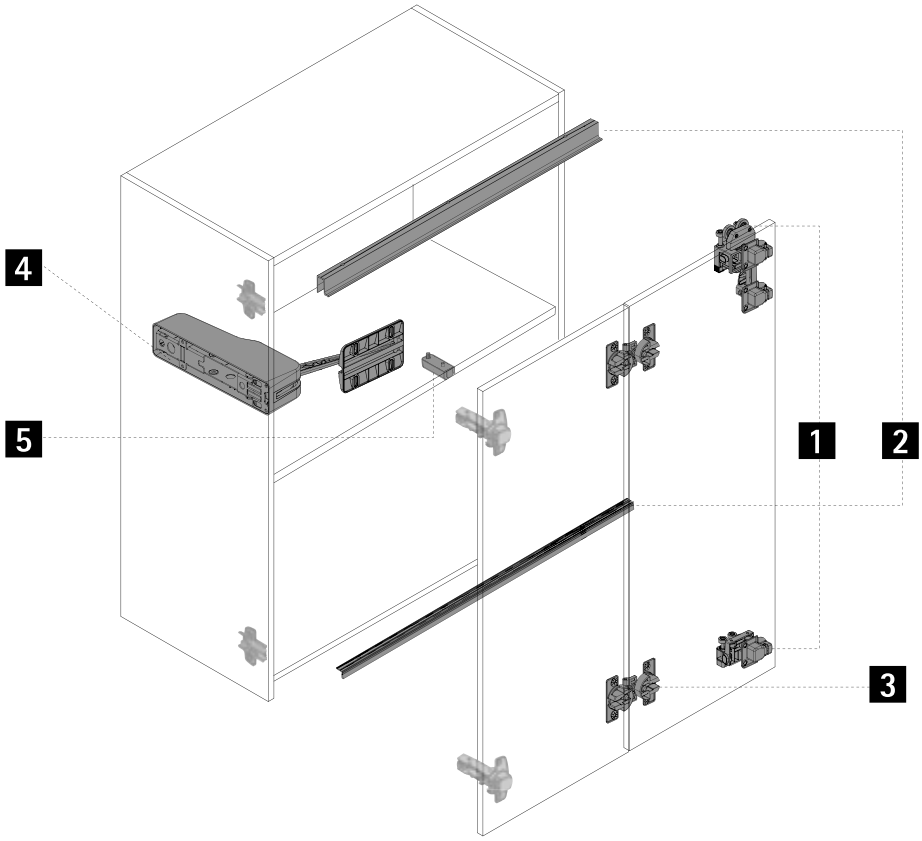

1 Nosné vozíky a vodicí díly



2 Nosné a vodicí profily



3 Středové skládací závěsy



4 Otvírací jednotky



5 Aretace



1 Nosné vozíky a vodicí díly

Balení po sadách

"Těžká" sada kování s dolním vedením
- Sada obsahuje díly potřebné pro dveře se 2 křídly: vozík s dvojitým závěsem, vodicí díl, krytku a spojovací materiál
- Středové skládací závěsy se objednávají zvlášť

Obrázek	Popis	Max. hmotnost křídla	Barva	Obj. č. / provedení		Bal.
				levé	pravé	
	▸ Se zavírací pružinou ▸ Pro použití bez otvírací jednotky	25 kg	šedá	9 339 352	9 339 344	1 sada
			bílá	9 339 354	9 339 346	1 sada
			antracit	9 339 356	9 339 347	1 sada
	▸ Bez zavírací pružiny ▸ Pro použití s otvírací jednotkou	25 kg	šedá	9 339 357	9 339 348	1 sada
			bílá	9 339 363	9 339 349	1 sada
			antracit	9 339 364	9 339 350	1 sada

"Střední" sada kování s dolním vedením
- Sada obsahuje díly potřebné pro dveře se 2 křídly: vozík s jedním závěsem, vodicí díl, krytku a spojovací materiál
- Středové skládací závěsy se objednávají zvlášť

Obrázek	Popis	Max. hmotnost křídla	Barva	Obj. č. / provedení		Bal.
				levé	pravé	
	▸ Se zavírací pružinou ▸ Pro použití bez otvírací jednotky	12 kg	šedá	9 339 382	9 339 366	1 sada
			bílá	9 339 383	9 339 367	1 sada
			antracit	9 339 384	9 339 368	1 sada
	▸ Bez zavírací pružiny ▸ Pro použití s otvírací jednotkou	12 kg	šedá	9 339 386	9 339 369	1 sada
			bílá	9 339 387	9 339 370	1 sada
			antracit	9 339 388	9 339 381	1 sada

"Lehká" sada kování bez dolního vedení
- Sada obsahuje díly potřebné pro dveře se 2 křídly: vozík s dvojitým závěsem, krytku a spojovací materiál
- Středové skládací závěsy se objednávají zvlášť

Obrázek	Popis	Max. hmotnost křídla	Barva	Obj. č. / provedení		Bal.
				levé	pravé	
	▸ Se zavírací pružinou ▸ Pro použití bez otvírací jednotky	12 kg	šedá	9 339 477	9 339 389	1 sada
			bílá	9 339 478	9 339 390	1 sada
			antracit	9 339 479	9 339 391	1 sada
	▸ Bez zavírací pružiny ▸ Pro použití s otvírací jednotkou	12 kg	šedá	9 339 481	9 339 392	1 sada
			bílá	9 339 482	9 339 393	1 sada
			antracit	9 339 483	9 339 394	1 sada

Upozornění

- Zamykací systémy 1239
- Příslušenství ke kování pro posuvné a skládané dveře 1071

hettich.com/short/1b88ca

1 Nosné vozíky a vodicí díly

Velkobalení

Vozíky s dvojitým závěsem

- Optimalizovaná konstrukce pro vynikající chod s vylepšenými kolečky a pružným uložením
- Tlumiče dorazu a krytky je třeba objednat zvlášť

Obrázek	Popis	Max. hmotnost křídla	Barva	Obj. č. / provedení		Bal.
				levé	pravé	
	▸ Se zavírací pružinou ▸ Pro použití bez otvírací jednotky	25 kg	šedá	9 338 564	9 338 842	1/50 ks
			bílá	9 338 565	9 338 909	1/50 ks
			antracit	9 338 566	9 338 910	1/50 ks
	▸ Bez zavírací pružiny ▸ Pro použití s otvírací jednotkou	25 kg	šedá	9 338 567	9 338 941	1/50 ks
			bílá	9 338 568	9 338 942	1/50 ks
			antracit	9 338 626	9 338 943	1/50 ks

Krytka vozíku s dvojitým závěsem

Obrázek	Popis	Barva	Obj. č. / provedení		Bal.
			levé	pravé	
	▸ Plast	šedá	9 329 806	9 329 760	1/500 ks
		bílá	9 329 805	9 329 759	1/500 ks
		antracit	9 329 807	9 329 821	1/500 ks

Vozíky s jedním závěsem

- Optimalizovaná konstrukce pro vynikající chod s vylepšenými kolečky a pružným uložením
- Tlumiče dorazu a krytky je třeba objednat zvlášť

Obrázek	Popis	Max. hmotnost křídla	Barva	Obj. č. / provedení		Bal.
				levé	pravé	
	▸ Se zavírací pružinou ▸ Pro použití bez otvírací jednotky	12 kg	šedá	9 338 653	9 338 945	1/50 ks
			bílá	9 338 654	9 338 946	1/50 ks
			antracit	9 338 655	9 338 947	1/50 ks
	▸ Bez zavírací pružiny ▸ Pro použití s otvírací jednotkou	12 kg	šedá	9 338 656	9 338 950	1/50 ks
			bílá	9 338 657	9 338 971	1/50 ks
			antracit	9 338 658	9 338 976	1/50 ks

Krytka vozíku s jedním závěsem

Obrázek	Popis	Barva	Obj. číslo	Bal.
	▸ Plast	šedá	9 329 803	1/500 ks
		bílá	9 329 802	1/500 ks
		antracit	9 329 804	1/500 ks

Upozornění

- Zamykací systémy 1239
- Příslušenství ke kování pro posuvné a skládané dveře 1071

hettich.com/short/1b88ca

New

1 Nosné vozíky a vodicí díly

Velkobalení

Vodicí díly
- Optimalizovaná konstrukce pro vynikající chod s vylepšenými kolečky a dodatečným výškovým seřízením
- Tlumiče dorazu je třeba objednat zvlášť

Obrázek	Popis	Montážní pozice	Barva	Obj. č. / díl / provedení		Bal.
				1 levé	2 pravé	
1  2 	▸ Se zavírací pružinou ▸ Pro použití bez otvírací jednotky	na dno	šedá	9 338 659	9 338 977	1/10 ks
				9 338 687	9 338 978	100 ks
			bílá	9 338 688	9 338 979	1/10 ks
				9 338 689	9 338 980	100 ks
			antracit	9 338 690	9 339 051	1/10 ks
				9 338 701	9 339 053	100 ks
				2 levé	1 pravé	
		pod dno	šedá	9 338 977	9 338 659	1/10 ks
				9 338 978	9 338 687	100 ks
			bílá	9 338 979	9 338 688	1/10 ks
				9 338 980	9 338 689	100 ks
			antracit	9 339 051	9 338 690	1/10 ks
				9 339 053	9 338 701	100 ks
1  2 	▸ Bez zavírací pružiny ▸ Pro použití s otvírací jednotkou	na dno	šedá	1 levé	2 pravé	
				9 338 702	9 339 054	1/10 ks
				9 338 703	9 339 056	100 ks
			bílá	9 338 704	9 339 057	1/10 ks
				9 338 705	9 339 058	100 ks
			antracit	9 338 706	9 339 059	1/10 ks
				9 338 707	9 339 061	100 ks
				2 levé	1 pravé	
		pod dno	šedá	9 339 054	9 338 702	1/10 ks
				9 339 056	9 338 703	100 ks
			bílá	9 339 057	9 338 704	1/10 ks
				9 339 058	9 338 705	100 ks
			antracit	9 339 059	9 338 706	1/10 ks
				9 339 061	9 338 707	100 ks

Pokyny pro objednávání vodicích dílů

Provedení levé

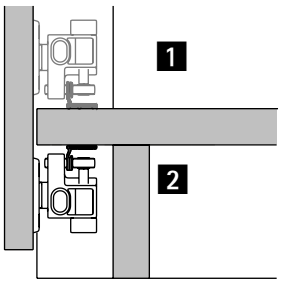

Provedení pravé

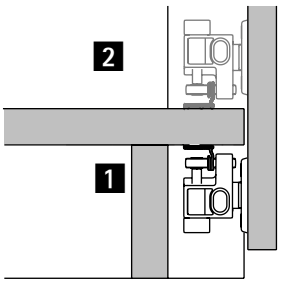

1 Nosné vozíky a vodicí díly

Velkobalení

Vozíky s dvojitým závěsem
- Pro hospodárnou výrobu nábytku
- Tlumiče dorazu a krytky je třeba objednat zvlášť

Obrázek	Popis	Max. hmotnost křídla	Barva	Obj. č. / provedení levé	Obj. č. / provedení pravé	Bal.
	▸ Se zavírací pružinou ▸ Pro použití bez otvírací jednotky	25 kg	šedá	**9 237 492**	**9 237 493**	1/50 ks

Krytka vozíku s dvojitým závěsem

Obrázek	Popis	Obj. číslo	Bal.
	▸ Plast šedý	**9 227 326**	1/500 ks

Vozíky s jedním závěsem
- Pro hospodárnou výrobu nábytku
- Tlumiče dorazu je třeba objednat zvlášť

Obrázek	Popis	Max. hmotnost křídla	Barva	Obj. č. / provedení levé	Obj. č. / provedení pravé	Bal.
	▸ Se zavírací pružinou ▸ Pro použití bez otvírací jednotky	12 kg	šedá	**9 237 488**	**9 237 484**	1/50 ks

Vodicí díly
- Pro hospodárnou výrobu nábytku
- Tlumiče dorazu je třeba objednat zvlášť

Obrázek	Popis	Montážní pozice	Barva	Obj. č. / provedení		Bal.
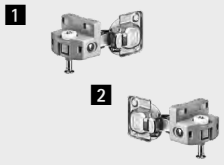	▸ Se zavírací pružinou ▸ Pro použití bez otvírací jednotky	na dno		**1** levé	**2** pravé	1/100 ks
			šedá	**9 237 431**	**9 237 432**	
		pod dno		**2** levé	**1** pravé	1/100 ks
			šedá	**9 237 432**	**9 237 431**	

Pokyny pro objednávání vodicích dílů

Provedení levé

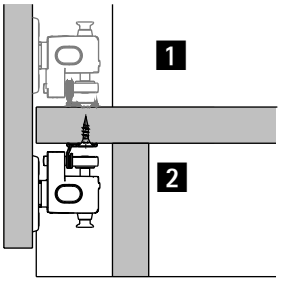

Provedení pravé

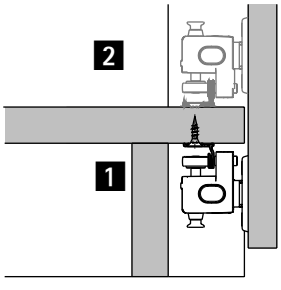

1 Příslušenství pro nosné vozíky a vodicí díly

Velkobalení

Tlumič dorazu

Obrázek	Upozornění	Barva	Obj. číslo	Bal.
	▸ Pro každý vozík a vodicí díl použijte jeden tlumič dorazu ▸ Lze zkrátit individuálně v závislosti na naložení dveří	šedá	**9 283 265**	1/10 ks
			9 236 926	500 ks
		bílá	**9 283 267**	1/10 ks
			9 277 489	500 ks
		antracit	**9 339 594**	1/10 ks
			9 329 906	500 ks

Držák otevřených dveří

Obrázek	Popis	Barva	Obj. č. / provedení levé	Obj. č. / provedení pravé	Bal.
	▸ Bezpečně drží sestavu dveří v otevřené pozici ▸ Zabraňuje zpětnému chodu sestavy dveří ▸ Na každou sestavu dveří přísluší jeden držák otevřených dveří ▸ Nelze použít v kombinaci s otvíracími jednotkami	šedá	**9 237 710**	**9 237 711**	1/500 ks
		bílá	**9 276 579**	**9 276 611**	1/500 ks
		antracit	**9 339 596**	**9 339 648**	1/500 ks

Chránič dveří

Obrázek	Popis	Obj. číslo	Bal.
	▸ Při zavírání prohnutých dveří zabraňuje kolizi s mezistěnou ▸ Montáž na bok do řady otvorů ve vzdálenosti 37 nebo 28 mm ▸ Plast šedý	**9 236 460**	1/500 ks

Upozornění

- Zamykací systémy 1239
- Příslušenství ke kování pro posuvné a skládané dveře 1071

hettich.com/short/1b88ca

2 Nosné a vodicí profily

Balení po sadách

"Těžká" sada profilů s dolním vedením
- Sada obsahuje jeden nosný a jeden vodicí profil, s předvrtanými otvory pro upevnění, spojovací materiál a montážní pomůcky
- Pokud je vzdálenost otvoru od konce profilu větší než 40 mm, doporučuje se použití podpěry profilu
- Hliník

Obrázek	Délka mm	Povrchová úprava / barva	Obj. číslo	Bal.
	1200	stříbřitě eloxováno	9 339 500	1 sada
		prášková barva bílá	9 279 168	1 sada
		prášková barva antracitová	9 339 502	1 sada
	2400	stříbřitě eloxováno	9 339 503	1 sada
		prášková barva bílá	9 279 169	1 sada
		prášková barva antracitová	9 339 505	1 sada

"Lehká" sada profilů bez dolního vedení
- Sada obsahuje jeden nosný profil s předvrtanými otvory pro upevnění, spojovací materiál a montážní pomůcky
- Pokud je vzdálenost otvoru od konce profilu větší než 40 mm, doporučuje se použití podpěry profilu
- Hliník

Obrázek	Délka mm	Povrchová úprava / barva	Obj. číslo	Bal.
	1200	stříbřitě eloxováno	9 339 507	1 sada
		prášková barva bílá	9 279 166	1 sada
		prášková barva antracitová	9 339 509	1 sada
	2400	stříbřitě eloxováno	9 339 510	1 sada
		prášková barva bílá	9 279 170	1 sada
		prášková barva antracitová	9 339 512	1 sada

Upozornění

- Zamykací systémy 1239
- Příslušenství ke kování pro posuvné a skládané dveře 1071

hettich.com/short/1b88ca

2 Nosné a vodicí profily

Velkobalení

Nosný profil
- S předvrtanými upevňovacími otvory
- Pokud je vzdálenost otvoru od konce profilu větší než 40 mm, doporučuje se použití podpěry profilu
- Hliník

Obrázek	Délka mm	Povrchová úprava / barva	Obj. číslo	Bal.
	1200	bez povrchové úpravy	9 339 601	1/100 ks
		stříbřitě eloxováno	9 339 602	1/100 ks
		prášková barva bílá	9 279 058	1/100 ks
		prášková barva antracitová	9 339 603	1/100 ks
	2400	bez povrchové úpravy	9 339 604	1/100 ks
		stříbřitě eloxováno	9 339 605	1/100 ks
		prášková barva bílá	9 279 059	1/100 ks
		prášková barva antracitová	9 339 606	1/100 ks

Vodicí profil
- S předvrtanými upevňovacími otvory
- Hliník

Obrázek	Délka mm	Povrchová úprava / barva	Obj. číslo	Bal.
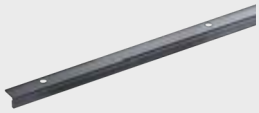	1200	bez povrchové úpravy	9 237 987	1/100 ks
		stříbřitě eloxováno	9 237 989	1/100 ks
		prášková barva bílá	9 279 057	1/100 ks
		prášková barva antracitová	9 339 607	1/100 ks
	2400	bez povrchové úpravy	9 237 988	1/100 ks
		stříbřitě eloxováno	9 237 990	1/100 ks
		prášková barva bílá	9 279 060	1/100 ks
		prášková barva antracitová	9 339 608	1/100 ks

Referenční položky pro individuální poptávky nosných a vodicích profilů
- Tyto položky slouží výhradně k sestavení poptávky. Tyto položky **nejsou** běžně prodejné
- Referenční délka 1000 mm
- Hliník

Obrázek	Průřez profilu	Povrchová úprava / barva	Obj. číslo	Bal.
	LA 12070	bez povrchové úpravy	9 339 609	100 ks
		stříbřitě eloxováno	9 339 610	100 ks
	LA 22070	prášková barva bílá	9 284 937	100 ks
		prášková barva antracitová	9 339 611	100 ks
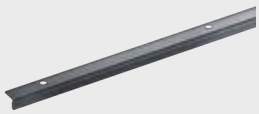	LA 12130	bez povrchové úpravy	9 261 648	100 ks
		stříbřitě eloxováno	9 261 647	100 ks
	LA 22130	prášková barva bílá	9 284 971	100 ks
		prášková barva antracitová	9 339 612	100 ks

Upozornění

- Zamykací systémy 1239
- Příslušenství ke kování pro posuvné a skládané dveře 1071

hettich.com/short/1b88ca

2 Nosné a vodicí profily

Velkobalení

Podpěra profilu

Obrázek	Popis	Obj. číslo	Bal.
	▸ Podepírá nosný profil v koncových pozicích ▸ Doporučuje se použít, pokud z konstrukčních důvodů nelze využít poslední upevňovací otvory ▸ Plast šedý	**9 236 461**	1/500 ks

Svěrka pro montáž profilu

Obrázek	Popis	Obj. číslo	Bal.
	▸ Pomůcka pro montáž nosných a vodicích profilů ▸ Umožňuje snadnou montáž profilů jednou osobou ▸ Plast černý	**9 298 326**	1/100 ks

Upozornění

- Zamykací systémy 1239
- Příslušenství ke kování pro posuvné a skládané dveře 1071

hettich.com/short/1b88ca

3 Středové skládací závěsy

Balení po sadách

Sada středových miskových závěsů
- Sada obsahuje skládací závěsy se seřiditelnou mezerou a přesazeným bodem otáčení a spojovací materiál pro skládací dveře se 2 křídly

Obrázek	Popis	Provedení	Obj. číslo	Bal.
	2 ks středový miskový závěs	k našroubování	9 278 694	1 sada
		k zalisování	9 278 788	1 sada
	3 ks středový miskový závěs	k našroubování	9 278 742	1 sada
		k zalisování	9 278 787	1 sada

Středový rychlomontážní závěs seřiditelný
- Sada obsahuje středové skládací závěsy se seřízením výšky a mezery, spojovací materiál a vrtací šablonu pro skládací dveře se 2 křídly

Obrázek	Popis	Barva	Obj. číslo	Bal.
	2 ks středový závěs seřiditelný	šedá	9 339 492	1 sada
		bílá	9 339 493	1 sada
		antracit	9 339 494	1 sada
	3 ks středový závěs seřiditelný	šedá	9 339 496	1 sada
		bílá	9 339 498	1 sada
		antracit	9 339 499	1 sada

Středový rychlomontážní závěs standardní
- Sada obsahuje středové skládací závěsy, spojovací materiál a vrtací šablonu pro skládací dveře se 2 křídly

Obrázek	Popis	Barva	Obj. číslo	Bal.
	2 ks středový závěs standardní	šedá	9 339 480	1 sada
		bílá	9 339 484	1 sada
		antracit	9 339 485	1 sada
	3 ks středový závěs standardní	šedá	9 339 486	1 sada
		bílá	9 339 487	1 sada
		antracit	9 339 491	1 sada

Upozornění

- Zamykací systémy 1239
- Příslušenství ke kování pro posuvné a skládané dveře 1071

hettich.com/short/1b88ca

3 Středové skládací závěsy

Velkobalení

Středový závěs miskový

Obrázek	Popis	Provedení	Obj. číslo	Bal.
	Středový skládací závěs se seřiditelnou mezerou a přesazeným bodem otáčení	k našroubování	**0 046 787**	1/10 ks
			1 004 126	100 ks
		k zalisování	**0 052 095**	1/10 ks
			1 001 955	100 ks

Středový závěs s rychlomontáží, k přišroubování

Obrázek	Položka	Povrchová úprava / barva	Obj. číslo	Bal.
	1 Díl závěsu	šedá	**9 330 193**	1/500 ks
		bílá	**9 330 194**	1/500 ks
		antracit	**9 330 191**	1/500 ks
	2 A Díl závěsu bez seřízení	poniklovaná	**9 236 605**	1/500 ks
	2 B Díl závěsu se seřízením výšky a mezery	poniklovaná	**9 332 361**	1/500 ks

Vrtací šablona pro středový skládací závěs s rychlomontáží

Obrázek	Popis	Obj. číslo	Bal.
	▸ Montážní pomůcka k přišroubování středového závěsu s rychlomontáží ▸ Plast černý	**9 237 039**	1/300 ks

Upozornění

- Zamykací systémy 1239
- Příslušenství ke kování pro posuvné a skládané dveře 1071

hettich.com/short/1b88ca

4 Otvírací jednotky

Sada Pull to move Silent

- Druhá optimalizovaná generace pro vynikající otvírání a nové možnosti nastavení
- Sada obsahuje otvírací jednotku, krytku, dveřní lištu, spojovací materiál a vrtací šablonu
- Aretace není potřebná

Obrázek	Výkonnostní třída	Barva	Obj. číslo	Bal.
	těžká ▸ Vhodné pro velké skládané dveře, např. pro šatní skříně, šatny a skryté kuchyňské linky ▸ Dbejte na hodnoty v tabulce	šedá	9 339 585	1 sada
		bílá	9 339 586	1 sada
		antracit	9 339 587	1 sada
	lehká ▸ Vhodné pro malé skládané dveře, např. pro horní skříňky, dolní skříňky, nástavce a komody. ▸ Dbejte na hodnoty v tabulce	šedá	9 339 523	1 sada
		bílá	9 339 583	1 sada
		antracit	9 339 584	1 sada

Sada Push to move a Pull to move

- Druhá optimalizovaná generace pro vynikající otvírání a nové možnosti nastavení
- Sada obsahuje otvírací jednotku, krytku, dveřní lištu, spojovací materiál a vrtací šablonu
- Aretaci je třeba objednat zvlášť, viz dále

Obrázek	Výkonnostní třída	Barva	Obj. číslo	Bal.
	těžká ▸ Vhodné pro velké skládané dveře, např. pro šatní skříně, šatny a skryté kuchyňské linky ▸ Dbejte na hodnoty v tabulce	šedá	9 339 520	1 sada
		bílá	9 339 521	1 sada
		antracit	9 339 522	1 sada
	lehká ▸ Vhodné pro malé skládané dveře, např. pro horní skříňky, dolní skříňky, nástavce a komody. ▸ Dbejte na hodnoty v tabulce	šedá	9 339 516	1 sada
		bílá	9 339 517	1 sada
		antracit	9 339 518	1 sada

Upozornění

- Zamykací systémy 1239
- Příslušenství ke kování pro posuvné a skládané dveře 1071

hettich.com/short/1b88ca

5 Aretace

Aretace pro sadu Push to move

- Povinné příslušenství pro sadu Push to move
- Sada obsahuje aretaci a spojovací materiál

Obrázek	Provedení	Barva	Obj. číslo	Bal.
	V zavřeném stavu drží mechanicky ▸ K přišroubování pod mezistěnu ▸ Odsazení mezistěny 3 mm	šedá	**9 282 527**	1/10 sad
			9 264 191	50 sad
		bílá	**9 282 600**	1/10 sad
			9 264 170	50 sad
		černá	**9 282 601**	1/10 sad
			9 264 192	50 sad
	Magnetická aretace Standard ▸ K přišroubování před mezistěnu ▸ Odsazení mezistěny 13 mm	šedá	**9 282 900**	1/10 sad
			9 266 220	50 sad
	Magnetická aretace Design ▸ K zalisování do mezistěny ▸ Odsazení mezistěny 8 mm	bílá	**9 282 901**	1/10 sad
			9 266 242	50 sad
		antracit	**9 282 902**	1/10 sad
			9 266 241	50 sad

Aretace pro sadu Pull to move

- Povinné příslušenství pro sadu Pull to move
- Sada obsahuje aretaci a spojovací materiál

Obrázek	Provedení	Barva	Obj. číslo	Bal.
	Magnetická aretace Standard ▸ K přišroubování před mezistěnu ▸ Odsazení mezistěny 13 mm	šedá	**9 266 219**	1/50 sad
	Magnetická aretace Design ▸ K zalisování do mezistěny ▸ Odsazení mezistěny 8 mm	bílá	**9 266 244**	1/50 sad
		antracit	**9 266 243**	1/50 sad

Upozornění

- Zamykací systémy 1239
- Příslušenství ke kování pro posuvné a skládané dveře 1071

hettich.com/short/1b88ca



Hospodárné řešení

Fascinující panoramatický efekt s nepřekonatelným poměrem ceny a výkonu. Celý úložný prostor lze otevřít jediným pohybem ruky: zaručený komfort, přehled a optimální přístup k obsahu skříně! Systém WingLine S pro skládané dveře nevyžaduje dolní vedení. Znamenité řešení pro malé dveře. Velkou výhodou je hospodárnost a snadná montáž. WingLine S - skutečně ekonomická varianta.



Jednoduchá přestavba:
Stavebnicový systém umožňuje snadný upgrade otvíravých dveří na skládané.



Tlumené otvírání, tiché zavírání:
Komfortní otvírací jednotky Push to move, Pull to move a Pull to move Silent nabízí ještě vyšší komfort a rychlý přístup k celému obsahu skříně.



Zdařile bez úchytek:
Elegantní řešení pro moderní design.

hettich.com/short/08b89f

Zjistěte více:
Inspiraci a další podrobnosti o výrobcích naleznete na našich webových stránkách.

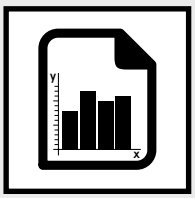

Přehled parametrů 1030
- Konstrukční princip
- Rozměry a hmotnost dveří
- Všeobecné informace

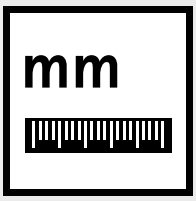

Průvodce výběrem a rozměry 1031 – 1037



Jednotlivé součásti 1038 – 1042



Zamykací systémy 1239



Příslušenství 1071



Technické informace
- Kritéria kvality 1086





Hettich technický asistent
- Rozměry a montáž
- Seřízení
- Služby

hettich.com/short/b46cf2

Konstrukce



Všeobecné informace

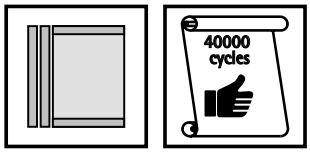

Rozměry a hmotnost dveří

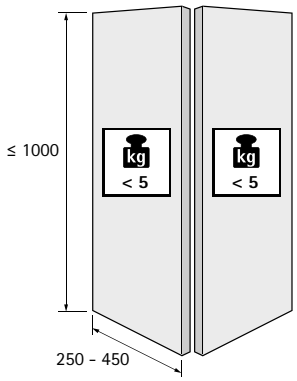

hettich.com/short/8681f2

Počet křídel

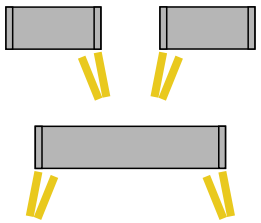

Materiál dveří

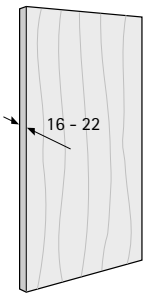

Automatické otvírání

Kompletní otevření dveřních křídel
... jedním stiskem

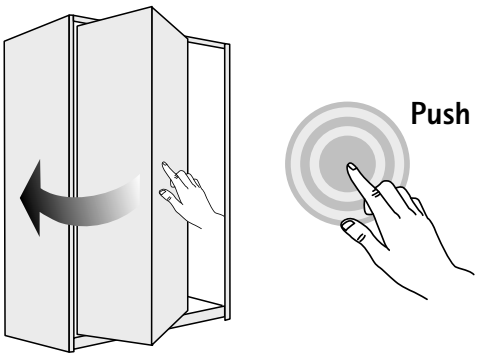

bez úchytek

... jediným pohybem ruky

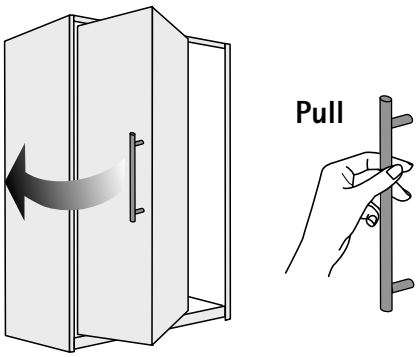

s úchytkou či vybráním

Přehled systému

1 **Vodicí díl**
2 **Vodicí profil**
3 **Středové skládací závěsy**
4 **Otvírací jednotky**
5 **Aretace**

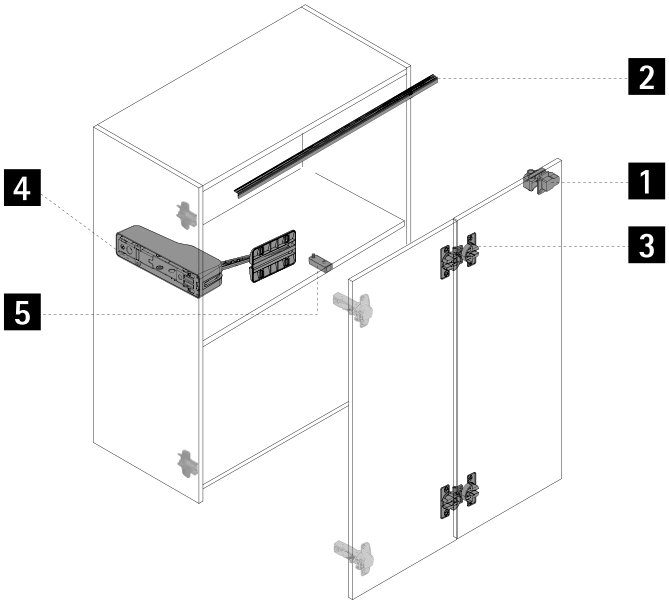

1 2 Použití vodich dílů a vodicích profilů

Konstrukční varianta	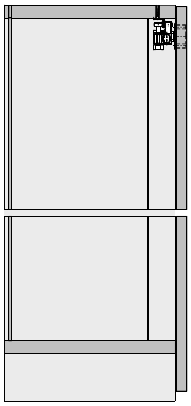
Hmotnost křídla	< 5 kg
Výška dveří	≤ 1000 mm
Šířka dveří	250 - 450 mm
Vodicí díl nahoře	nutný
Vodicí profil nahoře	nutný

3 Použití středových skládacích závěsů

Obrázek	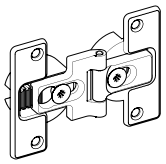
Označení	Středový skládací závěs miskový, seřiditelný
Materiál	Zinkový odlitek
Způsob připevnění	Přišroubování Lisování
Seřízení mezery	± 2 mm
Seřízení výšky	nelze
Přestavitelný bod otáčení pro skládací dveře spojené s bokem	0 mm (nelze) 3 mm (lze) 6 mm (doporučeno)
Pozice bodu otáčení	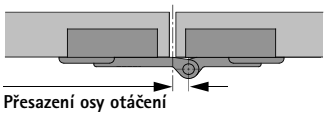

Doporučený počet korpusových a skládacích závěsů

Rozhodující faktory pro potřebný počet závěsů na dveřích jsou šířka, výška, hmotnost dveří a vlastnosti materiálu dveří.

Faktory v praxi jsou případ od případu velmi rozdílné. Počty kusů uvedené na obrázku jsou pouze orientačními hodnotami. V případě pochybností doporučujeme provést zkušební montáž a případně počet závěsů upravit.
Z důvodů stability se doporučuje rozteč X mezi závěsy zásadně co největší.
Rozměr X musí činit minimálně 280 mm.

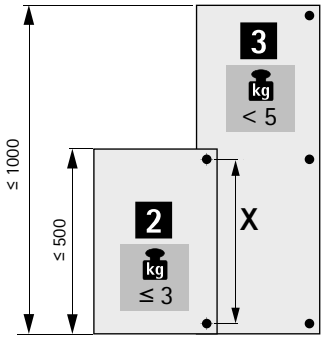

Vztah pozice úchytky a přesazení osy otáčení

Poloha úchytky	Doporučuje se umístění na křídlo připojené k boku, ale lze též na druhé skládací křídlo
Vzdálenost od mezery	Doporučuje se pokud možno co nejmenší vzdálenost
Přesazení osy otáčení	0 mm = nelze pro skládané dveře spojené s bokem 3 mm = lze pro skládané dveře spojené s bokem 6 mm = doporučeno pro skládané dveře spojené s bokem

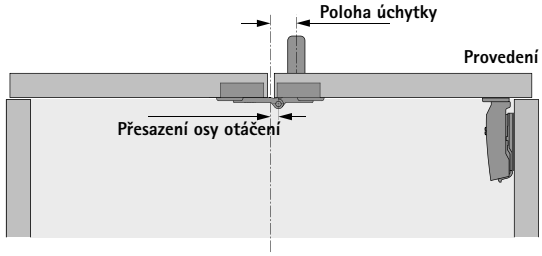

Korpusový závěs / Přesah dveří do světlosti / Přesah dveří mimo korpus

Přesah dveří do světlosti při doporučené sestavě se Sensys 110° pro naložené nebo polonaložené dveře

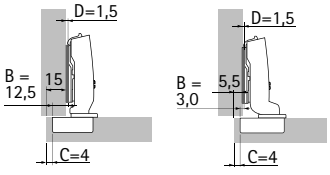

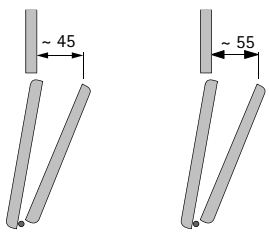

Podrobnosti k přesahu dveří mimo korpus A:
Využijte QR kód

hettich.com/short/k6p32sa

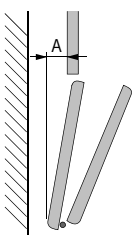

1 2 3 Rozměry vodicích dílů, vodicích profilů a středových skládacích závěsů

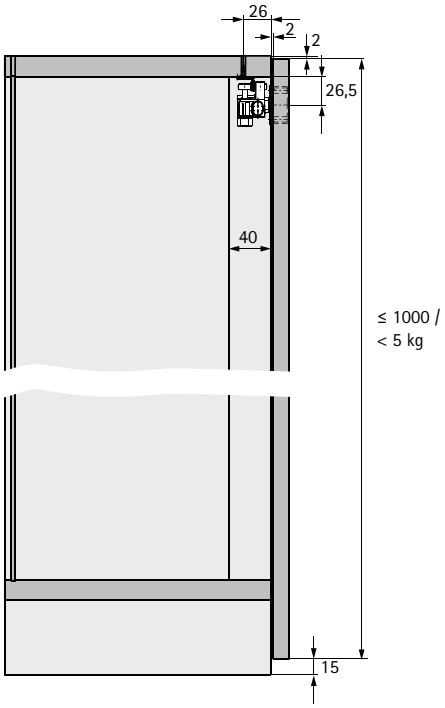

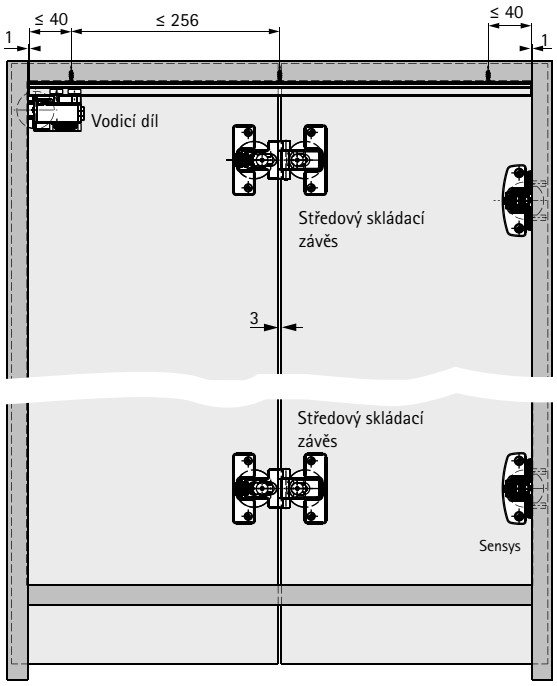

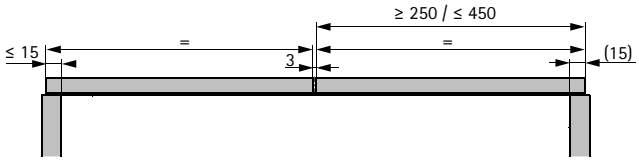

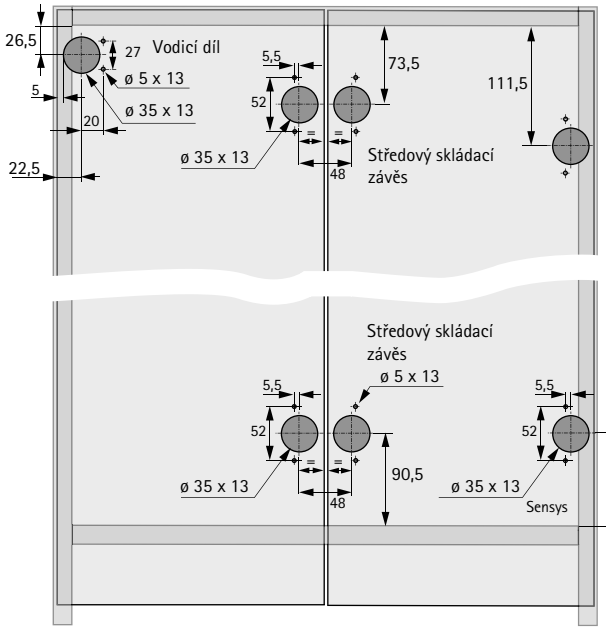

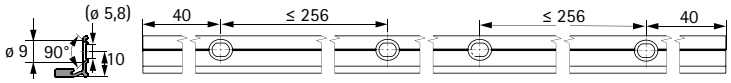

4 Průvodce výběrem otvíracích jednotek k automatickému otvírání

Vybavení dveří	bez úchytek 	s úchytkou či vybráním 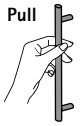		
Varianta	**Push to move**	**Pull to move**	**Pull to move Silent**	**Bez otvírací jednotky**
Princip funkce **Automatický** **Manuální**		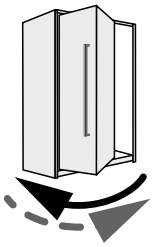	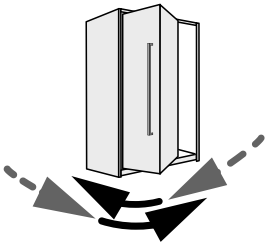	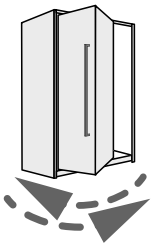
Použijte miskové závěsy (naložené nebo polonaložené)	Sensys 110°, Typ 8675	Sensys 110°, Typ 8675	Sensys 110°, Typ 8675	Sensys 110°, Typ 8645i
Popis funkce	Lehkým zatlačením na dveře se tyto automaticky a tlumeně otevřou, zavírají se pak ručně	Lehkým tahem za úchytku spustíte samočinné tlumené otvírání. Do zavřené polohy se zatlačí ručně	Krátkým tahem za úchytku spustíte samočinné tlumené otvírání. Do zavřené polohy se vrací rovněž tlumeně	Dveře se otvírají a zavírají ručně
Zavírání podpořené pružinami v korpusovém závěsu a vodicím dílu	nelze	nelze	nelze	nutné
Použití aretace	nutné	nutné	nelze	nelze
Další informace	www.hettich.com/short/ayxce5w	www.hettich.com/short/xbqvp8y	www.hettich.com/short/t9k10cz	www.hettich.com/short/p3jxl9u

Nápověda k výběru hmotnostní varianty

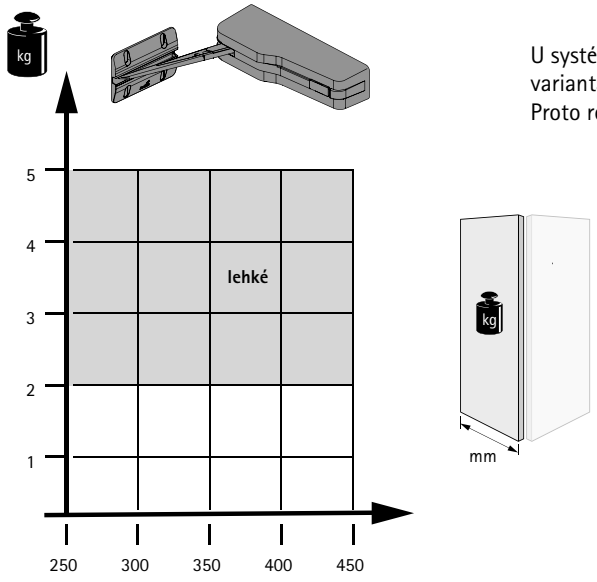

U systému WingLine S se při použití otvírací jednotky vždy používá hmotnostní varianta **„lehká“**. Faktory v praxi jsou případ od případu velmi rozdílné.
Proto rovněž doporučujeme provést zkušební montáž.

4 Vestavné rozměry otvíracích jednotek

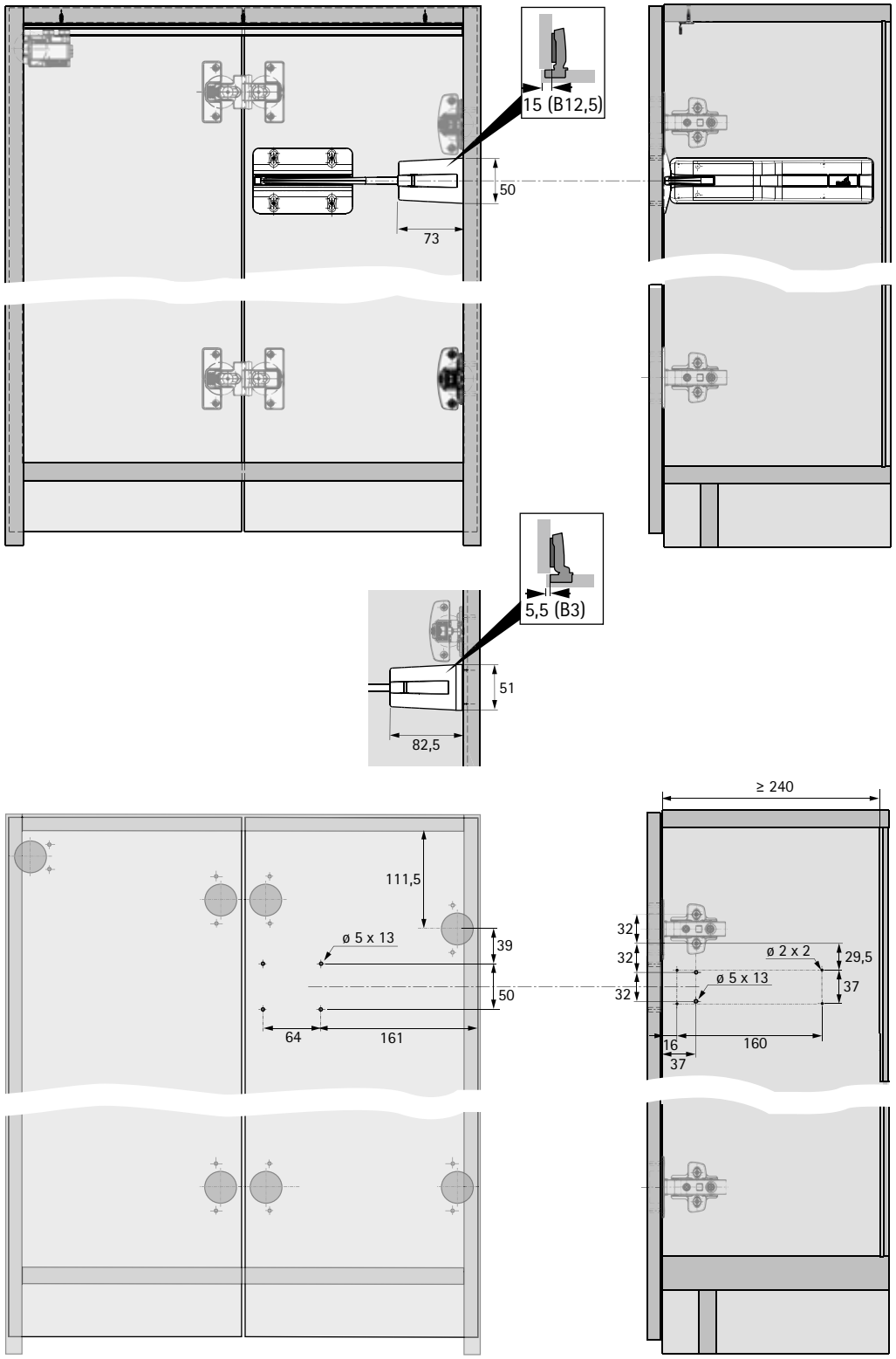

5 Průvodce výběrem aretace k automatickému otvírání

Vybavení dveří	bez úchytek Push 			s úchytkou či vybráním Pull 			
Varianta	**Push to move**			**Pull to move**		**Pull to move Silent**	**Bez otvírací jednotky**
Popis funkce	Čep drží dveře v zavřené poloze, otevírají se lehkým tlakem	Magnet drží dveře v zavřené poloze, otevírají se lehkým tlakem		Magnet drží dveře v zavřené poloze, otevírají se lehkým potažením		Aretace není možná	
Technika	Mechanická aretace s vyhazovačem	Magnetická aretace s vyhazovačem, standardní varianta	Magnetická aretace s vyhazovačem, varianta pro čistý design	Magnetická aretace, standardní varianta	Magnetická aretace, varianta pro čistý design		
Montážní pozice	Pod vodorovnou mezistěnou	Ve vodorovné mezistěně	Ve vodorovné mezistěně	Ve vodorovné mezistěně	Ve vodorovné mezistěně		
Odskok vodorovné mezistěny	3 mm	13 mm	8 mm	13 mm	8 mm		
Obrázek	**A** 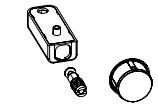	**B** 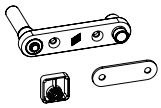	**C** 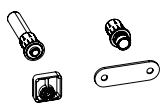	**D** 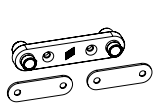	**E** 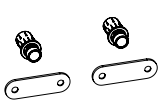		

Umístění aretace pro otvírací jednotku Push to move

Mechanická aretace

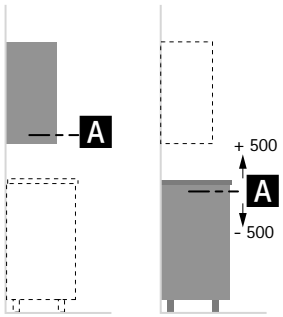

Magnetická aretace (provedení Standard a Design)

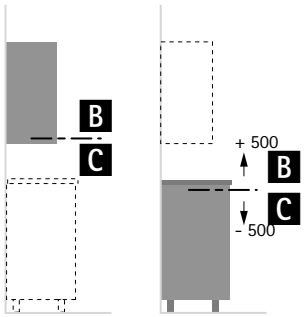

Umístění aretace pro otvírací jednotku Pull to move

Magnetická aretace (provedení Standard a Design)

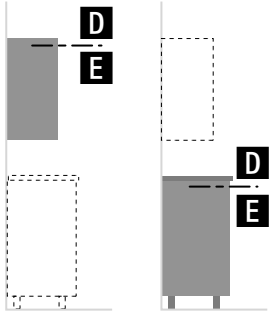

5 Vestavné rozměry aretace Push to move

A

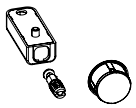

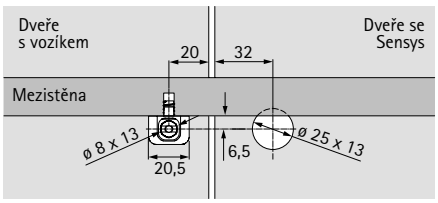

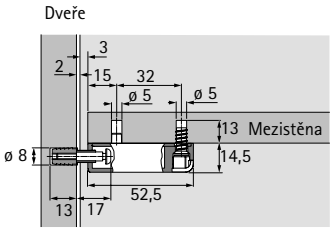

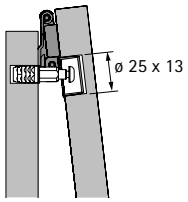

B

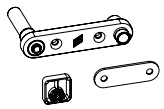

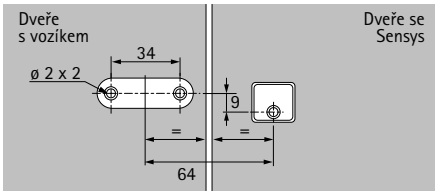

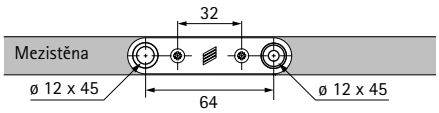

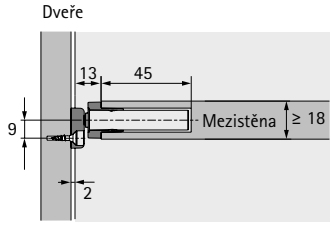

C

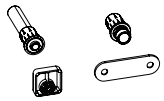

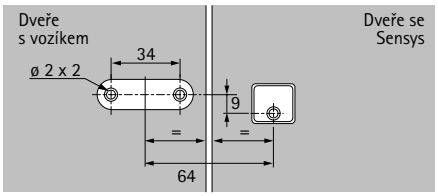

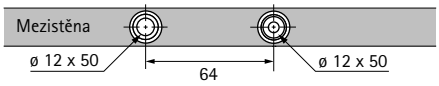

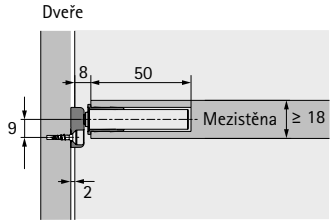

5 Vestavné rozměry aretace Pull to move

D

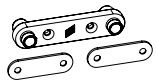

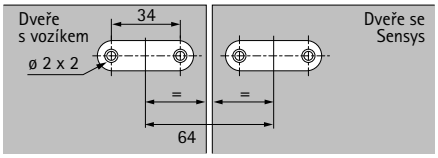

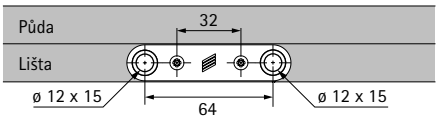

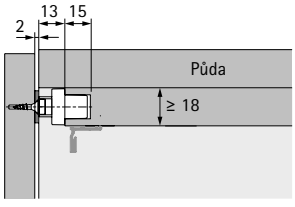

E

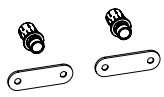

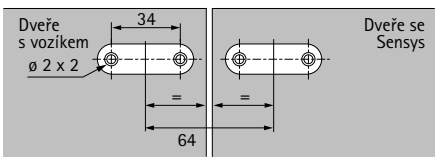

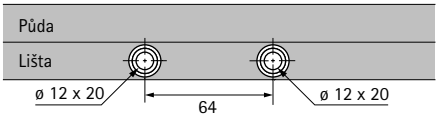

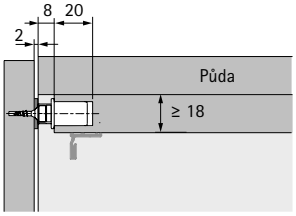

Přehled systému

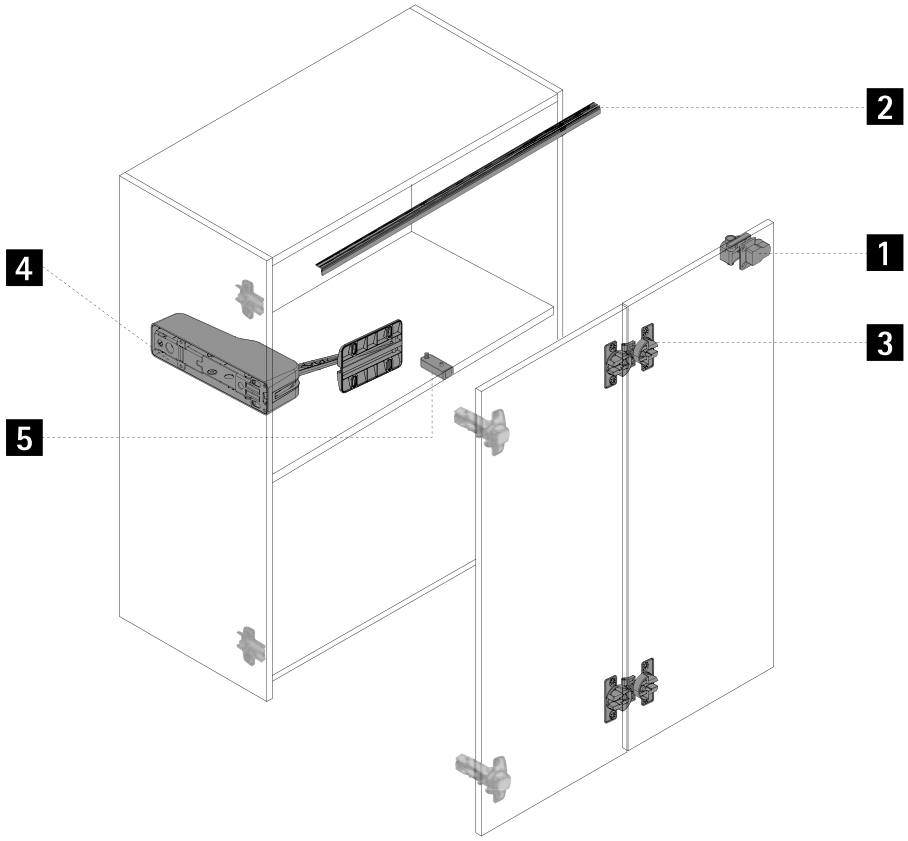

1 Vodicí díly



2 Vodicí profily



3 Středové skládací závěsy



4 Otvírací jednotky



5 Aretace



New

1 Vodicí díly

Velkobalení

Vodicí díly
- Optimalizovaná konstrukce pro vynikající chod s vylepšenými kolečky a dodatečným výškovým seřízením
- Tlumiče dorazu je třeba objednat zvlášť

Obrázek	Popis	Barva	Obj. č. / díl / provedení		Bal.
 			**levé**	**pravé**	
	▸ Se zavírací pružinou ▸ Pro použití bez otvírací jednotky	šedá	**9 338 977**	**9 338 659**	1/10 ks
			9 338 978	**9 338 687**	100 ks
		bílá	**9 338 979**	**9 338 688**	1/10 ks
			9 338 980	**9 338 689**	100 ks
		antracit	**9 339 051**	**9 338 690**	1/10 ks
			9 339 053	**9 338 701**	100 ks
			levé	**pravé**	
	▸ Bez zavírací pružiny ▸ Pro použití s otvírací jednotkou	šedá	**9 339 054**	**9 338 702**	1/10 ks
			9 339 056	**9 338 703**	100 ks
		bílá	**9 339 057**	**9 338 704**	1/10 ks
			9 339 058	**9 338 705**	100 ks
		antracit	**9 339 059**	**9 338 706**	1/10 ks
			9 339 061	**9 338 707**	100 ks

1 Příslušenství pro vodicí díly

Velkobalení

Tlumič dorazu

Obrázek	Upozornění	Barva	Obj. číslo	Bal.
	▸ Pro každý vodicí díl použijte jeden tlumič dorazu ▸ Lze zkrátit individuálně v závislosti na naložení dveří	šedá	**9 283 265**	1/10 ks
			9 236 926	500 ks
		bílá	**9 283 267**	1/10 ks
			9 277 489	500 ks
		antracit	**9 339 594**	1/10 ks
			9 329 906	500 ks

Chránič dveří

Obrázek	Popis	Obj. číslo	Bal.
	▸ Při zavírání prohnutých dveří zabraňuje kolizi s mezistěnou ▸ Montáž na bok do řady otvorů ve vzdálenosti 37 nebo 28 mm ▸ Plast šedý	**9 236 460**	1/500 ks

Upozornění

- Zamykací systémy 1239
- Příslušenství ke kování pro posuvné a skládané dveře 1071

hettich.com/short/c58da7

2 Vodicí profily

Balení po sadách

Sada profilů
- Sada obsahuje jeden vodicí profil s předvrtanými otvory pro upevnění, spojovací materiál a montážní pomůcky
- Hliník

Obrázek	Délka mm	Povrchová úprava / barva	Obj. číslo	Bal.
	1200	stříbřitě eloxováno	9 279 130	1 sada
		prášková barva bílá	9 279 167	1 sada
		prášková barva antracitová	9 339 513	1 sada
	2400	stříbřitě eloxováno	9 279 162	1 sada
		prášková barva bílá	9 279 181	1 sada
		prášková barva antracitová	9 339 514	1 sada

Velkobalení

Vodicí profil
- S předvrtanými upevňovacími otvory
- Hliník

Obrázek	Délka mm	Povrchová úprava / barva	Obj. číslo	Bal.
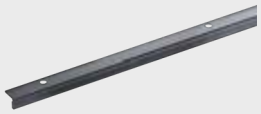	1200	bez povrchové úpravy	9 237 987	1/100 ks
		stříbřitě eloxováno	9 237 989	1/100 ks
		prášková barva bílá	9 279 057	1/100 ks
		prášková barva antracitová	9 339 607	1/100 ks
	2400	bez povrchové úpravy	9 237 988	1/100 ks
		stříbřitě eloxováno	9 237 990	1/100 ks
		prášková barva bílá	9 279 060	1/100 ks
		prášková barva antracitová	9 339 608	1/100 ks

Referenční položky pro individuální poptávky vodicích profilů
- Tyto položky slouží výhradně k sestavení poptávky. Tyto položky **nejsou** běžně prodejné
- Referenční délka 1000 mm
- Hliník

Obrázek	Průřez profilu	Povrchová úprava / barva	Obj. číslo	Bal.
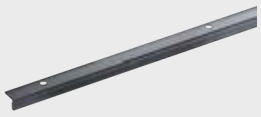	LA 12130	bez povrchové úpravy	9 261 648	100 ks
		stříbřitě eloxováno	9 261 647	100 ks
	LA 22130	prášková barva bílá	9 284 971	100 ks
		prášková barva antracitová	9 339 612	100 ks

Svěrka pro montáž profilu

Obrázek	Popis	Obj. číslo	Bal.
	▸ Pomůcka pro montáž nosných a vodicích profilů ▸ Umožňuje snadnou montáž profilů jednou osobou ▸ Plast černý	9 298 326	1/100 ks

Upozornění

- Zamykací systémy 1239
- Příslušenství ke kování pro posuvné a skládané dveře 1071

hettich.com/short/c58da7

3 Středové skládací závěsy

Balení po sadách

Sada středových miskových závěsů
- Sada obsahuje skládací závěsy se seřiditelnou mezerou a přesazeným bodem otáčení a spojovací materiál pro skládací dveře se 2 křídly

Obrázek	Popis	Provedení	Obj. číslo	Bal.
	2 ks středový miskový závěs	k našroubování	**9 278 694**	1 sada
		k zalisování	**9 278 788**	1 sada
	3 ks středový miskový závěs	k našroubování	**9 278 742**	1 sada
		k zalisování	**9 278 787**	1 sada

Velkobalení

Středový závěs miskový

Obrázek	Popis	Provedení	Obj. číslo	Bal.
	Středový skládací závěs se seřiditelnou mezerou a přesazeným bodem otáčení	k našroubování	**0 046 787**	1/10 ks
			1 004 126	100 ks
		k zalisování	**0 052 095**	1/10 ks
			1 001 955	100 ks

Upozornění

- Zamykací systémy 1239
- Příslušenství ke kování pro posuvné a skládané dveře 1071

hettich.com/short/c58da7

4 Otvírací jednotky

Sada Pull to move Silent

- Druhá optimalizovaná generace pro vynikající otvírání a nové možnosti nastavení
- Sada obsahuje otvírací jednotku, krytku, dveřní lištu, spojovací materiál a vrtací šablonu
- Aretace není potřebná

Obrázek	Výkonnostní třída	Barva	Obj. číslo	Bal.
	lehká ▸ Vhodné pro malé skládané dveře, např. pro horní skříňky, dolní skříňky, nástavce a komody. ▸ Dbejte na hodnoty v tabulce	šedá	**9 339 523**	1 sada
		bílá	**9 339 583**	1 sada
		antracit	**9 339 584**	1 sada

Sada Push to move a Pull to move

- Druhá optimalizovaná generace pro vynikající otvírání a nové možnosti nastavení
- Sada obsahuje otvírací jednotku, krytku, dveřní lištu, spojovací materiál a vrtací šablonu
- Aretaci je třeba objednat zvlášť, viz dále

Obrázek	Výkonnostní třída	Barva	Obj. číslo	Bal.
	lehká ▸ Vhodné pro malé skládané dveře, např. pro horní skříňky, dolní skříňky, nástavce a komody. ▸ Dbejte na hodnoty v tabulce	šedá	**9 339 516**	1 sada
		bílá	**9 339 517**	1 sada
		antracit	**9 339 518**	1 sada

5 Aretace

Aretace pro sadu Push to move

- Povinné příslušenství pro sadu Push to move
- Sada obsahuje aretaci a spojovací materiál

Obrázek	Provedení	Barva	Obj. číslo	Bal.
	V zavřeném stavu drží mechanicky ▸ K přišroubování pod mezistěnu ▸ Odsazení mezistěny 3 mm	šedá	**9 282 527**	1/10 sad
			9 264 191	50 sad
		bílá	**9 282 600**	1/10 sad
			9 264 170	50 sad
		černá	**9 282 601**	1/10 sad
			9 264 192	50 sad
	Magnetická aretace Standard ▸ K přišroubování před mezistěnu ▸ Odsazení mezistěny 13 mm	šedá	**9 282 900**	1/10 sad
			9 266 220	50 sad
	Magnetická aretace Design ▸ K zalisování do mezistěny ▸ Odsazení mezistěny 8 mm	bílá	**9 282 901**	1/10 sad
			9 266 242	50 sad
		antracit	**9 282 902**	1/10 sad
			9 266 241	50 sad

Aretace pro sadu Pull to move

- Povinné příslušenství pro sadu Pull to move
- Sada obsahuje aretaci a spojovací materiál

Obrázek	Provedení	Barva	Obj. číslo	Bal.
	Magnetická aretace Standard ▸ K přišroubování před mezistěnu ▸ Odsazení mezistěny 13 mm	šedá	**9 266 219**	1/50 sad
	Magnetická aretace Design ▸ K zalisování do mezistěny ▸ Odsazení mezistěny 8 mm	bílá	**9 266 244**	1/50 sad
		antracit	**9 266 243**	1/50 sad

WingLine 220, spojeno s bokem



Zanechá silný dojem
Ze stabilního kování WingLine 220 budou Vaši zákazníci nadšeni: systém s horním nosným profilem umožňuje snadný a komfortní pohyb vysokých skládaných dveří s hmotností každého křídla až 25 kg. Nosný profil namontovaný na půdě korpusu elegantně zmizí za dveřmi. Úložný prostor není ničím zakrytý a lze jej optimálně využívat.



Zaměřeno na design:
Nosný profil se montuje na půdu.



Více prostoru ve skříni:
Uvnitř korpusu není vidět žádné kování. Vodicí profil je pod dnem a je optimální pro nízkou konstrukci soklu.

hettich.com/short/d11cf7

Zjistěte více:
Inspiraci a další podrobnosti o výrobcích naleznete na našich webových stránkách.

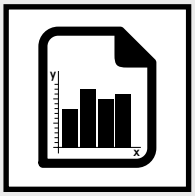

Přehled parametrů **1046**
- **Konstrukční princip**
- **Všeobecné informace**
- **Rozměry a hmotnost dveří**

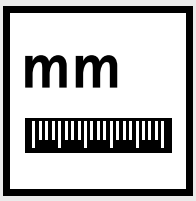

Rozměry **1047**



Jednotlivé součásti **1048 – 1049**



Zamykací systémy **1239**



Příslušenství **1071**



Technické informace
- **Kritéria kvality** **1086**





Hettich technický asistent
- **Rozměry a montáž**
- **Seřízení**
- **Služby**

hettich.com/short/0c15df

Konstrukce



Všeobecné informace

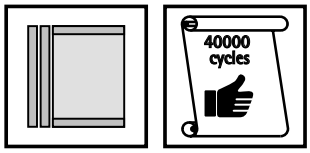

Rozměry a hmotnost dveří

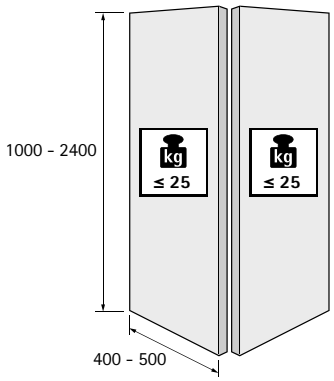

hettich.com/short/8681f2

Počet křídel

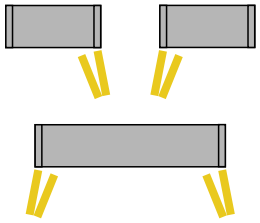

Seřízení výšky

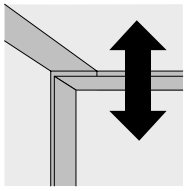

± 5

Materiál dveří

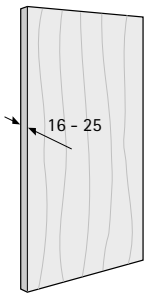

Znázornění funkce

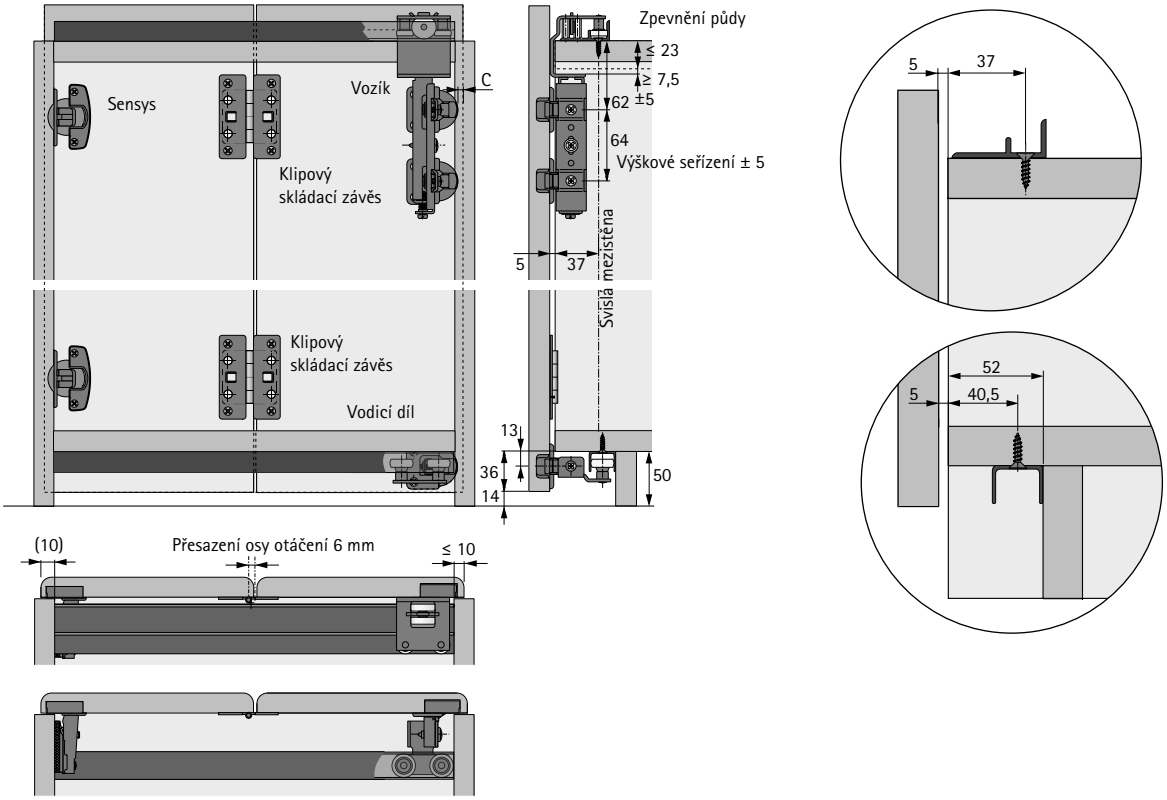

Rozměry

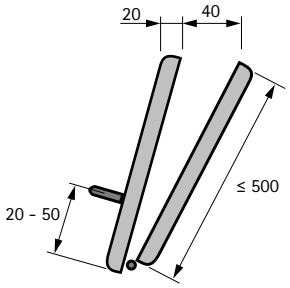

Vrtání dveří

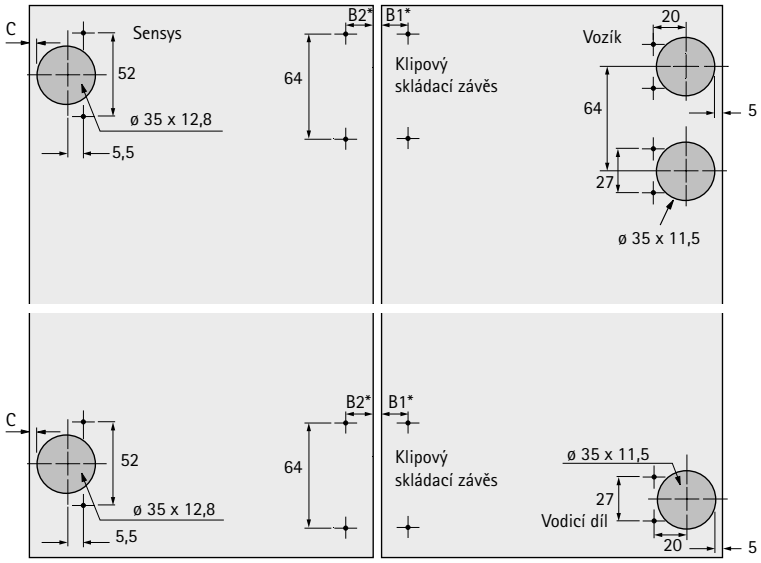

Rozměr mm					
B1*	10,5	11	11,5	12	12,5
B2*	22,5	23	23,5	24	24,5
Mezera mm	5	4	3	2	1

Poznámka: kóta C pro korpusový závěs je závislá na naložení dveří a distanci montážní podložky (viz kapitola Závěsy)

Přehled systému

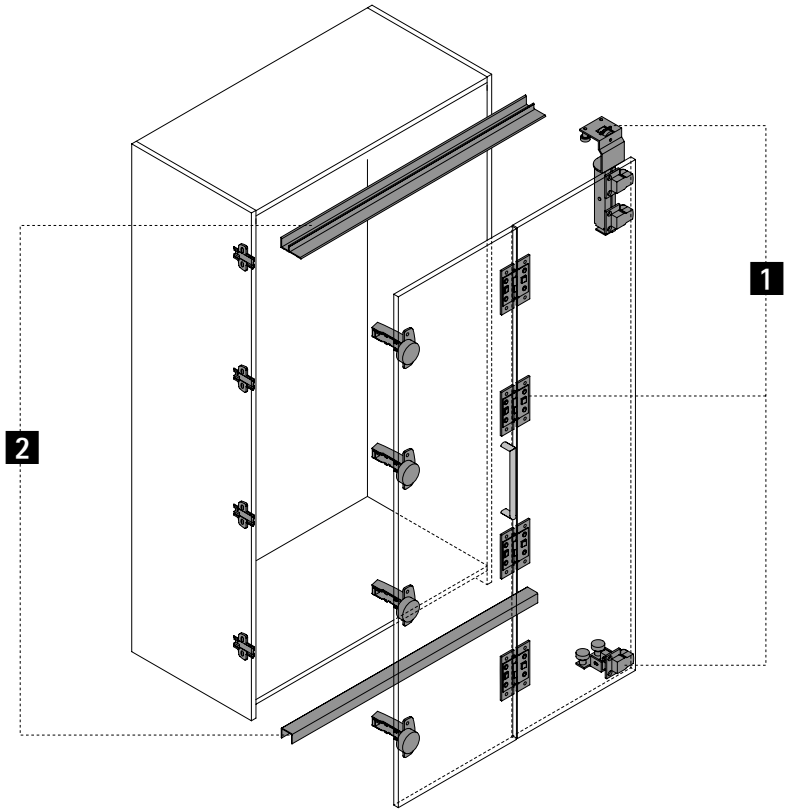

1 Nosné vozíky a vodicí díly



2 Nosné a vodicí profily



1 Nosné vozíky a vodicí díly

Obrázek	Popis	Obj. č. / provedení		Bal.
		levé	pravé	
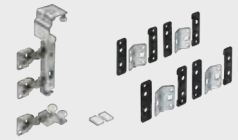	Sada obsahuje horní vozík, dolní vodicí díl a skládací závěsy pro jedny skládané dveře se 2 křídly	**0 041 248**	**0 041 247**	1 sada

2 Nosné a vodicí profily

Nosný profil

Obrázek	Popis	Obj. číslo	Bal.
	▸ K přišroubování ▸ Délka 2000 mm ▸ Hliník, stříbřitě eloxovaný	**0 041 249**	1/4 ks

Vodicí profil

Obrázek	Popis	Obj. číslo	Bal.
	▸ K přišroubování ▸ Délka 2000 mm ▸ Hliník, stříbřitě eloxovaný	**0 041 251**	1/4 ks

Upozornění

- Zamykací systémy 1239
- Příslušenství ke kování pro posuvné a skládané dveře 1071

hettich.com/short/fa6cb1



Pro velké úkoly

WingLine 230 je obr mezi systémy pro skládané dveře: Jedním pohybem se otevře plocha o velikosti více než 6 m^2. Je perfektní pro velké skříně, např. v kanceláři nebo ložnici. Hodí se také k rozdělení místnosti. Ideální pro šatnu, která se dá otevřít a zavřít jedním pohybem ruky. WingLine 230 zvládne každý úkol a unese dveřní křídla s hmotností 20 - 25 kg. Maximální stabilita: spojení dveří s boky pomocí rychlomontážních miskových závěsů Sensys 8645i. WingLine 230 nepotřebuje mezistěny ani dolní vedení.



Univerzální:
Lze použít na skříň i pro rozdělení místnosti.



Stabilní a bezpečné:
I velké a těžké dveře fungují bez dolního vedení.



Automatické a hladké otvírání:
Prvotřídní uživatelský komfort zajistí otvírací jednotky Pull to move Silent.

hettich.com/short/06f7bd

Zjistěte více:
Inspiraci a další podrobnosti o výrobcích naleznete na našich webových stránkách.

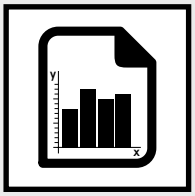

Přehled parametrů **1052**
- Konstrukční princip
- Všeobecné informace
- Rozměry a hmotnost dveří

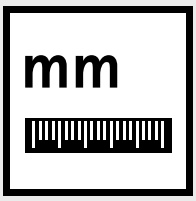

Rozměry **1053 – 1055**



Jednotlivé součásti **1056 – 1057**



Zamykací systémy **1239**



Příslušenství **1071**



Technické informace
- Kritéria kvality **1086**





Hettich technický asistent
- Rozměry a montáž
- Seřízení
- Služby

hettich.com/short/71afe6

Konstrukce



Všeobecné informace

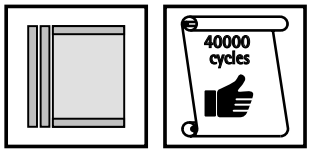

Rozměry a hmotnost dveří

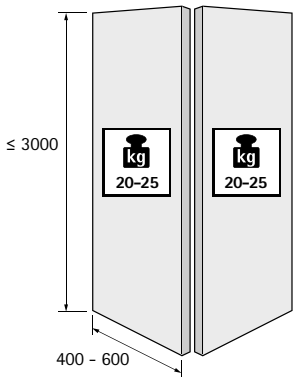

hettich.com/short/8681f2

Počet křídel

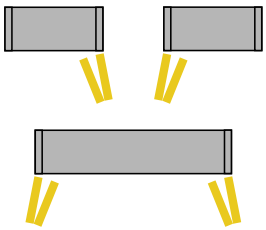

Materiál dveří

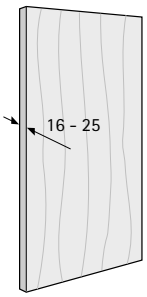

Automatické otvírání

Kompletní otevření dveřních křídel
... jediným pohybem ruky

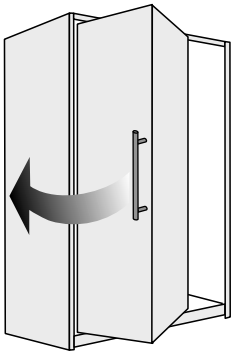

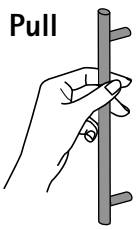

s úchytkou či vybráním

Znázornění funkce

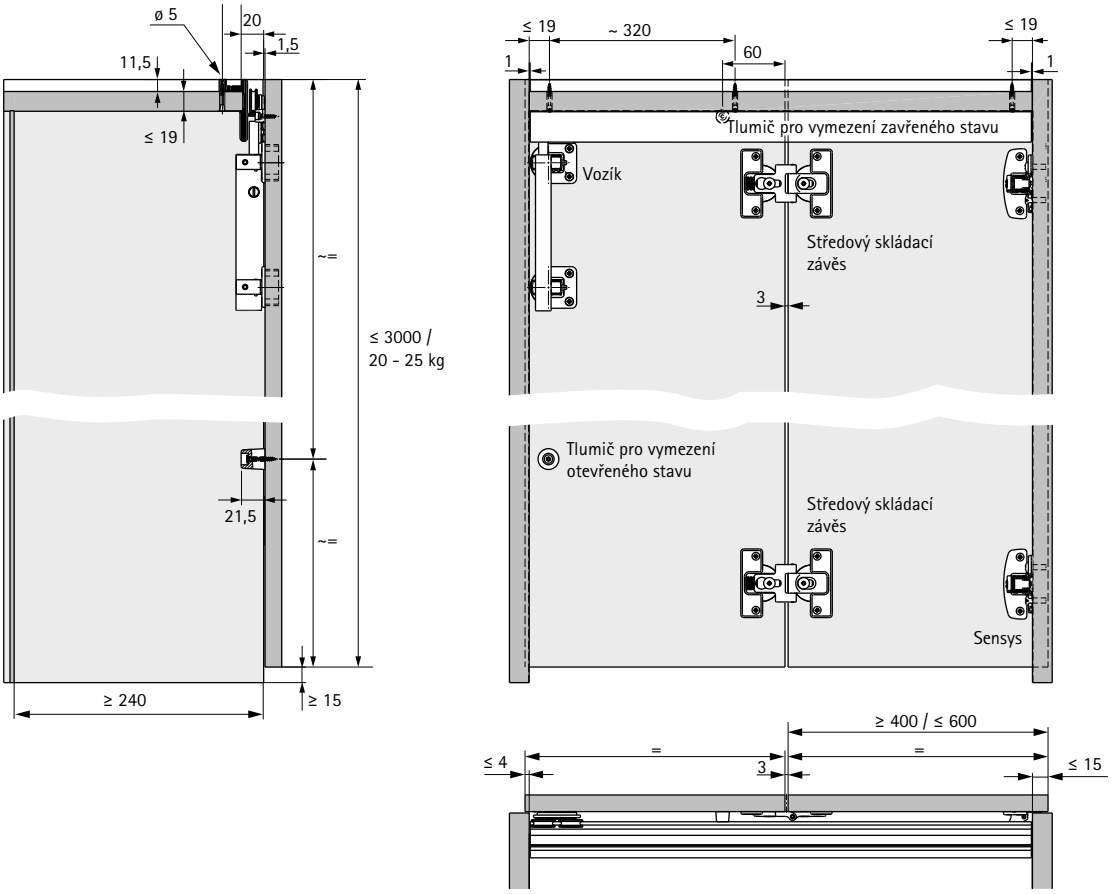

Rozměry

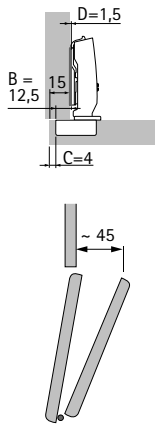

Vrtání dveří

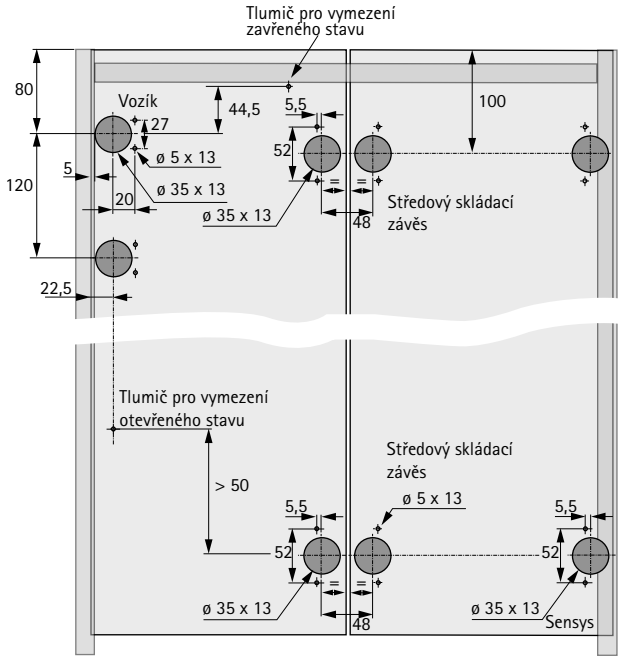

Průvodce výběrem otvíracích jednotek k automatickému otvírání

Vybavení dveří	s úchytkou či vybráním Pull 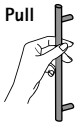	
Varianta	**Pull to move Silent**	**Bez otvírací jednotky**
Princip funkce **Automatický** **Manuální**	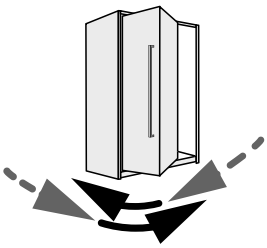	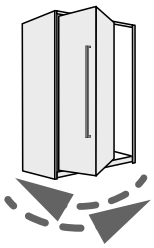
Popis funkce	Krátkým tahem za úchytku spustíte samočinné tlumené otvírání. Do zavřené polohy se vrací rovněž tlumeně	Dveře se otvírají a zavírají ručně
Zavírání podpořené pružinou ve vozíku	k dispozici	k dispozici
Zavírání podpořené pružinou v korpusovém závěsu	nelze	nutné
Použití aretace	nelze	nelze
Další informace	www.hettich.com/short/t9k10cz	www.hettich.com/short/p3jxl9u

Použití hmotnostní varianty

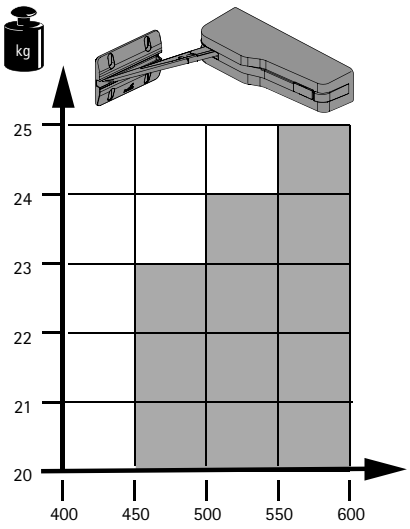

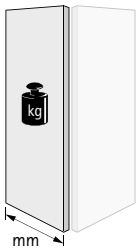

U systému WingLine 230 se při použití otvírací jednotky vždy používá hmotnostní varianta **„těžká"**. Faktory v praxi jsou případ od případu velmi rozdílné. Proto rovněž doporučujeme provést zkušební montáž.

Příklady
Varianta těžká:
Vhodná pro velké skládané dveře, např. pro šatní skříně, šatny a skryté kuchyňské linky.

Vestavné rozměry

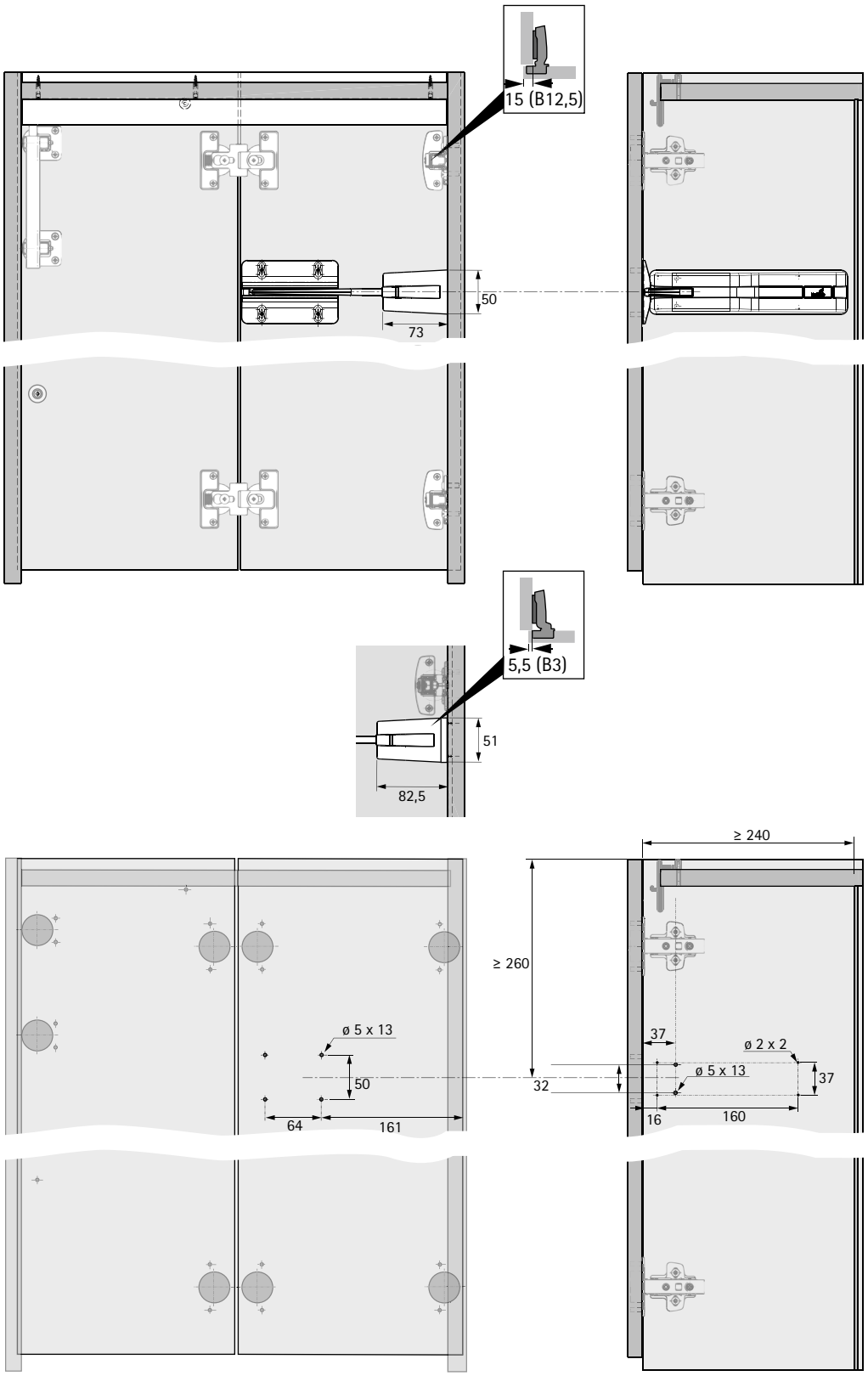

Přehled systému

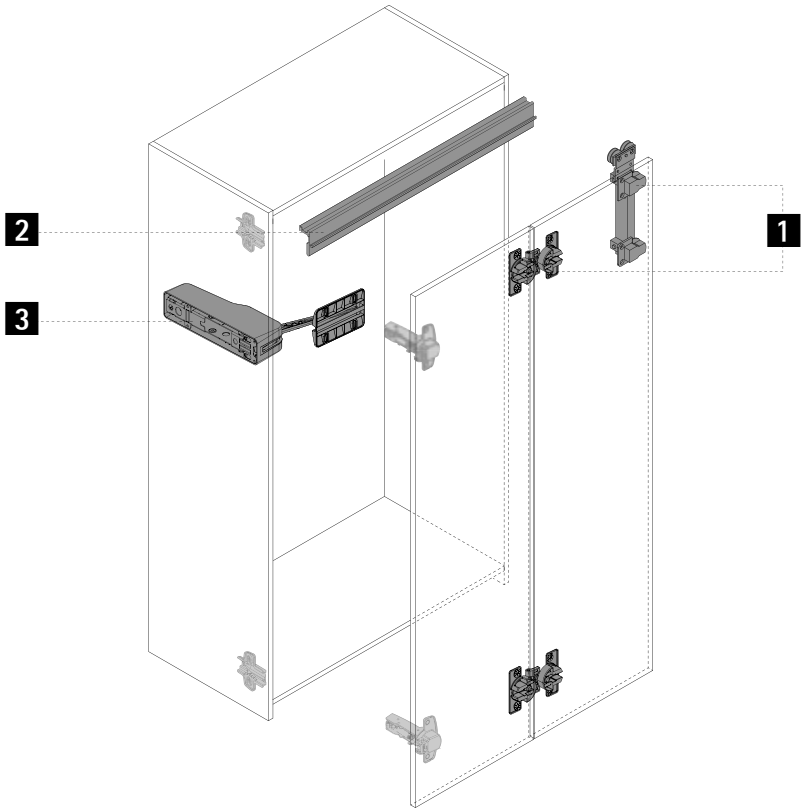

1 Vozíky



2 Nosný profil



3 Otvírací jednotky



New

1 Vozíky

Obrázek	Popis	Obj. č. / provedení			Bal.
		levé	pravé	levé a pravé	
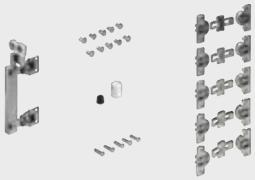	Sada obsahuje horní vozíky a středové závěsy potřebné pro 1 skládané dveře se 2 křídly, pravé nebo levé, resp. 2 skládané dveře vždy se 2 křídly, pravé a levé	**0 010 083**	**0 010 084**	**0 079 015**	1 sada

2 Nosný profil

Obrázek	Popis	Barva	Obj. číslo	Bal.
	▸ Pro půdu tloušťky 19 mm ▸ K přišroubování ▸ Délka 2400 mm ▸ Hliník	prášková barva bílá	**0 079 013**	1/4 ks
		černá eloxovaná	**0 079 014**	1/4 ks

3 Otvírací jednotky

Sada Pull to move Silent

- Sada obsahuje otvírací jednotku, spojovací materiál a vrtací šablonu

Obrázek	Výkonnostní třída	Barva	Obj. číslo	Bal.
	těžká	šedá	**9 339 585**	1 sada
		bílá	**9 339 586**	1 sada
		antracit	**9 339 587**	1 sada

Upozornění

- Zamykací systémy 1239
- Příslušenství ke kování pro posuvné a skládané dveře 1071

hettich.com/short/da9535



Ukažte sílu
Kování WingLine 77 pro skládané dveře spojené s bokem korpusu dokáže zcela suverénně pohybovat také křídly hmotnosti až 25 kg. Chod je precizní a sametově jemný. Stabilní spojení s bokem korpusu pomocí rychlomontážních klipových závěsů Sensys 8645i šetří drahocenný čas.



Bez námahy:
I vysokými dveřmi pohybujete lehce.



Rozmanité využití:
Skládané dveře WingLine 77 použijete kdekoli.



Jednoduchá obměna:
Otvíravé dveře nahradíte beze změny konstrukce korpusu.

hettich.com/short/a7be29

Zjistěte více:
Inspiraci a další podrobnosti o výrobcích naleznete na našich webových stránkách.

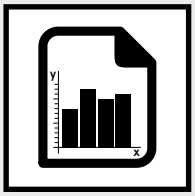

Přehled parametrů **1060**
- **Konstrukční princip**
- **Všeobecné informace**
- **Rozměry a hmotnost dveří**

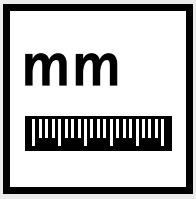

Rozměry **1061**



Jednotlivé součásti **1062 – 1063**



Zamykací systémy **1239**



Příslušenství **1071**



Technické informace
- **Kritéria kvality** **1086**





Hettich technický asistent
- **Rozměry a montáž**
- **Seřízení**
- **Služby**

hettich.com/short/3bc458

Konstrukce

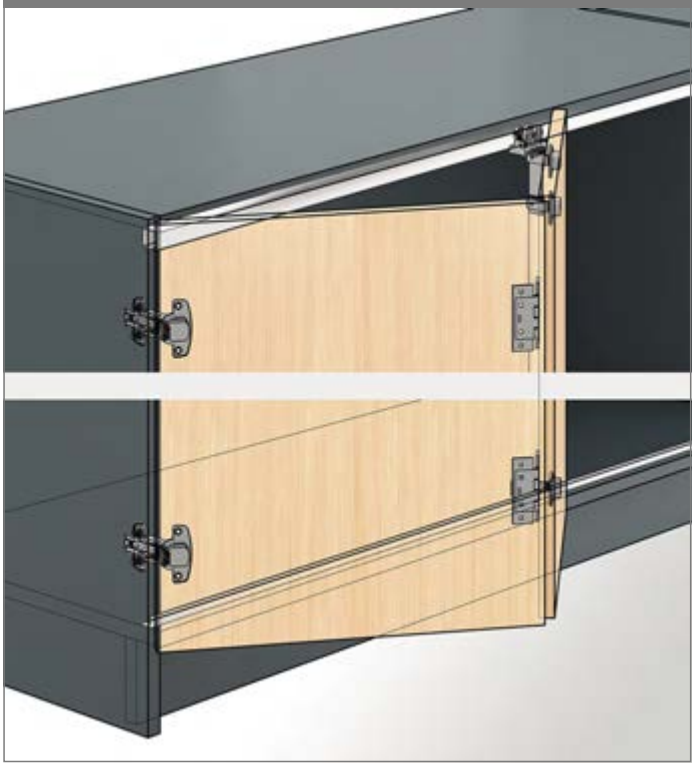

Všeobecné informace

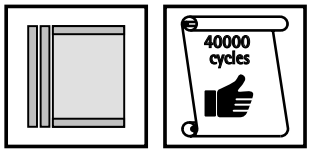

Rozměry a hmotnost dveří

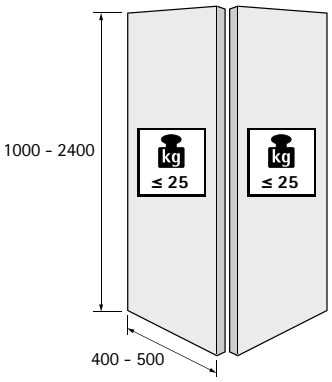

hettich.com/short/8681f2

Počet křídel

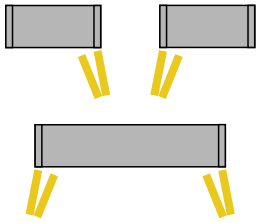

Seřízení výšky

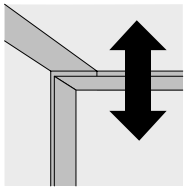

± 3

Materiál dveří

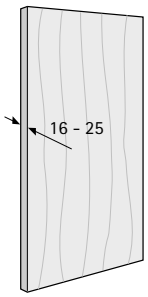

Znázornění funkce

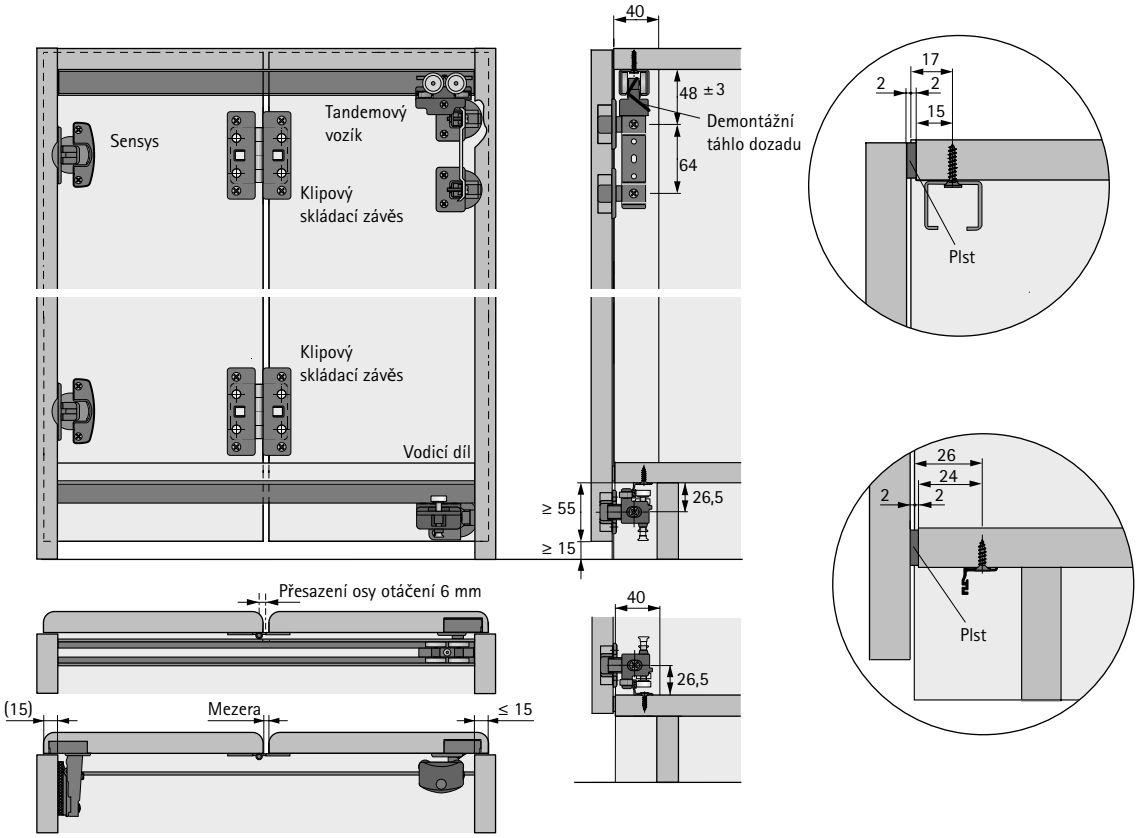

Rozměry

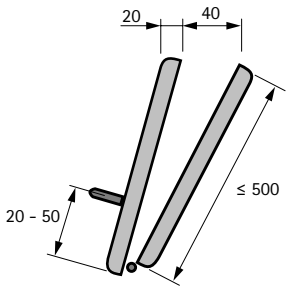

Vrtání dveří

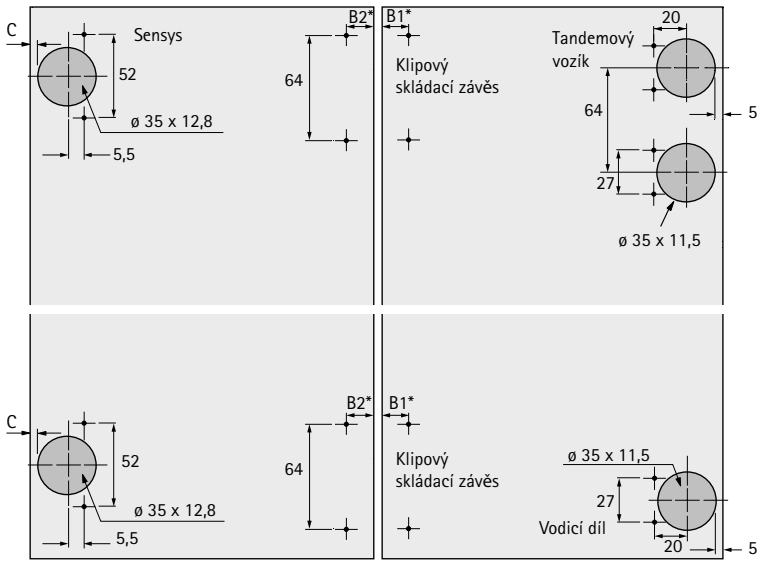

Rozměr mm					
B1*	10,5	11	11,5	12	12,5
B2*	22,5	23	23,5	24	24,5
Mezera mm	5	4	3	2	1

Poznámka: kóta C pro korpusový závěs je závislá na naložení dveří a distanci montážní podložky (viz kapitola Závěsy)

Přehled systému

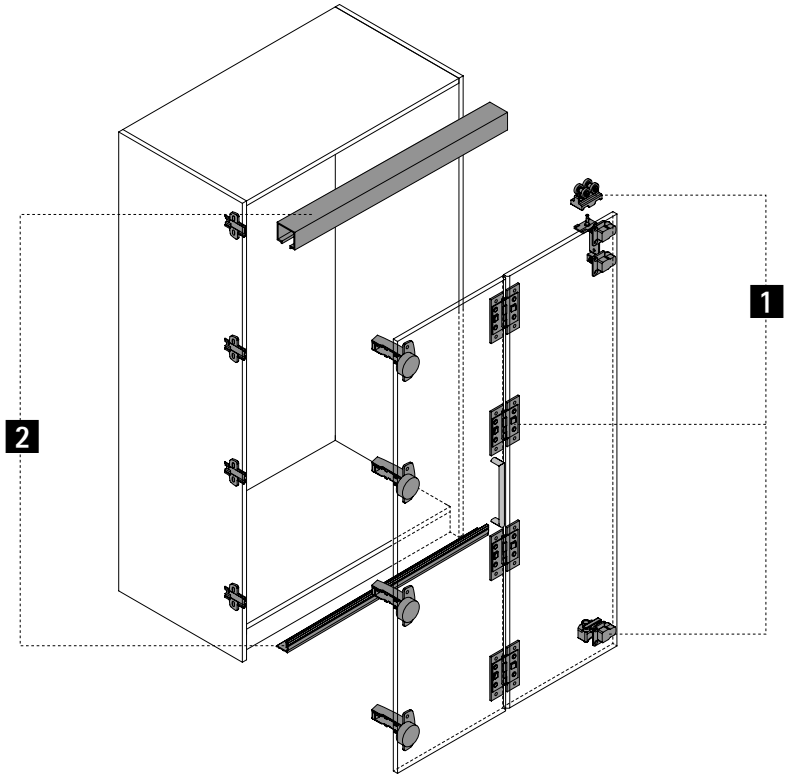

1 Nosné vozíky a vodicí díly



2 Nosné a vodicí profily



1 Nosné vozíky a vodicí díly

Obrázek	Popis	Obj. č. / provedení levé	Obj. č. / provedení pravé	Bal.
	Sada obsahuje horní vozík, dolní vodicí díl, skládací závěsy a držák s výškovým seřízením pro jedny skládané dveře se 2 křídly	**0 070 983**	**0 070 984**	1 sada

2 Nosné a vodicí profily

Nosný profil

Obrázek	Popis	Obj. číslo	Bal.
	▸ K přišroubování, upevňovací otvory předvrtány ▸ Délka 2000 mm ▸ Hliník, stříbřitě eloxovaný	**9 193 573**	1/4 ks

Vodicí profil

Obrázek	Popis	Obj. číslo	Bal.
	▸ K přišroubování, upevňovací otvory předvrtány ▸ Délka 2000 mm ▸ Hliník, stříbřitě eloxovaný	**0 072 919**	1/4 ks

Upozornění

- Zamykací systémy 1239
- Příslušenství ke kování pro posuvné a skládané dveře 1071

hettich.com/short/a08589



Fantasticky flexibilní
Pomocí Wing 77 můžete konstruovat dveře skříní se dvěma křídly (každé max. 25 kg) nebo se čtyřmi křídly (každé max. 20 kg). Zlatý hřeb: celá sestava složených dveří se dá libovolně posunovat před korpusem! Sestavy dveří se dají vzájemně spojovat. Překvapte své zákazníky individuálním řešením skládaných dveří v ložnici nebo v kanceláři. Wing 77 Vám poskytne nebývalé konstrukční možnosti.



Okřídlené:
Univerzální konstrukce až se 4 křídly. Dveře nejsou spojené s bokem korpusu.



Osvědčené:
Stabilní nosný profil pod půdou a k tomu dolní vedení.

hettich.com/short/a5e4fd

Zjistěte více:
Inspiraci a další podrobnosti o výrobcích naleznete na našich webových stránkách.

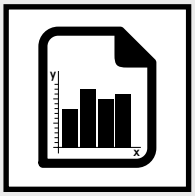

Přehled parametrů **1066**
- Konstrukční princip
- Všeobecné informace
- Rozměry a hmotnost dveří

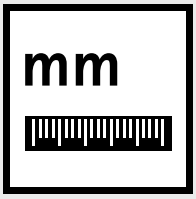

Rozměry **1067 – 1068**



Jednotlivé součásti **1069 – 1070**



Zamykací systémy **1239**



Příslušenství **1071**



Technické informace
- Kritéria kvality **1086**



Hettich technický asistent
- Rozměry a montáž
- Seřízení
- Služby

hettich.com/short/75ab41

Konstrukce

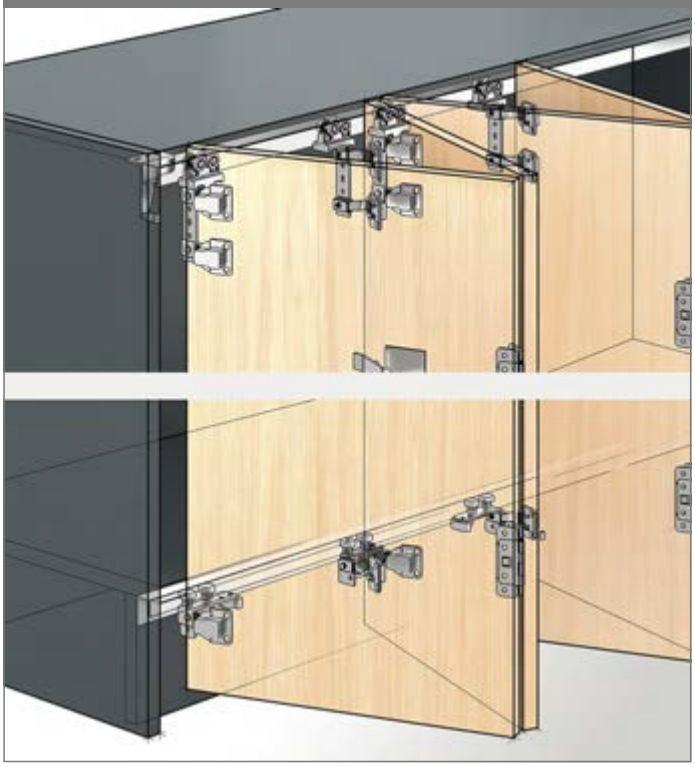

Všeobecné informace

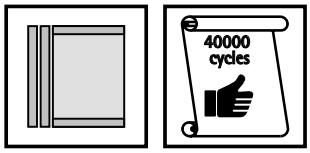

Rozměry a hmotnost dveří

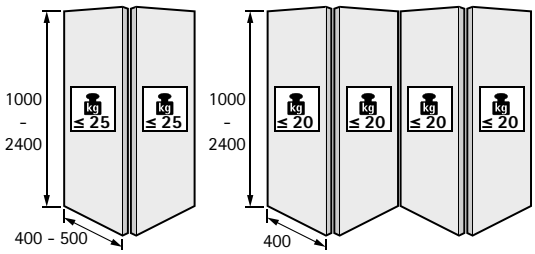

hettich.com/short/8681f2

Počet křídel

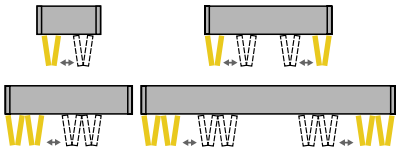

Seřízení výšky

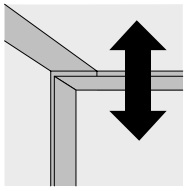

± 3

Materiál dveří

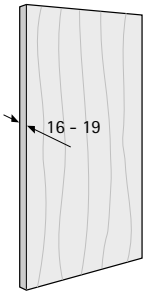

Znázornění funkce

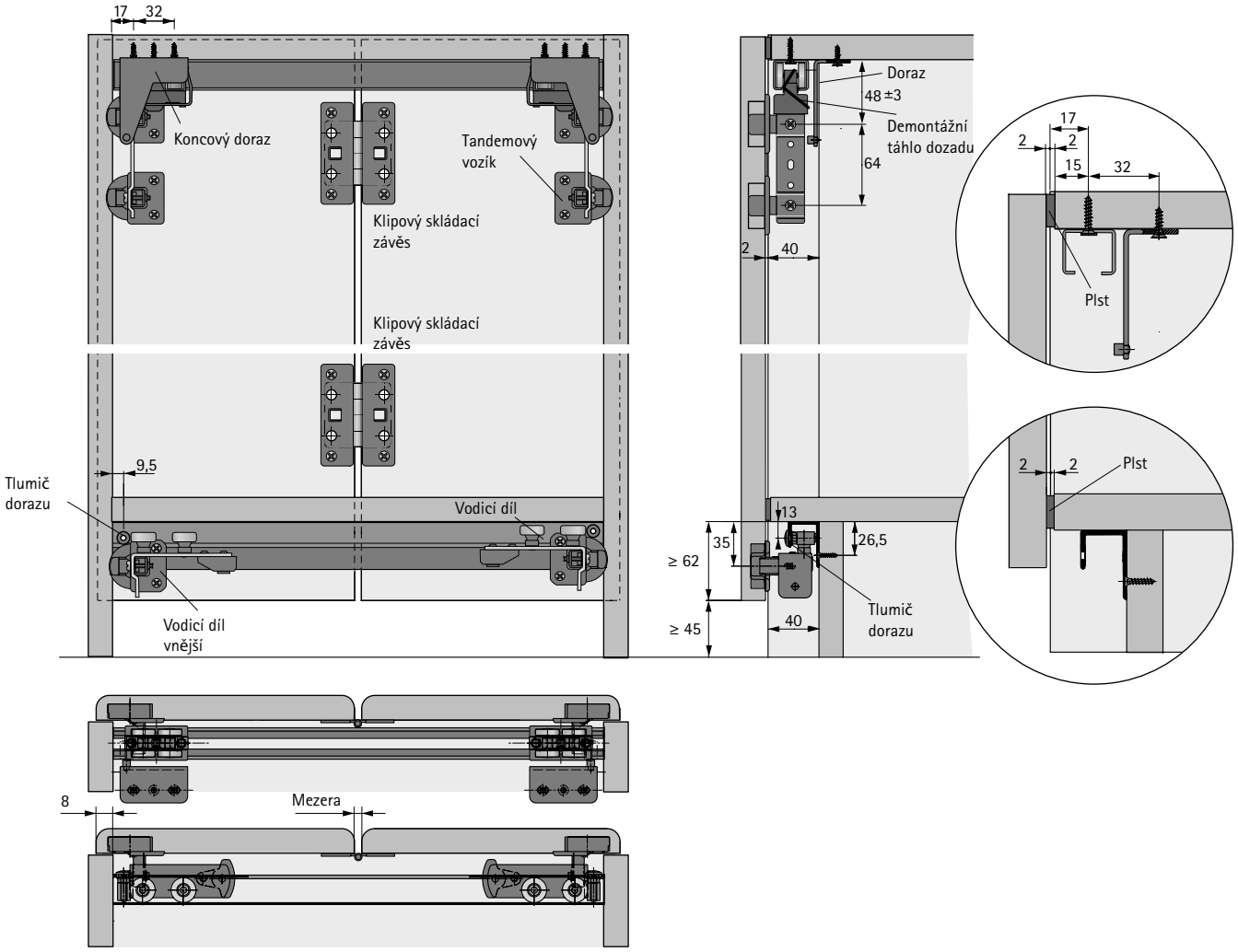

Rozměry

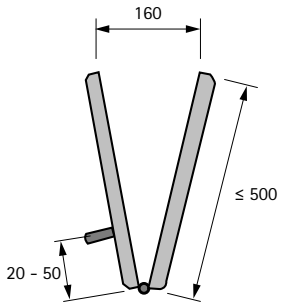

Vrtání dveří

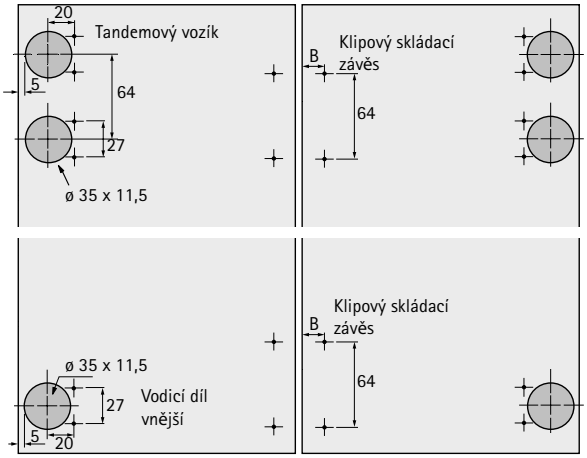

B mm	16,5	17	17,5	18	18,5
Mezera mm	5	4	3	2	1

Znázornění funkce

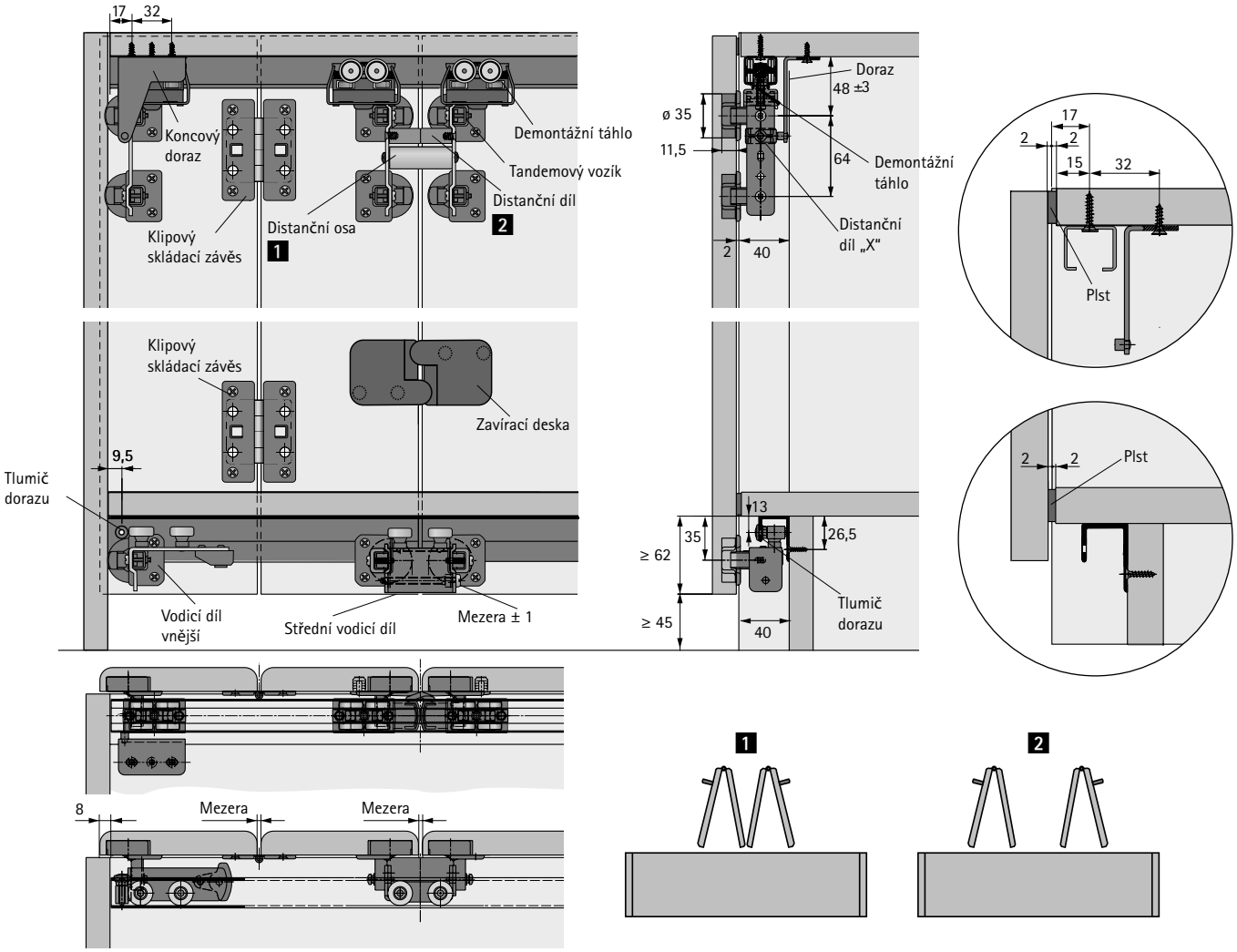

Rozměry

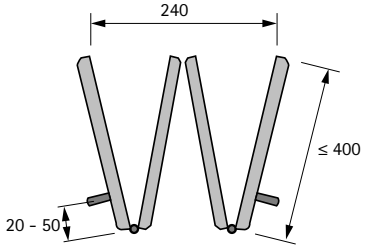

Vrtání dveří

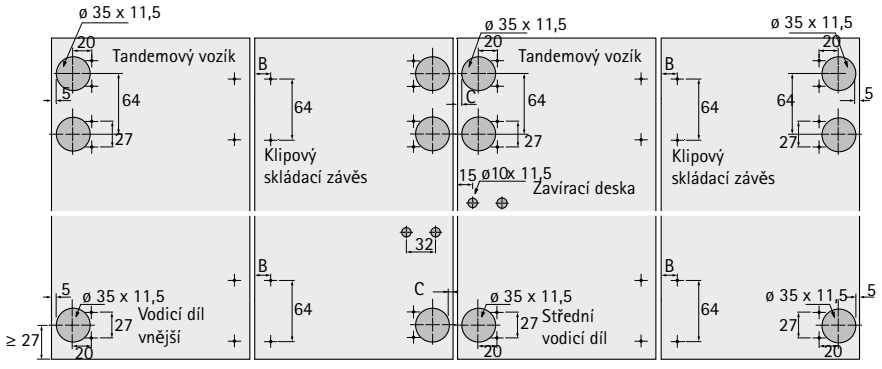

B	16,5	17	17,5	18	18,5
C	4	4,5	5	5,5	6
Mezera mm	5	4	3	2	1

Přehled systému

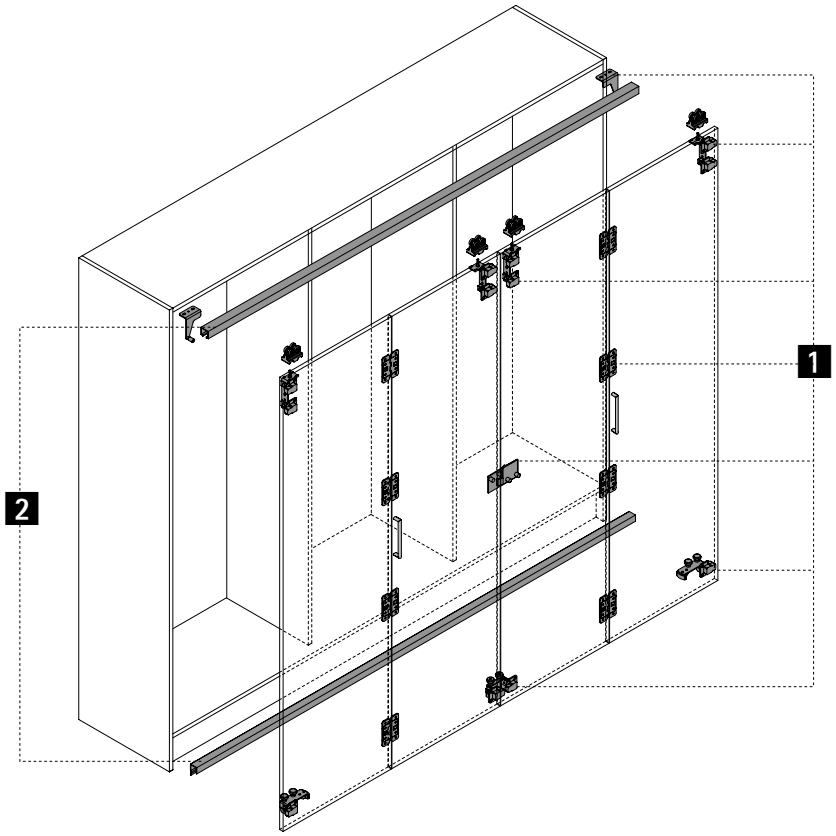

1 Nosné vozíky a vodicí díly



2 Nosné a vodicí profily



1 Nosné vozíky a vodicí díly

Sada Wing 77 pro 2 křídla

Obrázek	Popis	Obj. číslo	Bal.
	▸ Sada obsahuje horní vozíky, dolní vodicí díly, středové závěsy, distanční díly, koncové dorazy a spojovací materiál pro 1 skládané dveře se 2 křídly ▸ Vzdálenost mezi svislými mezistěnami by neměla překročit 800 mm. Maximální průhyb půdy pod zatížením složenými dveřmi nesmí přesahovat 1,5 mm	**0 070 986**	1 sada

Sada Wing 77 pro 4 křídla

Obrázek	Popis	Obj. číslo	Bal.
	▸ Sada obsahuje horní vozíky, dolní vodicí díly, distanční osy, zavírací desky, skládací závěsy, distanční díly, koncové dorazy a spojovací materiál pro jedny skládané dveře se 4 křídly ▸ Vzdálenost mezi svislými mezistěnami by neměla překročit 800 mm. Maximální průhyb půdy pod zatížením složenými dveřmi nesmí přesahovat 1,5 mm	**0 070 987**	1 sada

2 Nosné a vodicí profily

Nosný profil

Obrázek	Popis	Obj. číslo	Bal.
	▸ K přišroubování, upevňovací otvory předvrtány ▸ Délka 3200 mm ▸ Hliník, stříbřitě eloxovaný	**9 193 574**	1/4 ks

Vodicí profil

Obrázek	Popis	Obj. číslo	Bal.
	▸ K přišroubování, upevňovací otvory předvrtány ▸ Délka 3200 mm ▸ Hliník, stříbřitě eloxovaný	**0 070 985**	1/4 ks

Upozornění

- Zamykací systémy 1239
- Příslušenství ke kování pro posuvné a skládané dveře 1071

hettich.com/short/342ea2

New



Příslušenství 1072 – 1084



Zamykací systémy 1239

Hettich eShop

hettich.com/short/5c22e3

New

Dveřní lišta



- S připravenými otvory
- Pro tloušťky dveří 15 - 16 mm
- Individuální délky na vyžádání
- Minimální množství: 100 ks
- Objednací čísla dveřních lišt 9 261 689 / 9 339 559 / 9 339 558 / 9 261 683 slouží výhradně ke kalkulaci poptávky (referenční délka 1000 mm). Tyto položky nejsou běžně prodejné

Materiál	Povrchová úprava	Délka mm	Množství pro 2 dveře	Množství pro 3 dveře	Obj. číslo	Bal.
Ocel	potaženo stříbřitě	individuální	3	4	**9 261 689**	100 ks
Ocel	povrchová úprava černá	individuální	3	4	**9 339 559**	100 ks
Ocel	povrchová úprava bílá	individuální	3	4	**9 339 558**	100 ks
Ocel	potaženo stříbřitě	2500	3	4	**9 206 249**	1 ks
Hliník	stříbřitě eloxováno	individuální	3	4	**9 261 683**	100 ks
Hliník	stříbřitě eloxováno	2500	3	4	**9 130 038**	1 ks

Montáž, rozměry

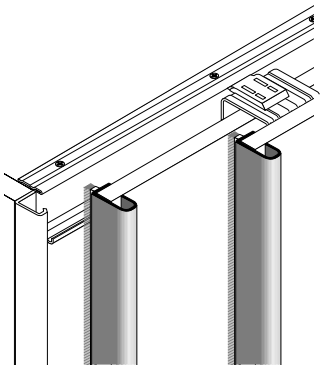

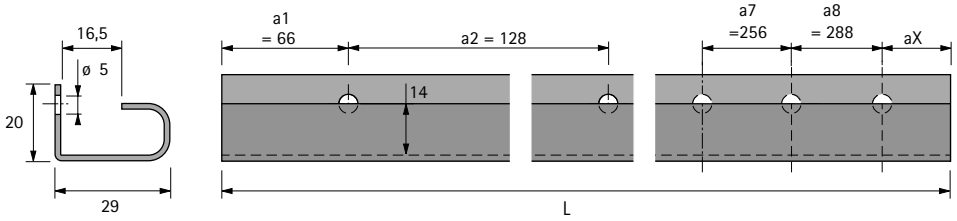

New

Dveřní lišta



- S připravenými otvory
- Pro tloušťky dveří 18 - 19 mm
- Individuální délky na vyžádání
- Minimální množství: 100 ks
- Objednací čísla dveřních lišt 9 261 776 / 9 339 557 / 9 339 556 / 9 261 681 slouží výhradně ke kalkulaci poptávky (referenční délka 1000 mm). Tyto položky nejsou běžně prodejné

Materiál	Povrchová úprava	Délka mm	Množství pro 2 dveře	Množství pro 3 dveře	Obj. číslo	Bal.
Ocel	potaženo stříbřitě	individuální	3	4	**9 261 776**	100 ks
Ocel	povrchová úprava černá	individuální	3	4	**9 339 557**	100 ks
Ocel	povrchová úprava bílá	individuální	3	4	**9 339 556**	100 ks
Ocel	potaženo stříbřitě	2500	3	4	**9 206 250**	1 ks
Hliník	stříbřitě eloxováno	individuální	3	4	**9 261 681**	100 ks
Hliník	stříbřitě eloxováno	2500	3	4	**9 136 121**	1 ks

Montáž, rozměry

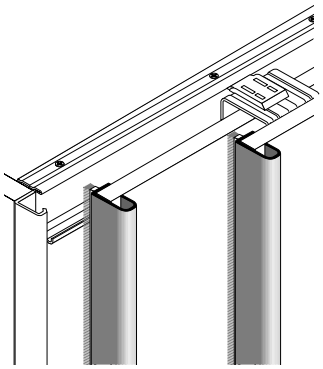

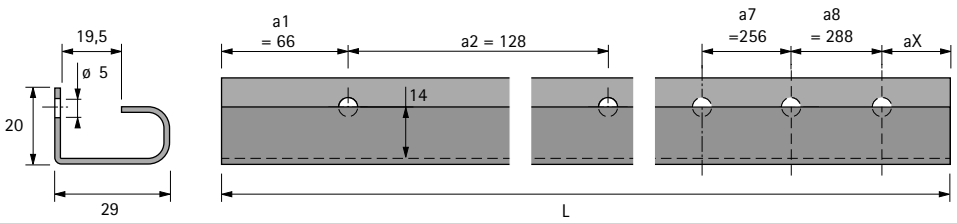

Dveřní ukončovací lišta ve tvaru L



- S připravenými otvory
- Pro tloušťky dveří 15 - 16 mm
- Individuální délky na vyžádání
- Minimální množství: 100 ks
- Objednací čísla dveřních ukončovacích lišt 9 261 696 / 9 261 686 slouží výhradně ke kalkulaci poptávky (referenční délka 1000 mm). Tyto položky nejsou běžně prodejné

Materiál	Povrchová úprava	Délka mm	Množství pro 2 dveře	**Obj. číslo**	Bal.
Ocel	pozinkováno	individuální	1	**9 261 696**	100 ks
Ocel	pozinkováno	2500	1	**9 206 307**	1 ks
Hliník	stříbřitě eloxováno	individuální	1	**9 261 686**	100 ks
Hliník	stříbřitě eloxováno	2500	1	**9 136 123**	1 ks

Montáž, rozměry

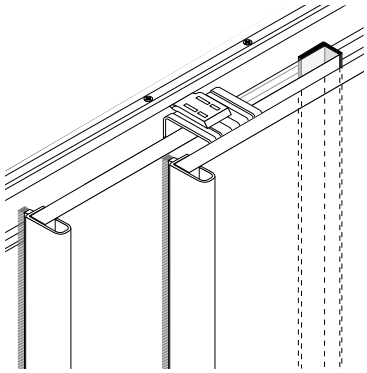

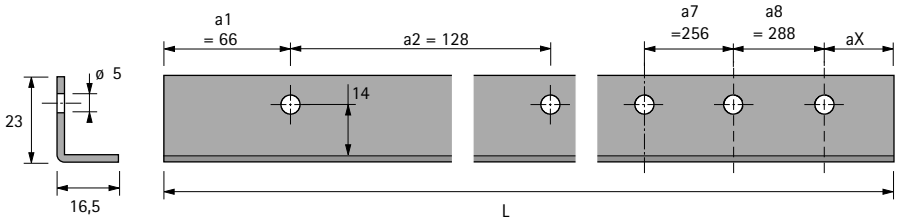

New

Dveřní ukončovací lišta ve tvaru U



- S připravenými otvory
- Pro tloušťky dveří 15 - 16 mm
- Individuální délky na vyžádání
- Minimální množství: 100 ks
- Objednací čísla dveřních ukončovacích lišt 9 261 694 / 9 339 555 / 9 339 554 / 9 261 670 slouží výhradně ke kalkulaci poptávky (referenční délka 1000 mm). Tyto položky nejsou běžně prodejné

Materiál	Povrchová úprava	Délka mm	Množství pro 3 dveře	Obj. číslo	Bal.
Ocel	pozinkováno	individuální	2	**9 261 694**	100 ks
Ocel	povrchová úprava černá	individuální	2	**9 339 555**	100 ks
Ocel	povrchová úprava bílá	individuální	2	**9 339 554**	100 ks
Ocel	potaženo stříbřitě	2500	2	**9 206 252**	1 ks
Hliník	stříbřitě eloxováno	individuální	2	**9 261 670**	100 ks
Hliník	stříbřitě eloxováno	2500	2	**9 130 062**	1 ks

Montáž, rozměry

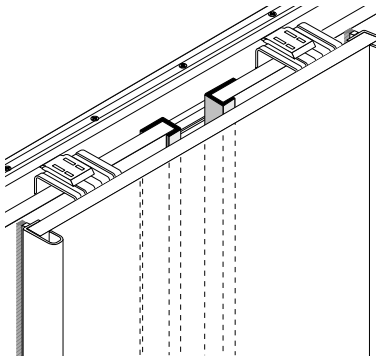

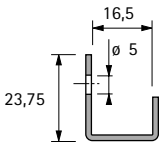

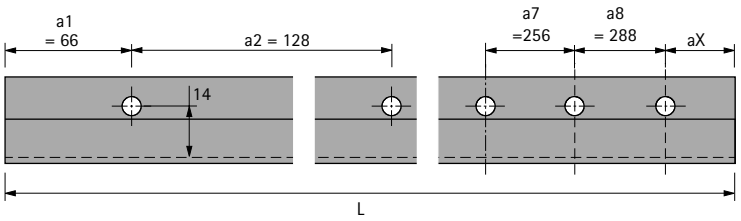

New

Dveřní ukončovací lišta ve tvaru U



- S připravenými otvory
- Pro tloušťky dveří 18 - 19 mm
- Individuální délky na vyžádání
- Minimální množství: 100 ks
- Objednací čísla dveřních ukončovacích lišt 9 261 691 / 9 339 540 / 9 339 539 / 9 261 682 slouží výhradně ke kalkulaci poptávky (referenční délka 1000 mm). Tyto položky nejsou běžně prodejné

Materiál	Povrchová úprava	Délka mm	Množství pro 3 dveře	Obj. číslo	Bal.
Ocel	pozinkováno	individuální	2	**9 261 691**	100 ks
Ocel	povrchová úprava černá	individuální	2	**9 339 540**	100 ks
Ocel	povrchová úprava bílá	individuální	2	**9 339 539**	100 ks
Ocel	potaženo stříbřitě	2500	2	**9 206 284**	1 ks
Hliník	stříbřitě eloxováno	individuální	2	**9 261 682**	100 ks
Hliník	stříbřitě eloxováno	2500	2	**9 136 122**	1 ks

Montáž, rozměry

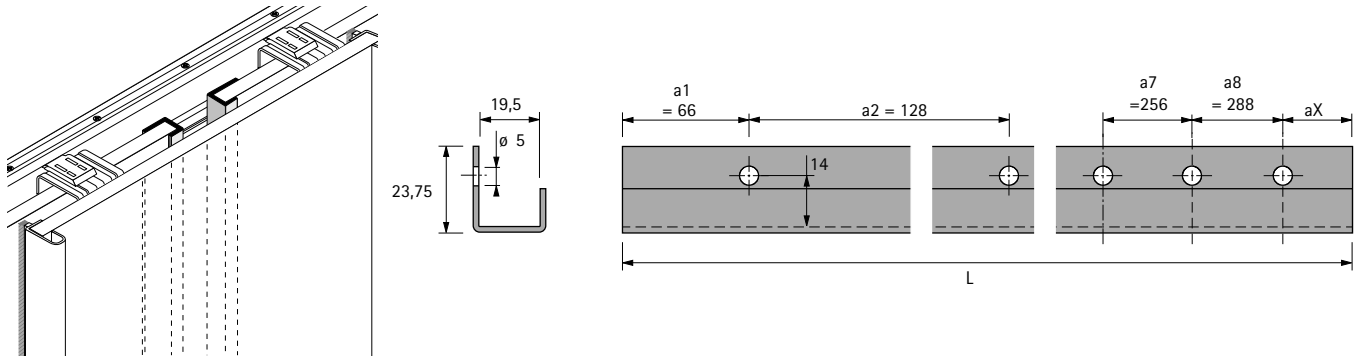

New

Korpusová ukončovací lišta za zadní dveře



- S připravenými otvory
- Individuální délky na vyžádání
- Minimální množství: 100 ks
- Objednací čísla korpusových ukončovacích lišt 9 261 692 / 9 339 552 / 9 339 551 / 9 261 685 slouží výhradně ke kalkulaci poptávky (referenční délka 1000 mm). Tyto položky nejsou běžně prodejné

Materiál	Povrchová úprava	Délka mm	Množství pro 2 dveře	Množství pro 3 dveře	**Obj. číslo**	Bal.
Ocel	potaženo stříbřitě	individuální	1	2	**9 261 692**	100 ks
Ocel	povrchová úprava černá	individuální	1	2	**9 339 552**	100 ks
Ocel	povrchová úprava bílá	individuální	1	2	**9 339 551**	100 ks
Ocel	potaženo stříbřitě	2500	1	2	**9 206 283**	1 ks
Hliník	stříbřitě eloxováno	individuální	1	2	**9 261 685**	100 ks
Hliník	stříbřitě eloxováno	2500	1	2	**9 146 622**	1 ks

Montáž, rozměry

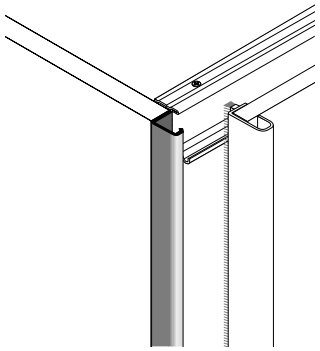

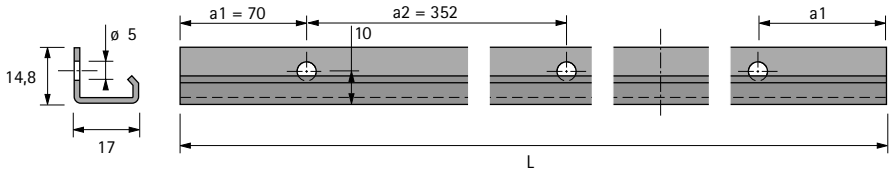

New

Korpusová ukončovací lišta za přední dveře



- S připravenými otvory
- Individuální délky na vyžádání
- Minimální množství: 100 ks
- Objednací čísla korpusových ukončovacích lišt 9 261 690 / 9 339 538 / 9 339 537 / 9 261 684 slouží výhradně ke kalkulaci poptávky (referenční délka 1000 mm). Tyto položky nejsou běžně prodejné

Materiál	Povrchová úprava	Délka mm	Množství pro 2 dveře	Obj. číslo	Bal.
Ocel	potaženo stříbřitě	individuální	1	**9 261 690**	100 ks
Ocel	povrchová úprava černá	individuální	1	**9 339 538**	100 ks
Ocel	povrchová úprava bílá	individuální	1	**9 339 537**	100 ks
Ocel	potaženo stříbřitě	2500	1	**9 206 282**	1 ks
Hliník	stříbřitě eloxováno	individuální	1	**9 261 684**	100 ks
Hliník	stříbřitě eloxováno	2500	1	**9 146 624**	1 ks

Montáž, rozměry

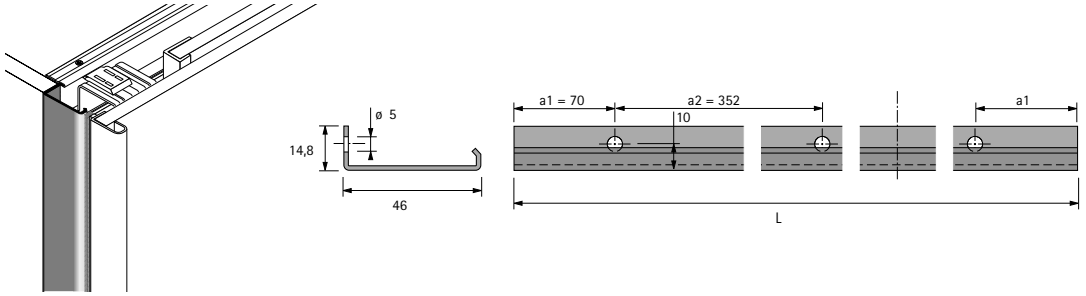

Adaptér pro úchytky na posuvné a skládané posuvné dveře



- Adaptér lze použít pro všechny úchytky při maximální tloušťce dveří 20 mm a dosedací ploše úchytky větší než ø 12 mm

Povrchová úprava	Obj. číslo	Bal.
chromovaná matná	**0 115 365**	1/100 ks
niklovaná matná	**0 115 366**	1/100 ks

Technické informace

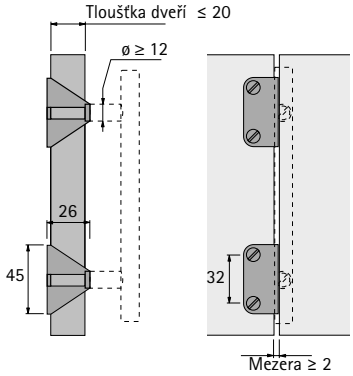

Lišta s kartáčkem



- Protiprachová těsnicí lišta
- Délka 2500 mm
- Samolepící
- Šedá

Výška mm	Množství pro 2 dveře	Množství pro 3 dveře	**Obj. číslo**	Bal.
6	3	4	**9 193 423**	1 ks
8	3	4	**9 200 386**	1 ks
10	3	4	**9 200 387**	1 ks

Montáž, rozměry

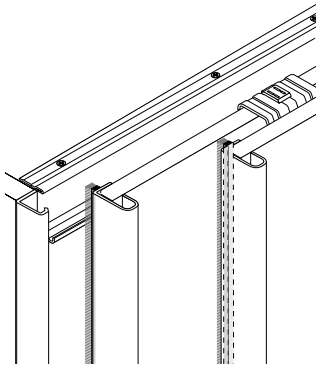

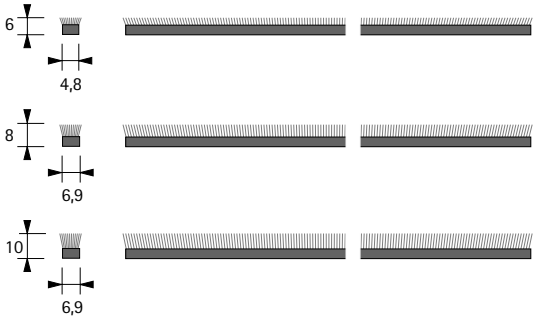

Lišta s kartáčkem



- Těsnění proti prachu
- Délka 2500 mm
- Výška 27 mm
- Plast hnědý

Obj. číslo	Bal.
0 026 453	1/40 ks

Technické informace

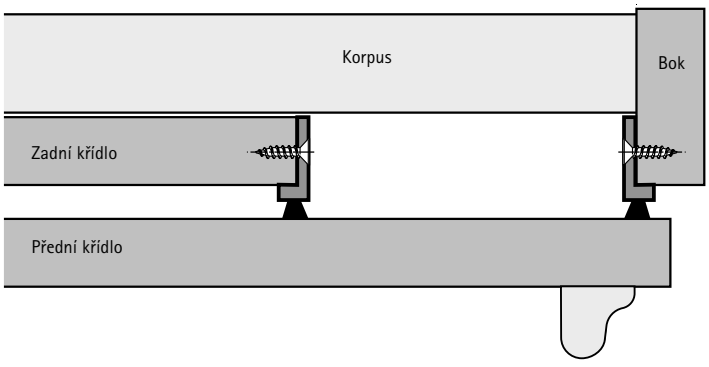

Spojovací plech malý



- Ke spojení segmentů posuvných dveří
- Vrtací obraz TopLine M a TopLine L
- Ocel pozinkovaná

Sada obsahuje:
- 2 ks spojovací plech
- 8 ks šroub

Obj. číslo	Bal.
9 277 155	1 sada
9 277 157	780 ks

Technické informace

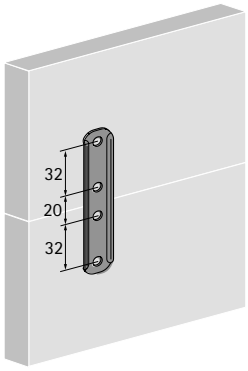

Spojovací plech velký



- Ke spojení segmentů posuvných dveří
- Vrtací obraz TopLine M a TopLine L
- Ocel pozinkovaná

Sada obsahuje:
- 2 ks spojovací plech
- 16 ks šroub

Obj. číslo	Bal.
9 277 156	1 sada
9 277 158	160 ks

Technické informace

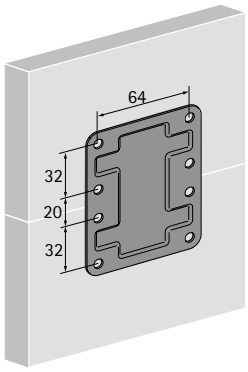

Vyrovnávací kování s hliníkovými krytkami



- K vyrovnání deformovaných nábytkových dveří
- Lze použít proti průhybu i preventivně
- Pro tloušťky dveří 18 - 30 mm
- Maximální výška dveří 2600 mm
- Délka vyrovnávacího kování je 1990 mm, lze zkrátit
- Pro tichý pohyb dveří
- Seřízení jednou rukou na koncovém uchycení vyrovnávacího kování
- Koncové uchycení vyrovnávacího kování; plast černý
- Vedení závitové tyče zajistí stabilní profil; hliník eloxovaný
- Upevňovací patky pro bezpečné uchycení vyrovnávacího kování v drážce, černý plast
- Vyrovnávací kování může být použito také vodorovně
- V blízkosti vnější hrany doporučujeme použít 2 svislá vyrovnávací kování. U velkých, širokých dveří mohou být místo nich nebo dodatečně použita 2 vodorovná vyrovnávací kování.

Sada obsahuje:
- 2 ks vyrovnávací kování

Obj. číslo	Bal.
9 252 651	1 sada

Technické informace

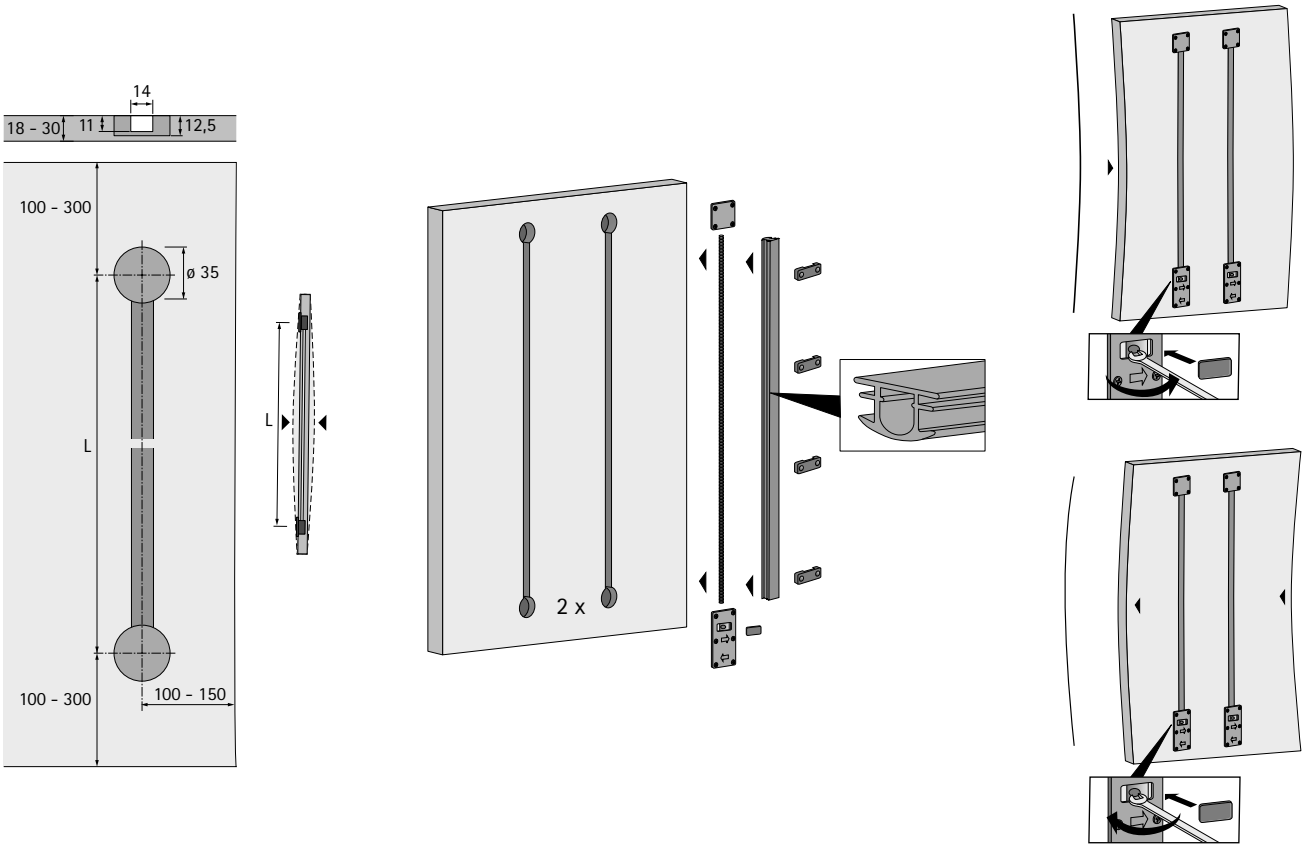

Vyrovnávací kování plastové



- K vyrovnání deformovaných nábytkových dveří
- Lze použít proti průhybu i preventivně
- Pro tloušťky dveří od 16 mm
- Maximální výška dveří 2600 mm
- Zpracování je snadné a rychlé: do středového domečku se zavede vždy jedna závitová tyč s pravým, resp. levým závitem
- Závitové tyče se našroubují do koncových uchycení, která jsou uložena v otvorech o průměru 35 mm a připevněna šrouby
- Otáčením matice ve středovém domečku dochází k roztažení nebo stažení tyčí a tím k pnutí desky
- Po zakrytí pouzdra, napínací objímky a závitových tyčí je zajištěno, aby nedošlo k poškození oděvů a prádla
- Vyrovnávací kování může být použito také vodorovně
- V blízkosti vnější hrany doporučujeme použít 2 svislá vyrovnávací kování. U velkých, širokých dveří mohou být místo nich nebo dodatečně použita 2 vodorovná vyrovnávací kování.
- Pro jedny dveře jsou potřeba 2 sady vyrovnávacího kování

Sada obsahuje:
- 1 ks těleso se závitovou tyčí s pravým závitem
- 1 ks těleso se závitovou tyčí s levým závitem
- 1 ks středový domeček
- 1 ks plastový kryt domečku
- 2 ks plastová krycí lišta
- 2 ks držák krycí lišty

Obj. číslo	Bal.
0 045 198	2 sada
0 073 347	50 sad

Technické informace

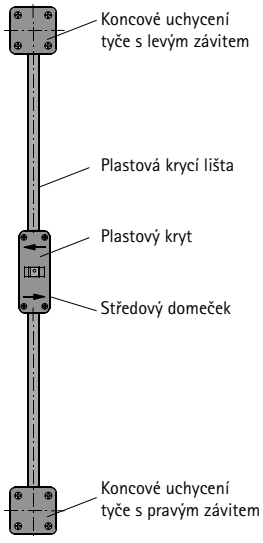

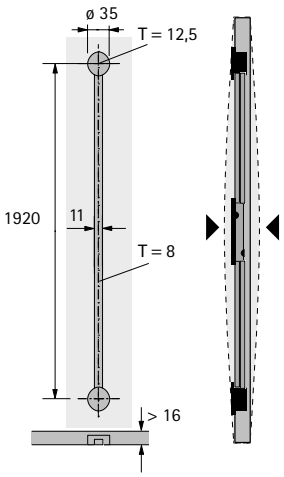

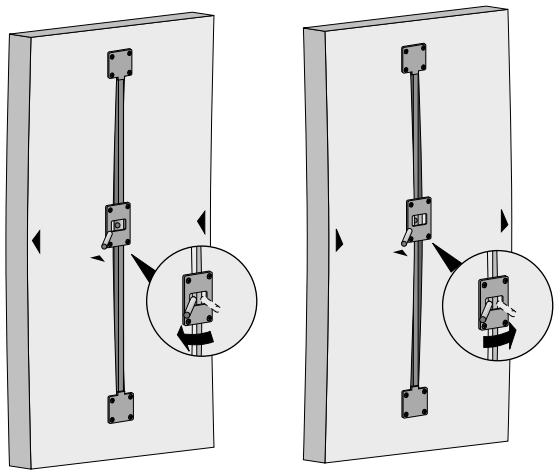

Distanční kolečko



- Ke zvýšení funkční bezpečnosti vysokých posuvných dveří s průhybem
- Ocel pozinkovaná

Obj. číslo	Bal.
0 027 740	1/10 ks

Technické informace

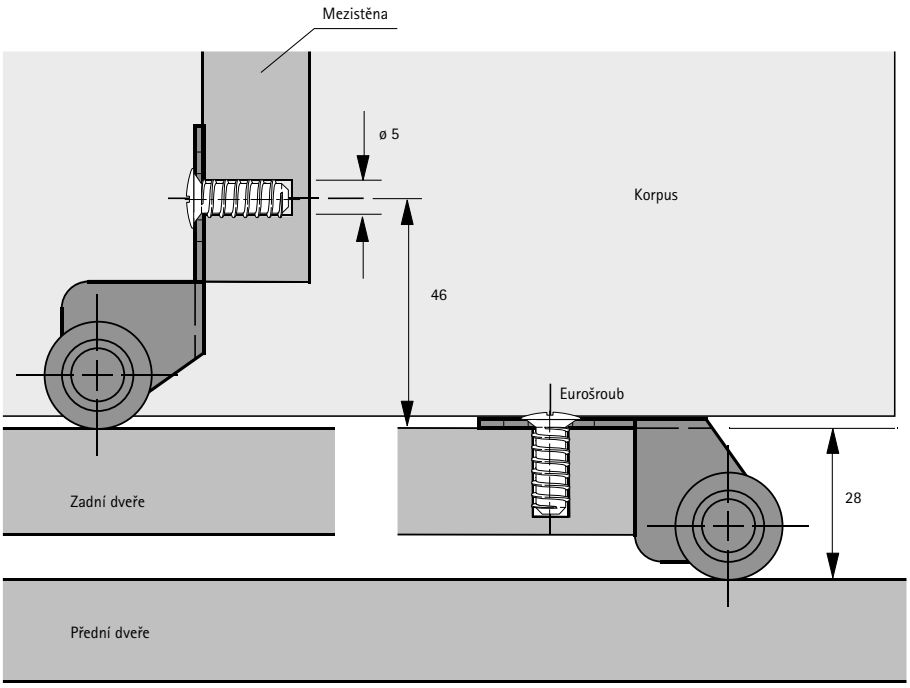

Adaptér pro uchycení profilů do šikmého stropu



- Pro úhly 19°- 59°
- Nosnost max. 50 kg
- Výška 125 mm
- Hloubka 94 mm
- Šířka 57 mm
- Plast bílý

Sada obsahuje:
- 2 ks adaptér pro uchycení profilů do šikmého stropu

Obj. číslo	Bal.
0 045 319	5 sad

Technické informace

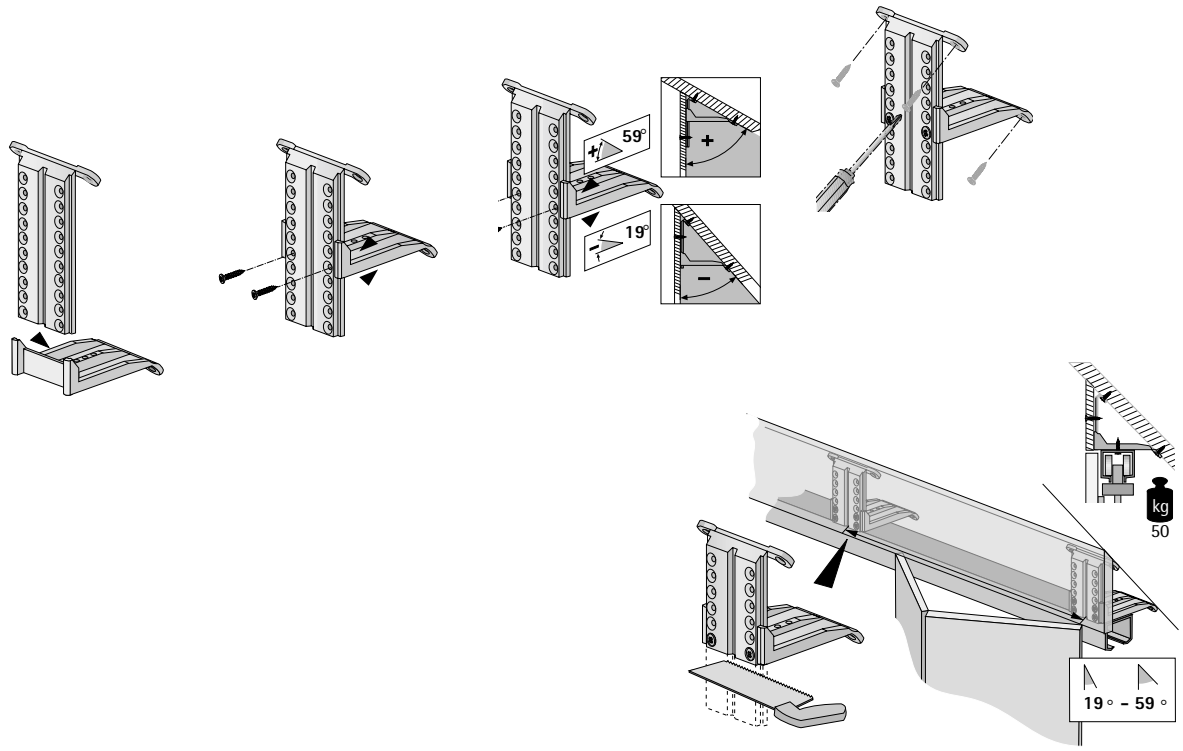

Kvalita pro náročné

Kvalita systémů pro posuvné dveře je průběžně kontrolována. Jsou splněna náročná očekávání různých nábytkářských branží. Níže uvedené obrázky znázorňují příklady některých zkušebních postupů.

Nosnost
Katalogové údaje systémů pro posuvné dveře Hettich obsahují přípustnou celkovou hmotnost dveří v kombinaci s přípustnými formáty dveří. Všechny systémy pro posuvné dveře Hettich splňují zkoušku přetížení podle EN 15706. Systémy pro posuvné dveře jsou při odborném zpracování a za předpokladu zohlednění katalogových údajů vhodné pro nábytek podle EN 14749.

Zkouška odolnosti proti korozi
Kování pro posuvné dveře Hettich splňují požadavky na odolnost proti korozi podle EN 15706, 72hodinový test s kondenzovanou vodou podle EN 6270.

Dlouhodobý test

Dveře musí bez újmy na funkčnosti odolat stanovenému počtu cyklů otvírání a zavírání s definovanou rychlostí.

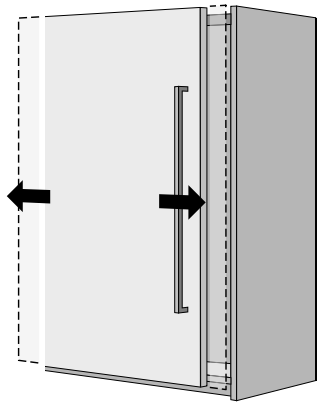

Pojistka proti vysazení*

Při této zkoušce jsou dveře definovanou silou zvednuty šikmo dopředu a nahoru. Nesmí se přitom uvolnit nebo vypadnout z korpusu.
*Ne při testech podle BHMA, BIFMA

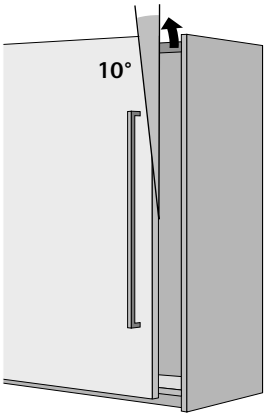

Test zavírání*

Dveře musí s definovaným tažným zatížením odolat stanovenému počtu cyklů otvírání a zavírání.
*Ne při testech podle BHMA

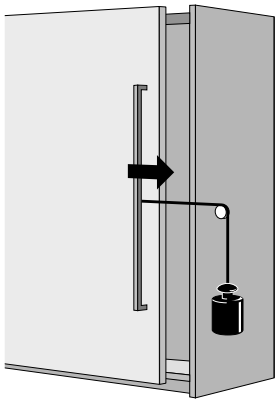

Horizontální bezpečnostní test*

Střed dveří je namáhán definovanou silou. Přitom se dveře nesmí uvolnit nebo vypadnout z korpusu.
*Ne při testech podle BHMA, BIFMA

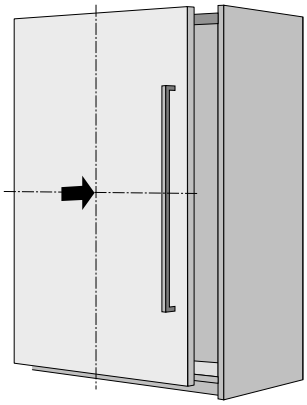

Kvalita pro náročné

Kvalita systémů pro skládané dveře je průběžně kontrolována. Jsou splněna náročná očekávání různých nábytkářských branží. Níže uvedené obrázky znázorňují příklady některých zkušebních postupů.

Dlouhodobý test

Dveře musí bez újmy na funkčnosti odolat stanovenému počtu cyklů otvírání a zavírání s definovanou rychlostí.

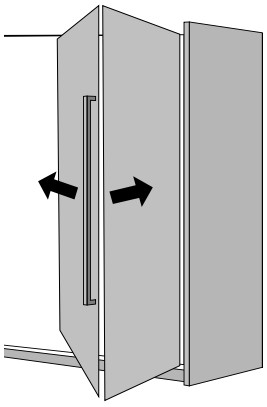

Zkouška přetlačení

Dveře musí s definovaným tažným zatížením odolat stanovenému počtu cyklů otvírání.

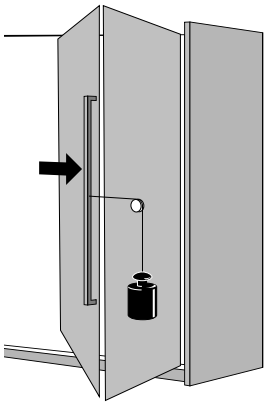

Stolové podnože
▸ Přehled sortimentu a technické porovnání 1089
▸ LegaDrive Systems 1090
▸ Steelforce 1118



Příslušenství ke stolům a do kanceláří
Přehled sortimentu 1160



Uspořádání kabelů
Přehled 1198



	LegaDrive Systems	Steelforce
		
Strana	1090 - 1117	1118 - 1158
Pohon	V závislosti na zvoleném zvedacím sloupu: ▸ Elektromotorický ▸ Manuální	V závislosti na zvolené sadě podnože: ▸ Elektromotorický ▸ Manuálně klikou
Teleskop	▸ Dvojitý teleskop (elektromotorický) ▸ Jednoduchý teleskop (manuální)	V závislosti na zvolené sadě podnože: ▸ Dvojitý teleskop (např. 670 SLS, 470 SLS) ▸ Jednoduchý teleskop (např. 570 SLS, 370 SLS, 300, 300 slim, 310 HC slim)
Zdvih	▸ 675 mm (elektromotorický) ▸ 140 mm (manuální)	V závislosti na zvolené sadě podnože: ▸ 660 mm (elektromotoricky např. 670 SLS, 470 SLS) ▸ 490 mm (elektromotoricky např. 570 SLS, 370 SLS, 300, 300 slim) ▸ 480 mm (ruční klikou např. 310 HC slim)
Nosnost	▸ 120 kg	V závislosti na zvolené sadě podnože: ▸ 150 kg (elektromotoricky např. 671 SLS, 673 SLS) ▸ 120 kg (elektromotoricky např. 670 SLS, 570 SLS, 470 SLS, 370 SLS) ▸ 100 kg (elektromotoricky např. 300, 300 slim) ▸ 60 kg (ruční klikou např. 310 HC slim)
Konstrukce rámu stolu	▸ Obdélníková stolová deska ▸ 90° stolová deska ▸ 135° stolová deska ▸ Bench dvojitá stolová deska	▸ Obdélníková stolová deska ▸ 90° / 135° stolová deska ▸ Bench dvojitá stolová deska ▸ Pojízdné stoly s kolečky ▸ Stoly v obytném prostředí
Barva podnože	▸ Díly podnože: tmavě šedá, bílá ▸ Zvedací sloupy: stříbrná, bílá, antracitová	▸ Stříbrná, černá, bílá (např. 670 SLS, 570 SLS, 470 SLS, 370 SLS) ▸ Černá, bílá (např. 300, 300 slim, 310 HC slim)
Pro šířku stolové desky	▸ 1200 - 2000 mm ▸ Rozličné varianty úhlových a individuálních řešení	▸ 1200 - 2000 mm (např. 670 SLS, 570 SLS, 470 SLS, 370 SLS) ▸ 1100 - 1800 mm (např. 300, 300 slim) ▸ 1100 - 1600 mm (např. 310 HC slim) ▸ Podnože Bench a rozličné varianty úhlových řešení
Pro hloubku stolové desky	▸ 800 - 1000 mm ▸ Rozličné varianty úhlových a individuálních řešení	▸ 750 - 900 mm (např. 670 SLS, 570 SLS, 470 SLS, 370 SLS) ▸ 750 - 800 mm (např. 300) ▸ 600 - 700 mm (např. 300 slim, 310 HC slim) ▸ Podnože Bench a rozličné varianty úhlových řešení
Balení	Flexibilní stavebnicový systém, proto jsou možná též individuální řešení a speciální velikosti, např. konferenční stoly s až 12 zvedacími sloupy	Kompletní sady se všemi potřebnými součástmi pro zvolené provedení



Zdravější a efektivnější pracoviště

Díky LegaDrive Systems. V moderních kancelářích přibývá stále víc pracovišť s přestavitelnou výškou pracovní plochy. Protože mnozí zaměstnavatelé už vědí: ergonomické pracoviště dlouhodobě podporuje produktivitu práce.

Produktivita na nejvyšší úrovni: LegaDrive Systems. Pracovat střídavě vsedě a vestoje se vyplácí: je to dobrá prevence bolestí a onemocnění zad. Tím přispívá LegaDrive Systems k zachování zdraví.



Stabilní, bezpečný, silný:
Zvedací sloup LegaDrive s dvojitým teleskopem.



Stůl do 90°:
Ideální pro týmovou práci a porady.



Ergonomický, velkorysý, stylový:
Manažerský stůl s úhlem 135 stupňů.



Aktivní schůzky:
LegaDrive Systems se uplatní i pro konferenční stoly.



Vždy správný posed:
Díky mechanickému nastavení výšky.



Skvělé posezení:
LegaDrive Systems s průběžnými patkami.



Moderní design a intuitivní ovládání:
Nastavení výšky je velmi snadné.

hettich.com/short/937efc

Zjistěte více:
Inspiraci a další podrobnosti o výrobcích naleznete na našich webových stránkách.



Stolové podnože, sady 1094 – 1097

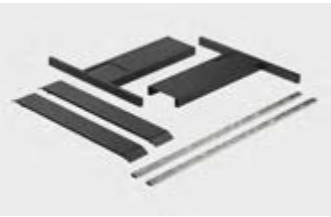

Stolové podnože, moduly 1098 – 1099



Sloupy 1100 – 1103



Elektronické moduly 1104



Jednotlivé součásti 1105 – 1112

Rozměry 1113 – 1116

Kritéria kvality 1117

Hettich technický asistent
- Montáž
- Seřízení
- Služby

hettich.com/short/6d297c



Modul / Sada →			Stolová podnož, sada Basic		Stolová podnož, sada úhel 90°		Stolová podnož, sada úhel 135°	
↓	Povrchová úprava		Bílá	Šedá	Bílá	Šedá	Bílá	Šedá
		Obj. č.	9 193 253	9 193 251	9 193 256	9 193 255	9 193 258	9 193 257
Modul Basic 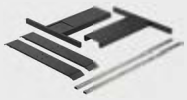	Bílá	9 186 404	1 x		1 x		1 x	
	Šedá	9 186 405		1 x		1 x		1 x
Modul úhel 90° 	Bílá	9 186 406			1 x			
	Šedá	9 186 407				1 x		
Modul úhel 135° 	Bílá	9 186 408					1 x	
	Šedá	9 186 409						1 x
Modul Bench 	Bílá	9 243 052						
	Šedá	9 243 051						
LegaDrive zvedací sloup 	Bílá	9 186 413	2 x		3 x		3 x	
	Stříbrná	9 186 412		2 x		3 x		3 x
LegaDrive sloup manuálně nastavitelný 	Bílá	9 243 046						
	Stříbrná	9 243 045						
Modul s elektronikou 	Černá	9 190 608	1 x	1 x	1 x	1 x	1 x	1 x
Modul s doplňkovou elektronikou 	Černá	9 190 609						
Propojovací kabel 	Černá	9 188 864						

Zobrazené ukázkové konfigurace lze sestavit jak s elektromotoricky stavitelnými sloupy, tak i se sloupy s manuálním nastavením výšky

Přehled a konfigurace







Stolová podnož, sada Bench		Konferenční stůl tvar U		Konferenční stůl oválný		Konferenční stůl obdélníkový		Stolová podnož manuálně seřiditelná	
Bílá	Šedá	Bílá	Šedá	Bílá	Šedá	Bílá	Šedá	Bílá	Šedá
9 243 970	**9 243 969**	-	-	-	-	-	-	-	-
		1 x						1 x	
			1 x						1 x
		2 x				4 x			
			2 x				4 x		
		1 x		8 x					
			1 x		8 x				
1 x									
	1 x								
4 x		5 x		8 x		4 x			
	4 x		5 x		8 x		4 x		
								2 x	
									2 x
2 x	2 x	1 x	1 x	1 x	1 x	1 x	1 x		
		1 x	1 x	2 x	2 x	1 x	1 x		
		2 x	2 x	3 x	3 x	2 x	2 x		

a sloupy s fixní délkou. (Podrobné informace ke sloupům - viz str. 1046 - 1050).

Stolová podnož Basic, sada



- Pro variabilní velikosti stolové desky:
  - Hloubka 800 - 1000 mm
  - Šířka 1200 - 2000 mm
- Nosník pro stolovou desku, šířku lze nastavit v rastru 50 mm
- Přestavení výšky elektromotorem 620 - 1295 mm
- Dráha zdvihu 675 mm
- Nosnost max. 120 kg při rovnoměrném zatížení stolu (nosnost = užitečná zátěž + hmotnost stolové desky s nosníkem)
- Přestavení výšky s plynulým rozjezdem
- Jmenovité napětí 230 V / 50Hz
- Nízká spotřeba energie (max. 0,3 W v pohotovostním režimu)
- Rychlost 40 mm/s
- S kolizním čidlem

Sada obsahuje:
- 2 ks elektrický teleskopický sloup LegaDrive
- 2 ks patka nohy 720 mm
- 1 sada nosník stolové desky s nastavením šířky
- 1 ks řídicí jednotka
- 1 ks napájecí kabel délky 3000 mm s EU-zástrčkou
- 1 ks ruční ovladač Basic
- Montážní materiál
- Montážní návod

Provedení	Obj. číslo	Bal.
Součásti podnože prášková barva šedá, sloupy hliník stříbřitě eloxovaný	**9 193 251**	1 sada
Součásti podnože prášková barva bílá, sloupy prášková barva bílá	**9 193 253**	1 sada

Příklad

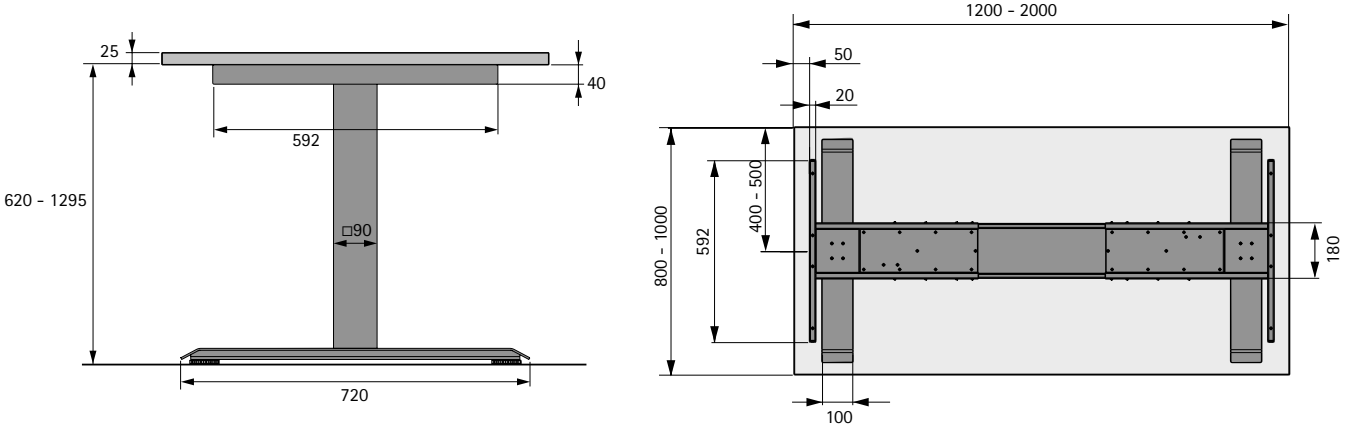

Upozornění

- Příslušenství 1160 - 1208

hettich.com/short/b85bef

Stolová podnož 90°, sada



- Pro variabilní velikosti stolové desky:
- Nosník pro stolovou desku, šířku lze nastavit v rastru 50 mm
- Přestavení výšky elektromotorem 620 - 1295 mm
- Dráha zdvihu 675 mm
- Nosnost max. 120 kg při rovnoměrném zatížení stolu (nosnost = užitečná zátěž + hmotnost stolové desky s nosníkem)
- Přestavení výšky s plynulým rozjezdem
- Jmenovité napětí 230 V / 50Hz
- Nízká spotřeba energie (max. 0,3 W v pohotovostním režimu)
- Rychlost 40 mm/s
- S kolizním čidlem

Sada obsahuje:
- 3 ks elektrický teleskopický sloup LegaDrive
- 2 ks patka nohy 720 mm
- 1 ks patka nohy 520 mm
- 1 sada nosník stolové desky s nastavením šířky pro úhel 90°
- 1 ks řídicí jednotka
- 1 ks napájecí kabel délky 3000 mm s EU-zástrčkou
- 1 ks prodlužovací kabel k motoru
- 1 ks ruční ovladač Basic
- Montážní materiál
- Montážní návod

Provedení	Obj. číslo	Bal.
Součásti podnože prášková barva šedá, sloupy hliník stříbřitě eloxovaný	**9 193 255**	1 sada
Součásti podnože prášková barva bílá, sloupy prášková barva bílá	**9 193 256**	1 sada

Příklad

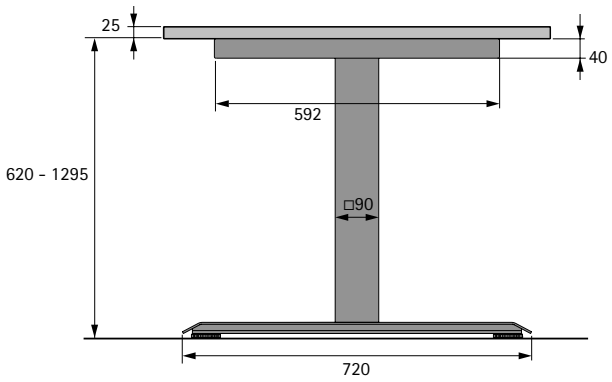

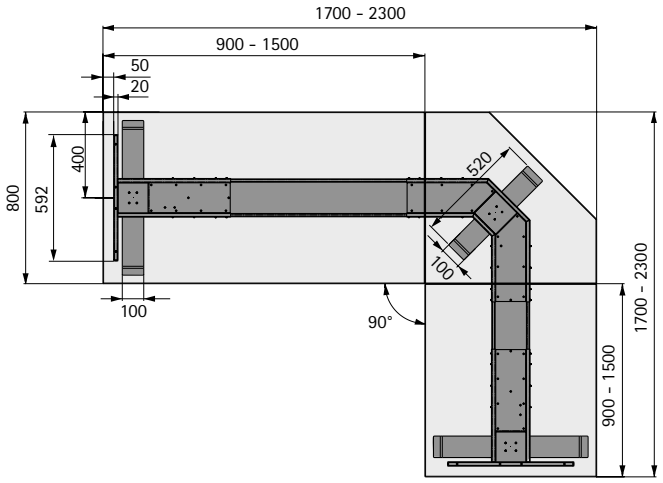

Upozornění

- Příslušenství 1160 - 1208

hettich.com/short/702360

Stolová podnož 135°, sada

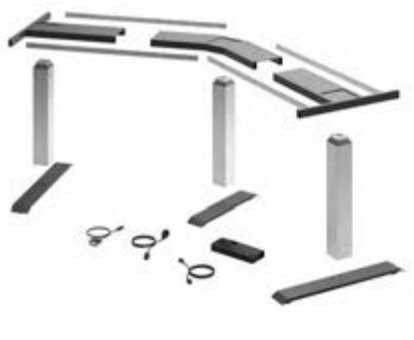

- Pro variabilní velikosti stolové desky:
- Nosník pro stolovou desku, šířku lze nastavit v rastru 50 mm
- Přestavení výšky elektromotorem 620 - 1295 mm
- Dráha zdvihu 675 mm
- Nosnost max. 120 kg při rovnoměrném zatížení stolu (nosnost = užitečná zátěž + hmotnost stolové desky s nosníkem)
- Přestavení výšky s plynulým rozjezdem
- Jmenovité napětí 230 V / 50Hz
- Nízká spotřeba energie (max. 0,3 W v pohotovostním režimu)
- Rychlost 40 mm/s
- S kolizním čidlem

Sada obsahuje:
- 3 ks elektrický teleskopický sloup LegaDrive
- 2 ks patka nohy 720 mm
- 1 ks patka nohy 520 mm
- 1 sada nosník stolové desky s nastavením šířky pro úhel 135°
- 1 ks řídicí jednotka
- 1 ks napájecí kabel délky 3000 mm s EU-zástrčkou
- 1 ks prodlužovací kabel k motoru
- 1 ks ruční ovladač Basic
- Montážní materiál
- Montážní návod

Provedení	Obj. číslo	Bal.
Součásti podnože prášková barva šedý grafit, sloupy hliník stříbřitě eloxovaný	**9 193 257**	1 sada
Součásti podnože prášková barva bílá, sloupy prášková barva bílá	**9 193 258**	1 sada

Příklad

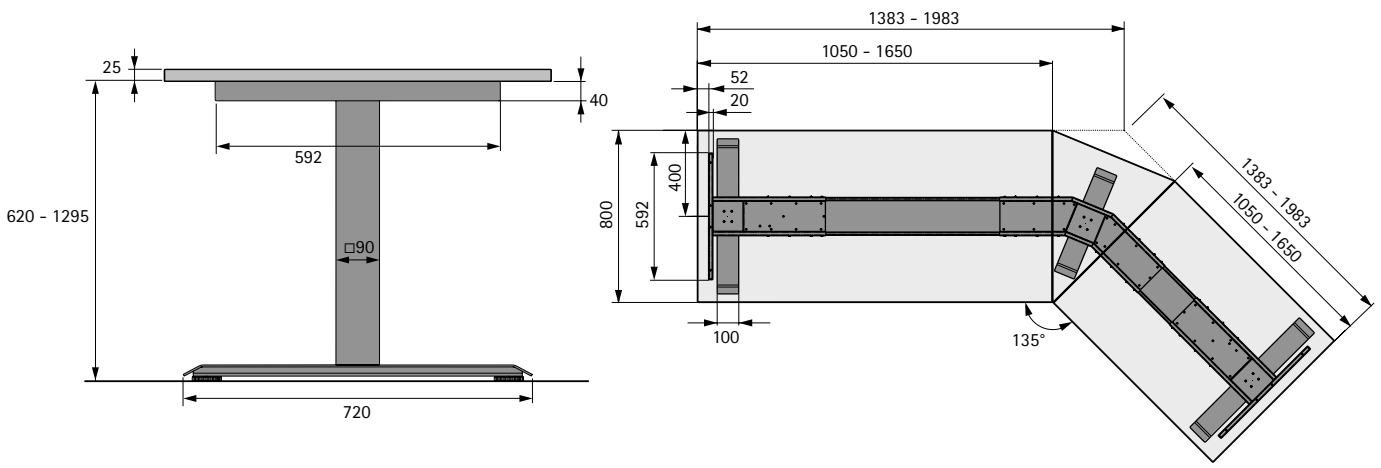

Upozornění

- Příslušenství 1160 - 1208

hettich.com/short/fe4588

Stolová podnož Bench, sada



- Stolová podnož s průběžnou patkou pro dvě protilehlá pracoviště
- Pro variabilní velikosti stolové desky:
  - Hloubka 600 - 850 mm
  - Šířka 1200 - 2000 mm
- Nosník pro stolovou desku, šířku lze nastavit v rastru 50 mm
- Seřízení výšky elektromotorem 620 - 1295 mm
- Dráha zdvihu 675 mm
- Nosnost max. 120 kg při rovnoměrném zatížení stolu (nosnost = užitečná zátěž + hmotnost stolové desky s nosníkem)
- Přestavení výšky s plynulým rozjezdem
- Jmenovité napětí 230 V / 50Hz
- Nízká spotřeba energie (max. 0,3 W v pohotovostním režimu na jednu řídicí jednotku)
- Rychlost 40 mm/s
- S kolizním čidlem

Sada obsahuje:
- 4 ks elektrický teleskopický sloup LegaDrive
- 2 ks patka nohy 1360 mm
- 2 sady nosník stolové desky s nastavením šířky
- 2 ks řídicí jednotka
- 2 ks napájecí kabel délky 3000 mm s EU-zástrčkou
- 2 ks ruční ovladač Basic
- Montážní materiál
- Montážní návod

Provedení	Obj. číslo	Bal.
Součásti podnože prášková barva šedá, sloupy hliník stříbřitě eloxovaný	**9 243 969**	1 sada
Součásti podnože prášková barva bílá, sloupy prášková barva bílá	**9 243 970**	1 sada

Příklad

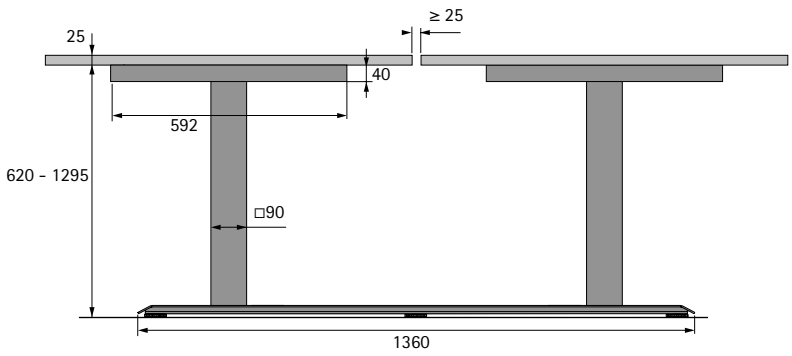

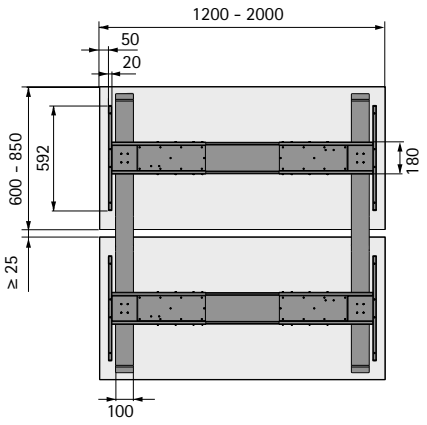

Upozornění

- Příslušenství 1160 - 1208

hettich.com/short/b96bf7

Modul Basic



- Pro variabilní velikosti stolové desky:
  - Hloubka 800 - 1000 mm
  - Šířka 1200 - 2000 mm
- S nastavením šířky v rastru 50 mm
- Sloupy a elektronické komponenty je třeba objednat separátně

Sada obsahuje:
- 2 ks nosník stolové desky Basic
- 2 ks spojovací profil
- 2 ks patka nohy 720 mm
- Montážní materiál
- Montážní návod

Provedení	**Obj. číslo**	Bal.
prášková barva šedá	**9 186 405**	1 sada
prášková barva bílá	**9 186 404**	1 sada

Modul 90°



- Pro variabilní velikosti stolové desky:
- S nastavením šířky v rastru 50 mm
- Sloupy a elektronické komponenty je třeba objednat separátně

Sada obsahuje:
- 1 ks nosník stolové desky, úhel 90°
- 2 ks spojovací profil
- 1 ks patka nohy 520 mm
- 1 ks prodlužovací kabel k motoru
- Montážní materiál
- Montážní návod

Provedení	**Obj. číslo**	Bal.
prášková barva šedá	**9 186 407**	1 sada
prášková barva bílá	**9 186 406**	1 sada

Modul 135°



- Pro variabilní velikosti stolové desky:
- S nastavením šířky v rastru 50 mm
- Sloupy a elektronické komponenty je třeba objednat separátně

Sada obsahuje:
- 1 ks nosník stolové desky, úhel 135°
- 2 ks spojovací profil
- 1 ks patka nohy 520 mm
- 1 ks prodlužovací kabel k motoru
- Montážní materiál
- Montážní návod

Provedení	Obj. číslo	Bal.
prášková barva šedá	**9 186 409**	1 sada
prášková barva bílá	**9 186 408**	1 sada

Modul Bench



- Podnož s průběžnou patkou, modul pro dvě protilehlá pracoviště
- Pro variabilní velikosti stolové desky:
  - Hloubka 600 - 850 mm
  - Šířka 1200 - 2000 mm
- S nastavením šířky v rastru 50 mm
- Sloupy a elektronické komponenty je třeba objednat separátně

Sada obsahuje:
- 4 ks nosník stolové desky
- 4 ks spojovací profil
- 2 ks průběžná patka 1360 mm, každá včetně 3 seřizovacích šroubů
- Montážní materiál
- Montážní návod

Provedení	Obj. číslo	Bal.
prášková barva šedá	**9 243 051**	1 sada
prášková barva bílá	**9 243 052**	1 sada

Upozornění

- Rozměry stolové desky 1113 - 1116
- Zvedací sloupy a elektronické komponenty 1100 - 1109

hettich.com/short/cb8e4c

Sloup LegaDrive



- Elektromotorický sloup, čtvercový průřez 90 x 90 mm
- Přestavení výšky elektromotorem 575 - 1250 mm
- Dráha zdvihu 675 mm
- Výška podnože 620 - 1295 mm
- Výška stolu 645 - 1320 mm při použití stolové desky tl. 25 mm
- Dynamická nosnost 80 kg na 1 sloup
- Dynamická nosnost stolu se 2-3 sloupy je 120 kg při rovnoměrném zatížení (každý další sloup zvyšuje nosnost o 40 kg)
- Rychlost posuvu cca 40 mm/s
- Délka kabelu 1400 mm

Upozornění:
- Další povrchové úpravy na vyžádání.
- Sloup s certifikátem UL na vyžádání

Provedení	Obj. číslo	Bal.
Hliník, stříbřitě eloxovaný	**9 186 412**	1 ks
Hliník, prášková barva bílá	**9 186 413**	1 ks
Hliník, prášková barva antracitová	**9 207 442**	1 ks

Rozměry

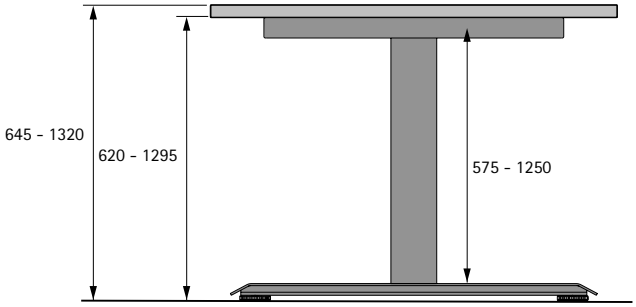

hettich.com/short/848436

LegaDrive sloup pro manuální nastavení výšky



- Sloup s manuálním nastavením výšky k použití se stolovou podnoží LegaDrive Systems
- Umožňuje vyrábět stoly s manuálním nastavením výšky se vzhledem LegaDrive Systems
- Sloup, čtvercový průřez 90 x 90 mm
- Dráha zdvihu 140 mm
- Lze seřídit 610 - 750 mm což odpovídá výšce podnože 655 - 795 mm
- Výška stolu 680 - 820 mm při použití stolové desky tl. 25 mm
- Stupnice pro snadné nastavení výšky

Provedení	Obj. číslo	Bal.
Hliník, stříbřitě eloxovaný	**9 243 045**	1 ks
Hliník, prášková barva bílá	**9 243 046**	1 ks

Rozměry

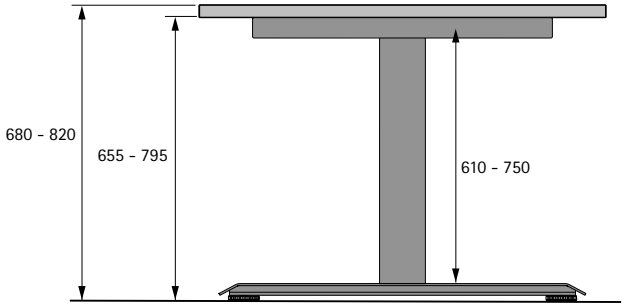

hettich.com/short/bc1b2f

Sloup s fixní délkou

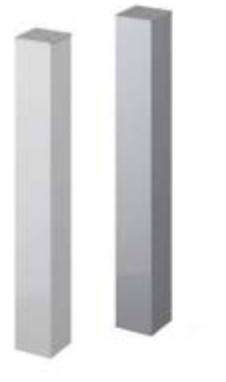

- Jednoduchý sloup k použití se stolovou podnoží LegaDrive Systems
- Umožňuje vyrábět stoly se vzhledem LegaDrive Systems
- Sloup, čtvercový průřez 90 x 90 mm
- Fixní délka 670 mm odpovídá výšce stolové podnože 715 mm
- Výška stolu 740 mm při použití stolové desky tl. 25 mm

Upozornění:
- Montáž viz str. 1103

Provedení	**Obj. číslo**	Bal.
Hliník, stříbřitě eloxovaný	**9 243 005**	1 ks
Hliník, prášková barva bílá	**9 242 992**	1 ks

Rozměry

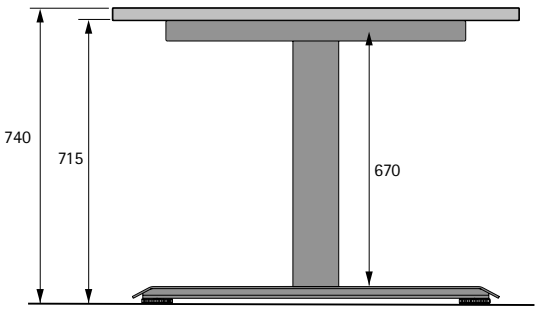

Montáž

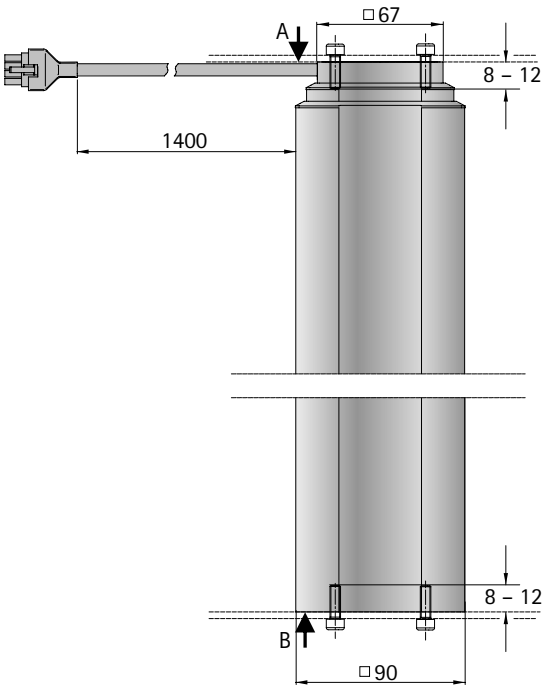

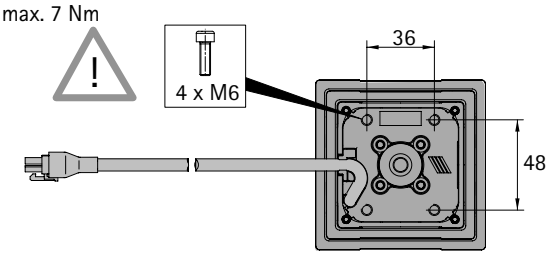

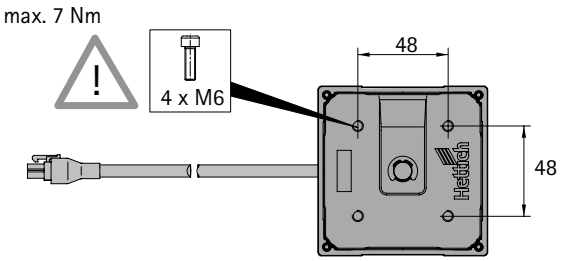

hettich.com/short/411aad

Modul s elektronikou



- Modul s elektronikou pro použití ve stolové sestavě s max. 3 sloupy
- Přestavení výšky s plynulým rozjezdem
- Jmenovité napětí 230 V / 50Hz
- Nízká spotřeba energie (max. 0,3 W v pohotovostním režimu)
- Rychlost 40 mm/s
- S kolizním čidlem

Sada obsahuje:
- 1 ks řídicí jednotka Compact-e-3 pro max. 3 sloupy
- 1 ks napájecí kabel délky 3000 mm s EU-zástrčkou
- 1 ks ruční ovladač Basic
- Montážní materiál

Obj. číslo	Bal.
9 190 608	1 sada

Modul s doplňkovou elektronikou



- Modul s doplňkovou elektronikou pro použití ve stolové sestavě s více než 3 sloupy
- Přestavení výšky s plynulým rozjezdem
- Jmenovité napětí 230 V / 50Hz
- Nízká spotřeba energie (max. 0,3 W v pohotovostním režimu)
- Rychlost 40 mm/s
- S kolizním čidlem

Sada obsahuje:
- 1 ks řídicí jednotka Compact-e-3 pro max. 3 sloupy
- 1 ks napájecí kabel délky 3000 mm s EU-zástrčkou
- Montážní materiál

Obj. číslo	Bal.
9 190 609	1 sada

hettich.com/short/6d4aa4

Řídicí jednotka Compact-e-3



- Elektronické ovládání
- Řídí a synchronizuje pohyby 1 až 3 teleskopických sloupů
- Kolizní čidlo snižuje nebezpečí poškození systému (nejedná se o ochranu osob)
- Vysoký komfort pohybu díky pozvolnému spouštění a měkkému zastavení sloupů
- Příkon v pohotovostním režimu max. 0,3 W
- Plast černý

Provedení	Obj. číslo	Bal.
Compact-e-3, EU, síťové napájení 230 V / 50 Hz	**9 142 062**	1/25 ks

Řídicí jednotka Compact-e-2 a Compact-e-3

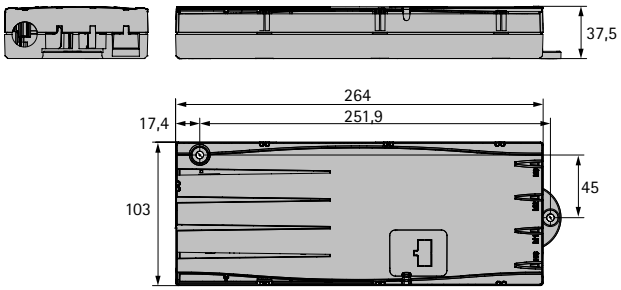

hettich.com/short/3de6c0

Síťový kabel



- Napájecí kabel, délka 3000 mm

Upozornění:
- *K použití v těchto zemích: Česko, Slovensko, Maďarsko, Německo, Rakousko, Belgie, Holandsko, Lucembursko, Španělsko, Francie, Švédsko, Norsko, Finsko
- Další země na vyžádání

Provedení	Obj. číslo	Bal.
Typ E & F, "Schuko"*	**9 147 928**	1/50 ks
Typ J, Švýcarsko	**9 147 930**	1/25 ks

hettich.com/short/c53696

Ovladač Basic



- Tlačítka pro pohyb nahoru a dolů
- Montáž pod stolovou desku
- Plast černý, ovládací ploška šedá

Položka	Obj. číslo	Bal.
Ovladač Basic	**9 142 067**	1/50 ks

Vestavné rozměry pro vypínač Basic

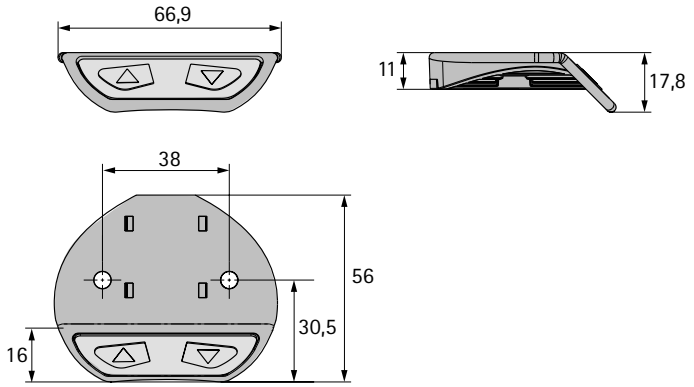

Ovladač Comfort



- Tlačítka pro pohyb nahoru a dolů
- Displej s digitálním zobrazením výšky stolu (cm nebo palce)
- 4 uložené pozice
- Montáž pod stolovou desku
- Plast černý

Položka	Obj. číslo	Bal.
Ovladač Comfort	**9 277 919**	1/25 ks

Vestavné rozměry ovladače Comfort

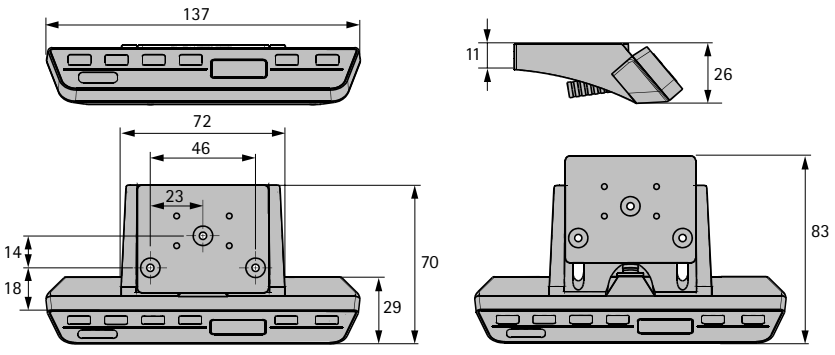

Ovladač Easy2move



- Čistý funkční design
- Ergononické ovládání
- Intuitivní nastavení výšky zatlačením těla spínače nahoru nebo dolů
- Montáž pod stolovou desku
- Plast černý

Položka	**Obj. číslo**	Bal.
Ovladač Easy2move	**9 277 920**	1/50 ks

Vestavné rozměry ovladače Easy2move

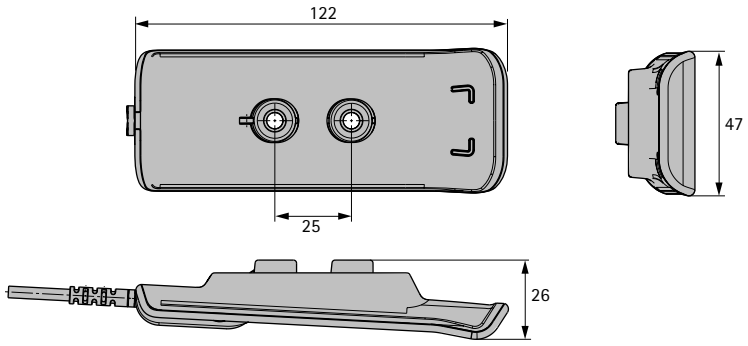

Ovladač Touch Basic



- Elegantní design
- Tlačítka pro pohyb nahoru a dolů
- Montáž pod stolovou desku
- Plast černý

Položka	**Obj. číslo**	Bal.
Ovladač Touch Basic	**9 155 200**	1/25 ks

Vestavné rozměry ovladače Touch Basic

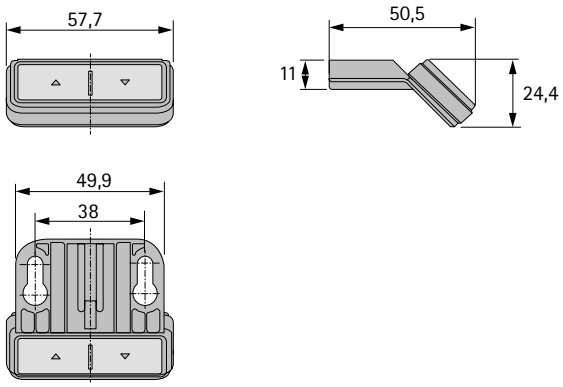

Ovladač Touch Basic Inlay



- Elegantní design
- Tlačítka pro pohyb nahoru a dolů
- Jednoduchá montáž a upevnění do stolové desky díky gumové manžetě (bez použití vrutů)
- Plast černý

Položka	**Obj. číslo**	Bal.
Ovladač Touch Basic Inlay	**9 243 921**	1/25 ks

Vestavné rozměry ovladače Touch Basic Inlay

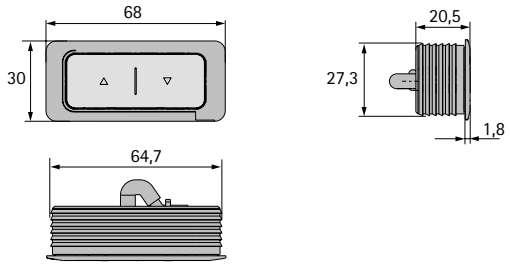

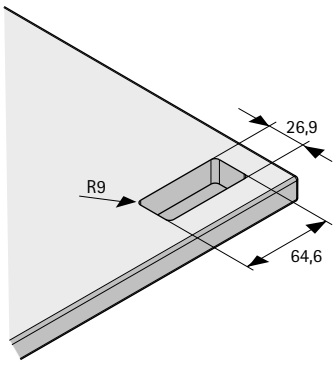

Ovladač Touch Inlay



- S dotykovým panelem
- Tlačítka pro pohyb nahoru a dolů
- Displej s digitálním zobrazením výšky stolu (cm nebo palce)
- Paměť pro 2 polohy
- Jednoduchá montáž a upevnění do stolové desky díky gumové manžetě (bez použití vrutů)
- Plast černý

Položka	**Obj. číslo**	Bal.
Ovladač Touch Inlay	**9 155 201**	1/25 ks

Vestavné rozměry ovladače Touch Inlay

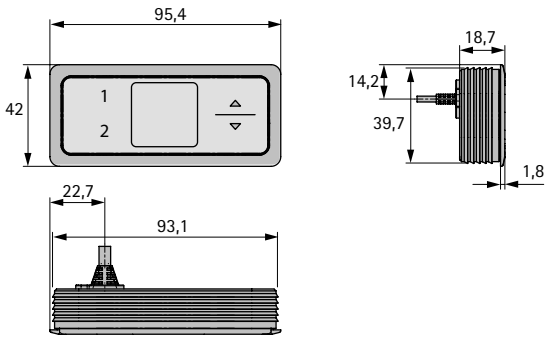

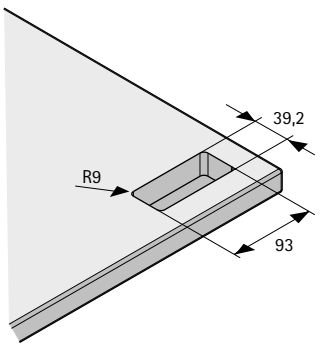

Prodlužovací kabel k motoru



- Prodlužovací kabel pro spojení sloupu s řídicí jednotkou
- Délka 1200 mm

Obj. číslo	Bal.
9 180 608	1/25 ks

Propojovací kabel



- Kabel pro vzájemné propojení řídicích jednotek LegaDrive
- Ke každé řidicí jednotce je třeba 1 propojovací kabel
- Délka 1500 mm
- Návod

Obj. číslo	Bal.
9 188 864	1 ks

Propojovací kabel krátký

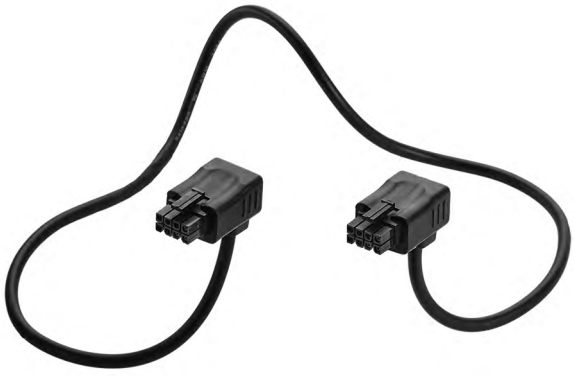

- Krátký kabel pro vzájemné propojení řídicích jednotek LegaDrive
- 1 propojovací kabel spojuje 2 řídicí jednotky
- Délka 500 mm
- Návod

Obj. číslo	Bal.
9 203 988	1 ks

hettich.com/short/b9ea61

Patka



- Patky k použití se sloupy LegaDrive Systems
- Umožňují výrobu stolu bez průběžné patky
- Umístění pod sloup LegaDrive
- Čtvercový průřez 90 x 90 mm
- Výška je shodná s průběžnou patkou, proto lze kombinovat
- Vestavěný vyrovnávací šroub (+ 10 mm)

Sada obsahuje:
- Patka
- vyrovnávací šroub
- 4 šrouby k připevnění na sloup

Provedení	Obj. číslo	Bal.
prášková barva bílá	**9 243 048**	1 ks
prášková barva šedá	**9 243 047**	1 ks

Příruba stolové nohy



- Příruba stolové nohy k použití se sloupy LegaDrive Systems
- Umožňují výrobu stolu bez nosníku stolové desky
- Připevnění pod stolovou desku v rozteči 32 mm
- Uchycení shora na sloup LegaDrive
- Čtvercový průřez 170 x 170 mm
- Výška je shodná s nosníkem stolové desky, proto lze kombinovat

Sada obsahuje:
- Příruba stolové nohy
- 4 šrouby k připevnění na sloup
- 12 šroubů k připevnění stolové desky

Provedení	Obj. číslo	Bal.
prášková barva bílá	**9 243 050**	1 ks
prášková barva šedá	**9 243 049**	1 ks

Montážní návod pro přírubu stolové nohy

Stolové nohy s touto přírubou se hodí obzvláště pro stolové desky předvrtané v rozteči System 32

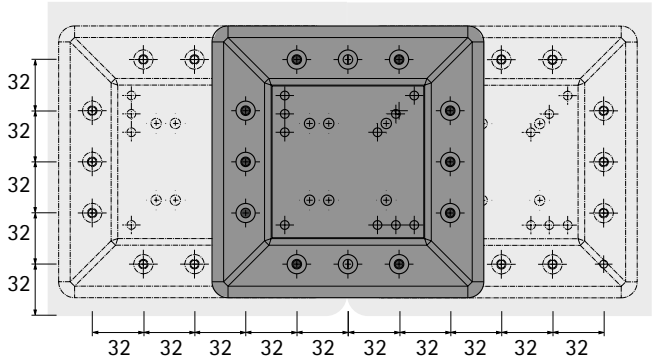

hettich.com/short/3d27b2

Spojovací deska pro úhlové sestavy



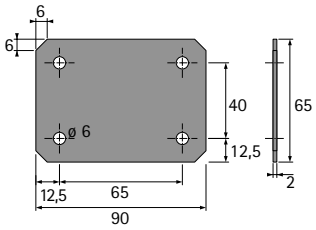

- Ocel, prášková barva aluminium finiš

Obj. číslo	Bal.
0 048 443	1/2 ks

Držák na kabely



- Pro horizontální vedení kabelů
- Plast šedý

Provedení	Obj. číslo	Bal.
jednoduché	**0 045 968**	1/5 ks
dvojité	**0 045 969**	1/5 ks

Rozměry

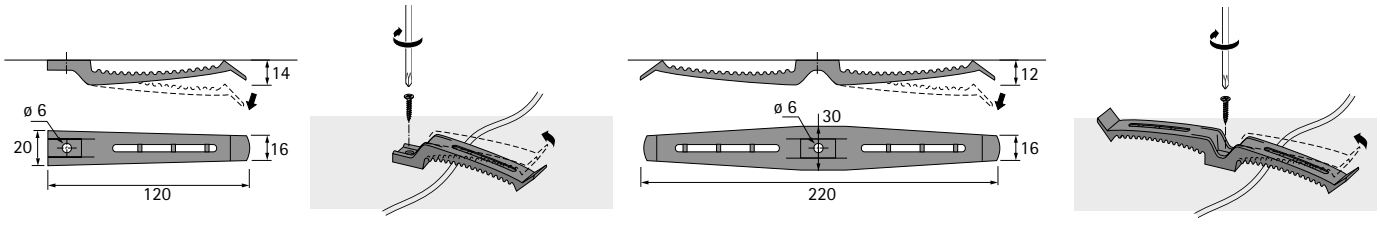

Kabelový kanál



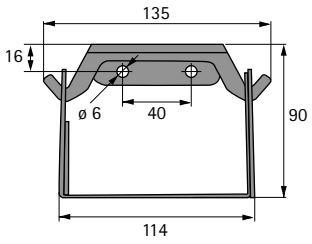

- Horizontální kabelový kanál pro stolové podnože LegaDrive Systems
- Montáž na podnož nebo pod stolovou desku
- Variabilní šířka 1040 - 1840 mm
- S nastavením šířky v rastru 50 mm
- Kabelový žlab lze sklopit dopředu nebo dozadu
- Přípojka pro vertikální kabelový kanál

Sada obsahuje:
- kabelový kanál (2 poloviny)
- 6 ks plastový nýt
- 2 ks držák
- 4 ks šroub k připevnění na podnož
- 4 ks šroub k připevnění stolové desky
- 2 ks šroub k připevnění volitelné kabelové sponky
- Montážní návod

Provedení	Obj. číslo	Bal.
Ocel, prášková barva bílá	**9 243 064**	1 ks
Ocel, grafitová šedá prášková barva	**9 243 053**	1 ks

Kabelová sponka



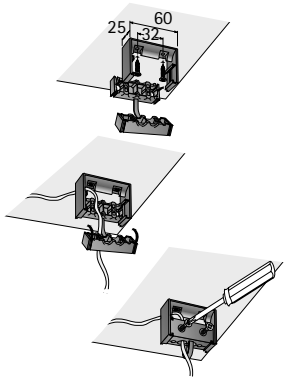

- Sponka k přišroubování pro 4 kabely
- Plast černý

Obj. číslo	Bal.
0 046 053	1 ks

hettich.com/short/7bc326

Držák krycí desky



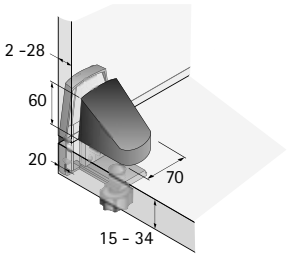

- Na hranu stolové desky, k upevnění svěrkou
- Pro stolovou desku tl. 15 - 34 mm
- Plast černý

Obj. číslo	Bal.
0 046 840	1/2 ks

hettich.com/short/290141

Příklad plánování, stolová podnož Basic, sada

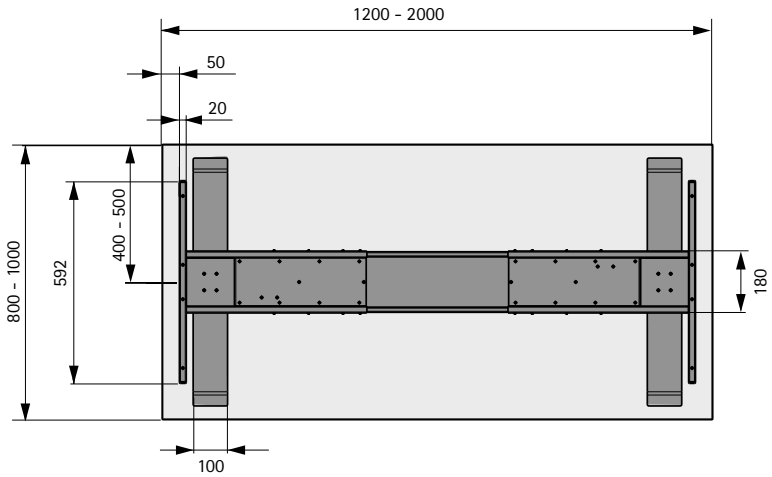

Příklad plánování, stolová podnož, sada, úhel 90°

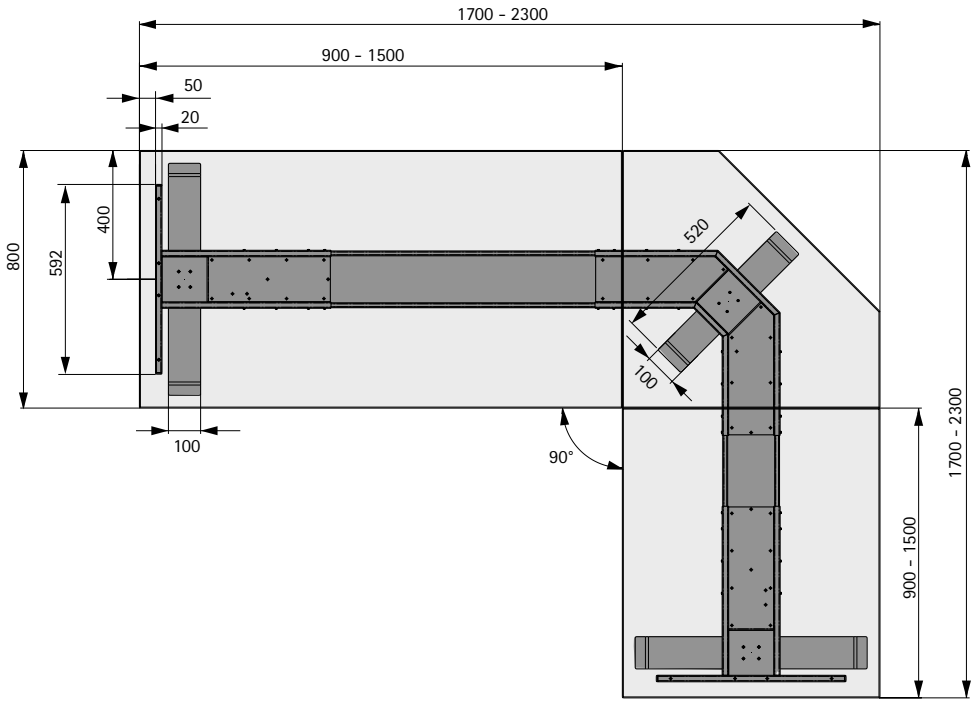

Příklad plánování, stolová podnož, sada, úhel 135°

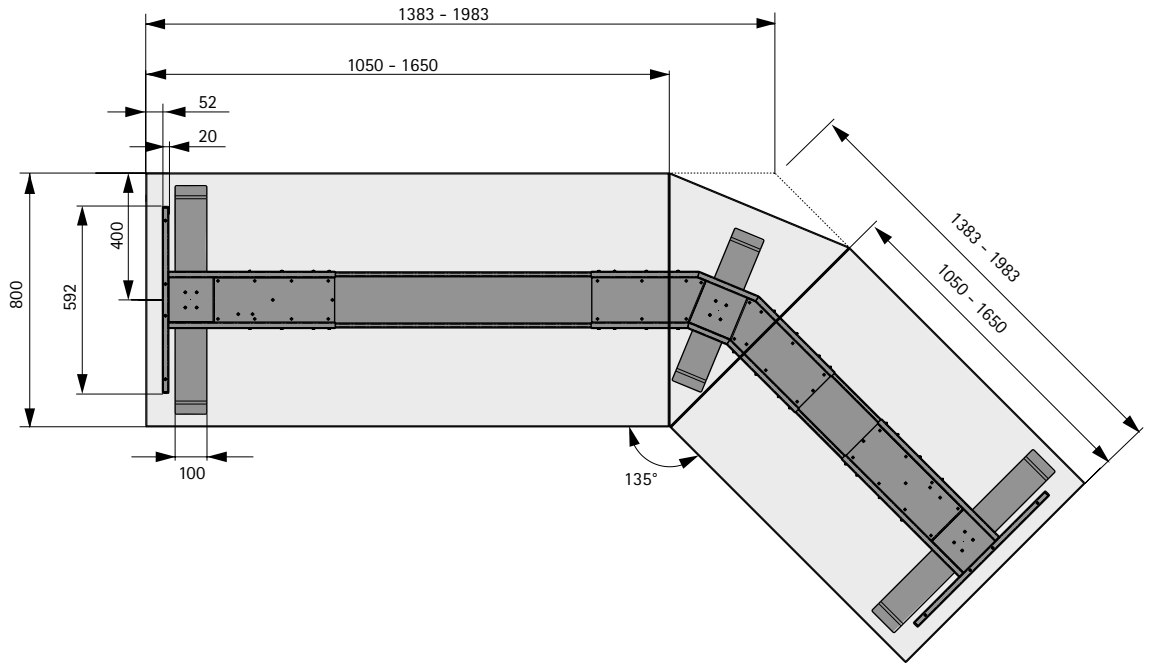

Příklad kofigurace sady stolové podnože Bench

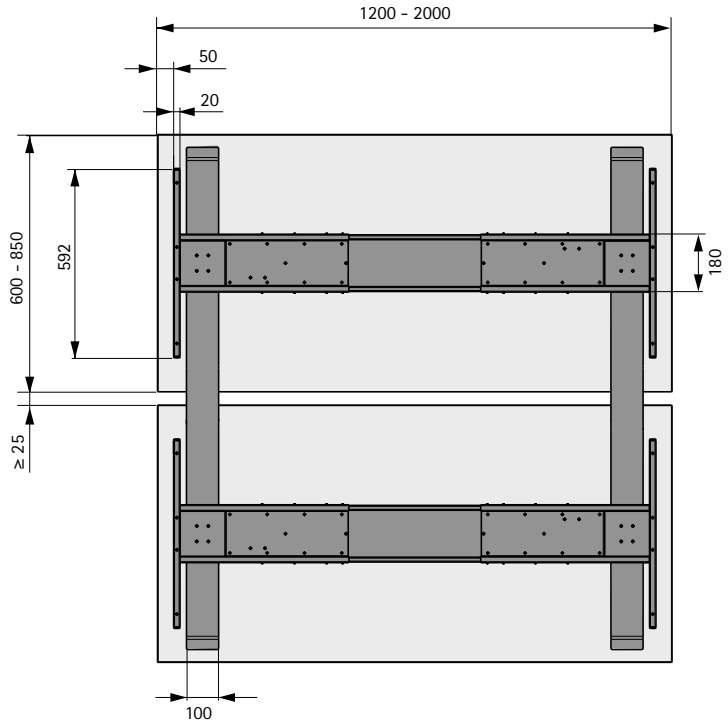

Příklad plánování, stolová podnož ve tvaru U

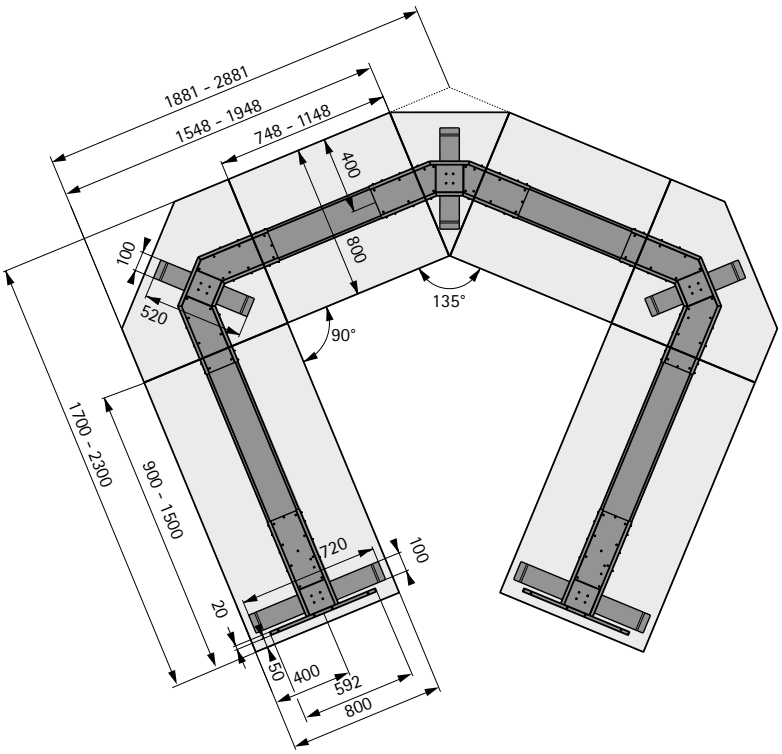

Příklad konfigurace oválného konferenčního stolu

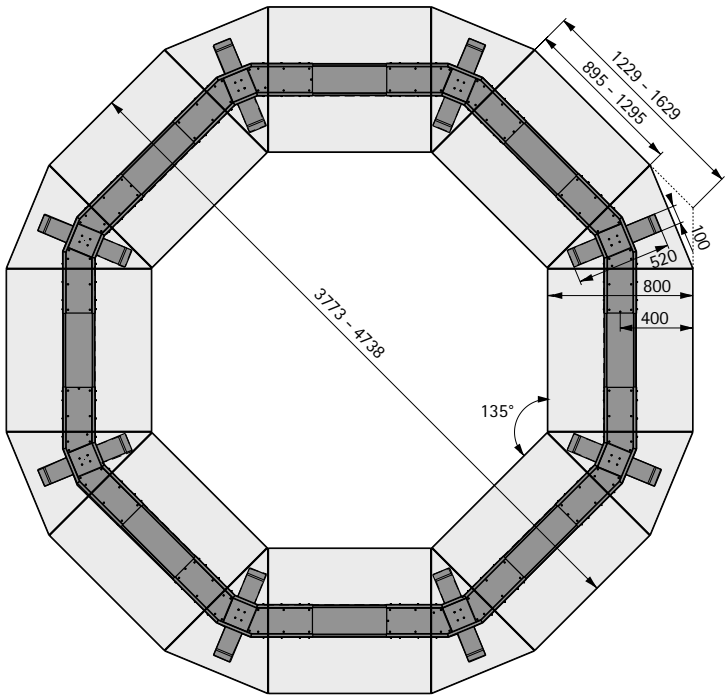

Rozměry

Příklad konfigurace obdélníkového konferenčního stolu

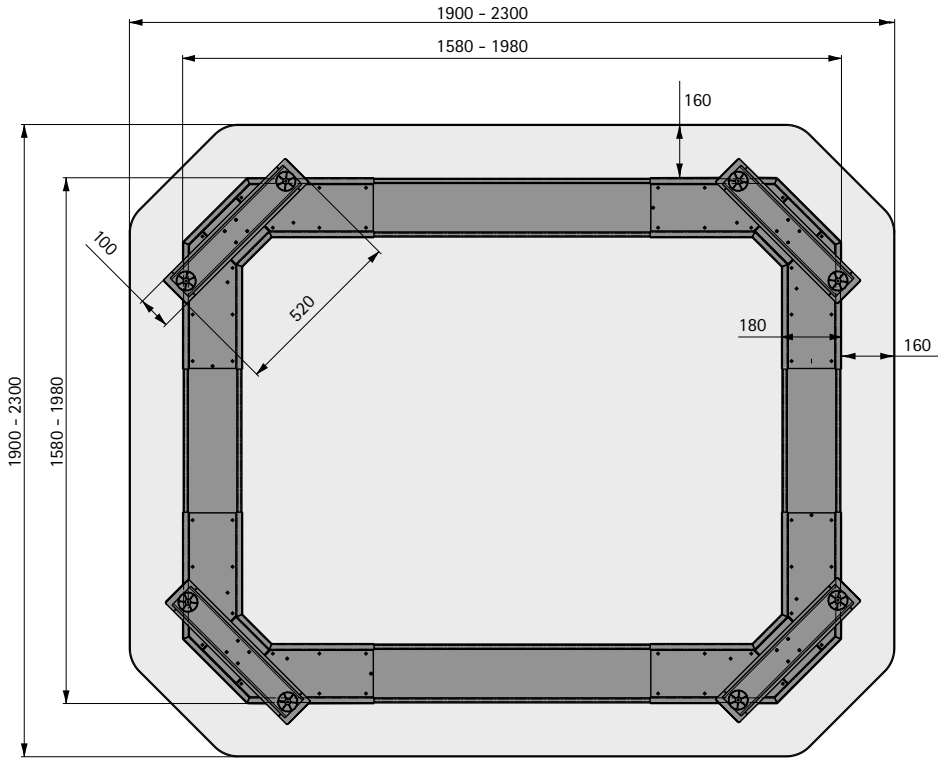

Příklad konfigurace příručního stolu obdélníkového a kruhového

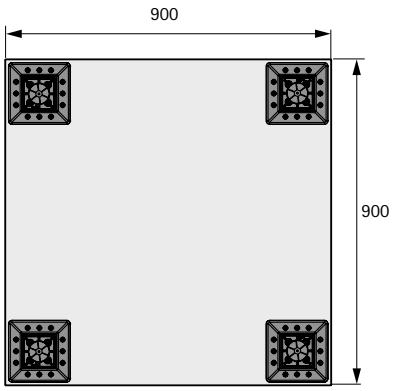

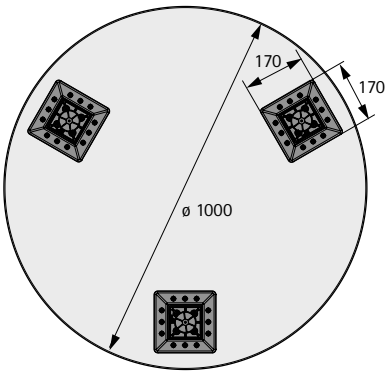

Kritéria kvality

- Statické a dynamické zkoušky zatížení
- Dlouhodobé zkoušky
- 100% kontrola každého sloupu
- Stolová podnož se stolovou deskou prošla zkouškami TÜV

Dlouhodobý test

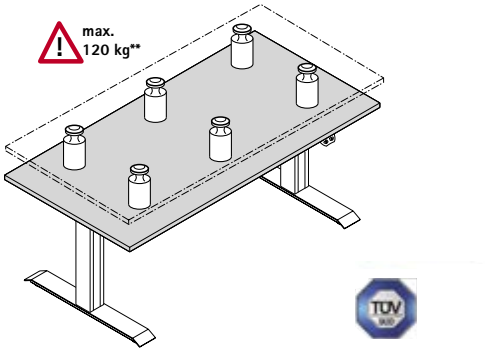

Stolové nohy se zátěží 120 kg** absolvují cyklické pohyby nahoru a dolů.

** včetně hmotnosti stolové desky a nosníku

Normy a směrnice

1. Pro vypracování EU prohlášení pro LegaDrive System byly použity následující směrnice:

   2006 / 42 / EG Směrnice o strojních zařízeních
   2014 / 35 / EU Směrnice o elektrických zařízeních nízkého napětí
   2014 / 30 / EU Směrnice o elektromagnetické kompatibilitě

   Kromě toho byly aplikovány tyto harmonizované evropské normy:

   EN ISO 12100 Bezpečnost strojních zařízení
   Všeobecné zásady pro konstrukci - Posouzení rizika a snižování rizika

   EN 13845 Bezpečnost strojních zařízení
   Nejmenší mezery k zamezení stlačení částí lidského těla

   EN ISO 13857 Bezpečnost strojních zařízení
   Bezpečné vzdálenosti k zamezení dosahu do nebezpečných prostor horními a dolními končetinami

   DIN EN 60335-1 Bezpečnost elektrických zařízení
   pro domácnost a podobné účely -
   Část 1: Všeobecné požadavky

   EN 61000-6-2
   EN 61000-6-3
   EN 61000-3-2
   EN 61000-3-3

   EN 62479 Elektromagnetická pole (EMF)

2. Kromě norem a směrnic, které musí být dodrženy pro EU prohlášení o začlenění, splňuje systém LegaDrive následující normy, předpisy a mezní hodnoty:

   DIN EN ISO 13849-1 Kategorie B, Performance Level b

   2011 / 65 / EU RoHS

   REACH

   DIN EN 527-1 / DIN EN 527-2 /
   AfPS GS 2014 : 01 PAK / EK5/AK3 13-01

3. LegaDrive System se stolovou deskou je v souladu s GS.

4. Všechny vyrobené sloupy LegaDrive jsou podrobovány 100% kontrole.

5. LegaDrive System má nízkou spotřebu energie, v pohotovostním režimu je to ≤ 0,3 W.

6. Při výrobě dílů je kladen důraz na šetrné nakládání se zdroji, zejména s energií.

7. Při výběru materiálů je kladen důraz na možnost jejich pozdější recyklace.

8. LegaDrive System je v průběhu intenzivních dlouhodobých zkoušek testován na dlouholetý spolehlivý provoz.

New



Zdraví a produktivita na pracovišti

Výškově nastavitelné stolové podnože Steelforce vnáší pohyb do každodenního kancelářského života. To posiluje tělo, zvyšuje schopnost koncentrace a výkonnost. Málo místa v Home office? Naše řešení stolových podnoží s krátkými dolními patkami zajišťuje lepší ergonomii a komfort i pro malé stoly. Hlučná velkoprostorová kancelář? Naše atraktivní akustické dělicí stěny nabízejí profesionální řešení situací, kdy je blízko u sebe více stolů, ale vy se přesto potřebujete soustředit na práci. Široký sortiment systémů pro úložné prostory a vedení kabelů zajišťuje pořádek a příjemné prostředí na každém pracovišti. Ať už je kancelář domácí nebo standardní: všechny naše systémy se snadno instalují, jsou kvalitně zpracovány a navrženy pro bezpečné a nepřetržité používání.

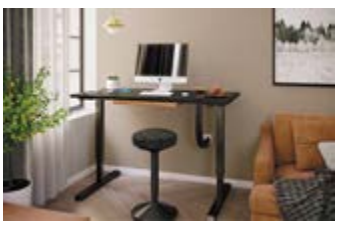

Home Office Upgrade:
Řada Steelforce Pro, manuální nebo motorická stolová podnož šetří místo a náklady.



Výkon v kanceláři:
Řada Steelforce Pro SLS zaujme vysokou stabilitou a čistým designem.



Atraktivní možnosti vybavení:
Dekorativní stolové nohy z bambusu či individuálního materiálu oživí interiér zajímavými akcenty.

Zjistěte více:
Inspiraci a další podrobnosti o výrobcích naleznete na našich webových stránkách.

hettich.com/short/cfafbd



Stolové podnože, sady
▸ Přehled sortimentu a technické porovnání **1120 – 1121**



Součásti stolových podnoží **1132 – 1135**



Kabelová uložení **1136 – 1144**

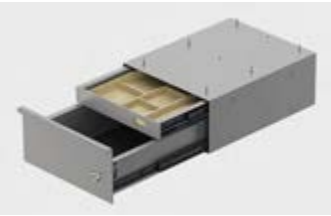

Úložný prostor **1145 – 1152**



Příslušenství ke stolům **1153 – 1154**



Elektronické příslušenství **1155 – 1157**

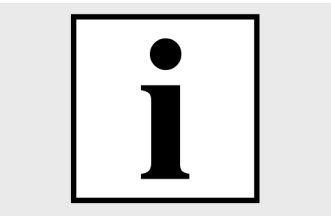

Kritéria kvality **1158**

Hettich technický asistent
▸ Montáž
▸ Seřízení
▸ Služby

hettich.com/short/eju6gv3

Stolové podnože Steelforce

Přehled sortimentu a technické porovnání

	670, 671, 673, 670 Bench	570	470
			
Strana	1122 - 1125	1126	1127
Pohon	▸ Elektromotorem	▸ Elektromotorem	▸ Elektromotorem
Teleskop	▸ Dvojitý teleskop	▸ Jednoduchý teleskop	▸ Dvojitý teleskop
Zdvih	▸ 660 mm	▸ 490 mm	▸ 660 mm
Rozsah seřízení	▸ 625 - 1285 mm	▸ 700 - 1190 mm	▸ 617 - 1277 mm
Nosnost	▸ 120 kg ▸ Úhlová varianta: 150 kg	▸ 120 kg	▸ 120 kg
Geometrie stolové podnože	▸ Obdélníková stolová deska ▸ 90° stolová deska ▸ 135° stolová deska ▸ Bench dvojitá stolová deska	▸ Obdélníková stolová deska	▸ Obdélníková stolová deska
Barva stolové podnože	▸ Stříbrná ▸ Černá ▸ Bílá	▸ Stříbrná ▸ Černá ▸ Bílá	▸ Stříbrná ▸ Černá ▸ Bílá
Průřez sloupu	▸ 60 x 90 mm	▸ 60 x 90 mm	▸ 70 x 70 mm
Pro šířku stolové desky	▸ 1200 - 2000 mm (Úhlové varianty se liší)	▸ 1200 - 2000 mm	▸ 1200 - 2000 mm
Pro hloubku stolové desky	▸ 750 - 900 mm (Varianta Bench se liší)	▸ 750 - 900 mm	▸ 750 - 900 mm

Stolové podnože Steelforce

Přehled sortimentu a technické porovnání

370	300, 300 slim, 310 HC slim
	
1128	1129 - 1131
▸ Elektromotorem	▸ Manuálně klikou ▸ Elektromotorem
▸ Jednoduchý teleskop	▸ Jednoduchý teleskop
▸ 490 mm	▸ Ruční klikou: 480 mm ▸ Elektromotorem: 490 mm
▸ 692 - 1182 mm	▸ Ruční klikou: 700 - 1180 mm ▸ Elektromotorem: 690 - 1180 mm
▸ 120 kg	▸ Ruční klikou: 60 kg ▸ Elektromotorem: 100 kg
▸ Obdélníková stolová deska	▸ Obdélníková stolová deska
▸ Stříbrná ▸ Černá ▸ Bílá	▸ Černá ▸ Bílá
▸ 70 x 70 mm	▸ Ruční klikou: 64 x 64 mm ▸ Elektromotorem: 60 x 60 mm
▸ 1200 - 2000 mm	▸ Ruční klikou: 1100 - 1600 mm ▸ Elektromotorem: 1100 - 1800 mm
▸ 750 - 900 mm	▸ 750 - 800 mm ▸ Varianta slim: 600 - 700 mm

Steelforce Pro 670 SLS Highline



- Stolová podnož s elektromotorickým přestavením výšky
- Zvedací sloup s dvojitým teleskopem 60 x 90 mm
- Pro variabilní velikosti stolové desky:
  - Hloubka 750 - 900 mm
  - Šířka 1200 - 2000 mm
- Výškové seřízení 625 - 1285 mm
- Dráha zdvihu 660 mm
- Nosnost max. 120 kg při rovnoměrném zatížení stolu (nosnost = užitečná zátěž + hmotnost stolové desky s nosníkem)
- Přestavení výšky s plynulým rozjezdem
- Jmenovité napětí 100 - 240 V / 50 - 60 Hz
- Nízká spotřeba energie (0,3 W v pohotovostním režimu)
- Max. rychlost 39 mm/s
- Kolizní čidlo (nejedná se o ochranu osob)
- Ocel, prášková barva

Sada obsahuje:
- 2 ks sloup
- 2 ks patka nohy Highline 736 mm
- 2 ks nosník stolové desky Highline 600 mm
- 2 ks teleskopická traverza
- 1 ks řídicí jednotka
- 1 ks ovladač
- 1 ks napájecí kabel délky 1800 mm s vidlicí Euro
- Montážní materiál
- Montážní návod

Barva	Obj. číslo	Bal.
stříbrná	**9 309 760**	1 sada
černá	**9 309 761**	1 sada
bílá	**9 309 762**	1 sada

Příklad

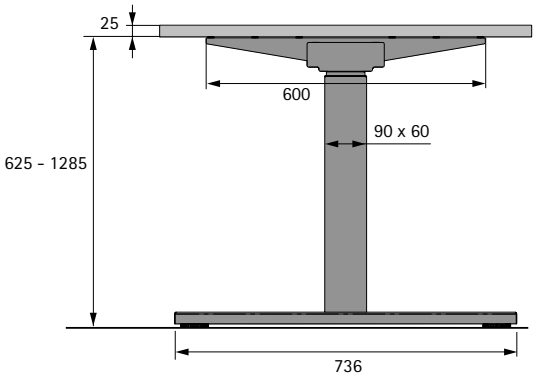

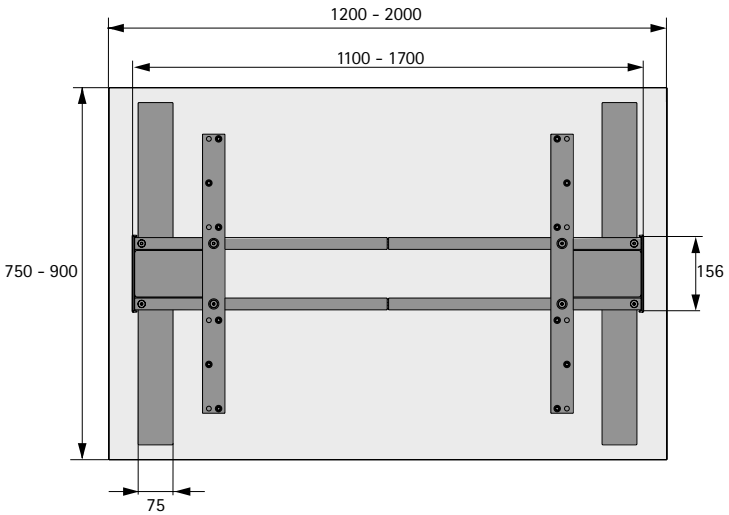

Upozornění

- Kabelová uložení 1136 - 1144
- Úložný prostor 1145 - 1152
- Příslušenství ke stolům 1153 - 1154
- Elektronické příslušenství 1155 - 1157

hettich.com/short/5i2qwec

Steelforce Pro 671 SLS Highline 90° XL



- Stolová podnož výškově seřiditelná pomocí elektromotoru pro úhlové sestavy
- Zvedací sloup s dvojitým teleskopem 60 x 90 mm
- Pro variabilní velikosti stolové desky:
  - Hloubka 750 - 900 mm
  - Šířka 1200 - 2000 mm a 1400 - 2000 mm
- Výškové seřízení 625 - 1285 mm
- Dráha zdvihu 660 mm
- Nosnost max. 150 kg při rovnoměrném zatížení stolu (nosnost = užitečná zátěž + hmotnost stolové desky s nosníkem)
- Přestavení výšky s plynulým rozjezdem
- Jmenovité napětí 100 - 240 V / 50 - 60 Hz
- Nízká spotřeba energie (0,3 W v pohotovostním režimu)
- Max. rychlost 39 mm/s
- Kolizní čidlo (nejedná se o ochranu osob)
- Ocel, prášková barva

Sada obsahuje:
- 3 ks sloup
- 2 ks patka nohy Highline 736 mm
- 1 ks patka nohy Highline 584 mm
- 3 ks nosník stolové desky Highline 600 mm
- 4 ks teleskopická traverza
- 1 ks řídicí jednotka
- 1 ks ovladač
- 1 ks napájecí kabel délky 1800 mm s vidlicí Schuko
- Montážní materiál
- Montážní návod

Barva	Obj. číslo	Bal.
stříbrná	**9 311 358**	1 sada
černá	**9 311 391**	1 sada
bílá	**9 311 392**	1 sada

Příklad

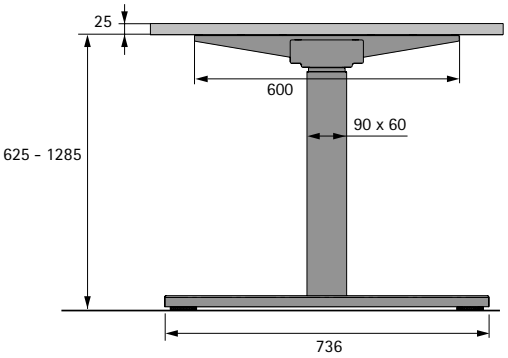

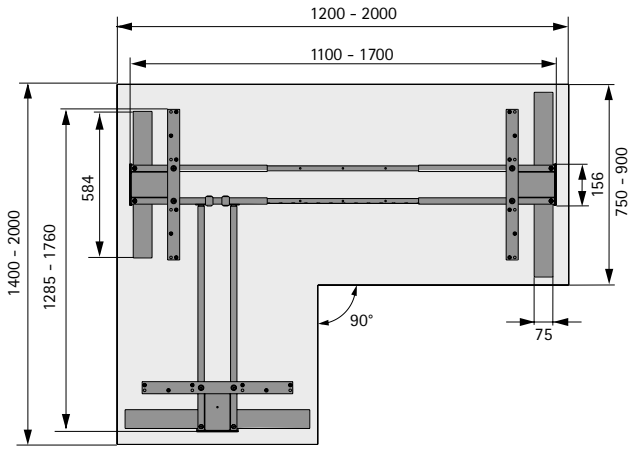

Upozornění

Kabelová uložení	1136 - 1144
Úložný prostor	1145 - 1152
Příslušenství ke stolům	1153 - 1154
Elektronické příslušenství	1155 - 1157

hettich.com/short/587rcdx

Steelforce Pro 673 SLS Highline 135° XL



- Stolová podnož výškově seřiditelná pomocí elektromotoru pro úhlové sestavy
- Zvedací sloup s dvojitým teleskopem 60 x 90 mm
- Pro variabilní velikosti stolové desky:
  - Hloubka 750 - 900 mm
  - Šířka 1325 - 2000 mm a 1290 - 2000 mm
- Výškové seřízení 625 - 1285 mm
- Dráha zdvihu 660 mm
- Nosnost max. 150 kg při rovnoměrném zatížení stolu (nosnost = užitečná zátěž + hmotnost stolové desky s nosníkem)
- Přestavení výšky s plynulým rozjezdem
- Jmenovité napětí 100 - 240 V / 50 - 60 Hz
- Nízká spotřeba energie (0,3 W v pohotovostním režimu)
- Max. rychlost 39 mm/s
- Kolizní čidlo (nejedná se o ochranu osob)
- Ocel, prášková barva

Sada obsahuje:
- 3 ks sloup
- 2 ks patka nohy Highline 736 mm
- 1 ks patka nohy Highline 584 mm
- 2 ks nosník stolové desky Highline 600 mm
- 2 ks nosník stolové desky Highline 400 mm
- 4 ks teleskopická traverza
- 1 ks řídicí jednotka
- 1 ks ovladač
- 1 ks napájecí kabel délky 1800 mm s vidlicí Schuko
- Montážní materiál
- Montážní návod

Barva	Obj. číslo	Bal.
stříbrná	**9 311 393**	1 sada
černá	**9 311 394**	1 sada
bílá	**9 311 395**	1 sada

Příklad

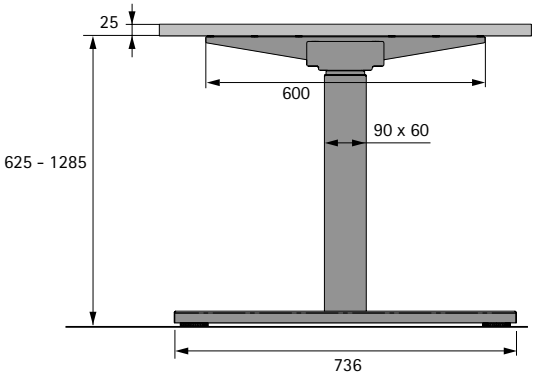

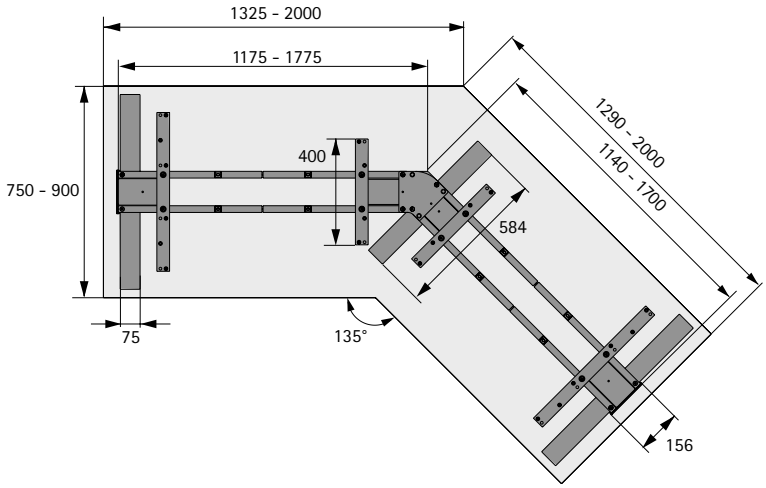

Upozornění

Kabelová uložení	1136 - 1144
Úložný prostor	1145 - 1152
Příslušenství ke stolům	1153 - 1154
Elektronické příslušenství	1155 - 1157

hettich.com/short/n0wnuy2

Steelforce Pro 670 SLS Highline Bench



- Stolová podnož výškově seřiditelná pomocí elektromotoru pro dvojmístné pracoviště Bench
- Zvedací sloup s dvojitým teleskopem 60 x 90 mm
- Pro variabilní velikosti stolové desky:
  - Hloubka 650 - 800 mm
  - Šířka 1200 - 2000 mm
- Výškové seřízení 625 - 1285 mm
- Dráha zdvihu 660 mm
- Nosnost max. 120 kg při rovnoměrném zatížení stolu (nosnost = užitečná zátěž + hmotnost stolové desky s nosníkem) na jedno pracoviště
- Přestavení výšky s plynulým rozjezdem
- Jmenovité napětí 100 - 240 V / 50 - 60 Hz
- Nízká spotřeba energie (0,3 W v pohotovostním režimu) na jedno pracoviště
- Max. rychlost 39 mm/s
- Kolizní čidlo (nejedná se o ochranu osob)
- Ocel, prášková barva

Sada obsahuje:
- 4 ks sloup se seřiditelnou patkou
- 4 ks nosník stolové desky Highline 600 mm
- 4 ks teleskopická traverza
- 2 ks příčná traverza
- 2 ks řídicí jednotka
- 2 ks ovladač
- 2 ks napájecí kabel délky 1800 mm s vidlicí Euro
- Montážní materiál
- Montážní návod

Barva	Obj. číslo	Bal.
stříbrná	**9 311 397**	1 sada
černá	**9 311 398**	1 sada
bílá	**9 311 400**	1 sada

Příklad

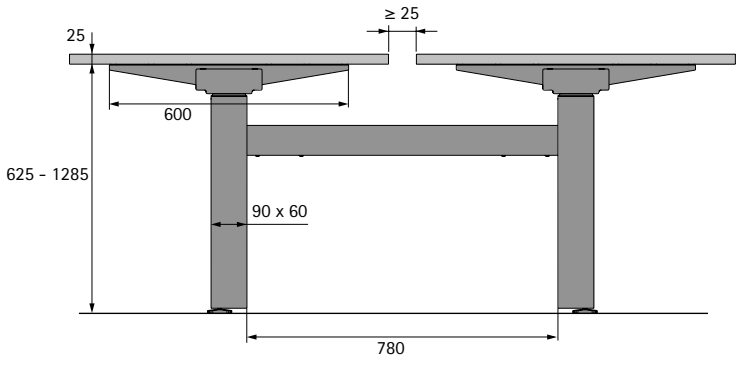

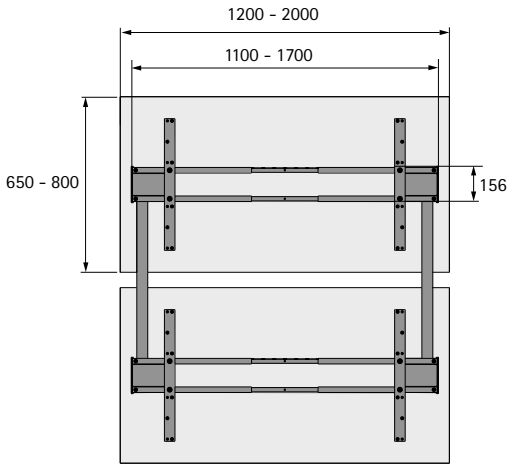

Upozornění

- Kabelová uložení 1136 - 1144
- Úložný prostor 1145 - 1152
- Příslušenství ke stolům 1153 - 1154
- Elektronické příslušenství 1155 - 1157

hettich.com/short/hqz98mz

Steelforce Pro 570 SLS Highline



- Stolová podnož s elektromotorickým přestavením výšky
- Zvedací sloup s jednoduchým teleskopem 60 x 90 mm
- Pro variabilní velikosti stolové desky:
  - Hloubka 750 - 900 mm
  - Šířka 1200 - 2000 mm
- Výškové seřízení 700 - 1190 mm
- Dráha zdvihu 490 mm
- Nosnost max. 120 kg při rovnoměrném zatížení stolu (nosnost = užitečná zátěž + hmotnost stolové desky s nosníkem)
- Přestavení výšky s plynulým rozjezdem
- Jmenovité napětí 100 - 240 V / 50 - 60 Hz
- Nízká spotřeba energie (0,3 W v pohotovostním režimu)
- Max. rychlost 39 mm/s
- Kolizní čidlo (nejedná se o ochranu osob)
- Ocel, prášková barva

Sada obsahuje:
- 2 ks sloup
- 2 ks patka nohy Highline 736 mm
- 2 ks nosník stolové desky Highline 600 mm
- 2 ks teleskopická traverza
- 1 ks řídicí jednotka
- 1 ks ovladač
- 1 ks napájecí kabel délky 1800 mm s vidlicí Euro
- Montážní materiál
- Montážní návod

Barva	Obj. číslo	Bal.
stříbrná	**9 309 757**	1 sada
černá	**9 309 758**	1 sada
bílá	**9 309 759**	1 sada

Příklad

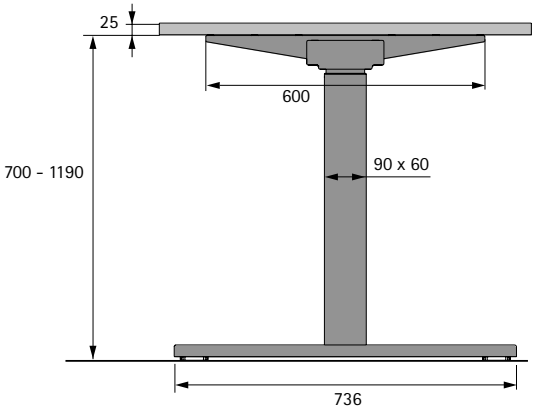

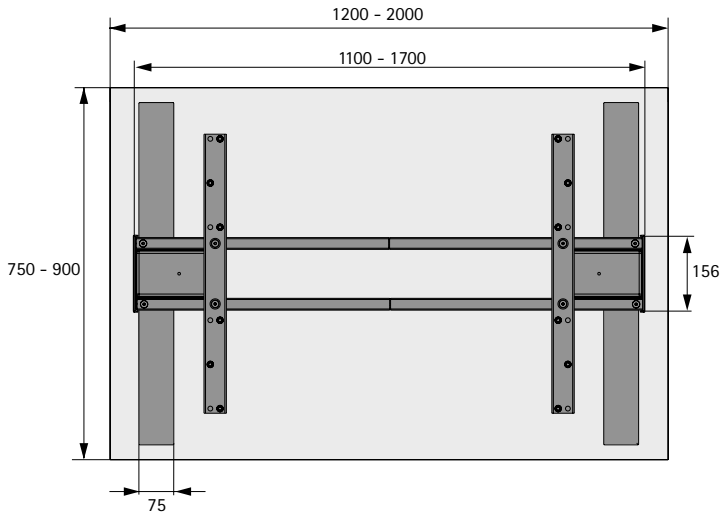

Upozornění

- Kabelová uložení 1136 - 1144
- Úložný prostor 1145 - 1152
- Příslušenství ke stolům 1153 - 1154
- Elektronické příslušenství 1155 - 1157

hettich.com/short/epzrk24

Steelforce Pro 470 SLS



- Stolová podnož s elektromotorickým přestavením výšky
- Zvedací sloup s dvojitým teleskopem 70 x 70 mm
- Pro variabilní velikosti stolové desky:
  - Hloubka 750 - 900 mm
  - Šířka 1200 - 2000 mm
- Výškové seřízení 617 - 1277 mm
- Dráha zdvihu 660 mm
- Nosnost max. 120 kg při rovnoměrném zatížení stolu (nosnost = užitečná zátěž + hmotnost stolové desky s nosníkem)
- Přestavení výšky s plynulým rozjezdem
- Jmenovité napětí 100 - 240 V / 50 - 60 Hz
- Nízká spotřeba energie (0,3 W v pohotovostním režimu)
- Max. rychlost 39 mm/s
- Kolizní čidlo (nejedná se o ochranu osob)
- Ocel, prášková barva

Sada obsahuje:
- 2 ks sloup
- 2 ks patka nohy 750 mm
- 2 ks nosník stolové desky 600 mm
- 2 ks teleskopická traverza
- 1 ks řídicí jednotka
- 1 ks ovladač
- 1 ks napájecí kabel délky 1800 mm s vidlicí Euro
- Montážní materiál
- Montážní návod

Barva	Obj. číslo	Bal.
stříbrná	**9 309 754**	1 sada
černá	**9 309 755**	1 sada
bílá	**9 309 756**	1 sada

Příklad

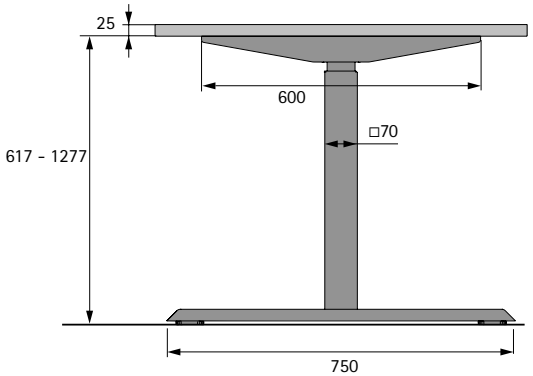

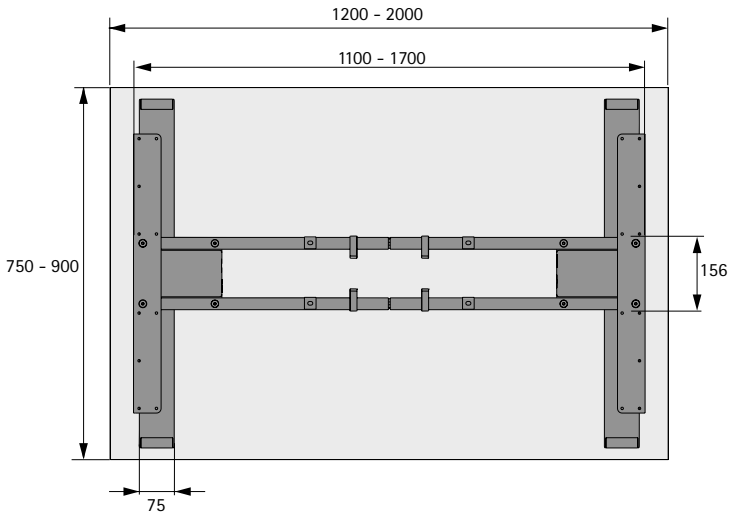

Upozornění

- Kabelová uložení 1136 - 1144
- Úložný prostor 1145 - 1152
- Příslušenství ke stolům 1153 - 1154
- Elektronické příslušenství 1155 - 1157

hettich.com/short/ot3kuxy

Steelforce Pro 370 SLS



- Stolová podnož s elektromotorickým přestavením výšky
- Zvedací sloup s jednoduchým teleskopem 70 x 70 mm
- Pro variabilní velikosti stolové desky:
  - Hloubka 750 - 900 mm
  - Šířka 1200 - 2000 mm
- Výškové seřízení 692 - 1182 mm
- Dráha zdvihu 490 mm
- Nosnost max. 120 kg při rovnoměrném zatížení stolu (nosnost = užitečná zátěž + hmotnost stolové desky s nosníkem)
- Přestavení výšky s plynulým rozjezdem
- Jmenovité napětí 100 - 240 V / 50 - 60 Hz
- Nízká spotřeba energie (0,3 W v pohotovostním režimu)
- Max. rychlost 39 mm/s
- Kolizní čidlo (nejedná se o ochranu osob)
- Ocel, prášková barva

Sada obsahuje:
- 2 ks sloup
- 2 ks patka nohy 750 mm
- 2 ks nosník stolové desky 600 mm
- 2 ks teleskopická traverza
- 1 ks řídicí jednotka
- 1 ks ovladač
- 1 ks napájecí kabel délky 1800 mm s vidlicí Euro
- Montážní materiál
- Montážní návod

Barva	Obj. číslo	Bal.
stříbrná	**9 309 751**	1 sada
černá	**9 309 752**	1 sada
bílá	**9 309 753**	1 sada

Příklad

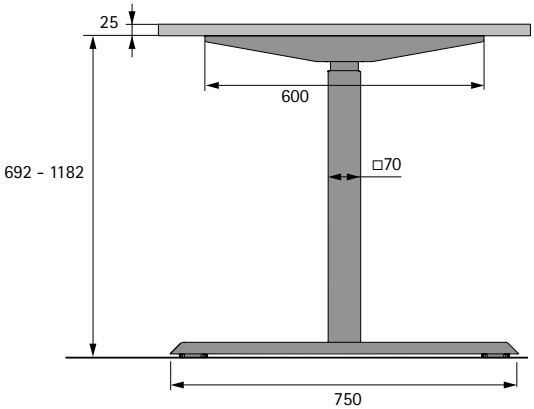

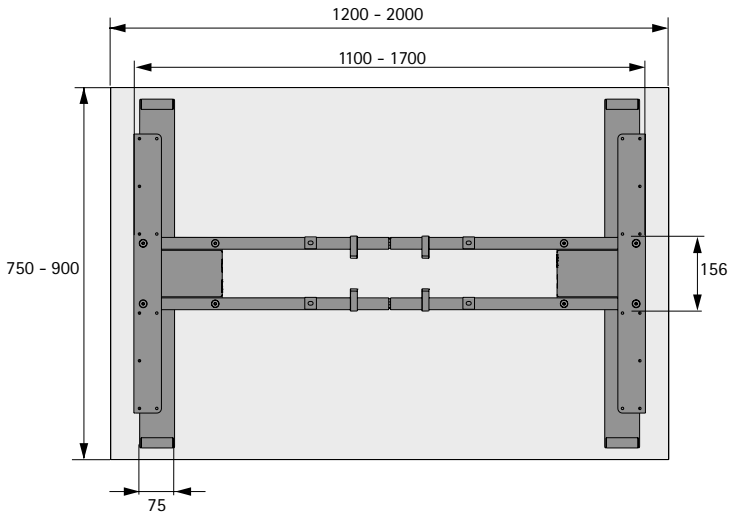

Upozornění

- Kabelová uložení 1136 - 1144
- Úložný prostor 1145 - 1152
- Příslušenství ke stolům 1153 - 1154
- Elektronické příslušenství 1155 - 1157

hettich.com/short/qkqplmm

Steelforce Pro 300



- Stolová podnož s elektromotorickým přestavením výšky
- Zvedací sloup s jednoduchým teleskopem 60 x 60 mm
- Pro variabilní velikosti stolové desky:
  - Hloubka 750 - 800 mm
  - Šířka 1100 - 1800 mm
- Výškové seřízení 690 - 1180 mm
- Dráha zdvihu 490 mm
- Nosnost max. 100 kg při rovnoměrném zatížení stolu (nosnost = užitečná zátěž + hmotnost stolové desky s nosníkem)
- Přestavení výšky s plynulým rozjezdem
- Jmenovité napětí 100 - 240 V / 50 - 60 Hz
- Nízká spotřeba energie (0,3 W v pohotovostním režimu)
- Max. rychlost 39 mm/s
- Kolizní čidlo (nejedná se o ochranu osob)
- Ocel, prášková barva

Sada obsahuje:
- 2 ks sloup
- 2 ks patka nohy 750 mm
- 2 ks nosník stolové desky 600 mm
- 2 ks teleskopická traverza
- 1 ks řídicí jednotka
- 1 ks ovladač
- 1 ks napájecí kabel délky 1800 mm s vidlicí Euro
- Montážní materiál
- Montážní návod

Barva	Obj. číslo	Bal.
černá	**9 309 791**	1 sada
bílá	**9 309 792**	1 sada

Příklad

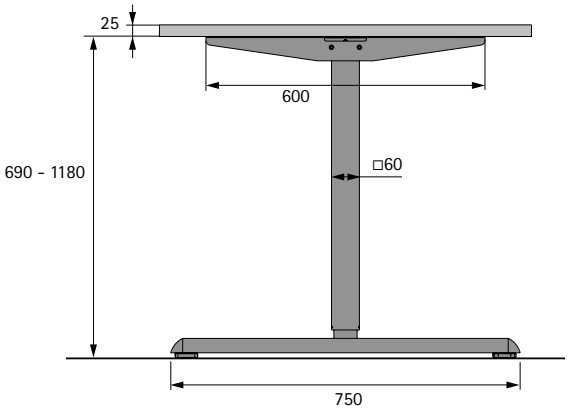

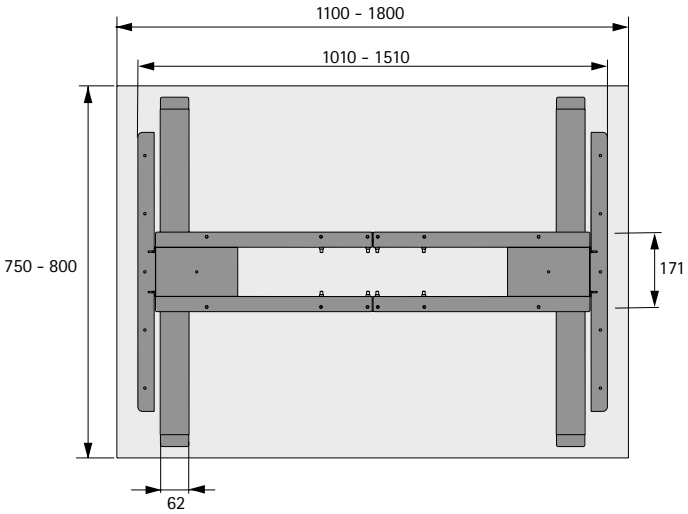

Upozornění

- Kabelová uložení 1136 - 1144
- Úložný prostor 1145 - 1152
- Příslušenství ke stolům 1153 - 1154
- Elektronické příslušenství 1155 - 1157

hettich.com/short/aqqyw2v

Steelforce Pro 300 slim



- Stolová podnož s elektromotorickým přestavením výšky
- Zvedací sloup s jednoduchým teleskopem 60 x 60 mm
- Pro variabilní velikosti stolové desky:
  - Hloubka 600 - 700 mm
  - Šířka 1100 - 1800 mm
- Výškové seřízení 690 - 1180 mm
- Dráha zdvihu 490 mm
- Nosnost max. 100 kg při rovnoměrném zatížení stolu (nosnost = užitečná zátěž + hmotnost stolové desky s nosníkem)
- Přestavení výšky s plynulým rozjezdem
- Jmenovité napětí 100 - 240 V / 50 - 60 Hz
- Nízká spotřeba energie (0,3 W v pohotovostním režimu)
- Max. rychlost 39 mm/s
- Kolizní čidlo (nejedná se o ochranu osob)
- Ocel, prášková barva

Sada obsahuje:
- 2 ks sloup
- 2 ks patka nohy 600 mm
- 2 ks nosník stolové desky 447 mm
- 2 ks teleskopická traverza
- 1 ks řídicí jednotka
- 1 ks ovladač
- 1 ks napájecí kabel délky 1800 mm s vidlicí Euro
- Montážní materiál
- Montážní návod

Barva	Obj. číslo	Bal.
černá	**9 309 793**	1 sada
bílá	**9 309 794**	1 sada

Příklad

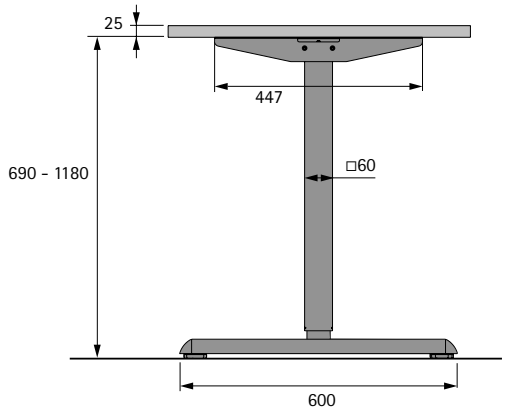

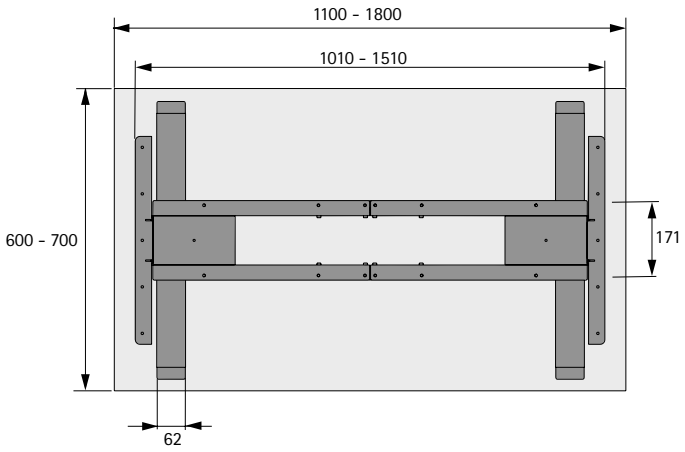

Upozornění

- Kabelová uložení 1136 - 1144
- Úložný prostor 1145 - 1152
- Příslušenství ke stolům 1153 - 1154
- Elektronické příslušenství 1155 - 1157

hettich.com/short/b54me7m

Steelforce Pro 310 HC slim



- Manuálně výškově seřiditelná stolová podnož
- Zvedací sloup s jednoduchým teleskopem 64 x 64 mm
- Pro variabilní velikosti stolové desky:
  - Hloubka 600 - 700 mm
  - Šířka 1100 - 1600 mm
- Výškové seřízení 700 - 1180 mm
- Dráha zdvihu 480 mm
- Nosnost max. 60 kg při rovnoměrném zatížení stolu (nosnost = užitečná zátěž + hmotnost stolové desky s nosníkem)
- Ocel, prášková barva

Sada obsahuje:
- 2 ks sloup
- 2 ks patka nohy 600 mm
- 2 ks nosník stolové desky 490 mm
- 2 ks teleskopická traverza
- 1 ks ruční klika
- Montážní materiál
- Montážní návod

Barva	Obj. číslo	Bal.
černá	**9 309 795**	1 sada
bílá	**9 309 796**	1 sada

Příklad

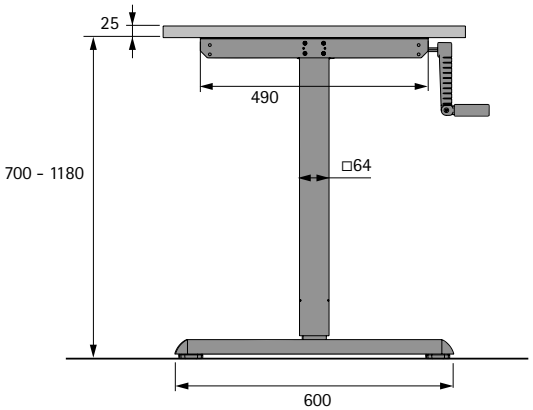

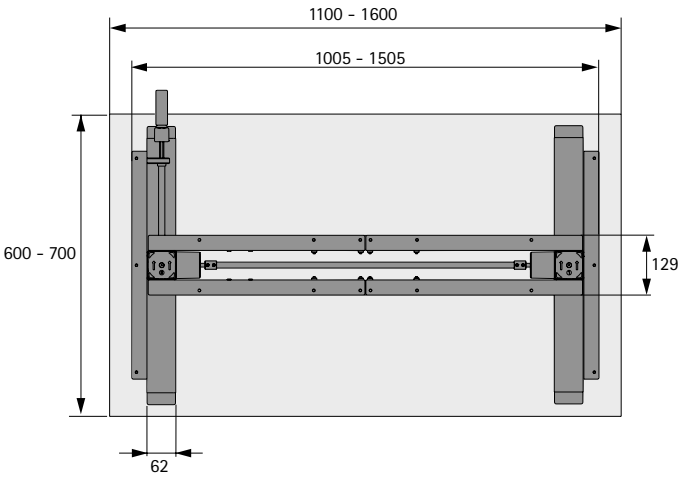

Upozornění

- Kabelová uložení 1136 - 1144
- Úložný prostor 1145 - 1152
- Příslušenství ke stolům 1153 - 1154
- Elektronické příslušenství 1155 - 1157

hettich.com/short/7ngz24

New

Dekorativní stolová noha A



- Dekorativní noha pro stolové podnože Steelforce
- Nahrazuje patku nohy ze sady stolové podnože Pro 570 SLS nebo Pro 670 SLS
- Pro variabilní velikosti stolové desky:
  - Hloubka 800 - 1000 mm
  - Šířka 1200 - 2000 mm
- Nosnost max. 120 kg při rovnoměrném zatížení stolu (nosnost = užitečná zátěž + hmotnost stolové desky s nosníkem)
- Materiál bambus, olejovaná povrchová úprava

Sada obsahuje:
- 2 ks bambusový prvek
- 1 sada upevňovací materiál

Provedení	Obj. číslo	Bal.
černá	9 353 856	1 sada
bílá	9 353 858	1 sada

Rozměry

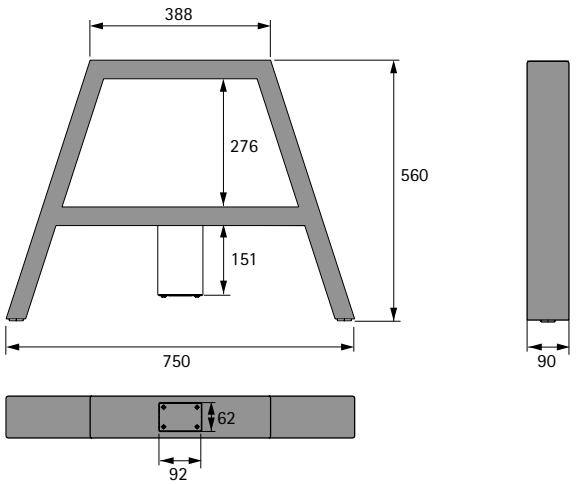

Příklad

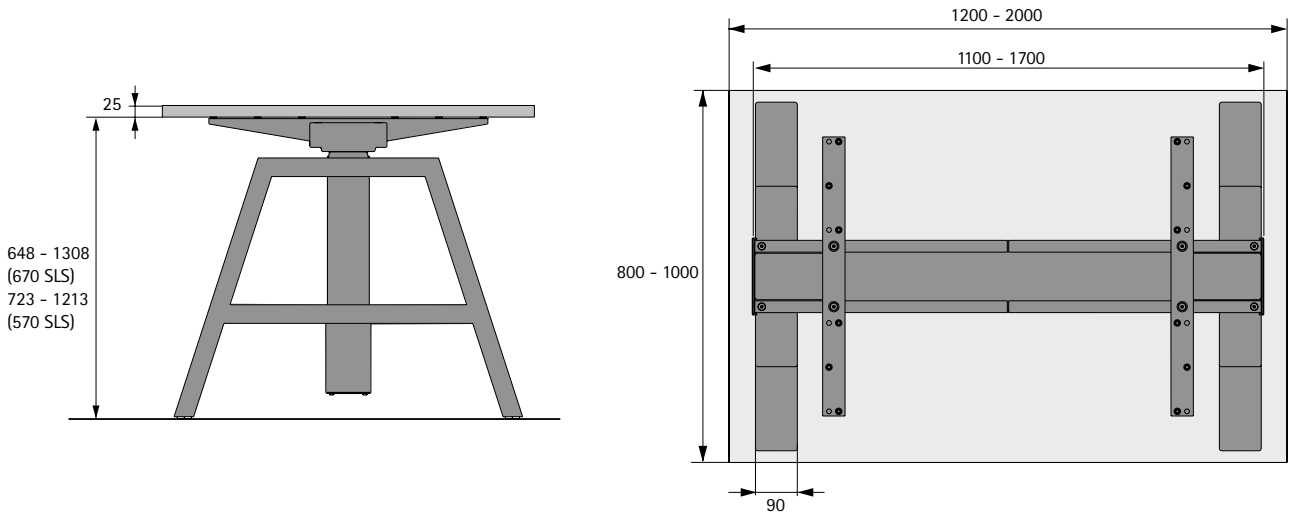

New

Sada upevňovacího materiálu k dekorativní noze



- Sada upevňovacího materiálu k dekorativní noze pro stolové podnože Steelforce
- Lze použít k vytvoření vlastní individuální stolové nohy
- Vhodná k podnožím Steelforce Pro 570 SLS a Pro 670 SLS
- Pro variabilní velikosti stolové desky:
  - Hloubka 800 - 1000 mm
  - Šířka 1200 - 2000 mm
- Nosnost max. 120 kg při rovnoměrném zatížení stolu (nosnost = užitečná zátěž + hmotnost stolové desky s nosníkem)

Sada obsahuje:
- 2 ks upevňovací úhelník, ocel, prášková barva
- Montážní materiál
- Montážní návod

Provedení	Obj. číslo	Bal.
černá	9 353 854	1 sada
bílá	9 353 855	1 sada

Rozměry

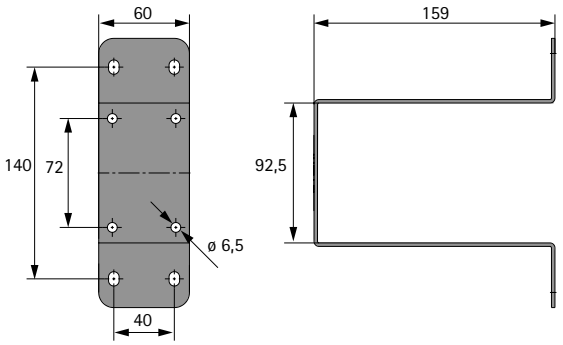

New

Kolečka pro stolové podnože Steelforce



- Sada koleček pro stolové podnože Steelforce
- Černá dekorativní kolečka
- Umožňuje mobilní použití stolových podnoží Steelforce
- Jednoduchá výměna vyrovnávacího šroubu
- Verze se závitem M8 pro podnože Steelforce Pro 300 a Pro 310
- Verze se závitem M10 pro podnože Steelforce Pro 370 SLS, Pro 470 SLS, Pro 570 SLS a Pro 670 SLS

Sada obsahuje:
- 4 ks kolečko se závitem
- z toho 2 kolečka s brzdou
- z toho 2 kolečka bez brzdy

Provedení	Obj. číslo	Bal.
se závitem M8	9 353 309	1 sada
se závitem M10	9 353 307	1 sada

Rozměry

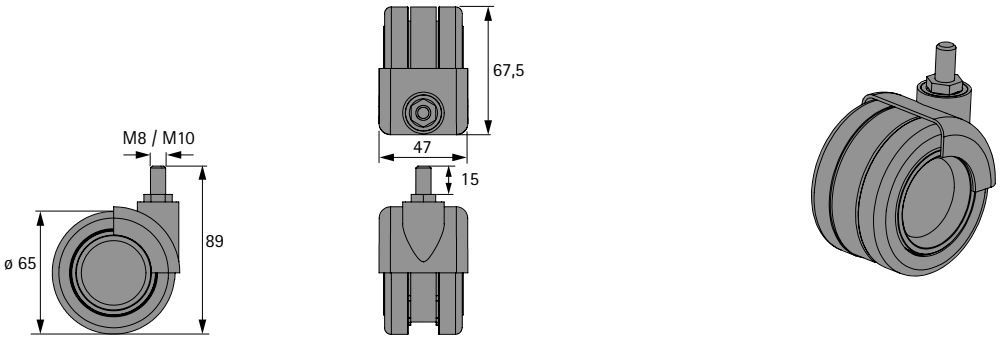

New

Fixní traverzy pro stolové podnože Steelforce SLS



- Traverzy pro speciální šířky stolů
- Traverzy s fixní délkou pro snadné sestavení širokých stolů
- Lze je použít alternativně namísto teleskopických traverz, obsažených v sadách Steelforce SLS
- Vhodné pro podnože Steelforce Pro 370 SLS, Pro 470 SLS, Pro 570 SLS a Pro 670 SLS
- Ocel, prášková barva černá

Sada obsahuje:
- 2 ks fixní traverza

Provedení	Obj. číslo	Bal.
pro šířku stolové desky 2000 mm	9 353 305	1 sada
pro šířku stolové desky 2200 mm	9 353 306	1 sada

Rozměry

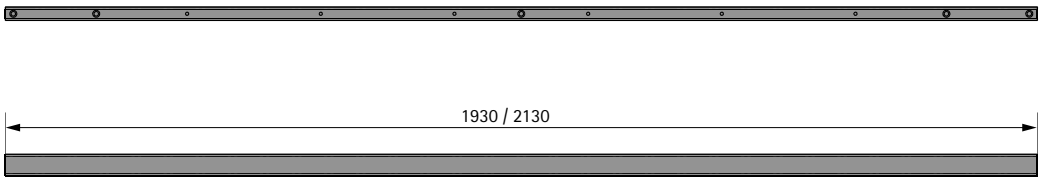

Kabelový žlab Fixed



- Vodorovný kabelový kanál
- Montáž pod stolovou desku
- Šířka 1100 mm
- Výška 150 mm
- Hloubka 85 mm
- Ocel, prášková barva

Sada obsahuje:
- 1 ks kabelový kanál
- Montážní materiál
- Montážní návod

Barva	Obj. číslo	Bal.
stříbrná	**9 309 797**	1 sada
černá	**9 309 798**	1 sada
bílá	**9 309 799**	1 sada

Rozměry

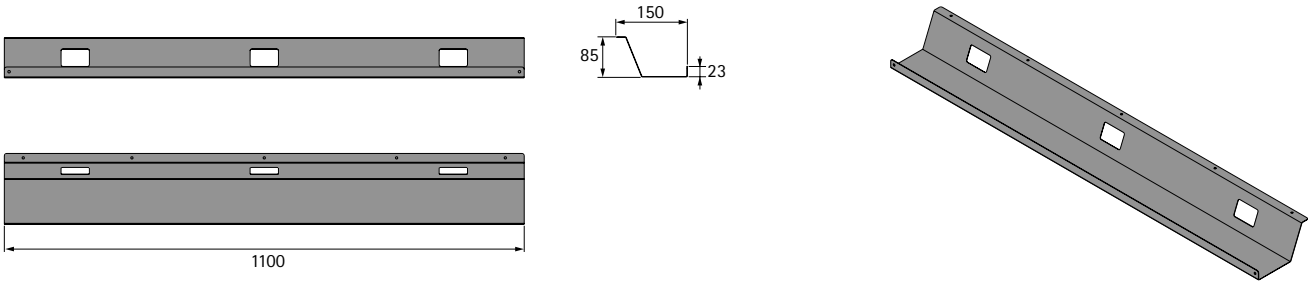

hettich.com/short/uyjp6fk

Kabelový kanál 1200



- Vodorovný kabelový kanál, výškově seřiditelný a sklopný
- Montáž pod stolovou desku
- Šířka 1264 mm
- Výška 92 - 128 mm
- Hloubka 152 mm
- Ocel, prášková barva

Sada obsahuje:
- 1 ks kabelový kanál
- 2 ks držák
- Montážní materiál
- Montážní návod

Barva	Obj. číslo	Bal.
stříbrná	**9 309 800**	1 sada
černá	**9 309 801**	1 sada
bílá	**9 309 802**	1 sada

Rozměry

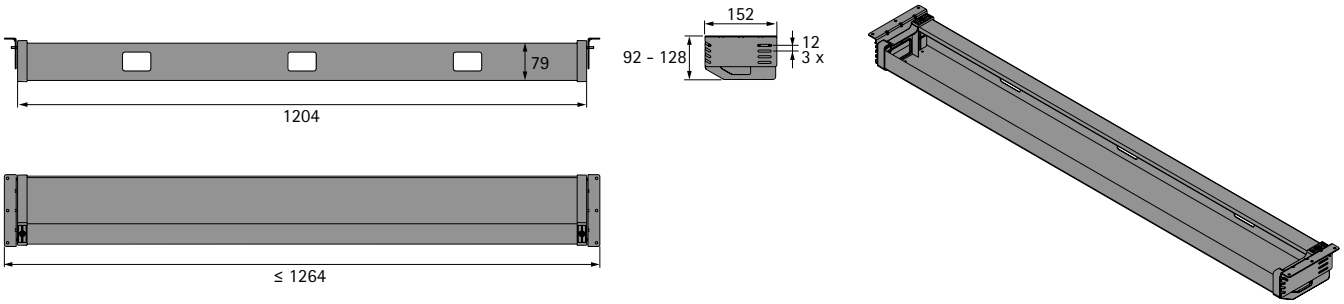

hettich.com/short/uyjp6fk

Kabelový kanál Easy



- Vodorovný kabelový kanál
- Montáž pod stolovou desku
- Šířka 1100 mm
- Výška 135 mm
- Hloubka 205 mm
- Ocel, prášková barva

Sada obsahuje:
- 1 ks kabelový kanál
- Montážní materiál
- Montážní návod

Barva	Obj. číslo	Bal.
stříbrná	**9 309 803**	1 sada
černá	**9 309 804**	1 sada
bílá	**9 309 805**	1 sada

Rozměry

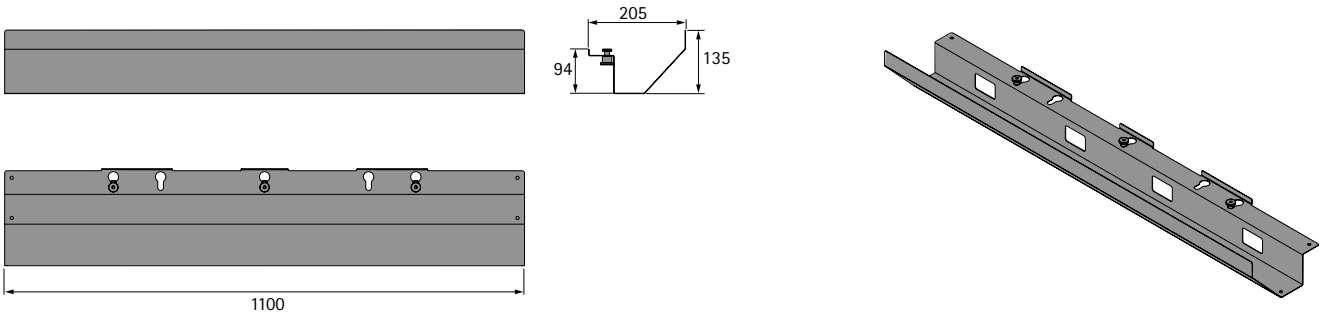

hettich.com/short/uyjp6fk

Kabelový kanál Flex



- Vodorovný kabelový kanál
- Ohebný, lze použít na tvarované výrobky
- Montáž pod stolovou desku
- Šířka 1470 mm
- Výška 62 mm
- Hloubka 82 mm
- Ocel, prášková barva

Sada obsahuje:
- 1 ks kabelový kanál
- Montážní materiál
- Montážní návod

Barva	Obj. číslo	Bal.
černá	**9 309 806**	1 sada
bílá	**9 309 807**	1 sada

Rozměry

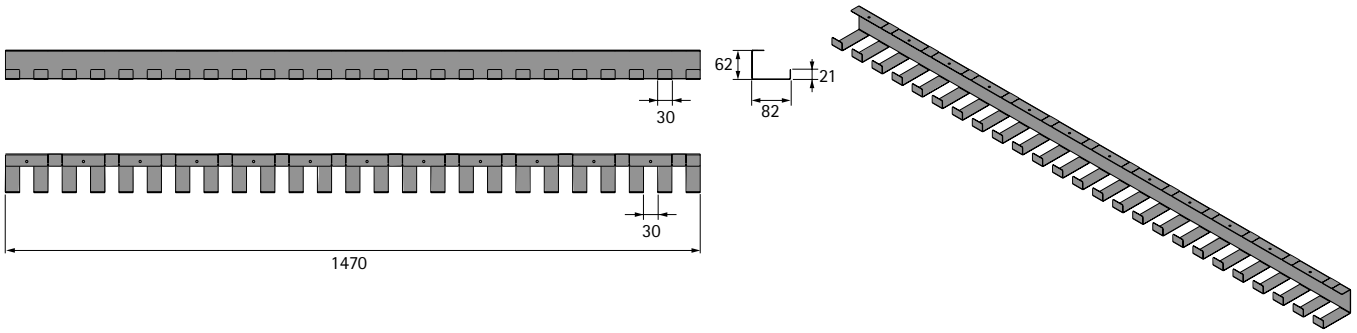

hettich.com/short/uyjp6fk

Kabelový kanál Click



- Vodorovný kabelový kanál, umožňuje jednoduchý přístup
- Montáž pod stolovou desku
- Šířka 1200 mm
- Výška 96 mm
- Hloubka 190 mm
- Ocel, prášková barva

Sada obsahuje:
- 1 ks kabelový kanál
- Montážní materiál
- Montážní návod

Barva	Obj. číslo	Bal.
stříbrná	**9 309 808**	1 sada
černá	**9 309 809**	1 sada
bílá	**9 309 810**	1 sada

Rozměry

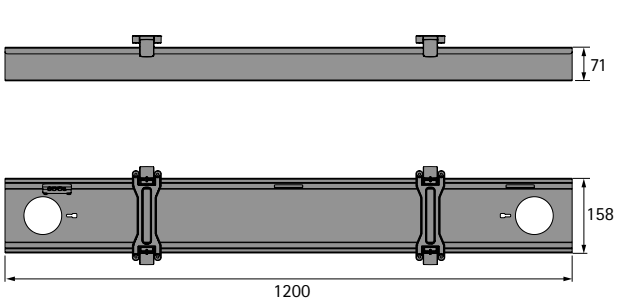

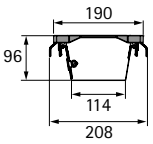

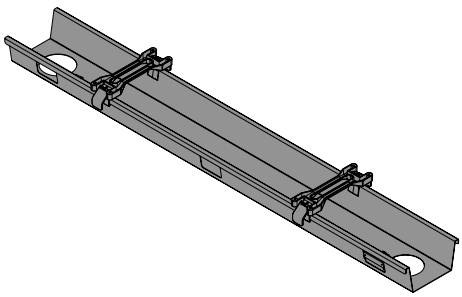

hettich.com/short/uyjp6fk

Kabelový kanál Bambus



- Vodorovný kabelový kanál
- Montáž pod stolovou desku
- Šířka 1150 mm
- Výška 85 mm
- Hloubka 150 mm
- Bambus

Sada obsahuje:
- 1 ks kabelový kanál
- Montážní materiál
- Montážní návod

Obj. číslo	Bal.
9 309 811	1 sada

Rozměry

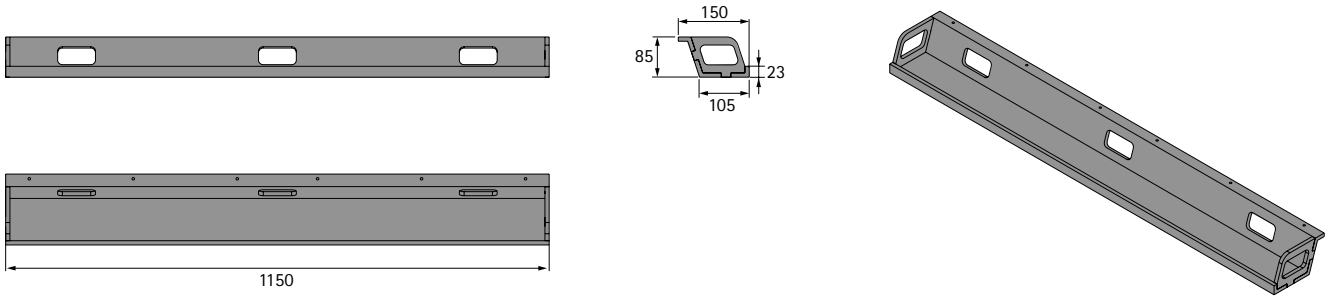

hettich.com/short/uyjp6fk

Kabelový kanál Slim



- Svislý kabelový kanál
- Vede kabely od podlahy ke stolové desce
- Délka 1310 mm
- Rozměr 56 x 26 mm
- Plast

Sada obsahuje:
- 1 ks kabelový kanál
- 1 ks díl k upevnění na stolovou desku
- 1 ks díl k upevnění na podlahu, se závažím
- Montážní materiál

Barva	Obj. číslo	Bal.
stříbrná	**9 309 812**	1 sada
černá	**9 309 813**	1 sada
bílá	**9 309 814**	1 sada

Rozměry

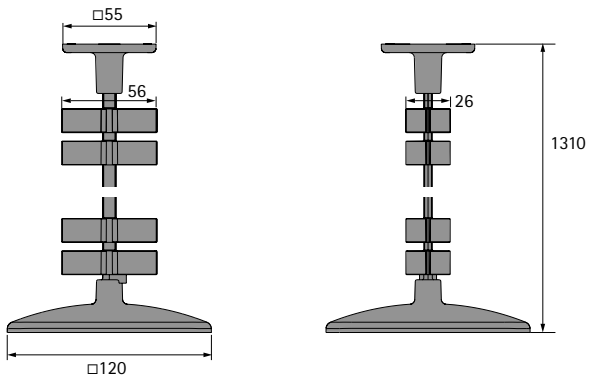

hettich.com/short/uyjp6fk

Magnet pro kabelový kanál Slim



- Magnetický prvek pro optimální vedení kabelového kanálu Slim
- Drží kabelový kanál magneticky na ocelové stolové noze
- Délka 52 mm
- Rozměr 56 x 26 mm
- Plast s vestavěným magnetem

Sada obsahuje:
- 1 ks magnetický prvek

Barva	Obj. číslo	Bal.
stříbrná	**9 309 815**	1 sada
černá	**9 309 816**	1 sada
bílá	**9 309 817**	1 sada

Rozměry

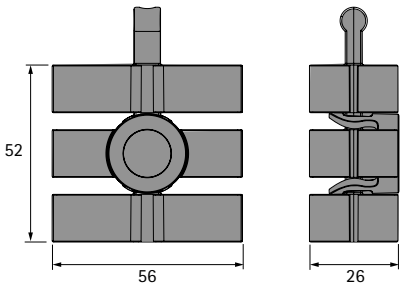

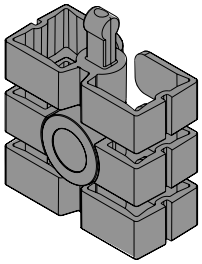

hettich.com/short/uyjp6fk

Kabelová sponka



- Kabelová sponka pro až 3 kabely
- Šířka 60 mm
- Rozměr 22 x 19 mm
- Plast stříbrný

Sada obsahuje:
- 1 kabelová sponka

Obj. číslo	Bal.
9 309 818	1 sada

Rozměry

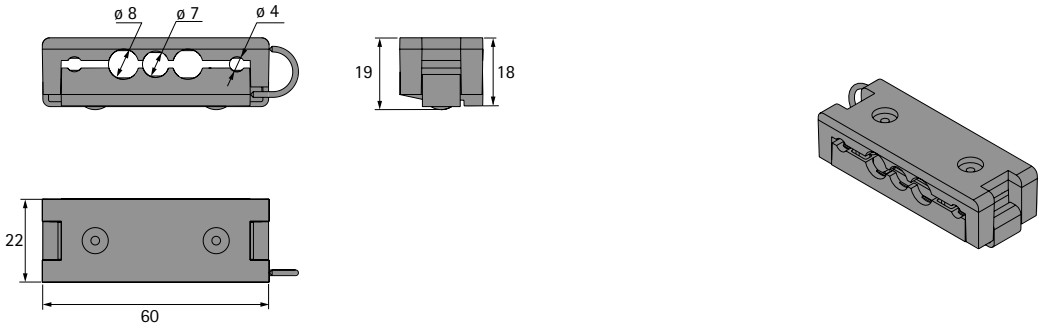

hettich.com/short/uyjp6fk

Zásuvka SN Grip



- Zásuvka se snadným přístupem pod stolovou deskou
- Šířka 425 mm
- Hloubka 265 mm
- Výška 39 mm
- Ocel, prášková barva

Sada obsahuje:
- 1 ks zásuvka
- 1 ks členicí prvek Bambus
- Montážní materiál
- Montážní návod

Barva	Obj. číslo	Bal.
stříbrná	**9 309 819**	1 sada
černá	**9 309 820**	1 sada
bílá	**9 309 821**	1 sada

Rozměry

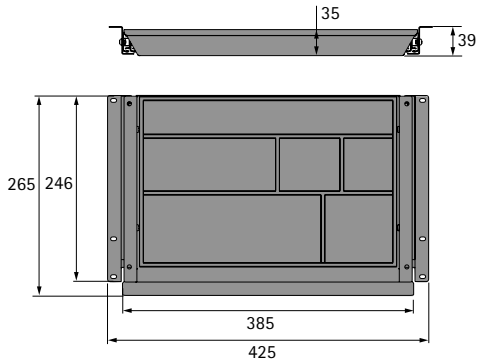

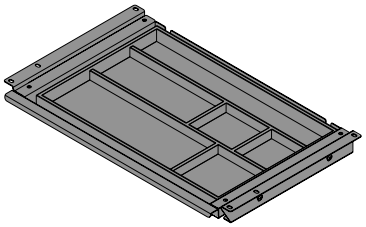

hettich.com/short/yitr0p7

Zásuvka SL Grip



- Širší zásuvka se snadným přístupem pod stolovou deskou
- Šířka 760 mm
- Hloubka 265 mm
- Výška 39 mm
- Ocel, prášková barva

Sada obsahuje:
- 1 ks zásuvka
- 1 ks členicí prvek Bambus
- 1 ks plstěná podložka
- Montážní materiál
- Montážní návod

Barva	Obj. číslo	Bal.
stříbrná	**9 309 822**	1 sada
černá	**9 309 823**	1 sada
bílá	**9 309 824**	1 sada

Rozměry

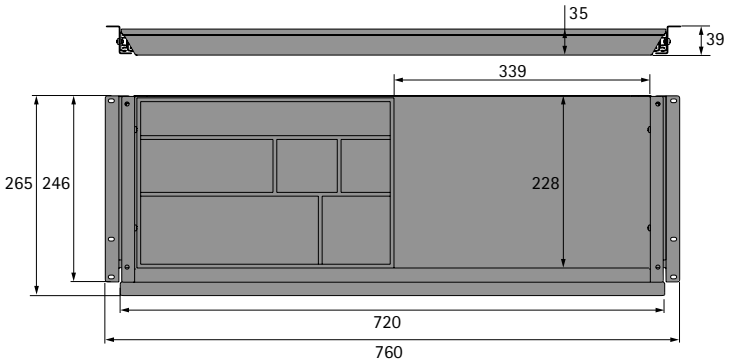

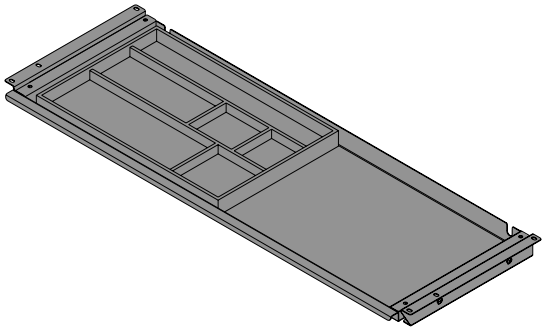

hettich.com/short/yitr0p7

Zásuvka Bambus



- Zásuvka se snadným přístupem pod stolovou deskou
- Šířka 580 mm
- Hloubka 247 mm
- Výška 41 mm
- Bambus

Sada obsahuje:
- 1 ks zásuvka
- 1 ks plstěná podložka
- Montážní materiál
- Montážní návod

Obj. číslo	Bal.
9 309 825	1 sada

Rozměry

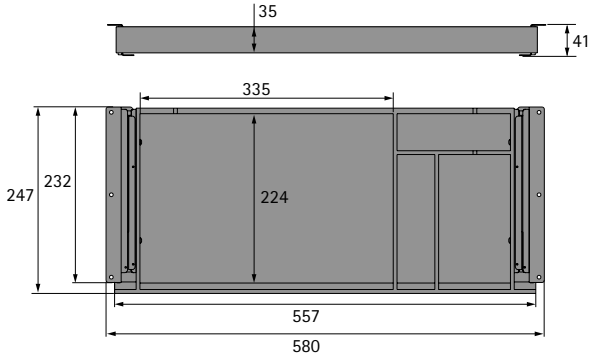

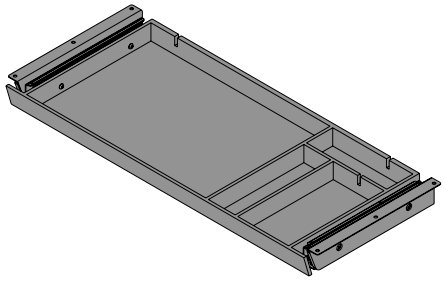

hettich.com/short/yitr0p7

Zásuvkový box Tri Grip



- Zásuvkový prvek se snadným přístupem pod stolovou deskou
- Skříňka se 3 zásuvkami
- Šířka 306 mm
- Hloubka 360 mm
- Výška 127 mm
- Ocel, prášková barva

Sada obsahuje:
- 1 ks zásuvkový prvek
- 1 ks členicí prvek Bambus
- 2 ks plstěná podložka
- Montážní materiál
- Montážní návod

Barva	Obj. číslo	Bal.
stříbrná	**9 309 826**	1 sada
černá	**9 309 827**	1 sada
bílá	**9 309 828**	1 sada

Rozměry

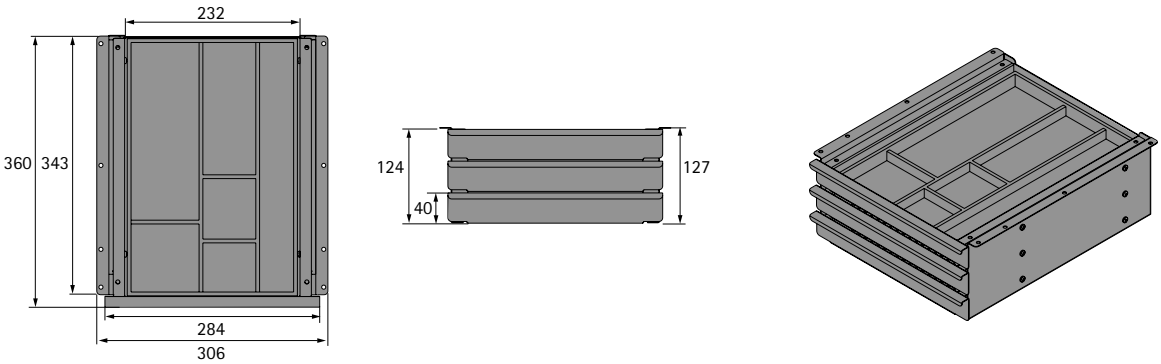

hettich.com/short/yitr0p7

Zásuvkový box Duo Grip



- Zásuvkový prvek se snadným přístupem pod stolovou deskou
- Skříňka se 2 zásuvkami
- Zásuvka s vysokým čelem je uzamykatelná
- Šířka 287 mm
- Hloubka 370 mm
- Výška 141 mm
- Ocel, prášková barva

Sada obsahuje:
- 1 ks zásuvkový prvek
- 1 ks členicí prvek Bambus
- 1 ks plstěná podložka
- Montážní materiál
- Montážní návod

Barva	Obj. číslo	Bal.
stříbrná	**9 309 829**	1 sada
černá	**9 309 830**	1 sada
bílá	**9 309 831**	1 sada

Rozměry

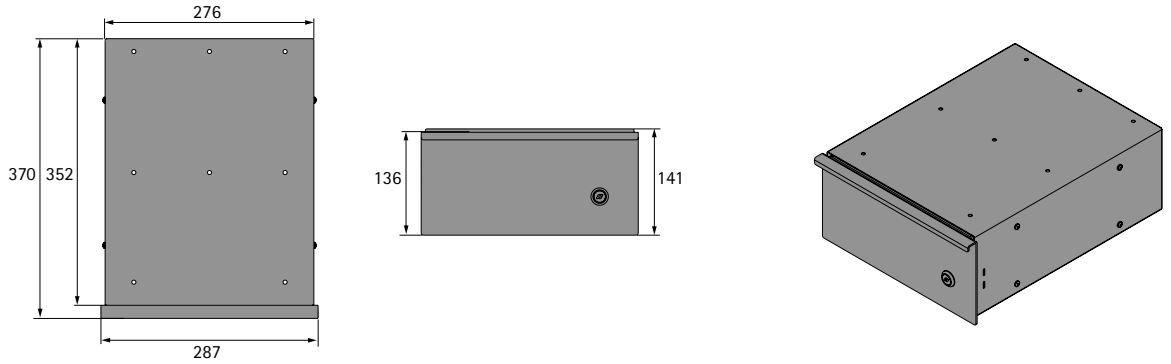

hettich.com/short/yitr0p7

Multibox S



- Prvek se snadným přístupem na stolovou desku
- Připevňuje se bočně na stolovou desku
- Šířka 308 mm
- Hloubka 122 mm
- Výška 105 mm
- Ocel, prášková barva

Sada obsahuje:
- 1 ks Multibox
- 1 ks víko pro Multibox
- 2 ks upevňovací úhelník
- Montážní materiál
- Montážní návod

Barva	Obj. číslo	Bal.
stříbrná	**9 309 832**	1 sada
černá	**9 309 833**	1 sada
bílá	**9 309 834**	1 sada

Rozměry

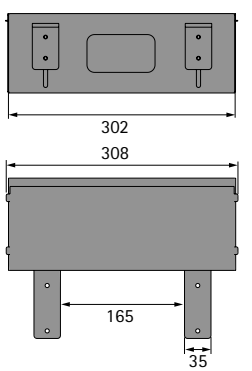

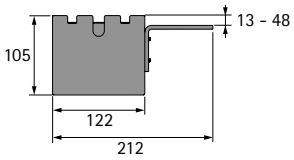

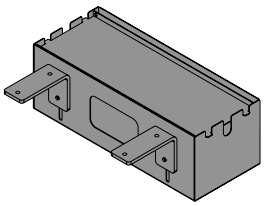

hettich.com/short/yitr0p7

Multibox L



- Prvek se snadným přístupem na stolovou desku
- Připevňuje se bočně na stolovou desku
- Šířka 605 mm
- Hloubka 122 mm
- Výška 105 mm
- Ocel, prášková barva

Sada obsahuje:
- 1 ks Multibox
- 1 ks víko pro Multibox
- 2 ks upevňovací úhelník
- Montážní materiál
- Montážní návod

Barva	Obj. číslo	Bal.
stříbrná	**9 309 835**	1 sada
černá	**9 309 836**	1 sada
bílá	**9 309 837**	1 sada

Rozměry

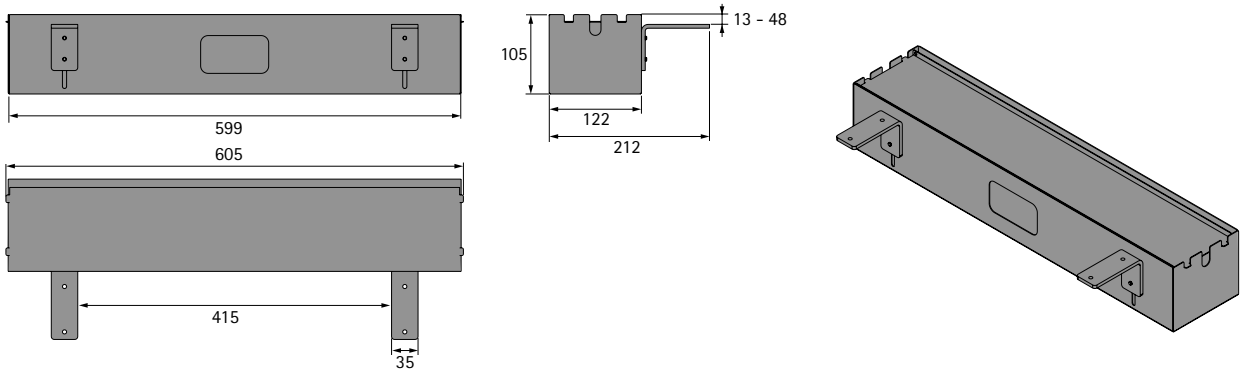

Květináč pro Multibox



- Určen pro květiny
- Určeno pro Multibox S nebo Multibox L
- Šířka 300 mm
- Výška 110 mm
- Plast černý

Obj. číslo	Bal.
9 309 838	1 ks

hettich.com/short/yitrOp7

ActiHook



- Háčky na zavěšení aktovky, kabelky, batohu atd.
- Montáž pod stolovou desku
- Otočný o 360°
- Rozměry 187 x 120 x 39 mm
- Hliník

Sada obsahuje:
- 1 ks ActiHook
- Montážní materiál
- Montážní návod

Obj. číslo	Bal.
9 309 839	1 sada

Rozměry

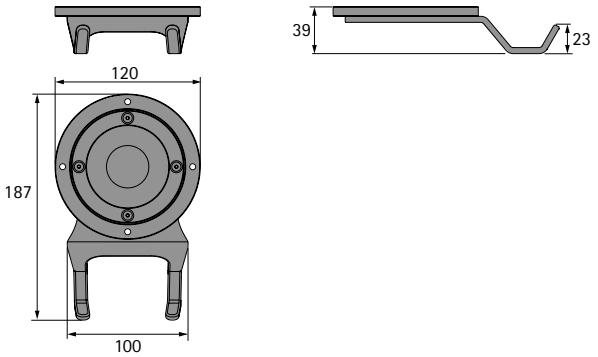

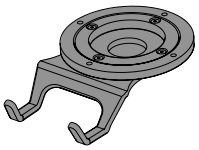

hettich.com/short/yitr0p7

Screen Holder



- Držák akustického panelu
- K jednoduchému nalepení na stolovou desku
- Rozměry 100 a 150 x 40 mm
- Upínací rozsah 5 - 8 mm
- Nerezová ocel

Sada obsahuje:
- 2 ks Screen Holder včetně lepicí pásky

Obj. číslo	Bal.
9 309 840	1 sada

Rozměry

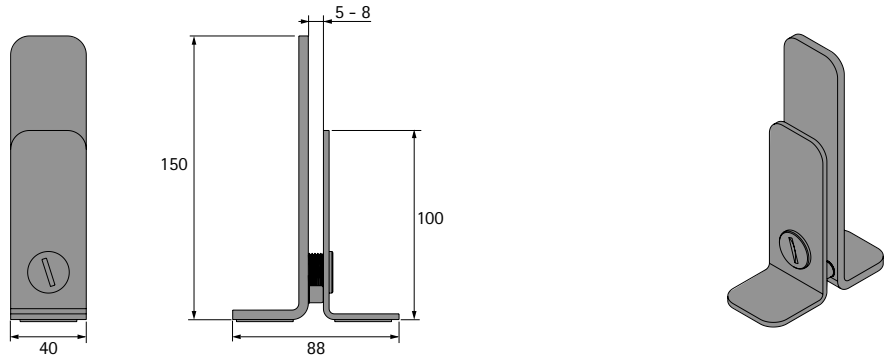

Acoustic Screen



- Rozčlení a odhluční prostor, chrání před zvědavými pohledy
- Jednoduché upevnění pomocí Screen Holder (objednává se zvlášť)
- Výška 400 mm
- Tloušťka 8 mm
- Šedý flís

Provedení	Obj. číslo	Bal.
Small šířka 750 mm	**9 309 841**	1 ks
Large šířka 1500 mm	**9 309 842**	1 ks

Rozměry

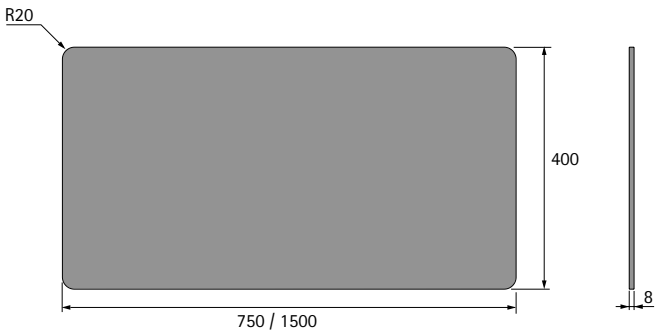

New

Balanční židle Activity 2.0



- Slouží pro sezení i stání při práci u výškově stavitelných stolů
- Zaoblená geometrie patky pro aktivní sezení
- Seřízení výšky od 610 do 870 mm
- Hmotnost cca 5,8 kg
- Čalouněný sedák ø 339 mm
- Patka ø 360 mm
- Povrchová úprava černá, čalounění černé

Sada obsahuje:
- 1 ks balanční židle Activity 2.0
- Montážní návod

Obj. číslo	Bal.
9 335 877	1 sada

Rozměry

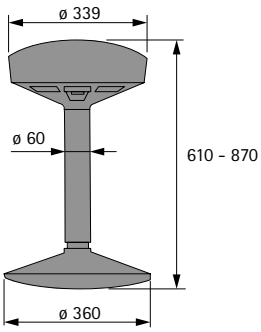

Ovladač ActiSwitch Pro-Memory



- Ovladač pro pohodlnou obsluhu stolových podnoží Steelforce
- Displej s digitálním zobrazením výšky stolu
- 3 uložené pozice
- Bluetooth
- Zástrčka RJ11
- Plast černý

Sada obsahuje:
- 1 ks ovladač
- Montážní materiál
- Montážní návod

Obj. číslo	Bal.
9 309 938	1 sada

Rozměry

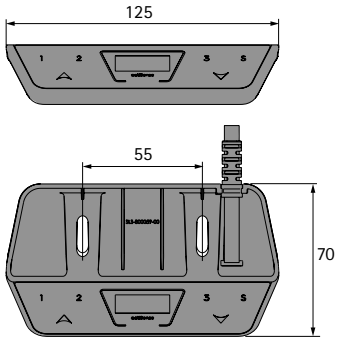

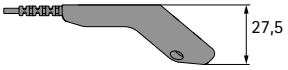

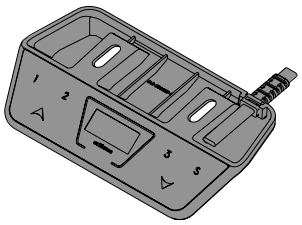

Ovladač ActiSwitch Eco-Memory



- Ovladač pro pohodlnou obsluhu stolových podnoží Steelforce
- Displej s digitálním zobrazením výšky stolu
- 3 uložené pozice
- Zástrčka RJ11
- Plast černý

Sada obsahuje:
- 1 ks ovladač
- Montážní materiál
- Montážní návod

Obj. číslo	Bal.
9 309 939	1 sada

Rozměry

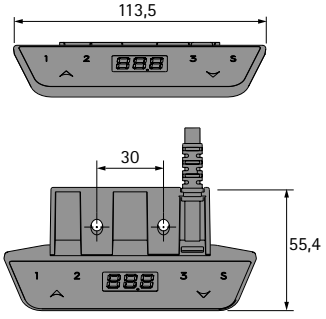

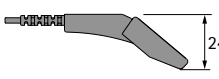

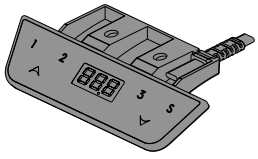

Ovladač ActiSwitch Pro-Basic



- Ovladač pro jednoduchou obsluhu stolových podnoží Steelforce
- Zástrčka RJ11
- Plast černý

Obj. číslo	Bal.
9 309 937	1 ks

Rozměry

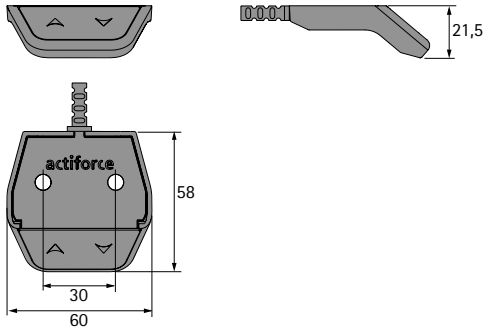

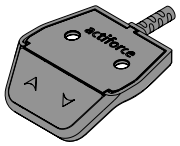

Ovladač ActiSwitch Classic Slide



- Ovladač pro jednoduchou obsluhu stolových podnoží Steelforce
- K zasunutí pod stolovou desku
- Zástrčka RJ11
- Plast černý

Obj. číslo	Bal.
9 309 936	1 ks

Rozměry

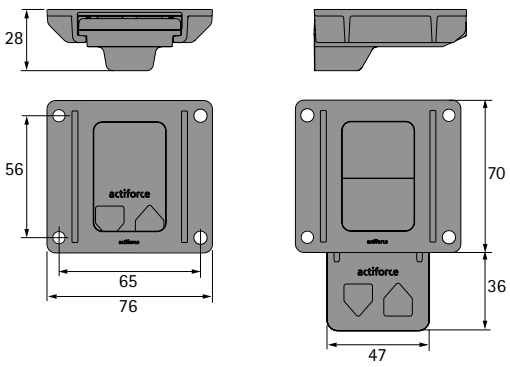

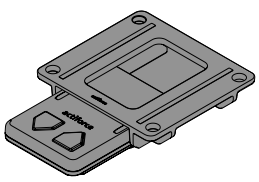

Napájecí kabel ControlForce 2



Napájecí kabel, délka 1800 m
- K použití s ControlForce 2 a stolovými podnožemi Steelforce Pro 670, 670 Bench, 570, 470, 370, 300

Provedení	Obj. číslo	Bal.
Euro	**9 309 943**	1 ks
UK	**9 309 945**	1 ks

Napájecí kabel ControlForce 3



Napájecí kabel, délka 1800 m
- K použití s ControlForce 3 a stolovými podnožemi Steelforce Pro Pro 671, 673

Provedení	Obj. číslo	Bal.
Euro	**9 315 556**	1 ks
Švýcarsko	**9 315 557**	1 ks
UK	**9 315 558**	1 ks

hettich.com/short/bvuhhbj

Normy a směrnice

Pro vypracování prohlášení o shodě ke stolové podnoži byly použity následující směrnice.
- Směrnice o strojích 2006 / 42 / EG
- Směrnice o elektromagnetické kompatibilitě EMV 2014 / 30 / EU
- Směrnice RoHS 2011 / 65 / EU

Platí následující evropské harmonizované a další technické normy:
- EN 60335-1

- EN55014-1
- EN55014-2

- EN61000-3-2
- EN61000-3-3

- EN 62233

- UL 962
- 47 CFR FCC část 15, oddíl B

Stolové podnože byly navrženy tak, aby splňovaly následující požadavky:

- EN 527-2

Certifikáty

Certifikát TÜV GS:
- Stolová podnož Steelforce Pro 670 SLS
- Stolová podnož Steelforce Pro 670 SLS Bench

Certifikát TÜV:
- Stolová podnož Steelforce Pro 671 SLS
- Stolová podnož Steelforce Pro 673 SLS
- Stolová podnož Steelforce Pro 570 SLS



Držák PC Lock

1161



Kuličkový výsuv KA 3434 pro výsuvy na klávesnici

1162



Výsuv na klávesnici s podložkou pod myš

1162



OrgaStripe

1163



Org@Wall

1164 - 1167



SmarTray ocelová zásuvka

1168 - 1181



SmarTray plstěná schránka

1182 - 1187



SmarTray plastová zásuvka

1188 - 1197

Držák PC Lock



- Jednoduše přišroubujte pod stolovou desku nebo na plochu boku
- Max. Rozměry PC:
  Výška 370 - 630 mm
  Šířka 85 - 230 mm
- Volitelně možnost zamykání, zámek objednejte zvlášť (viz níže)
- Ocel, prášková barva

Barva	Obj. číslo	Bal.
černá	**0 048 305**	1 ks
aluminium finiš	**0 048 306**	1 ks

Montáž

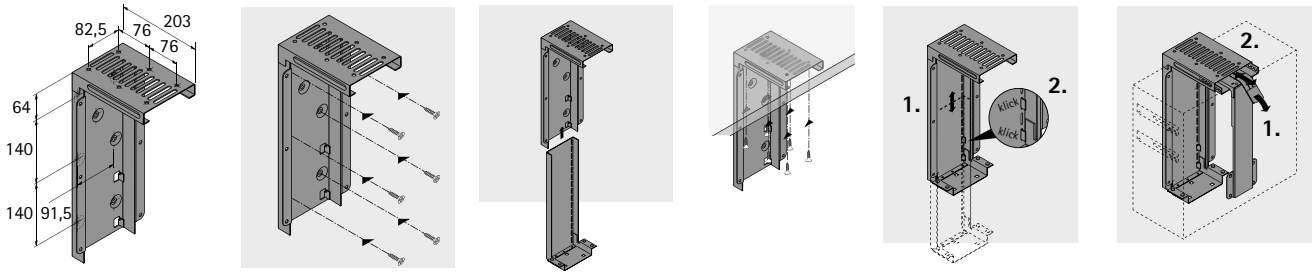

Kuličkový výsuv KA 3434, nosnost 20 kg



- Přesný částečný výsuv s aretací zpětného chodu a pojistkou proti vypadnutí
- Pro výsuvy na klávesnici, zásuvky a police
- Variabilní montážní výška od 62,5 mm do 105,5 mm v 5 polohách
- Nosnost dle EN 15338, třída 1
- Ocel pozinkovaná a pasivovaná

Jmenovitá délka mm	Ztráta výsuvu EL mm	Rozteč otvorů b1 mm	Rozteč otvorů C mm	Obj. číslo	Bal.
300	103	213	108	**0 077 800**	1 sada
350	116	263,5	158,5	**0 077 801**	1 sada
400	128	314,5	184	**0 077 802**	1 sada
450	141	365	209,5	**0 077 803**	1 sada
500	154	416	260,5	**0 077 804**	1 sada
550	167	416	311	**0 077 805**	1 sada

Výsuv na klávesnici s podložkou pod myš



- Pro montáž pod desku psacího stolu
- 3 variabilní výšky od 93,2 mm do 115,6 mm
- Maximální šířka klávesnice 555 mm
- Hmotnost klávesnice do 20 kg
- Aretace klávesnice
- Přihrádka na psací potřeby
- Plast

Barva	Obj. číslo	Bal.
černá	**0 070 284**	1 ks
šedá	**0 070 289**	1 ks

Montáž

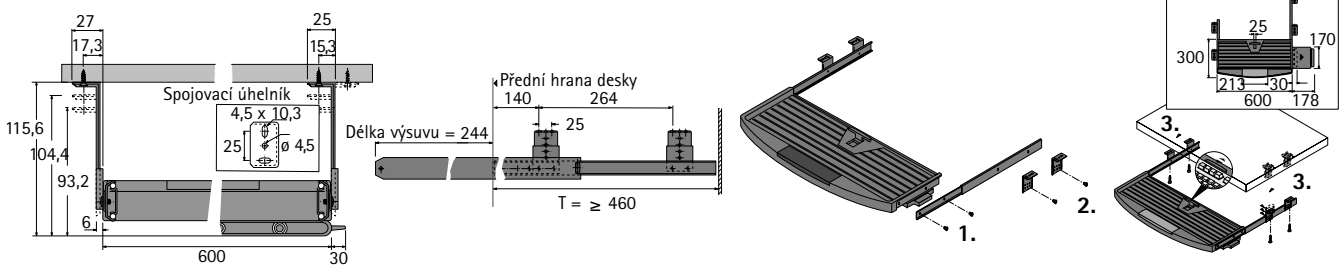



- Flexibilní úložný systém
- Samolepicí profily lze použít téměř ve všech zásuvkách
- Doporučuje se použití povrchově upravených dřevěných dílů, hliníku nebo oceli
- Příčky o tloušťce 4 mm poskytují mnoho možností pro individuální uspořádání
- Velikost přihrádek lze snadno měnit posunutím příček.

OrgaStripe profil



- Pro nalepení na povrchově upravené dřevěné materiály, ocel a hliník
- Délka 1100 mm
- Plast

Barva	Obj. číslo	Bal.
černá	**9 203 254**	1/30 ks
antracit	**9 217 559**	1/30 ks
šedá	**9 203 466**	1/30 ks
bílá	**9 203 465**	1/30 ks

OrgaClip



- K použití do profilu OrgaStripe
- Pro dělicí příčku tloušťky 4 mm
- Materiál dělicí příčky dle individuálního výběru
- Lze plynule posouvat v profilu
- Plast

Barva	Obj. číslo	Bal.
černá	**9 203 467**	1/60 ks
antracit	**9 217 556**	1/60 ks
šedá	**9 203 469**	1/60 ks
bílá	**9 203 468**	1/60 ks

hettich.com/short/57e359



Jednoduše udělejte pořádek:
Org@Wall zajistí pořádek a vytvoří prostor na psacím stole. Univerzální závěsné profily z kvalitního hliníku jsou variabilní a lze je kombinovat jak s praktickými zakladači, tak také s miskami na psací potřeby. Montáž Org@Wall je jednoduchá. Org@Wall je zvláště praktický jako dělicí příčka nebo protihlukové opatření.
Různé formáty nabízejí mnoho způsobů uspořádání a vytvoření individuální kanceláře.
Tak jednoduchá a přehledná může být kancelářská práce.



Přehledné uložení papírů:
Univerzální držák závěsných složek.



Psací potřeby vždy v dosahu:
Misky poskytují přehledně uspořádaný prostor.



Univerzální a praktický:
Profil Org@Wall k přišroubování.

hettich.com/short/a57bd7

Zjistěte více:
Inspiraci a další podrobnosti o výrobcích naleznete na našich webových stránkách.



Univerzální profil **1166**



Zakladače **1167**



Misky **1167**



Univerzální držák **1167**

Hettich technický asistent
- **Montáž**
- **Seřízení**
- **Služby**

hettich.com/short/4263ee

Univerzální závěsný profil Org@Wall k zapuštění do drážky



- K zapuštění do drážky
- Pro dřevěné panely tloušťky od 16 mm
- Lze zkrátit
- Hliník eloxovaný
- Schváleno pro zatížení 10 kg / 30 cm (např. 10 kg na jeden zakladač DIN A4)

Délka mm	Obj. číslo	Bal.
1800	**9 011 869**	1 ks

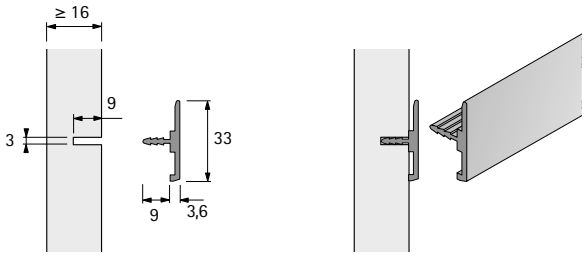

Univerzální závěsný profil Org@Wall k přišroubování



- K připevnění na dřevěné panely (tloušťky od 16 mm) nebo ocelové a betonové zdi
- Lze zkrátit
- Hliník eloxovaný
- Montážník předvrtá otvory pro šrouby v drážce k tomu určené
- Maximální vzdálenost upevňovacích pozic je 250 mm
- Schváleno pro zatížení 10 kg / 30 cm (např. 10 kg na jeden zakladač DIN A4)

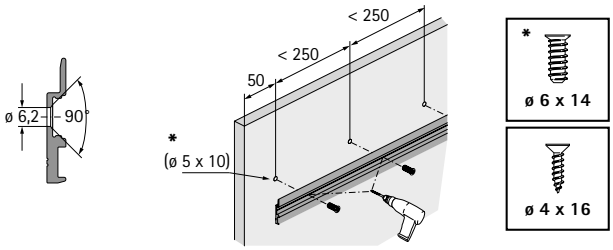

Doporučené šrouby:
- Připevnění na dřevěné panely se provádí eurošrouby 6 x 14 mm nebo vruty 4 x 16 mm

Upozornění:
- Volitelně lze hlavy šroubů zakrytovat profilem Org@Stripe
- Pro ocelové nebo betonové zdi je třeba zvolit vhodný spojovací materiál

Délka mm	Obj. číslo	Bal.
1800	**9 241 396**	1 ks

Držák krycí desky



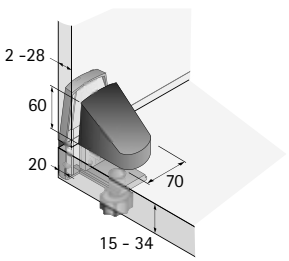

- Na hranu stolové desky, k upevnění svěrkou
- Pro stolovou desku tl. 15 - 34 mm
- Plast černý

Obj. číslo	Bal.
0 046 840	1/2 ks

Upozornění

- Profil Org@Stripe 1166

hettich.com/short/ac7eb4

Zakladač DIN A4 naležato



- K zavěšení na univerzální profil Org@Wall
- Max. nosnost 5 kg
- Ocel, prášková barva aluminium finiš

Obj. číslo	Bal.
0 047 116	1 ks

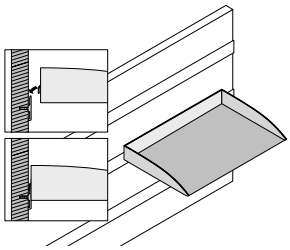

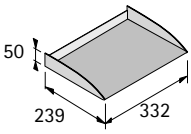

Misky

- Plast transparentní
- Hloubka 100 mm
- Výška 50 mm

Šířka mm	Obj. číslo	Bal.
98	**0 013 174**	1 ks
148	**0 013 173**	1 ks
198	**0 013 172**	1 ks

Sada univerzálních držáků



- Zajistí a aretuje různě velké předměty
- Pro všechny obvyklé formáty závěsných složek

Sada obsahuje:
- 1 sada univerzální držák, plast průhledný
- 2 ks hliníkový čep

Položka	Obj. číslo	Bal.
Sada univerzálních držáků	**0 013 382**	1 sada

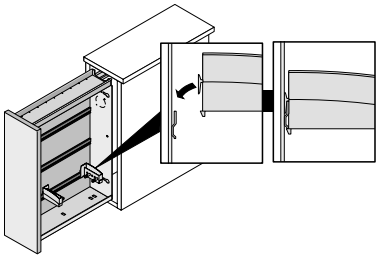

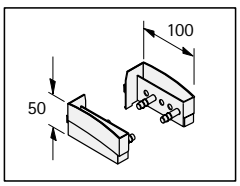

hettich.com/short/a771bf

Přehled sortimentu a technické porovnání

	Ocelová zásuvka 50 (s kazetou) Ocelová zásuvka 75 (s kazetou)	Ocelová zásuvka pro notebook (s kazetou)	Zakladač ocelový
			
Strana	1172 - 1175	1176 - 1179	1180
Materiál a barva	Ocel, prášková barva	Ocel, prášková barva	Ocel, prášková barva
Montáž	▸ V korpusu pod půdou ▸ Pod stolovou deskou ▸ Intalace na stolovou desku nebo na půdu	▸ V korpusu pod půdou ▸ Pod stolovou deskou	▸ V korpusu pod půdou ▸ Pod stolovou deskou
Minimální vestavné rozměry (šířka x hloubka x výška)	**Pod stolovou deskou nebo půdou** ▸ **Ocelová zásuvka 50:** 380 x 237 x 50 mm ▸ **Ocelová zásuvka 75**: 380 x 350 x 75 mm	**Pod stolovou deskou nebo půdou** ▸ 380 x 450 x 75 mm	**Pod stolovou deskou nebo půdou** ▸ 380 x 350 x 60 mm
Barva	▸ Antracitová ▸ Bílá	▸ Antracitová ▸ Bílá	▸ Antracitová ▸ Bílá
Výsuv	Plnovýsuv Quadro	Plnovýsuv Quadro	-
Funkce výsuvu	▸ Samodovírání s tlumením	▸ Samodovírání s tlumením	-
Vestavěný pákový cylindrický zámek	▸ **Sada:** s vložkou a klíčem ▸ **Velkobalení:** bez vložky a bez klíče	▸ **Sada:** s vložkou a klíčem ▸ **Velkobalení:** dle poptávky	-
Nosnost	6 kg	8 kg	6 kg
Příslušenství	▸ Víko ▸ Spojovací sada	▸ Spojovací sada	▸ Spojovací sada
Ostatní	▸ Větrací a kabelový průchod pro bezpečné nabíjení elektrických zařízení ▸ Včetně plstěné vložky	▸ Větrací a kabelový průchod pro bezpečné nabíjení elektrických zařízení ▸ Včetně plstěné vložky	▸ Včetně plstěné vložky
Možnosti montáže	▸ Pomocí spojovací sady lze namontovat dvě ocelové misky nebo zakladače SmarTray na sebe	▸ Pomocí spojovací sady lze namontovat dvě ocelové misky nebo zakladače SmarTray na sebe	▸ Pomocí spojovací sady lze namontovat dvě ocelové misky nebo zakladače SmarTray na sebe

Přehled sortimentu SmarTray

Přehled sortimentu a technické porovnání

SmarTray plstěná schránka se zámkem	Plstěná schránka bez zámku	Plastová zásuvka 40	Plastová zásuvka 60
		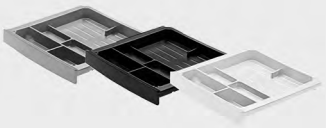	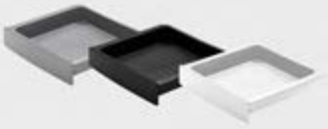
1184	1184 - 1186	1190	1190
Plst	Plst	Plast	Plast
▸ Intalace na stolovou desku nebo na půdu ▸ V korpusu pod půdou ▸ Pod stolovou deskou	▸ Intalace na stolovou desku nebo na půdu ▸ V korpusu pod půdou ▸ Pod stolovou deskou	▸ Na vnitřní stranu korpusu ▸ V korpusu pod půdou ▸ Pod stolovou deskou	▸ Na vnitřní stranu korpusu ▸ V korpusu pod půdou ▸ Pod stolovou deskou
Položená na stolovou desku nebo půdu ▸ 370 x 340 x 137 mm **pod stolovou deskou nebo půdou** ▸ **Adaptér pro plstěnou schránku:** 380 x 348 x 87,5 mm	**Položená na stolovou desku nebo půdu** ▸ 370 x 340 x 137 mm **pod stolovou deskou nebo půdou** ▸ **Adaptér pro plstěnou schránku:** 380 x 348 x 87,5 mm	**Na vnitřní stranu korpusu** ▸ 392 x 360 x 51,5 mm **pod stolovou deskou nebo půdou** ▸ 398 x 360 x 51,5 mm	**Na vnitřní stranu korpusu** ▸ 392 x 360 x 76 mm **pod stolovou deskou nebo půdou** ▸ 398 x 360 x 76 mm
▸ Antracitová	▸ Antracitová	▸ Aluminium finiš ▸ Černá ▸ Bílá	▸ Aluminium finiš ▸ Černá ▸ Bílá
Adaptér pro plstěnou schránku	Adaptér pro plstěnou schránku	Quadro 12 částečný výsuv	Quadro 12 částečný výsuv
-	-	▸ Dovírání ▸ Samodovírání s tlumením ▸ Push to open	▸ Dovírání ▸ Samodovírání s tlumením ▸ Push to open
▸ K použití s cylindrickými vložkami Z23	-	-	-
5 kg	5 kg	6 kg	6 kg
▸ Adaptér pro plstěnou schránku antracitový nebo bílý ▸ Dělicí lišty ▸ Úložná miska ▸ Víko	▸ Adaptér pro plstěnou schránku antracitový nebo bílý ▸ Dělicí lišty ▸ Úložná miska ▸ Víko	-	-
▸ Výlisek s členěním	▸ Výlisek s členěním	▸ Výlisek s členění	▸ Výlisek bez členění
		▸ Při montáži na vnitřní stranu korpusu lze namontovat několik výlisků na sebe	▸ Při montáži na vnitřní stranu korpusu lze namontovat několik výlisků na sebe



Bezpečná úschova:
Chraňte cennosti, osobní nebo důvěrné předměty před zvědavýma očima - využijte stylovou ocelovou zásuvku SmarTray. Ať už v kanceláři nebo doma: spolehlivý úložný systém s integrovaným zámkem nabízí dostatek místa pro dokumenty A4, telefon, tablet, notebook a mnoho dalšího. Vestavěná kabelová průchodka umožňuje nabíjení elektrických zařízení. Elegantní SmarTray okouzlí komfortem: plnovýsuv se Silent System fascinuje hladkým pohybem a měkkým zavíráním. SmarTray udělá dojem ve skříni i pod deskou stolu.



Nenápadné a bezpečné:
Ideální místo pro cennosti a důvěrné materiály.



Také doma:
Chráněný, kompaktní úložný prostor, který se vejde téměř všude.



Pořádek pro pracovní stůl:
SmarTray je malé a bezpečné úložiště na pracovišti.



Dvě jsou lepší:
Použití 2 zásuvek SmarTray přinese ještě více úložného prostoru a překlenuje stolovou traverzu.



Dokonalé pro flexibilní pracoviště:
Zásuvka SmarTray jako bezpečné místo pro notebook.



Dvojitý užitek:
Zakladač SmarTray přidává praktický úložný prostor ve spojení se zásuvkou SmarTray.



Malá zásuvka, velký užitek:
Pro důležité věci se vždy najde místo.

hettich.com/short/f71ef0

Zjistěte více:
Inspiraci a další podrobnosti o výrobcích naleznete na našich webových stránkách.



SmarTray ocelová zásuvka 50 mm s kazetou
a plnovýsuv Quadro se Silent System 1172 – 1174
SmarTray ocelová zásuvka 75 mm s kazetou
a plnovýsuv Quadro se Silent System 1172 – 1174

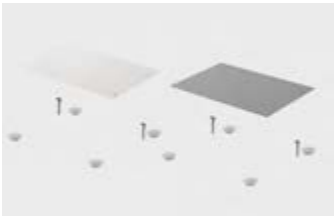

Víko pro ocelovou zásuvku SmarTray 50 mm s kazetou 1175
Víko pro ocelovou zásuvku SmarTray 75 mm s kazetou 1175



SmarTray ocelová zásuvka pro notebook (s kazetou)
a plnovýsuvem Quadro se Silent System 1176 – 1177



Spojovací sada pro ocelovou zásuvku SmarTray s kazetou 1178

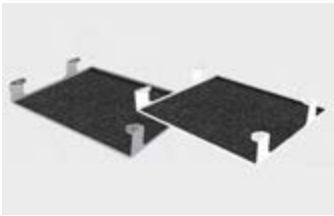

Zakladač do ocelové zásuvky SmarTray 1180

Hettich technický asistent
- Montáž
- Seřízení
- Služby

hettich.com/short/61d2f1

SmarTray ocelová zásuvka 50 mm s kazetou (baleno jednotlivě)



- Zásuvka s plnovýsuvem Quadro Silent System
- Ocel, prášková barva
- Uzamykatelná
- Vnější rozměry (šířka x hloubka x výška) 379,5 x 235 x 50 mm
- Vnitřní rozměry (šířka x hloubka x výška) 310 x 212 x 38 mm
- Nosnost 6 kg
- Montáž pod stolovou desku nebo polici (nebo k postavení na stolovou desku nebo polici)
- Sadu víka pro montáž na stolovou desku nebo polici lze objednat zvlášť
- Dvě zásuvky nebo zakladače lze použít nad sebou pomocí volitelné spojovací sady

Sada obsahuje:
- 1 sada kompletně smontovaná zásuvka s kazetou
- 1 sada cylindrický zámek **s vložkou a klíčem**
- S plstěnou vložkou antracitové barvy
- 4 ks šroub pro připevnění na stolovou desku nebo polici
- Montážní návod s vrtací šablonou

Upozornění:
- Sada vík, viz str. 1175
- Spojovací sada, viz str. 1178
- Montáž ocelové zásuvky SmarTray s kazetou, viz str. 1174

Barva	Obj. číslo	Bal.
antracit	**9 208 294**	1 sada
bílá	**9 208 293**	1 sada

SmarTray ocelová zásuvka 75 mm s kazetou (baleno jednotlivě)



- Zásuvka s plnovýsuvem Quadro Silent System
- Ocel, prášková barva
- Uzamykatelná
- Vnější rozměry (šířka x hloubka x výška) 379,5 x 348 x 75 mm
- Vnitřní rozměry (šířka x hloubka x výška) 310 x 323 x 63 mm
- Nosnost 6 kg
- Montáž pod stolovou desku nebo polici (nebo k postavení na stolovou desku nebo polici)
- Sadu víka pro montáž na stolovou desku nebo polici lze objednat zvlášť
- Dvě zásuvky nebo zakladače lze použít nad sebou pomocí volitelné spojovací sady

Sada obsahuje:
- 1 sada kompletně smontovaná zásuvka s kazetou
- 1 sada cylindrický zámek **s vložkou a klíčem**
- S plstěnou vložkou antracitové barvy
- 4 ks šroub pro připevnění na stolovou desku nebo polici
- Montážní návod s vrtací šablonou

Upozornění:
- Sada vík, viz str. 1175
- Spojovací sada, viz str. 1178
- Montáž ocelové zásuvky SmarTray s kazetou, viz str. 1174

Barva	Obj. číslo	Bal.
antracit	**9 208 297**	1 sada
bílá	**9 208 296**	1 sada

SmarTray ocelová zásuvka 50 mm s kazetou (velkobalení)



- Zásuvka s plnovýsuvem Quadro Silent System
- Ocel, prášková barva
- Uzamykatelná
- Vnější rozměry (šířka x hloubka x výška) 379,5 x 235 x 50 mm
- Vnitřní rozměry (šířka x hloubka x výška) 310 x 212 x 38 mm
- Nosnost 6 kg
- Montáž pod stolovou desku nebo polici nebo k postavení na stolovou desku nebo polici
- Sadu víka pro montáž na stolovou desku nebo polici lze objednat zvlášť
- Dvě zásuvky nebo zakladače lze použít nad sebou pomocí volitelné spojovací sady

Sada obsahuje:
- Kompletně smontované zásuvky s kazetou
- Pákový zámek **bez vložky a bez klíče**
- S plstěnou vložkou antracitové barvy
- Montážní materiál a montážní návod

Upozornění:
- Dodací lhůta min. 6 týdnů od potvrzení objednávky

Upozornění:
- Sada vík, viz str. 1175
- Spojovací sada, viz str. 1178
- Montáž ocelové zásuvky SmarTray s kazetou, viz str. 1174

Barva	Obj. číslo	Bal.
antracit	**9 208 889**	90 sada
bílá	**9 208 888**	90 sada

SmarTray ocelová zásuvka 75 mm s kazetou (velkobalení)



- Zásuvka s plnovýsuvem Quadro Silent System
- Ocel, prášková barva
- Uzamykatelná
- Vnější rozměry (šířka x hloubka x výška) 379,5 x 348 x 75 mm
- Vnitřní rozměry (šířka x hloubka x výška) 310 x 323 x 63 mm
- Nosnost 6 kg
- Montáž pod stolovou desku nebo polici nebo k postavení na stolovou desku nebo polici
- Sadu víka pro montáž na stolovou desku nebo polici lze objednat zvlášť
- Dvě zásuvky nebo zakladače lze použít nad sebou pomocí volitelné spojovací sady

Sada obsahuje:
- Kompletně smontované zásuvky s kazetou
- Pákový zámek **bez vložky a bez klíče**
- S plstěnou vložkou antracitové barvy
- Montážní materiál a montážní návod

Upozornění:
- Dodací lhůta min. 6 týdnů od potvrzení objednávky

Upozornění:
- Sada vík, viz str. 1175
- Spojovací sada, viz str. 1178
- Montáž ocelové zásuvky SmarTray s kazetou, viz str. 1174

Barva	Obj. číslo	Bal.
antracit	**9 208 891**	40 sada
bílá	**9 208 890**	40 sada

Montáž ocelové zásuvky SmarTray 50 nebo 75 s kazetou

9 208 312

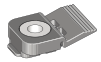

Prosím pozor:
Při použití spojovací sady nejprve namontujte spojky

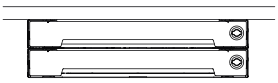

SmarTray 50 / 75

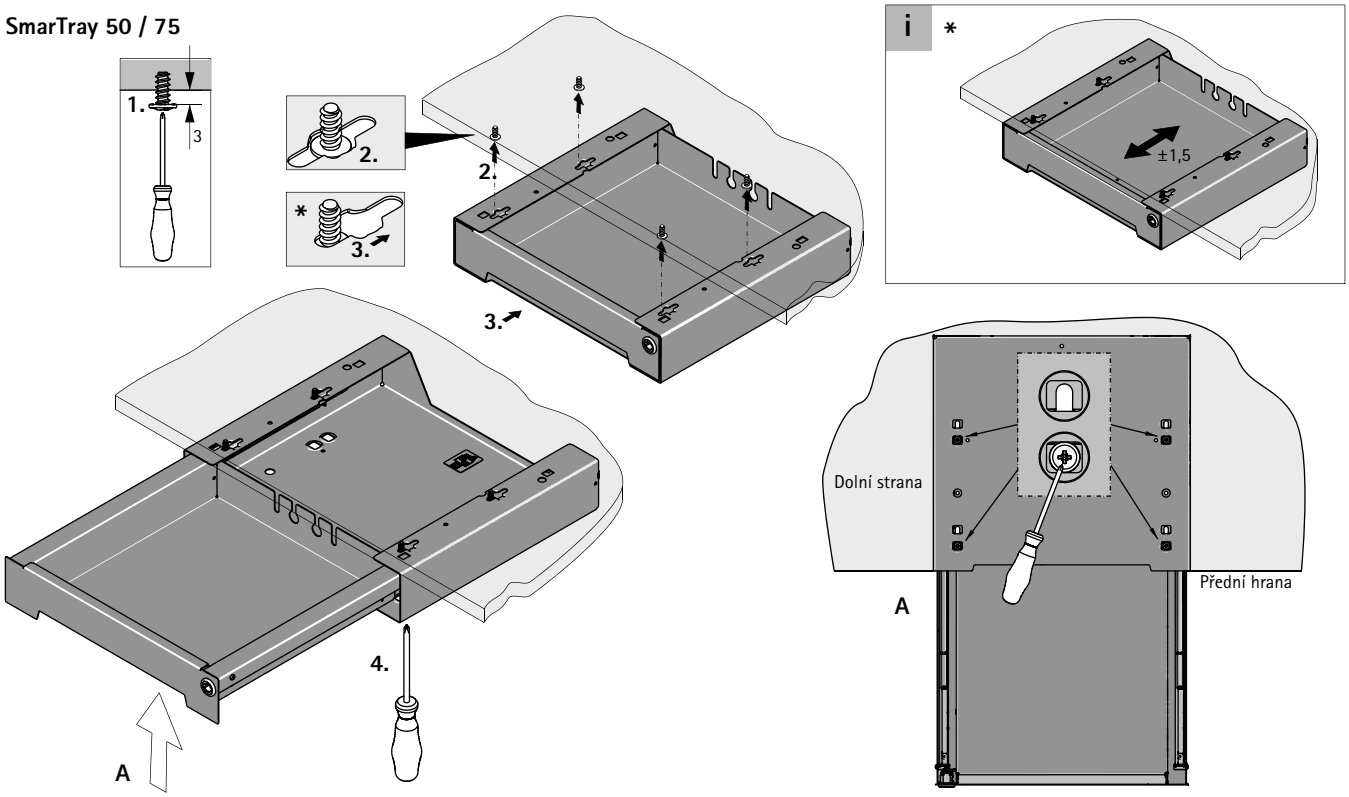

SmarTray 50

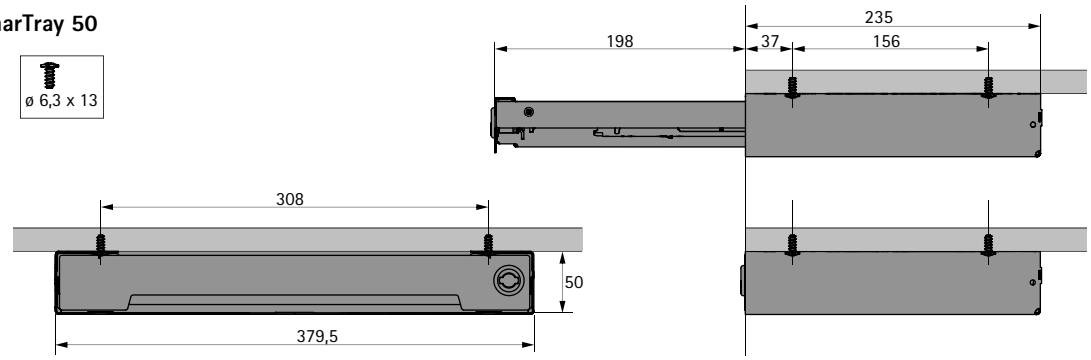

SmarTray 75

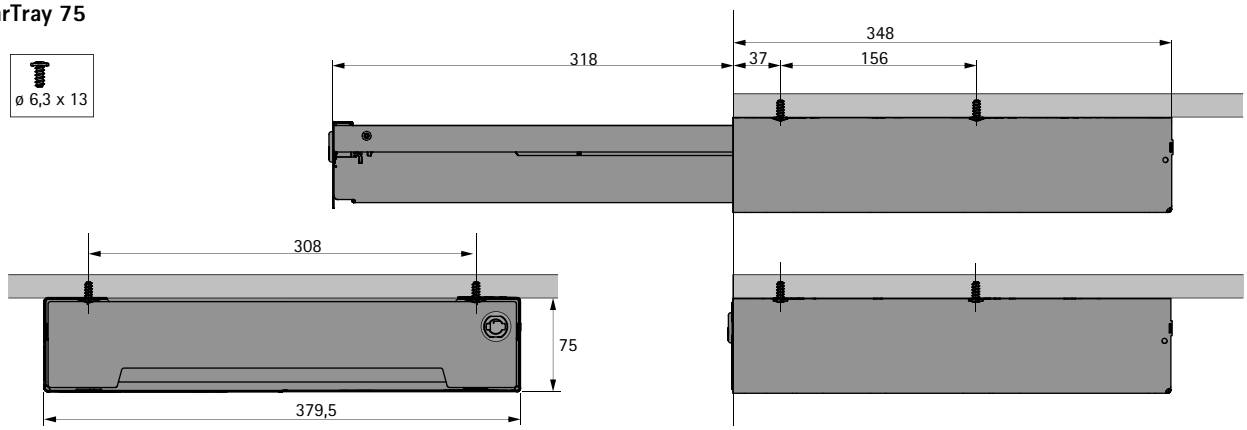

Víko pro ocelovou zásuvku SmarTray 50 mm s kazetou

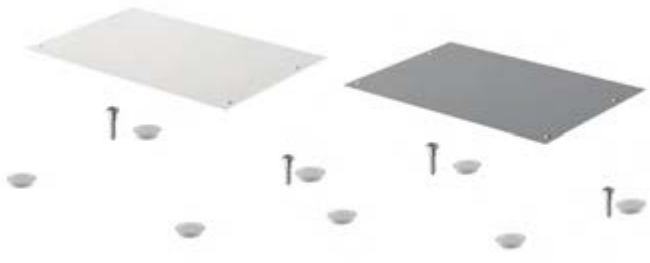

- Sada s víkem a nohami pro umístění ocelové zásuvky SmarTray 50 s kazetou na stolovou desku nebo půdu
- Montáž víka jednoduchým nasunutím
- Samolepicí nohy pro snadnou montáž pod kazetu
- Nohy z měkké pryže zabraňují klouzání po stolové desce nebo půdě

Sada obsahuje:
- 1 ocelové víko s aretačními háčky
- 4 samolepicí nohy z měkké pryže
- 2 pojistné šrouby k upevnění na stolovou desku nebo půdu
- Montážní návod

Upozornění:
- Víko lze použít výhradně pro ocelové provedení SmarTray **s kazetou**

Upozornění:
- Montáž víka pro ocelovou zásuvku SmarTray, viz str. 1174

Barva	**Obj. číslo**	Bal.
bílá	**9 208 308**	1 sada
antracit	**9 208 309**	1 sada

Víko pro ocelovou zásuvku SmarTray 75 mm s kazetou



- Sada s víkem a nohami pro umístění ocelové zásuvky SmarTray 75 s kazetou na stolovou desku nebo půdu
- Montáž víka jednoduchým nasunutím
- Samolepicí nohy pro snadnou montáž pod kazetu
- Nohy z měkké pryže zabraňují klouzání po stolové desce nebo půdě

Sada obsahuje:
- 1 ocelové víko s aretačními háčky
- 4 samolepicí nohy z měkké pryže
- 2 pojistné šrouby k upevnění na stolovou desku nebo půdu
- Montážní návod

Upozornění:
- Víko lze použít výhradně pro ocelové provedení SmarTray **s kazetou**

Upozornění:
- Montáž víka pro ocelovou zásuvku SmarTray, viz str. 1174

Barva	**Obj. číslo**	Bal.
bílá	**9 208 310**	1 sada
antracit	**9 208 311**	1 sada

Ocelová zásuvka SmarTray pro notebook (baleno jednotlivě)



- Zásuvka s plnovýsuvem Quadro Silent System
- Ocel, prášková barva
- Uzamykatelná
- Vnější rozměry (šířka x hloubka x výška) 379,5 x 448 x 75 mm
- Vnitřní rozměry (šířka x hloubka x výška) 310 x 423 x 63 mm
- Nosnost 8 kg
- Montáž pod stolovou desku nebo polici
- Dvě zásuvky nebo zakladače lze použít nad sebou pomocí volitelné spojovací sady

Sada obsahuje:
- 1 sada kompletně smontovaná zásuvka s kazetou
- 1 sada cylindrický zámek **s vložkou a klíčem**
- S plstěnou vložkou antracitové barvy
- 4 ks šroub pro připevnění na stolovou desku nebo polici
- Montážní návod s vrtací šablonou

Upozornění:
- Spojovací sada, viz str. 1178
- Montáž ocelové zásuvky SmarTray pro notebook, viz str. 1177

Barva	Obj. číslo	Bal.
antracit	**9 236 934**	1 sada
bílá	**9 236 949**	1 sada

Montáž ocelové zásuvky SmarTray pro notebook

9 208 312



Prosím pozor:
Při použití spojovací sady nejprve namontujte spojky

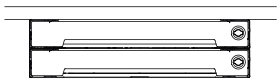

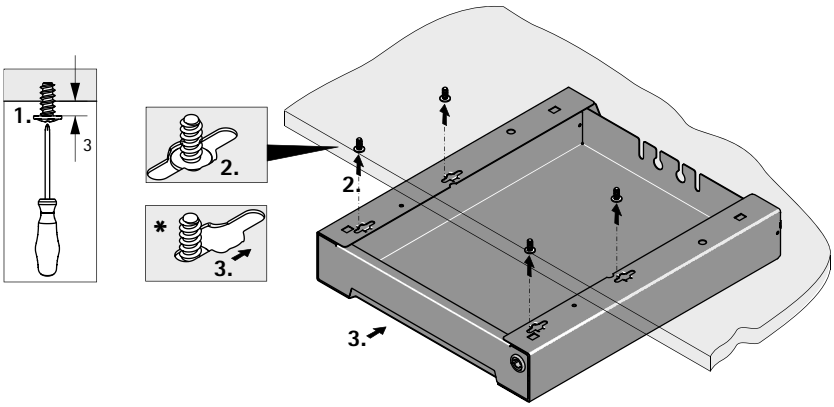

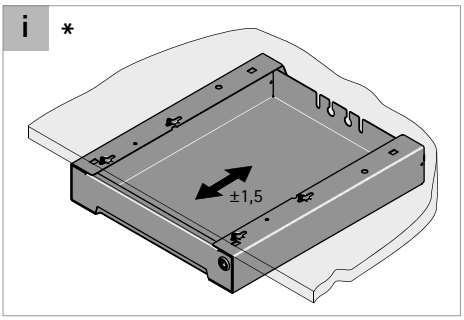

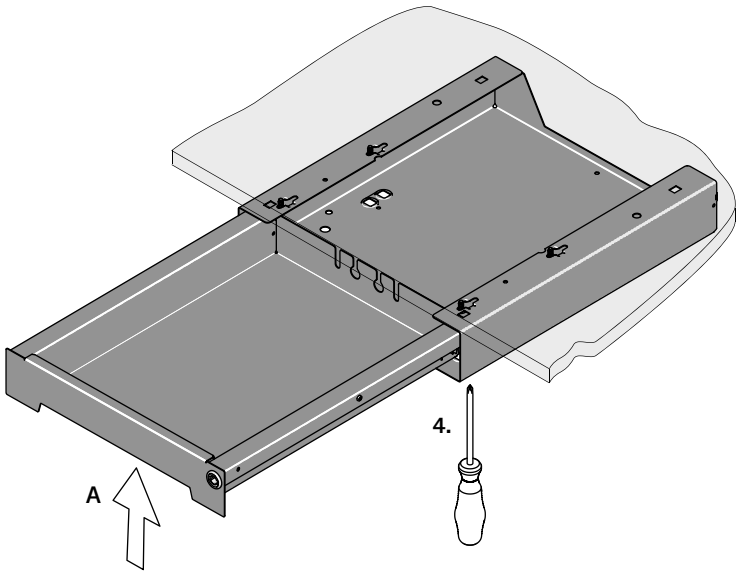

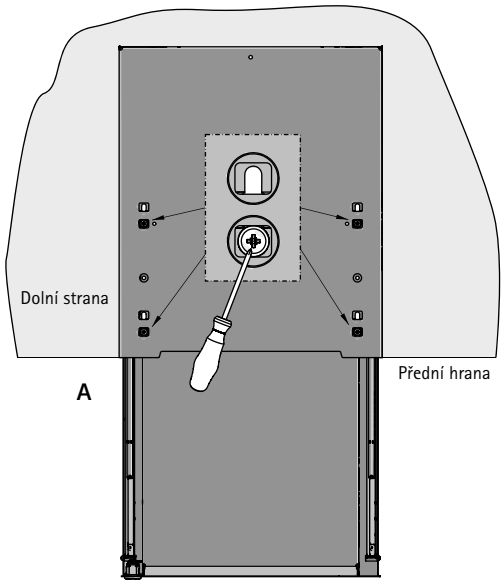

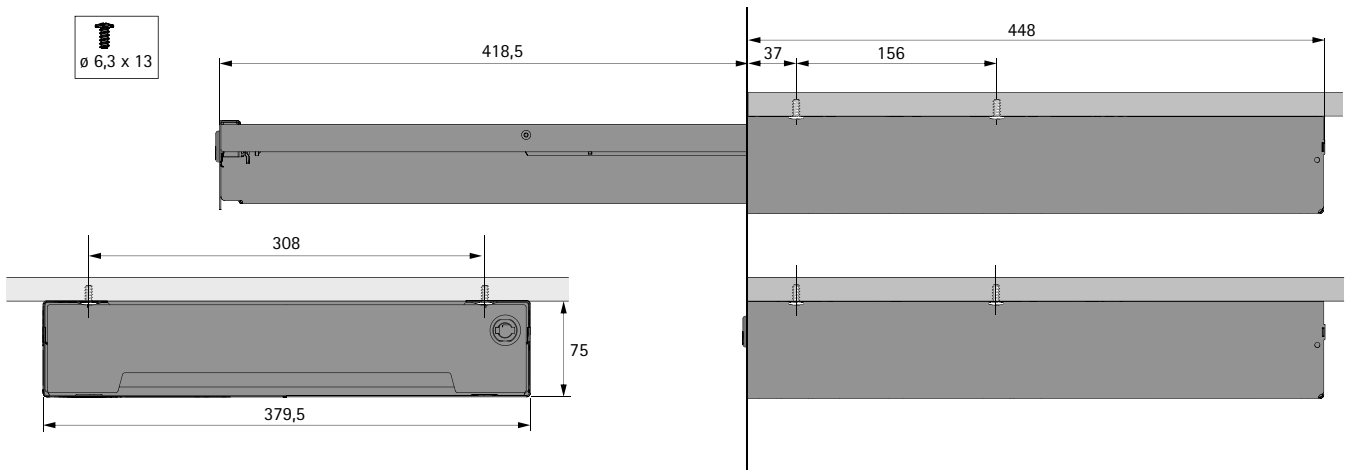

Spojovací sada pro ocelovou zásuvku SmarTray s kazetou nebo zakladač



- Pro bezpečné vzájemné spojení dvou ocelových zásuvek SmarTray nebo zakladačů
- Při montáži se jednoduše naklapne a pak sešroubuje.

Sada obsahuje:
- 4 ks spojovací klip s integrovanou maticí
- 4 ks šroub s čočkovitou hlavou
- Montážní návod

Upozornění:
- Spojovací sada je vhodná výhradně pro ocelové provedení SmarTray **s kazetou nebo zakladačem**

Upozornění:
- Montáž spojovací sady pro ocelovou zásuvku SmarTray, viz str. 1179

Obj. číslo	Bal.
9 208 312	1 sada

Spojovací sada pro ocelovou zásuvku SmarTray s kazetou nebo zakladač

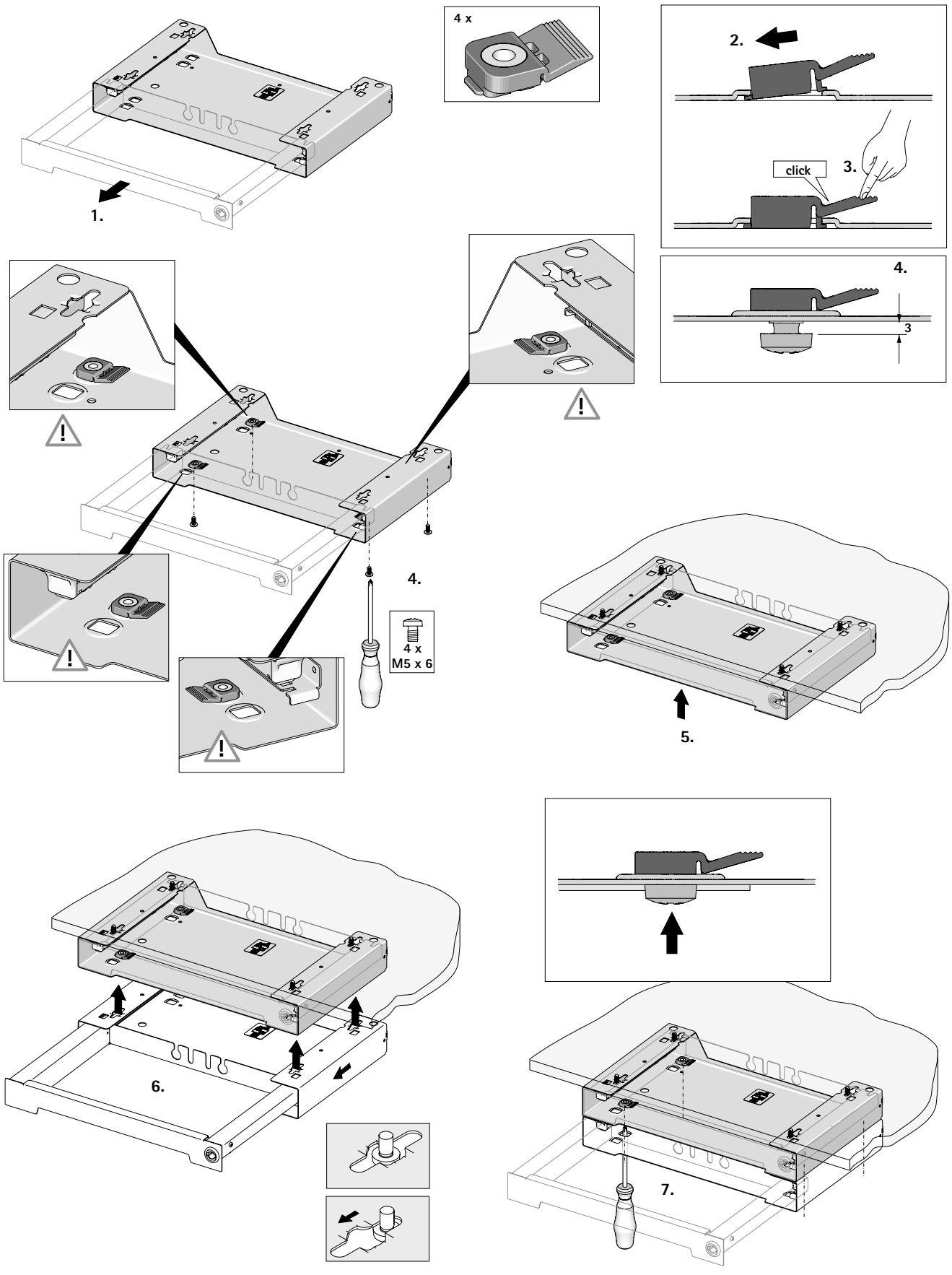

Zakladač ocelový SmarTray

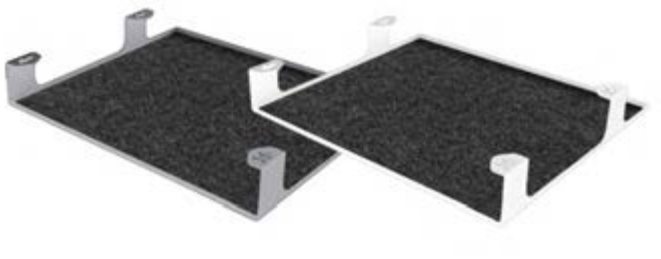

- Zakladač pro použití pod stolovou deskou
- Vhodný pro obcházení nebo dorovnání stolových traverz až do výšky 50 mm v různých pozicích
- Ocel, prášková barva
- Vnější rozměry (šířka x hloubka x výška) 379,5 x 348 x 60 mm
- Vnitřní rozměry (šířka x hloubka x výška) 377 x 345 x 56 mm
- Nosnost 6 kg
- Pomocí volitelné spojovací sady lze kombinovat s ocelovou zásuvkou SmarTray s kazetou

Sada obsahuje:
- 1 ks zakladač
- 1 ks plstěná vložka antracitová
- Montážní návod s vrtací šablonou

Doporučené šrouby:
- 4 ks ø 6,3 x 14 mm na zakladač

Upozornění:
- Pokud je zakladač používán se zásuvkou SmarTray s kazetou (jednotlivé balení), pak balení obsahuje šrouby pro připevnění

Barva	**Obj. číslo**	Bal.
antracit	**9 249 311**	1 sada
bílá	**9 249 312**	1 sada

- **SmarTray plstěná schránka**
- **Použití na i pod stolovou deskou nebo půdou**

New



Stvořeno pro mobilní práci:
Tento mobilní úložný prostor z příjemného plstěného materiálu elegantně doprovází moderní "kancelářské kočovníky" po celý pracovní den ve firemní nebo domácí kanceláři. Stylová plstěná zásuvka s adaptérem se dá zavěsit na každý stůl. Takže i při sdílení pracovního stolu "Desk Sharing" máte vždy svoji vlastní zásuvku. Kancelářské potřeby a osobní věci uložené v plstěné zásuvce si ráno vyzvednete ze skříně, zavěsíte pod rezervovaný stůl a máte je pohodlně po ruce. – Potřebujete si na chvíli odběhnout? Plstěnou schránku SmarTray Filz si můžete pod stolem uzamknout. - Jdete na schůzku nebo poradu? Plstěný SmarTray Filz může být s vámi! Díky praktickému vnitřnímu uspořádání je ve SmarTray vše uklizené a víko chrání obsah před zvědavými pohledy během přepravy.



Přijďte, buďte jako doma, začněte:
Rezervovaný stůl si zařiďte podle sebe.



Útulně, stylově, promyšleně:
Kancelářské potřeby a osobní věci jsou přehledně uspořádané.



Po práci bezpečně uloženo:
V uzamykatelné skříni, připraveno na nový den u jiného stolu.

hettich.com/short/aqg9upe

Zjistěte více:
Inspiraci a další podrobnosti o výrobcích naleznete na našich webových stránkách.



Plstěná schránka se zámkem **1184**



Plstěná schránka bez zámku **1184**



Adaptér pro plstěnou schránku **1185**



Dělicí lišty pro plstěnou schránku **1185**



Úložná miska pro plstěnou schránku **1185**



Víko pro plstěnou schránku **1186**

- **SmarTray plstěná schránka**
- **Použití pod stolovou deskou nebo půdou**

New

Plstěná schránka se zámkem



- Plstěná schránka jako mobilní úložný prostor na nebo pod psacím stolem, v uzamykatelné skříni atd.
- 3 nožičky a uvnitř prolisy pro použití dělicích lišt
- Montáž pod stolovou desku nebo polici nebo k postavení na stolovou desku nebo polici
- Vnější rozměry (šířka x hloubka x výška) 370 x 340 x 137 mm
- Nosnost 5 kg
- Lisovaný filc antracitové barvy, se zámkem, rozeta slouží jako úchytka, (bez cylindrické vložky)
- K použití s cylindrickými vložkami Z23

Upozornění:
Příslušenství: adaptér pro montáž pod stůl, půdu nebo polici, víko, dělicí lišty, úložnou misku objednávat zvlášť

Obj. číslo	Bal.
9 321 930	1 sada

Plstěná schránka bez zámku



- Plstěná schránka jako mobilní úložný prostor na nebo pod psacím stolem, v uzamykatelné skříni atd.
- 3 nožičky a uvnitř prolisy pro použití dělicích lišt
- Montáž pod stolovou desku nebo polici (nebo k postavení na stolovou desku nebo polici)
- Vnější rozměry (šířka x hloubka x výška) 370 x 340 x 137 mm
- Nosnost 5 kg
- Lisovaný filc antracitové barvy, uprostřed otvor pro uchopení

Upozornění:
Příslušenství: adaptér pro montáž pod stůl, půdu nebo polici, víko, dělicí lišty, úložnou misku objednávat zvlášť

Obj. číslo	Bal.
9 321 929	1 sada

Upozornění

Cylindrická vložka Z23	1307 - 1309

hettich.com/short/81373a

New

Adaptér pro plstěnou schránku



- Adaptér pro použití plstěné schránky zejména pod stolovou deskou nebo půdou
- Vhodný pro obcházení nebo dorovnání stolových traverz až do výšky 50 mm v různých pozicích
- Lze použít pro plstěnou schránku se zámkem i bez zámku
- Obsahuje dvě vybrání ve dně pro zamykací páky
- Ocel, prášková barva
- Vnější rozměry (šířka x hloubka x výška) 380 x 348 x 87,5 mm
- Nosnost 5 kg
- Ocel, prášková barva

Sada obsahuje:
- 1 ks zakladač
- 1 ks plstěná vložka antracitová
- 4 upevňovací šrouby
- Montážní návod s vrtací šablonou

Barva	Obj. číslo	Bal.
antracit	9 321 932	1 sada
bílá	9 321 933	1 sada

Dělicí lišty pro plstěnou schránku



- Dělicí lišty ke členění plstěné schránky se zámkem nebo bez zámku
- Výška dělicí lišty 70 mm
- Tloušťka dělicí lišty 4 mm
- Lisovaný filc antracitové barvy

Sada obsahuje:
- 3 dělicí lišty k zasunutí i vzájemnému propojení

Upozornění:
Lze kombinovat s víkem a úložnou miskou v plstěné schránce se zámkem i bez zámku

Obj. číslo	Bal.
9 329 701	1 sada

Úložná miska pro plstěnou schránku



- Úložná miska na tužky a drobné potřeby
- Lze kombinovat s víkem a dělicími lištami v plstěné schránce se zámkem i bez zámku
- Vnější rozměry (šířka x hloubka x výška) 338 x 216 x 35 mm
- Lisovaný filc antracitové barvy

Upozornění:
Lze též použít na stole i bez plstěné schránky

Obj. číslo	Bal.
9 336 571	1 ks

hettich.com/short/8aef28

New

Víko pro plstěnou schránku



- Víko s otvorem pro uchopení uprostřed na plstěnou schránku se zámkem nebo bez zámku
- Tloušťka víka 4 mm
- Lisovaný filc antracitové barvy

Upozornění:
Lze kombinovat s dělicími lištami a úložnou miskou v plstěné schránce se zámkem i bez zámku

Obj. číslo	Bal.
9 329 690	1 sada



Maličkost s velkým přínosem

Zásuvky na psací potřeby SmarTray z kvalitního plastu mají skutečný organizační talent. Přinášejí pořádek do korpusového nábytku, jako jsou kontejnery, Big Org@Tower nebo Caddy - nebo přímo pod desku stolu. Světlá šířka mezi boky korpusu 392 mm se perfektně hodí do stavebnicového systému Hettich. Můžete si vybrat misky vysoké 40 mm a 60 mm. Zcela skrytý výsuv je na bázi milionkrát osvědčeného principu Quadro. Tlumení Silent System zajišťuje ještě větší pohodlí.



Šikovné v Caddy:
Zásuvka na psací potřeby SmarTray s členěním.



Nízká a funkční:
Zásuvka na psací potřeby SmarTray 40 mm pod deskou psacího stolu.



Kouzla s místem:
Úložný prostor v Big Org@Tower lze ještě lépe využít díky SmarTray.

hettich.com/short/84152a

Zjistěte více:
Inspiraci a další podrobnosti o výrobcích naleznete na našich webových stránkách.

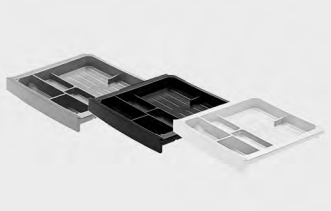

Zásuvka, výška 40 mm **1190**

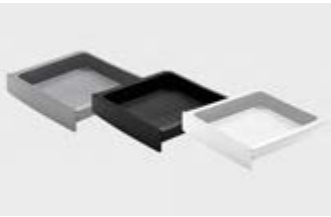

Zásuvka, výška 60 mm **1190**



Výsuv Quadro 12
Pro montáž pod půdu nebo stolovou desku **1191**
Pro montáž do korpusového nábytku (upevnění na bok) **1193**



Výsuv Quadro 12 se Silent System
Pro montáž do korpusového nábytku (upevnění na bok) **1191**
Pro montáž pod půdu nebo stolovou desku **1193**



Výsuv Quadro 12 s Push to open
Pro montáž pod půdu nebo stolovou desku **1191**
Pro montáž do korpusového nábytku (upevnění na bok) **1193**

Hettich technický asistent
- Montáž
- Seřízení
- Služby

hettich.com/short/3065f3

Zásuvka, výška 40 mm

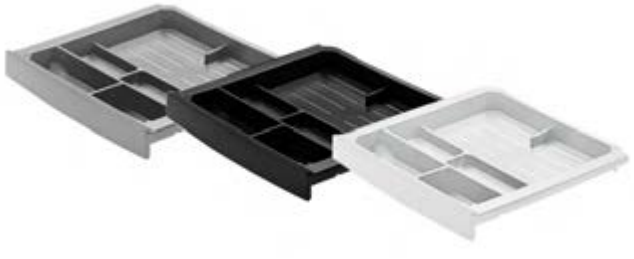

- Zásuvka pro výsuv Quadro 12
- Vnější rozměry (šířka x hloubka x výška) 376 mm x 354 mm x 40 mm
- S členěním např. na mobilní telefon, kroužkový blok atd.
- Pro montáž do korpusového nábytku a pod půdu nebo stolovou desku
- Beznářaďová montáž nasunutím
- Plast

Barva	Obj. číslo	Bal.
aluminium finiš	**9 134 233**	1/9 ks
černá	**9 134 232**	1/9 ks
bílá	**9 203 010**	1/9 ks

Zásuvka, výška 60 mm



- Zásuvka pro výsuv Quadro 12
- Vnější rozměry (šířka x hloubka x výška) 376 mm x 354 mm x 60 mm
- Pro montáž do korpusového nábytku a pod půdu nebo stolovou desku
- Beznářaďová montáž nasunutím
- Plast

Barva	Obj. číslo	Bal.
aluminium finiš	**9 134 236**	1/9 ks
černá	**9 134 235**	1/9 ks
bílá	**9 203 012**	1/9 ks

Upozornění

- Výsuv Quadro 12 1191 - 1197

hettich.com/short/9a3394

Quadro 12 (sada)



- Výsuv Quadro 12
- Pro montáž pod půdu nebo stolovou desku
- Částečný výsuv
- Nosnost 6 kg dle EN 15338 úroveň 2
- Ocel pozinkovaná
- Dodáváno s dovírací funkcí

Upozornění:
- Montáž a demontáž, viz str. 1196

Světlá šířka EB mm	**Obj. číslo**	Bal.
398	**9 156 335**	1 sada

Quadro 12 (velkobalení)



- Výsuv Quadro 12
- Pro montáž pod půdu nebo stolovou desku
- Částečný výsuv
- Nosnost 6 kg dle EN 15338 úroveň 2
- Ocel pozinkovaná
- Dodáváno s dovírací funkcí

Upozornění:
- Montáž a demontáž, viz str. 1196

Světlá šířka EB mm	**Obj. č. / provedení**		Bal.
	levé	**pravé**	
398	**9 154 277**	**9 154 276**	32 ks

Quadro 12 Silent System (sada)



- Výsuv Quadro 12 Silent System
- Pro montáž pod půdu nebo stolovou desku
- Částečný výsuv
- Nosnost 6 kg dle EN 15338 úroveň 2
- Ocel pozinkovaná
- Samodovírací těleso je přiloženo

Upozornění:
- Montáž a demontáž, viz str. 1196

Světlá šířka EB mm	**Obj. číslo**	Bal.
398	**9 156 336**	1 sada

Quadro 12 Push to open (sada)



- Výsuv Quadro 12 Push to open
- Pro montáž pod půdu nebo stolovou desku
- Částečný výsuv
- Nosnost 6 kg dle EN 15338 úroveň 2
- Ocel pozinkovaná
- Těleso Push to open je volně přiloženo

Upozornění:
- Montáž a demontáž, viz str. 1196

Světlá šířka EB mm	**Obj. číslo**	Bal.
398	**9 156 337**	1 sada

Quadro 12 pro Silent System nebo Push to open (velkobalení)



- Výsuv Quadro 12
- Pro montáž pod půdu nebo stolovou desku
- Částečný výsuv
- Nosnost 6 kg dle EN 15338 úroveň 2
- Ocel pozinkovaná
- Určeno pro tlumení Silent System
- Určeno pro systém otevírání Push to open

Upozornění:
- Těleso s tlumením Silent System nebo Push to open je třeba objednat zvlášť

Upozornění:
- Těleso s tlumením Silent System nebo s Push to open, viz str. 1195
- Montáž a demontáž, viz str. 1196

Světlá šířka EB mm	**Obj. č. / provedení**		Bal.
	levé	**pravé**	
398	**9 154 278**	**9 154 276**	32 ks

Quadro 12 (sada)



- Výsuv Quadro 12
- Pro montáž do korpusového nábytku (upevnění na bok)
- Částečný výsuv
- Nosnost 6 kg dle EN 15338 úroveň 2
- Ocel pozinkovaná
- Dodáváno s dovírací funkcí

Upozornění:
- Montáž a demontáž, viz str. 1197

Světlá šířka EB mm	**Obj. číslo**	Bal.
392	**9 186 479**	1 sada

Quadro 12 (velkobalení)



- Výsuv Quadro 12
- Pro montáž do korpusového nábytku (upevnění na bok)
- Částečný výsuv
- Nosnost 6 kg dle EN 15338 úroveň 2
- Ocel pozinkovaná
- Dodáváno s dovírací funkcí

Upozornění:
- Montáž a demontáž, viz str. 1197

Světlá šířka EB mm	**Obj. č. / provedení**		Bal.
	levé	**pravé**	
392	**9 158 173**	**9 158 169**	50 ks

Quadro 12 Silent System (sada)



- Výsuv Quadro 12 Silent System
- Pro montáž do korpusového nábytku (upevnění na bok)
- Částečný výsuv
- Nosnost 6 kg dle EN 15338 úroveň 2
- Ocel pozinkovaná
- Samodovírací těleso je přiloženo

Upozornění:
- Montáž a demontáž, viz str. 1197

Světlá šířka EB mm	**Obj. číslo**	Bal.
392	**9 186 480**	1 sada

Quadro 12 Push to open (sada)



- Výsuv Quadro 12 Push to open
- Pro montáž do korpusového nábytku (upevnění na bok)
- Částečný výsuv
- Nosnost 6 kg dle EN 15338 úroveň 2
- Ocel pozinkovaná
- Těleso Push to open je volně přiloženo

Upozornění:
- Montáž a demontáž, viz str. 1197

Světlá šířka EB mm	**Obj. číslo**	Bal.
392	**9 186 481**	1 sada

Quadro 12 pro Silent System nebo Push to open (velkobalení)



- Výsuv Quadro 12
- Pro montáž do korpusového nábytku (upevnění na bok)
- Částečný výsuv
- Nosnost 6 kg dle EN 15338 úroveň 2
- Ocel pozinkovaná
- Určeno pro tlumení Silent System
- Určeno pro systém otevírání Push to open

Upozornění:
- Těleso s tlumením Silent System nebo Push to open je třeba objednat zvlášť

Upozornění:
- Těleso s tlumením Silent System nebo s Push to open, viz str. 1195
- Montáž a demontáž, viz str. 1197

Světlá šířka EB mm	**Obj. č. / provedení**		Bal.
	levé	**pravé**	
392	**9 158 174**	**9 158 169**	50 ks

Samodovírací těleso pro Quadro 12



- S tlumením Silent System

Obj. číslo	Bal.
9 113 007	1/150 ks

Těleso Push to open pro Quadro 12



- S Push to open
- Zásuvka se otevře po lehkém zatlačení

Obj. číslo	Bal.
9 105 422	1/50 ks

Montáž a demontáž plastové zásuvky SmarTray pod půdu nebo stolovou desku

Montáž

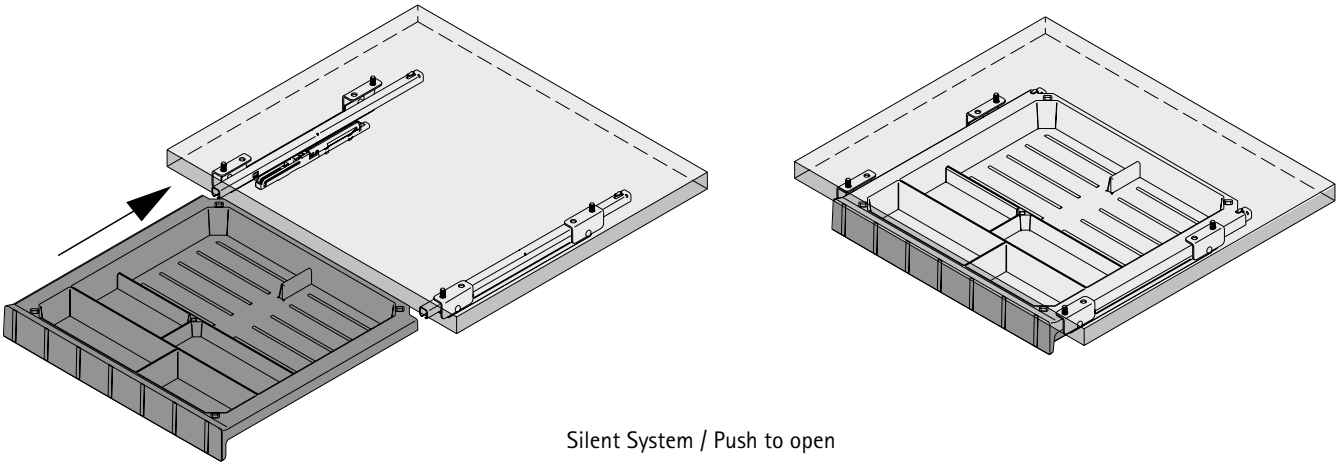

Silent System / Push to open

Demontáž

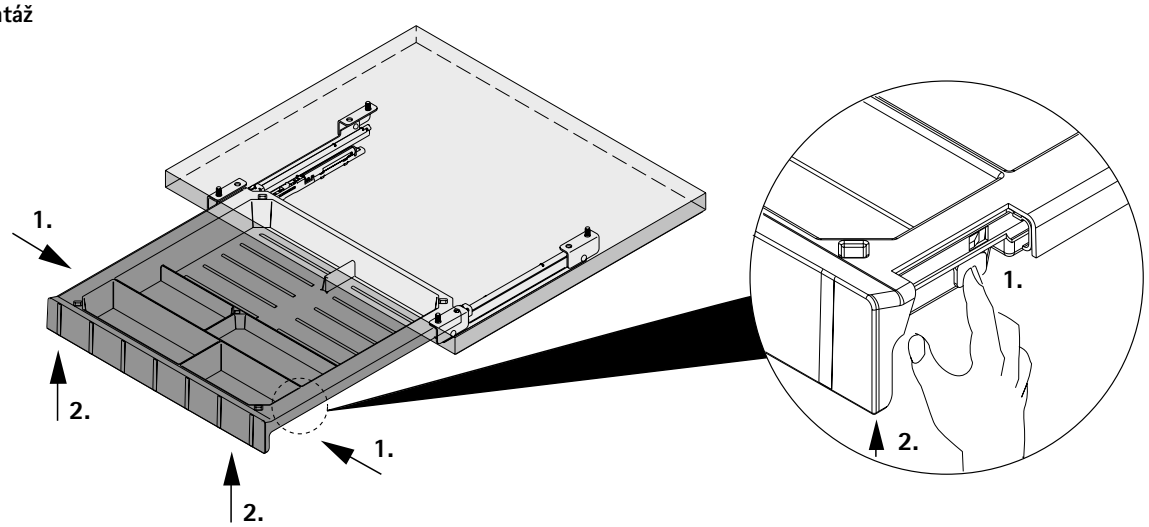

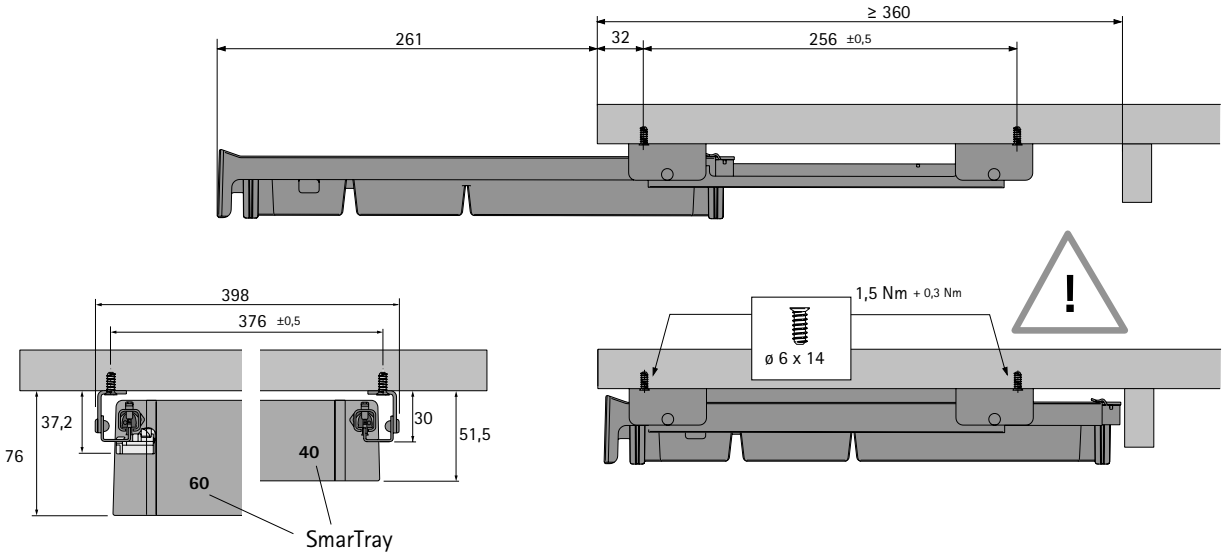

Montáž a demontáž plastové zásuvky SmarTray na boky korpusového nábytku

Montáž

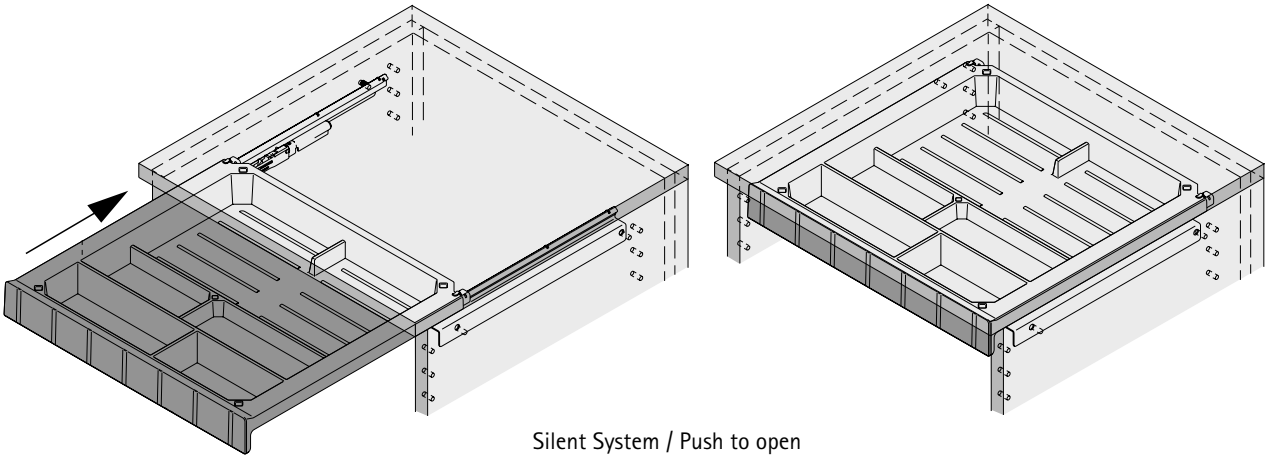

Silent System / Push to open

Demontáž

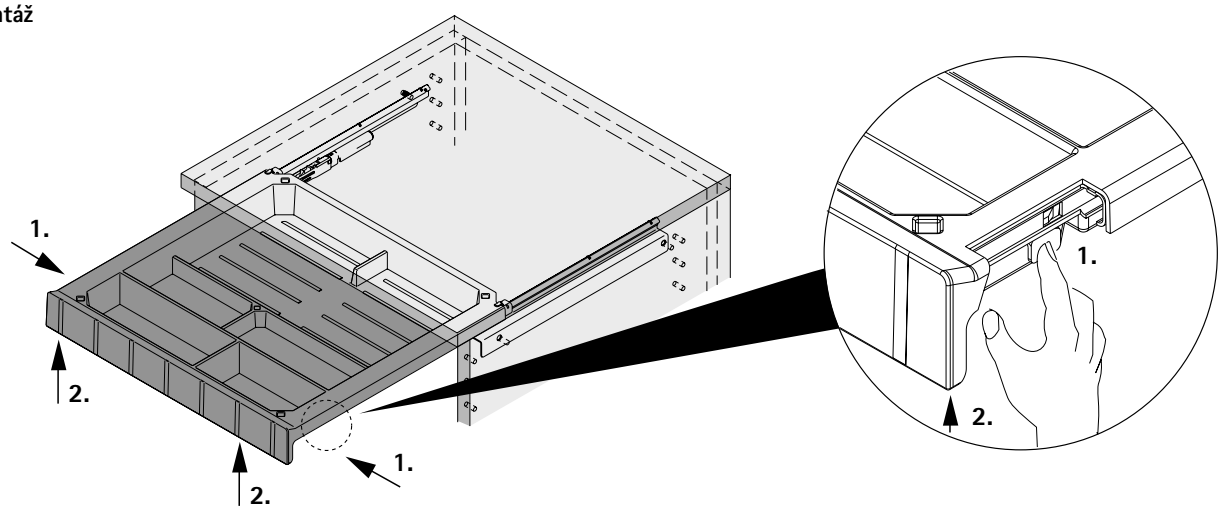

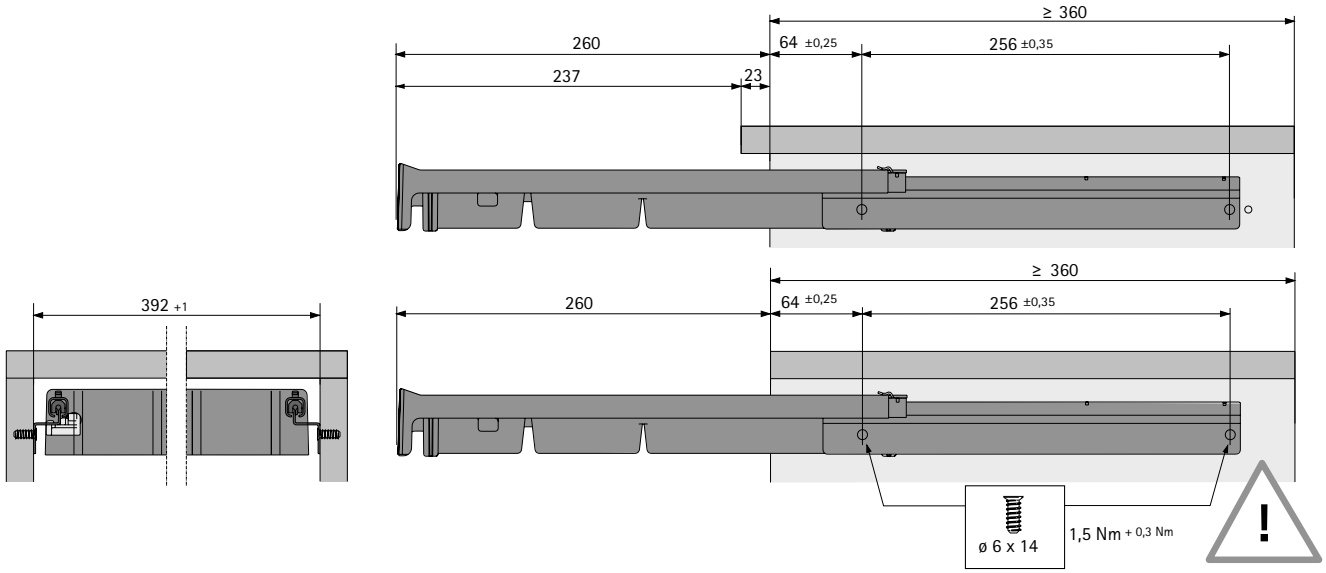



Krátký proces pro dlouhá vedení.
Nyní dostanete tu změť kabelů pod kontrolu – pomohou kabelové průchodky Hettich. Univerzálně a jednoduše.

Snadná montáž a pohodlné použití. Vysoká kvalita a atraktivní design. Jak je u Hettich zvykem.



Adieu kabely:
Elegantní kabelový kanál pro stolové podnože. Kabely jsou chráněny od zásuvky v podlaze až po desku stolu.



Elegantní strážce pořádku:
Kabelové průchodky z kvalitního zinkového odlitku. V různých barevných provedeních, s kartáčovým těsněním.



Bezpečné vedení kabelů:
I u výškově přestavitelných podnoží uložíte kabely pohodlně a jistě.

hettich.com/short/ab9c0a

Zjistěte více:
Inspiraci a další podrobnosti o výrobcích naleznete na našich webových stránkách.



Kabelové průchodky hranaté s kartáčkem, hliník **1200 – 1201**



Kabelové průchodky kulaté s kartáčkem, kov **1202 – 1203**



Kabelové průchodky kulaté, plast
Kabelové průchodky kulaté s kartáčkem, plast **1204 – 1205**



Kabelová vedení
Držák na kabely, kabelový kanál **1206 – 1207**

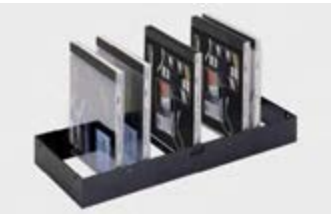

Uložení médií
Držáky na DVD a CD
(upevnění vodorovné a svislé) **1208**

Hettich technický asistent
- **Montáž**
- **Seřízení**
- **Služby**

hettich.com/short/94b643

Kabelová průchodka hliníková, 120 mm x 300 mm



- S výklopnou krytkou a těsnícím kartáčkem
- Hliník eloxovaný

Obj. číslo	Bal.
9 133 401	1 ks

Rozměry

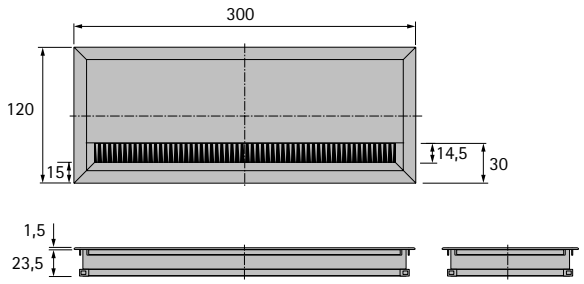

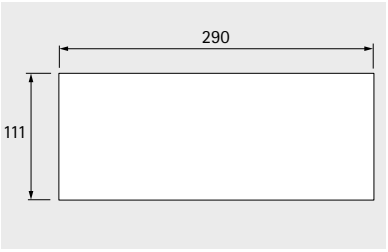

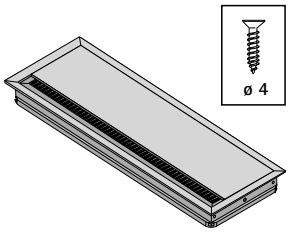

Kabelová průchodka hliníková, šířka 70 mm



- S výklopnou krytkou a těsnícím kartáčkem
- Hliník eloxovaný

Délka mm	Obj. číslo	Bal.
200	**9 133 406**	1 ks
600	**9 133 403**	1 ks

Rozměry

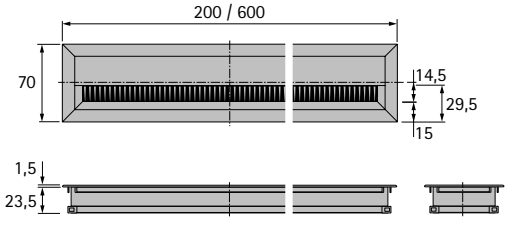

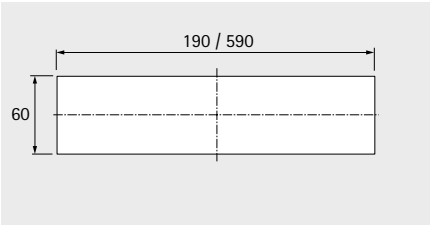

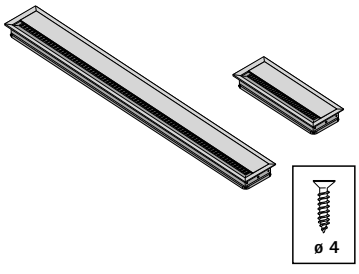

Kabelová průchodka hliníková, šířka 53 mm



- S těsnícím kartáčkem
- Hliník eloxovaný

Délka mm	Obj. číslo	Bal.
200	**9 133 410**	1 ks
300	**9 133 409**	1 ks
400	**9 133 408**	1 ks
600	**9 133 407**	1 ks

Rozměry

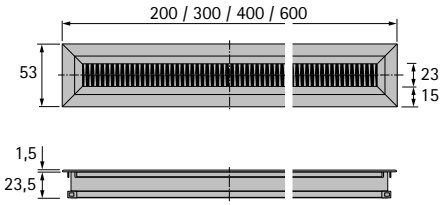

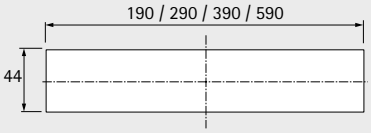

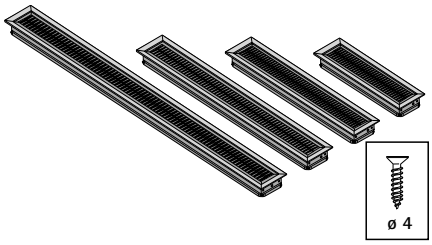

Kabelová průchodka kulatá s kartáčkem, kov





- S těsnícím kartáčkem
- Zinkový odlitek

Povrchová úprava / barva	Obj. č. / Průměr mm		Bal.
	60	**80**	
1 Aluminium finiš	**0 045 859**	**0 045 869**	1 ks
2 Chromovaný vzhled lesklý		**0 045 864**	1 ks

Rozměry

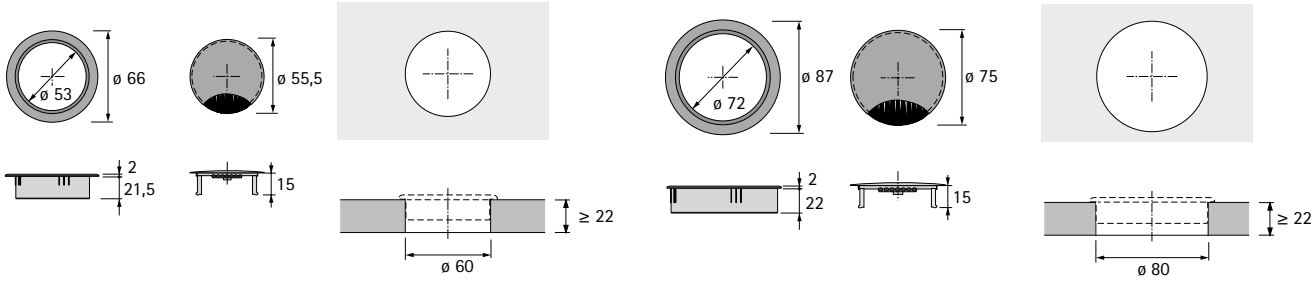

Kabelová průchodka kulatá s kartáčkem, kov



- S těsnícím kartáčkem
- Zinkový odlitek

Povrchová úprava / barva	Obj. č. / Průměr mm		Bal.
	60	**80**	
1 Nerezový vzhled	**0 045 861**	**0 045 871**	1 ks

Rozměry

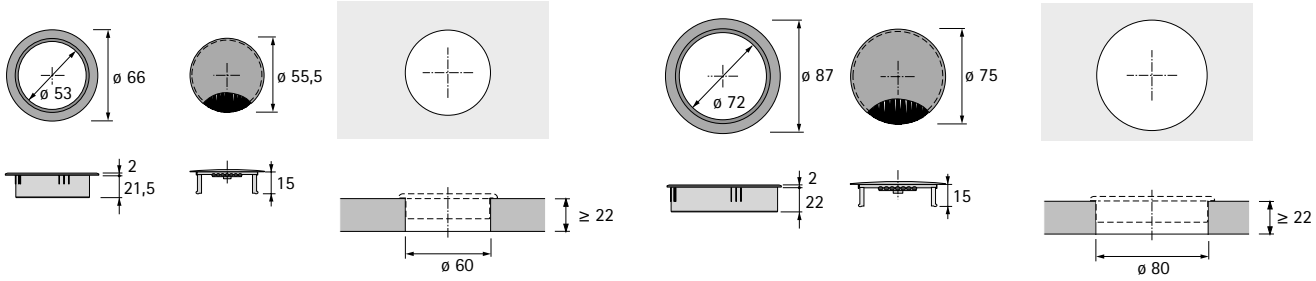

Kabelová průchodka kulatá s kartáčkem, kov



- S těsnícím kartáčkem
- Zinkový odlitek

Povrchová úprava / barva	Obj. č. / Průměr mm		Bal.
	60	80	
1 Černá matná	0 045 855	0 045 865	1 ks

Rozměry

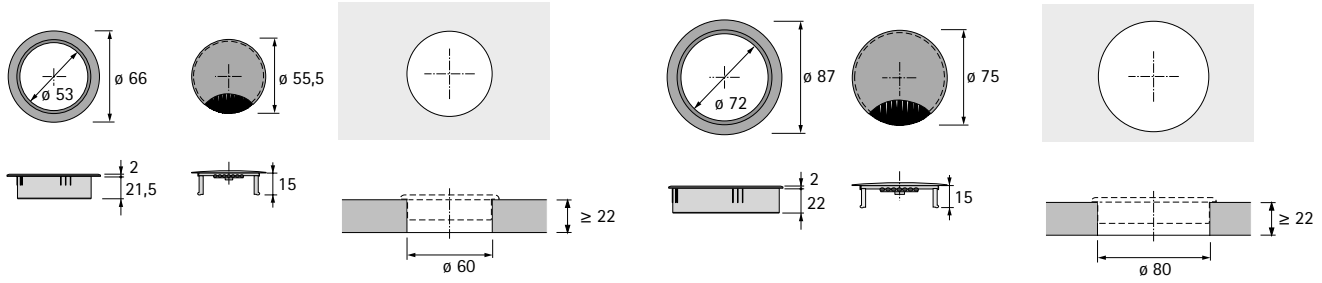

Kabelová průchodka kulatá, plast





- Plast

Povrchová úprava / barva	Obj. č. / Průměr mm		Bal.
	60	80	
1 Chromovaný vzhled matný	**9 131 024**	**9 131 025**	1 ks
2 Chromovaný vzhled lesklý	**9 133 725**	**9 133 726**	1 ks

Rozměry

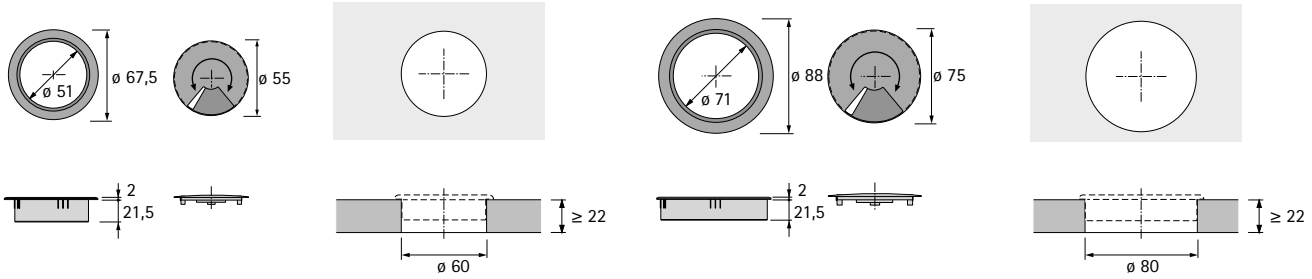

Kabelová průchodka kulatá, plast







- Plast

Povrchová úprava / barva	Obj. č. / Průměr mm		Bal.
	60	80	
1 Bílá	**0 030 847**	**0 047 914**	1 ks
2 Šedá	**0 058 588**	**0 058 590**	1 ks
3 Černá	**0 073 747**	**0 073 748**	1 ks

Rozměry

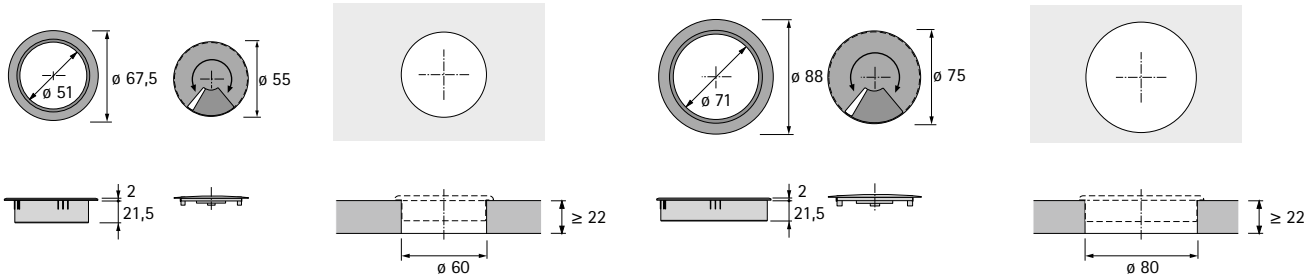

Kabelová průchodka kulatá, plast





- Plast

Povrchová úprava / barva	Obj. č. / Průměr mm		Bal.
	60	80	
1 Hnědá	0 030 848	0 047 915	1 ks
2 Vzhled buku	9 131 028	9 131 029	1 ks

Rozměry

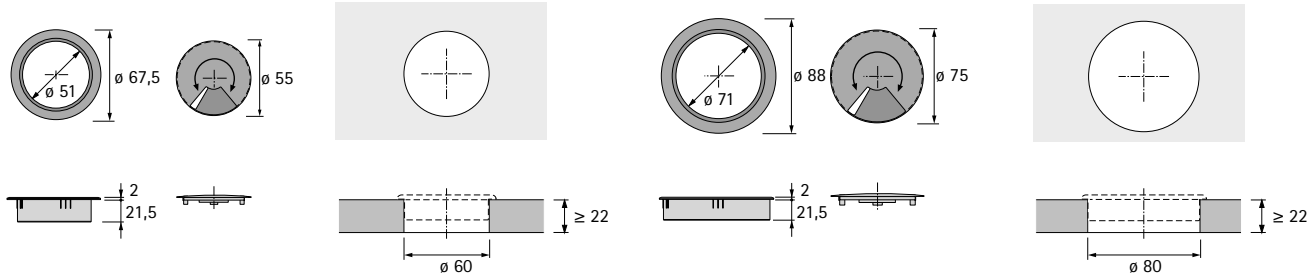

Kabelová průchodka kulatá s kartáčkem, plast





- Plast

Povrchová úprava / barva	Obj. č. / Průměr mm		Bal.
	60	80	
1 černá	9 081 330	9 081 327	1 ks
2 Aluminium finiš	9 081 331	9 081 328	1 ks
3 Šedá	9 081 332	9 081 329	1 ks

Rozměry

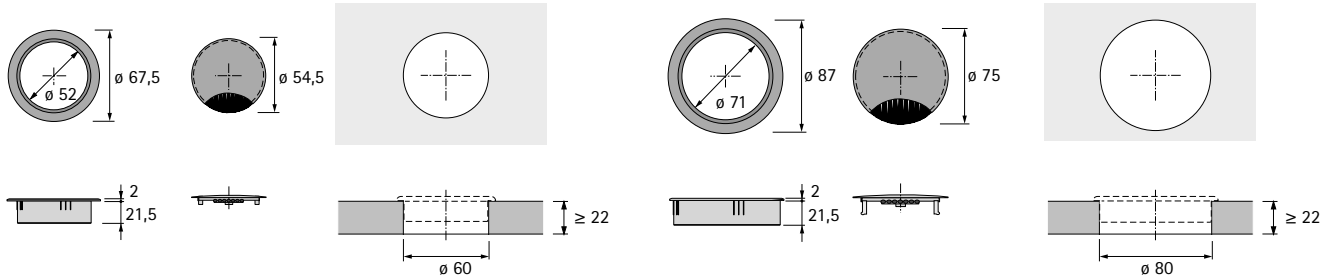

Držák na kabely



- Pro horizontální vedení kabelů
- Plast šedý

Provedení	Obj. číslo	Bal.
jednoduché	**0 045 968**	1/5 ks
dvojité	**0 045 969**	1/5 ks

Rozměry

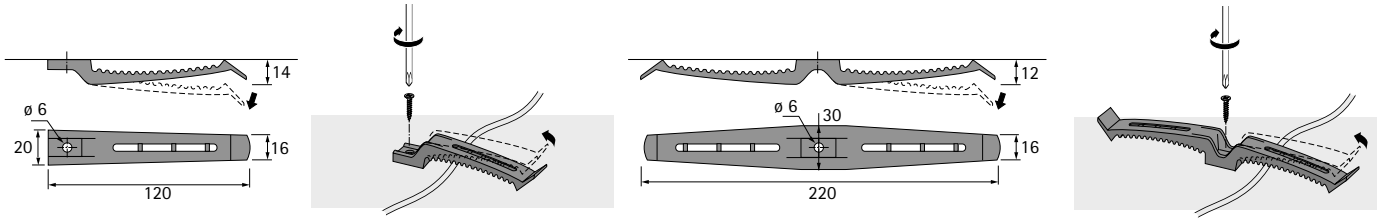

Kabelový kanál



- Kabely jsou chráněny od zásuvky v podlaze až po desku stolu
- Lze prodlužovat
- Jednoduchá a rychlá montáž
- Plast, aluminium finiš

Sada obsahuje:
- 1 ks kabelový kanál
- 1 ks díl k upevnění na podlahu
- 1 ks díl k upevnění na stůl
- 3 ks vrut

Délka mm	**Obj. číslo**	Bal.
1300	**9 189 284**	1 sada

Rozměry

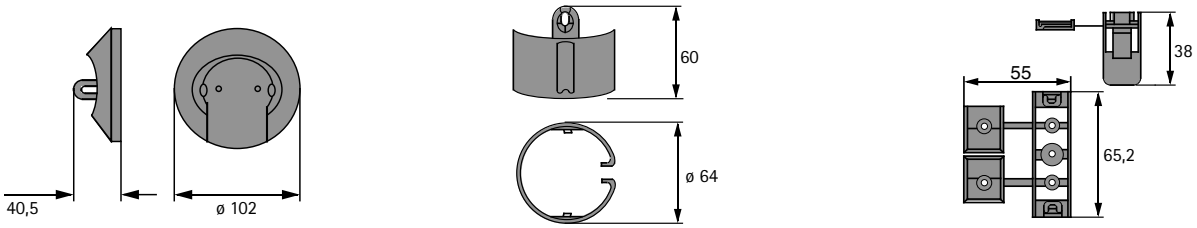

Kabelový kanál



- Délka 1050 mm
- Lze zkrátit
- Se 2 oboustrannými lepícími pásky pro fixaci pod stolem
- Plast

Barva	**Obj. číslo**	Bal.
černá	**0 046 836**	1 ks

Rozměry

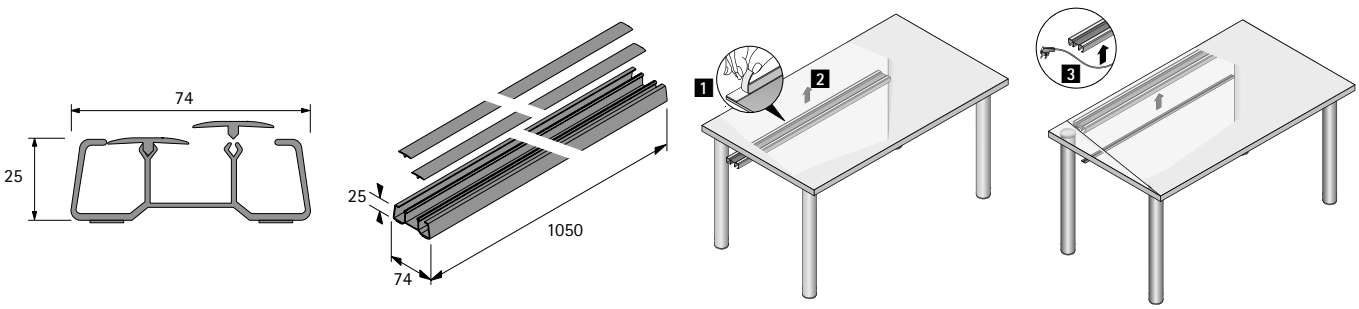

Držák na CD k nalepení na vodorovnou plochu, délka 1050 mm



- Pro systematické uložení max. 56 CD
- Lze zkrátit
- Vybaven 2 oboustrannými lepicími páskami pro připevnění na vodorovnou plochu
- Plast

Barva	Obj. číslo	Bal.
aluminium finiš	**0 020 582**	1 ks
černá	**0 070 392**	1 ks

Rozměry

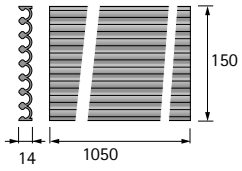

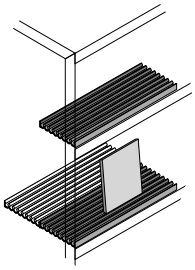

Držák na DVD k nalepení na vodorovnou plochu, délka 1050 mm



- Pro systematické ukládání max. 32 DVD
- Lze zkrátit
- Vybaven 2 oboustrannými lepicími páskami pro připevnění na vodorovnou plochu
- Plast

Barva	Obj. číslo	Bal.
aluminium finiš	**0 041 936**	1 ks

Rozměry

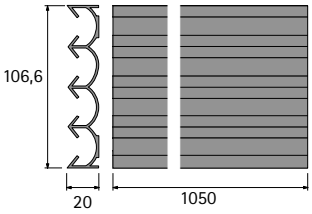

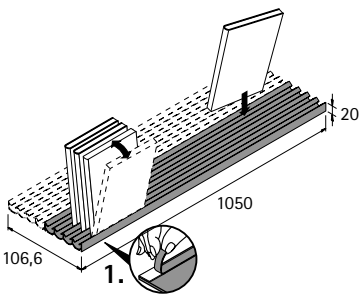

Otočná police ComfortSpin
Přehled **1211**



Sortiment pro venkovní kuchyně
Přehled **1213**



Systémy pro mechanické zamykání nábytku
Přehled **1239**



Spojovací kování pro korpusy
Přehled **1361**
Ostatní spojovací kování
Přehled **1389**



Podpěrky polic, nosné lišty a konzoly
Přehled **1409**



Závěsná kování a závěsné lišty
Přehled **1423**



Soklové seřizovací kování
Přehled **1459**



Ostatní výklopná kování
Přehled **1471**



Otočná police ComfortSpin



Přehled. Pořádek. Komfort.
ComfortSpin se postará o pořádek v nábytku. Plynulé otočení o 360° snadno přenese obsah skříně zezadu dopředu a zase zpět. Otočná police se montuje velmi snadno a je okamžitě připravena k použití. Uživatel má neomezený přehled o obsahu chladničky, koupelnové skříňky, příborníku či jiného nábytku. V případě potřeby ji lze zcela jednoduše vyjmout a očistit.



Namontovat, otáčet, užívat si komfort:
S rozměry 28,5 x 42,5 cm lze použít téměř kdekoli.



Jednoduchá a rychlá montáž:
Připevňuje se pomocí přísavek, vrutů nebo tesa Powerstrips®.



Skvělé využití prostoru:
ComfortSpin díky svému tvaru dokonale využívá dostupný prostor.

https://comfortspin.hettich.com

Zjistěte více:
Inspiraci a další podrobnosti o výrobcích naleznete na našich webových stránkách.



ComfortSpin **1211**

hettich.com/short/aykfoa

Hettich technický asistent
- **Montáž**
- **Seřízení**
- **Služby**

Otočná police ComfortSpin





ComfortSpin

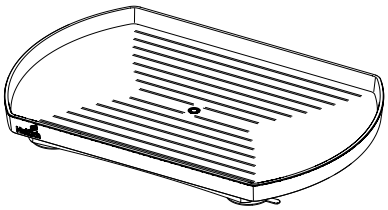

- Otočná police pro optimální využití úložného prostoru
- Lze použít v chladničce nebo nábytku
- Včetně spojovacího materiálu
- Plast

Barva	Obj. číslo	Bal.
antracit	**9 325 329**	1 ks
transparentní	**9 325 328**	1 ks

Vestavné rozměry

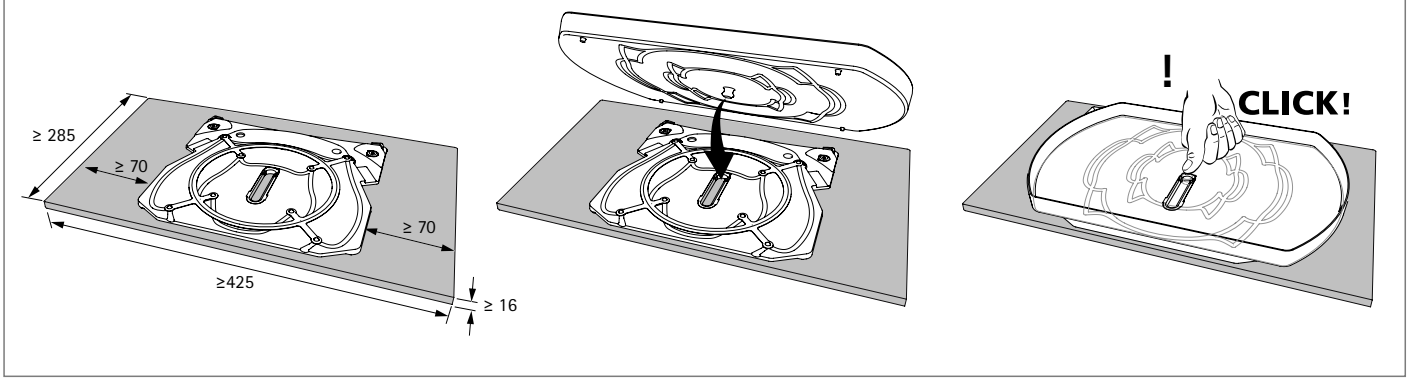

hettich.com/short/825i730

New

Systém zásuvek s dvojitými boky InnoTech Atira 1216 – 1222
Nerezové šrouby a vruty 1217, 1219 – 1221
CargoPlus drátěné dno zásuvky a držák talířů 1223
Quadro Compact systém výsuvů pro InnoTech Atira, nerezové šrouby 1224 – 1225



Organizéry pro zásuvky a vnitřní zásuvky 1226 – 1227



Systémy pro uložení odpadků v zásuvkách InnoTech Atira
Za čelem, Pull 1228 – 1229
Za čelem vysoké zásuvky 1230 – 1231



Quadro Compact
Výsuv s montáží na dno pro plynovou láhev, spojky pro výsuvné police
Nerezové šrouby a vruty 1232



Nerezový závěs Veosys
Montážní podložky a příslušenství pro otočné dveře 1233 – 1234



Otočná police ComfortSpin 1235



Nerezové šrouby a vruty 1236 – 1237

Systémy pro uložení odpadků v zásuvkách InnoTech Atira



Více informací najdete na webu: outdoor.hettich.com


Otočná police ComfortSpin
Nerezový závěs Veosys
Výsuv pro plynovou láhev Quadro Compact s montáží na dno
Zásuvkový systém InnoTech Atira
Zásuvky a vysoké zásuvky
Výsuv Quadro Compact pro InnoTech Atira
Drátěné dno zásuvky CargoPlus a držák talířů pro InnoTech Atira
Organizéry pro InnoTech Atira
Nerezové šrouby a vruty

Systém zásuvek s dvojitými boky InnoTech Atira

- **Zásuvka, výška 70 mm, ocel, prášková barva stříbrná, bílá, antracitová**
- **Nerezové vruty se zápustnou hlavou**





Zásuvky, balení v sadách

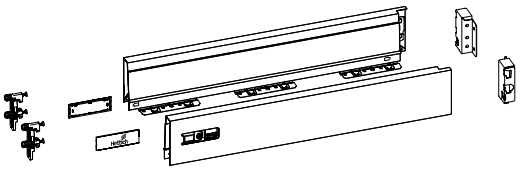

Sada obsahuje:
- 1 sada boků, levý a pravý
- 2 ks příchytka čela s rozpěrnými pouzdry
- 2 ks krytka, plast šedý s logem Hettich
- 1 sada příchytka zad, levá a pravá
- Hliníková záda viz str. 11
- Spojovací materiál (pro venkovní použití doporučujeme nerezové šrouby a vruty)
- Vhodné k použití ve venkovním prostředí dle DIN EN 1670, třída odolnosti proti korozi 3

Jmenovitá délka mm	**Obj. číslo / barva**			Bal.
	stříbrná	**bílá**	**antracit**	
470	**9 307 113**	**9 307 140**	**9 307 127**	1 sada
520	**9 307 115**	**9 307 142**	**9 307 129**	1 sada

Boky zásuvek, velkobalení

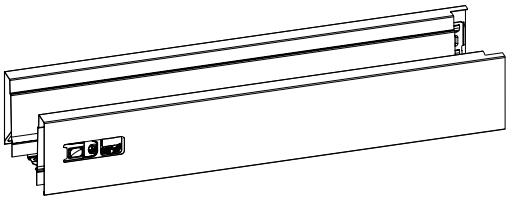

- Integrované výškové a stranové seřízení
- Ocel, prášková barva

Jmenovitá délka mm	**Obj. č. / barva / provedení**						Bal.
	stříbrná		**bílá**		**antracit**		
	levé	**pravé**	**levé**	**pravé**	**levé**	**pravé**	
470	**9 194 398**	**9 194 399**	**9 194 412**	**9 194 413**	**9 194 426**	**9 194 427**	18 ks
520	**9 194 400**	**9 194 401**	**9 194 414**	**9 194 415**	**9 194 428**	**9 194 429**	18 ks

Příchytka zad

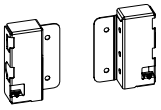

- Ocel, prášková barva

Jmenovitá výška mm	**Obj. č. / barva / provedení**						Bal.
	stříbrná		**bílá**		**antracit**		
	levé	**pravé**	**levé**	**pravé**	**levé**	**pravé**	
70	**1 062 501**	**1 062 502**	**9 194 627**	**9 194 628**	**9 194 629**	**9 194 630**	40 ks

Příchytka čela pro bok

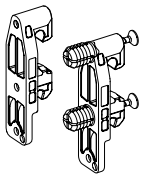

- Plast bílý

Typ montáže	Obj. číslo	Bal.
s rozpěrnými pouzdry	**1 061 450**	400 ks

Krytky

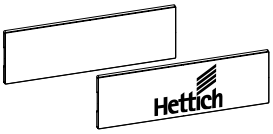

- Krytky lze po dohodě dodat s individuálním potiskem
- Plast

Barva zásuvek	Povrchová úprava	Obj. číslo	Bal.
stříbrná	šedá s logem Hettich	**9 194 646**	300 ks
bílá	bílá s logem Hettich	**9 194 647**	300 ks
antracit	tmavošedá s logem Hettich	**9 194 648**	300 ks

Vruty Panhead - pro drátěné dno CargoPlus do zásuvek InnoTech Atira



- Vruty pro příchytky zad a drátěné dno CargoPlus, výšky boků 70 a 144 mm
- Panhead
- Křížová hlava PZ
- Nerez

Rozměry mm	Obj. číslo	Bal.
ø 3,5 x 12	**9 338 474**	200 ks

- Vruty pro příchytky zad, výška boků 70 mm
- Panhead
- Křížová hlava PZ
- Nerez

Rozměry mm	Obj. číslo	Bal.
ø 3,5 x 20	**9 338 475**	200 ks

Vruty se zápustnou hlavou - pro zásuvky InnoTech Atira



- Vruty pro příchytky čela k přišroubování
- Zápustná hlava
- Křížová hlava PZ
- Nerez

Rozměry mm	Obj. číslo	Bal.
ø 3,5 x 25	**9 338 476**	200 ks

- Vruty pro připevnění zad a dna, šířka korpusu od 600 mm
- Zápustná hlava
- Křížová hlava PZ
- Nerez

Rozměry mm	Obj. číslo	Bal.
ø 3,5 x 30	**9 338 477**	200 ks

Systém zásuvek s dvojitými boky InnoTech Atira

- **Vysoká zásuvka s relingem, výška 144 mm, ocel, prášková barva stříbrná, bílá, antracitová**
- **Nerezové vruty se zápustnou hlavou**





Vysoká zásuvka, balení v sadách

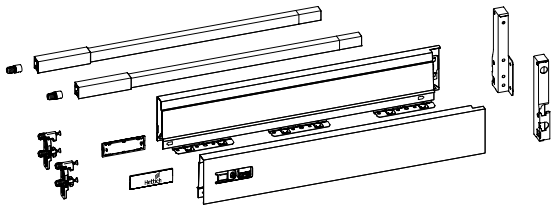

Sada obsahuje:
- 1 sada boků, levý a pravý
- 2 ks příchytka čela s rozpěrnými pouzdry
- 2 ks krytka, plast šedý s logem Hettich
- 1 pár podélný reling, levý a pravý
- 2 ks příchytka čela, s rozpěrnými pouzdry pro podélný reling
- 1 sada příchytka zad, levá a pravá
- Hliníková záda viz str. 1221
- Spojovací materiál (pro venkovní použití doporučujeme nerezové šrouby a vruty)
- Vhodné k použití ve venkovním prostředí dle DIN EN 1670, třída odolnosti proti korozi 3

Jmenovitá délka mm	**Obj. číslo / barva**			Bal.
	stříbrná	**bílá**	**antracit**	
470	**9 307 206**	**9 307 220**	**9 307 213**	1 sada
520	**9 307 207**	**9 307 221**	**9 307 214**	1 sada

Boky zásuvek, velkobalení

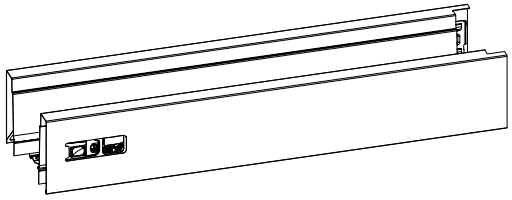

- Integrované výškové a stranové seřízení
- Ocel, prášková barva

Jmenovitá délka mm	**Obj. č. / barva / provedení**						Bal.
	stříbrná		**bílá**		**antracit**		
	levé	**pravé**	**levé**	**pravé**	**levé**	**pravé**	
470	**9 194 398**	**9 194 399**	**9 194 412**	**9 194 413**	**9 194 426**	**9 194 427**	18 ks
520	**9 194 400**	**9 194 401**	**9 194 414**	**9 194 415**	**9 194 428**	**9 194 429**	18 ks

Příchytka zad

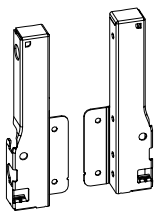

- Ocel, prášková barva

Jmenovitá výška mm	**Obj. č. / barva / provedení**						Bal.
	stříbrná		**bílá**		**antracit**		
	levé	**pravé**	**levé**	**pravé**	**levé**	**pravé**	
144	**9 007 355**	**9 007 356**	**9 194 635**	**9 194 636**	**9 194 637**	**9 194 638**	40 ks

Systém zásuvek s dvojitými boky InnoTech Atira

- **Vysoká zásuvka s relingem, výška 144 mm, ocel, prášková barva stříbrná, bílá, antracitová**
- **Nerezové vruty se zápustnou hlavou**

Příchytka čela pro bok

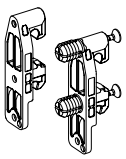

- Plast bílý

Typ montáže	Obj. číslo	Bal.
s rozpěrnými pouzdry	**1 061 450**	400 ks

Příchytka čela pro podélný reling



- Plast bílý

Typ montáže	Obj. číslo	Bal.
s rozpěrnými pouzdry	**1 061 965**	400 ks

Krytky

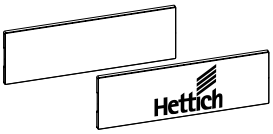

- Krytky lze po dohodě dodat s individuálním potiskem
- Plast

Barva zásuvek	Povrchová úprava	Obj. číslo	Bal.
stříbrná	šedá s logem Hettich	**9 194 646**	300 ks
bílá	bílá s logem Hettich	**9 194 647**	300 ks
antracit	tmavošedá s logem Hettich	**9 194 648**	300 ks

Podélný reling

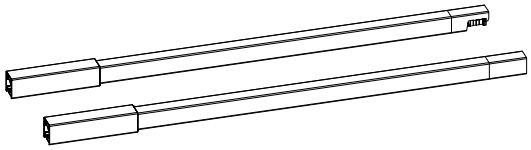

- Ocel, prášková barva

Jmenovitá délka mm	Obj. č. / barva / provedení						Bal.
	stříbrná		bílá		antracit		
	levé	pravé	levé	pravé	levé	pravé	
470	**9 194 530**	**9 194 531**	**9 194 544**	**9 194 545**	**9 194 558**	**9 194 559**	80 ks
520	**9 194 532**	**9 194 533**	**9 194 546**	**9 194 547**	**9 194 560**	**9 194 561**	80 ks

Vruty Panhead - pro drátěné dno CargoPlus do zásuvek InnoTech Atira



- Vruty pro příchytky zad a drátěné dno CargoPlus, výšky boků 70 a 144 mm
- Panhead
- Křížová hlava PZ
- Nerez

Rozměry mm	Obj. číslo	Bal.
ø 3,5 x 12	**9 338 474**	200 ks

- Vruty pro příchytky zad, výška boků 70 mm
- Panhead
- Křížová hlava PZ
- Nerez

Rozměry mm	Obj. číslo	Bal.
ø 3,5 x 20	**9 338 475**	200 ks

- **Vysoká zásuvka s relingem, výška 144 mm, ocel, prášková barva stříbrná, bílá, antracitová**
- **Nerezové vruty se zápustnou hlavou**

Vruty se zápustnou hlavou - pro zásuvky InnoTech Atira



- Vruty pro příchytky čela k přišroubování
- Zápustná hlava
- Křížová hlava PZ
- Nerez

Rozměry mm	Obj. číslo	Bal.
ø 3,5 x 25	**9 338 476**	200 ks

- Vruty pro připevnění zad a dna, šířka korpusu od 600 mm
- Zápustná hlava
- Křížová hlava PZ
- Nerez

Rozměry mm	Obj. číslo	Bal.
ø 3,5 x 30	**9 338 477**	200 ks

- **Varianty zad, zásuvka, výška 70 mm, vysoká zásuvka, výška 144 mm**
- **Nerezové vruty se zápustnou hlavou a Panhead**

Hliníková záda

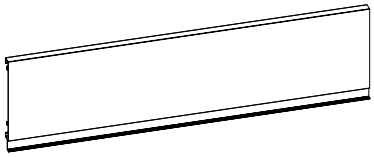

- Ke zkrácení
- Délka 2000 mm
- Hliník, prášková barva
- Délka dna (BL) = jmenovitá délka (NL) - 3

Barva	Obj. č. / jmenovitá výška		Bal.
	70	144	
stříbrná	**0 077 913**	**0 013 225**	1 ks
bílá	**9 194 518**	**9 194 520**	1 ks
antracit	**9 194 519**	**9 194 521**	1 ks

Vruty Panhead - pro drátěné dno CargoPlus a příchytky zad zásuvek InnoTech Atira



- Vruty pro příchytky zad a drátěné dno CargoPlus, výšky boků 70 a 144 mm
- Panhead
- Křížová hlava PZ
- Nerez

Rozměry mm	Obj. číslo	Bal.
ø 3,5 x 12	**9 338 474**	200 ks

- Vruty pro příchytky zad, výška boků 70 mm
- Panhead
- Křížová hlava PZ
- Nerez

Rozměry mm	Obj. číslo	Bal.
ø 3,5 x 20	**9 338 475**	200 ks

Vruty se zápustnou hlavou - pro zásuvky InnoTech Atira



- Vruty pro připevnění zad a dna, šířka korpusu od 600 mm
- Zápustná hlava
- Křížová hlava PZ
- Nerez

Rozměry mm	Obj. číslo	Bal.
ø 3,5 x 30	**9 338 477**	200 ks



- Pro tloušťky čela od 10 mm
- Pouzdro pro optimální upevnění do měkkých materiálů (MDF pevnost v příčném tahu > 0,6 N/mm^2, dřevotřísková deska pevnost v příčném tahu > 0,45 N/mm^2)
- Samořezné šrouby pro optimální upevnění v tvrdých materiálech (minerální látky, přírodní kámen, umělý kámen, keramické materiály)
- Pro venkovní použití doporučujeme nerezové spojovací materiály
- K použití se standardní příchytkou čela
- Způsob upevnění je třeba zvolit v závislosti na materiálu a jeho kvalitě a ověřit pomocí vhodné zkoušky

Příchytka čela pro boky

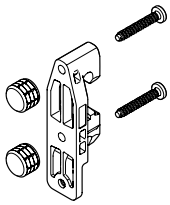

Sada obsahuje:
- 2 ks příchytka čela pro bok
- 4 ks pouzdro ø 10 x 8 mm
- 4 ks samořezný šroub ø 3,5 x 22 mm

Obj. číslo	Bal.
9 268 143	1 sada

Příchytka čela pro podélný reling

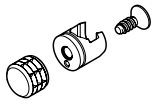

Sada obsahuje:
- 2 ks příchytka čela pro podélný reling
- 2 ks pouzdro ø 10 x 8 mm
- 2 ks samořezný šroub ø 3,5 x 9,5 mm

Obj. číslo	Bal.
9 268 145	1 sada

Pokyny ke zpracování

Dřevotřísková deska, MDF

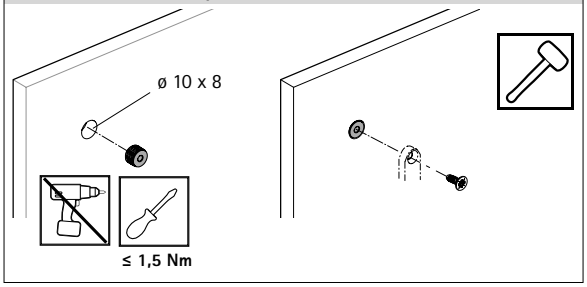

HPL, minerální materiály

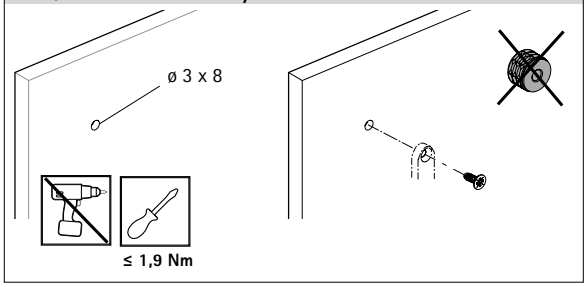

Pevnost spoje je závislá na zvoleném materiálu a jeho kvalitě. Ověřte ji pomocí vhodné zkoušky.

Systém zásuvek s dvojitými boky InnoTech Atira

- **Drátěná zásuvková dna CargoPlus pro výšky boků zásuvek 70 a 144 mm**
- **Příslušenství, držák talířů pro výšku boků zásuvek 144 mm**

New

Upozornění

- **Nerezová ocel SS 201**
- **Vhodné k použití ve venkovním prostředí dle DIN EN 1670, třída odolnosti proti korozi 3**

Pro venkovní použití doporučujeme nerezové šrouby

Drátěné dno CargoPlus





Dostupné pro 3 různé vnější šířky korpusu 450 mm, 600 mm a 900 mm a dvě různé hloubky korpusu 470 mm a 520 mm při tloušťce boků korpusu 16 mm, výšky boků zásuvky 70 a 144 mm

Sada obsahuje:
- 4 ks spojovací klip
- 2 ks držák plastový, plast šedý
- Pro venkovní použití doporučujeme nerezové spojovací materiály, viz obj. č. **9 338 474**

Šířka drátěného dna mm	Šířka korpusu mm (pro tloušťku boků 16 mm)	Obj. č. / jmenovitá délka 470 mm	Obj. č. / jmenovitá délka 520 mm	Bal.
312	450	**9 216 602**	**9 216 605**	1 ks
462	600	**9 216 603**	**9 216 606**	1 ks
762	900	**9 216 604**	**9 216 607**	1 ks

Držák talířů CargoPlus šířka korpusu 450 mm a 600 mm





- Pojme až 10 talířů běžné velikosti (průměr 250 mm) při šířce korpusu 450 mm a 16 talířů běžné velikosti (průměr 250 mm) při šířce korpusu 600 mm
- **Šířka 450 mm a hloubka 470 mm**
  (šířka 312 x hloubka 459 x výška 135 mm)
  Prostor za držákem: hloubka 210 mm
  Šířka 450 mm a hloubka 520 mm
  (šířka 312 x hloubka 509 x výška 135 mm)
  Prostor za držákem: hloubka 260 mm
  Šířka 600 mm a hloubka 470 mm
  (šířka 462 x hloubka 459 x výška 135 mm)
  Prostor za držákem: hloubka 210 mm
  Šířka 600 mm a hloubka 520 mm
  (šířka 462 x hloubka 509 x výška 135 mm)
  Prostor za držákem: hloubka 260 mm
- Doporučená světlá výška zásuvky ≥ 360 mm
- Prvky zásuvek InnoTech Atira a výsuvy se objednávají zvlášť

Vnější šířka korpusu mm (pro tloušťku boků 16 mm)	Obj. č. / jmenovitá délka 470 mm	Obj. č. / jmenovitá délka 520 mm	Bal.
450	**9 216 609**	**9 216 612**	1 ks
600	**9 216 615**	**9 216 618**	1 ks

Držák talířů CargoPlus šířka korpusu 900 mm





- Pojme až 16 talířů běžné velikosti (průměr 250 mm)
- **Šířka 900 mm a hloubka 470 mm**
  (šířka 762 x hloubka 459 x výška 163 mm)
  Prostor za držákem: hloubka 210 mm
  Šířka 900 mm a hloubka 520 mm
  (šířka 762 x hloubka 509 x výška 163 mm)
  Prostor za držákem: hloubka 260 mm
- Doporučená světlá výška zásuvky ≥ 360 mm
- Prvky zásuvek InnoTech Atira a výsuvy se objednávají zvlášť

Vnější šířka korpusu mm (pro tloušťku boků korpusu 16 mm)	Obj. č. / jmenovitá délka 470 mm	Obj. č. / jmenovitá délka 520 mm	Bal.
900	**9 216 620**	**9 216 621**	1 ks

Systém zásuvek s dvojitými boky InnoTech Atira

- **Výsuvy Quadro Compact se Silent System**
- **Plnovýsuv, nosnost 40 kg, nerezový spojovací materiál**



- S integrovaným tlumením **Silent System**
- Montáž nasunutím
- Vestavná šířka EB 12,5 mm (tloušťka boků korpusu 16 mm)
- Vhodné k použití ve venkovním prostředí dle DIN EN 1670, třída odolnosti proti korozi 3
- Nosnost dle EN 15338, úroveň 3
- Zušlechtěno
- Pro venkovní použití doporučujeme nerezové šrouby a vruty

Balení v sadách

Jmenovitá délka zásuvky NL mm	**Obj. č. / komfortní funkce Silent System**	Bal.
470	**9 314 621**	1 sada
520	**9 314 623**	1 sada

Velkobalení

Jmenovitá délka zásuvky NL mm	**Obj. č. / komfortní funkce / provedení Silent System**		Bal.
	levé	**pravé**	
470	**9 311 544**	**9 311 545**	16 ks
520	**9 314 053**	**9 314 054**	16 ks

Eurošrouby



- Zápustná hlava
- PZ-křížová hlava
- Pozinkováno

Rozměry mm	**Obj. číslo**	Bal.
ø 6,3 x 14	**0 051 265**	200 ks

Vruty se zápustnou hlavou



- Zápustná hlava
- PZ-křížová hlava
- Nerezová ocel

Rozměry mm	**Obj. číslo**	Bal.
ø 4 x 16	**9 338 501**	200 ks

Systém zásuvek s dvojitými boky InnoTech Atira

- **Výsuvy Quadro Compact s Push to open**
- **Plnovýsuv, nosnost 40 kg, synchronizace**



- S integrovaným systémem **Push to open**
- Montáž nasunutím
- Vestavná šířka EB 12,5 mm (tloušťka boků korpusu 16 mm)
- Vhodné k použití ve venkovním prostředí dle DIN EN 1670, třída odolnosti proti korozi 3
- Nosnost dle EN 15338, úroveň 3
- Zušlechtěno
- Pro venkovní použití doporučujeme nerezové šrouby a vruty (viz str. 14)

Balení v sadách

Jmenovitá délka zásuvky NL mm	**Obj. č. / komfortní funkce Push to open**	Bal.
470	**9 314 622**	1 sada
520	**9 314 624**	1 sada

Velkobalení

Jmenovitá délka zásuvky NL mm	**Obj. č. / komfortní funkce / provedení Push to open**		Bal.
	levé	**pravé**	
470	**9 311 546**	**9 311 547**	16 ks
520	**9 314 055**	**9 314 056**	16 ks

Synchronizace pro Quadro Compact s Push to open

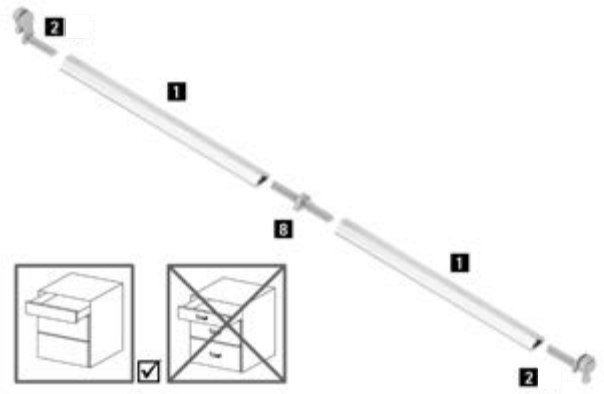

U zásuvek širších než 600 mm doporučujeme použít synchronizaci:
- Délka 1097 mm, lze zkrátit na potřebný rozměr
- Hliník eloxovaný

Spojka:
- K prodloužení synchronizační tyče a optimalizaci prořezu
- Plast šedý

Položka	**Obj. číslo**	Bal.
1 Synchronizační tyč	**9 219 967**	100 ks
2 Adaptér typ A	**9 219 966**	200 ks
8 Spojka	**9 221 295**	20 ks

Organizéry pro zásuvky a vnitřní zásuvky

- **Pro zásuvkový systém InnoTech Atira**
- **OrgaTray 590**



- Plastová vložka na příbory
- Určeno do korpusů standardní šířky 300 - 1000 mm
- Pro hloubku zásuvek 470 mm
- Pro výšku boků zásuvky 70 mm
- Odolnost vůči prostředí a tvarová stálost 24 hod., v rozmezí teplot 70 °C až -30 °C, odolnost při volném pádu z 1 m

OrgaTray 590

Šířka korpusu mm	Obj. č. / barva / jmenovitá délka mm					
	stříbrná		bílá		antracit	
	470	Bal.	470	Bal.	470	Bal.
300	**9 194 886**	1 ks	**9 194 897**	1 ks	**9 194 908**	1 ks
400	**9 194 887**	1 ks	**9 194 898**	1 ks	**9 194 909**	1 ks
450	**9 194 888**	1 ks	**9 194 899**	1 ks	**9 194 910**	1 ks
500	**9 194 889**	1 ks	**9 194 900**	1 ks	**9 194 911**	1 ks
550	**9 194 890**	1 ks	**9 194 901**	1 ks	**9 194 912**	1 ks
600	**9 194 891**	1 ks	**9 194 902**	1 ks	**9 194 913**	1 ks
800	**9 194 892**	1 ks	**9 194 903**	1 ks	**9 194 914**	1 ks
900	**9 194 893**	1 ks	**9 194 904**	1 ks	**9 194 915**	1 ks
1000	**9 194 894**	1 ks	**9 194 905**	1 ks	**9 194 916**	1 ks

Členění

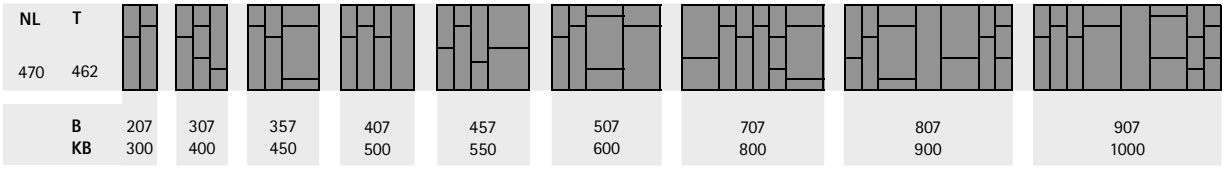

NL = Jmenovitá délka T = Hloubka B = Šířka KB = Šířka korpusu

Organizéry pro zásuvky a vnitřní zásuvky

- **Pro zásuvkový systém InnoTech Atira**
- **OrgaTray 490**



- Plastová vložka na příbory
- Lze použít pro šířky korpusu od 450 mm
- Od šířky korpusu 800 mm lze použít 2 kusy
- Pro hloubky zásuvek 470 mm a 520 mm
- Pro výšku boků zásuvky 70 mm
- Odolnost vůči prostředí a tvarová stálost 24 hod., v rozmezí teplot 70 °C až -30 °C, odolnost při volném pádu z 1 m

OrgaTray 490

Jmenovitá délka mm	Obj. číslo / barva			Bal.
	stříbrná	bílá	antracit	
470	**9 207 241**	**9 207 243**	**9 207 246**	1 ks
520	**9 207 242**	**9 207 245**	**9 207 247**	1 ks

Členění

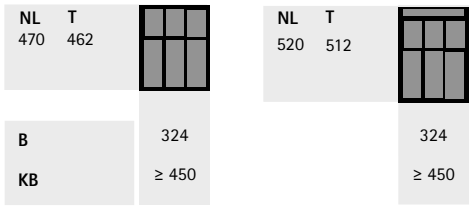

NL = Jmenovitá délka T = Hloubka B = Šířka KB = Šířka korpusu

Upozornění

- **Další organizéry a příslušenství jsou k dispozici na vyžádání**



- Odpadkový koš nesený nahoře pro zásuvku InnoTech Atira, výška 70 mm
- Namísto dna zásuvky se vsadí rám InnoTech Pull
- Rám lze individuálně osadit různými nádobami a příslušenstvím
- Jednotlivé prvky nebo sady zásuvky InnoTech Atira je třeba objednat zvlášť
- Odolnost vůči prostředí a tvarová stálost 24 hod., v rozmezí teplot 90 °C až -30 °C, odolnost při volném pádu z 1 m
- Ocel, prášková barva antracitová

Sada obsahuje:

- 1 sada, vestavný rám včetně podpěry čela a víka
- Upevňovací materiál
- Pro venkovní použití doporučujeme nerezové spojovací materiály, viz obj. č. **9 338 472** a **9 338 473**

Rám InnoTech Pull

Pro šířku korpusu mm	Typ	**Obj. č. / jmenovitá délka mm 470**	Bal.
300		**9 279 409**	1 sada
400		**9 279 410**	1 sada
450		**9 279 411**	1 sada
500		**9 279 412**	1 sada
600		**9 279 413**	1 sada
600	600 - 2 (pro 2 x 40 l)	**9 279 414**	1 sada

Členění

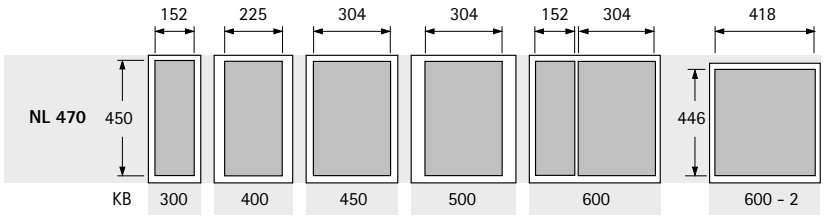

NL = Jmenovitá délka **KB = Šířka korpusu**

Rozměry

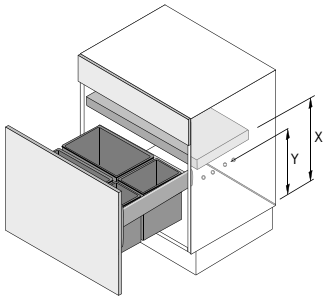

Výška nádoby mm	**X mm**	**Y mm**
295	395	295
460	560	460
505	605	505

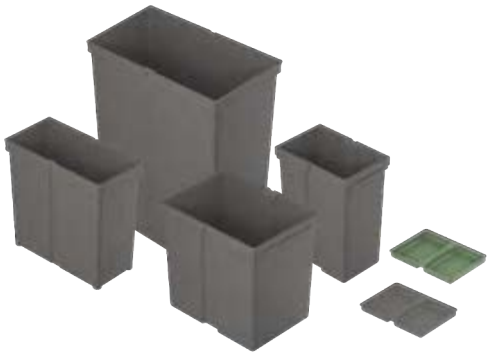

- Pro individuální osazení rámu InnoTech Pull
- Plastová nádoba se stabilním dvojitým madlem
- Všechny nádoby jsou standardně dodávány bez víka
- Víka je třeba objednat zvlášť, viz níže
- Níže uvedené výšky vík jsou celkové rozměry, výška přesahu pro všechna jednotlivá víka činí 2 mm
- Odolnost vůči prostředí a tvarová stálost 24 hod., v rozmezí teplot 90 °C až -30 °C, odolnost při volném pádu z 1 m

Nádoba

Položka	Materiál a barva	Šířka mm	Hloubka mm	Výška mm	**Obj. číslo**	Bal.
Nádoba 5 l	Plast antracitový	152	152	295	**9 279 389**	1 ks
Nádoba 8 l	Plast antracitový	152	225	295	**9 279 390**	1 ks
Nádoba 11 l	Plast antracitový	152	304	295	**9 279 391**	1 ks
Nádoba 17 l	Plast antracitový	225	304	295	**9 279 392**	1 ks
Nádoba 29 l	Plast antracitový	225	304	460	**9 279 393**	1 ks
Nádoba 40 l	Plast antracitový	223	418	505	**9 279 394**	1 ks

Víko

Položka	Materiál a barva	Šířka mm	Hloubka mm	Výška mm	**Obj. číslo**	Bal.
Víko 5 l	Plast antracitový	152	152	21	**9 279 395**	1 ks
Víko 8 l	Plast antracitový	152	225	21	**9 279 396**	1 ks
Víko 8 l	Plast zelený	152	225	21	**9 132 382**	1 ks
Víko 11 l	Plast antracitový	152	304	21	**9 279 397**	1 ks
Víko 17 l / 29 l	Plast antracitový	225	304	21	**9 279 398**	1 ks
Víko 40 l	Plast antracitový	223	418	21	**9 279 399**	1 ks

Vrut, Panhead



- PZ-křížová hlava
- Nerezová ocel

Položka	Rozměry mm	**Obj. číslo**	Bal.
Vrut Panhead	ø 4 x 12	**9 338 472**	200 ks
Vrut Panhead	ø 4 x 16	**9 338 473**	200 ks

Bin.it Prime 600



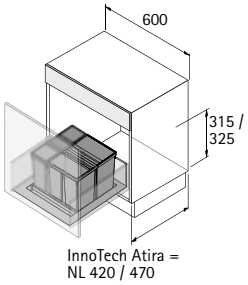

- Ke vložení do vysoké zásuvky InnoTech Atira jmenovité délky (NL) 470 mm
- Pro skříně šířky 600 mm
- Objem 37 litrů
- Vestavná výška od horní hrany dna korpusu pro InnoTech Atira je 315 mm
- Vestavná výška 297 mm od horní hrany dna zásuvky
- Vložená vana výška 45 mm
- Vloženou vanu lze přiříznout, rozměry pro přířez:
  max. šířka 540 mm, max. hloubka 490 mm
  min. šířka 430 mm, min. hloubka 399 mm
- Vložená vana, nádoby a víko plast antracit
- Odolnost vůči prostředí a tvarová stálost 24 hod., v rozmezí teplot 90 °C až -30 °C, odolnost při volném pádu z 1 m

Sada obsahuje:
- 2 ks nádoba s víkem 26 l + 11 l
- 1 ks vložená vana

Obj. číslo	Bal.
9 220 394	1 sada

Bin.it Prime 900



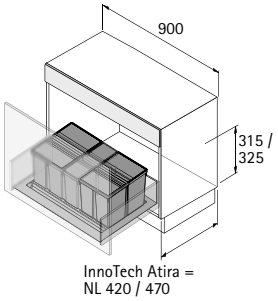

- Ke vložení do vysoké zásuvky InnoTech Atira jmenovité délky (NL) 470 mm
- Pro skříně šířky 900 mm
- Objem 63 litrů
- Vestavná výška od horní hrany dna korpusu pro InnoTech Atira je 315 mm
- Vestavná výška 297 mm od horní hrany dna zásuvky
- Vložená vana výška 45 mm
- Vloženou vanu lze přiříznout, rozměry pro přířez:
  max. šířka 840 mm, max. hloubka 490 mm
  min. šířka 730 mm, min. hloubka 399 mm
- Vložená vana, nádoby a víko plast antracit
- Odolnost vůči prostředí a tvarová stálost 24 hod., v rozmezí teplot 90 °C až -30 °C, odolnost při volném pádu z 1 m

Sada obsahuje:
- 3 ks nádoba s víkem 26 l + 26 l + 11 l
- 1 ks vložená vana

Obj. číslo	Bal.
9 220 395	1 sada

Bin.it Flex 600



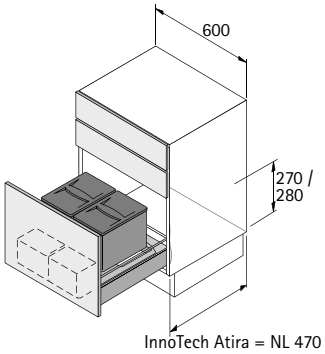

- Ke vložení do vysoké zásuvky InnoTech Atira jmenovité délky (NL) 470 mm
- Pro skříně šířky 600 mm
- Objem 24 litrů
- Vestavná výška od horní hrany dna korpusu pro InnoTech Atira je 270 mm
- Vestavná výška 230 mm od horní hrany dna zásuvky
- Vložená vana výška 45 mm
- Vloženou vanu lze přiříznout, rozměry pro přířez:
  max. šířka 540 mm, max. hloubka 490 mm
  min. šířka 503 mm, min. hloubka 422 mm
- Vložená vana, nádoby a víko plast šedý
- Misky: plast průsvitný
- Odolnost vůči prostředí a tvarová stálost 24 hod., v rozmezí teplot 90 °C až -30 °C, odolnost při volném pádu z 1 m

Sada obsahuje:
- 2 ks nádoba s víkem 12 l + 12 l
- 2 ks odkládací miska
- 1 ks vložená vana

Obj. číslo	Bal.
9 132 349	1 sada

Bin.it Flex 900



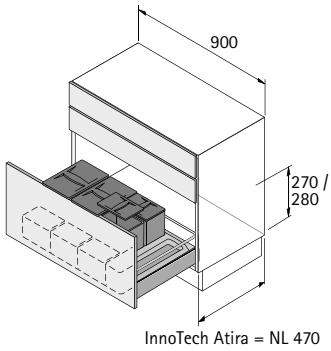

- Ke vložení do vysoké zásuvky InnoTech Atira jmenovité délky (NL) 470 mm
- Pro skříně šířky 900 mm
- Objem 35 litrů
- Vestavná výška od horní hrany dna korpusu pro InnoTech Atira je 270 mm
- Vestavná výška 230 mm od horní hrany dna zásuvky
- Vložená vana výška 45 mm
- Vloženou vanu lze přiříznout, rozměry pro přířez:
  max. šířka 840 mm, max. hloubka 490 mm
  min. šířka 803 mm, min. hloubka 422 mm
- Vložená vana, nádoby a víko plast šedý
- Misky: plast průsvitný
- Odolnost vůči prostředí a tvarová stálost 24 hod., v rozmezí teplot 90 °C až -30 °C, odolnost při volném pádu z 1 m

Sada obsahuje:
- 4 ks nádoba s víkem 12 l + 12 l + 5,5 l + 5,5 l
- 3 ks odkládací miska
- 1 ks vložená vana

Obj. číslo	Bal.
9 132 350	1 sada

Výsuv pro plynovou láhev

- **Výsuv Quadro Compact pro montáž na dno**
- **Plnovýsuv, nosnost 40 kg**

New

Quadro Compact se Silent System, 40 kg



- S integrovaným tlumením **Silent System**
- Montáž nasunutím
- Vhodné k použití ve venkovním prostředí dle DIN EN 1670, třída odolnosti proti korozi 3
- Nosnost dle EN 15338, úroveň 3
- Zušlechtěno
- Pro venkovní použití doporučujeme nerezové šrouby a vruty

Jmenovitá délka zásuvky NL mm	Obj. číslo	Bal.
470	**9 338 462**	1 sada

Spojky pro výsuvnou polici



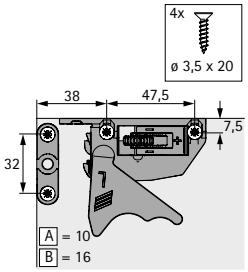

- Plynulé výškové seřízení + 2 mm
- Plast černý

Provedení	Obj. číslo	Bal.
levé	**9 117 483**	100 ks
pravé	**9 117 485**	100 ks
levé a pravé	**9 117 492**	5 sad

Adaptéry



- Pro zásuvky s průběžným dnem a výsuvné police
- Délka dna se zmenší o 10 mm (NL - 10 mm)
- Plast

Montážní pozice	Barva	Obj. číslo	Bal.
vpředu	béžová	**0 047 216**	200 ks
vzadu	bílá	**0 073 213**	200 ks

Eurošrouby



- Zápustná hlava
- PZ-křížová hlava
- Pozinkováno

Rozměry mm	Obj. číslo	Bal.
ø 6,3 x 14	**0 051 265**	200 ks

Vruty se zápustnou hlavou



- Zápustná hlava
- PZ-křížová hlava
- Nerezová ocel

Rozměry mm	Obj. číslo	Bal.
ø 4 x 16	**9 338 501**	200 ks

Nerezový závěs Veosys 105°, úhel otevření 105°, vrtací obraz TH 52 x 5,5 mm

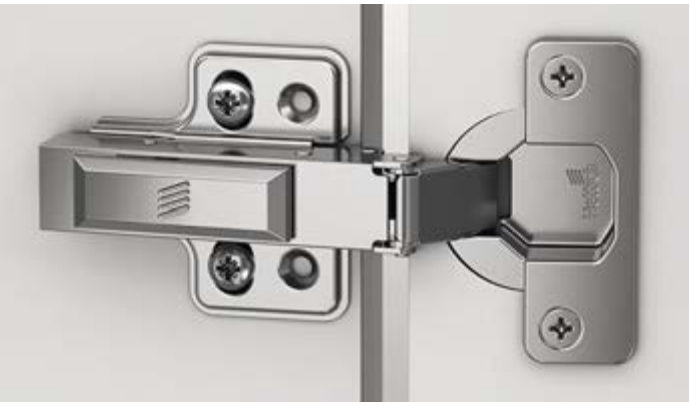

- Závěs s klipovou technikou a integrovaným tlumením
- Montáž vruty ø 4 x 16 mm*
- Kvalita v souladu s EN 15570, úroveň 2
- Odolnost proti korozi 120h NSS dle DIN EN ISO 9227
- Pro tloušťku dveří 14 - 22 mm
- Průměr misky 35 mm
- Hloubka misky 11,5 mm
- Nerezová ocel
- Pro venkovní použití doporučujeme nerezové šrouby a vruty

- Integrované seřízení naložení + 2,5 mm, - 2,5 mm
- Integrované seřízení hloubky + 2 mm, - 1,5 mm
- Seřízení výšky montážní podložkou

Vrtací obraz

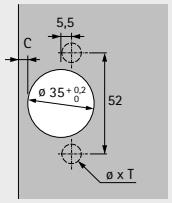

naložený
(Báze B 11,5 mm)

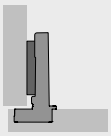

polonaložený
(Báze B 3 mm)

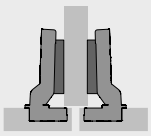

vložený
(Báze B -6,5 mm)

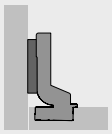

S integrovaným tlumením, se zavírací pružinou

Montáž misky	Vrtání ø x T mm	naložený		polonaložený		vložený	
		Obj. číslo	Bal.	**Obj. číslo**	Bal.	**Obj. číslo**	Bal.
k přišroubování	-	**9 289 590**	200 ks	**9 289 592**	200 ks	**9 289 595**	200 ks

Montážní podložka k přišroubování



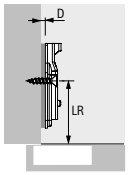

- Montáž vruty se zápustnou hlavou ø 4 x 16 mm*
- Kvalita v souladu s EN 15570, úroveň 2
- Odolnost proti korozi 120h NSS dle DIN EN ISO 9227
- Rozteč otvorů 32 mm
- Seřízení výšky ± 3 mm pomocí oválných otvorů
- Nerezová ocel

Vzdálenost řady otvorů LR v mm	Obj. číslo / Distance D mm		Bal.
	0,0	2,0	
37	**9 289 598**	**9 289 609**	200 ks

Vruty se zápustnou hlavou



- Zápustná hlava
- PZ-křížová hlava
- Nerezová ocel

Rozměry mm	Obj. číslo	Bal.
ø 4 x 16 (závěs a montážní podložka)*	**9 338 501**	200 ks

*** Délka vrutů je pouze doporučená a může se lišit v závislosti na konkrétní situaci. Pevné spoje jsou plně v odpovědnosti výrobce nábytku.**

Krytky ramínka závěsu Veosys



- Lze použít se závěsy Veosys
- Nerezová ocel

Provedení	Obj. číslo	Bal.
s vyraženým logem Hettich	**9 289 610**	200 ks
bez loga	**9 289 611**	200 ks

Adaptér pro zmenšení hloubky otvoru pro misku



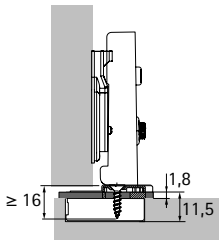

- Pro zmenšení potřebné hloubky vrtání pro misky u tenkých nebo silně zaoblených dveří
- Lze použít s miskou závěsu k přišroubování
- Mezera mezi korpusem a dveřmi se zvětší o tloušťku adaptéru
- Připevnění pomocí vrutů se zápustnou hlavou ø 4 x 16 mm
- Plast transparentní

Provedení	Tloušťka mm	Obj. číslo	Bal.
pro vrtací obraz TH	1,8	**9 306 263**	50 ks

Paralelní adaptér pro montážní podložky



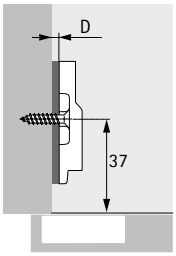

- Pro zvětšení distance montážní podložky
- Stohovatelné
- Doporučuje se zkušební montáž
- Plast šedý

Distance D mm	Obj. číslo	Bal.
3,0	**9 289 695**	50 ks

Lze použít s montážními podložkami Veosys k přišroubování; délka vrutů závisí na konkrétní konstrukci.

*** Délka vrutů je pouze doporučená a může se lišit v závislosti na konkrétní situaci. Pevné spoje jsou plně v odpovědnosti výrobce nábytku.**

Otočná police ComfortSpin

ComfortSpin







- Otočná police pro optimální využití úložného prostoru
- Lze použít v chladničce i v nábytku (rovněž ve venkovním prostředí)
- Plast
- Včetně spojovacího materiálu
  (Pro venkovní použití doporučujeme nerezové šrouby a vruty)

Barva	Obj. číslo	Bal.
antracit	**9 325 329**	1 ks
transparentní	**9 325 328**	1 ks

Vrut, Panhead



- Panhead
- PZ-křížová hlava
- Nerezová ocel

Rozměry mm	Obj. číslo	Bal.
ø 4 x 16	**9 338 473**	200 ks

New

Vruty Panhead - pro drátěné dno CargoPlus do zásuvek InnoTech Atira



- Vruty pro příchytky zad adrátěné dno CargoPlus, výška boků zásuvky 70 mm
- Panhead
- PZ-křížová hlava
- Nerezová ocel

Rozměry mm	Obj. číslo	Bal.
ø 3,5 x 12	9 338 474	200 ks

- Vruty pro příchytky zad, výška boků 70 mm
- Panhead
- PZ-křížová hlava
- Nerezová ocel

Rozměry mm	Obj. číslo	Bal.
ø 3,5 x 20	9 338 475	200 ks

Vruty se zápustnou hlavou - pro zásuvky InnoTech Atira



- Vruty pro příchytky čela k přišroubování
- Zápustná hlava
- PZ-křížová hlava
- Nerezová ocel

Rozměry mm	Obj. číslo	Bal.
ø 3,5 x 25	9 338 476	200 ks

- Vruty pro připevnění zad a dna, šířka korpusu od 600 mm
- Zápustná hlava
- PZ-křížová hlava
- Nerezová ocel

Rozměry mm	Obj. číslo	Bal.
ø 3,5 x 30	9 338 477	200 ks

Vruty se zápustnou hlavou - pro výsuvy Quadro Compact, závěsy Veosys a montážní podložky



- Zápustná hlava
- PZ-křížová hlava
- Nerezová ocel

Rozměry mm	Obj. číslo	Bal.
ø 4 x 16	9 338 501	200 ks

New

Vruty Panhead pro systémy na uložení odpadu InnoTech Atira Pull a pro otočnou polici ComfortSpin



- Panhead
- PZ-křížová hlava
- Nerezová ocel

Rozměry mm	Obj. číslo	Bal.
ø 4 x 12	9 338 472	200 ks
ø 4 x 16	9 338 473	200 ks

Systémy pro mechanické zamykání nábytku
Přehled **1241**



Magnety a západky
Přehled **1353**





Chrání důvěrné a soukromé věci

Díky zamykacím systémům Hettich se zásuvky stávají bezpečným místem pro uchovávání důvěrných dokumentů a cenných věcí. Osvědčené systémy Hettich pro zamykání nábytku jsou precizně vyrobeny ze solidních kovů a mají vynikající povrchovou úpravu. Inovativní technika a cylindrické vložky s maximální spolehlivostí.



Volný nebo stálý kód:
Číselný zámek s libovolnou volbou kódu a systémem zmizení hesla (pro hotely, školy) a se stálým kódem (Fixcode) (pro osobní skříňky na cenné věci atd.)



Zámky s výměnnou vložkou:
Prestige 2000. Rozmanité varianty zámků pro standardní i speciální řešení.

hettich.com/short/ec0f89

Zjistěte více:
Inspiraci a další podrobnosti o výrobcích naleznete na našich webových stránkách.



Číselné zámky a zámky na mince
Přehled sortimentu / technické porovnání **1242**



Prestige 2000 s výměnnou vložkou
Přehled sortimentu / technické porovnání **1243**



Příslušenství systému pro mechanické zamykání nábytku **1315**



Zamykací systém pro zásuvky **1325**

Technické informace
Číselné zámky **1257**
Prestige 2000 **1322**

Hettich technický asistent
- **Montáž**
- **Seřízení**
- **Služby**

hettich.com/short/04ee5c

Přehled sortimentu / technické porovnání

	Zámek Fixcode	Zámek Freecode	Zámky na mince 70 Basic, 70 SPA, 71
			
Strana	1244	1253	1267
Hlavní oblasti použití	Zámek Fixcode nabízí výhody pro soukromé i komerční, trvalé i dočasné užívání. Každý uživatel si může vybrat jakýkoliv kód na předem nedefinované časové období.	Zámek Freecode je vhodný pro skříňové systémy s uzamykatelnými schránkami u volnočasových aktivit, na školách, univerzitách, v knihovnách, muzeích, v nákupních, veletržních nebo kongresových centrech a také v hotelu nebo ve wellness.	Pro skříně s uzamykatelnými schránkami u volnočasových aktivit, na školách, univerzitách, v knihovnách, muzeích, v nákupních, veletržních nebo kongresových centrech. 70 SPA je vhodný pro bazény a lázně.
Charakteristika systému			Výměnná vložka se stavítky
Technika zamykání	Zámek Fixcode Zamykání bez klíče	Zámek Freecode Zamykání bez klíče	Vhodné též pro oblasti s vysokým namáháním
Skupina zamykání	V případě ztráty kódu lze zámek otevřít pomocí nouzového klíče. Ten je nutné objednat samostatně a může si jej zakoupit kdokoli.	V případě ztráty kódu lze zámek otevřít pomocí nouzového klíče. Ten je nutné objednat samostatně a může si jej zakoupit kdokoli.	Zámek se 700 kombinacemi

Prestige 2000 Z23, Z42, Z25

1270
Zámky v mnoha variantách pro všechny standardní a nesčetné nestandardní aplikace v kanceláři, hotelu, nemocnici, prodejně a domácnosti.
Stanovuje standardy kvality, logistiky a rozmanitosti sortimentu zámků
Výměnné cylindrické vložky Z23, ø 18 mm nebo Z42, ø 18 mm nebo Z25, ø 16,5 mm
Skupina zamykání 18000 ▸ Zamykací plány s až 1000 kombinacemi ▸ Způsobilé pro generální hlavní klíč a skupinový hlavní klíč (2 skupiny)



Číselný zámek pro kontejner Systema Top 2000

1245



Číselný zámek pákový

1246 - 1247



Číselný zámek se zástrčkou

1248 - 1249



Číselný zámek se západkou

1250 - 1251



Číselný zámek pro posuvné dveře

1252



Příslušenství

1256

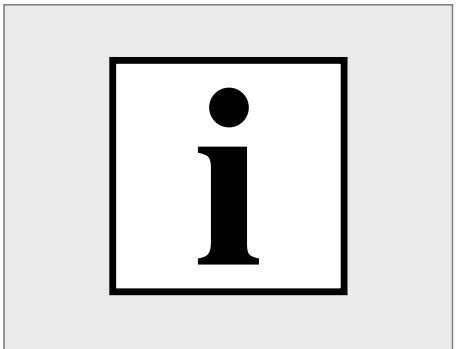

Technické informace

1257

Pro kontejnery Systema Top 2000 s Fixcode

Číselný zámek pro kontejner Systema Top 2000



- Zámek se čtyřmi kolečky, pro nastavení individuální kombinace
- Kódování v otevřeném stavu pomocí kódovacího tlačítka
- Kódování a změna kódu bez dodatečných pomůcek
- Technika zmizení pro ochranu před přečtením kódu, tzn., že při otočení úchytky číselná kombinace zmizí a ukáže se "0000"
- V případě ztráty kódu může být zámek otevřen pomocí klíče pro nouzové otevření, který je třeba objednat zvlášť.
- Lze použít pro dřevěná čela tl. 19 mm
- U přídavného kontejneru s boky SysTech se zvyšuje výška čela na 3 výškové jednotky, vzdálenost od spodní hrany čela po střed otvoru pro zámek je 146,5 mm
- Plast a ocel

Upozornění:
- Další informace viz katalog "Systema Top 2000"
- Klíč pro nouzové odemčení, viz str. 1256

Provedení	Obj. číslo / barva		Bal.
	chromovaný vzhled	černá	
pravé	**9 206 802**	**9 206 803**	1 ks

Vestavba, dřevo

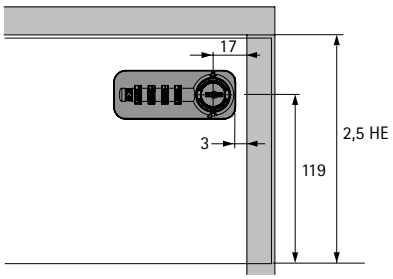

Vestavba, dřevo

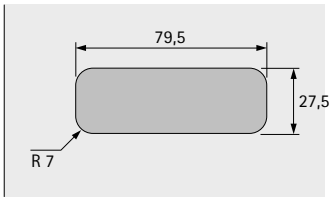

Rozměry

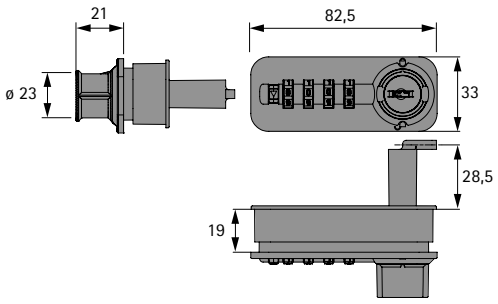

Vestavba

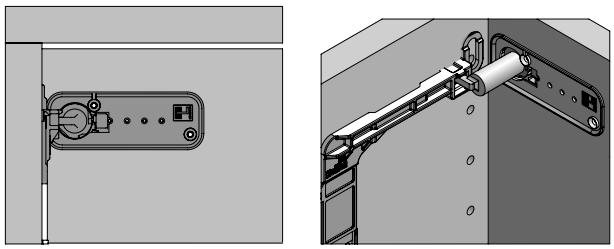

hettich.com/short/a1356b

Číselný zámek pákový



- Zámek se čtyřmi kolečky, pro nastavení individuální kombinace
- Kódování v otevřeném stavu pomocí kódovacího tlačítka
- Kódování a změna kódu bez dodatečných pomůcek
- Technika zmizení pro ochranu před přečtením kódu, tzn., že při otočení úchytky číselná kombinace zmizí a ukáže se "0000"
- V případě ztráty kódu může být zámek otevřen pomocí klíče pro nouzové otevření, který je třeba objednat zvlášť.
- Lze použít pro čela:
  dřevěná tl. 16 - 21 mm
  skleněná tl. 3 - 6 mm
  ocelová tl. 0,8 - 3 mm
- Plast a ocel

Sada obsahuje:
- 1 ks číselný zámek včetně 3 ks západek

Upozornění:
- Klíč pro nouzové odemčení, viz str. 1256
- Příslušenství viz str. 1256

Provedení	Obj. číslo / barva		Bal.
	chromovaný vzhled	černá	
pravé	**9 206 804**	**9 206 806**	1 sada
levé	**9 206 805**	**9 206 807**	1 sada

hettich.com/short/61bdf7

Vestavba, dřevo

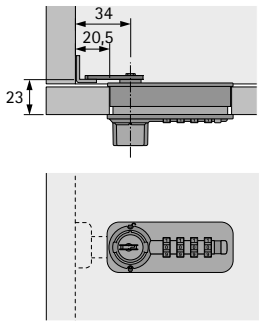

Vestavba, dřevo

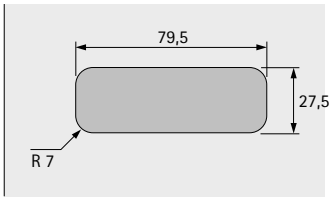

Vestavba, dřevo nebo ocel

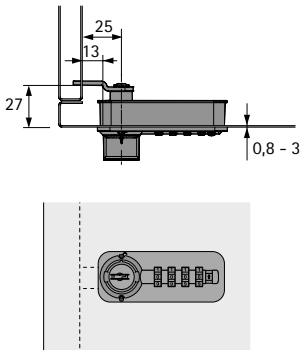

Vestavba, sklo nebo ocel

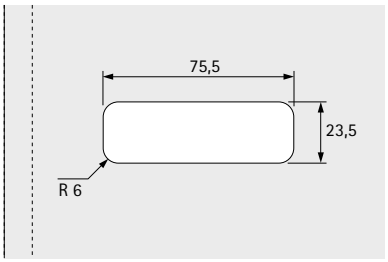

Rozměry pro dřevo a sklo

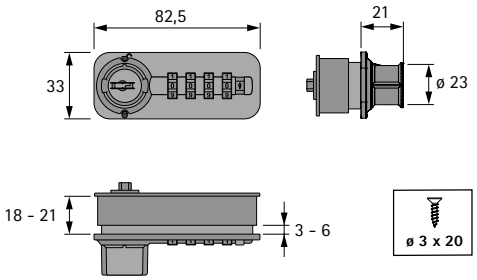

Rozměry pro ocel

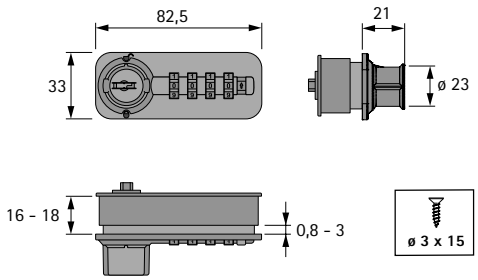

Háková západka vyhnutá nebo západka rovná

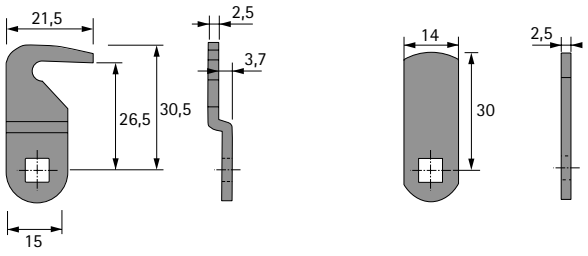

Západka vyhnutá

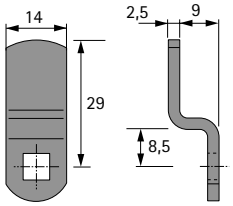

Číselný zámek se zástrčkou



- Zámek se čtyřmi kolečky, pro nastavení individuální kombinace
- Kódování v otevřeném stavu pomocí kódovacího tlačítka
- Kódování a změna kódu bez dodatečných pomůcek
- Technika zmizení pro ochranu před přečtením kódu, tzn., že při otočení úchytky číselná kombinace zmizí a ukáže se "0000"
- V případě ztráty kódu může být zámek otevřen pomocí klíče pro nouzové otevření, který je třeba objednat zvlášť.
- Lze použít pro čela:
  dřevěná tl. 18 - 21 mm
  skleněná tl. 3 - 6 mm
- Plast a ocel

Sada obsahuje:
- 1 ks číselný zámek včetně protikusu

Upozornění:
- Klíč pro nouzové odemčení, viz str. 1256

Provedení	Obj. číslo / barva		Bal.
	chromovaný vzhled	černá	
pravé	**9 206 808**	**9 206 811**	1 sada
levé	**9 206 809**	**9 206 812**	1 sada

hettich.com/short/99ad4a

Vestavba, dřevo

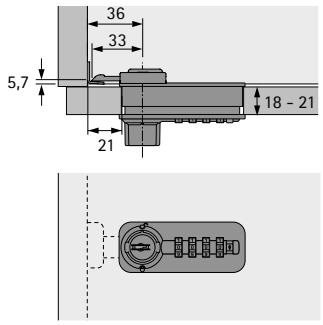

Vestavba, dřevo

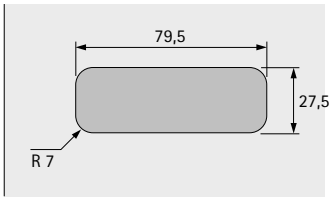

Vestavba, sklo

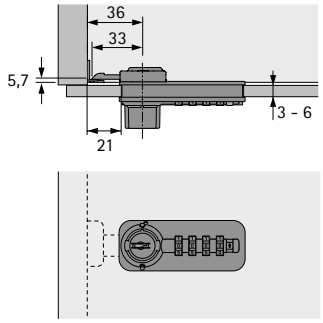

Vestavba, sklo

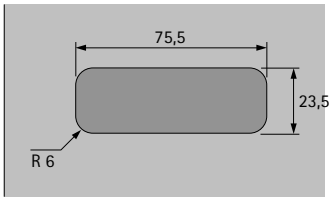

Rozměry pro dřevo a sklo

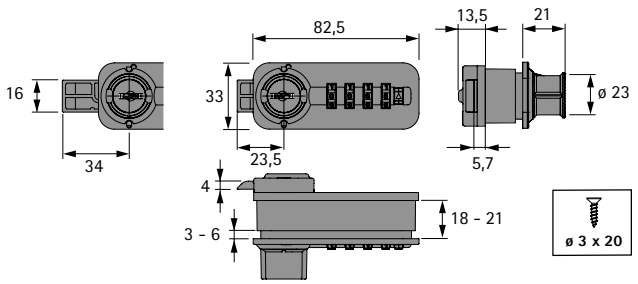

Protikus

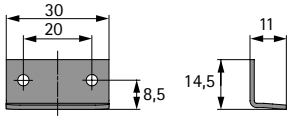

Seřízení západky LAD / pravé

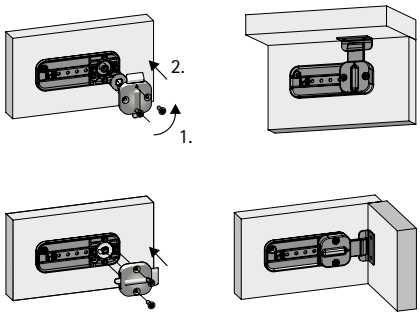

Nastavení západky dolů

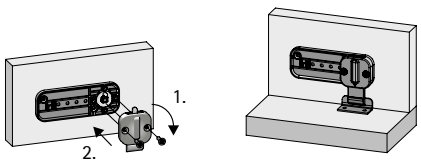

Číselný zámek se západkou



- Zámek se čtyřmi kolečky, pro nastavení individuální kombinace
- Kódování v otevřeném stavu pomocí kódovacího tlačítka
- Kódování a změna kódu bez dodatečných pomůcek
- Technika zmizení pro ochranu před přečtením kódu, tzn., že při otočení úchytky číselná kombinace zmizí a ukáže se "0000"
- V případě ztráty kódu může být zámek otevřen pomocí klíče pro nouzové otevření, který je třeba objednat zvlášť.
- Lze použít pro čela:
  dřevěná tl. 18 - 21 mm
  skleněná tl. 3 - 6 mm
- Plast a ocel

Sada obsahuje:
- 1 ks číselný zámek včetně zamykacího protikusu

Upozornění:
- Klíč pro nouzové odemčení, viz str. 1256

Provedení	Obj. číslo / barva		Bal.
	chromovaný vzhled	černá	
pravé	**9 206 814**	**9 206 817**	1 sada
levé	**9 206 815**	**9 206 818**	1 sada

hettich.com/short/dde9f4

Vestavba, dřevo

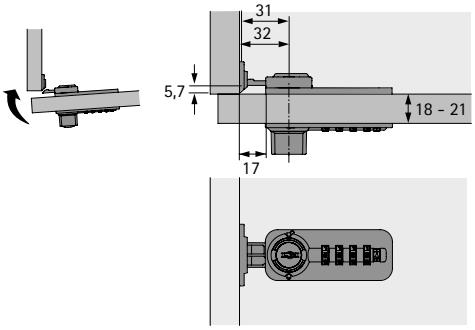

Vestavba, dřevo

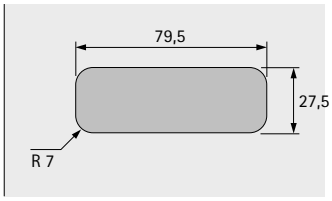

Vestavba, sklo

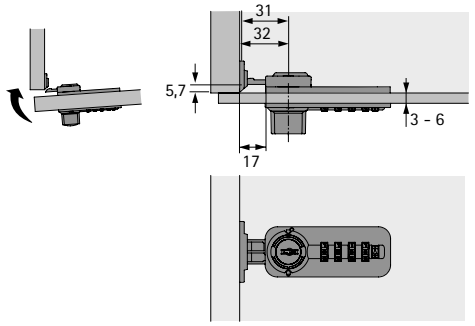

Vestavba, sklo

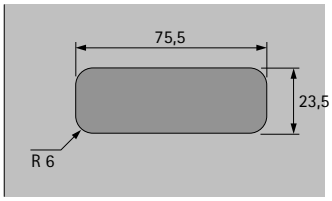

Rozměry pro dřevo a sklo

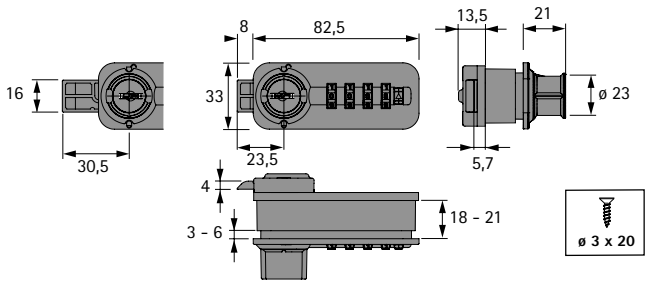

Zamykací protikus

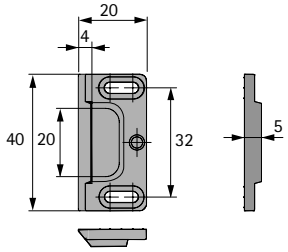

Seřízení západky LAD / pravé

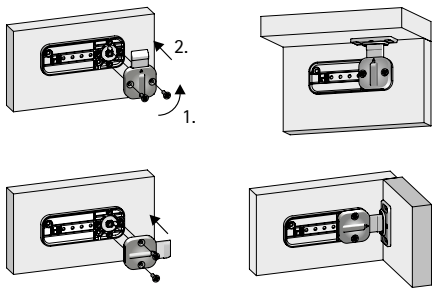

Nastavení západky dolů

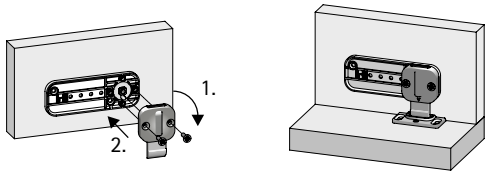

Číselný zámek pro posuvné dveře



- Zámek se čtyřmi kolečky, pro nastavení individuální kombinace
- Kódování v otevřeném stavu pomocí kódovacího tlačítka
- Kódování a změna kódu bez dodatečných pomůcek
- Technika zmizení pro ochranu před přečtením kódu, tzn., že při otočení úchytky číselná kombinace zmizí a ukáže se "0000"
- V případě ztráty kódu může být zámek otevřen pomocí klíče pro nouzové otevření, který je třeba objednat zvlášť.
- Lze použít pro čela:
  dřevěná tl. 19
- Plast a ocel
- Vhodné pro posuvné dveře:
  SysLine S, SlideLine 55, SlideLine 55 Plus, SlideLine 56

Sada obsahuje:
- 1 ks číselný zámek včetně protikusu

Upozornění:
- Klíč pro nouzové odemčení, viz str. 1256

Provedení	Obj. číslo / barva		Bal.
	chromovaný vzhled	černá	
pravé	**9 206 971**	**9 206 973**	1 sada
levé	**9 206 972**	**9 206 974**	1 sada

Vestavba, dřevo

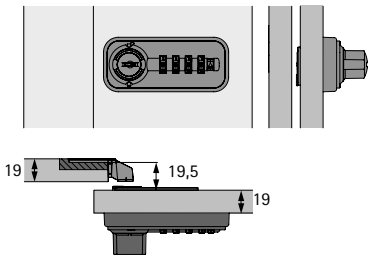

Rozměry

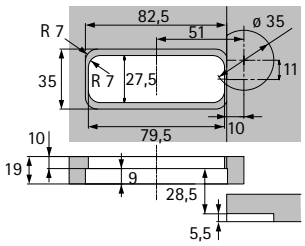

Rozměry

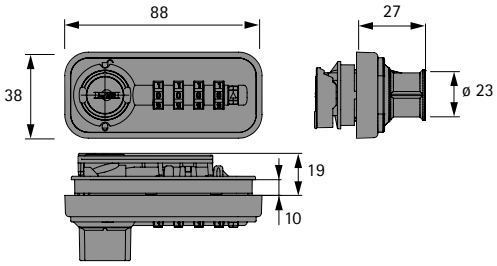

Rozměry pro doraz

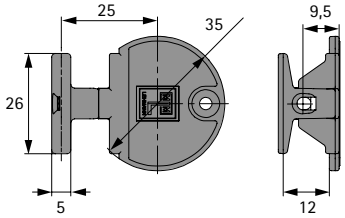

hettich.com/short/983d73



Číselný zámek pákový

1254 - 1255



Příslušenství

1256

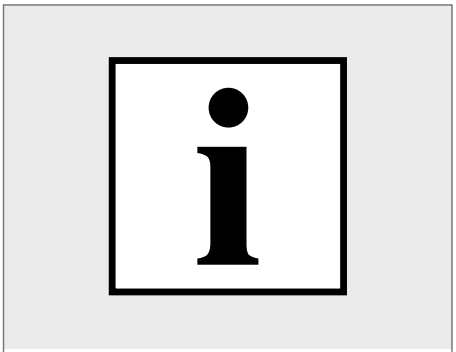

Technické informace

1257

Číselný zámek pákový



- Zámek se čtyřmi kolečky, pro nastavení individuální kombinace
- Funkce jako u trezoru nebo bezpečnostní schránky
- Nastavte osobní kód a dveře zavřete
- Pro otevření dveří je třeba zadat osobní kód
- Poté se kód vymaže a musí se zadat nový kód
- Technika zmizení pro ochranu před přečtením kódu, tzn., že při otočení úchytky číselná kombinace zmizí a ukáže se "0000"
- V případě ztráty kódu může být zámek otevřen pomocí klíče pro nouzové otevření, který je třeba objednat zvlášť.
- Lze použít pro čela:
  dřevěná tl. 18 - 21 mm
  skleněná tl. 3 - 6 mm

Sada obsahuje:
- 1 ks číselný zámek včetně 3 ks západek

Upozornění:
- Klíč pro nouzové odemčení, viz str. 1256
- Příslušenství viz str. 1256

Provedení	Obj. číslo / barva		Bal.
	chromovaný vzhled	černá	
pravé	**9 206 212**	**9 206 150**	1 sada
levé	**9 206 798**	**9 206 724**	1 sada

hettich.com/short/54a8ab

Vestavba, dřevo nebo sklo

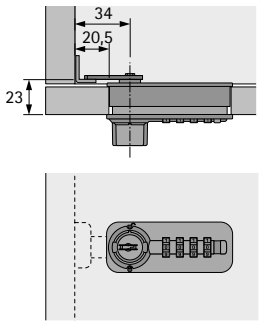

Vestavba, dřevo

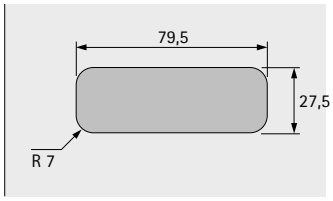

Rozměry pro dřevo a sklo

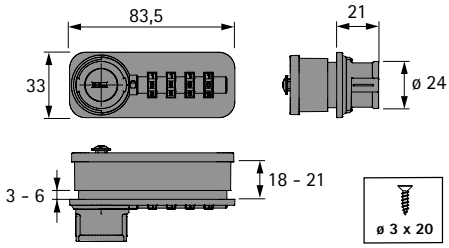

Vestavba, sklo

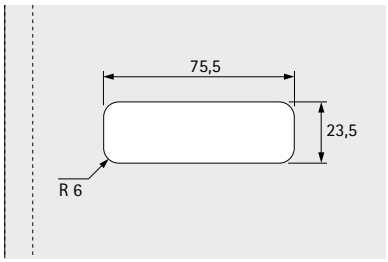

Háková západka vyhnutá nebo západka rovná

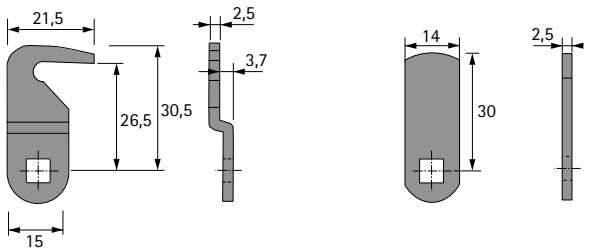

Západka vyhnutá

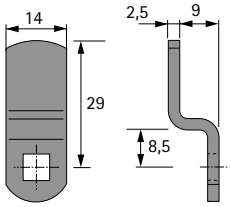

Klíč pro nouzové odemčení a jehla pro vyhledávání kódu zámku Fixcode



- V případě ztráty kódu může být zámek otevřen pomocí klíče pro nouzové otevření (kód se tím však neodstraní)
- Po nouzovém otevření se jehla pro vyhledávání kódu vloží do otvoru pro vyhledávání a kód se zjistí zacvaknutím jehly u každého jednotlivého číselníku
- Ocel niklovaná

Sada obsahuje:
- 1 ks klíč pro nouzové otevření
- 1 ks jehla pro vyhledávání kódu

Obj. číslo	Bal.
9 209 195	1 sada

Klíč pro nouzové odemčení zámku Freecode



- V případě ztráty kódu může být zámek otevřen pomocí klíče pro nouzové otevření
- Ocel niklovaná

Obj. číslo	Bal.
9 209 196	1 ks

hettich.com/short/ae84cc

Fixcode

Číselný zámek se stálým kódem (Fixcode) nabízí výhody pro soukromé i komerční, trvalé i dočasné užívání, třeba pro projektový tým, který spolu v kanceláři pracuje dočasně. Každý uživatel si může vybrat jakýkoliv kód na předem nedefinované časové období. Na rozdíl od systému s libovolným kódem (Freecode) se stálý kód (Fixcode) zadá za účelem otevření pouze jednorázově, takže k zamknutí nábytku dojde, aniž by bylo nutné opětovné zadání kódu. Přeprogramování je v případě změny uživatele stejně tak rychlé a snadné, jak je možno stanovit skupinu uživatelů.

Freecode

Číselný zámek s libovolným kódem (Freecode) funguje stejně jako u trezorů nebo uzamykatelných schránek. Cenné věci vložte do schráky, na číselném zámku nastavte osobní kód a dveře zavřete. Pro otevření příhrádky nebo dveří nábytku se musí zadat osobní kód. Ke každému otevření a zavření je zapotřebí zadání kódu. Po otevření přednastaveným kódem uživatele je kód vymazán a čísla přemazána na 0000. Nový uživatel zadává nový kód. Technika přemazání Freecode také zaručuje bezpečnost proti neoprávněnému otevření.

Systém s libovolným kódem (Freecode) je vhodný pro skříňové systémy s uzamykatelnými schránkami na sportovišti nebo u volnočasových aktivit, na školách, univerzitách, v knihovnách, muzeích, ve veletržních nebo kongresových centrech, v hotelu nebo ve wellness.

Směr otáčení

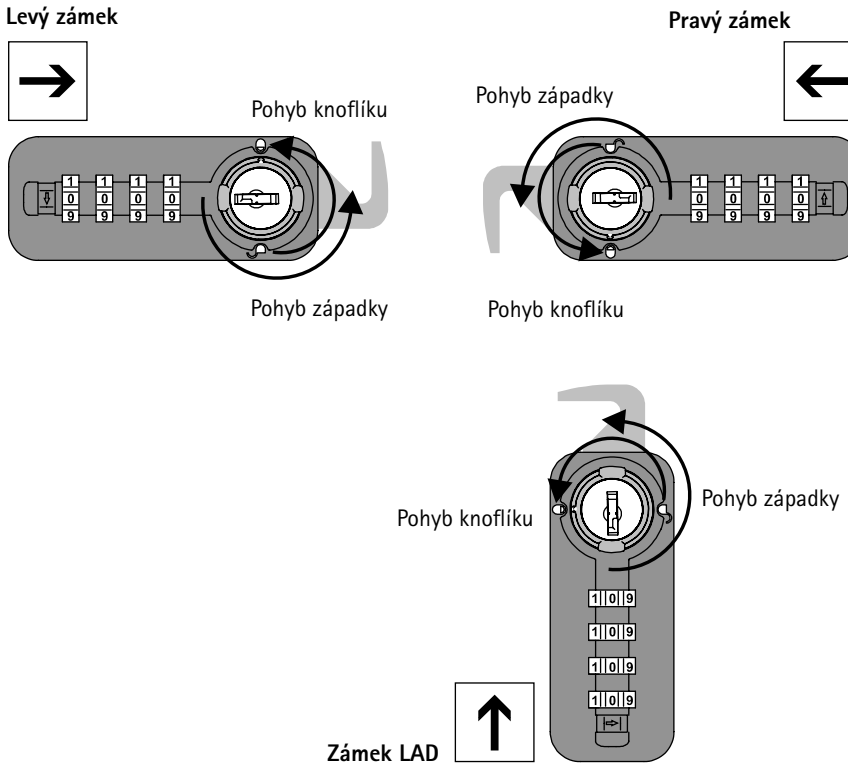



Číselný zámek 60 s Fixcode

1260



Číselný zámek 61 s Freecode

1260



Mincovní zámek 71

1261



Zámek s otočnou plochou západkou

1261



Mincovní zámek 70 BASIC a 70 SPA

1267

Číselný zámek 60 s Fixcode



- Zámek se čtyřmi kolečky, pro nastavení individuální kombinace, vč. protikusu
- Funkce jako u trezoru nebo bezpečnostní schránky
- Nastavte osobní kód a dveře zavřete
- Pro otevření dveří je třeba zadat osobní kód, kód zůstane nastaven, dokud nebude přeprogramován
- Technika zmizení pro ochranu před přečtením kódu, tzn., že při otočení úchytky číselná kombinace zmizí a ukáže se "0000"
- V případě ztráty kódu může být zámek otevřen pomocí klíče pro nouzové otevření, který je třeba objednat zvlášť.
- Otevření nouzovým klíčem neodstraní aktuálně nastavený kód - proveďte reset
- Lze přestavit na pravý nebo levý
- Lze použít pro čela:
  dřevěná tl. 16 - 20 mm, upevňovací adaptér je třeba objednat zvlášť
  HPL tl. 12 - 14 mm, upevňovací adaptér a podložku je třeba objednat zvlášť
  ocelová tl. 0,3 - 3 mm
- **Západku, upevňovací adaptér a podložku je nutno objednat zvlášť**
- Plast a zinek, černá barva

Upozornění:
- Příslušenství viz str. 1262 - 1263
- Vestavné rozměry viz str. 1264 - 1266

Obj. číslo	Bal.
9 277 854	1 ks

Číselný zámek 61 s Freecode



- Zámek se čtyřmi kolečky, pro nastavení individuální kombinace, vč. protikusu
- Funkce jako u trezoru nebo bezpečnostní schránky
- Nastavte osobní kód a dveře zavřete
- Pro otevření dveří je třeba zadat osobní kód
- Poté se kód vymaže a musí se zadat nový kód
- Technika zmizení pro ochranu před přečtením kódu, tzn., že při otočení úchytky číselná kombinace zmizí a ukáže se "0000"
- V případě ztráty kódu může být zámek otevřen pomocí klíče pro nouzové otevření, který je třeba objednat zvlášť.
- Otevření nouzovým klíčem neodstraní aktuálně nastavený kód - proveďte reset
- Lze přestavit na pravý nebo levý
- Lze použít pro čela:
  dřevěná tl. 16 - 20 mm, upevňovací adaptér je třeba objednat zvlášť
  HPL tl. 12 - 14 mm, upevňovací adaptér a podložku je třeba objednat zvlášť
  ocelová tl. 0,3 - 3 mm
- **Západku, upevňovací adaptér a podložku je nutno objednat zvlášť**
- Plast a zinek, černá barva

Upozornění:
- Příslušenství viz str. 1262 - 1263
- Vestavné rozměry viz str. 1264 - 1266

Obj. číslo	Bal.
9 277 855	1 ks

hettich.com/short/6f07ef

Mincovní zámek 71



- Včetně 2 klíčů a protikusu
- Vhodný pro mince 1 EUR
- Lze přestavit na pravý nebo levý
- Lze použít pro čela:
  dřevěná tl.16 - 20 mm, upevňovací adaptér je třeba objednat zvlášť
  HPL tl. 12 - 14 mm, upevňovací adaptér a podložku je třeba objednat zvlášť
  ocelová tl. 0,3 - 3 mm
- **Páku je třeba objednat zvlášť, viz str. 1262**
- Plast a zinek

Upozornění:
- Příslušenství viz str. 1262 - 1263
- Vestavné rozměry viz str. 1264 - 1266

Obj. číslo	Bal.
9 277 851	1 ks

Zámek s otočnou plochou pákou



- Zámek s otočnou plochou pákou vč. protikusu
- Visací zámek není součástí dodávky
- Lze použít pro čela:
  ocelová tl. 0,3 - 3 mm, s předmontovanou rovnou pákou
  HPL tl. 8 - 14 mm, upevňovací adaptér a min. jednu podložku nutno objednat zvlášť
  dřevěná tl. 16 - 20 mm, upevňovací adaptér a min. jednu vyhnutou páku nutno objednat zvlášť
- Ocel niklovaná

Upozornění:
- Příslušenství viz str. 1262 - 1263
- Vestavné rozměry viz str. 1264 - 1266

Obj. číslo	Bal.
9 277 853	1 ks

hettich.com/short/fc33c0

Páka plochá



- Ocel niklovaná, 3 mm
- Pro materiály tl. 0,7 - 8 mm

Obj. číslo	Bal.
9 278 219	1 ks

Páka s vyhnutím 5 mm



- Ocel niklovaná, 3 mm
- Pro materiály tl. 14 - 18 mm

Obj. číslo	Bal.
9 278 220	1 ks

Páka s vyhnutím 10 mm



- Ocel niklovaná, 3 mm
- Pro materiály tl. 16 - 20 mm

Obj. číslo	Bal.
9 278 251	1 ks

Upevňovací adaptér k použití na dřevěné dveře



- Zinkový odlitek

Obj. číslo	Bal.
9 277 852	1 ks

▸ **Příslušenství**

Podložka



- Plast

Obj. číslo	Bal.
9 278 789	1 ks

hettich.com/short/9811d3

Vestavné rozměry pro dřevené dveře - číselný zámek 60 a 61

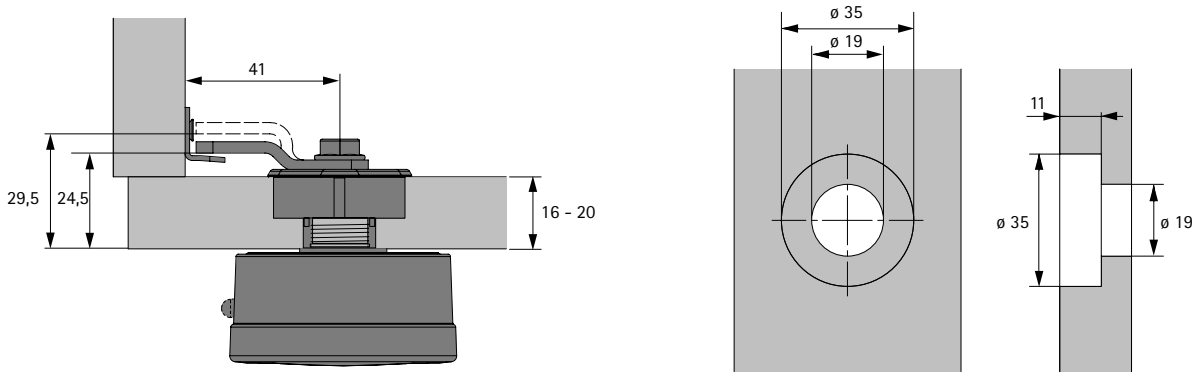

Vestavné rozměry pro dveře z HPL- číselný zámek 60 a 61

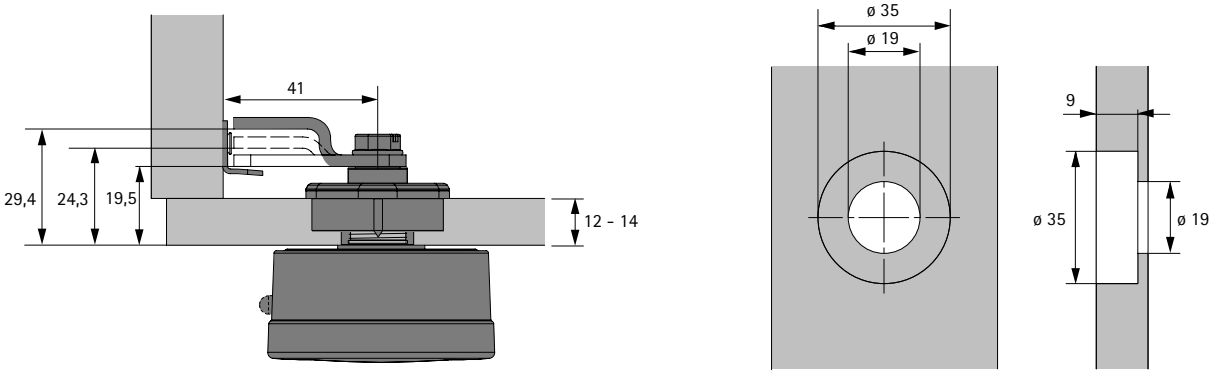

Vestavné rozměry pro ocelové dveře - číselný zámek 60 a 61

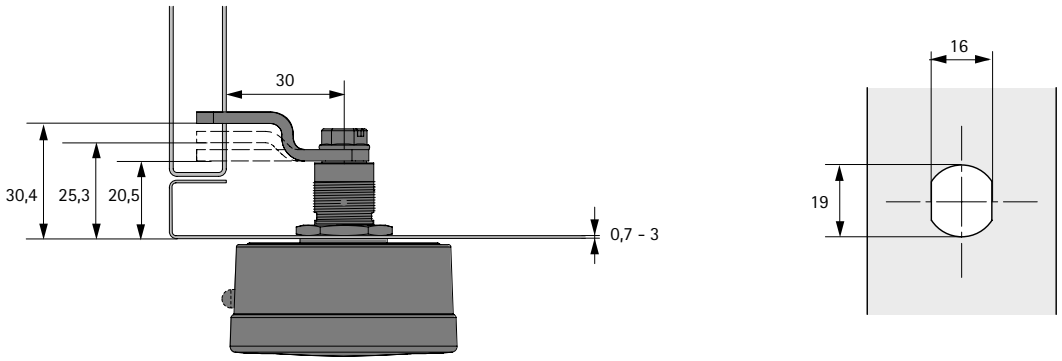

Vestavné rozměry pro dřevěné dveře - mincovní zámek 71

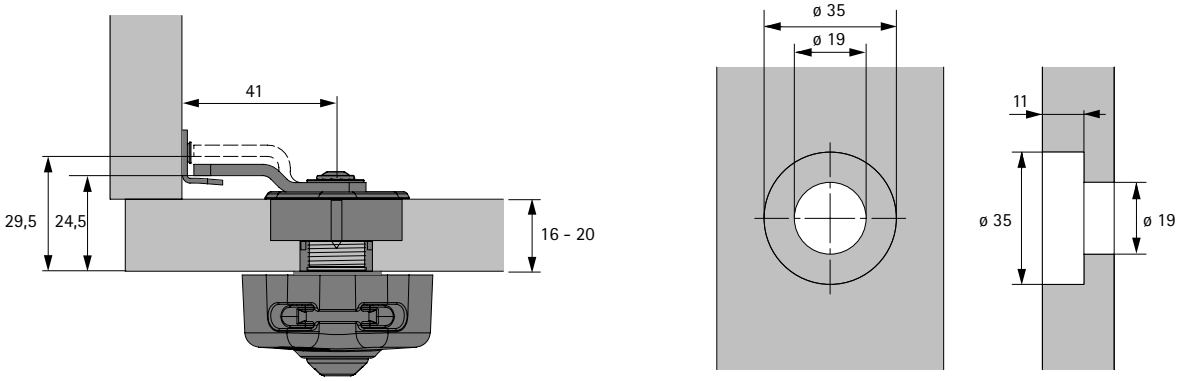

Vestavné rozměry pro dveře z HPL- mincovní zámek 71

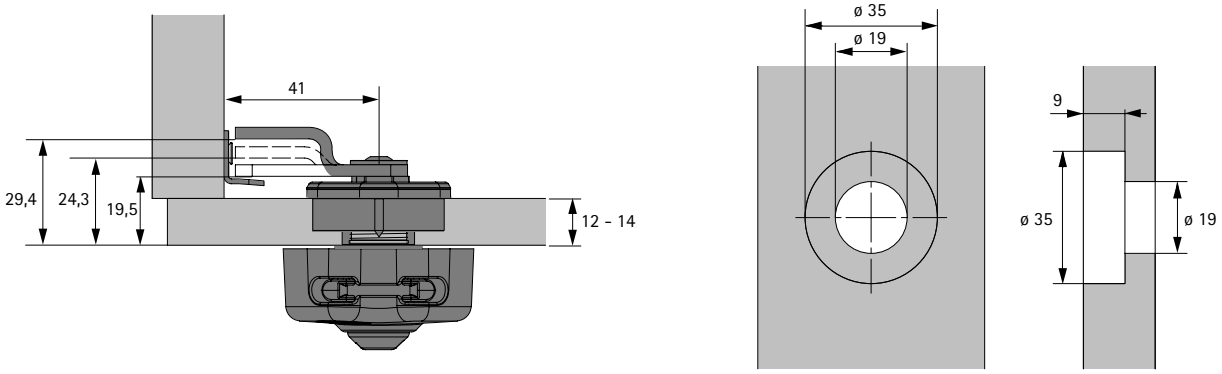

Vestavné rozměry pro ocelové dveře - mincovní zámek 71

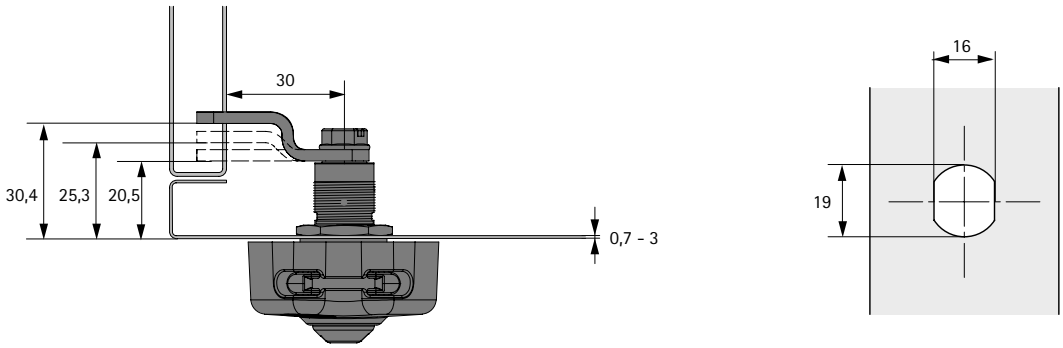

Vestavné rozměry pro dřevěné dveře - zámek s otočnou pákou

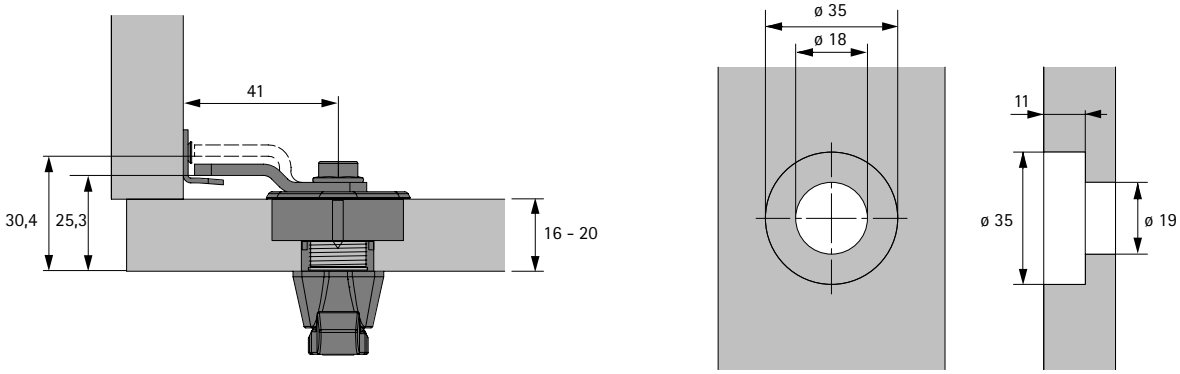

Vestavné rozměry pro dveře z HPL- zámek s otočnou pákou

Tloušťka materiálu	Podložka
12 - 14 mm	1 x
10 - 12 mm	2 x
8 - 10 mm	3 x

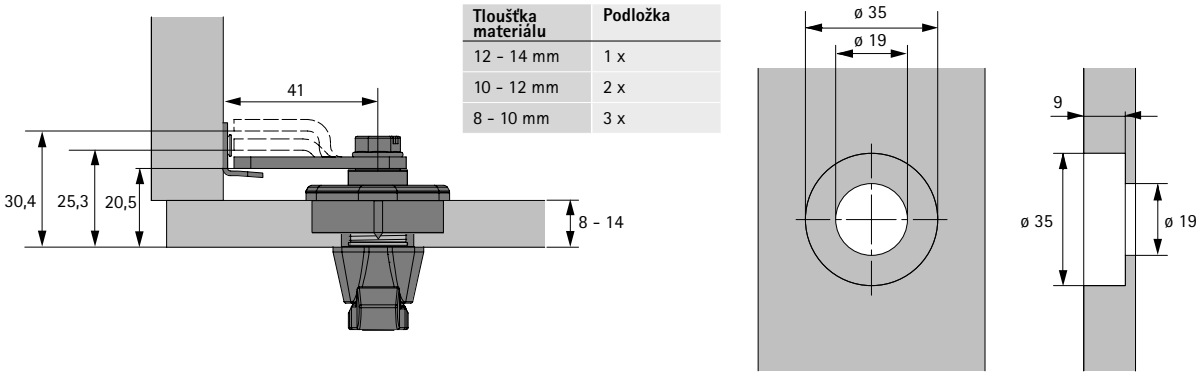

Vestavné rozměry pro ocelové dveře - zámek s otočnou pákou

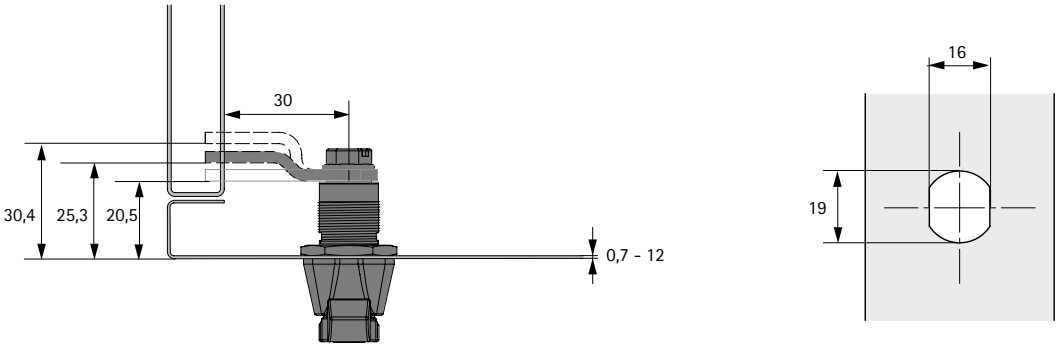

Mincovní zámek 70 BASIC



- Vhodné též pro oblasti s velkým provozem (pouze pro suché prostředí)
- Už žádné nechtěné trvalé obsazení
- Vhodný pro mince 1 EUR
- Tělo z recyklovatelného plastu ABS
- Zámek se 700 kombinacemi
- Vč. 2 klíčů, různé kombinace, poniklováno

Upozornění:
- Příslušenství viz str. 1268
- Vestavné rozměry viz str. 1269

Provedení	Obj. číslo	Bal.
pravé	**9 277 849**	1 ks
levé	**9 278 074**	1 ks

Mincovní zámek 70 SPA



- Vhodný pro bazény a lázně
- Vhodný pro mince 1 EUR
- Vložka a páka z polyamidu se skleněnými vlákny
- Tělo z recyklovatelného plastu ABS
- Zámek se 700 kombinacemi
- Vč. 2 klíčů, různé kombinace, poniklováno

Upozornění:
- Příslušenství viz str. 1268
- Vestavné rozměry viz str. 1269

Provedení	Obj. číslo	Bal.
pravé	**9 277 850**	1 ks
levé	**9 278 075**	1 ks

hettich.com/short/6a6ca5

Náhradní vložka BASIC pro mincovní zámek 70 Basic



- Náhradní vložky vč. 2 klíčů
- Niklováno

Provedení	Obj. číslo	Bal.
BASIC	**9 278 076**	1 ks

Náhradní vložka SPA pro mincovní zámek 70 SPA



- Náhradní vložky vč. 2 klíčů
- Niklováno

Provedení	Obj. číslo	Bal.
SPA	**9 278 077**	1 ks

Demontážní klíč pro mincovní zámky 70 BASIC a SPA



- Niklováno

Provedení	Obj. číslo	Bal.
BASIC	**9 278 078**	1 ks
SPA	**9 283 296**	1 ks

Hlavní klíč pro mincovní zámky 70 BASIC a SPA



- Niklováno

Provedení	Obj. číslo	Bal.
BASIC	**9 278 079**	1 ks
SPA	**9 283 297**	1 ks

hettich.com/short/8b9d35

Vestavné rozměry pro mincovní zámky 70 BASIC a SPA, pravé a levé

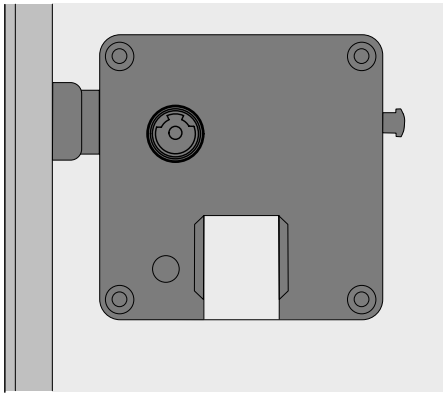

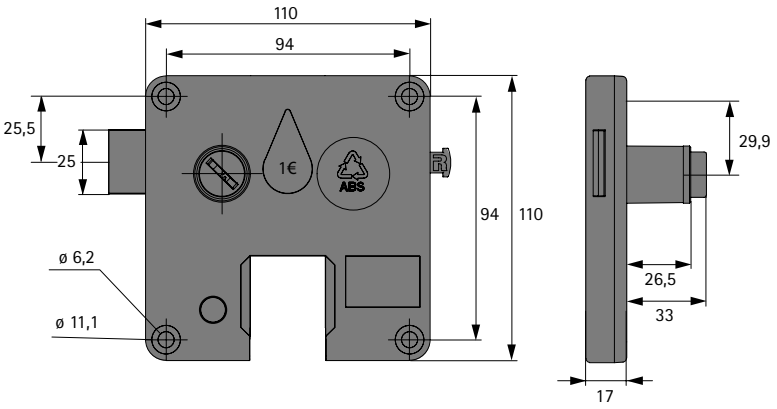

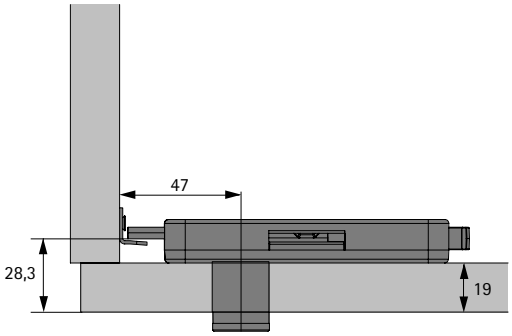

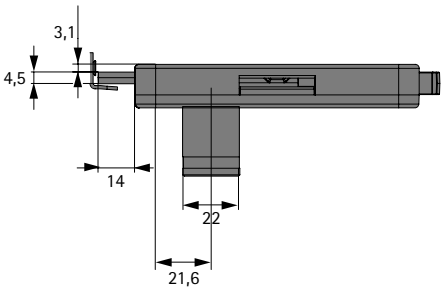



Cylindrický trojcestný zámek
Trojcestný zámek s vnitřním čtyřhranem
1272 - 1275



Cylindrický skříňový zámek
1276



Cylindrický skříňový zámek, přestavitelný
1277



Cylindrický pákový zámek
1278



Cylindrický tlačný zámek
1279



Cylindrický zásuvkový zámek LAD
1280



Cylindrický západkový zámek
1281



Cylindrický rozvorový zámek
s oboustrannou zamykací tyčí
1282 - 1283



Cylindrický zámek na 2-křídlé dveře
1284



Cylindrický zámek pro skříně
se 2 posuvnými křídly
1286



Cylindrický zámek 793 pro výměnné vložky
pro skříně se 2 posuvnými dveřmi
1287



Cylindrický zámek pro skříně
se 3 posuvnými křídly
1288



Cylindrický zámek na žaluzie

1289 - 1291



Cylindrický západkový zámek na žaluzie

1292



Cylindrický pákový zámek

1293



Cylindrický zámek pro skleněné dveře

1294 - 1295



Cylindrický zámek pro skleněné posuvné dveře, cylindrický tlačný zámek pro skleněné posuvné dveře 1296



Cylindrický pákový zámek pro kancelářské kontejnery Systema Top 2000

1330



Otočné úchytky pro cylindrické zámky Otočné úchytky s vnitřním čtyřhranem

1297 - 1302



Zápustná úchytka Insert s vnitřním čtyřhranem pro západkový zámek typ 587

1303 - 1304



Cylindrické vložky Prestige 2000 Z23 a Z42 ø 18 mm Prestige 2000 Z25 ø 16,5 mm

1306



Hlavní klíče, náhradní klíče, polotovary a demontážní klíče

1312 - 1314



Příslušenství pro mechanické systémy zamykání nábytku

1315

Cylindrický trojcestný zámek

- **Prestige 2000**
- **Pro výměnné cylindrické vložky**

Trojcestný zámek Prestige 2000



- Lze přestavit na pravý nebo levý
- Včetně nastavitelné blokace vytažení klíče
- Komplet s rozetou
- Niklováno
- Vložky je třeba objednat zvlášť

Sada obsahuje:
- 1 ks trojcestný zámek Prestige 2000, lze přestavit na pravý a levý
- 1 ks rozeta
- 2 ks doraz
- 1 pár zamykací háček, levý a pravý
- 1 ks protikus
- 2 ks vodítko tyče

Upozornění:
- Cylindrické vložky viz str. 1306
- Otočné úchytky pro cylindrické zámky viz str. 1297 - 1302
- Příslušenství pro trojcestné zámky viz str. 1315 - 1321
- Technické informace, viz str. 1322 - 1323
- Vrtáky pro ruční a stojanové vrtačky, viz str. 1567

Typ montáže	Vzdálenost vrtání mm	Délka mm	**Obj. č. / provedení**		Bal.
			Z23, ø 18 mm	**Z25, ø 16,5 mm**	
k přišroubování	15	20	**9 133 906**	**9 133 910**	1/10 ks
k zalisování	15	20	**9 133 907**		1/10 ks
k přišroubování	25	20	**9 133 908**	**9 133 911**	1/10 ks
k zalisování	25	20	**9 133 909**		1/10 ks
k přišroubování	15	26	**9 133 912**		1/10 ks
k přišroubování	25	26	**9 133 913**		1/10 ks
k přišroubování	15	20	**9 136 128**		1 sada
k přišroubování	25	20	**9 136 129**		1 sada

hettich.com/short/cbfc84

Cylindrický trojcestný zámek

- **Prestige 2000**
- **Pro výměnné cylindrické vložky**

Vzdálenost vrtání 15 mm, k našroubování

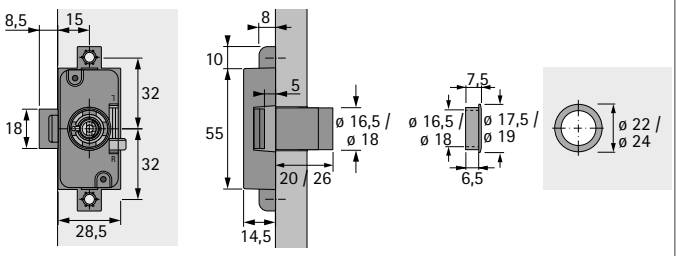

Vzdálenost vrtání 25 mm, k našroubování

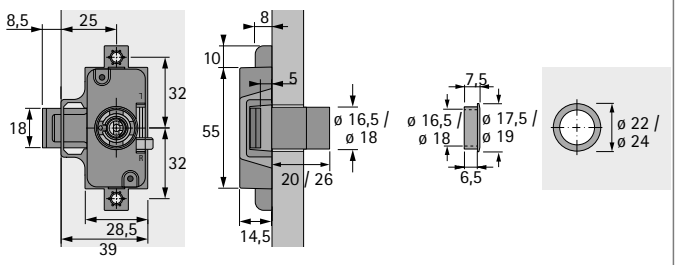

Vzdálenost vrtání 15 mm, k zalisování

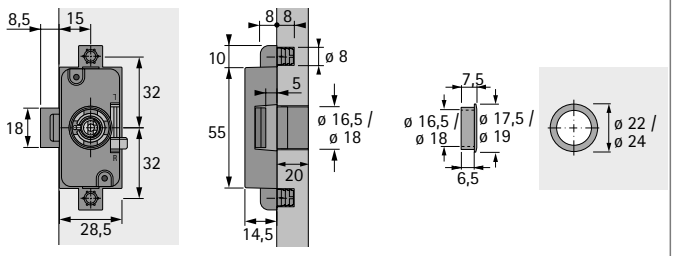

Vzdálenost vrtání 25 mm, k zalisování

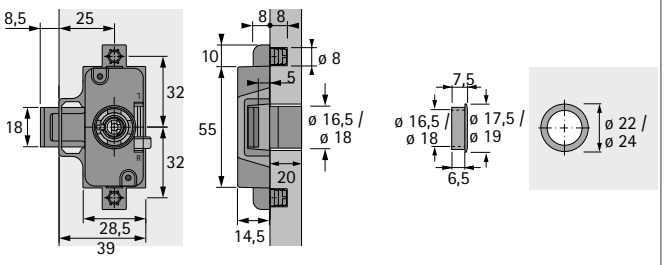

Doraz

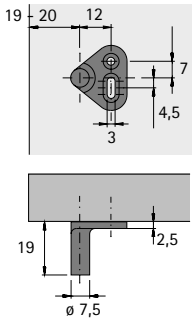

Zamykací hák pravý a levý, k našroubování

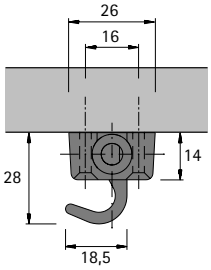

Protikus

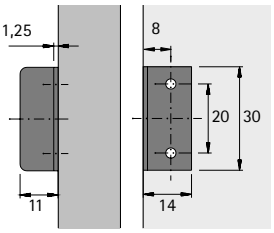

Vodítko tyče, k našroubování

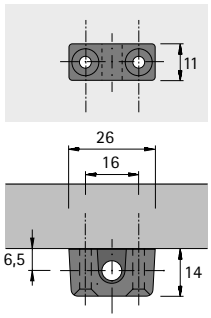

Trojcestný zámek s vnitřním čtyřhranem



- S vnitřním čtyřhranem 7 x 7 mm
- Lze přestavit na pravý nebo levý
- Niklováno

Sada obsahuje:
- 1 ks trojcestný zámek s vnitřním čtyřhranem, lze přestavit na pravý i levý
- 2 ks doraz
- 1 ks zamykací háček pravý
- 1 ks zamykací háček levý
- 1 ks protikus
- 2 ks vodítko tyče

Upozornění:
- Cylindrické vložky viz str. 1306
- Otočné úchytky pro cylindrické zámky viz str. 1297 - 1302
- Příslušenství pro trojcestné zámky viz str. 1315 - 1321
- Technické informace, viz str. 1322 - 1323
- Vrtáky pro ruční a stojanové vrtačky, viz str. 1567

Provedení	Typ montáže	Vzdálenost vrtání mm	**Obj. číslo**	Bal.
Trojcestný zámek s vnitřním čtyřhranem	k přišroubování	15	**9 206 153**	1/10 ks
Trojcestný zámek s vnitřním čtyřhranem	k přišroubování	25	**9 206 154**	1/10 ks
Trojcestný zámek, sada	k přišroubování	15	**9 207 073**	1 sada
Trojcestný zámek, sada	k přišroubování	25	**9 207 074**	1 sada

Vzdálenost vrtání 15 mm, k našroubování

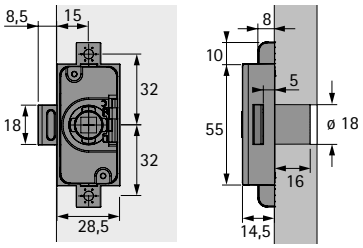

Vzdálenost vrtání 25 mm, k našroubování

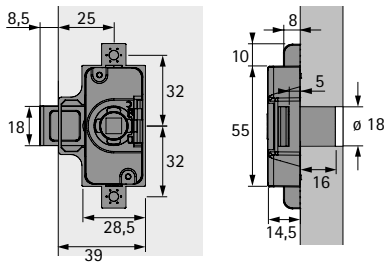

hettich.com/short/f755d5

Doraz

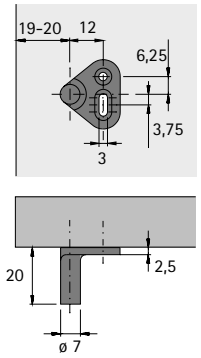

Zamykací hák, k našroubování

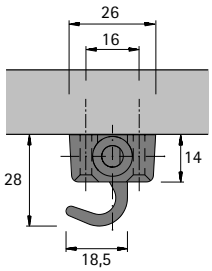

Protikus

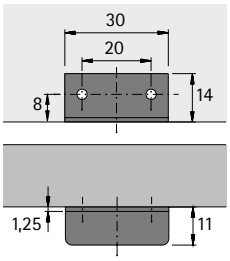

Vodítko tyče, k našroubování

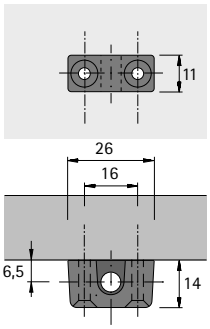

Rozměry

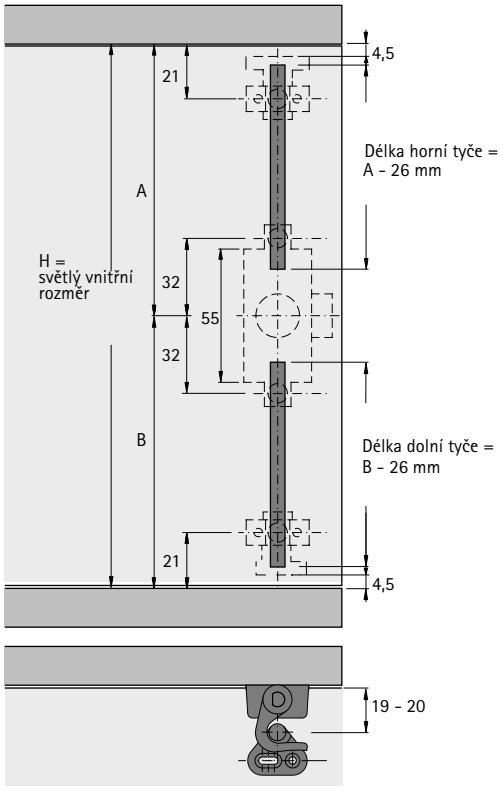

Cylindrický skříňový zámek

- **Prestige 2000**
- **Pro výměnné cylindrické vložky**

Cylindrický skříňový zámek Prestige 2000



- Lze přestavit na pravý nebo levý
- Včetně nastavitelné blokace vytažení klíče
- Komplet s rozetou
- Niklováno
- Vložky je třeba objednat zvlášť

Upozornění:
- Cylindrické vložky viz str. 1306
- Příslušenství viz str. 1315 - 1321
- Technické informace, viz str. 1322 - 1323

Délka mm	Vzdálenost vrtání mm	**Obj. číslo**	Bal.
20	15	**9 133 916**	1/10 ks
20	25	**9 133 917**	1/10 ks

Vzdálenost vrtání 15 mm

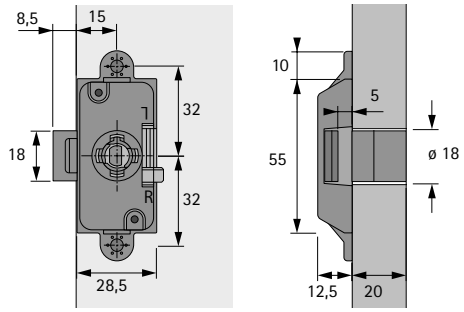

Vzdálenost vrtání 25 mm

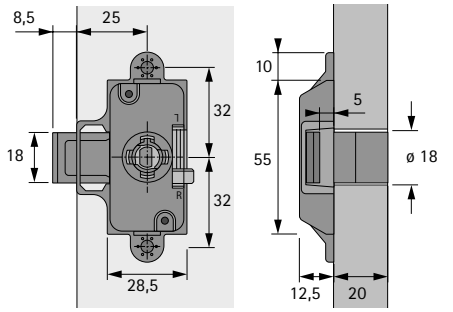

hettich.com/short/9edac6

Cylindrický skříňový zámek, přestavitelný

- **Prestige 2000**
- **Pro výměnné cylindrické vložky**

Cylindrický skříňový zámek Prestige 2000, přestavitelný



- S nastavitelnou vzdáleností vrtání 15, 20, 25, 30, 35 a 40 mm
- Dá se nastavit jako pravý, levý nebo zásuvkový LAD (z výroby se dodává přednastavený jako pravý se vzdáleností vrtání 25 mm):
- Komplet s rozetou
- Niklováno
- Vložky je třeba objednat zvlášť

Upozornění:
- Cylindrické vložky viz str. 1306
- Příslušenství viz str. 1315 - 1321
- Technické informace, viz str. 1322 - 1323

Vzdálenost vrtání mm	**Obj. číslo**	Bal.
15	**0 079 736**	1/10 ks

Rozměry

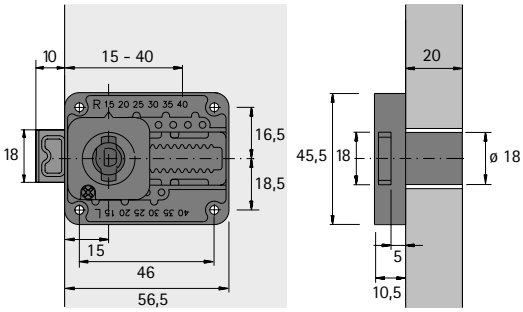

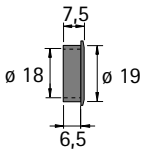

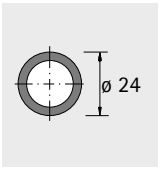

hettich.com/short/26ae92

Cylindrický pákový zámek

- **Prestige 2000**
- **Pro výměnné cylindrické vložky**

Cylindrický pákový zámek



- S namontovanou pákou, 2 mm zalomenou
- Pravé a zásuvkové LAD zamykání (podle situace)
- Komplet s rozetou
- Niklováno
- Vložky je třeba objednat zvlášť

Sada obsahuje:
- 1 ks cylindrický pákový zámek Prestige 2000 s namontovanou pákou, 2 mm zalomenou
- 1 ks rozeta
- 1 ks zamykací protikus
- 1 ks západka s vyhnutím 11 mm
- 1 ks západka plochá

Upozornění:
- Cylindrické vložky viz str. 1306
- Příslušenství viz str. 1315 - 1321
- Technické informace, viz str. 1322 - 1323

Položka	**Obj. číslo**	Bal.
Cylindrický pákový zámek	**0 072 502**	1/10 ks
Cylindrický pákový zámek, sada	**0 078 020**	1 sada

Rozměry

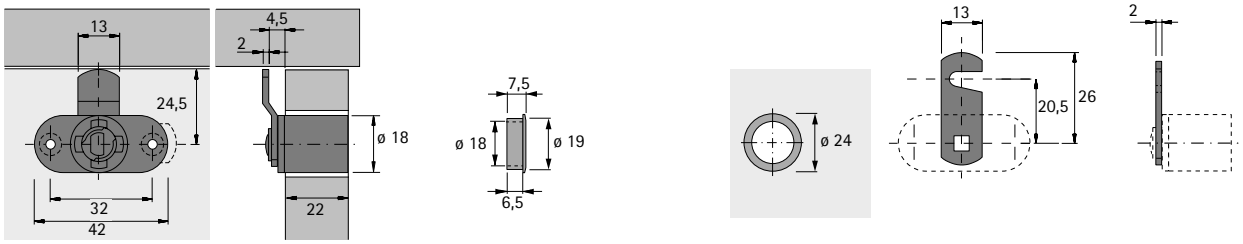

Rozměry



hettich.com/short/402a18

Cylindrický tlačný zámek

- **Prestige 2000**
- **Pro výměnné cylindrické vložky**

Cylindrický tlačný zámek



- Komplet s rozetou
- Niklováno
- Vložky je třeba objednat zvlášť
- **Upozornění: Nelze použít s adaptéry Prestige 2000**

Upozornění:
- Cylindrické vložky viz str. 1306
- Příslušenství viz str. 1315 - 1321
- Technické informace, viz str. 1322 - 1323

Provedení	**Obj. číslo**	Bal.
Z23, ø 18 mm	**0 072 501**	1/10 ks

Rozměry

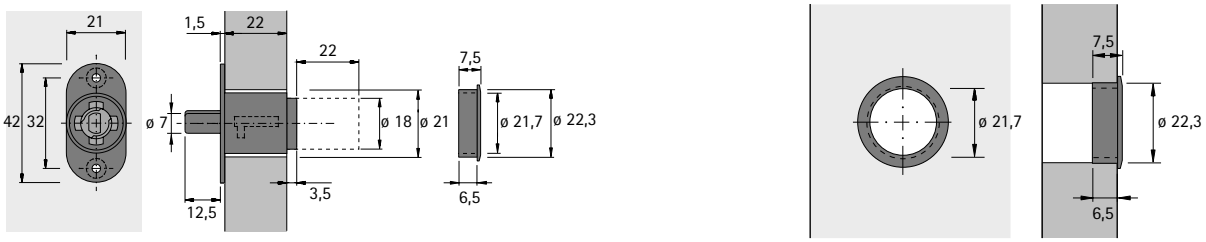

hettich.com/short/89b5a4

Cylindrický zásuvkový zámek LAD

- **Prestige 2000**
- **Pro výměnné cylindrické vložky**

Cylindrický zásuvkový zámek LAD



- Zásuvkové zamykání LAD
- K přišroubování
- Komplet s rozetou
- Niklováno
- Vložky je třeba objednat zvlášť

Sada obsahuje:
- 1 ks cylindrický zásuvkový zámek LAD
- 1 ks rozeta
- 1 ks protikus

Upozornění:
- Cylindrické vložky viz str. 1306
- Příslušenství viz str. 1315 - 1321
- Technické informace, viz str. 1322 - 1323
- Vrtáky pro ruční a stojanové vrtačky viz str. 1567

Položka	Obj. č. / provedení		Bal.
	Z23, ø 18 mm	**Z25, ø 16,5 mm**	
Cylindrický zásuvkový zámek LAD	**0 072 300**	**9 078 887**	1/10 ks
Cylindrický zásuvkový zámek LAD, sada	**0 077 894**	**9 078 889**	1 sada

Rozměry

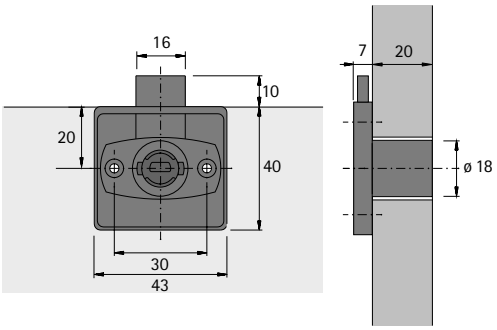

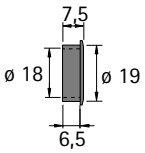

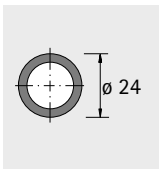

Protikus

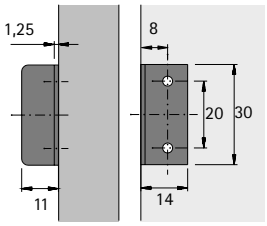

hettich.com/short/12d2e6

Cylindrický západkový zámek

- **Prestige 2000**
- **Pro výměnné cylindrické vložky**

Cylindrický západkový zámek pro výměnné vložky





- Pravé a levé zamykání
- Komplet s rozetou
- Niklováno
- Vložku ø 18 mm objednávat zvlášť
- Vhodné pro následující systémy posuvných dveří:
  KA 5740

Upozornění:
- Cylindrické vložky viz str. 1306
- Příslušenství viz str. 1315 - 1321
- Technické informace, viz str. 1322 - 1323

Provedení	**Obj. číslo**	Bal.
Z23, ø 18 mm	**0 045 741**	1/10 ks

Rozměry

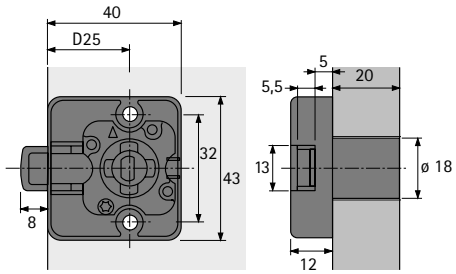

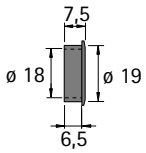

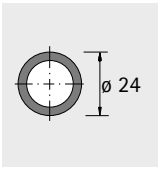

hettich.com/short/8d3ba5

Cylindrický rozvorový zámek Prestige 2000 pro výměnné cylindrické vložky



- Pravé nebo levé zamykání
- Kompletní se 2 vodítky tyče
- Niklováno
- Zamykací tyče je třeba objednat zvlášť
- Vložku ø 18 mm objednávat zvlášť
- Vhodné pro skládané dveře:
  WingLine L, WingLine S, WingLine 220, WingLine 230, WingLine 77, Wing 77

Sada obsahuje:
- 1 ks cylindrický rozvorový zámek Prestige 2000 s pravým nebo levým zamykáním
- 1 ks rozeta
- 2 ks vodítko tyče
- 2 ks protikus

Upozornění:
- Zamykací tyče, viz str. 1283
- Cylindrické vložky viz str. 1306

Provedení	Obj. č. / provedení		Bal.
	levé	pravé	
Z23, ø 18 mm	**0 045 742**	**0 072 686**	1/10 ks
Z23, ø 18 mm	**0 077 893**	**0 077 892**	1 sada

Rozměry

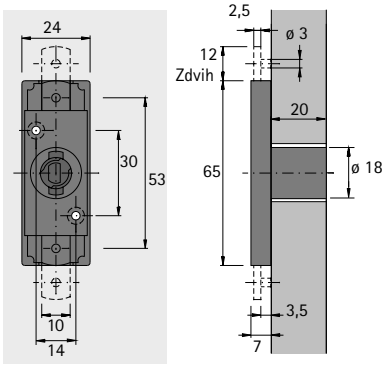

Protikus

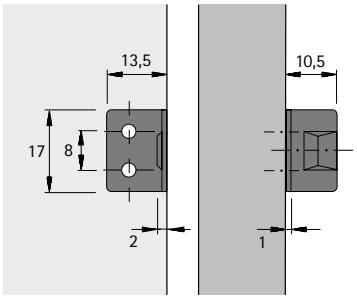

Vestavba

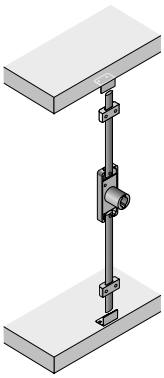

Vestavba

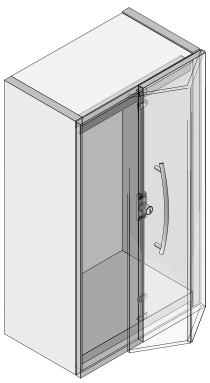

hettich.com/short/2379eb

Cylindrický rozvorový zámek

- **Prestige 2000**
- **Pro výměnné úchytky a pro úchytky ProDecor**

Zamykací tyč 10 x 3 mm



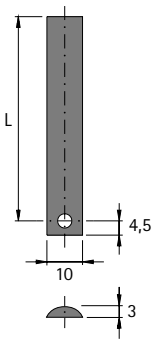

- Ocel niklovaná

Délka mm	Obj. číslo	Bal.
1000	**0 072 687**	1/10 ks
1600	**0 072 688**	1/10 ks

Protikus



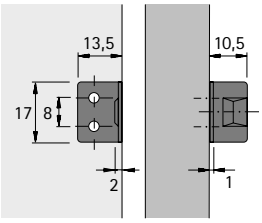

- K přišroubování
- Ocel niklovaná

Obj. číslo	Bal.
0 072 684	1/100 ks

Protikus



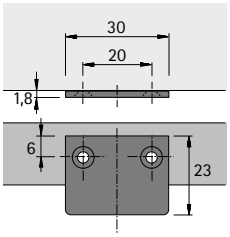

- K přišroubování
- Ocel niklovaná

Obj. číslo	Bal.
0 073 318	1/100 ks

Zamykací protikus Wing



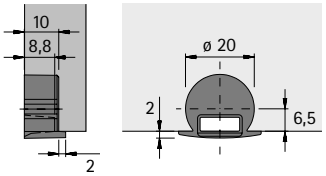

- K zalisování
- Pro zabudování s kováním pro skládané posuvné dveře Wing 77
- Niklováno

Upozornění:
- Kování pro skládané posuvné dveře Wing 77 viz str. 1012 - 1013

Obj. číslo	Bal.
0 079 738	1/20 ks

hettich.com/short/f4a1b5

Cylindrický zámek na 2-křídlé dveře

- **Prestige 2000**
- **Pro výměnné cylindrické vložky**

Cylindrický zámek na 2-křídlé dveře pro výměnné vložky



- Pravé zamykání
- Pro menší skříně s 2-křídlými dveřmi
- Alternativa k trojcestnému zámku
- Niklováno
- Vložku ø 18 mm objednávat zvlášť
- Vhodné pro následující systémy posuvných dveří: VerticoSynchro, KA 5740

Sada obsahuje:
- 1 ks zámek
- 1 ks protikus
- 1 ks adaptér
- 1 ks rozeta

Upozornění:
- Cylindrické vložky viz str. 1306
- Příslušenství viz str. 1315 - 1321
- Technické informace, viz str. 1322 - 1323

Obj. číslo	Bal.
9 078 895	1 sada

Vestavba

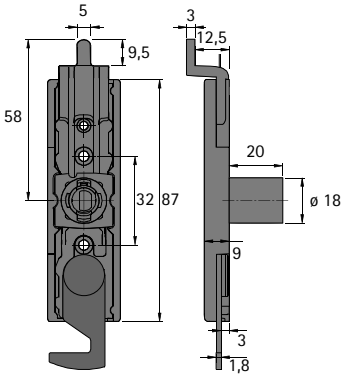

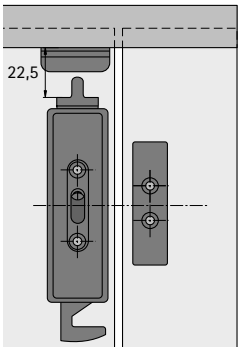

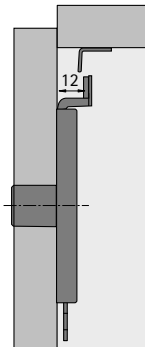

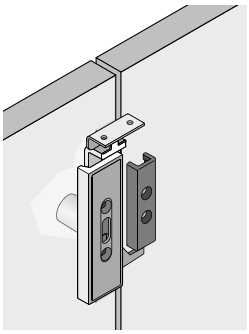

Vestavba

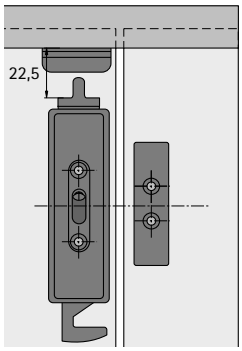

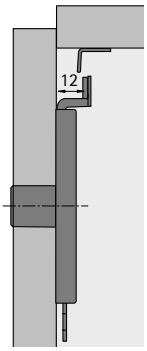

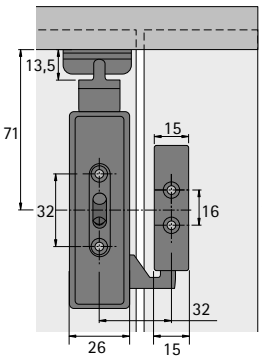

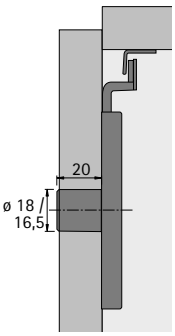

hettich.com/short/b1658c

Protikus



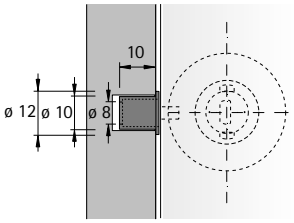

- Ocel niklovaná
- Vrtáky viz str. 1567

Obj. číslo	Bal.
0 070 732	1/100 ks

Cylindrický zámek na posuvné dveře

- **Prestige 2000**
- **Pro skříně se 2 posuvnými dveřmi**

Cylindrický zámek pro výměnné vložky na posuvné dveře pro skříně se 2 dveřmi



- Komplet s rozetou
- Niklováno
- Vložku ø 18 mm objednávat zvlášť
- Vhodné pro posuvné dveře:
  TopLine XL, TopLine L, TopLine M, TopLine 110, TopLine 1, TopLine 25 / 27, SysLine S
  SlideLine M, SlideLine 55+, SlideLine 55, SlideLine 56

Upozornění:

- Cylindrické vložky viz str. 1306

Provedení	**Obj. číslo**	Bal.
Z23, ø 18 mm	**9 133 926**	1/10 ks

Rozměry

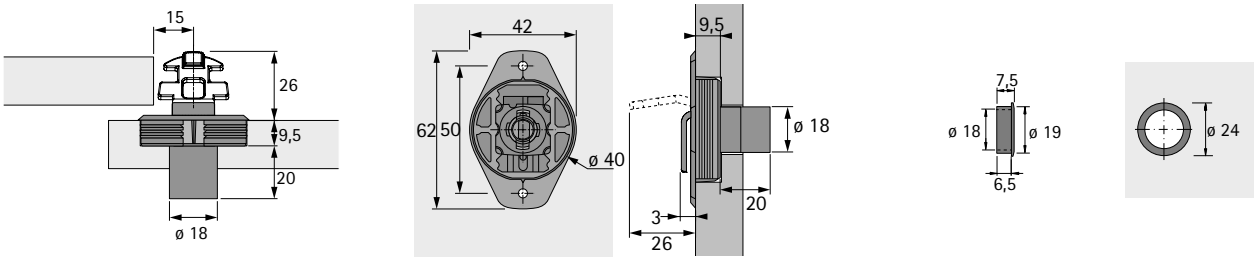

hettich.com/short/628873

Cylindrický zámek na posuvné dveře

- **Prestige 2000**
- **Pro skříně se 2 posuvnými dveřmi**

Cylindrický zámek 793 pro výměnné vložky pro skříně se 2 posuvnými křídly



- Komplet s rozetou
- Niklováno
- Vložky je třeba objednat zvlášť
- Vhodné pro posuvné dveře:
  TopLine XL, TopLine L, TopLine M, TopLine 110, TopLine 1, TopLine 25 / 27, SysLine S
  SlideLine M, SlideLine 55+, SlideLine 55, SlideLine 56

Upozornění:
- Cylindrické vložky viz str. 1306

Obj. číslo	Bal.
9 277 122	1/10 ks

Rozměry

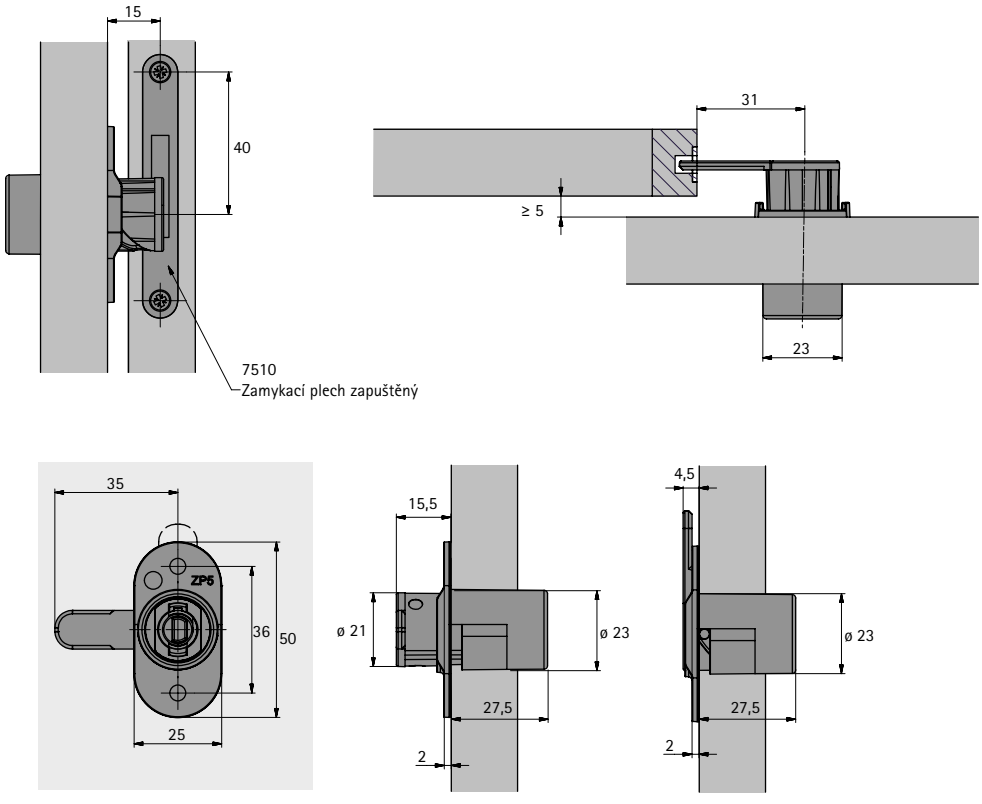

hettich.com/short/628873

Cylindrický zámek na posuvné dveře

- **Prestige 2000**
- **Pro skříně se 3 posuvnými dveřmi**

Cylindrický zámek pro výměnné vložky na posuvné dveře pro skříně se 3 dveřmi



Sada obsahuje:
- 1 ks cylindrický zámek a rozeta, niklovaná
- 1 ks zamykací tyč, délka 1200 mm, lze zkrátit až na 500 mm, ocel lesklá
- 2 ks zamykací protikus pravý a levý, plast černý
- Vložku ø 18 mm objednávat zvlášť
- Vhodné pro posuvné dveře:
  TopLine XL, TopLine L, TopLine M, TopLine 1, TopLine 25 / 27
  SlideLine M, SlideLine 56

Upozornění:
- Cylindrické vložky viz str. 1306

Provedení	**Obj. číslo**	Bal.
Z23, ø 18 mm	**9 133 927**	1 sada

Vestavba

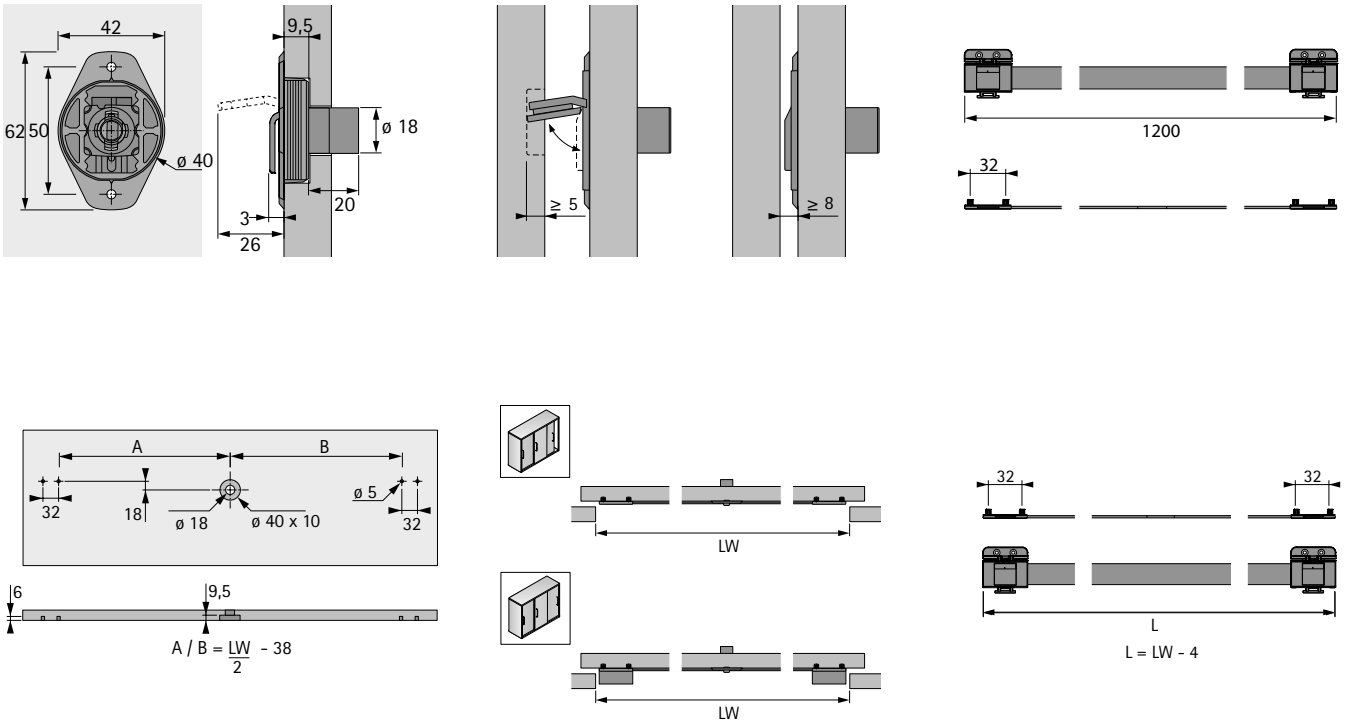

hettich.com/short/628873

Cylindrický zámek na žaluzie

- **Prestige 2000**
- **Pro výměnné cylindrické vložky**

Cylindrický zámek na žaluzie pro výměnné vložky



- Vzdálenost vrtání 15 mm
- Pravé nebo levé zamykání
- Pro zapuštění do otvoru 35 mm
- Komplet s rozetou
- Niklováno
- Vložku ø 18 mm objednávat zvlášť
- Vhodné pro posuvné dveře: VerticoMono

Upozornění:
- Cylindrické vložky viz str. 1306

	Obj. č. / provedení		
Provedení	**levé**	**pravé**	Bal.
Z23, ø 18 mm	**0 046 802**	**0 046 801**	1/10 ks

Vestavné rozměry

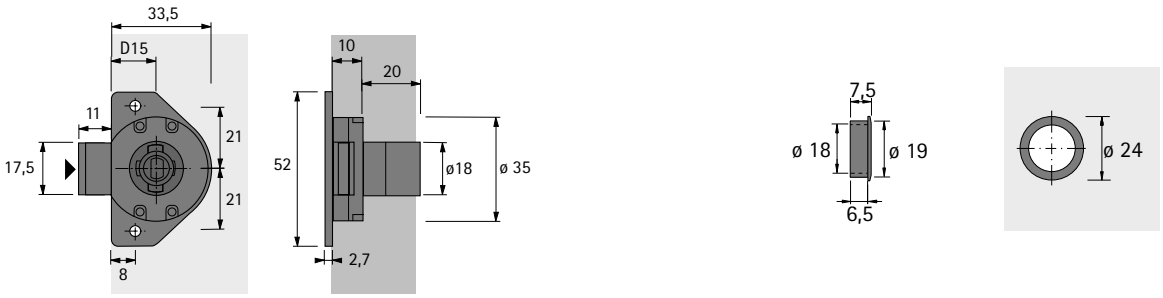

Příklady vestavby

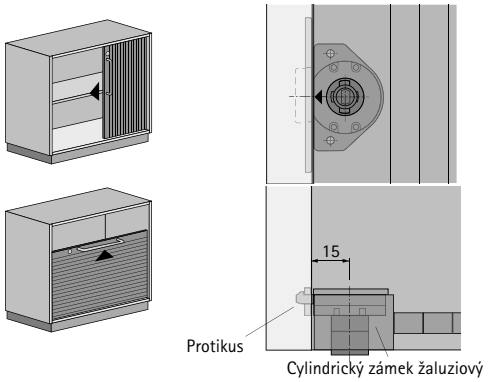

Cylindrický zámek na žaluzie

- **Prestige 2000**
- **Pro výměnné cylindrické vložky**

Protikus pro cylindrický zámek na žaluzie



- Lze použít jako pravý i jako levý
- Pro zapuštění do otvoru 35 mm
- Dle výběru k zamknutí nebo při vytažené západce k zaklapnutí
- Ocel niklovaná

Obj. číslo	Bal.
0 046 809	1/10 ks

Vestavné rozměry

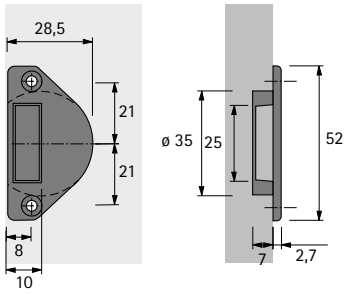

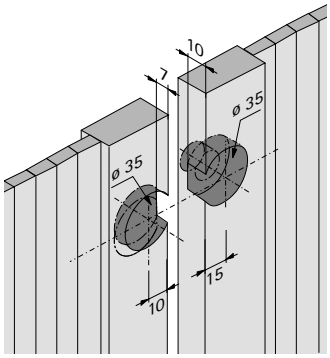

Příklad vestavby

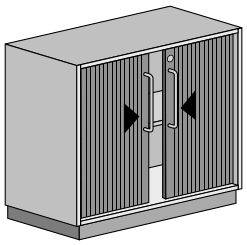

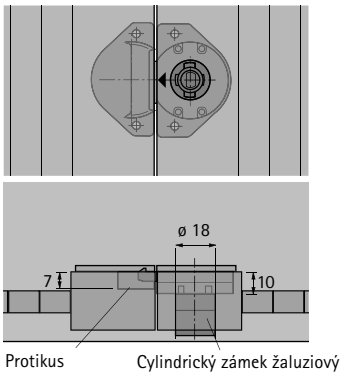

Cylindrický zámek na žaluzie

- **Prestige 2000**
- **Pro výměnné cylindrické vložky**

Protikus pro cylindrický zámek na žaluzie



- Lze použít vpravo nebo vlevo, k zapuštění
- Dle výběru k zamknutí nebo při vytažené západce k zaklapnutí
- Pro zajištění západky
- Ocel niklovaná

Obj. číslo	Bal.
0 046 810	1/10 ks

Vestavné rozměry

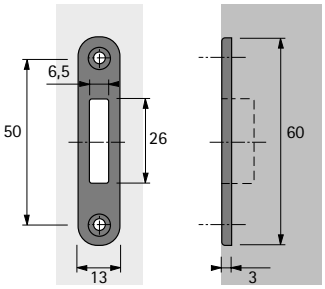

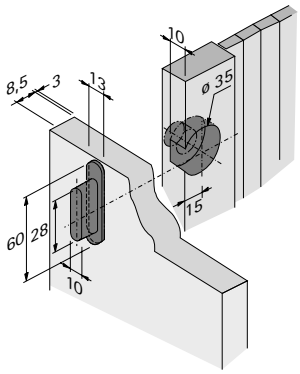

Příklady vestavby

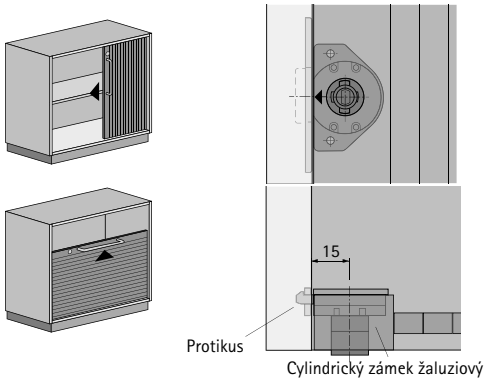

Cylindrický západkový zámek na žaluzie

- **Prestige 2000**
- **Pro výměnné cylindrické vložky**

Cylindrický západkový zámek na žaluzie





- Pravé a levé zamykání
- Komplet s rozetou
- Lze použít se zamykacím protikusem typ 6195, viz níže
- Niklováno
- Vložky je třeba objednat zvlášť

Upozornění:
- Cylindrické vložky viz str. 1306

Provedení	**Obj. číslo**	Bal.
Z23, ø 18 mm	**0 046 481**	1/10 ks

Vestavné rozměry

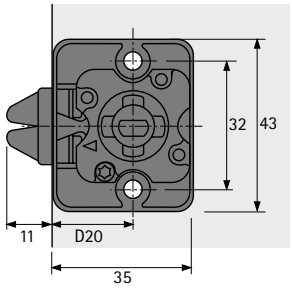

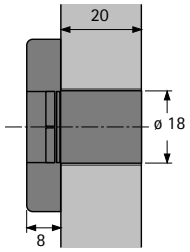

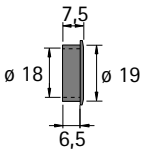

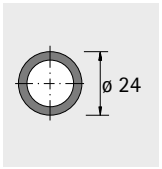

Zamykací protikus typ 6195



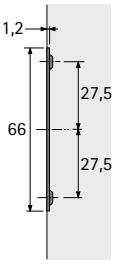

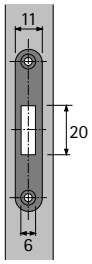

- Pro cylindrický západkový zámek na žaluzie, viz výše
- Ocel niklovaná

Obj. číslo	Bal.
0 046 482	1/100 ks

hettich.com/short/96ceaf

Cylindrický pákový zámek

- **Prestige 2000**
- **Pro výměnné cylindrické vložky**

Cylindrický pákový zámek



- Pravé nebo levé zamykání
- Lze použít pro různé tloušťky materiálu
- S délkami cylindrické vložky 15, 20 nebo 25 mm
- Alternativně pro ocelové nebo dřevěné skříně
- Niklováno
- Vložky je třeba objednat zvlášť

Sada obsahuje:
- 1 ks cylindrický pákový zámek
- 1 ks západka plochá
- 1 ks adaptér pro dřevěné dveře

Upozornění:
- Cylindrické vložky viz str. 1306

Délka mm	Obj. číslo	Bal.
15	**9 078 863**	1 sada
20	**9 078 880**	1 sada
25	**9 078 882**	1 sada

Cylindrický pákový zámek

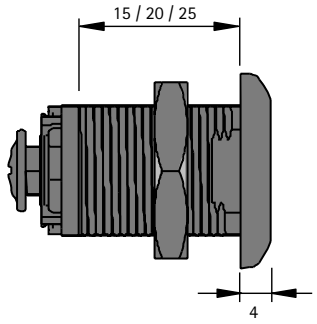

Adaptér pro dřevěné dveře

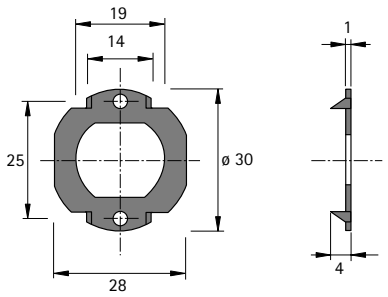

Páka plochá

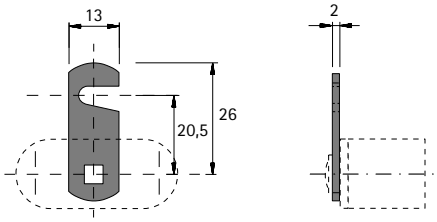

Otvor pro kovové dveře

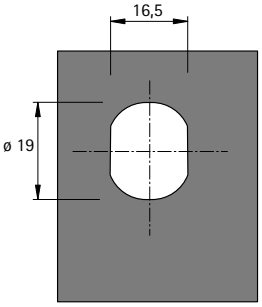

hettich.com/short/ae7c20

Cylindrický zámek pro skleněné dveře bez vrtání

- **Prestige 2000**
- **Pro výměnné cylindrické vložky**

Cylindrický zámek pro skleněné dveře, typ 324.01



- K nasazení bez vrtání
- Pro skleněné dveře, tl. 4 - 8 mm
- LAD pravé zamykání
- Niklovaná lesklá
- Vložky je třeba objednat zvlášť
- Příslušenství je třeba objednat zvlášť

Upozornění:
- Cylindrické vložky viz str. 1306
- Příslušenství viz str. 1315 - 1321

Obj. číslo	Bal.
9 206 148	1/10 ks

Rozměry

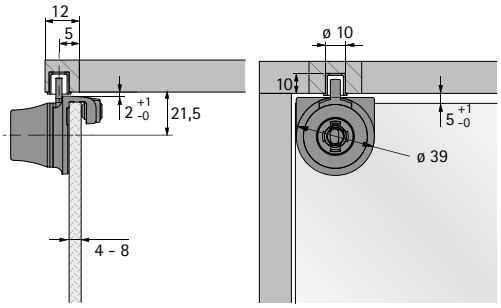

Cylindrický zámek pro skleněné dveře, typ 324.02



- K nasazení bez vrtání
- Pro skleněné dveře, tl. 4 - 8 mm
- LAD pravé zamykání
- Niklovaná lesklá
- Vložky je třeba objednat zvlášť
- Příslušenství je třeba objednat zvlášť

Upozornění:
- Cylindrické vložky viz str. 1306
- Příslušenství viz str. 1315 - 1321

Obj. číslo	Bal.
9 206 149	1/10 ks

Rozměry

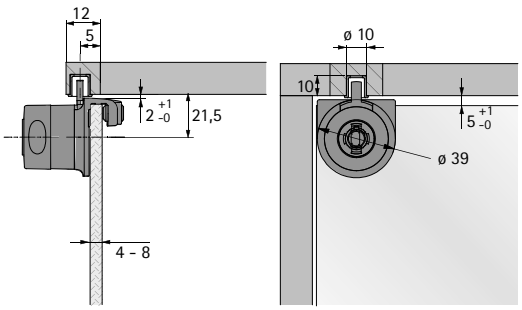

hettich.com/short/c8cbef

Cylindrický zámek pro skleněné dveře

- **Prestige 2000**
- **Pro výměnné cylindrické vložky**

Cylindrický zámek pro skleněné dveře typ 320



- Pro skleněné dveře tl. 4 - 6 mm, pravé zamykání
- Lze doplnit blokaci vytažení klíče
- Komplet s gumovým těsnícím kroužkem a šrouby
- Vložky je třeba objednat zvlášť

Upozornění:
- Cylindrické vložky viz str. 1306
- Příslušenství viz str. 1315 - 1321

Povrchová úprava / barva	**Obj. číslo**	Bal.
Aluminium finiš	**0 046 297**	1/10 ks
Niklovaná lesklá	**0 072 682**	1/10 ks

Rozměry

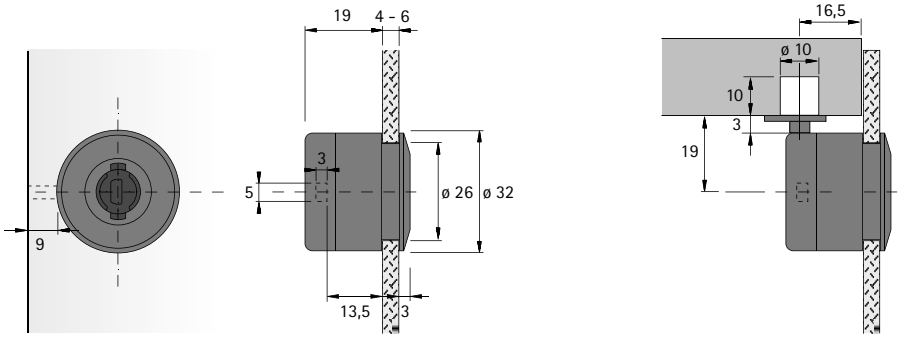

Cylindrický zámek pro skleněné dveře typ 321 s integrovanou úchytkou



- Pro skleněné dveře tl. 4 - 6 mm, pravé zamykání
- Lze doplnit blokaci vytažení klíče
- Komplet s gumovým těsnícím kroužkem a šrouby
- Vložky je třeba objednat zvlášť

Upozornění:
- Cylindrické vložky viz str. 1306
- Příslušenství viz str. 1315 - 1321

Povrchová úprava / barva	**Obj. číslo**	Bal.
Aluminium finiš	**0 046 298**	1/10 ks
Niklovaná lesklá	**0 072 683**	1/10 ks

Rozměry

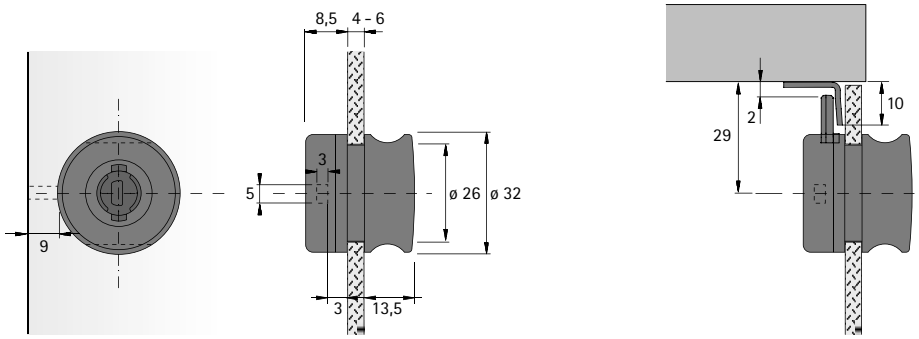

hettich.com/short/8ebac0

Cylindrický zámek na skleněné posuvné dveře typ 326 s otočně tlačnou funkcí pro výměnné vložky



- Pro 2 skleněné dveře za sebou, tl. 5 - 8 mm
- Komplet s gumovým těsnícím kroužkem a šrouby
- Vložku ø 18 mm objednávat zvlášť
- Vhodné pro posuvné dveře:
  SlideLine 97

Upozornění:
- Cylindrické vložky viz str. 1306

Povrchová úprava / barva	**Obj. číslo**	Bal.
Niklovaná lesklá	**0 046 296**	1/10 ks
Aluminium finiš	**0 046 499**	1/10 ks

Vestavba

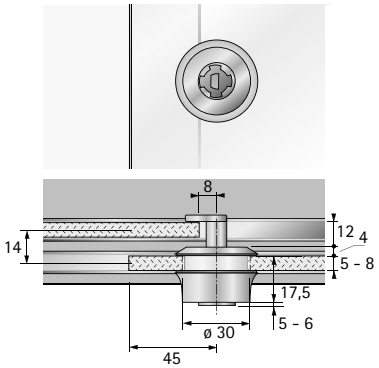

Protikus



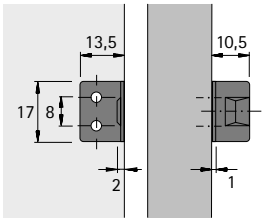

- K přišroubování
- Ocel niklovaná

Obj. číslo	Bal.
0 072 684	1/100 ks

Protikus



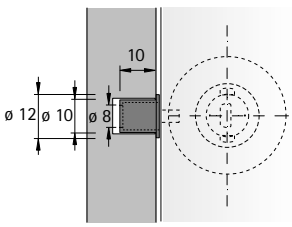

- Ocel niklovaná
- Vrtáky viz str. 1445

Obj. číslo	Bal.
0 070 732	1/100 ks

Cylindrická otočná úchytka typ 471 N



- Pro výměnné cylindrické vložky Prestige 2000
- Se silikonovými kroužky
- Levá úchytka označená (čtverec v barvě mědi)
- Niklovaná matná
- Vložky je třeba objednat zvlášť

Upozornění:
- Cylindrické vložky viz str. 1306
- Demontážní kolík viz str. 1301
- Vrtáky pro ruční a stojanové vrtačky viz str. 1567

Obj. č. / provedení		
levé	**pravé**	Bal.
9 080 740	**9 080 739**	1/10 ks

Vestavba

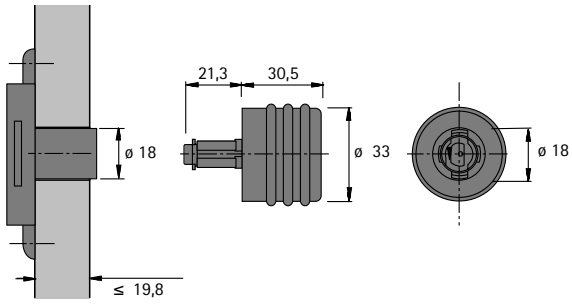

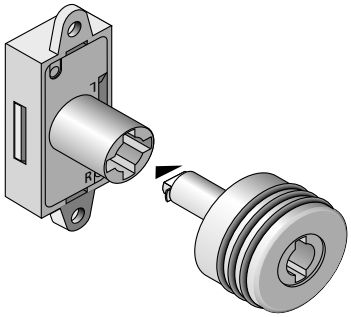

Cylindrická otočná úchytka typ 451 N



- Pro výměnné cylindrické vložky Prestige 2000
- Levá úchytka označená
- Niklovaná matná (čtverec v barvě mědi)
- Vložky je třeba objednat zvlášť

Upozornění:
- Cylindrické vložky viz str. 1306
- Demontážní kolík viz str. 1301

Obj. č. / provedení		
levé	**pravé**	Bal.
9 080 759	**9 080 758**	1/10 ks

Vestavba

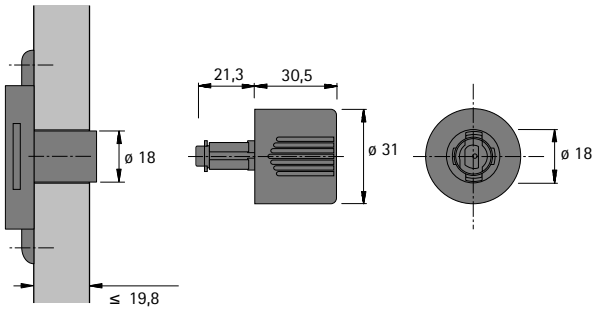

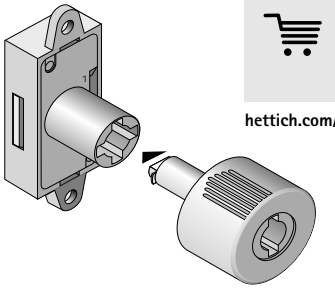

hettich.com/short/314a67

Cylindrická otočná úchytka typ 42.2



- Pro výměnné cylindrické vložky Prestige 2000
- Levá úchytka označená (čtverec v barvě mědi)
- Niklovaná matná
- Vložky je třeba objednat zvlášť

Upozornění:
- Cylindrické vložky viz str. 1306
- Krytka viz str. 1301
- Demontážní kolík viz str. 1301

Obj. č. / provedení		
levé	**pravé**	Bal.
9 206 831	**9 206 830**	1/10 ks

Vestavba

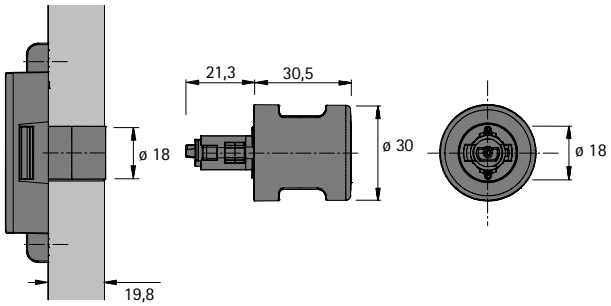

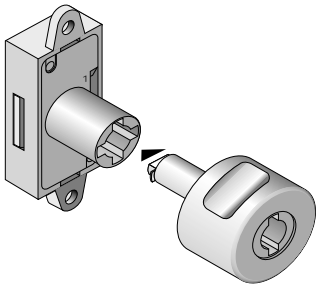

hettich.com/short/314a67

Otočné úchytky Prestige 2000

- **Pro výměnné cylindrické vložky**
- **Pro zámky s vnitřním čtyřhranem**

Cylindrická otočná úchytka typ 47.5



- Pro výměnné cylindrické vložky Prestige 2000
- Se silikonovými kroužky
- Levá úchytka označená (čtverec v barvě mědi)
- Niklovaná matná
- Vložky je třeba objednat zvlášť

Upozornění:
- Cylindrické vložky viz str. 1306
- Krytka viz str. 1301

Obj. č. / provedení		
levé	**pravé**	Bal.
9 206 977	**9 206 975**	1/10 ks

Vestavba

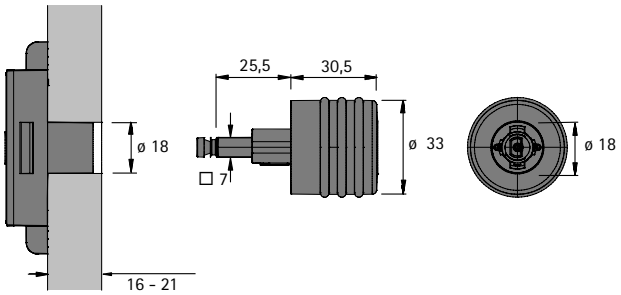

Cylindrická otočná úchytka, typ 44.5



- Pro výměnné cylindrické vložky Prestige 2000
- Levá úchytka označená (čtverec v barvě mědi)
- Niklovaná matná
- Vložky je třeba objednat zvlášť

Upozornění:
- Cylindrické vložky viz str. 1306
- Krytka viz str. 1301

Obj. č. / provedení		
levé	**pravé**	Bal.
9 207 029	**9 207 028**	1/10 ks

Vestavba

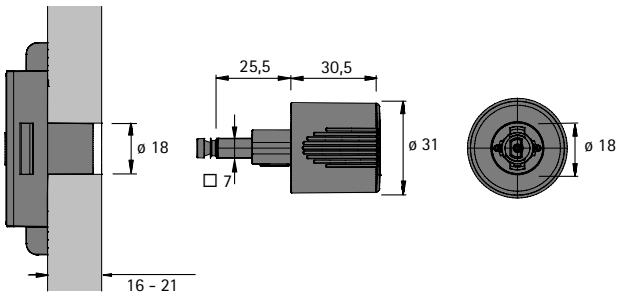

hettich.com/short/314a67

Otočné úchytky Prestige 2000

- **Pro výměnné cylindrické vložky**
- **Pro zámky s vnitřním čtyřhranem**

Cylindrická otočná úchytka, typ 42.5



- Pro výměnné cylindrické vložky Prestige 2000
- Levá úchytka označená (čtverec v barvě mědi)
- Niklovaná matná
- Vložky je třeba objednat zvlášť

Upozornění:
- Cylindrické vložky viz str. 1306
- Krytka viz str. 1301

Obj. č. / provedení		
levé	**pravé**	Bal.
9 206 833	**9 206 832**	1/10 ks

Vestavba

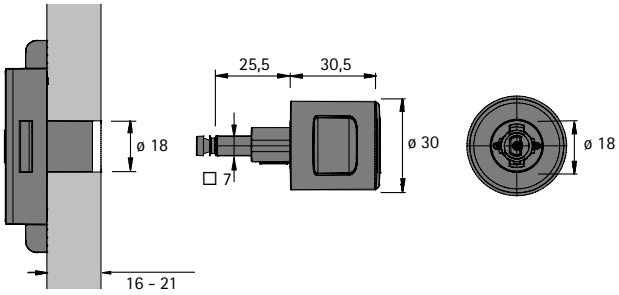

hettich.com/short/314a67

Otočné úchytky pro cylindrické zámky

- **Prestige 2000**
- **Pro výměnné cylindrické vložky**

Krytka



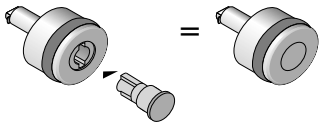

- Krytka pro otočnou úchytku
- Niklovaná matná

Obj. číslo	Bal.
9 206 834	1/10 ks

Demontážní kolík



- Pro demontáž cylindrických vložek a otočných úchytek
- Ocel niklovaná

Upozornění:
- Zobrazení demontáže viz str. 1323

Obj. číslo	Bal.
9 080 761	1 ks

Nábytková úchytka typ 474



- Komplet se šroubem a podložkou
- Niklovaná matná

Obj. číslo	Bal.
9 209 183	1/10 ks

Vestavba

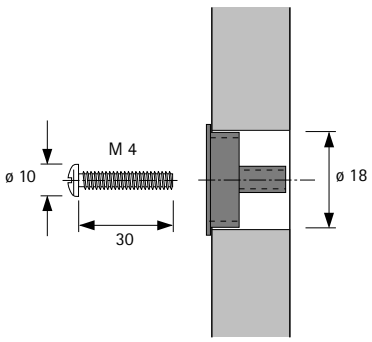

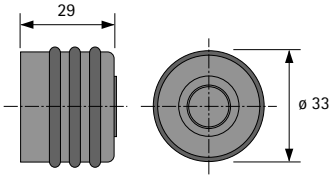

Nábytková úchytka typ 454



- Komplet se šroubem a podložkou
- Niklovaná matná

Obj. číslo	Bal.
9 209 182	1/10 ks

Vestavba

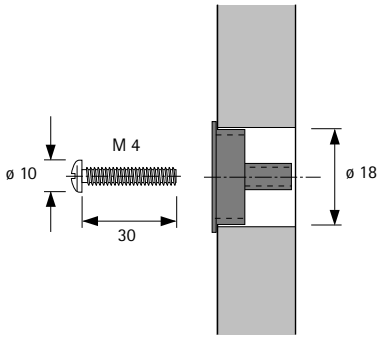

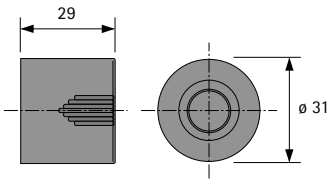

Nábytková úchytka typ 424



- Komplet se šroubem a podložkou
- Niklovaná matná

Obj. číslo	Bal.
9 206 835	1/10 ks

Vestavba

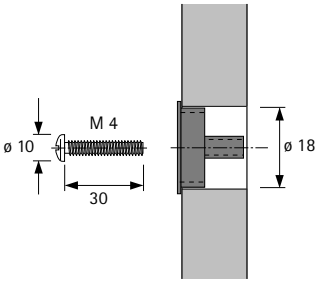

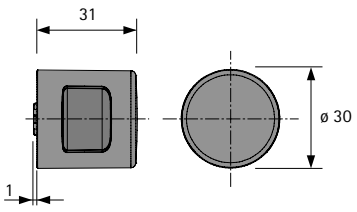

Zápustná úchytka Insert

- **S vnitřním čtyřhranem**
- **Západkový zámek typ 587 Insert**

Zápustná úchytka Insert



- Se zamykací funkcí pro západkový zámek typ 587
- Lze použít jednotlivě nebo se zamykacím prvkem Insert
- Západkový zámek typ 587 je třeba objednat zvlášť

Upozornění:
- Západkový zámek typ 587 viz str. 1304
- Zamykací prvek viz str. 1304

Obj. číslo	Bal.
0 041 618	1 ks

Rozměry

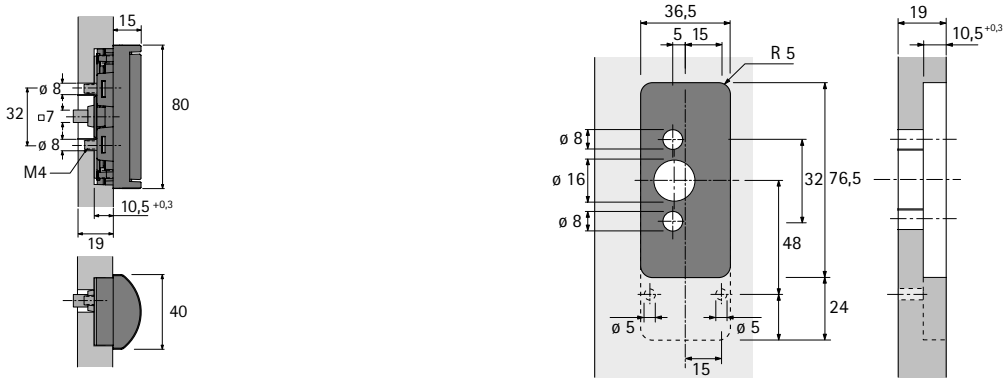

Vestavba

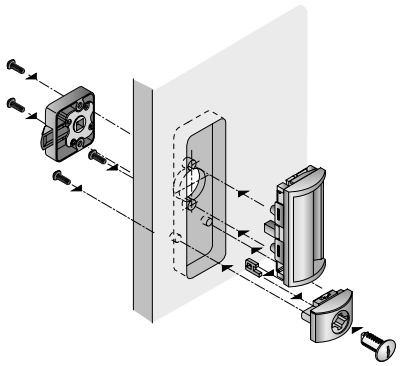

hettich.com/short/174d67

Zápustná úchytka Insert

- **S vnitřním čtyřhranem**
- **Západkový zámek typ 587**

Západkový zámek typ 587 Insert



- S vnitřním čtyřhranem
- Pro kombinaci se zápustnou úchytkou Insert
- K přišroubování
- Niklováno
- Zápustnou úchytku Insert je třeba objednat zvlášť

Upozornění:
- Zápustná úchytka Insert viz str. 1303

Obj. číslo	Bal.
0 041 466	1 ks

Rozměry

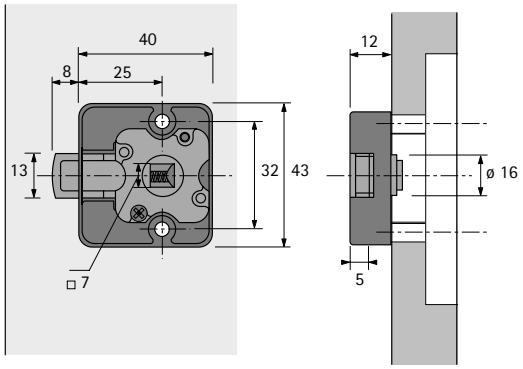

Zamykací prvek Insert



- Pro výměnné cylindrické vložky
- Pro kombinaci se zápustnou úchytkou Insert
- S ovládáním zámku
- Vložku a zápustnou úchytku Insert je třeba objednat zvlášť

Upozornění:
- Cylindrické vložky viz str. 1306
- Zápustná úchytka Insert viz str. 1303

Obj. č. / provedení		
levé	**pravé**	Bal.
0 041 627	**0 041 631**	1 ks

Rozměry

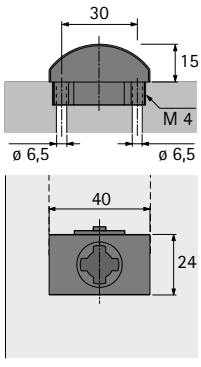

Cylindrická vložka Prestige 2000

Technické porovnání

	Oboustranný klíč	Klíč s plochu drážkou	Sklopný klíč
			
Strana	1307 - 1308	1309	1308, 1311
Popis	▸ Cylindrické vložky Z23, Z25 a Z42 ▸ Včetně 2 oboustranných klíčů pevných	▸ Cylindrická vložka Z23 ▸ Cylindrická vložka Z42 ▸ Včetně 2 pevných klíčů s plochou drážkou ▸ Včetně 1 klíče s plochou drážkou a 1 klíče s oboustrannou drážkou ▸ Pohodlné zamykání	▸ Cylindrická vložka Z23 ▸ 1 plochý sklopný klíč ▸ 1 oboustranný klíč ▸ Sklopný s plochou drážkou = pohodlné zamykání
Oblast použití	Systém s generálním hlavním klíčem 1 generální hlavní klíč 2 skupinové klíče až 500 různých kombinací zamykání (18001 - 18500)	Systém s generálním hlavním klíčem 1 generální hlavní klíč 2 skupinové klíče až 1000 různých kombinací zamykání	Systém s generálním hlavním klíčem 1 generální hlavní klíč 2 skupinové klíče až 1000 různých kombinací zamykání
Četnost použití	Malá	Střední	Střední
Bezpečnostní požadavky	Nízké	Nízké	Nízké
Komplexnost systému	Nízká	Nízká	Nízká
Materiál klíče	Zinkový odlitek	Mosaz	Mosaz

Cylindrická vložka Z23



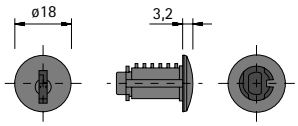

- Pro cylindrické zámky Prestige 2000 Z23, průměr vložky 18 mm
- Způsobilé pro generální hlavní klíč
- Niklovaná lesklá
- Včetně 2 oboustranných klíčů, zinkový odlitek niklovaný

Provedení	Obj. číslo	Bal.
Cylindrická vložka Z23 18001 - 18020	**9 078 860**	20 ks
Cylindrická vložka Z23 18001 - 18050	**9 078 861**	50 ks
Cylindrická vložka Z23 18051 - 18100	**9 105 927**	50 ks

Cylindrická vložka Z23



- Pro cylindrické zámky Prestige 2000 Z23, průměr vložky 18 mm
- Jednotlivé zamykání
- Způsobilé pro generální hlavní klíč
- Niklovaná lesklá
- Včetně 2 oboustranných klíčů, zinkový odlitek niklovaný

Provedení	Obj. číslo	Bal.
Cylindrická vložka Z23 18001	**9 078 862**	1 ks
Cylindrická vložka Z23 18002	**9 078 865**	1 ks
Cylindrická vložka Z23 18003	**9 078 867**	1 ks
Cylindrická vložka Z23 18004	**9 078 871**	1 ks
Cylindrická vložka Z23 18005	**9 078 874**	1 ks
Cylindrická vložka Z23 18006	**9 078 877**	1 ks
Cylindrická vložka Z23 18007	**9 078 878**	1 ks
Cylindrická vložka Z23 18008	**9 078 886**	1 ks
Cylindrická vložka Z23 18009	**9 078 888**	1 ks
Cylindrická vložka Z23 18010	**9 078 890**	1 ks
Cylindrická vložka Z23 18011	**9 078 894**	1 ks
Cylindrická vložka Z23 18012	**9 078 899**	1 ks
Cylindrická vložka Z23 18013	**9 078 902**	1 ks
Cylindrická vložka Z23 18014	**9 078 904**	1 ks
Cylindrická vložka Z23 18015	**9 078 911**	1 ks
Cylindrická vložka Z23 18016	**9 078 912**	1 ks
Cylindrická vložka Z23 18017	**9 078 915**	1 ks
Cylindrická vložka Z23 18018	**9 078 917**	1 ks
Cylindrická vložka Z23 18019	**9 078 920**	1 ks
Cylindrická vložka Z23 18020	**9 078 922**	1 ks
Cylindrická vložka Z23 18021	**9 078 925**	1 ks
Cylindrická vložka Z23 18022	**9 078 926**	1 ks
Cylindrická vložka Z23 18023	**9 078 928**	1 ks
Cylindrická vložka Z23 18024	**9 078 929**	1 ks
Cylindrická vložka Z23 18025	**9 078 930**	1 ks

Provedení	Obj. číslo	Bal.
Cylindrická vložka Z23 18026	**9 078 931**	1 ks
Cylindrická vložka Z23 18027	**9 078 932**	1 ks
Cylindrická vložka Z23 18028	**9 078 934**	1 ks
Cylindrická vložka Z23 18029	**9 078 936**	1 ks
Cylindrická vložka Z23 18030	**9 078 939**	1 ks
Cylindrická vložka Z23 18031	**9 078 940**	1 ks
Cylindrická vložka Z23 18032	**9 078 941**	1 ks
Cylindrická vložka Z23 18033	**9 078 943**	1 ks
Cylindrická vložka Z23 18034	**9 078 642**	1 ks
Cylindrická vložka Z23 18035	**9 078 643**	1 ks
Cylindrická vložka Z23 18036	**9 078 644**	1 ks
Cylindrická vložka Z23 18037	**9 078 645**	1 ks
Cylindrická vložka Z23 18038	**9 078 646**	1 ks
Cylindrická vložka Z23 18039	**9 078 650**	1 ks
Cylindrická vložka Z23 18040	**9 078 656**	1 ks
Cylindrická vložka Z23 18041	**9 078 660**	1 ks
Cylindrická vložka Z23 18042	**9 078 664**	1 ks
Cylindrická vložka Z23 18043	**9 078 667**	1 ks
Cylindrická vložka Z23 18044	**9 078 670**	1 ks
Cylindrická vložka Z23 18045	**9 078 672**	1 ks
Cylindrická vložka Z23 18046	**9 078 675**	1 ks
Cylindrická vložka Z23 18047	**9 078 678**	1 ks
Cylindrická vložka Z23 18048	**9 078 679**	1 ks
Cylindrická vložka Z23 18049	**9 078 680**	1 ks
Cylindrická vložka Z23 18050	**9 078 684**	1 ks

hettich.com/short/7faddb

Cylindrická vložka Z23



- Pro cylindrické zámky Prestige 2000 Z23, průměr vložky 18 mm
- Způsobilé pro generální hlavní klíč
- Niklovaná lesklá
- Včetně 2 oboustranných klíčů, zinkový odlitek niklovaný

Provedení	Obj. číslo	Bal.
Cylindrická vložka Z23 Skupina zamykání 18001 - 18500	**9 101 019**	1 ks

Cylindrická vložka Z23



- Pro cylindrické zámky Prestige 2000 Z23, průměr vložky 18 mm
- Zamykání dle zamykacího plánu
- Způsobilé pro generální hlavní klíč
- Niklovaná lesklá
- Včetně 1 oboustranného klíče, zinkový odlitek niklovaný a 1 sklopného klíče, mosaz niklovaná, plast černý

Provedení	Obj. číslo	Bal.
Cylindrická vložka Z23 Skupina zamykání 18001 - 18500	**9 078 608**	1 ks
Cylindrická vložka Z23 Skupina zamykání 18501 - 19000	**9 078 613**	1 ks

Cylindrická vložka Z23



- Pro cylindrické zámky Prestige 2000 Z23, průměr vložky 18 mm
- Zamykání dle zamykacího plánu
- Způsobilé pro generální hlavní klíč
- Niklovaná lesklá
- Včetně 1 oboustranného klíče, zinkový odlitek niklovaný a 1 sklopného klíče, mosaz niklovaná, plast průsvitný

Provedení	Obj. číslo	Bal.
Cylindrická vložka Z23 Skupina zamykání 18001 - 18500	**9 136 112**	1 ks
Cylindrická vložka Z23 Skupina zamykání 18501 - 19000	**9 136 113**	1 ks

Cylindrická vložka Z23



- Pro cylindrické zámky Prestige 2000 Z23, průměr vložky 18 mm
- Jednotlivé zamykání
- Způsobilé pro generální hlavní klíč
- Niklovaná lesklá
- Včetně 1 plochého klíče, mosaz niklovaná, a 1 oboustranného klíče, zinkový odlitek niklovaný

Provedení	Obj. číslo	Bal.
Cylindrická vložka Z23 18001	**9 206 836**	1 ks
Cylindrická vložka Z23 18002	**9 206 837**	1 ks
Cylindrická vložka Z23 18003	**9 206 848**	1 ks
Cylindrická vložka Z23 18004	**9 206 849**	1 ks

Cylindrická vložka Z23



- Pro cylindrické zámky Prestige 2000 Z23, průměr vložky 18 mm
- Zamykání dle zamykacího plánu
- Způsobilé pro generální hlavní klíč
- Niklovaná lesklá
- Včetně 1 plochého klíče, mosaz niklovaná a 1 oboustranného klíče, zinkový odlitek niklovaný

Provedení	**Obj. číslo**	Bal.
Cylindrická vložka Z23 Skupina zamykání 18001 - 18500	**9 206 856**	1 ks

Cylindrická vložka Z23



- Pro cylindrické zámky Prestige 2000 Z23, průměr vložky 18 mm
- Zamykání dle zamykacího plánu
- Způsobilé pro generální hlavní klíč
- Niklovaná lesklá
- Včetně 2 plochých klíčů, mosaz niklovaná

Provedení	**Obj. číslo**	Bal.
Cylindrická vložka Z23 Skupina zamykání 18001 - 18500	**9 206 857**	1 ks

hettich.com/short/1036fe

Plochá cylindrická vložka Z42



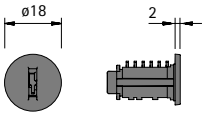

- Pro cylindrické zámky Prestige 2000 Z42, průměr vložky 18 mm
- Způsobilé pro generální hlavní klíč
- Nikl antik
- Včetně 2 oboustranných klíčů, zinkový odlitek niklovaný

Provedení	Obj. číslo	Bal.
Cylindrická vložka Z42 18001	**9 276 995**	1 ks
Cylindrická vložka Z42 18002	**9 276 996**	1 ks
Cylindrická vložka Z42 18003	**9 276 997**	1 ks
Cylindrická vložka Z42 18004	**9 276 998**	1 ks
Cylindrická vložka Z42 18005	**9 276 999**	1 ks

Plochá cylindrická vložka Z42



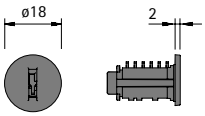

- Pro cylindrické zámky Prestige 2000 Z42, průměr vložky 18 mm
- Způsobilé pro generální hlavní klíč
- Nikl antik
- Včetně 2 oboustranných klíčů, zinkový odlitek niklovaný

Provedení	Obj. číslo	Bal.
Cylindrická vložka Z42 Skupina zamykání 18001 - 18500	**9 277 000**	1 ks
Cylindrická vložka Z42 Skupina zamykání 18501 - 19000	**9 277 101**	1 ks

Plochá cylindrická vložka Z42



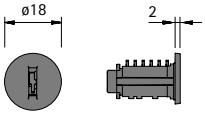

- Pro cylindrické zámky Prestige 2000 Z42, průměr vložky 18 mm
- Způsobilé pro generální hlavní klíč
- Nikl antik
- Včetně 1 plochého klíče, mosaz niklovaná a 1 zoubkovaného oboustranného klíče, zinkový odlitek niklovaný

Provedení	Obj. číslo	Bal.
Cylindrická vložka Z42 18001	**9 277 102**	1 ks
Cylindrická vložka Z42 18002	**9 277 103**	1 ks
Cylindrická vložka Z42 18003	**9 277 104**	1 ks
Cylindrická vložka Z42 18004	**9 277 105**	1 ks
Cylindrická vložka Z42 18005	**9 277 107**	1 ks

Plochá cylindrická vložka Z42



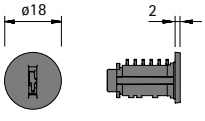

- Pro cylindrické zámky Prestige 2000 Z42, průměr vložky 18 mm
- Způsobilé pro generální hlavní klíč
- Nikl antik
- Včetně 1 plochého klíče, mosaz niklovaná a 1 zoubkovaného oboustranného klíče, zinkový odlitek niklovaný

Provedení	Obj. číslo	Bal.
Cylindrická vložka Z42 Skupina zamykání 18001 - 18500	**9 277 108**	1 ks
Cylindrická vložka Z42 Skupina zamykání 18501 - 19000	**9 277 109**	1 ks

Cylindrická vložka Z25



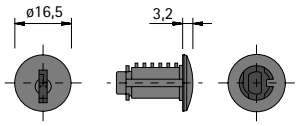

- Pro cylindrické zámky Prestige 2000 Z25, průměr vložky 16,5 mm
- Způsobilé pro generální hlavní klíč
- Niklovaná lesklá
- Včetně 2 oboustranných klíčů, zinkový odlitek niklovaný

Provedení	Obj. číslo	Bal.
Cylindrická vložka Z25 18001 - 18020	**9 078 618**	20 ks
Cylindrická vložka Z25 18001 - 18050	**9 078 620**	50 ks

Cylindrická vložka Z25



- Pro cylindrické zámky Prestige 2000 Z25, průměr vložky 16,5 mm
- Jednotlivé zamykání
- Způsobilé pro generální hlavní klíč
- Niklovaná lesklá
- Včetně 2 oboustranných klíčů, zinkový odlitek niklovaný

Provedení	Obj. číslo	Bal.
Cylindrická vložka Z25 18001	**9 078 687**	1 ks
Cylindrická vložka Z25 18002	**9 078 689**	1 ks
Cylindrická vložka Z25 18003	**9 078 691**	1 ks
Cylindrická vložka Z25 18004	**9 078 696**	1 ks

Cylindrická vložka Z25



- Pro cylindrické zámky Prestige 2000 Z25, průměr vložky 16,5 mm
- Zamykání dle zamykacího plánu
- Způsobilé pro generální hlavní klíč
- Niklovaná lesklá
- Včetně 1 oboustranného klíče, zinkový odlitek niklovaný a 1 sklopného klíče, mosaz niklovaná, plast černý

Provedení	Obj. číslo	Bal.
Cylindrická vložka Z25 18001 - 18500	**9 078 624**	1 ks
Cylindrická vložka Z25 18501 - 18900	**9 078 628**	1 ks

hettich.com/short/1036fe

Demontážní klíč pro cylindrické vložky Z23, Z25, Z32 a Z42



- Výměna vložky je možná pouze při otevřené zamykací vložce
- Nejprve je bezpodmínečně nutné odemknout vhodným klíčem!
- Demontážní klíč nemá zamykací funkci

Obj. číslo	Bal.
0 072 509	1 ks

Generální hlavní klíč



- Mosaz

Obj. číslo	Bal.
9 078 980	1 ks

Hlavní klíč Z23 a Z25, kombinace 18001 - 18500



- Mosaz

Obj. číslo	Bal.
9 078 982	1 ks

Hlavní klíč Z23, Z25 a Z42, kombinace 18501 - 19000



- Mosaz

Obj. číslo	Bal.
9 078 985	1 ks

Náhradní klíč Z23, Z25 a Z42, plán zamykání 18001 - 18500



- Mosaz niklovaná

Obj. číslo	Bal.
9 112 981	1 ks

Náhradní klíč Z23, Z25 a Z42, skupina zamykání 18501 - 19000



- Mosaz pozinkovaná

Obj. číslo	Bal.
9 115 386	1 ks

Sklopný klíč s plochou drážkou



- Mosaz pozinkovaná, plast černý

Obj. číslo	Bal.
9 078 989	1 ks

Polotovar Z23, Z25 a Z42 skupina zamykání 18001 - 18500



- Mosaz pozinkovaná

Obj. číslo	Bal.
9 078 990	1 ks

Polotovar Z23, Z25 a Z42 skupina zamykání 18501 - 19000



- Mosaz pozinkovaná

Obj. číslo	Bal.
9 078 991	1 ks

hettich.com/short/8761db



Adaptéry na prodloužení cylindrických zámků Prestige 2000
1316



Příslušenství pro trojcestné zámky bez krycí lišty
1317 - 1319



Příslušenství pro trojcestné zámky Dorazové kolíky
1319



Příslušenství pro mechanické zámky Protikusy
1320 - 1321

Adaptér



- K prodloužení cylindrických zámků Prestige 2000 z 20 mm na max. 56,5 mm
- Pro průměr vložky 18 mm
- Niklováno
- Vložky je třeba objednat zvlášť
- Upozornění: Nelze použít s cylindrickým tlačným zámkem, obj. č. 72501

Upozornění:
- Cylindrické vložky viz str. 1306

Délka mm	Obj. číslo	Bal.
22	**9 133 914**	1 ks
28	**9 133 915**	1 ks

Vestavba

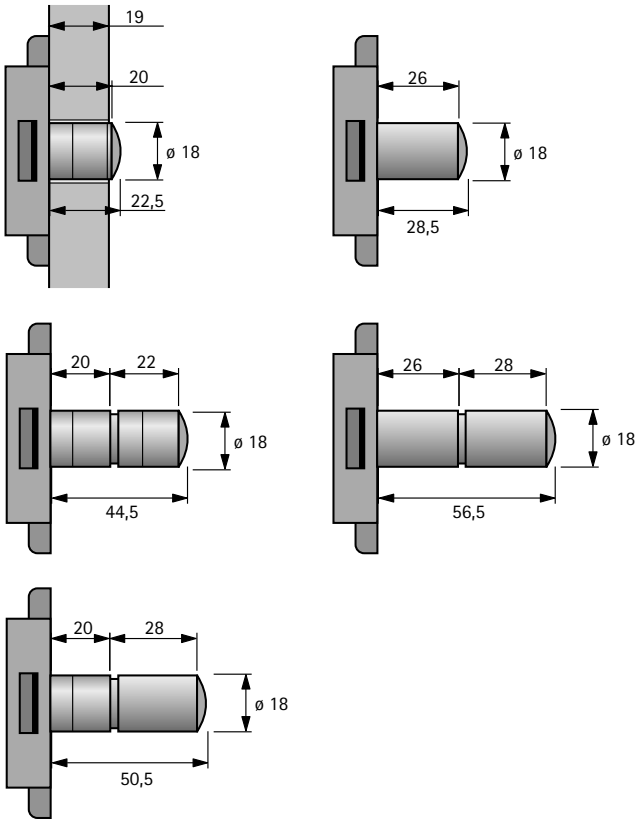

hettich.com/short/8615ce

Otočná tyč 6 / 5



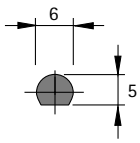

- Ocel niklovaná

Délka mm	Obj. číslo	Bal.
1000	**0 072 251**	1/10 ks
1500	**0 072 253**	1/10 ks

Zamykací hák, k našroubování



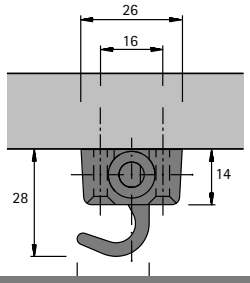

- Pro použití bez krycí lišty
- Niklováno

Obj. č. / provedení		Bal.
levý	pravý	
0 072 267	**0 072 266**	1/10 ks

Zamykací hák, k zalisování



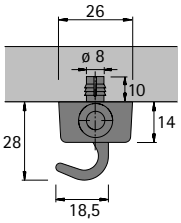

- Pro použití bez krycí lišty
- Niklováno

Obj. č. / provedení		Bal.
levý	pravý	
0 072 271	**0 072 270**	1/10 ks

Vodítko tyče, k našroubování



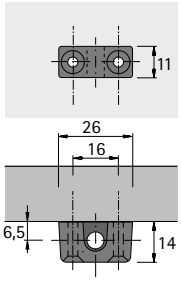

- Pro použití bez krycí lišty
- Niklováno

Obj. číslo	Bal.
0 072 274	1/20 ks

Vodítko tyče, k zalisování



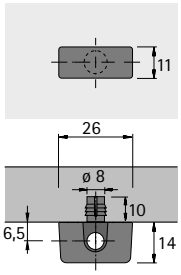

- Pro použití bez krycí lišty
- Niklováno

Obj. číslo	Bal.
0 072 276	1/20 ks

hettich.com/short/9e75da

Otočná tyč 6 / 5



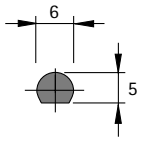

- Ocel niklovaná

Délka mm	Obj. číslo	Bal.
1000	**0 072 251**	1/10 ks
1500	**0 072 253**	1/10 ks

Příchytka lišty, k zalisování



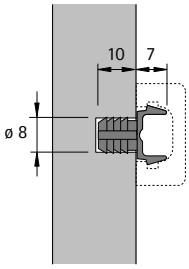

- Pro použití s krycí lištou
- Plast černý

Obj. číslo	Bal.
0 072 265	1/20 ks

Dorazový kolík



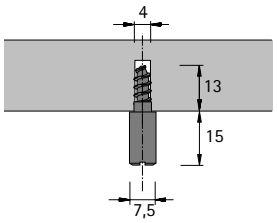

- Centrický
- Niklováno

Obj. číslo	Bal.
0 030 103	1/100 ks

Dorazový kolík



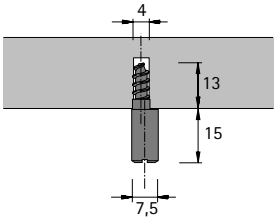

- Excentrický
- Niklováno

Obj. číslo	Bal.
0 030 102	1/100 ks

Dorazový kolík



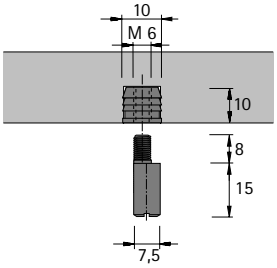

- Excentrický s plastovým narážecím pouzdrem
- Plast, niklovaný

Obj. číslo	Bal.
0 030 105	1/100 ks

Dorazový kolík



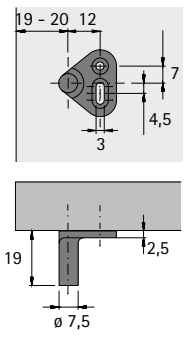

- Niklováno

Obj. číslo	Bal.
0 058 797	1/100 ks

hettich.com/short/9e75da

Zamykací protikus typ 5514



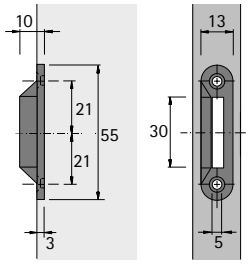

- Plast

Barva	Obj. číslo	Bal.
bílá	**0 030 123**	1/100 ks
hnědá	**0 030 124**	1/100 ks

Zamykací protikus typ 1807



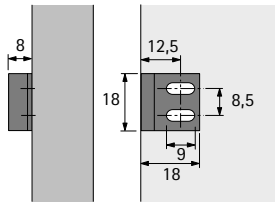

- Ocel niklovaná

Obj. číslo	Bal.
0 041 626	1/100 ks

Protikus typ 3011



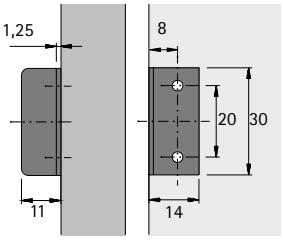

- Ocel niklovaná

Obj. číslo	Bal.
0 030 125	1/100 ks

Protikus typ 4515



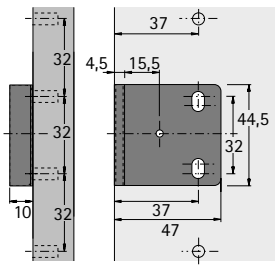

- Pro našroubování pomocí eurošroubů ø 6,3 mm, do řady otvorů System 32
- Ocel niklovaná

Obj. číslo	Bal.
0 079 786	1/100 ks

Protikus typ 4516



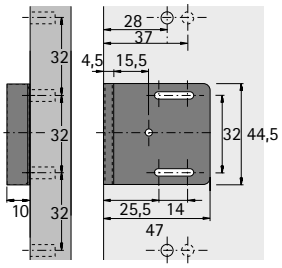

- K našroubování pomocí vrutů ø 3,5 mm, do řady otvorů System 32
- 14 mm hloubkově nastavitelný
- Ocel niklovaná

Obj. číslo	Bal.
0 079 788	1/100 ks

Zamykací protikus typ 8012



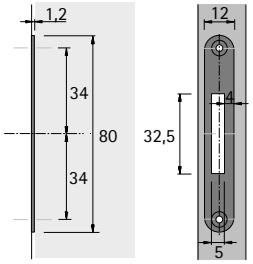

- Ocel niklovaná

Obj. číslo	Bal.
0 045 750	1/100 ks

Zamykací protikus typ 7510



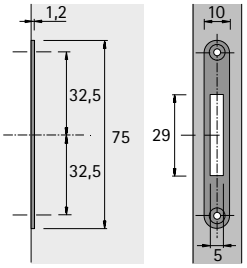

- Ocel niklovaná

Obj. číslo	Bal.
9 137 000	1/100 ks

hettich.com/short/9e75da

Pokyny k údržbě

Zámky a kování jsou vyráběny v souladu s DIN EN 16014. Provozní cykly a životnost systémů zámků kancelářského nábytku splňují požadavky DIN. U všech mechanických dílů, zejména vložek a klíčů, dochází při každodenním používání k mechanickému opotřebování. Pro zvýšení životnosti a zachování optimálních kluzných vlastností doporučujeme každých 5000 zamykacích cyklů nebo jednou ročně ošetření syntetickým suchým mazivem s obsahem Teflonu®, např. Interflon Fin Super.

Směry zamykání

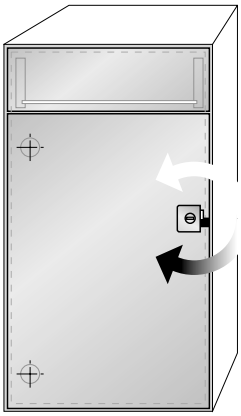

Levé zamykání

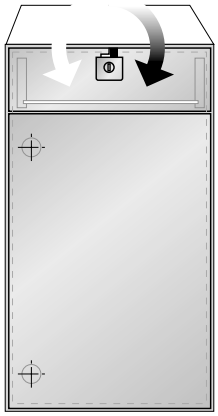

Zásuvkový zámek

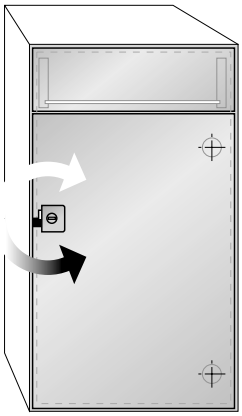

Pravé zamykání

1 zámkové tělo pro 2 směry zamykání = úspora poloviny skladovacího místa v obchodě nebo dílně

- Cylindrický zámek trojcestný
- Cylindrický zámek skříňový

Přestavení z pravého na levý zámek Prestige 2000

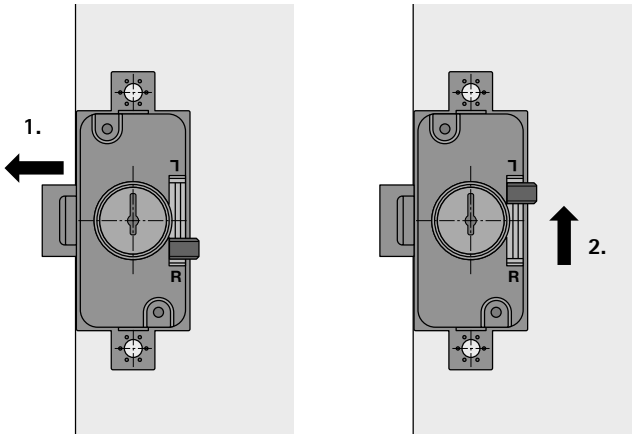

Nastavení blokace vytažení klíče Prestige 2000

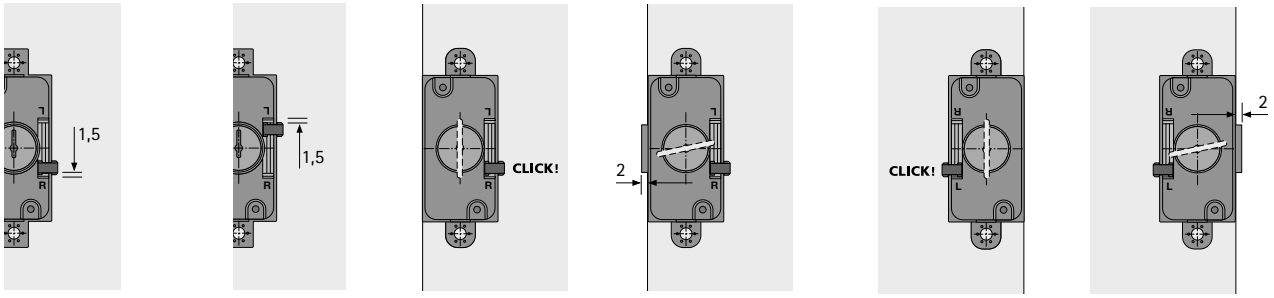

Nastavení blokace vytažení klíče

Pravé zamykání

Levé zamykání

Demontáž, cylindrická vložka Prestige 2000

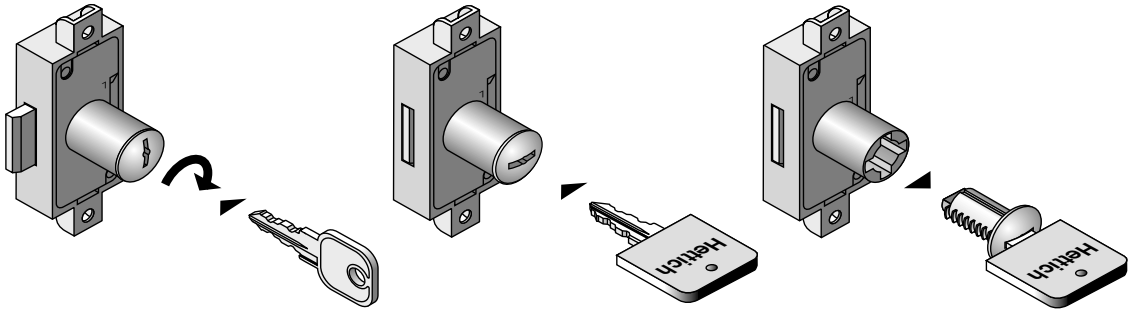

Demontáž, otočná úchytka Prestige 2000

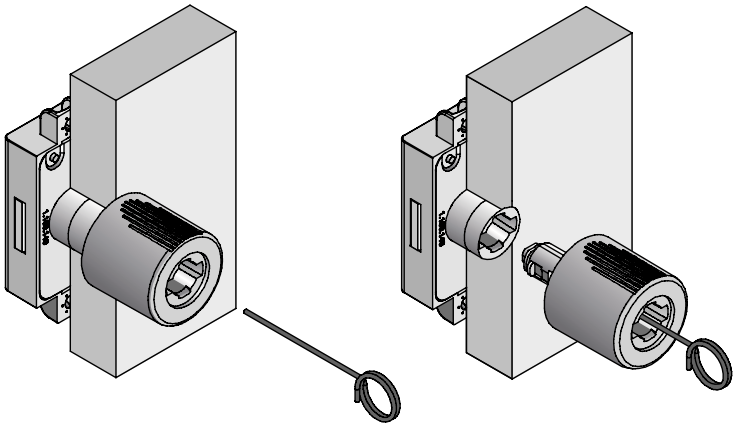



Bezpečí v kanceláři, prodejně i domácnosti:
Se zamykacím systémem od společnosti Hettich je nábytek bezpečnější. Ať už doma, v kanceláři nebo ve veřejném prostoru - je mnoho požadavků na ochranu a bezpečnost. Stop Control se osvědčil milionkrát. Nábytek s více zásuvkami zamyká centrálně. V odemčeném stavu nelze současně otevřít více zásuvek. Tím se zabrání naklonění a překlopení mobilního nebo volně stojícího nábytku. Komponenty systému jsou skryté i když je zásuvka otevřená, jelikož aktivátor je namontován pod zásuvkou. Decentní vzhled je zachován bez ohledu na to, zda se jedná o zásuvky AvanTech, ArciTech nebo dřevěné zásuvky.



Dobře skrytý:
Aktivátor zamykacího systému je skrytý pod zásuvkou.



Zabezpečení obsahu:
Home Office je ideální místo. Osobní věci jsou optimálně chráněné.



Bezpečnost v prodejně:
Zejména u mnoha zásuvek má centrální zámek důležitou funkci.

hettich.com/short/b1e644

Zjistěte více:
Inspiraci a další podrobnosti o výrobcích naleznete na našich webových stránkách.

Zamykací systém pro zásuvky

Přehled



Napojení zámku Stop Control
Pro jednostranné zamykání **1326**



Napojení zámku Stop Control
Pro oboustranné zamykání **1326**



Těleso pro jednostranné zamykání **1327**
Těleso pro oboustranné zamykání **1327**



Zamykací tyče pro jednostranné zamykání **1328**
Zamykací tyče pro oboustranné zamykání **1329**



Zámky a otočné tyče **1330**

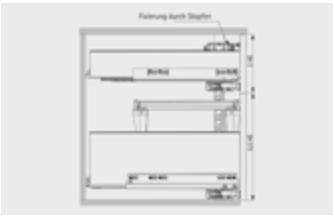

Příklady konstrukce pro jednostranné a oboustranné zamykání **1332 – 1339**



Stop Control Protect **1340 – 1351**

Hettich technický asistent

- Montáž
- Seřízení
- Služby

hettich.com/short/be3d01

Napojení zámku Stop Control jednostranné



- Pro jednostranné zamykání, vpravo
- Pro vestavnou šířku do 568 mm
- Lze použít s následujícími zásuvkovými systémy
  - AvanTech YOU
  - ArciTech
  - InnoTech Atira
  - Quadro pro dřevěné zásuvky
  - Actro 5D pro dřevěné zásuvky

Sada obsahuje:
- 1 ks napojení zámku, pravé
- 1 ks pojistná zátka

Upozornění:
- Minimální výška čela včetně zámku 3 HE (192 mm)

Obj. číslo	Bal.
9 277 712	1 sada

Napojení zámku Stop Control oboustranné



- Pro oboustranné zamykání
- Pro vestavnou šířku od 568 mm
- Lze použít s následujícími zásuvkovými systémy
  - AvanTech YOU
  - ArciTech
  - InnoTech Atira
  - Quadro pro dřevěné zásuvky
  - Actro 5D pro dřevěné zásuvky

Sada obsahuje:
- 1 sada napojení zámku levé a pravé
- 1 sada zamykací hák levý a pravý
- 2 ks pojistná zátka

Upozornění:
- Minimální výška čela včetně zámku 3 HE (192 mm)

Obj. číslo	Bal.
9 277 713	1 sada

hettich.com/short/a8d2df

Těleso, jednostranné



- Pro jednostranné zamykání, vpravo

Sada obsahuje:
- 1 ks aktivátor včetně montážní podložky
- 1 ks těleso pravé

Upozornění:
- Na každou zásuvku je třeba použít 1 sadu

Barva	Obj. číslo	Bal.
antracit	**9 277 688**	1 sada
bílá	**9 277 689**	1 sada

Těleso, oboustranné



- Pro oboustranné zamykání

Sada obsahuje:
- 1 sada aktivátor levý a pravý
- 1 sada těleso levé a pravé

Upozornění:
- Na každou zásuvku je třeba použít 1 sadu

Barva	Obj. číslo	Bal.
antracit	**9 277 690**	1 sada
bílá	**9 277 711**	1 sada

hettich.com/short/93623e

Zamykací tyče Stop Control, rozteč LR 32 mm, jednostranné



- Zabraňuje vytažení nebo vysunutí dvou či více zásuvek
- Pro jednostranné zamykání

Upozornění:
- Zamykací tyče lze zkrátit

Délka HE**	Vnitřní světlost (mm)*	**Obj. číslo**	Bal.
6	381	**1 056 659**	1/200 ks
6,5	413	**1 056 660**	1/200 ks
7	445	**1 056 661**	1/200 ks
7,5	477	**1 056 662**	1/200 ks
8	509	**1 054 629**	1/200 ks
8,5	541	**9 283 339**	1 sada
9	573	**9 278 253**	1 sada
10	637	**9 278 254**	1 sada
10,5	669	**9 278 255**	1 sada

* Vnitřní světlost = požadované výškové jednotky (rozteč LR 32)
  - 3 mm naložení čela na dno
** 1 výšková jednotka HE = 64 mm = 2 x 32 mm

Zkrácení zamykací tyče Stop Control

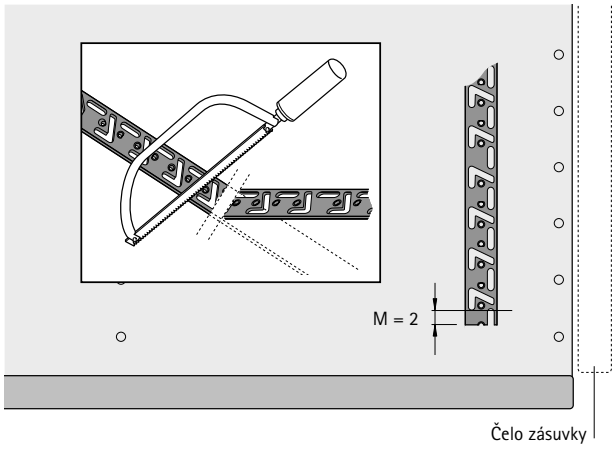

Jestliže se má zkrátit zamykací tyč Stop Control, je třeba dodržet minimální vzdálenost M = 2 mm

Pozor:
V místě napojení dvou zamykacích tyčí nelze používat výsuv s tělesem Stop Control ani Push to open. V takovém místě těleso Stop Control ani Push to open neplní žádnou funkci.

hettich.com/short/7dd3e0

Zamykací tyče Stop Control, rozteč otvorů 32



- Zabraňuje vytažení nebo vysunutí dvou či více zásuvek
- Pro oboustranné zamykání

Upozornění:
- Zamykací tyče lze zkrátit

Délka HE	Obj. číslo	Bal.
5,5	**0 077 524**	1 sada
7,5	**0 075 547**	1 sada

Vnitřní světlost (mm)*	Výškové jednotky (HE)**	Tyč lze zkrátit na (L mm)	Oboustranné zamykání
253	4	197,5	77524 x 1
285	4,5	229,5	77524 x 1
317	5	261,5	77524 x 1
349	5,5	293,5	77524 x 1
381	6	325,5	77524 x 1
413	6,5	357,5	75547 x 1
445	7	389,5	75547 x 1
477	7,5	421,5	75547 x 1
509	8	453,5	75547 x 1
541	8,5	485,5	77524 x 2
573	9	517,5	77524 x 1 75547 x 1
605	9,5	549,5	77524 x 1 75547 x 1
637	10	581,5	77524 x 1 75547 x 1
669	10,5	613,5	77524 x 1 75547 x 1
701	11	645,5	77524 x 1 75547 x 1
733	11,5	677,5	77524 x 1 75547 x 1
765	12	709,5	77524 x 1 75547 x 1
797	12,5	741,5	77524 x 1 75547 x 1
829	13	773,5	77524 x 1 75547 x 1
861	13,5	805,5	77524 x 1 75547 x 1
893	14	837,5	75547 x 2
925	14,5	869,5	75547 x 2
957	15	901,5	75547 x 2
989	15,5	933,5	75547 x 2

* Vnitřní světlost = požadované výškové jednotky (rozteč LR 32) - 3 mm naložení čela na dno
** 1 výšková jednotka HE = 64 mm = 2 x 32 mm

hettich.com/short/7dd3e0

Cylindrický pákový zámek Prestige 2000



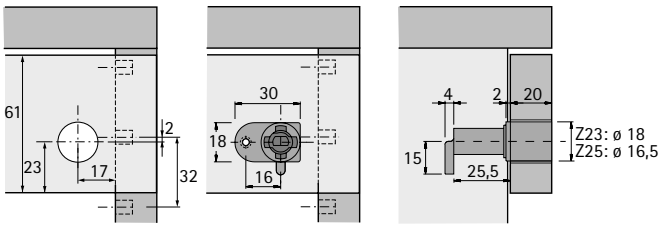

- Pro výměnné cylindrické vložky:
  Zámek lze namontovat už v dílně bez ohledu na zamykací plán a až později na místě montáže osadit potřebnou cylindrickou vložkou podle zamykacího plánu
- Vložky je třeba objednat zvlášť

Upozornění:
- Cylindrické vložky viz str. 1306
- Vestavné rozměry zámku viz str. 1332 - 1339

Průměr mm	Pro cylindrickou vložku	**Obj. číslo**	Bal.
18	Z23	**0 074 879**	1 ks

Trojcestný cylindrický zámek LAD Prestige 2000



- Niklováno

Upozornění:
- Otočné úchytky je třeba objednat zvlášť
- Vložky je třeba objednat zvlášť

Upozornění:
- Otočné úchytky viz str. 1297 - 1298
- Cylindrické vložky viz str. 1306
- Příslušenství viz str. 1317 - 1319
- Vestavné rozměry zámku viz str. 1332 - 1339

Obj. číslo	Bal.
9 138 588	10 ks

Otočná tyč 6 / 5



- Ocel niklovaná

Délka mm	**Obj. číslo**	Bal.
1000	**0 072 251**	1/10 ks
1500	**0 072 253**	1/10 ks

- **Příklad konstrukce zamykacího systému pro AvanTech YOU**
- **Vestavná šířka variabilní, rozteč vrtání 32 mm, jednostranné zamykání**

Rozměry

Jmenovitá délka NL mm	Minimální vestavná hloubka LT mm	Quadro YOU 30kg b1	Actro YOU 40kg b1	Actro YOU 70kg b1	b2	b3
650	655	-	-	256	416	434
600	605	256	256	256	320	434
550	555	256	256	256	320	359
500	505	256	256	256	320	321
450	455	256	256	256	288	321
400	405	224	224	-	-	-
350	355	224	224	-	-	-
300	305	160	160	-	-	-
270	275	160	160	-	-	-

	Výška boku zásuvky				
	H 77	H 101	H 139	H 187	H 251
Minimální výška čela	2 HE (125 mm)	2,5 HE (157 mm)	3 HE (189 mm)	4 HE (253 mm)	5 HE (317 mm)
Minimální výška čela se zámkem	3 HE (189 mm)	3 HE (189 mm)	4 HE (253 mm)	4,5 HE (285 mm)	5,5 HE (349 mm)

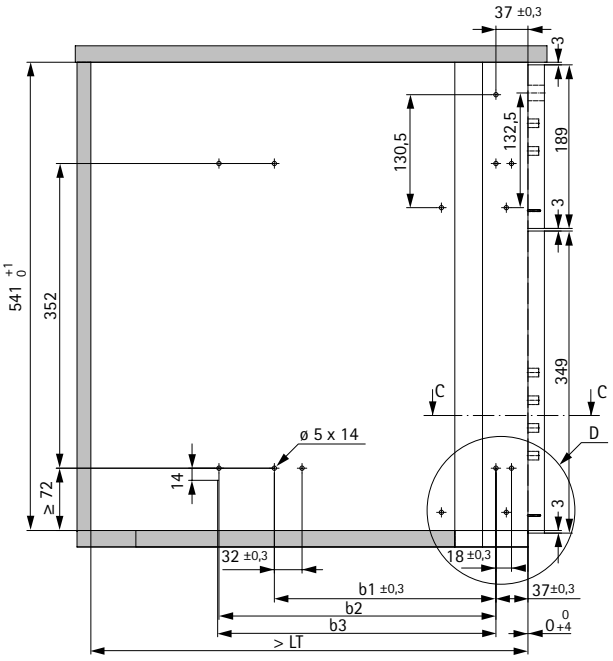

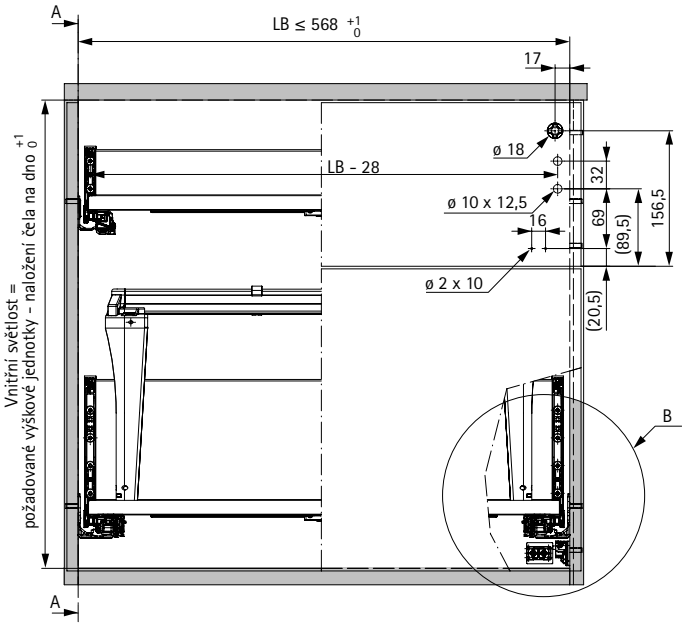

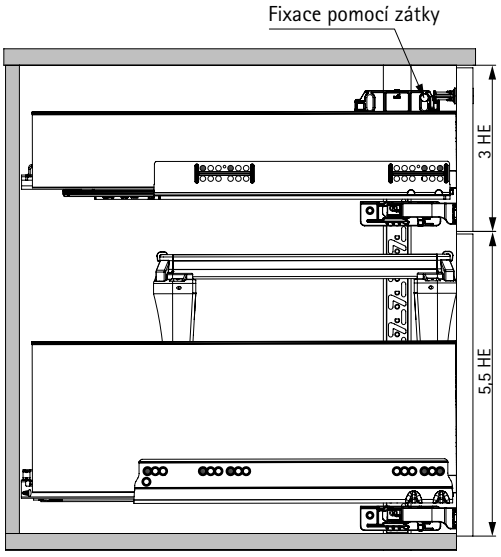

Detail B

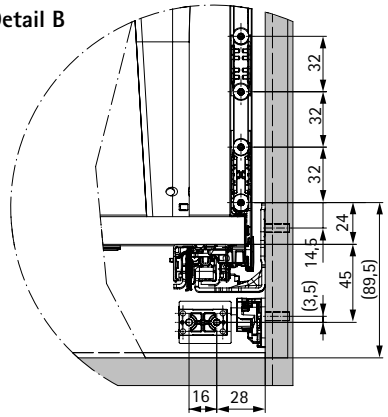

Detail D

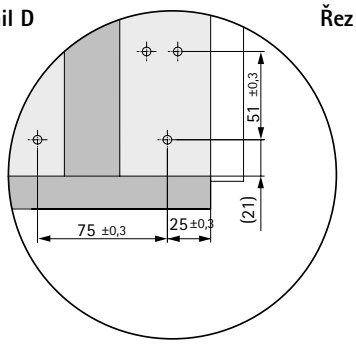

Řez C-C

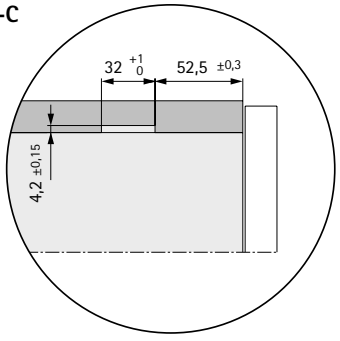

- **Příklad konstrukce zamykacího systému pro AvanTech YOU**
- **Vestavná šířka variabilní, rozteč vrtání 32 mm, oboustranné zamykání**

Rozměry

		Quadro YOU 30kg	Actro YOU 40kg	Actro YOU 70kg		
Jmenovitá délka NL mm	Minimální vestavná hloubka LT mm	b1	b1	b1	b2	b3
650	655	-	-	256	416	434
600	605	256	256	256	320	434
550	555	256	256	256	320	359
500	505	256	256	256	320	321
450	455	256	256	256	288	321
400	405	224	224	-	-	-
350	355	224	224	-	-	-
300	305	160	160	-	-	-
270	275	160	160	-	-	-

	Výška boku zásuvky				
	H 77	H 101	H 139	H 187	H 251
Minimální výška čela	2 HE (125 mm)	2,5 HE (157 mm)	3 HE (189 mm)	4 HE (253 mm)	5 HE (317 mm)
Minimální výška čela se zámkem	3 HE (189 mm)	3 HE (189 mm)	4 HE (253 mm)	4,5 HE (285 mm)	5,5 HE (349 mm)

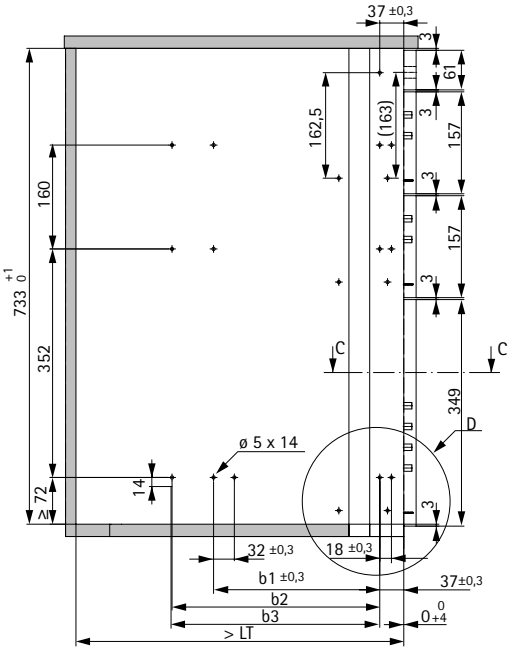

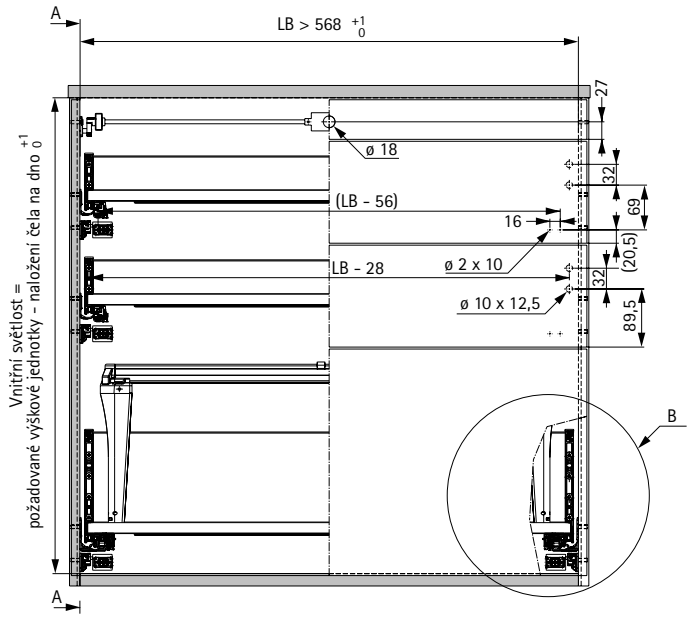

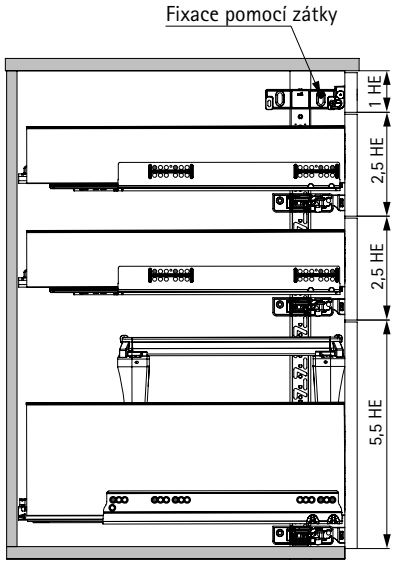

Detail B

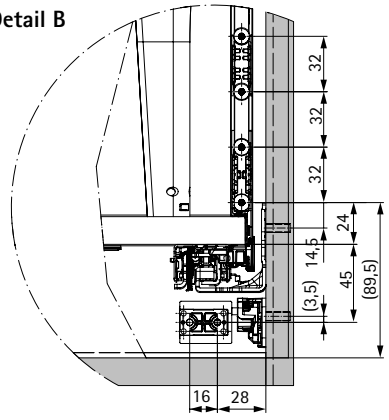

Detail D

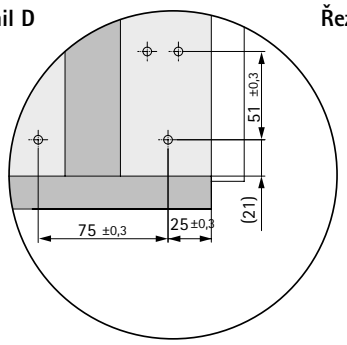

Řez C-C

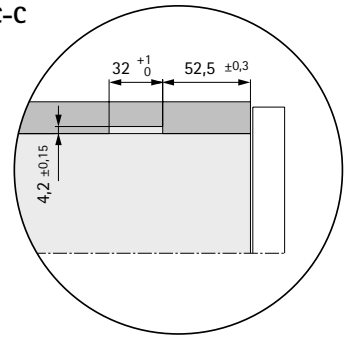

- **Příklad konstrukce zamykacího systému pro ArciTech**
- **Vestavná šířka variabilní, rozteč vrtání 32 mm, jednostranné zamykání**

Rozměry

Jmenovitá délka NL mm	Minimální vestavná hloubka LT mm	Rozteč otvorů b1
650	653	288
550	553	256
500	503	224
450	453	192
400	403	192
350	353	192
300	303	160
270	273	128

	Výška boku zásuvky						
	H 78	H 94	H 126	H 186	H 218	H 250	H 282
Minimální výška čela	2 HE (125mm)	2,5 HE (157 mm)	3 HE (189 mm)	4 HE (256 mm)	4,5 HE (285 mm)	5 HE (317 mm)	5,5 HE (349 mm)
Minimální výška čela se zámkem	3 HE (189mm)	3 HE (189 mm)	3,5 HE (221 mm)	4,5 HE (285 mm)	5 HE (317 mm)	5,5 HE (349 mm)	6 HE (384 mm)
Výška zad	68,5 mm	84,5 mm	116,5 mm	176 mm	208 mm	240 mm	272 mm

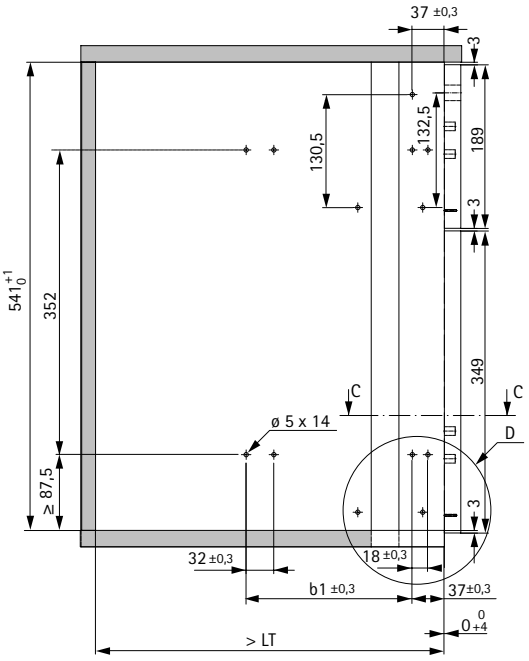

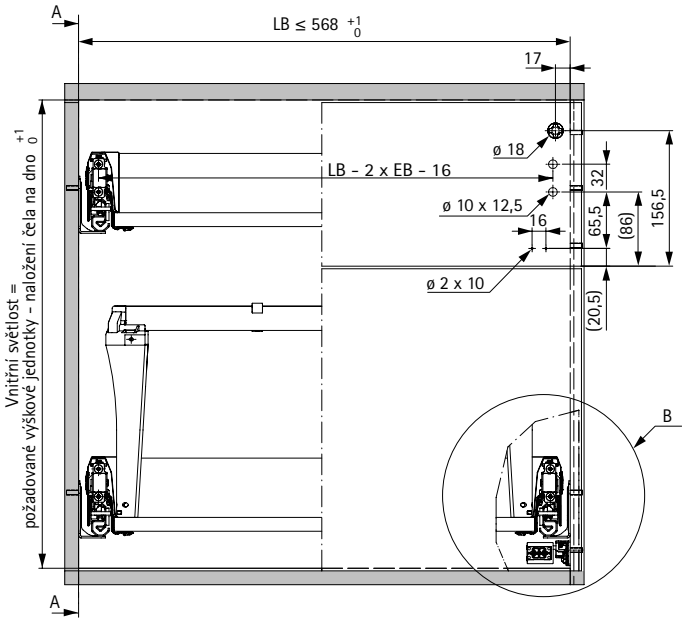

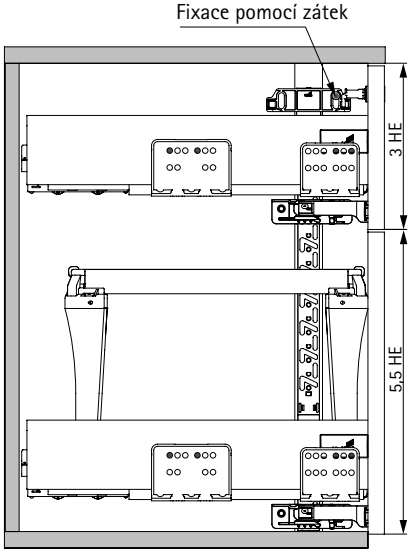

Detail B

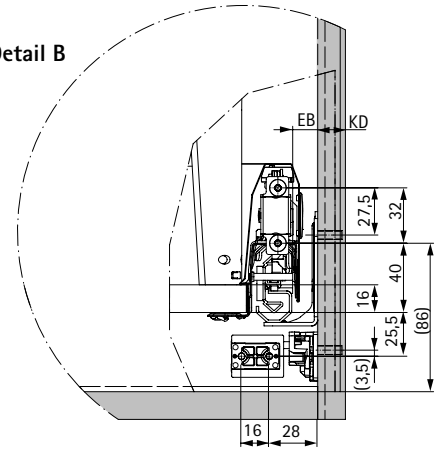

Detail D

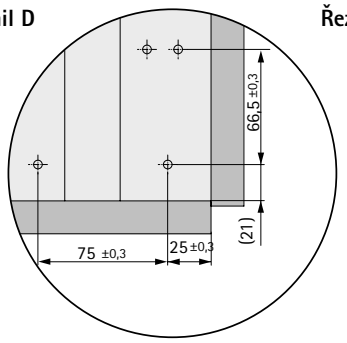

Řez C-C

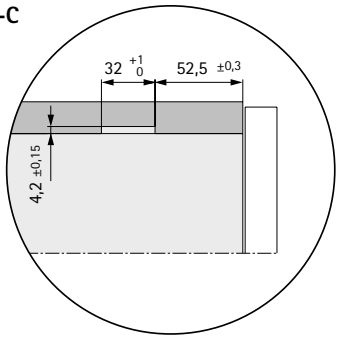

- **Příklad konstrukce zamykacího systému pro ArciTech**
- **Vestavná šířka variabilní, rozteč vrtání 32 mm, oboustranné zamykání**

Rozměry

Jmenovitá délka NL mm	Minimální vestavná hloubka LT mm	Rozteč otvorů b1
650	653	288
550	553	256
500	503	224
450	453	192
400	403	192
350	353	192
300	303	160
270	273	128

	Výška boku zásuvky						
	H 78	H 94	H 126	H 186	H 218	H 250	H 282
Minimální výška čela	2 HE (125mm)	2,5 HE (157 mm)	3 HE (189 mm)	4 HE (256 mm)	4,5 HE (285 mm)	5 HE (317 mm)	5,5 HE (349 mm)
Minimální výška čela se zámkem	3 HE (189mm)	3 HE (189 mm)	3,5 HE (221 mm)	4,5 HE (285 mm)	5 HE (317 mm)	5,5 HE (349 mm)	6 HE (384 mm)
Výška zad	68,5 mm	84,5 mm	116,5 mm	176 mm	208 mm	240 mm	272 mm

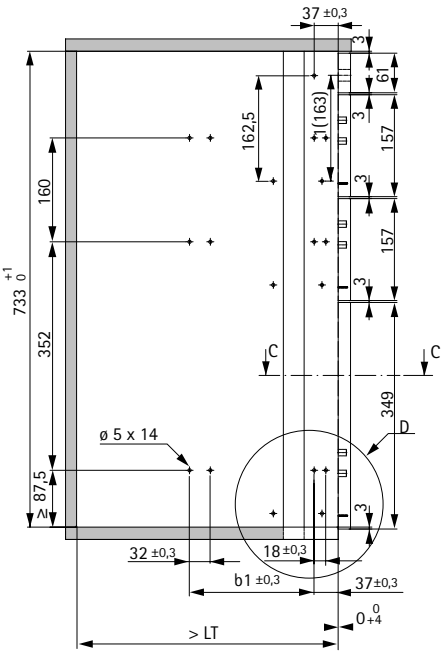

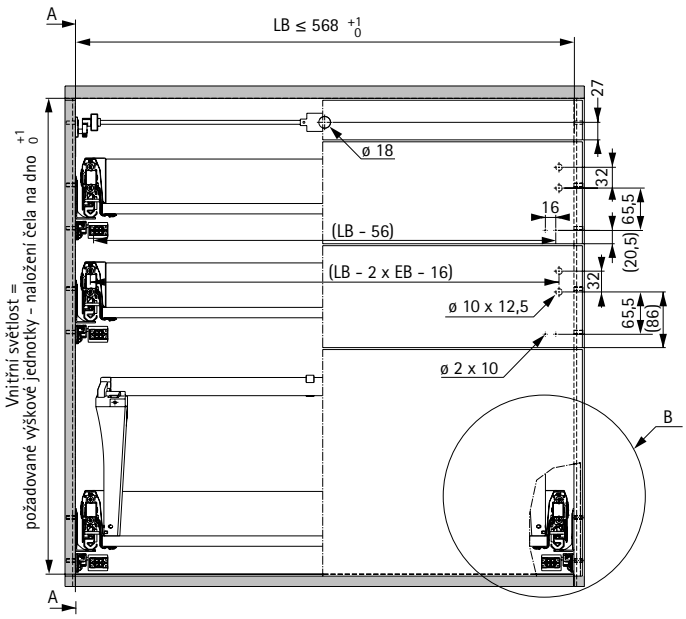

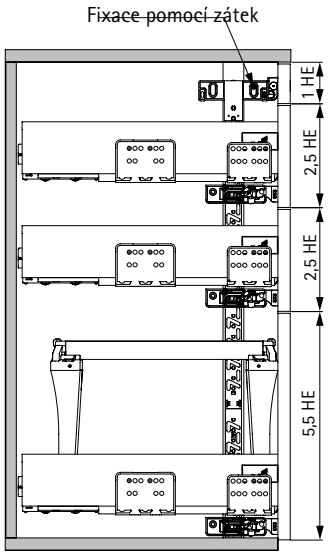

Detail B

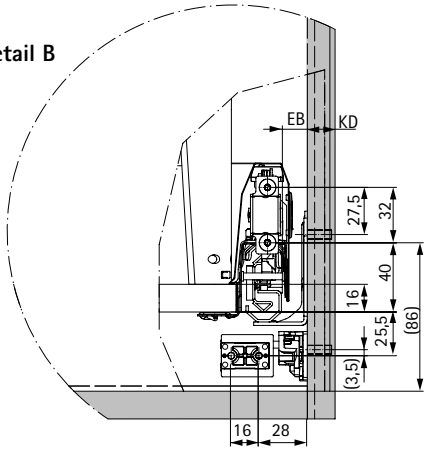

Detail D

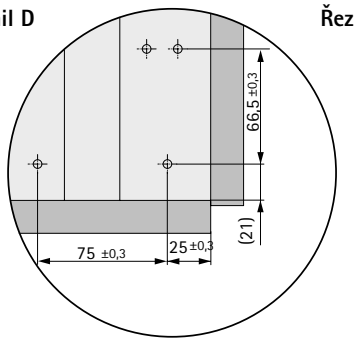

Řez C-C

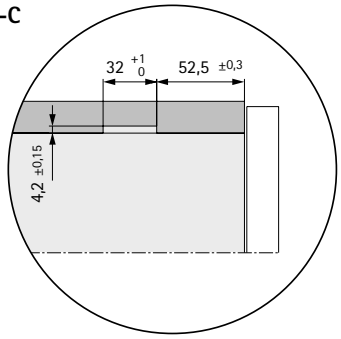

- **Příklad konstrukce zamykacího systému pro InnoTech Atira**
- **Vestavná šířka variabilní, rozteč vrtání 32 mm, jednostranné zamykání**

Rozměry

		Quadro 25	Quadro V6	Quadro V6+	
Jmenovitá délka NL mm	Min. vestavná hloubka LT mm	Rozteč otvorů b1mm	Rozteč otvorů b1mm	Rozteč otvorů b1mm	Rozteč otvorů b2 mm
620	635	-	-	352	64
520	535	256	256	256	-
470	485	256	256	256	-
420	435	256	224	224	-
350	365	160	160	192	-
300	315	160	160	160	-
260	279	160	160	-	-

	Výška boku zásuvky			
	H 54	H 70	H 144	H 176
Minimální výška čela	2 HE (125mm)	2,5 HE (157 mm)	3,5 HE (221 mm)	4 HE* (253 mm*)
Minimální výška čela se zámkem	3 HE (189mm)	3 HE (189 mm)	3,5 HE (221 mm)	4,5 HE (285 mm)

* pro Quadro V6+ vyšší o 0,5 HE tj. 32 mm

	Quadro 25	Quadro V6	Quadro V6+
X mm	66	69	74
Y mm	45	48	53
Z mm	23	26	31

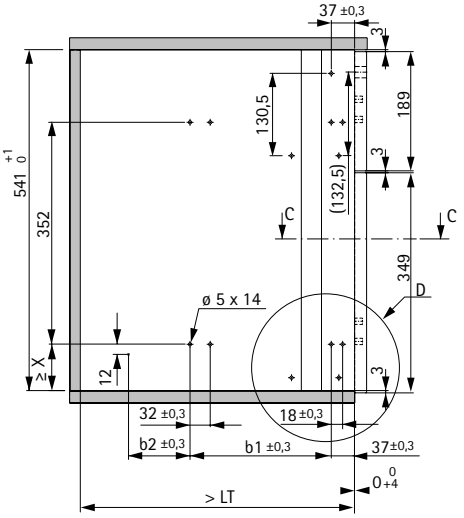

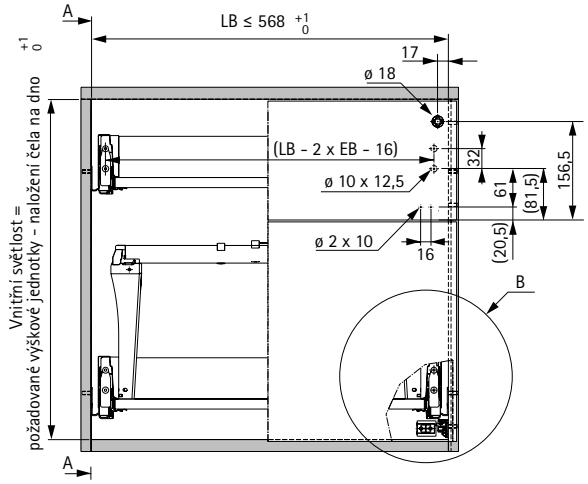

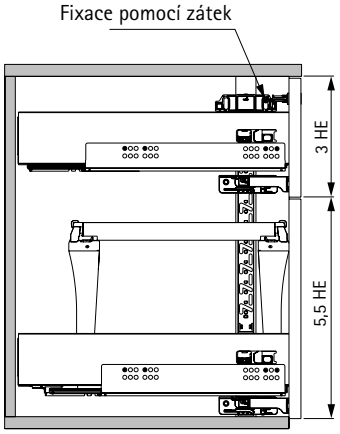

Detail B

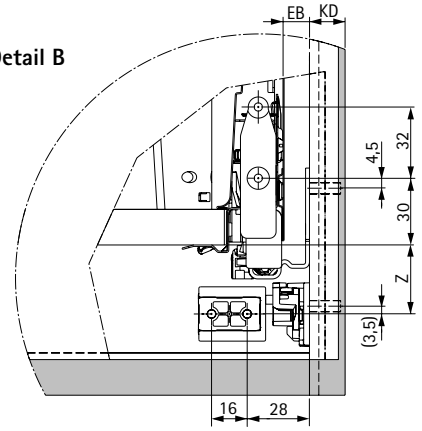

Detail D

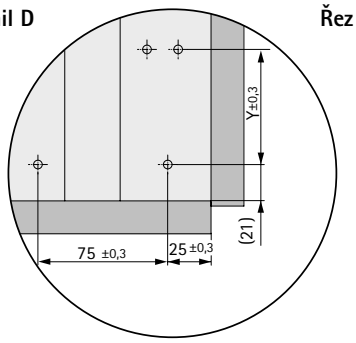

Řez C-C

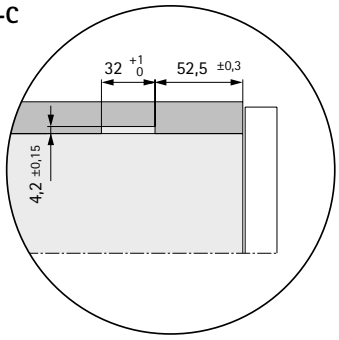

- **Příklad konstrukce zamykacího systému pro InnoTech Atira**
- **Vestavná šířka variabilní, rozteč vrtání 32 mm, oboustranné zamykání**

Rozměry

		Quadro 25	Quadro V6	Quadro V6+	
Jmenovitá délka NL mm	Min. vestavná hloubka LT mm	Rozteč otvorů b1mm	Rozteč otvorů b1mm	Rozteč otvorů b1mm	Rozteč otvorů b2 mm
620	635	-	-	352	64
520	535	256	256	256	-
470	485	256	256	256	-
420	435	256	224	224	-
350	365	160	160	192	-
300	315	160	160	160	-
260	279	160	160	-	-

	Výška boku zásuvky			
	H 54	H 70	H 144	H 176
Minimální výška čela	2 HE (125mm)	2,5 HE (157 mm)	3,5 HE (221 mm)	4 HE* (288 mm*)
Minimální výška čela se zámkem	3 HE (189mm)	3 HE (189 mm)	3,5 HE (221 mm)	4,5 HE (285 mm)

* pro Quadro V6+ vyšší o 0,5 HE tj. 32 mm

	Quadro 25	Quadro V6	Quadro V6+
X mm	66	69	74
Y mm	45	48	53
Z mm	23	26	31

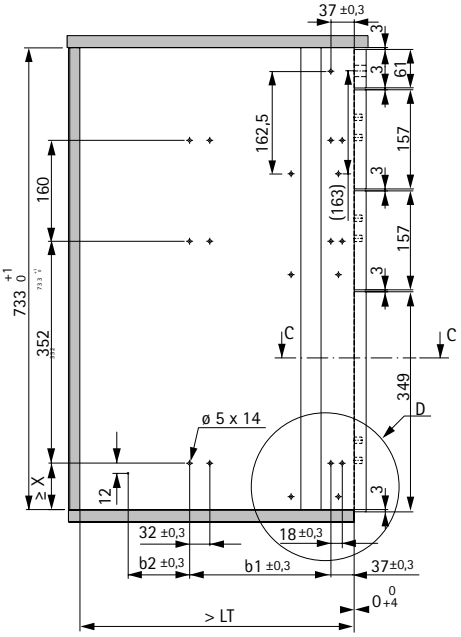

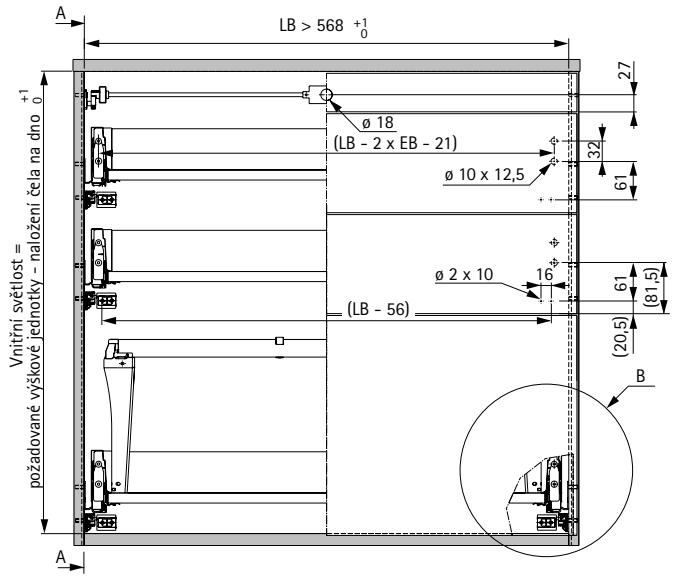

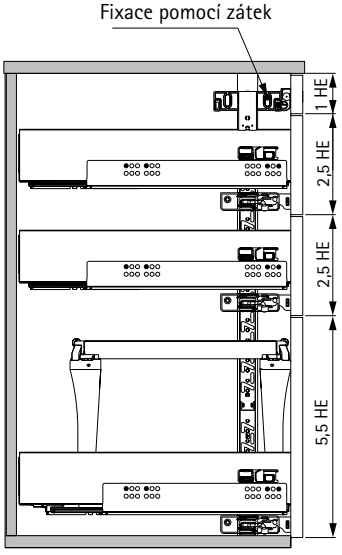

Detail B

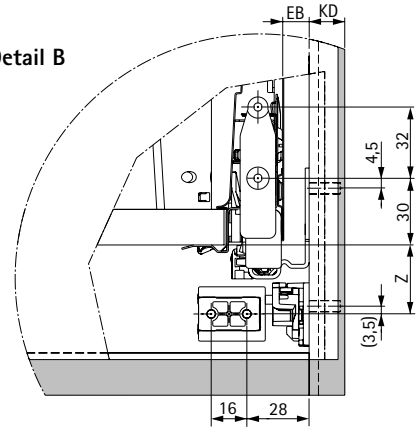

Detail D

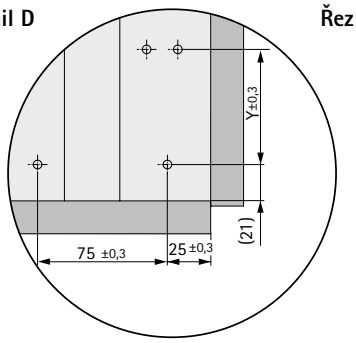

Řez C-C

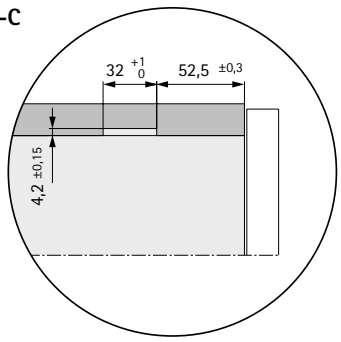

Zamykací systém pro zásuvky

- **Příklad konstrukce zamykacího systému pro dřevěné zásuvky**
- **Vestavná šířka variabilní, rozteč vrtání 32 mm, jednostranné zamykání**

Rozměry

	Actro 5D 40 kg		Actro 5D 70 kg			Quadro V6		
Jmenovitá délka NL mm	Minimální vestavná hloubka LT mm	b1	Minimální vestavná hloubka LT mm	b1	b2	Minimální vestavná hloubka LT mm	b1	b2
750	-	-	755	256	416	-	-	-
700	-	-	705	256	416	-	-	-
650	-	-	655	256	416	-	-	-
600	605	256	605	256	320	613	352	-
580	-	-	585	256	320	593	352	-
550	555	256	555	256	320	563	288	224
520	525	256	525	256	320	533	288	224
500	505	256	505	256	320	513	288	224
480	485	256	-	-	-	493	256	-
450	455	256	455	256	288	463	256	-
420	425	224	-	-	-	433	224	-
400	405	224	-	-	-	413	224	-
380	385	224	-	-	-	393	224	-
350	355	224	-	-	-	363	192	-
320	325	160	-	-	-	333	192	-
300	305	160	-	-	-	313	192	-
280	-	-	-	-	-	293	160	-
270	275	160	-	-	-	-	-	-
250	255	160	-	-	-	263	142	-

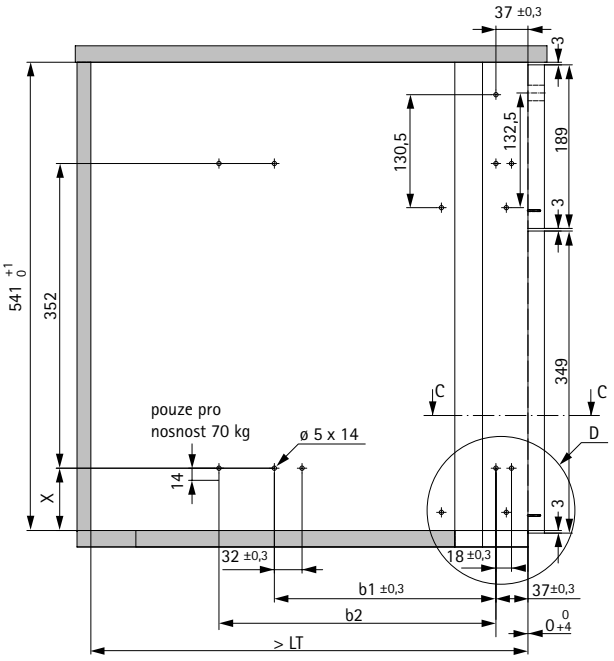

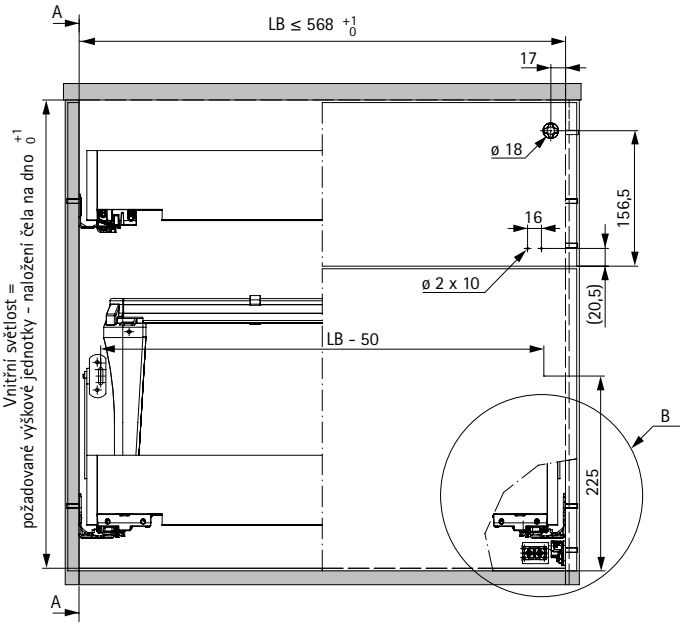

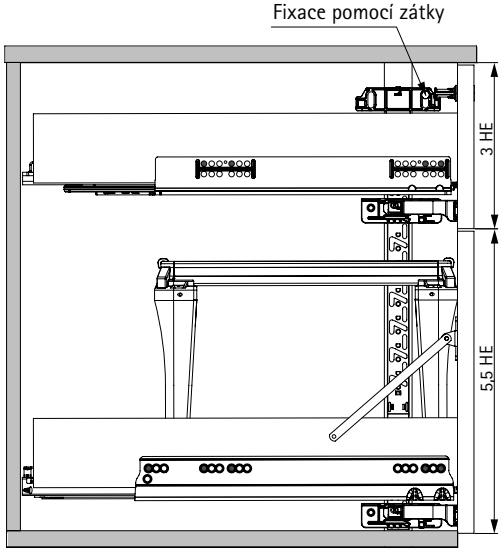

Detail B

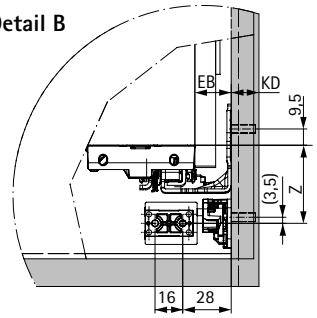

Detail B

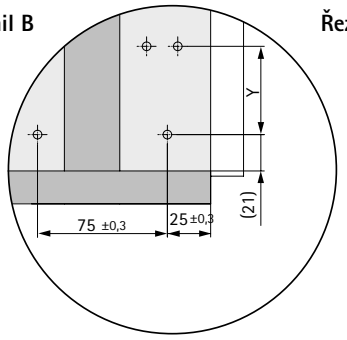

Řez C-C

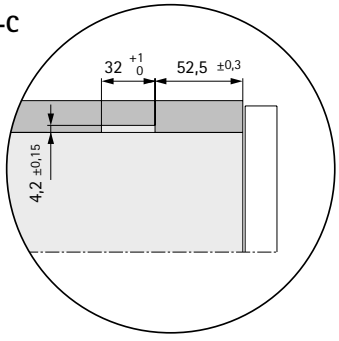

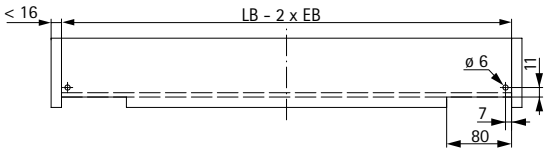

	Actro 5D	Quadro V6
X mm	72	69
Y mm	51	48
Z mm	45	42

- **Příklad konstrukce zamykacího systému pro dřevěné zásuvky**
- **Vestavná šířka variabilní, rozteč vrtání 32 mm, oboustranné zamykání**

Rozměry

	Actro 5D 40 kg		Actro 5D 70 kg			Quadro V6		
Jmenovitá délka NL mm	Minimální vestavná hloubka LT mm	b1	Minimální vestavná hloubka LT mm	b1	b2	Minimální vestavná hloubka LT mm	b1	b2
750	-	-	755	256	416	-	-	-
700	-	-	705	256	416	-	-	-
650	-	-	655	256	416	-	-	-
600	605	256	605	256	320	613	352	-
580	-	-	585	256	320	593	352	-
550	555	256	555	256	320	563	288	224
520	525	256	525	256	320	533	288	224
500	505	256	505	256	320	513	288	224
480	485	256	-	-	-	493	256	-
450	455	256	455	256	288	463	256	-
420	425	224	-	-	-	433	224	-
400	405	224	-	-	-	413	224	-
380	385	224	-	-	-	393	224	-
350	355	224	-	-	-	363	192	-
320	325	160	-	-	-	333	192	-
300	305	160	-	-	-	313	192	-
280	-	-	-	-	-	293	160	-
270	275	160	-	-	-	-	-	-
250	255	160	-	-	-	263	142	-

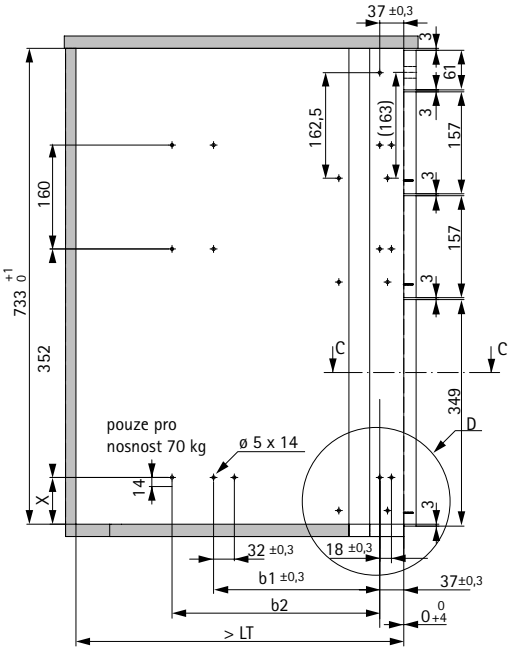

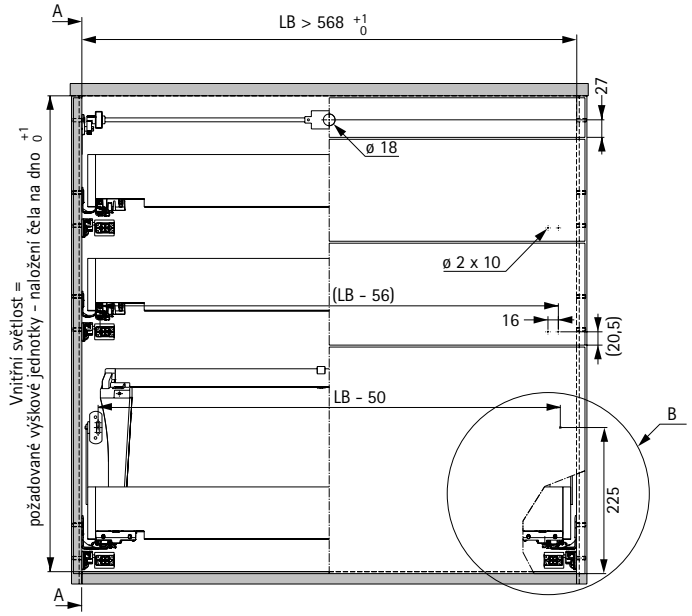

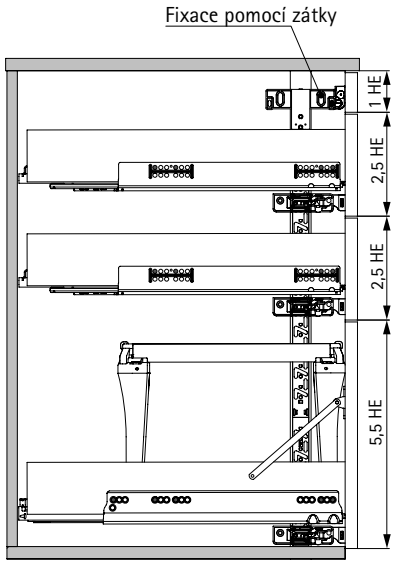

Detail B

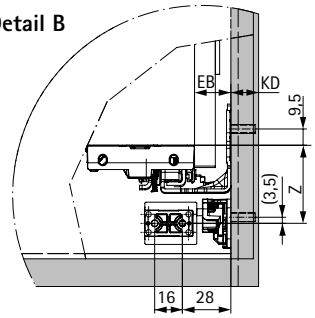

Detail B

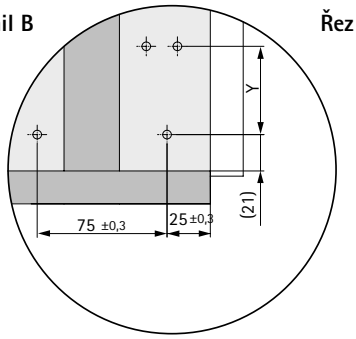

Řez C-C

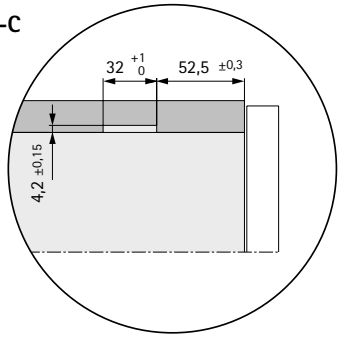

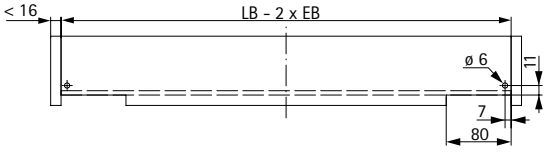

	Actro 5D	Quadro V6
X mm	72	69
Y mm	51	48
Z mm	45	42

New



Ochrana proti převrácení zvyšuje stabilitu

Ať již v domácnosti, zdravotnictví nebo komerční oblasti: Stop Control Protect zvyšuje bezpečnost volně stojícího, mobilního nábytku nebo nábytku, který není řádně ukotven ke zdi. Pokud je jedna zásuvka otevřena, pak žádnou další zásuvku z korpusu již nelze vytáhnout. To zabraňuje nepříznivému posunutí těžiště vpřed a následnému převrácení nábytku. Stop Control Protect chrání děti i dospělé před nebezpečím úrazu!

Stop Control Protect vám nabízí největší možnou flexibilitu, pokud jde o výškové rozmístění zásuvek. To znamená, že neomezuje konstrukci a tak můžete zachovat stávající nábytek. Systém pracuje nenápadně za zády zásuvky. Montuje se snadno a rychle s polohovací pomůckou. Stop Control Protect lze použít s různými výsuvy a zásuvkovými systémy.



Pro bezpečnost dětí:
Stop Control Protect výrazně snižuje riziko převrácení, způsobené opomenutým nebo nedostatečným připevněním skříně ke zdi.



Decentní a snadno použitelný:
Stop Control Protect lze rychle namontovat za zásuvky díky montážní šabloně.



Mobilní nebo volně stojící:
Stop Control Protect nahrazuje vyšší hmotnost korpusu a dodává tak stabilitu.

hettich.com/short/0izx4la

Zjistěte více:
Inspiraci a další podrobnosti o výrobcích naleznete na našich webových stránkách.



Stop Control Protect
- **Těleso v sadě, aktivátor, montážní pomůcka** **1342**



Stop Control Protect
- **Těleso Push to open v sadě, distanční podložka Push to open** **1343**

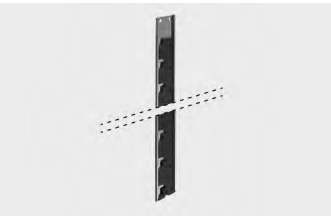

Zamykací tyče
- **Rozteč 25** **1344**
- **Rozteč 32** **1345**

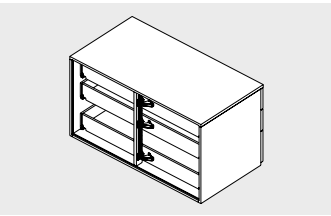

Příklady konstrukce pro umístění uprostřed
Příklady konstrukce pro umístění vpravo **1346 – 1351**

hettich.com/short/1te5vru

Hettich technický asistent
- **Montáž**
- **Seřízení**
- **Služby**

New

Těleso jednostranné, sada



- Pro montáž na pravou stranu korpusu, šířka korpusu do 600 mm
- Pro montáž za zásuvky, šířka korpusu do 1000 mm
- Lze použít s kuličkovými výsuvy KA, částečnými výsuvy Quadro 25 a Quadro YOU, plnovýsuvy Quadro V6 a Quadro YOU a plnovýsuvy Actro YOU
- Plast černý

Sada obsahuje:
- 1 ks těleso, pravé
- 1 ks aktivátor + spojovací materiál (šrouby pro těleso)

Obj. číslo	Bal.
9 344 051	10 sad

Těleso jednostranné



- Pro montáž na pravou stranu korpusu, šířka korpusu do 600 mm
- Pro montáž za zásuvky, šířka korpusu do 1000 mm
- Lze použít s kuličkovými výsuvy KA, částečnými výsuvy Quadro 25 a Quadro YOU, plnovýsuvy Quadro V6 a Quadro YOU a plnovýsuvy Actro YOU
- Plast černý

Obj. číslo	Bal.
9 344 052	100 ks

Aktivátor



- Aktivátor k přišroubování na záda zásuvky
- Plast černý

Obj. číslo	Bal.
9 344 053	100 ks

Eurošroub



- Průměr otvorů 5 mm
- Kvalita dřevotřískové desky podle DIN EN 320
- Kroutící moment 1,5 Nm + 0,3 Nm
- Ocel niklovaná

Rozměry mm	Obj. číslo	Bal.
ø 6 x 13,7	9 137 686	200 ks

Montážní pomůcka



- Montážní pomůcka pro umístění aktivátorů na záda dřevěné zásuvky

Obj. číslo	Bal.
9 344 054	10 ks

Upozornění

- Zamykací tyče Stop Control Plus 1344 - 1345

New

Sada pro Push to open



- Pro montáž na pravou stranu korpusu, šířka korpusu do 600 mm
- Pro montáž za zásuvky, šířka korpusu do 1000 mm
- Lze použít s kuličkovými výsuvy KA, částečnými výsuvy Quadro 25 a Quadro YOU, plnovýsuvy Quadro V6 a Quadro YOU a plnovýsuvy Actro YOU
- Plast černý

Sada obsahuje:
- 1 ks těleso, pravé
- 1 ks aktivátor + spojovací materiál (šrouby pro těleso)
- 1 ks distanční podložka

Obj. číslo	Bal.
9 351 498	10 sad

Distanční podložka pro Push to open



- Distanční podložka pro použití s Push to open

Upozornění:
Těleso a aktivátor je třeba objednat zvlášť

Obj. číslo	Bal.
9 351 497	100 ks

Montážní pomůcka



- Montážní pomůcka pro umístění aktivátorů na záda dřevěné zásuvky

Obj. číslo	Bal.
9 344 054	10 ks

Upozornění

- Těleso a aktivátor 1342
- Zamykací tyče Stop Control Plus 1344 - 1345

Zamykací tyče Stop Control Plus, rozteč otvorů 25 mm

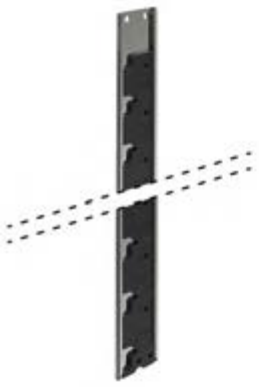

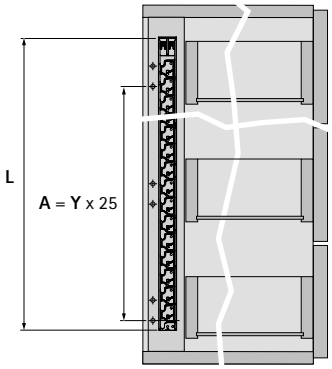

- Zabraňuje vytažení nebo vysunutí dvou či více zásuvek
- **Výběr správné zamykací tyče:**
  Délka zamykací tyče L= rozteč vrtání A + 66 mm

Upozornění:
- Tyto zamykací tyče nelze zkracovat
- Další délky na vyžádání

Délka mm	Obj. číslo	Bal.
266	1 067 485	200 ks
316	1 067 486	200 ks
341	1 074 196	200 ks
366	1 063 195	200 ks
391	1 071 078	200 ks
416	1 063 196	200 ks
441	1 067 983	200 ks
466	1 063 197	200 ks
516	1 067 296	200 ks
541	1 067 298	200 ks
566	1 063 200	200 ks
866	1 063 203	100 ks
891	1 067 322	100 ks
991	1 067 330	200 ks
1166	1 069 049	200 ks
1191	1 069 051	50 ks
1691	1 075 496	35 ks

Zamykací hlava pro zamykací tyč Stop Control Plus



- Plast černý

Obj. číslo	Bal.
9 037 242	200 ks

New

Zamykací tyče Stop Control Plus, rozteč otvorů 32 mm

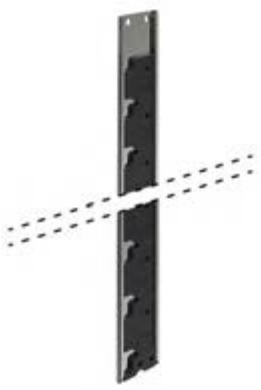

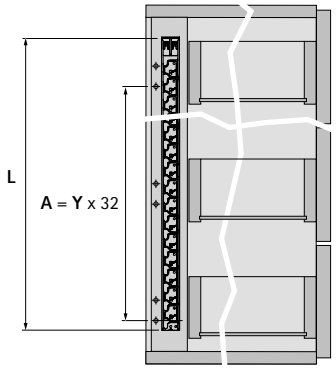

- Zabraňuje vytažení nebo vysunutí dvou či více zásuvek
- **Výběr správné zamykací tyče:**
  Délka zamykací tyče L= rozteč vrtání A + 73 mm

Upozornění:
- Tyto zamykací tyče nelze zkracovat
- Další délky na vyžádání

Délka mm	Obj. číslo	Bal.
361	1 067 489	200 ks
393	1 067 490	200 ks
425	1 067 491	200 ks
457	1 067 492	200 ks
489	1 075 699	200 ks
521	1 067 493	200 ks
553	1 067 384	200 ks
585	1 066 945	200 ks
617	1 067 386	200 ks
649	1 067 388	200 ks
713	1 067 392	200 ks
777	1 067 396	100 ks
841	1 067 400	200 ks
937	1 066 942	200 ks
969	1 067 406	200 ks
1033	1 067 410	100 ks
1065	1 067 412	100 ks
1129	1 067 416	200 ks

Zamykací hlava pro zamykací tyč Stop Control Plus



- Plast černý

Obj. číslo	Bal.
9 037 242	200 ks

Rozměry: umístění uprostřed

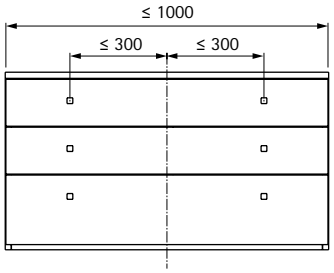

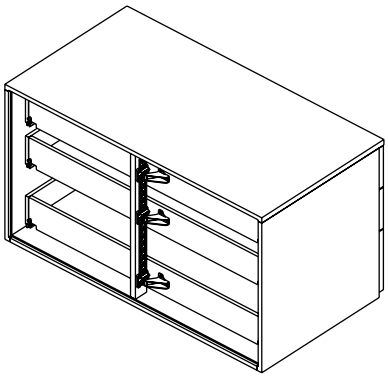

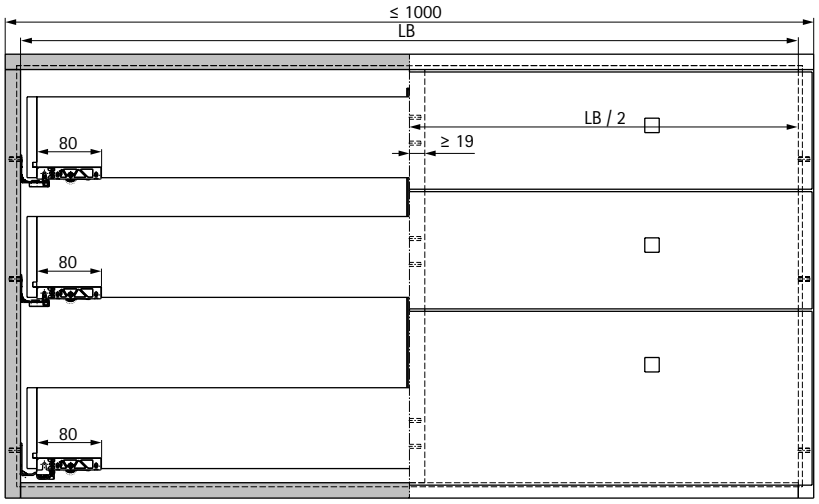

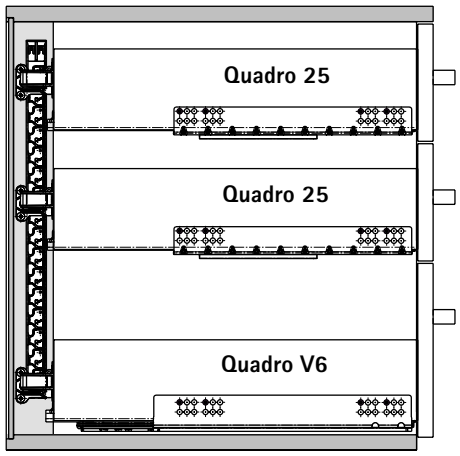

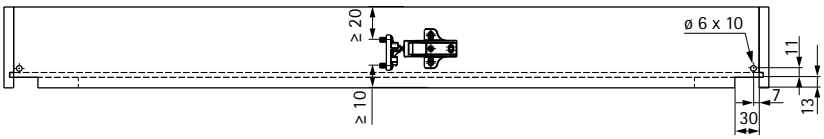

Výběr správné zamykací tyče

Řada otvorů 25 mm
L = A + 66 mm
A = Y x 25 mm

Řada otvorů 32 mm
L = A + 73 mm
A = Y x 32 mm

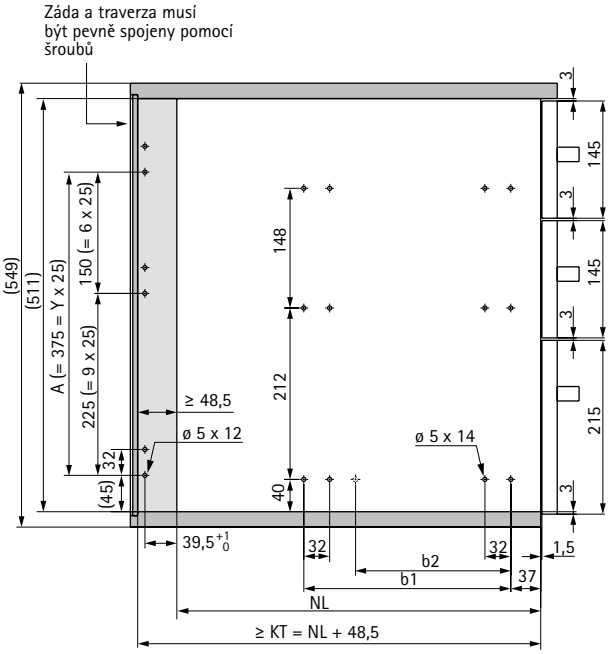

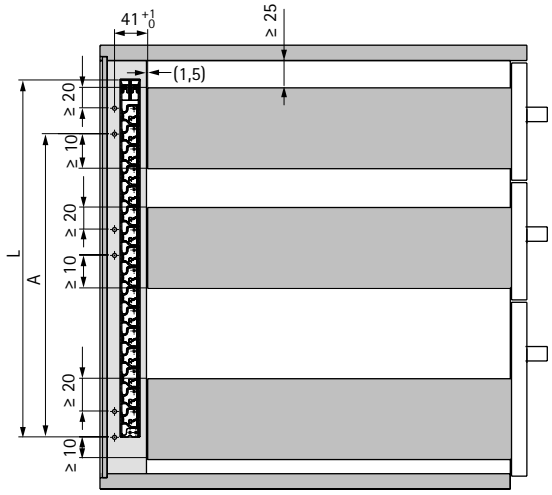

NL = jmenovitá délka zvoleného výrobku. Rozměry b1 (b2) naleznete v informacích ke zvolenému výrobku.

Y = počet prvků rastru mezi tělesy

Rozměry: umístění uprostřed

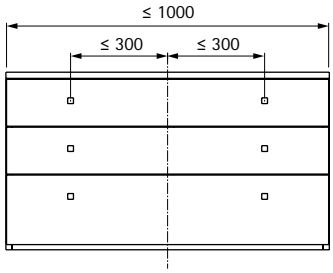

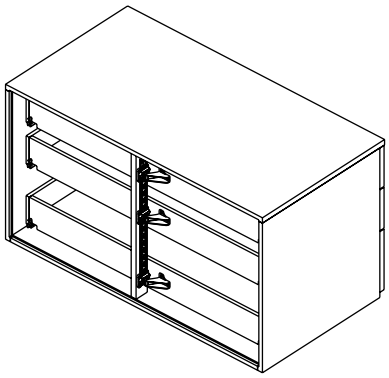

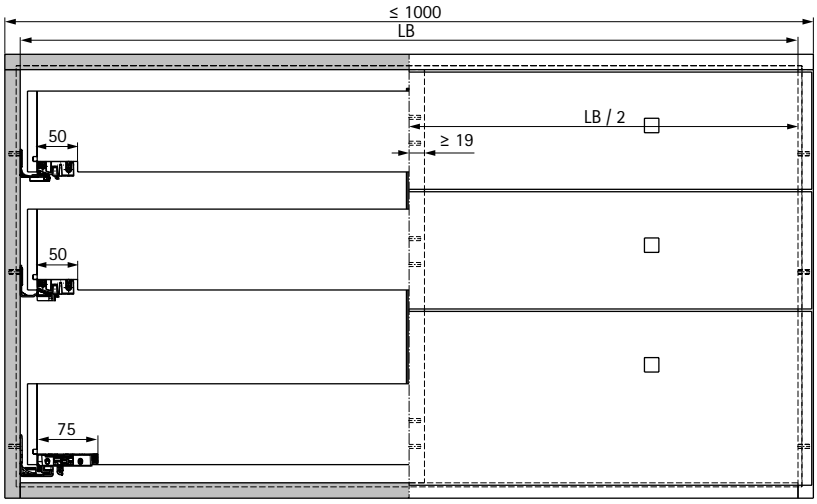

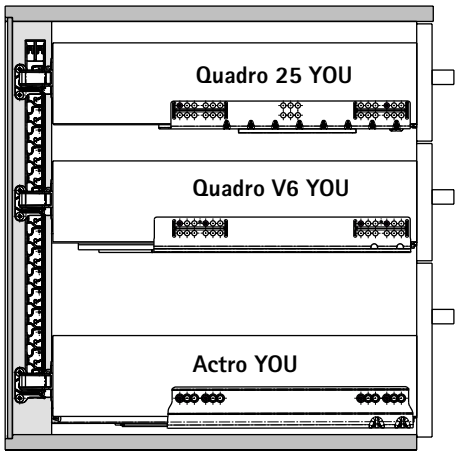

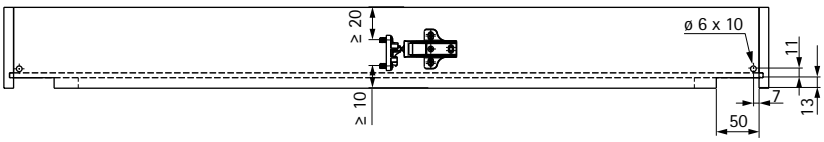

Výběr správné zamykací tyče

Řada otvorů 25 mm
L = A + 66 mm
A = Y x 25 mm

Řada otvorů 32 mm
L = A + 73 mm
A = Y x 32 mm

Záda a traverza musí být pevně spojeny pomocí šroubů

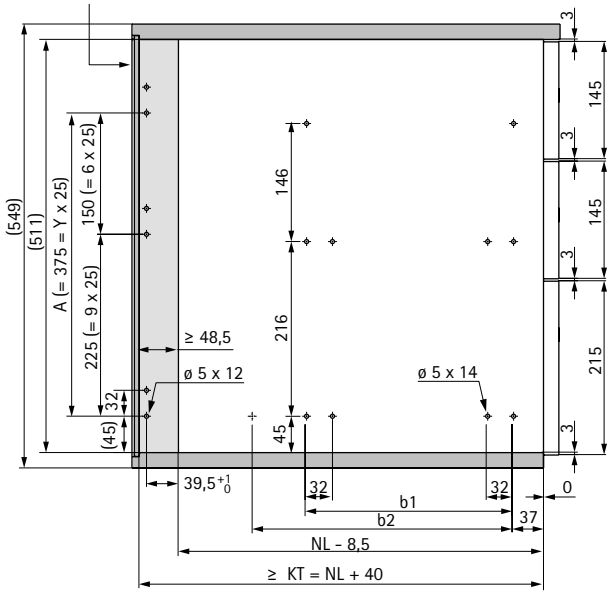

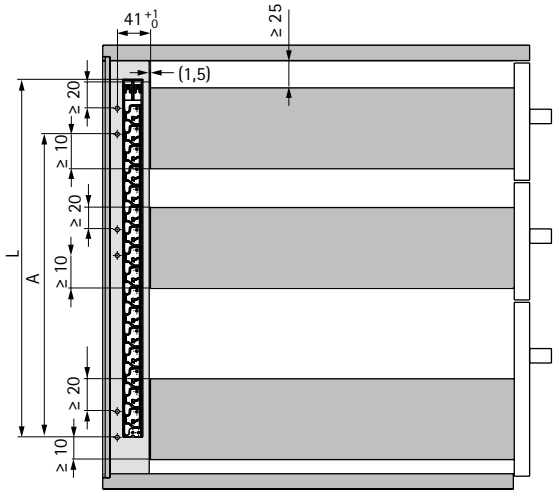

NL = jmenovitá délka zvoleného výrobku. Rozměry b1 (b2) naleznete v informacích ke zvolenému výrobku.

Y = počet prvků rastru mezi tělesy

Rozměry: umístění vpravo

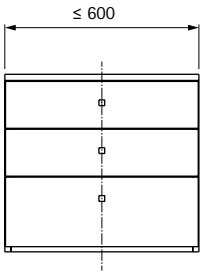

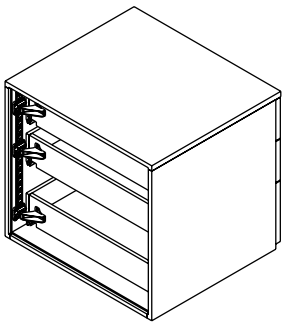

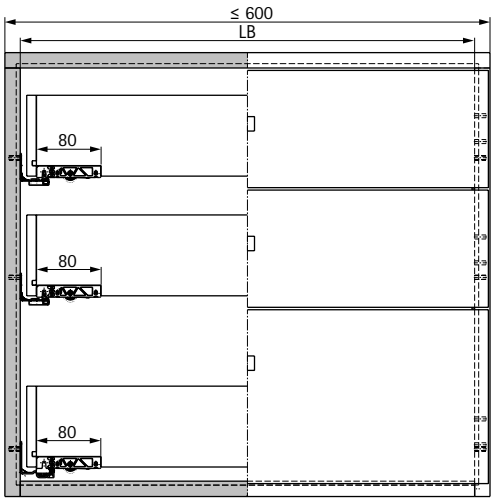

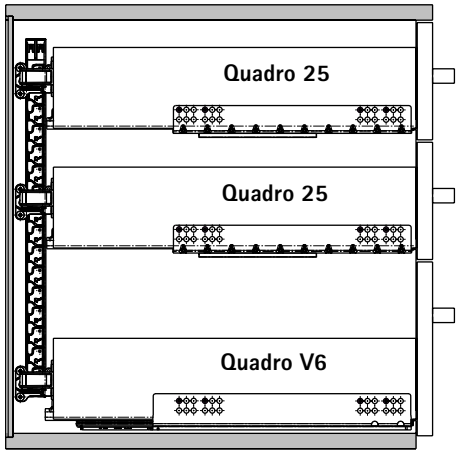

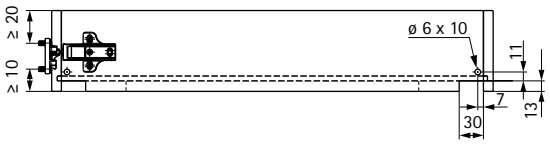

Výběr správné zamykací tyče

Řada otvorů 25 mm
L = A + 66 mm
A = Y x 25 mm

Řada otvorů 32 mm
L = A + 73 mm
A = Y x 32 mm

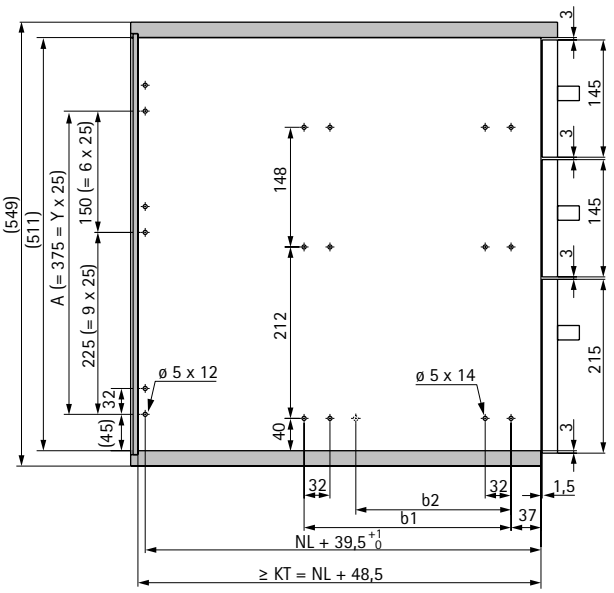

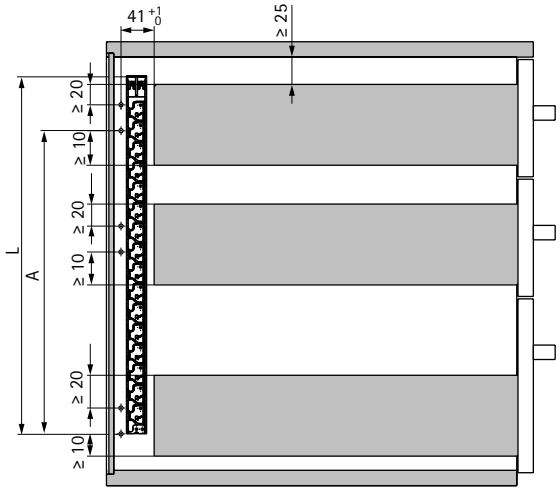

NL = jmenovitá délka zvoleného výrobku. Rozměry b1 (b2) naleznete v informacích ke zvolenému výrobku.

Y = počet prvků rastru mezi tělesy

Rozměry: umístění vpravo

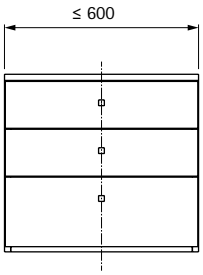

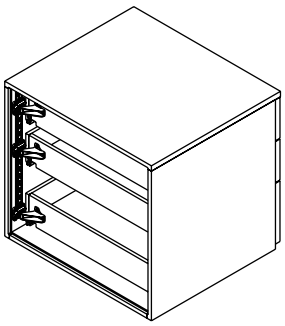

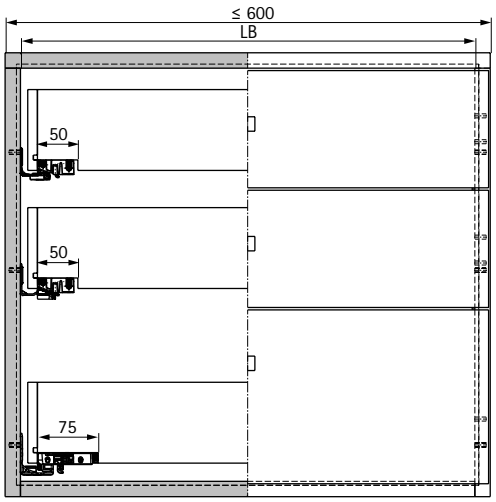

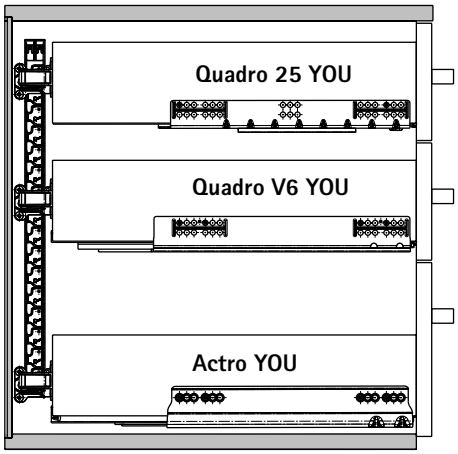

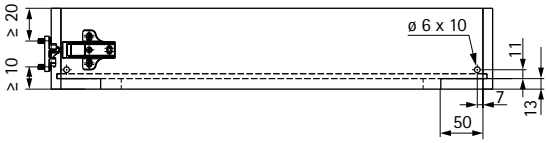

Výběr správné zamykací tyče

Řada otvorů 25 mm
L = A + 66 mm
A = Y x 25 mm

Řada otvorů 32 mm
L = A + 73 mm
A = Y x 32 mm

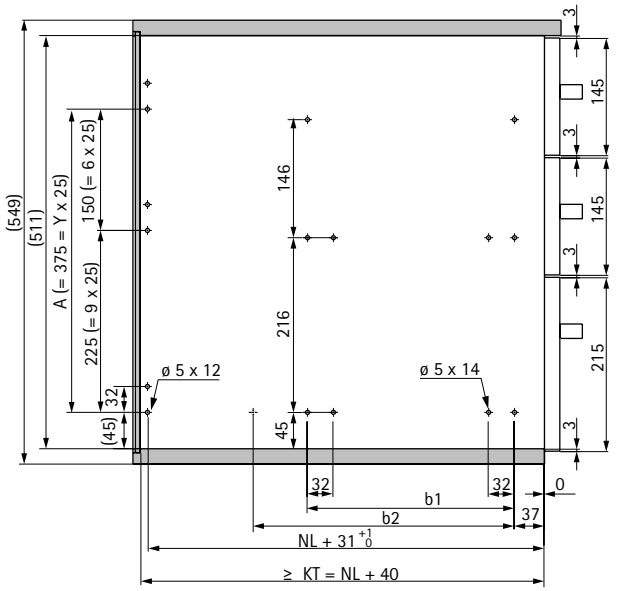

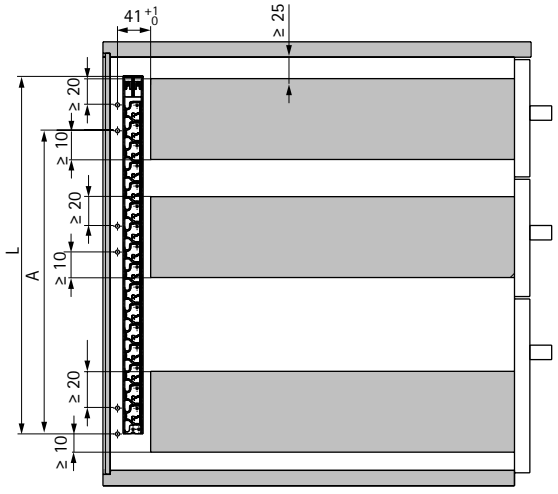

NL = jmenovitá délka zvoleného výrobku. Rozměry b1 (b2) naleznete v informacích ke zvolenému výrobku.

Y = počet prvků rastru mezi tělesy

Rozměry: umístění uprostřed

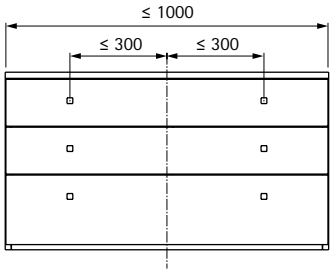

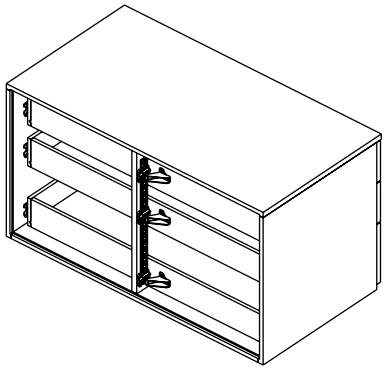

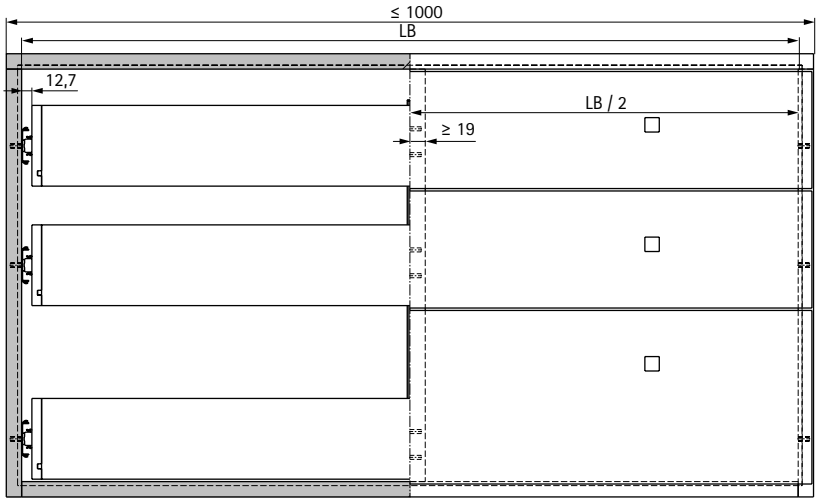

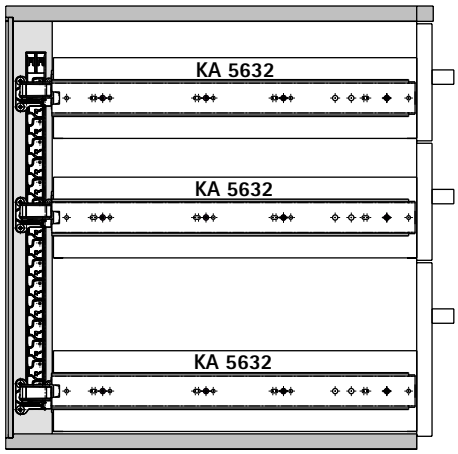

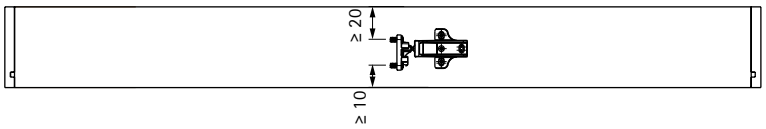

Výběr správné zamykací tyče

Řada otvorů 25 mm
L = A + 66 mm
A = Y x 25 mm

Řada otvorů 32 mm
L = A + 73 mm
A = Y x 32 mm

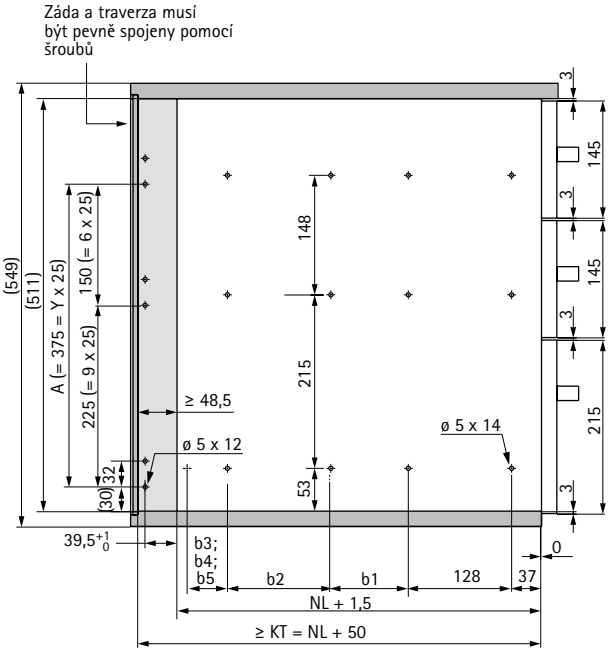

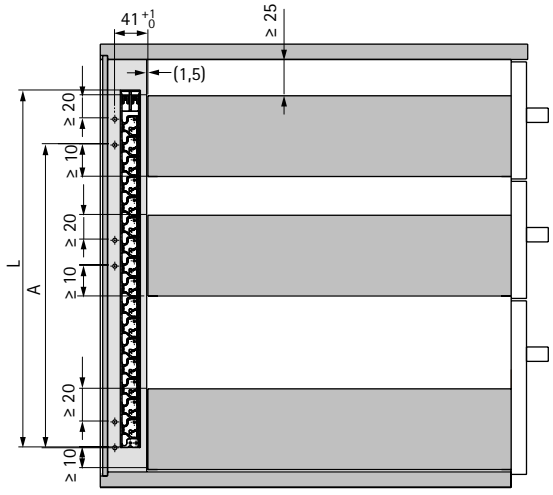

NL = jmenovitá délka zvoleného výrobku. Rozměry b1 (b2) naleznete v informacích ke zvolenému výrobku.

Y = počet prvků rastru mezi tělesy

Rozměry: umístění vpravo

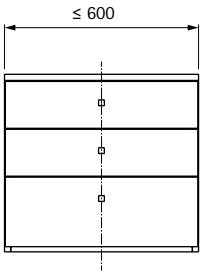

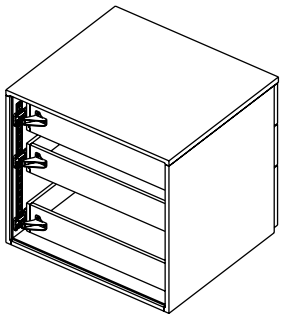

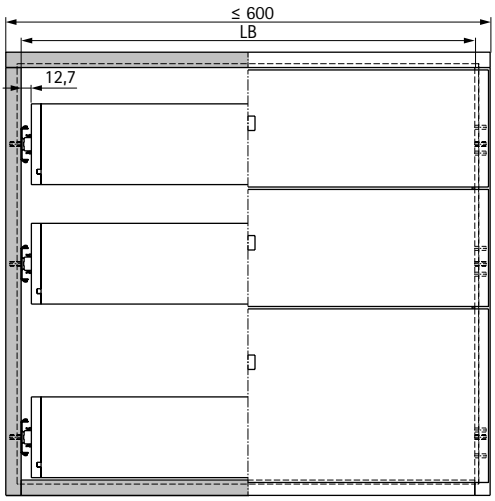

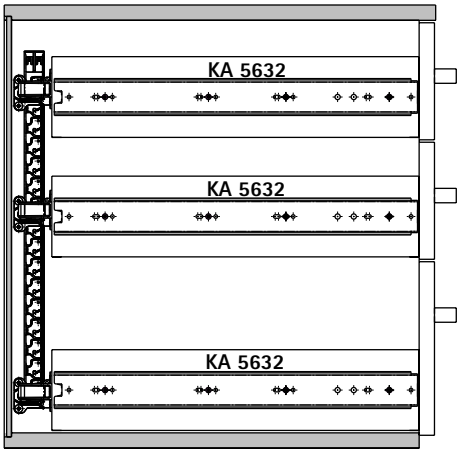



Výběr správné zamykací tyče

Řada otvorů 25 mm
L = A + 66 mm
A = Y x 25 mm

Řada otvorů 32 mm
L = A + 73 mm
A = Y x 32 mm

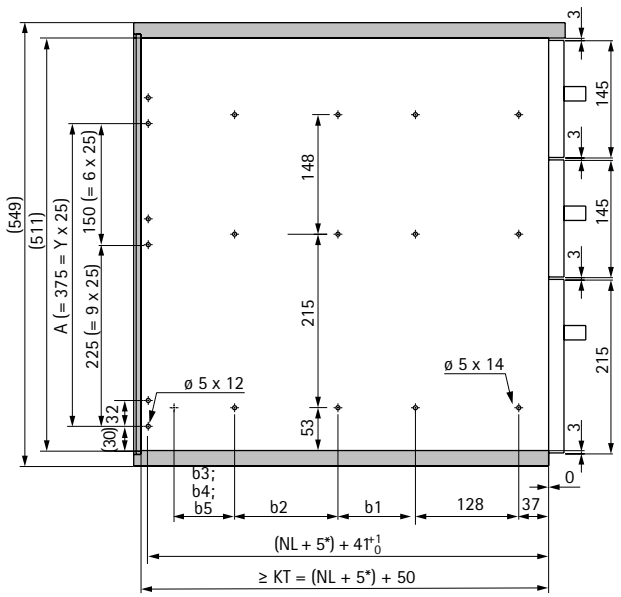

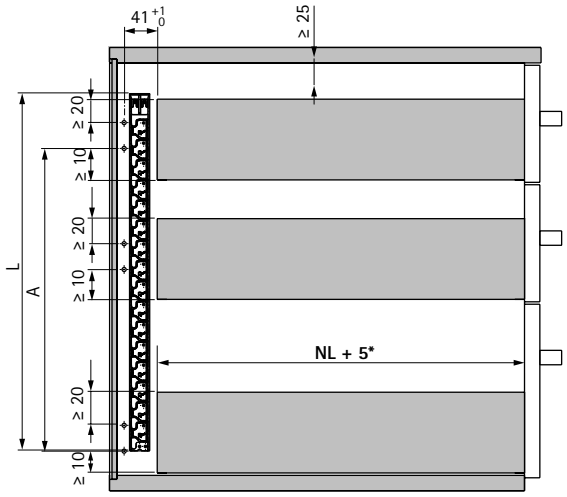

NL = jmenovitá délka zvoleného výrobku. Rozměry b1 (b2) naleznete v informacích ke zvolenému výrobku.

Y = počet prvků rastru mezi tělesy

***Pouze při použití KA 4532 se hodnota (NL + 5) zvyšuje na (NL +10)**



Pro dobrý konec

Často je obzvláště důležité, aby se dveře bezpečně a pevně uzavíraly. Například pokud děti nemají mít přístup do úložného prostoru. Ať již je k tomu jakýkoli důvod: technika Hettich pokrývá všechny požadavky. Ať už se jedná o automatické zamykání nebo zajištění pomocí tlačných, západkových, nebo dalších mechanických západek - můžete se spolehnout na techniku Hettich.



Automaticky lepší:
Automatická západka pro dvoje dveře: Otevřením prvních dveří se odjistí druhé.



Nábytkové magnety:
Přítlačná síla 0,9 bis 8 kg: Přítlačné, záchytné nebo tlačné magnety zinkové nobo plastové.



Jednoduché a účinné:
Mechanické západky s plastovým nebo mosazným tělem.

Přehled



Dětské pojistky
Dětská pojistka SafeFix Eco 1354



Automatická západka 1355



Tlačné magnety 1356



Magnety a magnetické západky
s kovovým tělem 1357 - 1358



Magnety a magnetické západky
s plastovým tělem 1359

Dětská pojistka SafeFix Eco

New



- Dětská pojistka pro větší bezpečnost v domácnosti
- Na ochranu před snadným přístupem
- Lze použít jako zámek pro pravé i levé dveře nebo zásuvky
- Plast bílý

POZOR:
SafeFix Eco obsahuje velmi silné magnety. Proto zabraňte přímému kontaktu SafeFix s kreditními kartami atd.

Dětská pojistka SafeFix Eco



Sada obsahuje:
- 1 ks úchytka s magnetem
- 1 ks protikus
- 1 ks zámek
- 1 ks montážní pomůcka

Popis	Obj. číslo	Bal.
SafeFix Eco kompletní sada	9 277 856	10 sada
1 úchytka s magnetem	9 277 858	1 ks

Rozměry

naložené dveře

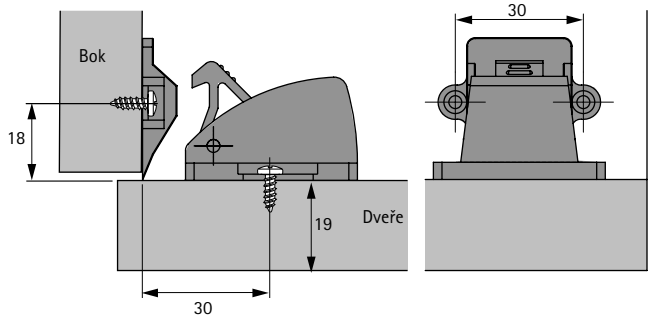

vložené dveře

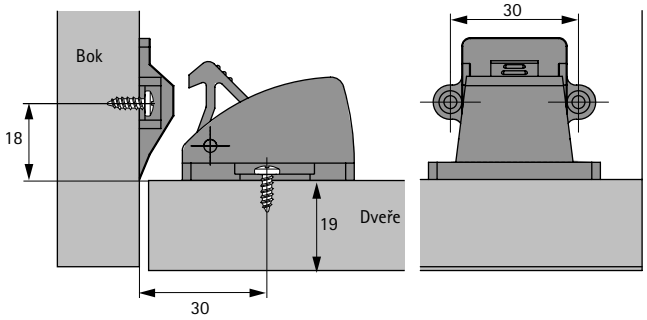

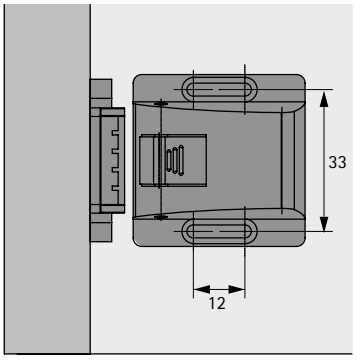

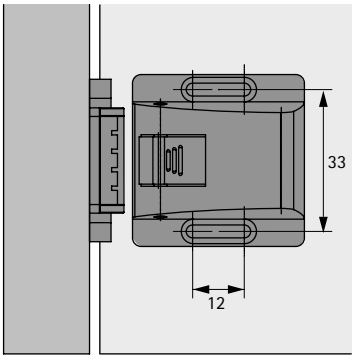

New

Automatická západka



- Zamyká 2-křídlé dveře ve spojení se skříňovým zámkem bez další západky.
- Tělo mechnismu se jednoduše našroubuje doprostřed korpusu pod půdu, záchytné háčky do horní části obou křídel
- Nasunutím záchytných háčků do "klapačky" se zablokují levé dveře zavřením pravých. Při uzamčení pravých dveří jsou levé dveře blokované.
- Pro odblokování levých dveří stačí ty pravé otevřít
- Niklováno

Obj. číslo	Bal.
0 048 259	1/10 ks

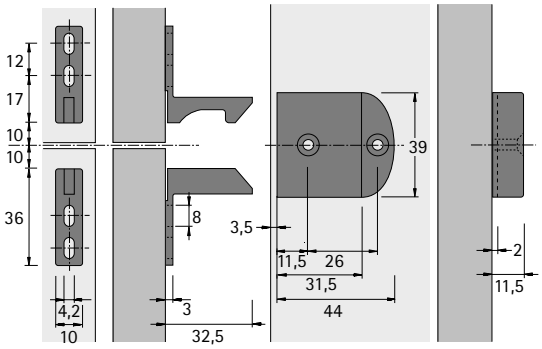

Vestavba

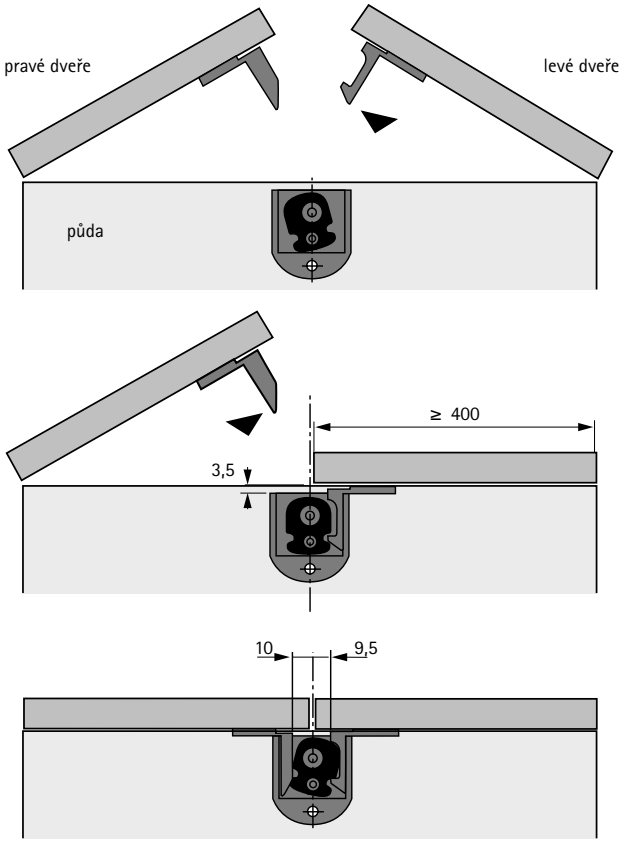

New

Tlačný magnet D 1 a GP 9



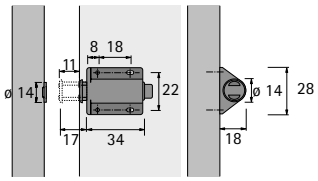

- Přítlačná síla 0,9 - 1,3 kg
- Zdvih 11 mm
- Plast černý
- Protikus fixní
- Ocel chromátovaná

Obj. číslo	Bal.
0 046 284	1/20 ks

Tlačný magnet D 2 a GP 9



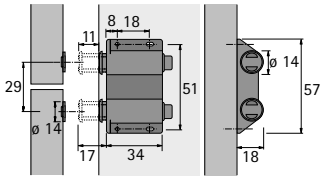

- Přítlačná síla 2 * 0,9 - 1,3 kg
- Zdvih 11 mm
- Plast černý
- Protikus fixní
- Ocel chromátovaná

Obj. číslo	Bal.
0 046 285	1/20 ks

Tlačný magnet D7 a GP 9



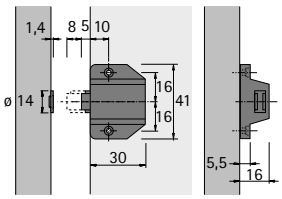

- Přítlačná síla 0,7 - 1,1 kg
- Zdvih 11 mm
- Rozměry: výška 16 mm, šířka 40 mm, hloubka 36 mm
- Rozteč otvorů 32 mm
- Pouzdro: plast černý
- Protikus: ocel pozinkovaná

Obj. číslo	Bal.
0 020 873	1/20 ks

hettich.com/short/166ac7

New

Magnet LM 5402



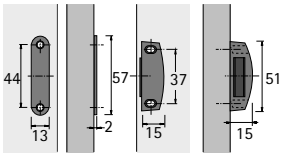

- Přítlačná síla 4 kg
- Těleso: zinek
- Protikus fixní, ocel

Povrchová úprava	Obj. číslo	Bal.
chromovaná, lesklá	**0 046 293**	1/10 ks
poniklovaná	**0 046 294**	1/10 ks

Magnet LM 5103



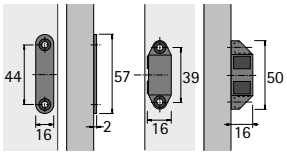

- Přítlačná síla 4 kg
- Těleso: zinek
- Protikus fixní, ocel

Povrchová úprava	Obj. číslo	Bal.
chromovaná, lesklá	**0 046 286**	1/10 ks
poniklovaná	**0 046 287**	1/10 ks

Magnet LM 5203



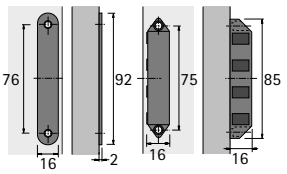

- Přítlačná síla 8 kg
- Těleso: zinek
- Protikus fixní, ocel

Povrchová úprava	Obj. číslo	Bal.
chromovaná, lesklá	**0 046 289**	1/10 ks
poniklovaná	**0 046 291**	1/10 ks

hettich.com/short/2eaef4

New

Magnet M 64 a GP 5



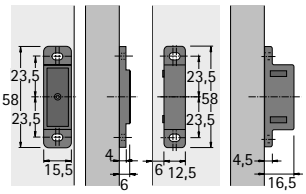

- Přítlačná síla 5 kg
- Protikus pohyblivý
- Plast, ocel pozinkovaná

Barva	Obj. číslo	Bal.
bílá	0 013 149	1/50 ks
hnědá	0 013 150	1/50 ks

Magnet M 92 a GP 7



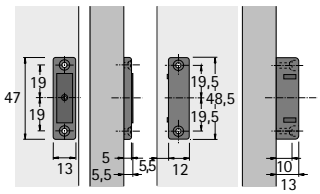

- Přítlačná síla 4 kg
- Protikus pohyblivý
- Plast, ocel pozinkovaná

Barva	Obj. číslo	Bal.
bílá	0 013 153	1/50 ks
hnědá	0 013 154	1/50 ks

Magnet M 93 a GP 8



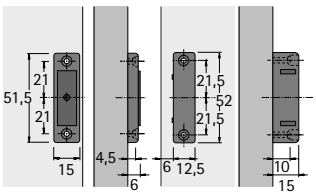

- Přítlačná síla 5 kg
- Protikus pohyblivý
- Plast, ocel pozinkovaná

Barva	Obj. číslo	Bal.
bílá	0 013 155	1/50 ks
hnědá	0 013 156	1/50 ks

hettich.com/short/ee5012

New

Magnet M 73 a GP 9





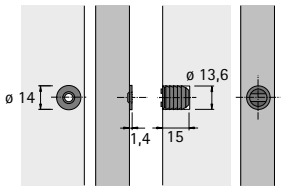

- Přítlačná síla 4 kg
- Těleso: plast
- Protikus fixní, ocel pozinkovaná

Barva	Obj. číslo	Bal.
bílá	0 013 157	1/50 ks
hnědá	0 013 158	1/50 ks

Magnet M 71 a GP 1





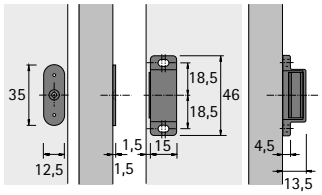

- Přítlačná síla 4 kg
- Těleso: plast
- Protikus fixní, ocel pozinkovaná

Barva	Obj. číslo	Bal.
bílá	0 013 139	1/50 ks
hnědá	0 013 140	1/50 ks

Magnet M 72 a GP 2





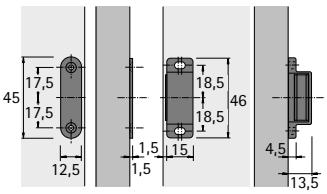

- Přítlačná síla 4 kg
- Těleso: plast
- Protikus fixní, ocel pozinkovaná

Barva	Obj. číslo	Bal.
bílá	0 013 141	1/50 ks
hnědá	0 013 142	1/50 ks

Magnet M 74 a GP 15





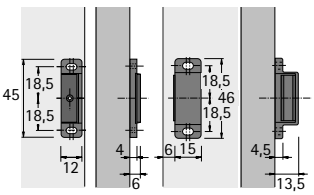

- Přítlačná síla 4 kg
- Protikus pohyblivý
- Plast, ocel pozinkovaná

Barva	Obj. číslo	Bal.
bílá	0 006 343	1/50 ks
hnědá	0 006 344	1/50 ks



Hettich drží

Co spojí kování Hettich, to drží zcela spolehlivě. I pro obtížné úlohy spojování při výrobě nábytku Vám Hettich nabízí spolehlivá a pro montáž příjemná řešení.

Řešení které Vám otvírá mnoho tvůrčích možností s klasickými materiály. Komfortní montáž na místě určení. Kování Hettich dodrží to, co slibujete svým zákazníkům.



Malé díly, velký přínos:
Ve spojovacím kování Hettich se skrývá dlouholeté know-how pro perfektní výsledky.



Kulovitý excentr:
Ve vyvrtaném otvoru drží pevněji a umožní pohodlné šikmé nasazení šroubováku.



Drží pevně:
Stabilní spojení půdy, dna a polic s boky korpusu - s vysokou nosností.

hettich.com/short/41a9a6

Zjistěte více:
Inspiraci a další podrobnosti o výrobcích naleznete na našich webových stránkách.

Přehled



Excentrická spojovací kování Rastex 15 a Rastex 25
k použití s rychlomontážními kolíky a kolíky k zašroubování
Přehled **1362 – 1373**



Excentrická spojovací kování VB 20 a VB 21
k použití s ocelovými kolíky **1374 – 1375**



Spojovací kování s kulovitým excentrem VB 35 a VB 35 M
k použití s ocelovými kolíky **1376 – 1377**



Spojovací kování s kulovitým excentrem VB 36 a VB 36 M
k použití s ocelovými kolíky **1378 – 1381**



VB 54 Toolex, VB 135, Alfa Stop, Beta
k jednoduché montáži polic do korpusu **1382 – 1384**



Trapézová spojovací kování TZ 4, TZ 4 STD, TZ 28
ke spojování korpusů, vhodné i pro dřevěný masiv **1385 – 1386**



Spojovací kování Rostrino
ke skrytému spojování korpusů **1387**

Excentrická spojovací kování

Rastex 12

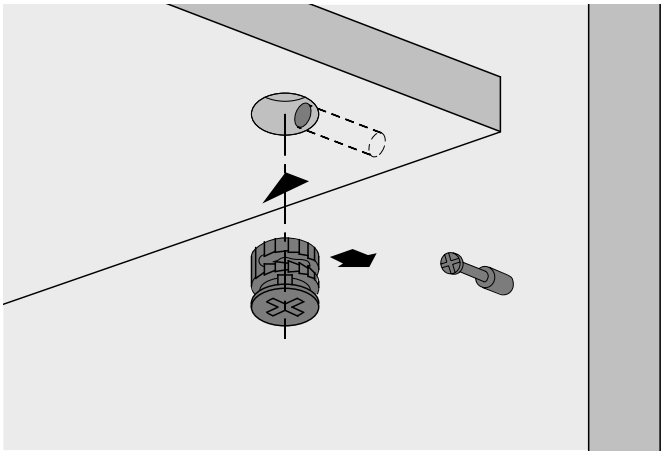

- Spojovací kování průměru 12 mm pro menší nábytkové dílce
- Vysoká bezpečnost díky vnitřnímu a vnějšímu vroubkování - kolík se vždy utahuje centricky, nežádoucí posun dílců je tím vyloučen
- Excentr se utahuje plochým nebo křížovým šroubovákem PZ 2
- Osazení překrývá případně oštípané okraje vrtání, použití krytky není nutné
- Pro dílce tloušťky od 12 mm
- Zinkový odlitek

Rastex 12 s osazením



Povrchová úprava	Obj. číslo	Bal.
bez povrchové úpravy	**9 000 698**	2000 ks
niklováno	**9 006 857**	2000 ks

Rastex 12 bez osazení



Povrchová úprava	Obj. číslo	Bal.
bez povrchové úpravy	**9 082 102**	2000 ks
niklováno	**9 082 103**	2000 ks

Rastex 12

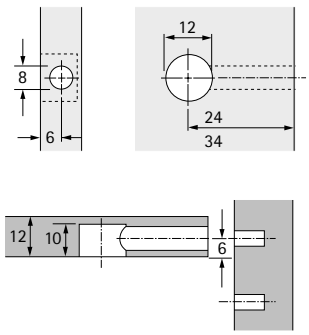

Excentrická spojovací kování

Rastex 15

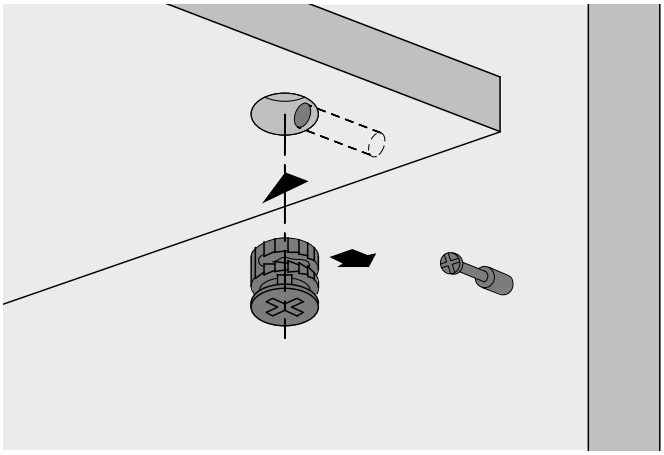

- Výhoda při montáži – díky konstrukci kování lze stáhnout boky vzdálené až 4 mm od čelní hrany dílce
- Vysoká bezpečnost díky vnitřnímu a vnějšímu vroubkování - kolík se vždy utahuje centricky, nežádoucí posun dílců je tím vyloučen
- Excentr se utahuje plochým nebo křížovým šroubovákem PZ 3 nebo šestihranným klíčem č. 4
- S osazením nebo bez osazení. Osazení překrývá případně oštípané okraje vrtání, použití krytky není nutné
- Zinkový odlitek

Rastex 15 s osazením



Povrchová úprava	Typ balení	Obj. č. / Tloušťka desky mm					Bal.
		15	16	19	22	29	
niklováno	karton	**0 079 451**	**0 071 948**	**0 071 950**	**0 071 952**	**0 079 478**	200 ks
niklováno	karton		**0 073 459**	**0 073 460**		**0 079 479**	2000 ks
niklováno	plastový pytlík		**9 077 945**				1000 ks
niklováno	plastový pytlík					**1 050 479**	1000 ks
niklováno	plastový pytlík	**9 003 954**		**9 066 772**	**1 030 810**		2000 ks

Rastex 15 bez osazení



Povrchová úprava	Typ balení	Obj. č. / Tloušťka desky mm						Bal.
		12	15	18	22	25	29	
bez povrchové úpravy	karton	**0 020 053**		**0 013 961**	**0 079 476**		**0 079 488**	200 ks
bez povrchové úpravy	plastový pytlík					**9 084 518**	**1 050 540**	1000 ks
bez povrchové úpravy	plastový pytlík	**9 116 019**	**0 079 462**	**0 013 962**				2000 ks
niklováno	karton	**0 020 049**	**0 079 457**	**0 013 957**	**0 025 066**		**0 079 484**	200 ks
niklováno	karton	**0 020 050**	**0 079 458**	**0 013 958**	**0 073 458**			2000 ks
niklováno	plastový pytlík						**1 050 541**	1000 ks
niklováno	plastový pytlík	**9 116 018**	**9 064 684**	**9 056 601**	**9 192 112**			2000 ks

Krytky pro Rastex 15 bez osazení (kromě Rastex 15 / 12)



- Plast

Barva	Obj. číslo	Bal.
1 bílá	**0 071 054**	200 ks
1 bílá	**1 008 524**	5000 ks
2 hnědá	**0 071 055**	200 ks
2 hnědá	**1 008 525**	5000 ks
3 černá	**0 079 490**	200 ks
3 černá	**1 009 563**	5000 ks
4 hnědá	**0 079 491**	200 ks
5 béžová	**9 134 720**	200 ks
5 béžová	**1 028 226**	5000 ks
6 šedá	**9 134 731**	200 ks
6 šedá	**1 019 518**	5000 ks

Rastex 15 pro dílce tloušťky 12 mm

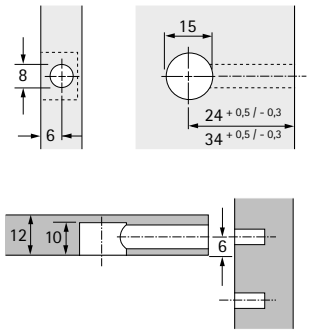

Rastex 15 pro dílce tloušťky 15 mm

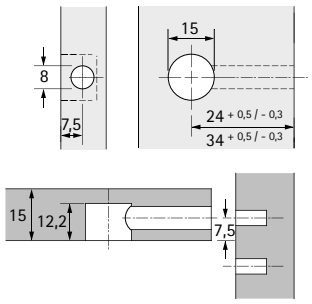

Rastex 15 pro dílce tloušťky 16 mm

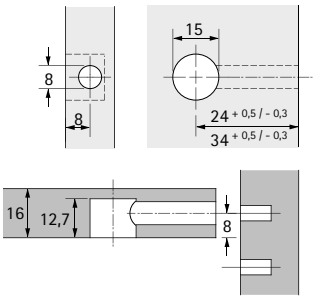

Rastex 15 pro dílce tloušťky 18 mm

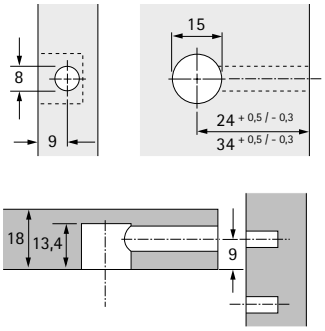

Rastex 15 pro dílce tloušťky 19 mm

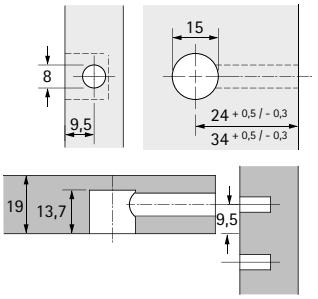

Rastex 15 pro dílce tloušťky 22 mm

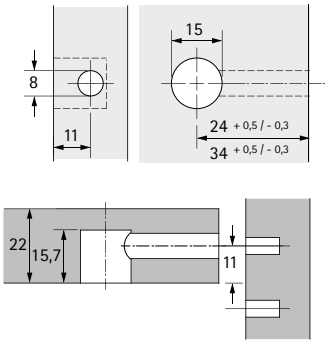

Rastex 15 pro dílce tloušťky 25 mm

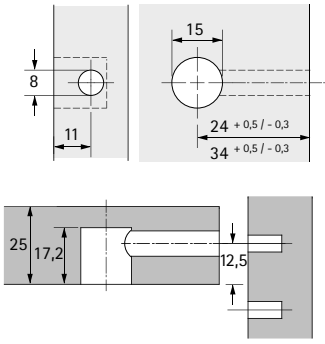

Rastex 15 pro dílce tloušťky 29 mm

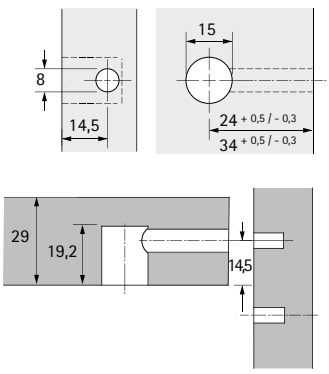

Rychlomontážní kolíky Rapid S, kolíky k zašroubování Twister

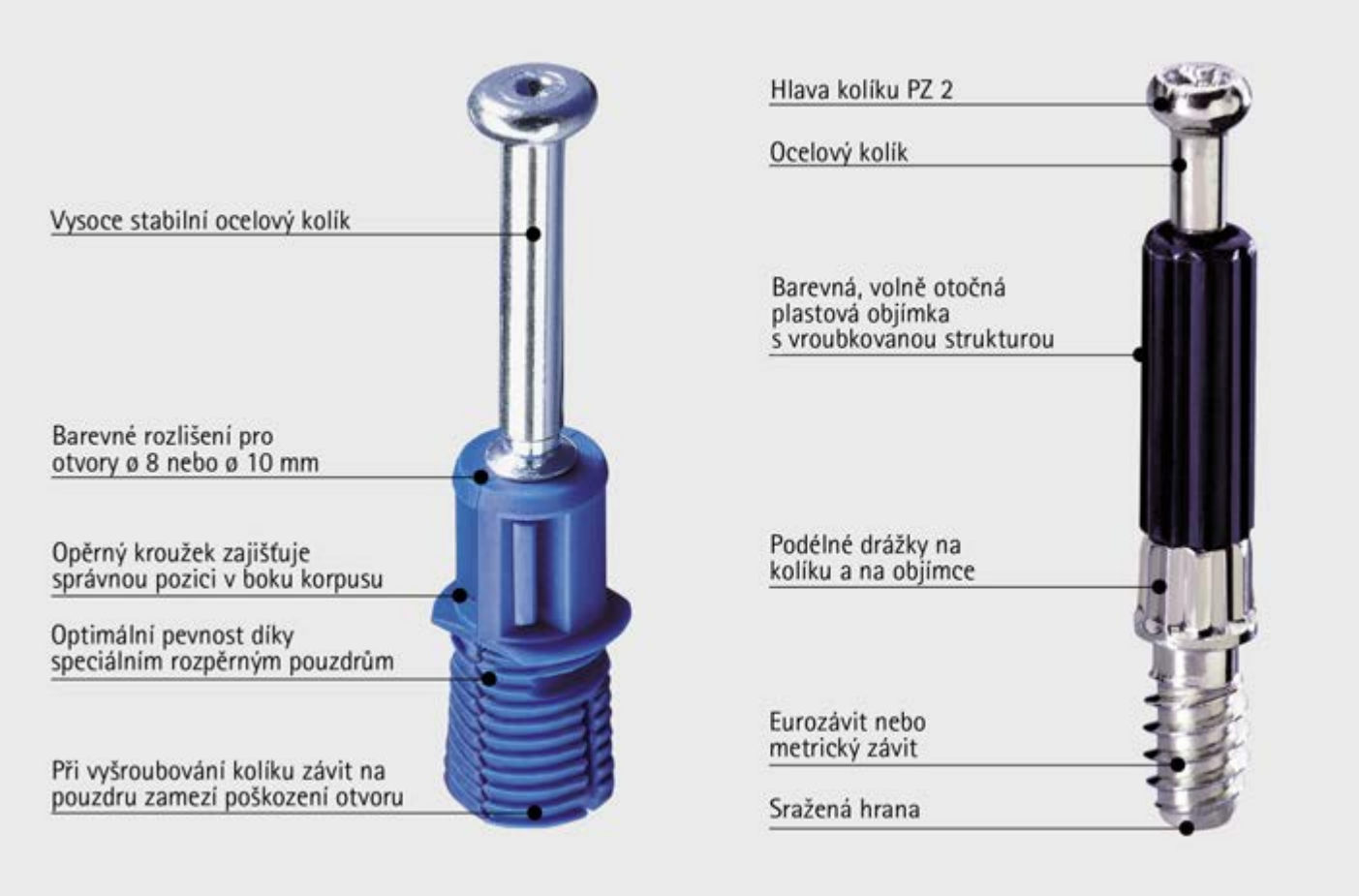

Rychle - rychleji - Rapid S
Generace rychlomontážních kolíků Hettich s ocelovým dříkem. Štíhlé, lehké a překvapivě silné. Montáž se provádí bez použití nářadí - kolík stačí pouze zatlačit.
Rapid S a Rastex spolu tvoří dokonalý pár.

Twister - rychlá a spolehlivá montáž
Volně otočná objímka umožňuje bezpečné držení kolíku Twister mezi prsty po celou dobu zašroubování akumulátorovým šroubovákem - díky tomu nehrozí poranění ostrou hranou.



Pevné spojení:
Rastex 15 lze kombinovat s kolíky Twister a Rapid S.



Pevné spojení:
Rastex 25 lze kombinovat s kolíkem Twister.



Barevné plastové objímky:
Signalizují upínací rozměry a mají rýhovaný neklouzavý povrch.



Rychlá, beznářaďová montáž:
Jednoduše se rukou zatlačí do otvoru v boku korpusu.

Rychlomontážní kolíky Rapid S DU 324 a DU 325



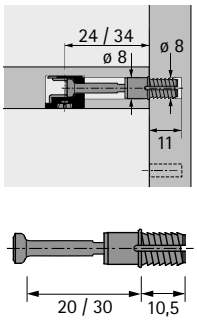

- Rozpěrné pouzdro pro otvor průměru 8 mm
- Ocel pozinkovaná, plast modrý

Položka	Upínací rozměr	Obj. číslo	Bal.
Rapid S DU 324	20	**0 044 750**	200 ks
Rapid S DU 324	20	**9 046 180**	2000 ks
Rapid S DU 325	30	**0 047 458**	200 ks
Rapid S DU 325	30	**9 046 182**	2000 ks

Rychlomontážní kolíky Rapid S DU 332 a DU 333



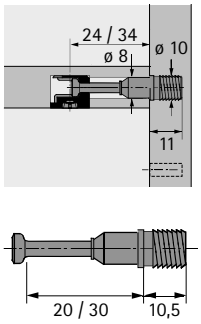

- Rozpěrné pouzdro pro otvor průměru 10 mm
- Ocel pozinkovaná, plast zelený

Položka	Upínací rozměr	Obj. číslo	Bal.
Rapid S DU 332	20	**0 044 758**	200 ks
Rapid S DU 332	20	**9 046 184**	2000 ks
Rapid S DU 333	30	**0 044 759**	200 ks
Rapid S DU 333	30	**9 046 186**	2000 ks

Kolíky k zašroubování Twister DU 319 T a DU 320 T



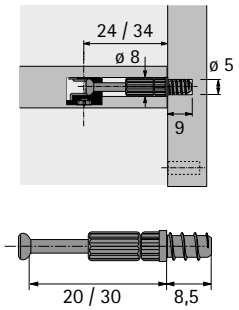

- S eurozávitem pro otvor průměru 5 mm
- Lze použít v System 32
- Ocel a plast

Položka	Upínací rozměr	Obj. číslo	Bal.
Twister DU 319 T bez povrchové úpravy	20	**9 047 974**	2000 ks
Twister DU 319 T pozinkovaný	20	**0 048 037**	200 ks
Twister DU 319 T pozinkovaný	20	**9 047 975**	2000 ks
Twister DU 320 T bez povrchové úpravy	30	**9 047 976**	2000 ks
Twister DU 320 T pozinkovaný	30	**0 048 038**	200 ks
Twister DU 320 T pozinkovaný	30	**9 047 978**	2000 ks

Kolíky pro zašroubování Twister DU 243 T a DU 232 T



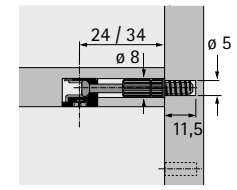

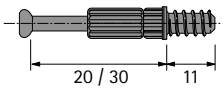

- S eurozávitem pro otvor průměru 5 mm
- Lze použít v System 32
- Ocel a plast

Položka	Upínací rozměr	Obj. číslo	Bal.
Twister DU 243 T bez povrchové úpravy	20	**9 047 862**	2000 ks
Twister DU 243 T pozinkovaný	20	**0 020 056**	200 ks
Twister DU 243 T pozinkovaný	20	**9 047 863**	2000 ks
Twister DU 232 T bez povrchové úpravy	30	**9 047 644**	2000 ks
Twister DU 232 T pozinkovaný	30	**0 020 058**	200 ks
Twister DU 232 T pozinkovaný	30	**9 047 861**	2000 ks

Kolík pro zašroubování Twister DU 644 T



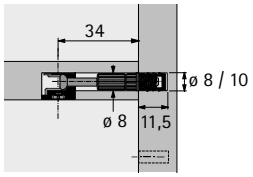

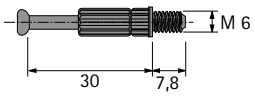

- Závit M6 × 7,8 mm
- Upínací rozměr 30 mm
- Příslušenství pouzdra M6
- Ocel pozinkovaná, plast

Upozornění:
Pouzdra je třeba objednat zvlášť

Položka	Upínací rozměr	Obj. číslo	Bal.
Twister DU 644 T bez povrchové úpravy	30	**9 047 864**	2000 ks
Twister DU 644 T pozinkovaný	30	**0 020 157**	200 ks
Twister DU 644 T pozinkovaný	30	**9 047 865**	2000 ks

Kolíky pro zašroubování DU 425 a DU 428



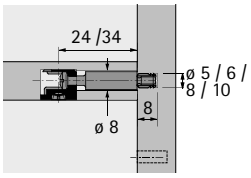

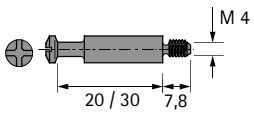

- Závit M4 × 7,8 mm
- Příslušenství pouzdra M4
- Lze použít v System 32
- Ocel

Upozornění:
- Pouzdra M4 je třeba objednat zvlášť

Položka	Upínací rozměr	Obj. číslo	Bal.
DU 428 bez povrchové úpravy	20	**0 079 523**	200 ks
DU 428 bez povrchové úpravy	20	**1 053 821**	1000 ks
DU 425 bez povrchové úpravy	30	**0 079 521**	200 ks
DU 425 bez povrchové úpravy	30	**1 030 990**	1000 ks

Dvojité kolíky DU 883 a DU 868



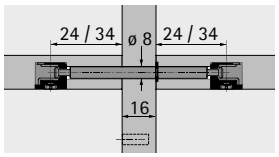

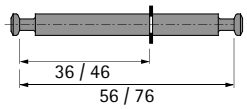

- Pro mezistěnu 16 mm
- S pojistným kroužkem
- Průměr otvorů 8 mm
- Ocel

Položka	Upínací rozměr	**Obj. číslo**	Bal.
DU 883 bez povrchové úpravy	56	**1 079 190**	250 ks
DU 883 pozinkovaný	56	**0 079 552**	100 ks
DU 868 bez povrchové úpravy	76	**1 056 170**	250 ks
DU 868 pozinkovaný	76	**0 079 602**	100 ks

Dvojité kolíky DU 880 a DU 853



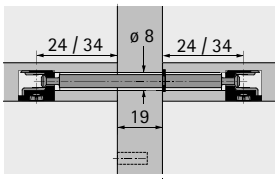

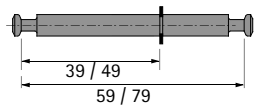

- Pro mezistěnu 19 mm
- S pojistným kroužkem
- Průměr otvorů 8 mm
- Ocel

Položka	Upínací rozměr	**Obj. číslo**	Bal.
DU 880 pozinkovaný	59	**0 079 554**	100 ks
DU 853 pozinkovaný	79	**0 079 568**	100 ks
DU 853 pozinkovaný	79	**1 079 580**	250 ks

Kloubový kolík DU 860



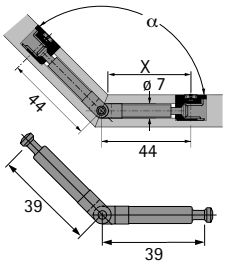

- Průměr otvorů 7 mm
- Upínací rozměr 39 a 39 mm
- Ocel pozinkovaná

Obj. číslo	Bal.
0 079 580	100 ks
1 079 600	500 ks

Kloubový kolík DU 634



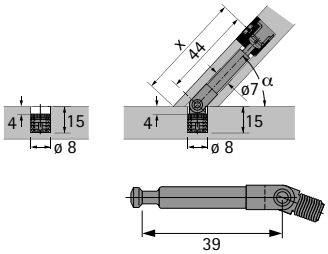

- Závit M6 × 7 mm
- Průměr otvorů 8 mm
- Upínací rozměr 39 mm
- Ocel pozinkovaná

Upozornění:
- Pouzdra M6 je třeba objednat zvlášť

Obj. číslo	Bal.
9 129 712	100 ks

Rozteč vrtání X mm pro DU 860

Úhel	Tloušťka dílce 15 mm	Tloušťka dílce 16 mm	Tloušťka dílce 19 mm	Tloušťka dílce 22 mm	Tloušťka dílce 29 mm
100°	37,7	37,3	36,0	34,8	31,8
105°	38,2	37,9	36,7	35,6	32,9
110°	38,7	38,4	37,3	36,3	33,9
115°	39,2	38,9	37,9	37,0	35,8
120°	39,7	39,4	38,5	37,7	35,6
125°	40,1	39,8	39,1	38,3	36,5
130°	40,5	40,3	39,6	38,9	37,7
135°	40,9	40,7	40,1	39,4	38,0
140°	41,3	41,1	40,5	40,0	38,7
145°	41,6	41,5	41,0	40,5	39,4
150°	42,0	41,9	41,5	41,1	40,1
155°	42,3	42,2	41,9	41,6	40,8
160°	42,7	42,6	42,3	42,1	41,4

Rozteč vrtání X mm pro DU 634

Úhel	Tloušťka dílce 15 mm	Tloušťka dílce 16 mm	Tloušťka dílce 19 mm	Tloušťka dílce 22 mm	Tloušťka dílce 29 mm
30°	57,0	57,9	60,5	63,1	69,1
35°	54,7	55,4	57,6	59,7	64,7
40°	52,9	53,5	55,3	57,1	61,3
45°	51,5	52,0	53,5	55,0	58,5
50°	50,3	50,7	52,0	53,2	56,2
55°	49,3	49,6	50,7	51,7	54,2
60°	48,3	48,6	49,5	50,4	52,4
65°	47,5	47,7	48,4	49,1	50,8
70°	46,7	46,9	47,5	48,0	49,3
75°	46,0	46,1	46,5	46,9	47,9
80°	45,3	45,4	45,7	45,9	46,6
85°	44,7	44,7	44,8	45,0	45,3
90°	44,0	44,0	44,0	44,0	44,0

Rastex 25



- Vroubkování uvnitř a ozubení vně excentru zamezí samovolnému uvolnění excentru
- Kolík se utahuje centricky
- Krouticí moment nutný pro uvolnění je trojnásobně vyšší než u srovnatelných excentrických kování
- S osazením nebo bez osazení. Osazení překrývá případně oštípané okraje vrtání, použití krytky není nutné
- Zinkový odlitek

Upozornění:
- Vrtáky pro ruční a stojanové vrtačky, viz str. 1566 - 1570

Položka	Povrchová úprava	Obj. číslo	Bal.
1 s osazením	niklováno	**1 066 213**	1000 ks
2 bez osazení	bez povrchové úpravy	**0 013 116**	200 ks
2 bez osazení	bez povrchové úpravy	**1 008 983**	1000 ks

Vnitřní a vnější vroubkování ... neboť dvojité lépe drží!

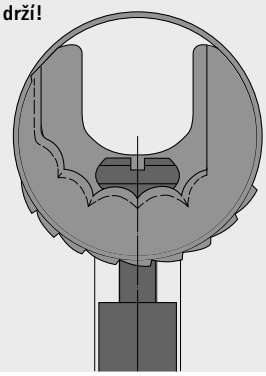

Rozměr A = upínací rozměr + 9 mm

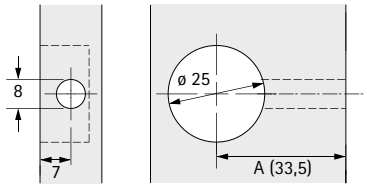

Osa kolíku od spodní plochy dílce

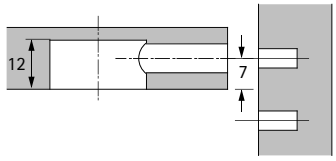

Kolík k zašroubování Twister DU 262 T



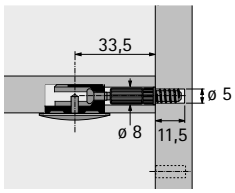

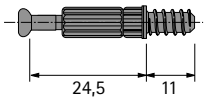

- S eurozávitem pro otvor průměru 5 mm
- Upínací rozměr 24,5 mm
- Lze použít v System 32
- Ocel a plast

Položka	Obj. číslo	Bal.
Twister DU 262 T bez povrchové úpravy	**9 047 854**	2000 ks
Twister DU 262 T pozinkovaný	**0 020 060**	200 ks

Kolík k zašroubování DU 643



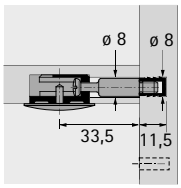

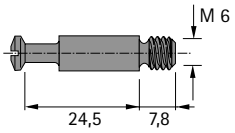

- Závit M6 × 7,8 mm
- Upínací rozměr 24,5 mm
- Ocel

Upozornění:
- Pouzdra M6 je třeba objednat zvlášť

Obj. číslo	Bal.
0 013 121	200 ks
1 031 004	1000 ks

VB 20

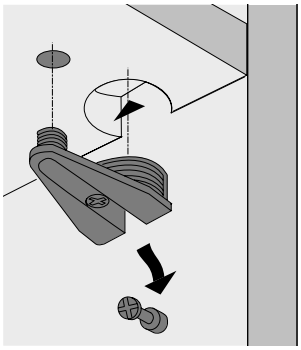

VB 21

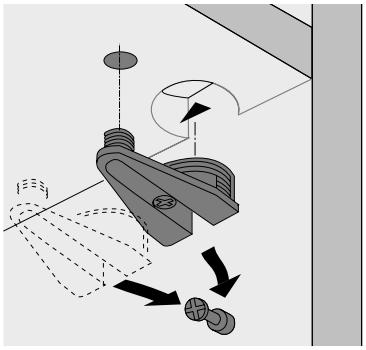

- Pro tvarově stabilní a pevné spojení půdy a dna s boky, vysoká nosnost
- Kování se lisuje do dvou otvorů v rozteči 32 mm. Vrtání ø 30 mm a ø 10 mm
- Dílec lze nasadit shora
- V případě dna lze excentr utahovat též shora. K tomu je nutno vyvrtat do dna průchozí otvor
- Ve speciálním případě lze otvorem v excentru ovládat seřizovací soklové nohy
- Zinkový odlitek niklovaný
- Lze použít v System 32

Upozornění:
- Vrtáky pro ruční a stojanové vrtačky, viz str. 1566 - 1570

VB 20 s osazením pro dílce tloušťky 19 - 20 mm



Vrtání

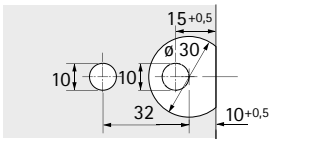

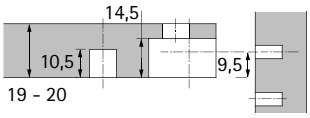

Osa kolíku od spodní plochy dílce

Obj. číslo	Bal.
0 025 049	200 ks

VB 21 bez osazení pro dílce tloušťky 19 - 20 mm



Vrtání

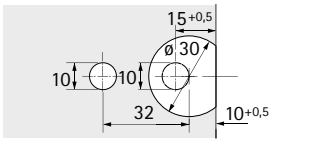

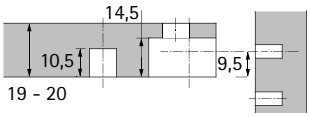

Osa kolíku od spodní plochy dílce

Obj. číslo	Bal.
0 047 454	200 ks

Kolík k zašroubování DU 327



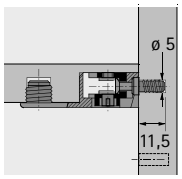

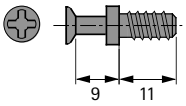

- S eurozávitem pro otvor průměru 5 mm
- Upínací rozměr 9 mm
- Lze použít v System 32
- Ocel pozinkovaná

Obj. číslo	Bal.
0 025 052	200 ks
9 039 828	5000 ks

Kolík k zašroubování DU 427



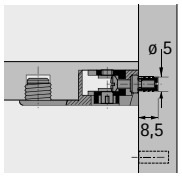

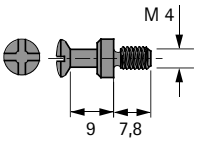

- Závit M4
- Průměr otvorů 5 mm
- Upínací rozměr 9 mm
- Lze použít v System 32
- Ocel bez povrchové úpravy

Upozornění:
- Pouzdra M4 je třeba objednat zvlášť

Obj. číslo	Bal.
9 134 678	200 ks
1 035 497	2000 ks

Kolík k zašroubování DU 647



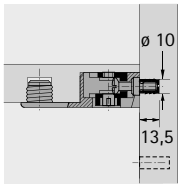

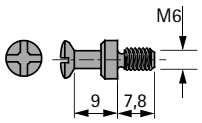

- Závit M6
- Průměr otvoru 8 mm nebo 10 mm
- Upínací rozměr 9 mm
- Ocel bez povrchové úpravy

Upozornění:
- Pouzdra M6 je třeba objednat zvlášť

Obj. číslo	Bal.
1 035 496	2000 ks

Excentrická spojovací kování

- **VB 35 M**
- **S osazením**

Dílec se nasadí shora.

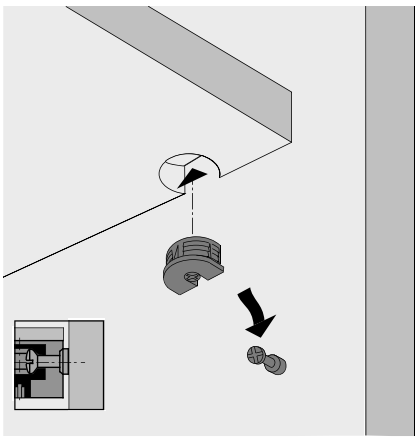

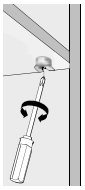

~ 5°

- Ozdobná spojovací kování pro tvarově stabilní a pevné spojení půdy a dna s bokem na osvědčeném principu excentru
- Kování se lisuje do otvoru s výběhem, ø 20 mm
- Kování má kulovitý excentr
- Lze použít v System 32
- Zinkový odlitek a plast

Upozornění:
- Vrtáky pro ruční a stojanové vrtačky, viz str. 1566 - 1570

VB 35 M / 16 pro dílce tloušťky 16 mm



Vrtání

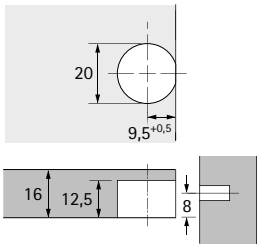

Osa kolíku od spodní plochy dílce

Povrchová úprava / barva	Obj. číslo	Bal.
niklováno	**0 065 501**	200 ks
niklováno	**9 117 653**	500 ks
bílá	**0 065 503**	200 ks
bílá	**9 064 890**	1000 ks
hnědá	**9 066 718**	1000 ks
černá	**0 079 644**	200 ks
černá	**9 066 720**	1000 ks

VB 35 M / 19 pro dílce tloušťky 19 mm



Vrtání

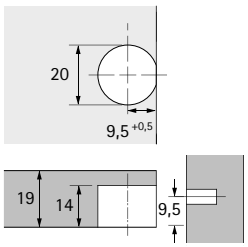

Osa kolíku od spodní plochy dílce

Povrchová úprava / barva	Obj. číslo	Bal.
niklováno	**0 065 505**	200 ks
niklováno	**9 124 619**	500 ks
bílá	**0 065 507**	200 ks
bílá	**9 116 944**	1000 ks
hnědá	**9 116 945**	1000 ks
černá	**0 079 643**	200 ks
černá	**9 116 942**	1000 ks

Excentrická spojovací kování

- **VB 35**
- **Bez osazení**

Dílec se nasadí shora nebo čelně

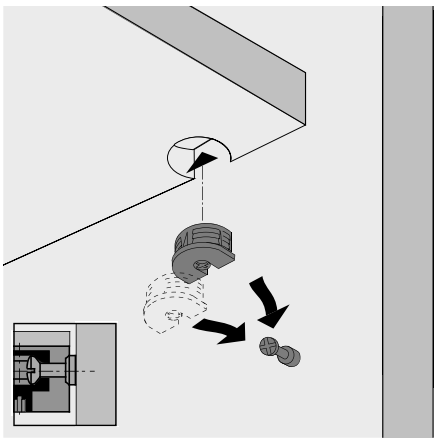



~ 5°

- Ozdobná spojovací kování pro tvarově stabilní a pevné spojení půdy a dna s bokem na osvědčeném principu excentru
- Kování se lisuje do otvoru s výběhem, ø 20 mm
- Kování má kulovitý excentr
- Lze použít v System 32
- Zinkový odlitek a plast

Upozornění:
- Vrtáky pro ruční a stojanové vrtačky, viz str. 1566 - 1570

VB 35 / 16 pro dílce tloušťky 16 mm



Vrtání

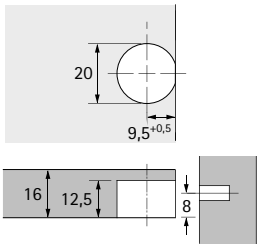

Osa kolíku od spodní plochy dílce

Povrchová úprava / barva	Obj. číslo	Bal.
niklováno	**0 065 509**	200 ks
niklováno	**9 117 656**	500 ks
bílá	**0 065 511**	200 ks
bílá	**9 064 883**	1000 ks
hnědá	**9 066 738**	1000 ks
černá	**0 079 642**	200 ks
černá	**9 066 732**	1000 ks

VB 35 / 19 pro dílce tloušťky 19 mm



Vrtání

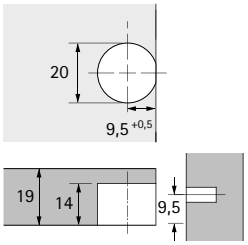

Osa kolíku od spodní plochy dílce

Povrchová úprava / barva	Obj. číslo	Bal.
niklováno	**0 065 513**	200 ks
niklováno	**9 117 725**	500 ks
bílá	**0 065 515**	200 ks
bílá	**9 116 929**	1000 ks
hnědá	**9 116 930**	1000 ks
černá	**0 079 641**	200 ks
černá	**9 116 928**	1000 ks

Excentrická spojovací kování

- **VB 36 M**
- **S osazením**

Dílec se nasadí shora.



~ 5°

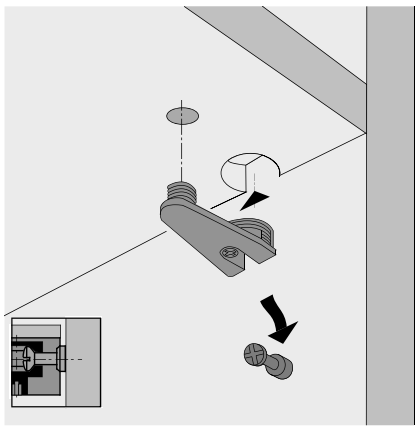

- Ozdobná spojovací kování pro tvarově stabilní a pevné spojení půdy a dna s bokem na osvědčeném principu excentru
- Kování se lisuje do dvou otvorů v rozteči 32 mm. Vrtání ø 20 a ø 10 mm
- Kování má kulovitý excentr
- Lze použít v System 32
- Zinkový odlitek a plast

Upozornění:
- Vrtáky pro ruční a stojanové vrtačky, viz str. 1566 - 1570

VB 36 M / 16 pro dílce tloušťky 16 mm



Vrtání

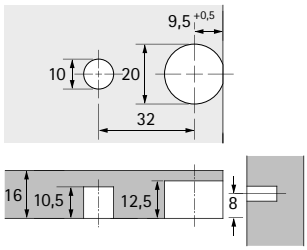

Osa kolíku od spodní plochy dílce

Povrchová úprava / barva	Obj. číslo	Bal.
niklováno	**0 065 517**	200 ks
niklováno	**9 117 700**	250 ks
bílá	**0 065 519**	200 ks
bílá	**9 116 498**	500 ks
hnědá	**9 116 508**	500 ks
černá	**0 079 647**	200 ks
černá	**9 096 997**	500 ks

VB 36 M / 19 pro dílce tloušťky 19 mm



Vrtání

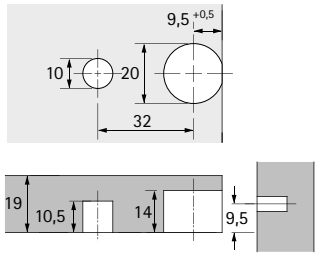

Osa kolíku od spodní plochy dílce

Povrchová úprava / barva	Obj. číslo	Bal.
niklováno	**0 065 521**	200 ks
niklováno	**9 117 720**	250 ks
bílá	**0 065 523**	200 ks
bílá	**9 129 805**	500 ks
hnědá	**9 129 881**	500 ks
černá	**0 079 648**	200 ks
černá	**9 129 825**	500 ks

Excentrická spojovací kování

- **VB 36**
- **Bez osazení**

Dílec se nasadí shora nebo čelně

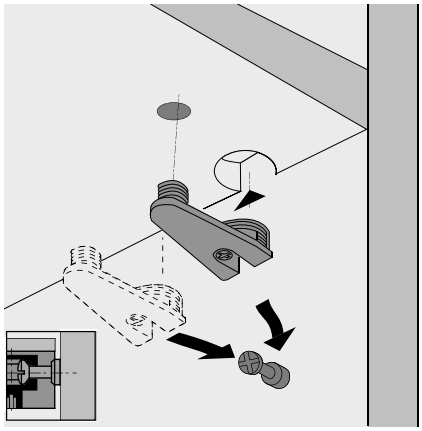

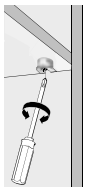

~ 5°

- Ozdobná spojovací kování pro tvarově stabilní a pevné spojení půdy a dna s bokem na osvědčeném principu excentru
- Kování se lisuje do dvou otvorů v rozteči 32 mm. Vrtání ø 20 a ø 10 mm
- Kování má kulovitý excentr
- Lze použít v System 32
- Zinkový odlitek a plast

Upozornění:
- Vrtáky pro ruční a stojanové vrtačky, viz str. 1566 - 1570

VB 36 / 16 pro dílce tloušťky 16 mm



Vrtání

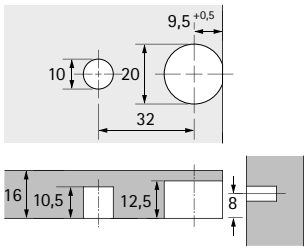

Osa kolíku od spodní plochy dílce

Povrchová úprava / barva	Obj. číslo	Bal.
niklováno	**0 065 525**	200 ks
niklováno	**9 117 713**	250 ks
bílá	**0 065 527**	200 ks
bílá	**9 116 464**	500 ks
hnědá	**9 116 491**	500 ks
černá	**0 079 645**	200 ks
černá	**9 096 994**	500 ks

VB 36 / 19 pro dílce tloušťky 19 mm



Vrtání

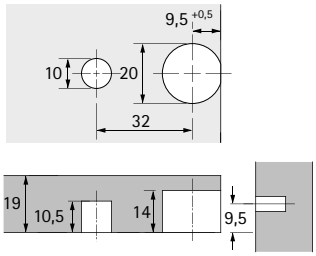

Osa kolíku od spodní plochy dílce

Povrchová úprava / barva	Obj. číslo	Bal.
niklováno	**0 065 529**	200 ks
niklováno	**9 117 723**	250 ks
bílá	**0 065 531**	200 ks
bílá	**9 129 786**	500 ks
hnědá	**9 129 828**	500 ks
černá	**0 079 646**	200 ks
černá	**9 129 823**	500 ks

Kolík k zašroubování DU 328



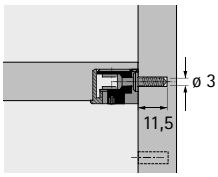

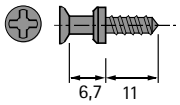

- S eurozávitem pro otvor průměru 3 mm
- Upínací rozměr 6,7 mm
- Lze použít v System 32
- Ocel pozinkovaná

Obj. číslo	Bal.
0 065 540	200 ks
9 039 822	5000 ks

Kolík k zašroubování DU 321



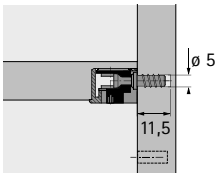

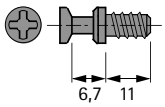

- S eurozávitem pro otvor průměru 5 mm
- Upínací rozměr 6,7 mm
- Lze použít v System 32
- Ocel pozinkovaná

Obj. číslo	Bal.
0 074 688	200 ks
9 021 847	5000 ks

Kolík k zašroubování DU 322



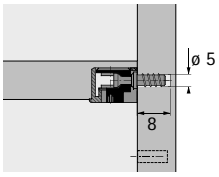

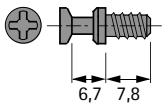

- S eurozávitem pro otvor průměru 5 mm
- Upínací rozměr 6,7 mm
- Lze použít v System 32
- Ocel pozinkovaná

Obj. číslo	Bal.
0 064 872	200 ks
9 022 370	5000 ks

Kolík k zašroubování DU 648



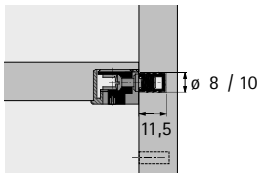

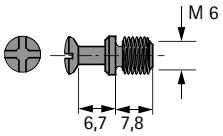

- Závit M6 × 7,8 mm
- Upínací rozměr 6,7 mm
- Ocel

Upozornění:
- Pouzdra M6 je třeba objednat zvlášť

Povrchová úprava	Obj. číslo	Bal.
bez povrchové úpravy	**0 065 534**	200 ks
bez povrchové úpravy	**1 035 241**	1000 ks
pozinkováno	**0 079 650**	200 ks
pozinkováno	**1 044 143**	1000 ks

Kolík k zašroubování DU 426



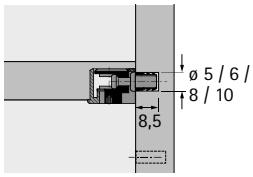

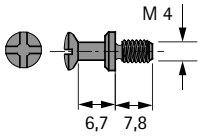

- Závit M4 × 7,8 mm
- Upínací rozměr 6,7 mm
- Lze použít v System 32
- Ocel bez povrchové úpravy

Upozornění:
- Příslušná pouzdra M4 je třeba objednat zvlášť

Obj. číslo	Bal.
0 065 370	200 ks
1 035 240	2000 ks

Dvojité kolíky DU 712 a DU 867



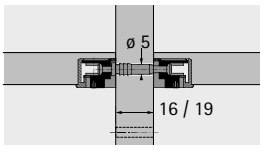

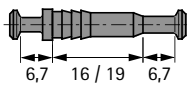

- Pro mezistěny
- Průměr otvorů 5 mm
- Upínací rozměr 6,7 mm
- K použití pro voštinové desky
- Lze použít v System 32
- Ocel bez povrchové úpravy

Položka	Tloušťka desky mm	Obj. číslo	Bal.
DU 712	16	**1 019 462**	1000 ks
DU 867	19	**0 065 536**	100 ks
DU 867	19	**1 019 463**	1000 ks

Policové spojky

VB 54 Toolex



- Jednoduchá montáž polic do korpusu
- Pro řadu otvorů ø 5 mm
- Jednoduchá demontáž polic prostřednictvím pružné západky v tělese, následně je možná opakovaná montáž
- Osazení tělesa zaručuje vždy správnou polohu, i při větší hloubce vyvrtaných otvorů
- Zinkový odlitek niklovaný, plast šedý

Upozornění:
- Eurošrouby 6,3 x 12,5 mm popř. 6,3 x 15 mm je nutno objednat zvlášť

VB 54

Položka	Rozměr T mm	Rozměr X mm	Rozměr Y mm	**Obj. číslo**	Bal.
VB 54/16 DBS	16	13,5	8	**0 073 618**	200 ks
VB 54/19 DBS	19	15	9,5	**0 073 619**	200 ks

VB 54 pouzdro

Položka	Rozměr T mm	Rozměr X mm	Rozměr Y mm	**Obj. číslo**	Bal.
VB 54/16	16	13,5	9,5	**1 049 575**	1000 ks
VB 54/19	19	15	9,5	**1 049 579**	1000 ks
VB 54/23	23	17	11,5	**1 049 580**	1000 ks
VB 54/29	29	20	14,5	**1 053 518**	1000 ks

VB 54 nosný díl

Položka	**Obj. číslo**	Bal.
VB 54/16 DBS	**1 049 572**	1000 ks
VB 54/19 DBS	**1 049 577**	1000 ks
VB 54/23 DBS	**1 049 581**	1000 ks
VB 54/29 DBS	**1 053 519**	1000 ks

Nosný díl k přišroubování eurošroubem, tloušťka boku 16 mm

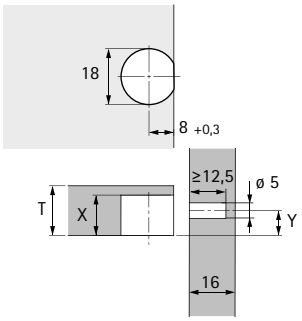

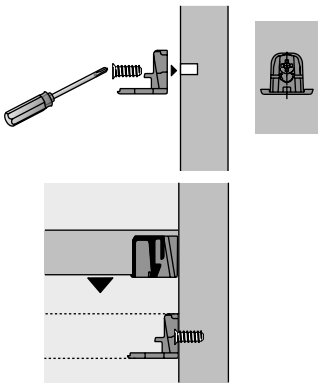

Nosný díl k přišroubování eurošroubem, tloušťka boku ≥ 19 mm

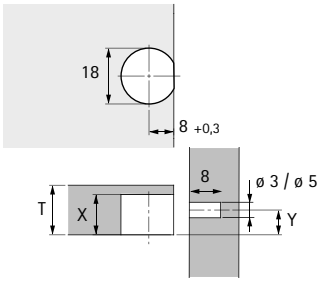

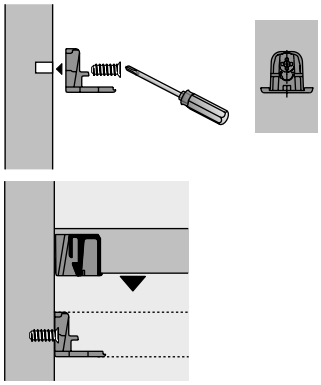

VB 135, Alfa Stop a Beta

Dílec se nasadí shora.

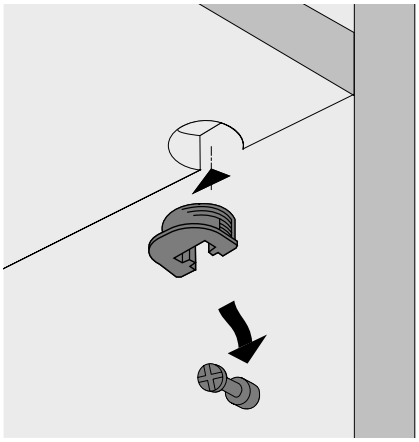

- Spojovací kování VB 135 se lisuje do otvoru s výběhem, ø 20 mm
- Polici lze nasadit pouze shora
- Police s VB 135 se spojí s kolíkem pouhým přitlačením. Jelikož osazení je kónické, dílec se stáhne s bokem a zajistí proti vypadnutí
- Lze použít pro police tloušťky od 16 mm
- Lze použít v System 32
- Plast

Upozornění:
- Vrtáky pro ruční a stojanové vrtačky, viz str. 1566 - 1570

VB 135



Vrtání

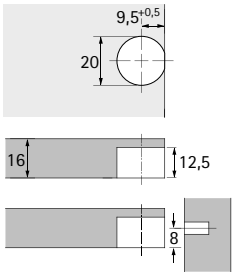

Osa kolíku od spodní plochy dílce

Barva	Obj. číslo	Bal.
bílá	**0 073 616**	200 ks
bílá	**1 016 559**	1000 ks
hnědá	**1 016 560**	1000 ks
černá	**0 079 649**	200 ks
černá	**1 028 915**	1000 ks

Alfa Stop a Beta



Vrtání

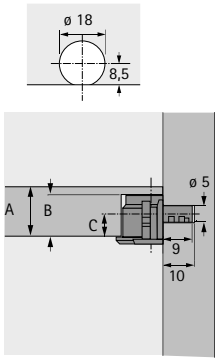

- Nosný díl Alfa Stop s rychlomontážní pojistkou pro kombinaci s tělesem Beta
- Nosný díl lze v boku korpusu zajistit pomocí šroubováku
- Zinkový odlitek niklovaný

Položka	Rozměr A mm	Rozměr B mm	Rozměr C mm	Obj. číslo	Bal.
1 Alfa Stop			8	**9 131 206**	500 ks
2 Beta	16	14	8	**9 132 007**	1000 ks
1 Alfa Stop			10	**9 132 004**	500 ks
2 Beta	20	16	10	**9 132 008**	1000 ks
1 Alfa Stop			12,5	**9 132 005**	500 ks
2 Beta	25	18,5	12,5	**9 132 009**	1000 ks
1 Alfa Stop			14,5	**9 132 006**	500 ks
2 Beta	30	20,5	14,5	**9 132 010**	1000 ks

TZ 4



- S předmontovaným šroubem
- TZ 4 celokovový, ergonomická montáž díky šikmo uloženému šroubu
- Vnitřní díl s ozubením
- Těleso: zinkový odlitek nebo plast
- Vnitřní díl: ocel pozinkovaná

Povrchová úprava / barva	Obj. číslo	Bal.
niklováno	**0 020 843**	100 ks
bílá	**0 013 104**	100 ks

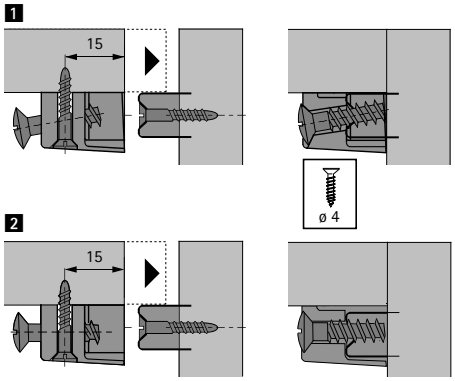

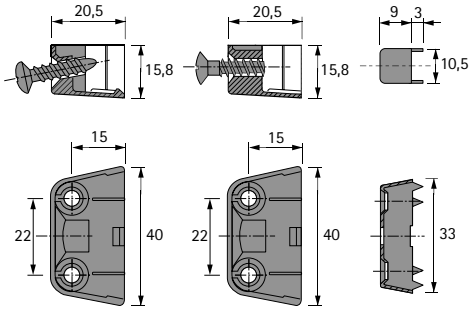

TZ 4 STD



- S předmontovaným šroubem
- Jednoduchá montáž pomocí západky vrchního dílu kování
- Bobtnání a sesychání masivního dřeva kompenzuje oválný otvor s tolerancí 4 mm
- Těleso: zinkový odlitek niklovaný
- Vnitřní díl: ocel pozinkovaná

Obj. číslo	Bal.
0 020 891	100 ks
1 068 792	1000 ks

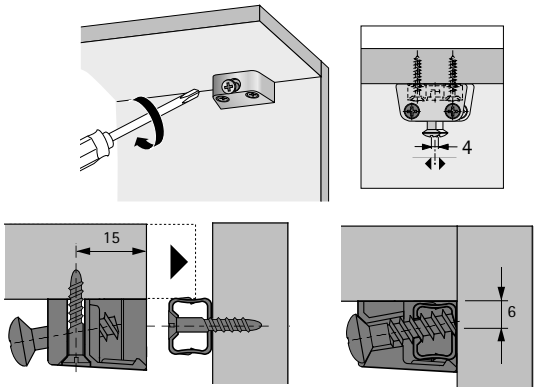

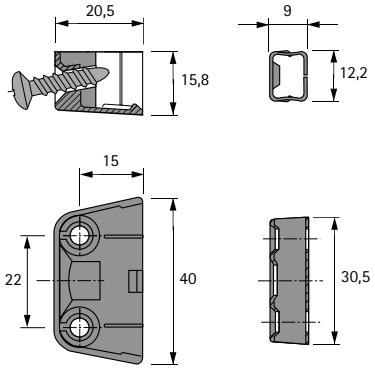

TZ 28



- K zalisování
- Délka čepu 10 mm
- Upevnění pomocí vrutu se zápustnou hlavou ø 4 mm, šroubovák lze nasadit šikmo
- Plast bílý

Obj. číslo	Bal.
0 072 053	100 ks
1 005 078	2000 ks

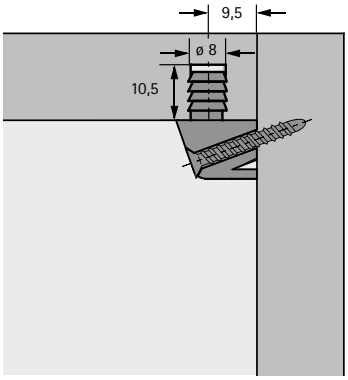

Rostrino



- Rozebíratelné spojovací kování s aretačními pružinami
- Jednoduchá montáž a demontáž korpusu
- Pro skrytou vestavbu
- Lze použít pro spojování korpusů
- Kolík a pouzdro se stáhnou pomocí šestihranného klíče č. 4 přídavným otvorem v polici, pouzdro se zašroubuje pomocí šestihranného klíče č. 10
- Spojovací kování tvoří kolík a pouzdro
- Zinkový odlitek bez povrch. úpravy

Kolík Rostrino



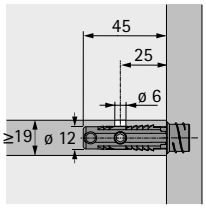

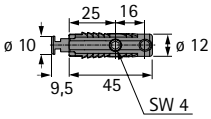

Obj. číslo	Bal.
9 131 207	250 ks

Pouzdro Rostrino



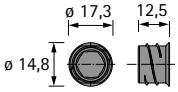

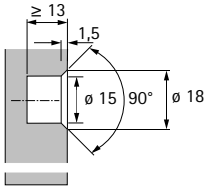

Obj. číslo	Bal.
9 132 011	250 ks

New



Nejsou vidět, a přece jsou nepostradatelné

Díky spojovacímu kování Hettich se postaráte o spolehlivé a dlouhodobé spojení všech prvků a tím zabezpečíte stabilitu nábytku. Sortiment Hettich je velmi široký: u nás najdete vhodné a snadno použitelné spojovací kování pro nábytkové korpusy, pracovní desky, sokly, soklové lišty a mnoho jiného.



Spojovací kování VB 25 T:
Postará se o tvarově stabilní a pevné spoje.



Spojovací šrouby Hettich pro pracovní desky:
Záruka tvarově stabilních, pevných a bezpečných spojů.



Univerzální rohová spojka:
Pro malé korpusy.
Snadná, nenáročná montáž.



Spojky zad:
Záda se snadno přitáhnou k bokům korpusu.

Ostatní spojovací kování

Přehled



Spojky na tvarové a pokosové spoje
VB 25 T, VB 35 T, VB 90 – 180 T **1390 – 1391**



Spojovací šrouby pro pracovní desky
AVB 4, AVB 4 Slim, AVB 5 **1391 – 1392**



EverFix, MultiClip, pokosová spojovací kování
VB 90, VB 16 a VB 160 **1393 – 1396**



Spojky zad
RV 1, RV 3, RV 7D, RV 8 **1397 – 1399**



Spojovací úhelníky, závěsné plechy
Spojovací šrouby
Úhelník Euro, univerzální rohová spojka, univerzální úhelník, Direkta 2,
Spojovací šrouby VHS 32 **1400 – 1401**



Koncové šrouby, pouzdra, šrouby, krytky **1401 – 1407**

VB 25 T



- Pro tvarově stabilní spoje s vysokou pevností
- Integrovaný převod 90° s vnitřním šestihranem umožňuje pohodlné a rychlé stažení pomocí aku šroubováku nebo šestihranného klíče č. 5
- Upínací rozměr 60 - 70 mm
- Min. hloubka vrtání pro těleso 20 mm
- Průměr otvoru 25 mm
- Průchozí otvor ø 7 mm
- Těleso: zinkový odlitek bez povrchové úpravy
- Svorník a pouzdro: ocel pozinkovaná

Obj. číslo	Bal.
9 079 555	50 ks

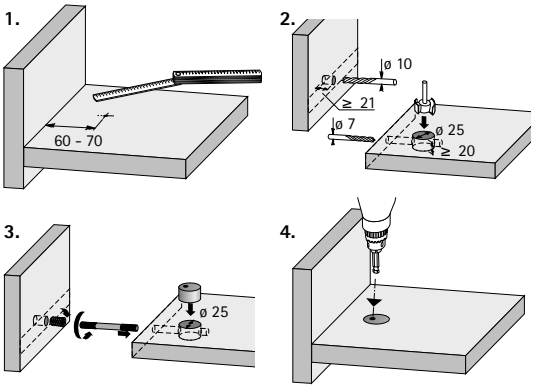

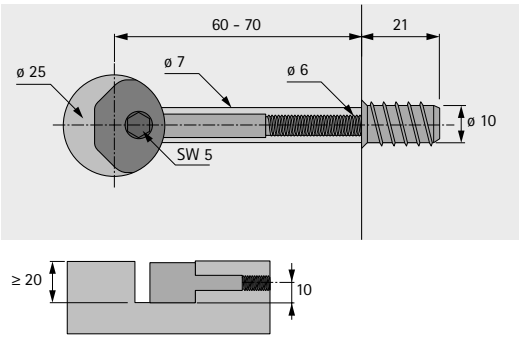

VB 35 T



- Pro tvarově stabilní spoje s vysokou pevností
- Integrovaný převod 90° s vnitřním šestihranem umožňuje pohodlné a rychlé stažení pomocí aku šroubováku nebo šestihranného klíče č. 5
- Upínací rozměr 65 - 75 mm
- Min. hloubka vrtání pro těleso 20 mm
- Průměr otvoru 35 mm
- Průchozí otvor ø 7 mm
- Těleso: zinkový odlitek bez povrchové úpravy
- Svorník a pouzdro: ocel pozinkovaná

Obj. číslo	Bal.
9 079 557	50 ks

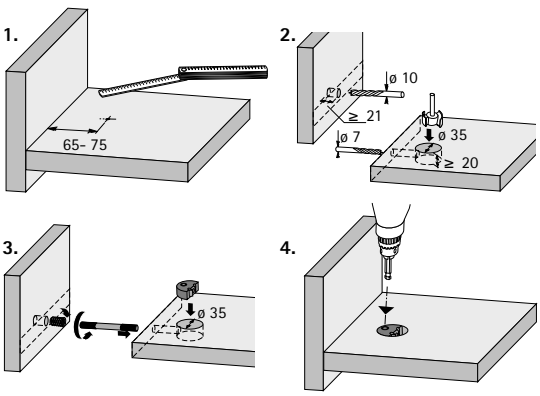

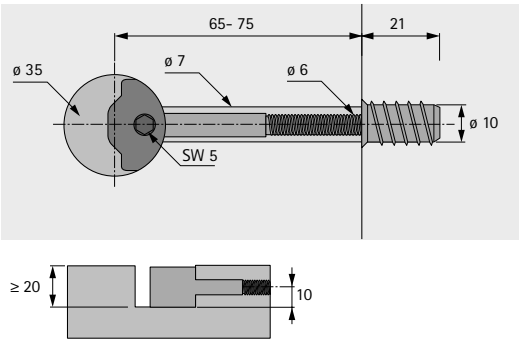

VB 90 - 180 T



- Pro tvarově stabilní spoje s vysokou pevností
- Plynule přestavitelné pro úhlové spoje 90° - 180°
- Integrovaný převod 90° s vnitřním šestihranem umožňuje pohodlné a rychlé stažení pomocí aku šroubováku nebo šestihranného klíče č. 5
- Upínací rozměr 60 mm
- Min. hloubka vrtání pro těleso 20 mm
- Průměr otvoru 25 mm
- Průchozí otvor ø 9 mm
- Těleso: zinkový odlitek bez povrchové úpravy
- Svorník: ocel pozinkovaná

Obj. číslo	Bal.
9 079 561	50 ks

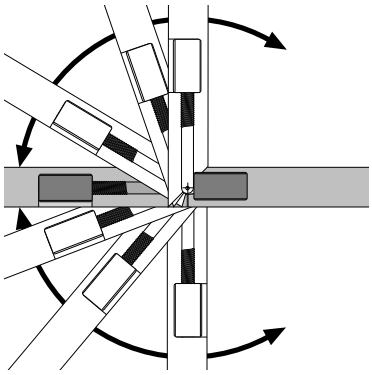

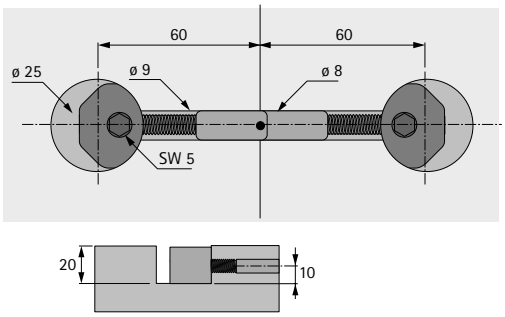

AVB 4



- Pro tvarově stabilní a pevné spoje pracovních desek
- Pohodlné a rychlé upínání pomocí aku šroubováku nebo šestihranného klíče č. 5
- Hloubka otvoru min. 20 mm
- Průměr otvoru 35 mm
- Těleso: zinkový odlitek bez povrchové úpravy
- Svorník a protikus: ocel pozinkovaná

Rozměr X mm	Délka mm	Obj. číslo	Bal.
33 - 44	81	**9 079 575**	50 ks
48 - 60	116	**9 079 579**	50 ks
73 - 86	165	**9 079 583**	50 ks

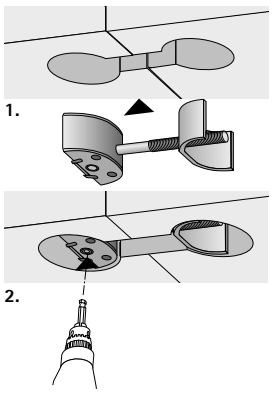

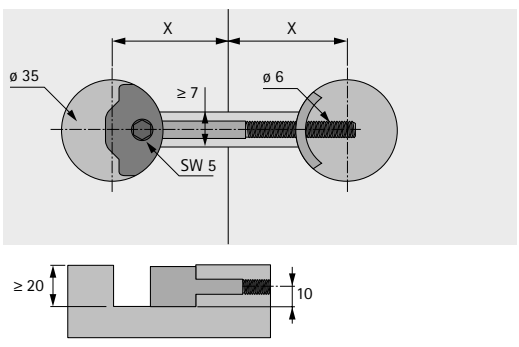

AVB 4 Slim



- Lze použít pro desky tl. od 14 mm
- Pro tvarově stabilní a pevné spoje pracovních desek
- Pohodlné a rychlé upínání pomocí aku šroubováku nebo šestihranného klíče č. 4
- Upínací rozměr 42 - 49 mm
- Průměr otvoru 25 mm
- Hloubka otvoru min. 12,5 mm
- Těleso: zinkový odlitek bez povrchové úpravy
- Svorník a protikus: ocel pozinkovaná

Obj. číslo	Bal.
9 085 654	50 ks

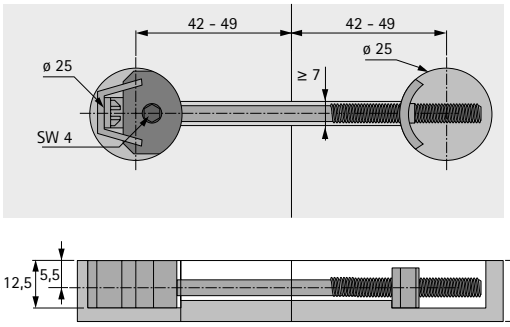

AVB 5



- Pro tvarově stabilní a pevné spoje pracovních desek
- Dvě zaoblené podložky
- Dva předmontované klipy nabízejí vysoký komfort při montáži: Udržují podložky a spojovací šrouby ve správné pozici a umožňují tak snadné usazení ve vyvrtaném nebo vyfrézovaném otvoru – zároveň zůstanou obě ruce volné pro utažení
- Průměr otvoru 35 mm
- Hloubka otvoru min. 20 mm
- Ocel zinkovaná, plast šedý

Rozměr X mm	Délka mm	Obj. číslo	Bal.
30 - 37	65	**0 025 084**	50 ks
48 - 55	100	**0 079 386**	50 ks
73 - 80	150	**0 016 048**	50 ks

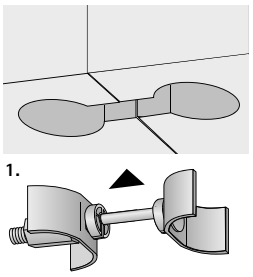

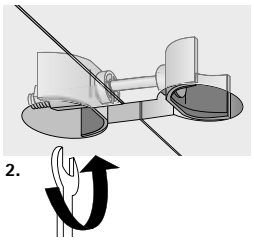

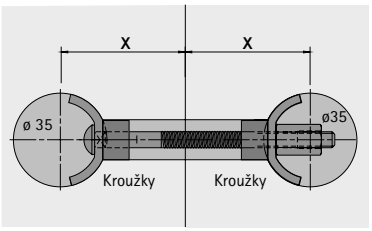

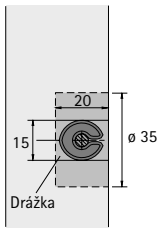

EverFix a kolík s eurozávitem



- Toto skryté spojovací kování se skládá pouze z kolíku s eurozávitem a z pouzdra k zalisování s vložkou z pružinové oceli
- Pomocí vhodného nástroje (např. palice) lze dílce snadno a neozebiratelně spojit jemným poklepáním
- Odolnost proti vytržení 500 N
- Ocel pozinkovaná, plast bílý

Provedení	Obj. číslo	Bal.
Sada	**0 079 118**	200 sad
Pouzdro	**1 067 695**	2000 ks
Kolík s eurozávitem	**1 007 510**	5000 ks

Bal. 200 sad = 200 x Everfix + 200 x kolík

Montáž korpusů



Spojování rámů

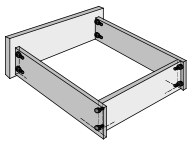

Spojení desky a hranolu

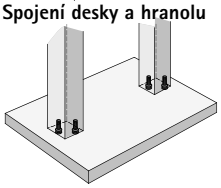

Příchytky pro krycí desky

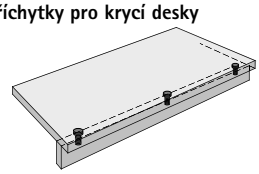

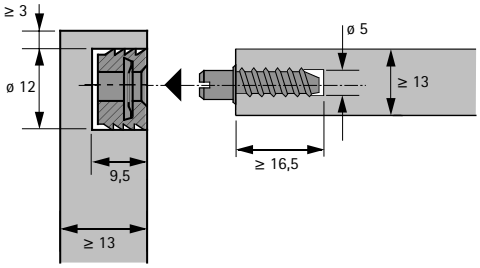

EverFix s Duplo



- Toto skryté spojovací kování se skládá pouze z podpěrky Duplo a dvou pouzder k zalisování s vložkou z pružinové oceli
- Pomocí vhodného nástroje (např. plastového kladívka) lze dílce snadno a neozebiratelně spojit jemným poklepáním
- Odolnost proti vytržení 500 N
- Ocel pozinkovaná, plast bílý

Provedení	Obj. číslo	Bal.
Sada	**0 079 119**	200 sad
Pouzdro	**1 067 695**	2000 ks
Duplo	**1 004 701**	5000 ks

Balení 200 = 400 Everfix + 200 Duplo

Spojování hranolů

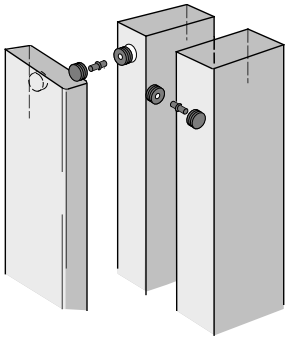

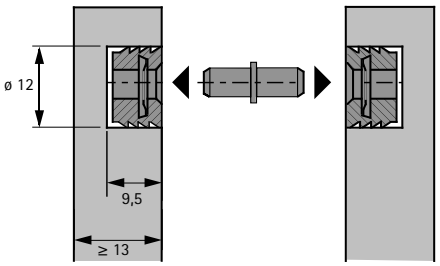

MultiClip



- MultiClip má mnohostranné využití
- Pro panelové stěny, interiérové dělicí příčky, obložení sloupů, clony a různé obklady
- Ve všech případech se kování může našroubovat paralelně nebo kolmo k dílu clony nebo obložení
- Pokud se závěsné díly musí nasunout zepředu, kování se montuje přesazené o 90°
- Ať už se jedná o interiérovou tvorbu, zakázkovou nebo sériovou výrobu, toto kování ve všech případech šetří náklady
- Pouze 1 díl kování pro všechny varianty použití
- Bezpečně drží zavěšené díly odpruženými jazýčky s vroubkovanou plochou, nosnost uvedena v montážním návodu
- Variabilní montážní pozice umožňují zavěšení shora, zepředu, ze strany a také naplocho
- Kompenzuje výrobní nepřesnosti
- Zavěšené díly lze seřídit
- Plast černý

Upozornění:
- Použití, při kterých je hmotnost dílce nesena pouze vroubkováním, jsou zakázány. MultiClip musí být spojen vroubkováním a tvarovým uložením

Obj. číslo	Bal.
0 046 080	1/200 ks
1 009 684	200 ks

Montáž

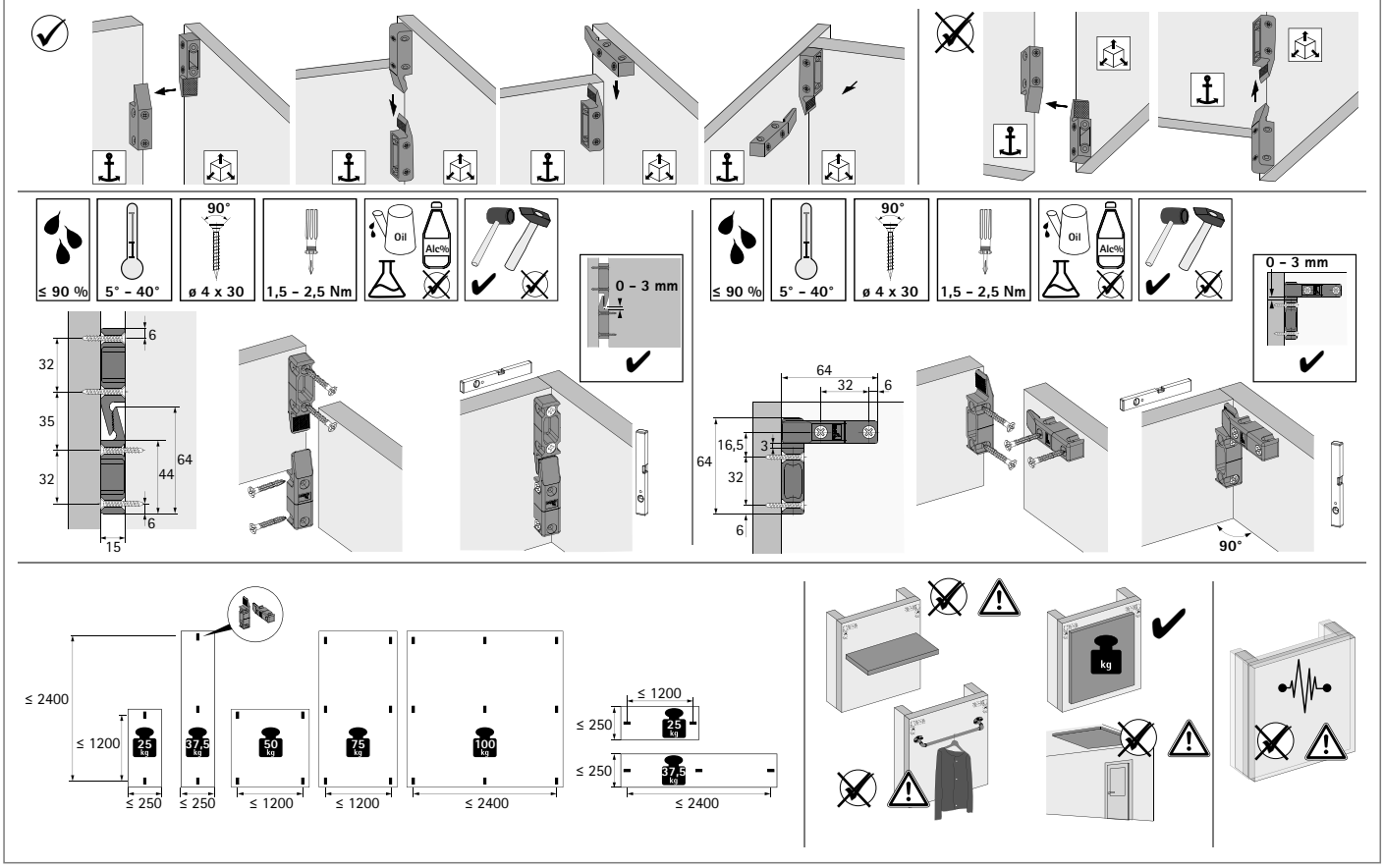

VB 90



- Toto kování umožňuje spojit díly skříní nebo části clon v extrémních úhlových situacích. Např. vestavěné skříně v podkroví nebo kombinace různých úhlů u kancelářského nábytku
- Kloub se přizpůsobí všem úhlům v rozsahu od 30° do 270°
- Upevnění pomocí eurošroubů do otvorů ø 5 mm nebo pomocí metrického šroubu M6 a pouzdra č. 100 pro otvor ø 10 mm,
- Zinkový odlitek niklovaný
- VB 90 se snadnou montáží: Kování nejprve upevněte na první díl a pak nasuňte na šroub, předmontovaný na druhém dílu. Při úhlu menším než 90° je nutno použít šroub se šestihrannou hlavou, aby se definitivní fixace dala provést plochým klíčem

Obj. číslo	Bal.
0 030 891	100 ks
1 007 019	200 ks

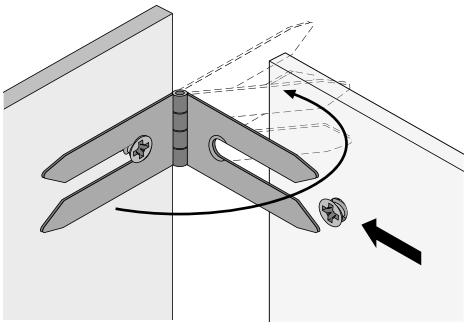

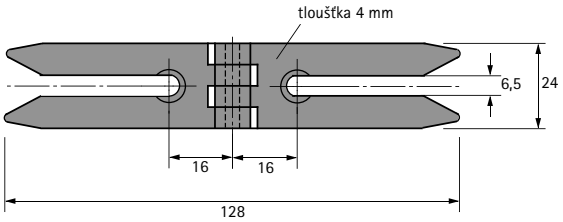

VB 16



- Velký rozsah upnutí 36 až 46 mm umožňuje použití u všech průřezů profilů
- Vysoká upínací síla pokosy spojí a utěsní spáry
- Zinkový odlitek pozinkovaný

Obj. číslo	Bal.
0 021 768	1/100 ks
1 006 154	100 ks

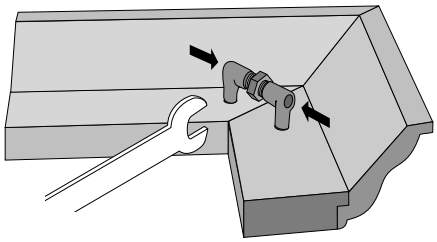

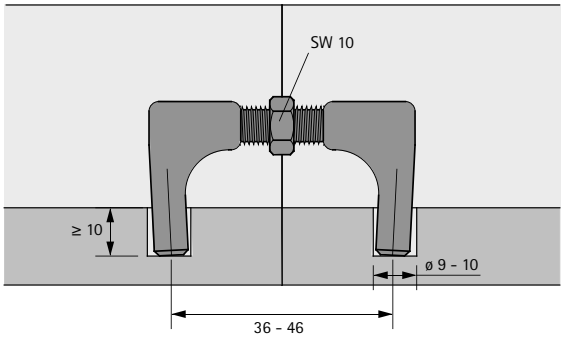

VB 160



- Pro ploché rámy dveří a věncové profily
- Hloubka zapuštění 10 mm
- Těleso: plast hnědý
  Úhelník: ocel pozinkovaná

Obj. číslo	Bal.
0 047 608	100 ks

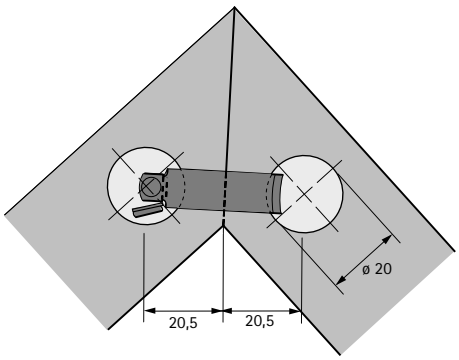

Příchytka zad

- **RV 1, RV 3**

Spojka zad RV 1



- Lze montovat do řady otvorů ø 5 mm
- Záda se přitáhnou pomocí kování proti boku korpusu
- Lze použít v System 32
- Zinkový odlitek niklovaný

Upozornění:
- Eurošrouby je nutno objednat zvlášť

Obj. číslo	Bal.
0 019 558	100 ks
1 075 395	250 ks

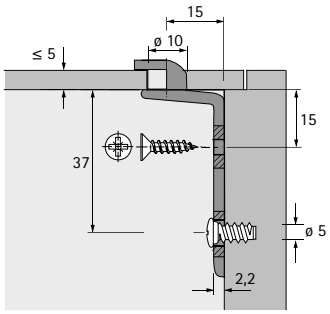

Spojka zad RV 3



- Oválný otvor umožňuje seřízení
- Montáž pomocí eurošroubu ø 6,3 mm
- Zinkový odlitek niklovaný

Upozornění:
- Eurošrouby je nutno objednat zvlášť

Obj. číslo	Bal.
0 079 661	100 ks
1 006 505	500 ks

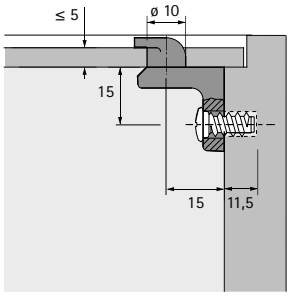

Spojka zad RV 7 D



- Pomocí spojky RV 7 D se záda připevňují zevnitř
- Tím se usnadňuje montáž, protože skříň může být postavená u zdi
- RV 7 D lze montovat pomocí různých upevňovacích prvků: pomocí vrutů se zápustnou hlavou, pomocí šroubů s čočkovitou hlavou M6 × 12 (DIN 7985) a závitovou krytkou nebo pouzdrem, pomocí eurošroubů nebo pomocí MultiClip
- Díky oválným otvorům lze výškově seřídit ± 1 mm
- Lze použít v System 32
- Zinkový odlitek niklovaný

Obj. číslo	Bal.
0 056 614	100 ks
1 019 812	200 ks

Příklad použití RV 7 D

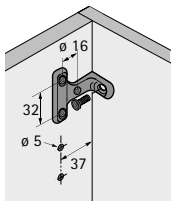

Záda v polodrážce, upevnění vruty Panhead ø 4 x 12 mm

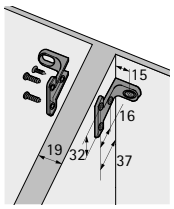

Upevnění na mezistěnu vruty Panhead ø 4 x 12 mm

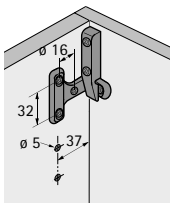

Na tupo naložená záda, upevnění pomocí kování MultiClip

Příslušenství RV 7 D, upevňovací prvky





Položka	Rozměry mm	Obj. číslo	Bal.
Vrut Panhead	ø 4 x 12	**0 058 243**	200 ks
Eurošroub	ø 6,3 x 13	**0 040 007**	200 ks
MultiClip		**0 046 080**	200 ks

Příchytka zad

RV 8

Spojka zad RV 8



- K upevnění dna zásuvky a zad
- Plast bílý
- Vrut ø 3,5 × 20 mm, ocel pozinkovaná

Obj. číslo	Bal.
0 079 438	200 ks
1 075 850	5000 ks

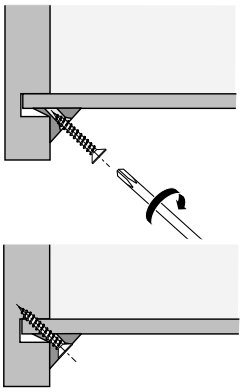

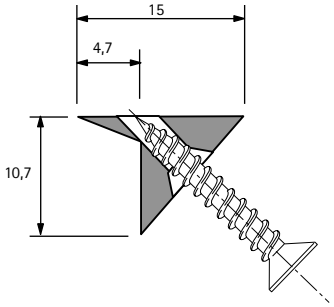

Úhelník Euro pro rozteč 32 mm



- Univerzálně použitelný jako spojovací kování pro korpus, police, záda, čela atd.
- Eurošrouby ø 6,3 mm
- Lze použít v System 32
- Spojovací úhelník: ocel pozinkovaná
- Krytka: plast

Upozornění:
- Eurošrouby je nutno objednat zvlášť

Položka	Povrchová úprava / barva	**Obj. číslo**	Bal.
Spojovací úhelník	pozinkovaný	**0 024 832**	200 ks
Krytka	bílá	**0 050 314**	200 ks
Krytka	černá	**0 072 026**	200 ks
Krytka	šedá	**0 070 292**	200 ks

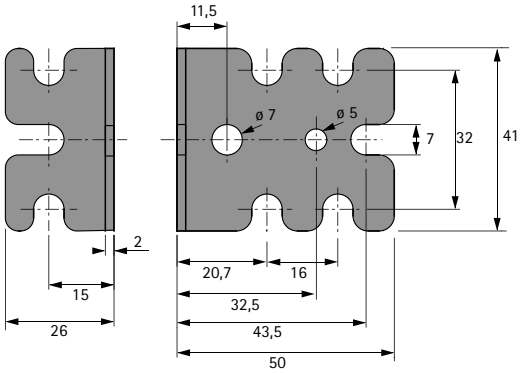

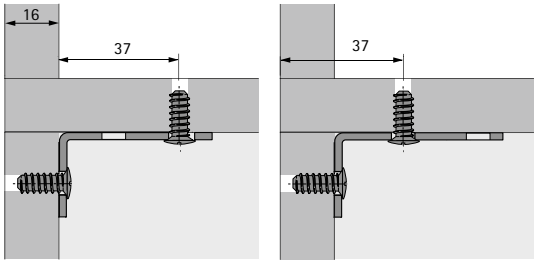

Univerzální rohová spojka



- Univerzální rohová spojka pro malé korpusy a nízká zatížení
- Upevňuje se vruty se zápustnou hlavou ø 3,5 mm
- Krytka se jednoduše zaklapne a zakryje tak vruty
- Plast

Barva	**Obj. číslo**	Bal.
bílá	**0 044 742**	100 ks
černá	**0 044 743**	100 ks

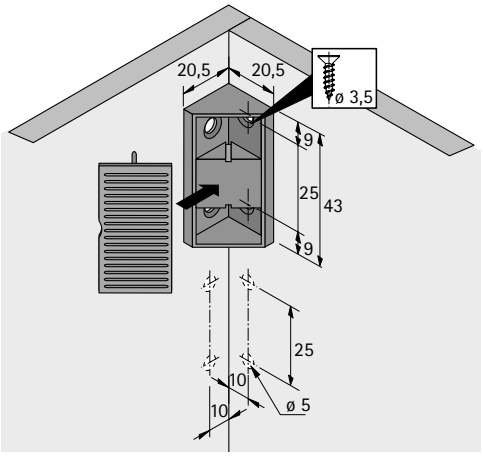

Direkta 2, spojovací šroub VHS 32, koncový šroub, závitové pouzdro

Direkta 2



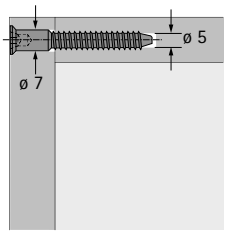

- Hlava s křížovou drážkou PZ
- Ocel pozinkovaná

Položka	Délka mm	Obj. číslo	Bal.
Direkta	6,3 x 40	**0 019 555**	500 ks
Direkta	6,3 x 50	**0 019 556**	500 ks

Spojovací šroub VHS



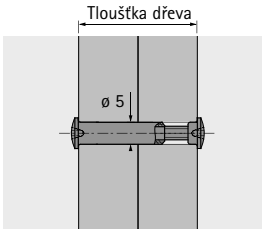

- Ozdobné spojovací kování korpusu s vysokou pevností spoje
- Pro otvor průměru 5 mm
- Závitová pouzdra jsou 27 nebo 35 mm dlouhá.
- Závit je přesazený dozadu a usnadňuje tak sešroubování
- Šroub M4 × 15 mm, spojovací pouzdro: ocel niklovaná

Položka	Tloušťka desky mm	Obj. číslo	Bal.
VHS 27 / 32	28 - 36	**0 079 659**	100 ks
VHS 32 / 35	36 - 44	**0 079 660**	100 ks

Koncový šroub



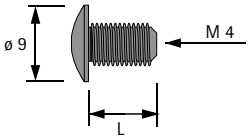

- Závit M4
- Lze použít se závitovým pouzdrem M4, viz níže
- PZ-křížová hlava
- Ocel pozinkovaná

Délka mm	Obj. číslo	Bal.
8	**0 079 525**	200 ks
9	**0 079 527**	200 ks

Závitové pouzdro



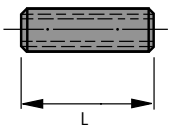

- Závit M4
- Pro otvor průměru 5 mm
- Lze použít s koncovým šroubem, viz výše
- Ocel pozinkovaná

Délka mm	Obj. číslo	Bal.
15	**0 063 016**	200 ks
15	**1 004 938**	1000 ks
18	**0 064 908**	200 ks
18	**1 004 939**	1000 ks
22	**0 063 017**	200 ks
22	**1 004 940**	1000 ks

Pouzdro č. 49



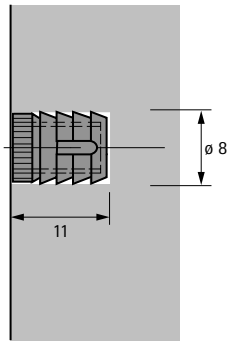

- Závit M6
- Průměr otvorů 8 mm
- Lze použít s Rastex 15, Rastex 25, VB 20, VB 21, VB 35 a VB 36
- Plast bílý

Obj. číslo	Bal.
0 040 005	200 ks
1 004 925	10000 ks

Pouzdro č. 30



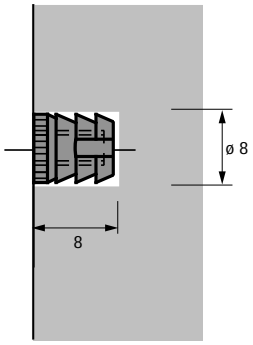

- Závit M4
- Průměr otvorů 8 mm
- Lze použít s Rastex 15, Rastex 25, VB 35, VB 36 a VB 135
- Plast bílý

Obj. číslo	Bal.
0 079 529	200 ks
1 004 927	5000 ks

Pouzdro č. 33



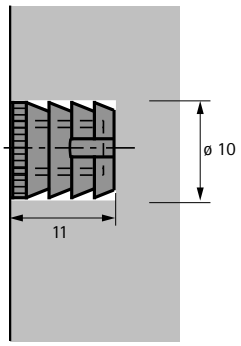

- Závit M6
- Průměr otvoru 10 mm
- Lze použít s Rastex 15, Rastex 25, VB 20, VB 21, VB 35 a VB 36
- Plast bílý

Obj. číslo	Bal.
0 079 539	200 ks
1 004 928	5000 ks

Pouzdro č. 100



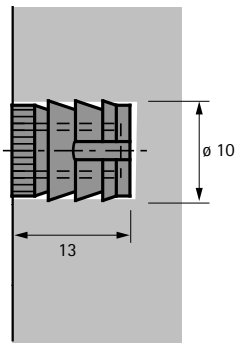

- Závit M6
- Průměr otvoru 10 mm
- Lze použít s Rastex 15, Rastex 25, VB 35 a VB 36
- Plast bílý

Obj. číslo	Bal.
0 079 540	200 ks
1 005 074	5000 ks

Pouzdro M5 × 11 mm pro závěs na skládané dveře 625



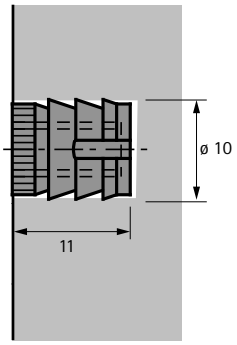

- Závit M5
- Průměr otvoru 10 mm
- Plast bílý

Obj. číslo	Bal.
0 078 920	200 ks

Pouzdro č. 43



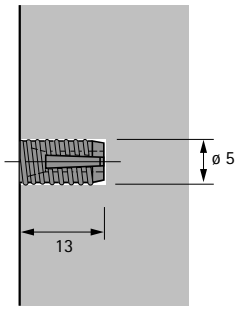

- Průměr otvorů 5 mm
- Plast

Obj. číslo	Bal.
1 004 932	10000 ks

Rozpěrné pouzdro



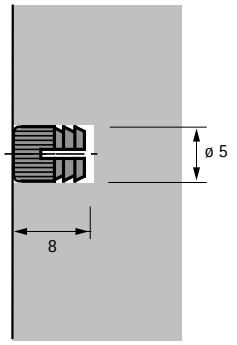

- Závit M4
- Průměr otvorů 5 mm
- Lze použít s Rastex 15, Rastex 25, VB 20, VB 21, VB 35 a VB 36
- Ocel pozinkovaná

Obj. číslo	Bal.
0 048 578	200 ks

Plochá zápustná hlava



- Plochá zápustná hlava
- PZ-křížová hlava
- Ocel pozinkovaná

Rozměry mm	Obj. číslo	Bal.
ø 4,2 x 13,5	**0 073 751**	200 ks
ø 6,3 x 10,5	**0 051 264**	200 ks
ø 6,3 x 11	**0 047 451**	200 ks
ø 6,3 x 12,5	**0 073 752**	200 ks
ø 6,3 x 14	**0 051 265**	200 ks
ø 6,3 x 15	**0 073 889**	200 ks
ø 6,3 x 18	**0 052 799**	200 ks

Strmá zápustná hlava



- Strmá zápustná hlava
- PZ-křížová hlava
- Ocel pozinkovaná

Rozměry mm	Obj. číslo	Bal.
ø 6,3 x 10,5	**0 073 890**	200 ks
ø 6,3 x 14	**0 047 452**	200 ks

Šrouby pro montáž úchytek



- Závit M4
- Hlava pro křížový i plochý šroubovák
- Ocel pozinkovaná

Délka mm	Obj. číslo	Bal.
12	**0 071 544**	50 ks
14	**0 071 545**	50 ks
16	**0 071 546**	50 ks
18	**0 071 547**	50 ks
20	**0 071 548**	50 ks
22	**0 071 549**	50 ks
24	**0 071 555**	50 ks
26	**0 071 556**	50 ks
28	**0 071 557**	50 ks
30	**0 071 558**	50 ks
32	**0 071 559**	50 ks
34	**0 071 560**	50 ks
36	**0 071 561**	50 ks
38	**0 071 562**	50 ks
40	**0 071 563**	50 ks
42	**0 071 855**	50 ks
45	**0 071 856**	50 ks

Panhead



- Panhead
- PZ-křížová hlava
- Ocel pozinkovaná

Položka	Rozměry mm	Obj. číslo	Bal.
Vrut Panhead	ø 3,5 x 12	**0 045 167**	200 ks
Vrut Panhead	ø 3,5 x 20	**0 045 168**	200 ks
Vrut Panhead	ø 4 x 12	**0 058 243**	200 ks
Vrut Panhead	ø 4 x 16	**1 022 982**	1000 ks

Zápustná hlava



- Zápustná hlava
- PZ-křížová hlava
- Ocel

Rozměry mm	Povrchová úprava	Obj. číslo	Bal.
ø 3,5 x 9,5	niklováno	**0 041 296**	200 ks
ø 3,5 x 12	niklováno	**9 079 791**	200 ks
ø 3,5 x 16	niklováno	**0 071 925**	200 ks
ø 4 x 16	niklováno	**0 010 085**	200 ks

Speciální vrut ø 5 mm



- ø 5 mm
- Pro upevnění čela
- PZ-křížová hlava
- Ocel pozinkovaná

Délka mm	Obj. číslo	Bal.
14	**0 076 222**	200 ks
16	**0 052 996**	200 ks

Speciální šroub ø 6,3 mm



- ø 6,3 mm
- Pro upevnění čela
- Pro otvor 5 mm
- PZ-křížová hlava
- Ocel pozinkovaná

Délka mm	Obj. číslo	Bal.
14	**0 046 700**	200 ks
16	**0 046 701**	200 ks

Vruty pro upevnění zad ø 3 x 20 mm



- ø 3 x 20 mm
- Pro upevnění zad
- PZ-křížová hlava
- Ocel pozinkovaná

Obj. číslo	Bal.
0 016 190	500 ks

Vruty Panhead - pro drátěné police CargoPlus do zásuvek InnoTech Atira



- Vruty pro příchytky zad a drátěnou polici CargoPlus, výška boků zásuvky 70 mm
- Panhead
- PZ-křížová hlava
- Nerezová ocel

Rozměry mm	Obj. číslo	Bal.
ø 3,5 x 12	9 338 474	200 ks

- Vruty pro příchytky zad, výška boků 70 mm
- Panhead
- PZ-křížová hlava
- Nerezová ocel

Rozměry mm	Obj. číslo	Bal.
ø 3,5 x 20	9 338 475	200 ks

Vruty se zápustnou hlavou - pro zásuvky InnoTech Atira



- Vruty pro příchytky čela k přišroubování
- Zápustná hlava
- PZ-křížová hlava
- Nerezová ocel

Rozměry mm	Obj. číslo	Bal.
ø 3,5 x 25	9 338 476	200 ks

- Vruty pro připevnění zad a dna, šířka korpusu od 600 mm
- Zápustná hlava
- PZ-křížová hlava
- Nerezová ocel

Rozměry mm	Obj. číslo	Bal.
ø 3,5 x 30	9 338 477	200 ks

Vruty se zápustnou hlavou - pro výsuvy Quadro Compact, závěsy Veosys a montážní podložky



- Zápustná hlava
- PZ-křížová hlava
- Nerezová ocel

Rozměry mm	Obj. číslo	Bal.
ø 4 x 16	9 338 501	200 ks

Vruty Panhead pro systémy na uložení odpadu InnoTech Atira Pull a pro otočnou polici ComfortSpin



- Panhead
- PZ-křížová hlava
- Nerezová ocel

Rozměry mm	Obj. číslo	Bal.
ø 4 x 12	9 338 472	200 ks
ø 4 x 16	9 338 473	200 ks

Pro otvor průměru 5 mm



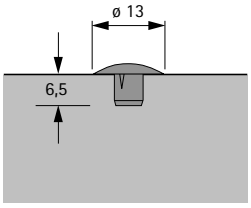

- Pro otvor průměru 5 mm
- Plast

Barva	Obj. číslo	Bal.
bílá	**0 048 586**	1000 ks
černá	**9 132 020**	1000 ks
béžová	**9 132 021**	1000 ks
šedá	**9 132 022**	1000 ks



Bezpečná montáž polic

Některé popěrky polic Hettich umí víc než jen nést police: například zabraňují nežádoucímu nadzvednutí, vytažení, převrácení nebo vypadnutí police. Malý detail, který dokáže zabránit velkým nehodám. Tady najdete správné podpěrky a nosiče pro každou skříň. Pevné a bezpečné nosné prvky pro Vaše úložné elementy. A pro každou konstrukci nábytku spolehlivé řešení, které lze snadno použít.



Podpěrky Sekura 2:
Niklovaný zinkový odlitek.



Nosná lišta Vari:
K zapuštění do drážky.



Nosiče polic Titan:
Pro skrytou montáž za policí.

hettich.com/short/69d162

Zjistěte více:
Inspiraci a další podrobnosti o výrobcích naleznete na našich webových stránkách.

Podpěrky polic, nosné lišty a nosiče polic

Přehled



Podpěrky polic
Safety, Sekura, Universal D, Duplo, válcové podpěrky,
podpěrky skleněných polic, lžičkové podpěrky, podpěrky drážkovaných polic,
policové pojistky **1410 – 1414**



Nosné lišty
k zapuštění do boku korpusu
Vari hliník, Vari ocel **1415**



Nosiče polic
pro uchycení polic na zeď
Titan, Titan 1, Titan 2, Titan 3 **1416 – 1420**

Safety



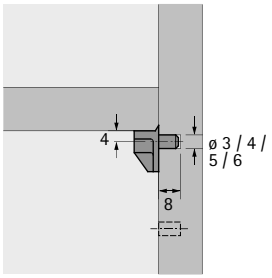

- Ocelový kolík s plastovou opěrnou částí
- Lze použít v System 32
- Třída nosnosti L 50 (50 kg / m²)
- Ocel pozinkovaná, plast

Průměr otvoru mm	Barva	Obj. číslo	Bal.
3	čirá	**0 022 534**	500 ks
3	čirá	**1 006 142**	4000 ks
5	čirá	**0 016 180**	500 ks
5	čirá	**1 005 655**	4000 ks
5	bílá	**0 025 090**	500 ks
6	čirá	**0 022 532**	500 ks

Sekura 1.1



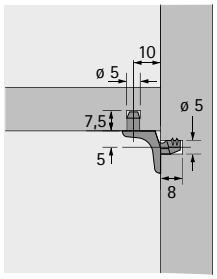

- Průměr čepu 5 mm
- S 1 pojistným čepem
- Lze použít v System 32
- Třída nosnosti L 75 (75 kg / m²)
- Zinkový odlitek niklovaný

Obj. číslo	Bal.
0 019 557	500 ks
9 010 110	1000 ks

Sekura 2



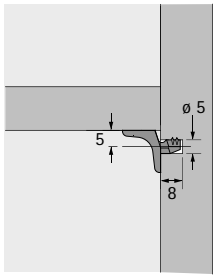

- Průměr čepu 5 mm
- Lze použít v System 32
- Třída nosnosti L 75 (75 kg / m²)
- Zinkový odlitek niklovaný

Obj. číslo	Bal.
0 025 100	500 ks

Sekura 2.1



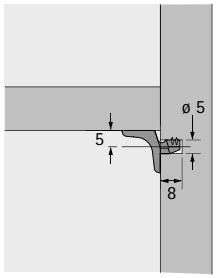

- Průměr čepu 5 mm
- Lze použít v System 32
- Třída nosnosti L 75 (75 kg / m^2)
- Zinkový odlitek niklovaný

Obj. číslo	Bal.
9 134 679	500 ks
9 010 111	1000 ks

Sekura 6



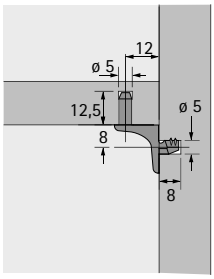

- Průměr čepu 5 mm
- S 1 pojistným čepem
- Lze použít v System 32
- Třída nosnosti L 75 (75 kg / m^2)
- Zinkový odlitek niklovaný

Obj. číslo	Bal.
0 079 707	1/500 ks
9 005 558	500 ks

Sekura 7



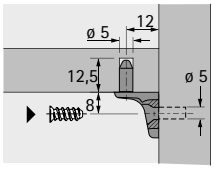

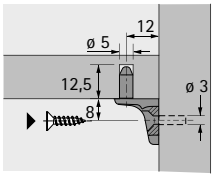

- Otvor průměru 5 mm pro eurošroub se zápustnou hlavou, ø 6,3 mm
- Průměr otvoru 3 mm pro vrut ø 4 mm, se zápustnou hlavou
- Navíc 1 pojistný čep
- Třída nosnosti L 75 (75 kg / m^2)
- Lze použít v System 32
- Zinkový odlitek niklovaný

Průměr otvoru mm	Obj. číslo	Bal.
3	**0 079 711**	500 ks
3	**1 006 977**	1000 ks
5	**0 053 012**	500 ks
5	**1 011 027**	1000 ks

Universal D



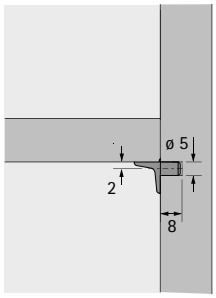

- Průměr čepu 5 mm
- Lze použít v System 32
- Třída nosnosti L 75 (75 kg/m^2)
- Zinkový odlitek niklovaný

Obj. číslo	Bal.
0 022 737	500 ks
1 006 203	2000 ks

Duplo



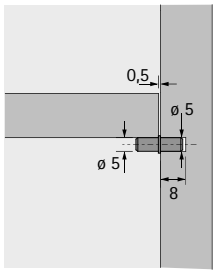

- Průměr čepu oboustranně 5 mm
- Lze použít v System 32
- Třída nosnosti L 50 (50 kg/m^2)
- Ocel

Povrchová úprava	Obj. číslo	Bal.
niklováno	**0 046 642**	500 ks
niklováno	**1 006 299**	5000 ks
zinkováno	**0 013 138**	500 ks
zinkováno	**1 004 701**	5000 ks

Podpěrka police



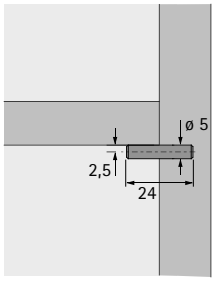

- Průměr otvorů 5 mm
- Lze použít v System 32
- Třída nosnosti L 50 (50 kg/m^2)
- Ocel pozinkovaná

Obj. číslo	Bal.
0 025 124	500 ks
1 005 432	3000 ks

Podpěrka police válcová s osazením



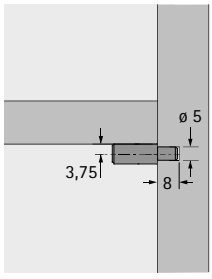

- Průměr čepu 5 mm
- Lze použít v System 32
- Třída nosnosti L 50 (50 kg/m^2)
- Ocel pozinkovaná

Obj. číslo	Bal.
0 016 181	500 ks
1 005 433	1000 ks

Alfa Glass



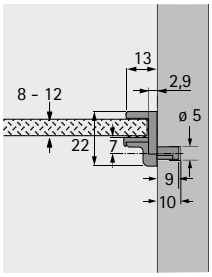

- Podpěrka skleněné police s rychlomontážní pojistkou
- Pro sklo tloušťky 8 - 12 mm
- Průměr otvorů 5 mm
- Lze použít v System 32
- Třída nosnosti L 25 (25 kg/m²)
- Zinkový odlitek niklovaný

Obj. číslo	Bal.
9 131 209	500 ks

Podpěrka skleněné police



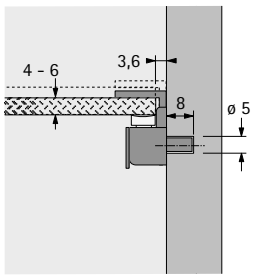

- Pro sklo tloušťky 4 - 6 mm
- S pojistkou proti převrácení
- Průměr otvorů 5 mm
- Lze použít v System 32
- Třída nosnosti L 25 (25 kg/m²)
- Zinkový odlitek niklovaný, plast transparentní

Obj. číslo	Bal.
9 080 214	500 ks

Sekura 8



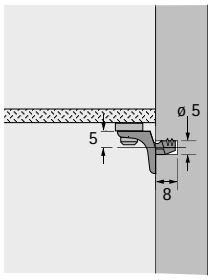

- Podpěrka skleněné police
- Průměr čepu 5 mm
- Lze použít v System 32
- Třída nosnosti L 75 (75 kg/m²)
- Zinkový odlitek niklovaný, plast transparentní

Obj. číslo	Bal.
0 047 609	500 ks
1 010 564	2000 ks

Podpěrka skleněné police



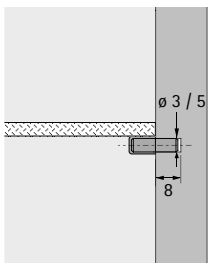

- S měkkou plastovou krytkou
- Třída nosnosti L 50 (50 kg/m²)
- Ocel pozinkovaná, plast transparentní

Průměr otvoru mm	Obj. číslo	Bal.
3	**0 079 710**	500 ks
5	**0 079 709**	500 ks
5	**1 056 163**	3000 ks

Podpěrky skleněných polic, lžičkové podpěrky, podpěrky drážkovaných polic, policová pojistka

Podpěrka skleněné police plastová



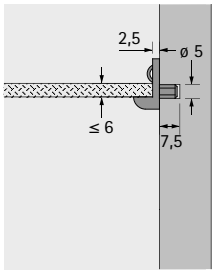

- S pojistkou proti převrácení
- Průměr čepu 5 mm
- Lze použít v System 32
- Třída nosnosti L 25 (25 kg/m²)
- Plast čirý

Obj. číslo	Bal.
0 073 615	500 ks
1 001 105	5000 ks

Lžičková podpěrka police



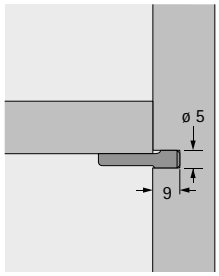

- Průměr otvorů 5 mm
- Lze použít v System 32
- Třída nosnosti L 25 (25 kg/m²)
- Ocel pozinkovaná

Obj. číslo	Bal.
0 020 782	500 ks

Podpěrka drážkované police



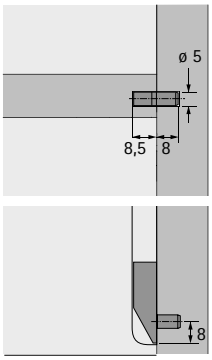

- Pro drážkované police
- Průměr čepu 5 mm
- Lze použít v System 32
- Třída nosnosti L 25 (25 kg/m²)
- Zinkový odlitek bez povrch. úpravy

Obj. číslo	Bal.
0 074 805	500 ks

Policová pojistka



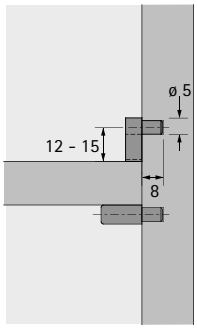

- Průměr čepu 5 mm
- Lze použít v System 32
- Plast čirý

Obj. číslo	Bal.
0 063 549	500 ks
1 005 082	5000 ks

Nosná lišta Vari, hliník 11 × 6 mm



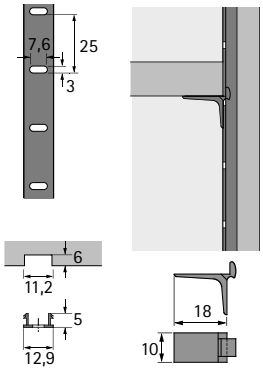

- Délka 3500 mm
- Třída nosnosti L 50 (50 kg/m²)
- Hliník bez povrchové úpravy

Položka	Obj. číslo	Bal.
Podpěrka polic	**0 029 249**	250 ks
Lišta	**0 029 246**	30 ks

Nosná lišta Vari, ocel 10 × 5 mm



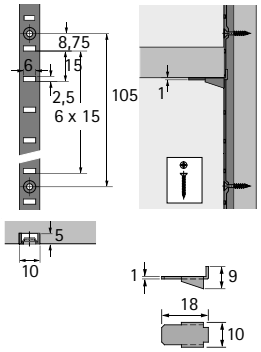

- Délka 3500 mm
- Třída nosnosti L 50 (50 kg/m²)
- Ocel

Položka	Povrchová úprava	Obj. číslo	Bal.
Podpěrka polic	zinkováno	**0 013 127**	250 ks
Lišta	niklováno	**0 047 612**	50 ks

Nosná lišta Vari, ocel 16 × 6 mm



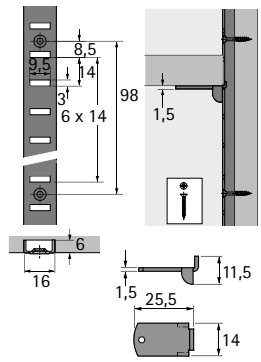

- Délka 3500 mm
- Třída nosnosti L 50 (50 kg/m²)
- Ocel

Položka	Povrchová úprava	Obj. číslo	Bal.
Podpěrka polic	chromováno	**0 013 129**	250 ks
Lišta	niklováno	**0 047 614**	50 ks

Titan 1



- Pro skrytou montáž za polici
- Nosný čep: SW 10 mm
- Max. nosnost při rozměrech police 1000 × 300 mm je 50 kg / m^2, 1000 × 250 mm je 100 kg / m^2, 1000 × 200 mm je 160 kg / m^2
- Max. nosnost zahrnuje i hmotnost police
- Max. nosnost pro 2 nosiče
- Výškové seřízení ± 4 mm
- Minimální tloušťka police: 24 mm
- Seřízení sklonu police
- Ocel pozinkovaná

Upozornění:
- Spojovací materiál se objednává zvlášť

Obj. číslo	Bal.
0 047 661	20 ks
1 069 728	100 ks

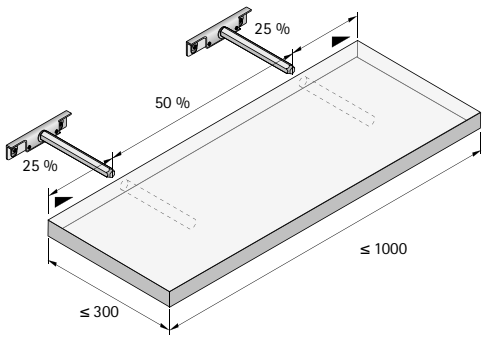

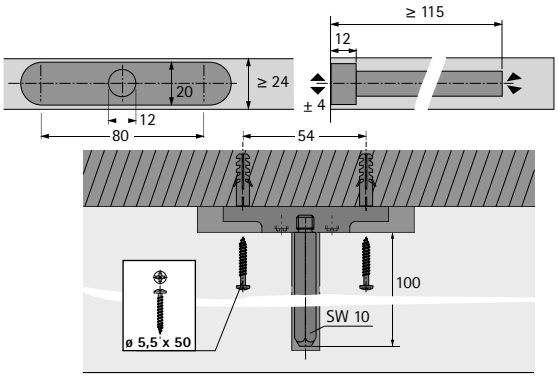

Titan 1 se stranovým seřízením



- Pro skrytou montáž za polici
- Nosný čep: SW 10 mm
- Max. nosnost při rozměrech police 1000 × 300 mm je 50 kg / m^2, 1000 × 250 mm je 100 kg / m^2, 1000 × 200 mm je 160 kg / m^2
- Max. nosnost zahrnuje i hmotnost police
- Max. nosnost pro 2 nosiče
- Výškové seřízení ± 4 mm
- Stranové seřízení: ± 4 mm
- Stranové seřízení otevřeným klíčem č. 10
- Minimální tloušťka police: 24 mm
- Seřízení sklonu police
- Ocel pozinkovaná

Upozornění:
- Spojovací materiál se objednává zvlášť
- Klíč není součástí dodávky

Obj. číslo	Bal.
0 079 713	20 ks
1 001 167	100 ks

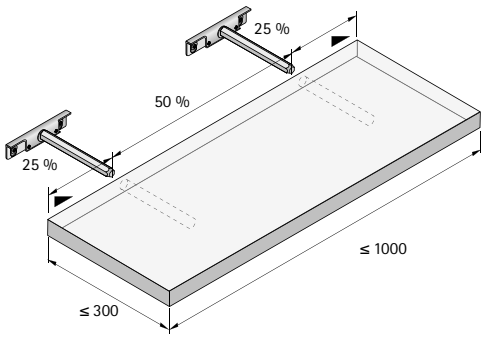

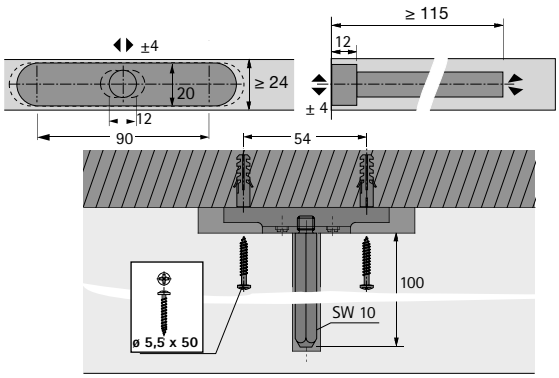

Titan 2



- Pro skrytou montáž za polici
- Nosný čep: ø 12 mm
- Max. nosnost při rozměrech police 1000 × 300 mm je 50 kg / m^2, 1000 × 250 mm je 100 kg / m^2, 1000 × 200 mm je 160 kg / m^2
- Max. nosnost zahrnuje i hmotnost police
- Max. nosnost pro 2 nosiče
- Výškové seřízení ± 4 mm
- Minimální tloušťka police: 24 mm
- Seřízení sklonu police
- Ocel pozinkovaná

Upozornění:
- Spojovací materiál se objednává zvlášť

Obj. číslo	Bal.
0 063 598	20 ks
1 001 033	100 ks

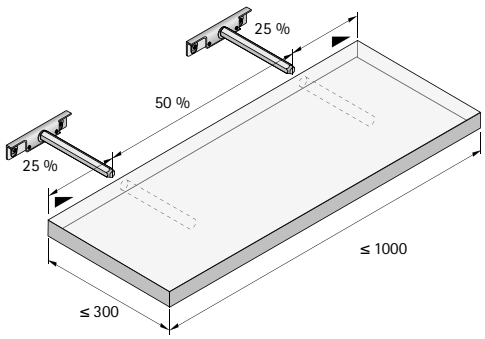

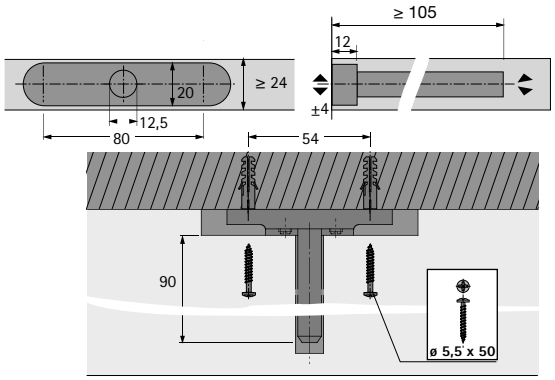

Titan 3



- Pro skrytou montáž za polici
- Nosný čep: ø 12 mm
- Max. nosnost při rozměrech police 1000 × 300 mm je 50 kg / m^2, 1000 × 250 mm je 100 kg / m^2, 1000 × 200 mm je 160 kg / m^2
- Max. nosnost zahrnuje i hmotnost police
- Max. nosnost pro 2 nosiče
- Výškové seřízení ± 2 mm
- Minimální tloušťka police: 19 mm
- Seřízení sklonu police
- Ocel pozinkovaná

Upozornění:
- Spojovací materiál se objednává zvlášť

Obj. číslo	Bal.
0 079 714	20 ks
1 001 481	100 ks

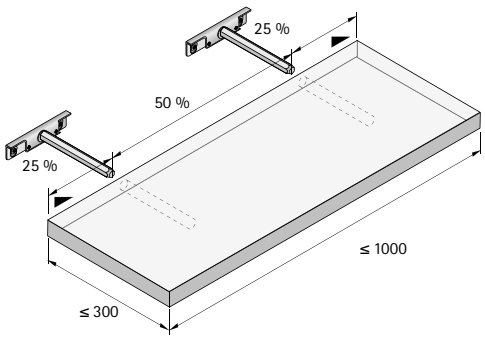

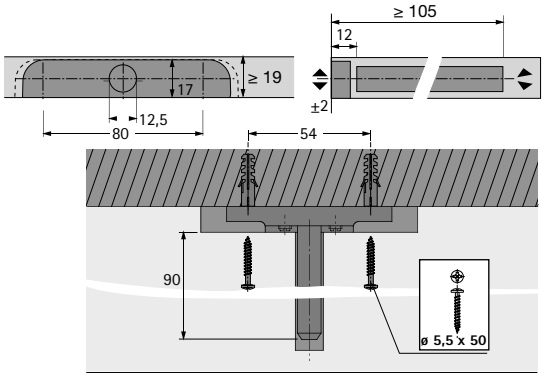

Speciální šroub



- ø 5,5 × 50 mm
- Pro upevnění závěsných lišt a nosičů polic Titan
- Křížová drážka PZ2
- Ocel pozinkovaná

Obj. číslo	Bal.
1 006 978	1000 ks

Hmoždinka ø 8 x 40 mm



- Plast

Obj. číslo	Bal.
1 006 312	5000 ks

Upevňovací materiál



Speciální šroub ø 5,5 × 50 mm
- Pro upevnění závěsných lišt a nosičů polic Titan
- Křížová drážka PZ2
- Ocel pozinkovaná

Hmoždinka ø 8 x 40 mm
- Pro použití do plných cihel, plných vápenopískových cihel, betonu nebo zvonivek
- Pro jiné materiály zdiva je nutno použít k tomu určený speciální spojovací materiál
- Plast bílý

Sada obsahuje:
1 speciální šroub a 1 hmoždineka

Obj. číslo	Bal.
0 065 480	100 sad

Nosnost nosiče polic

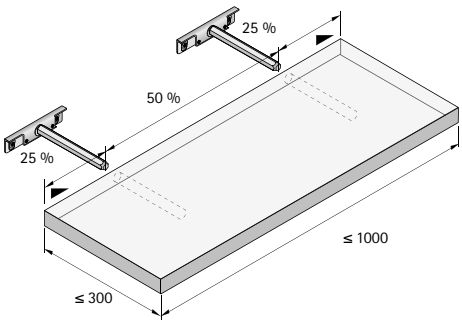

Max. hloubka police mm	Šířka police 1000 mm
200	160 kg / m^2 *
250	100 kg / m^2 *
300	50 kg / m^2 *

*Nosnost včetně hmotnosti police
Pozor:
Námi nabízené speciální šrouby ve spojení s hmoždinkami jsou určeny pro použití v plných pálených cihlách, vápenopískových cihlách, betonu nebo zvonivkách. Do plného materiálu je nutno vyvrtat otvor o průměru 8 mm, do kterého se zcela zarazí plastová hmoždinka. Pro upevnění do zdiva z jiných materiálů je nutno použít pouze speciální kotevní prvky k tomu určené.

New



Pro bezpečné zavěšení skříněk

Závěsná kování Hettich. Kvalitní materiály, solidní zpracování. Také zde nabízí sortiment Hettich všechny varianty: k přišroubování nebo zalisování, pro montáž do skříňky nebo za záda. Všechny modely lze snadno montovat a seřizovat. Pokud se využijí též závěsné lišty, lze skříně zajistit proti vyvěšení integrovanou bezpečnostní pojistkou v souladu s nábytkovou normou EN 14749.



3D seřízení pro precizní ustavení skříňky:
Závěsné kování SAH 130 k zalisování zajistí přímočarý estetický design.



Bezpečné a skryté:
Závěsná kování SAH 215 a SAH 216 jsou ukryta za zády korpusu a umožňují využití pojistky proti vyvěšení a pádu skříně.



Závěsné kování SAH 305:
Je skrytě zapuštěné do zad.

hettich.com/short/de865c

Zjistěte více:
Inspiraci a další podrobnosti o výrobcích naleznete na našich webových stránkách.

Závěsná kování
Přehled sortimentu a technické porovnání **1424 – 1426**



Závěsná kování pro montáž za zády
SAH 215, SAH 216 a SAH 209 **1428 – 1437**



Závěsná kování pro montáž v korpusu
SAH 130, SAH 116 a SAH 15 **1438 – 1443**



Závěsná kování pro montáž do zad
SAH 305 a SAH 302 **1444 – 1445**



Distanční držák **1446**



Závěsné lišty a spojovací materiál **1447 – 1454**

Technické informace
▸ **Upozornění k nosnosti závěsných kování** **1455 – 1456**

Přehled sortimentu / technické porovnání

	SAH 215 AHS	SAH 215	SAH 216 AHS
			
Strana	1428 - 1429	1430 - 1431	1432 - 1433
Montáž	▸ K přišroubování ▸ Za zády ▸ S pojistkou proti vyvěšení (AHS)	▸ K přišroubování ▸ Za zády	▸ K přišroubování ▸ Za zády ▸ S pojistkou proti vyvěšení (AHS)
Nosnost	45 kg/ks dle EN 15939	45 kg/ks dle EN 15939	55 kg/ks dle EN 15939
Zavěšení	▸ Závěsná lišta typ B ▸ Závěsná lišta typ H ▸ Závěsná lišta typ M	▸ Závěsné háky ▸ Závěsná lišta typ B ▸ Závěsná lišta typ H ▸ Závěsná lišta typ M	▸ Závěsná lišta typ B ▸ Závěsná lišta typ H ▸ Závěsná lišta typ M
Rozsah seřízení Výška Hloubka Stranově při zavěšení na háky Stranově při zavěšení na lišty	 ± 8 mm max. 25 mm ± 3 mm ± 7,5 mm	 ± 8 mm max. 25 mm ± 3 mm ± 7,5 mm	 ± 8 mm max. 25 mm ± 3 mm ± 7,5 mm
Odskok zad	min. 16 mm (od zadní plochy zad)	min. 16 mm (od zadní plochy zad)	min. 16 mm (od zadní plochy zad)

Závěsná kování

Přehled sortimentu / technické porovnání

SAH 216	SAH 209	SAH 130	SAH 15
			
1434 - 1435	1436 - 1437	1438 - 1439	1440 - 1441
▸ K přišroubování ▸ Za zády	▸ K přišroubování ▸ Za zády	▸ K zalisování ▸ Na korpus	▸ K přišroubování ▸ Na korpus
55 kg/ks dle EN 15939	20 kg/ks dle EN 15939	35 kg/ks dle EN 15939	30 kg/ks dle EN 15939
▸ Závěsné háky ▸ Závěsná lišta typ B ▸ Závěsná lišta typ H ▸ Závěsná lišta typ M	▸ Závěsné háky	▸ Závěsné háky ▸ Závěsná lišta typ A ▸ Závěsná lišta typ B ▸ Závěsná lišta typ L	▸ Závěsné háky ▸ Závěsná lišta typ A ▸ Závěsná lišta typ B ▸ Závěsná lišta typ L
± 8 mm max. 25 mm ± 3 mm ± 7,5 mm	± 5 mm - ± 7 mm -	± 7 mm max. 15 mm ± 3 mm ± 7 mm	- 2 / + 9 mm - 2 / + 17 mm ± 6 mm ± 7 mm
min. 16 mm (od zadní plochy zad)	min. 11 mm (od zadní plochy zad)	min. 16 mm (od přední plochy zad)	min. 15 mm (od přední plochy zad)

Přehled sortimentu / technické porovnání

	SAH 116	SAH 305	SAH 302
			
Strana	1442 - 1443	1445	1444
Montáž	▸ K přišroubování ▸ Na korpus	▸ K zalisování ▸ Do zad	▸ K zalisování ▸ Do zad
Nosnost	40 kg/ks dle EN 15939	15 kg/ks dle EN 15939	15 kg/ks dle EN 15939
Zavěšení	▸ Závěsné háky ▸ Závěsná lišta typ A ▸ Závěsná lišta typ B ▸ Závěsná lišta typ L	▸ Závěsné háky	▸ Závěsné háky
Rozsah seřízení Výška Hloubka Stranově při zavěšení na háky Stranově při zavěšení na lišty	 ± 7 mm max. 15 mm ± 3 mm ± 7 mm	 - - ± 8 mm -	 ± 4 mm - ± 4 mm -
Odskok zad	min. 16 mm (od přední plochy zad)	-	-

Závěsné kování SAH 215 s pojistkou proti vyvěšení



- Pro použití za zády
- Vestavěná pojistka proti vyvěšení zabraňuje pádu zavěšené skříně
- Pouze k závěsné liště
- Nosnost 45 kg / ks dle EN 15939 ve zkušební stolici A
- Upevnění pomocí 3 bočních čepů do boku a přišroubováním do drážky pro záda
- Lze použít při odskoku zad od 16 mm
- Rychlé, pohodlné seřízení výšky pomocí stabilních stavěcích šroubů s převodem: ± 8 mm
- Seřízení hloubky: max 25 mm
- Boční posun: ± 7,5 mm při zavěšení na lištu
- Stavěcí šrouby jsou zajištěny proti nechtěnému vyšroubování
- Volné místo nad korpusem pro vyvěšení: 7,5 mm
- Lze použít se závěsnou lištou typu B, typu H a typu M
- Ocel pozinkovaná
- Přišroubování do boku korpusu je BEZPODMÍNEČNĚ nutné

Upozornění:
- Krytky SAH 215 se objednávají zvlášť

Obj. č. / Provedení			Bal.
sada	**levé**	**pravé**	
9 277 719			25 sad
	9 249 347	**9 249 348**	100 ks

SAH 215

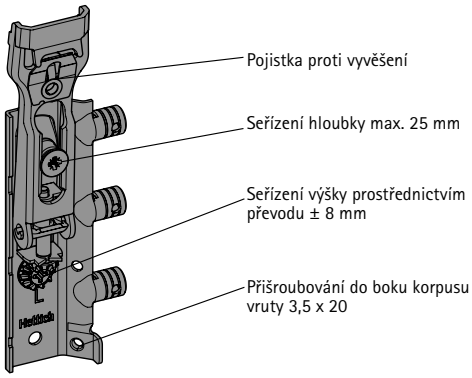

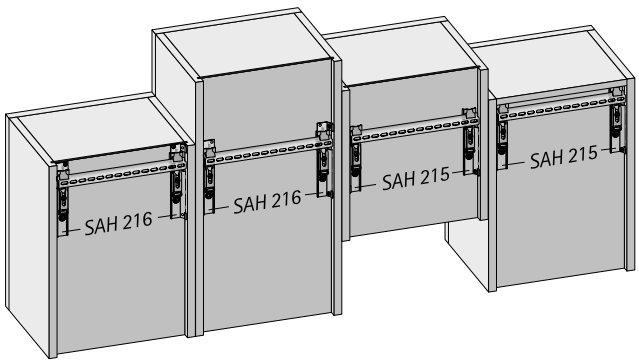

Pozor:

Pokud není spojeno s půdou, musí se SAH 215 a SAH 216 montovat v horní třetině výšky korpusu!
Nejprve seřiďte výšku, pak proveďte seřízení hloubky!

Montáž SAH 215 s pojistkou proti vyvěšení

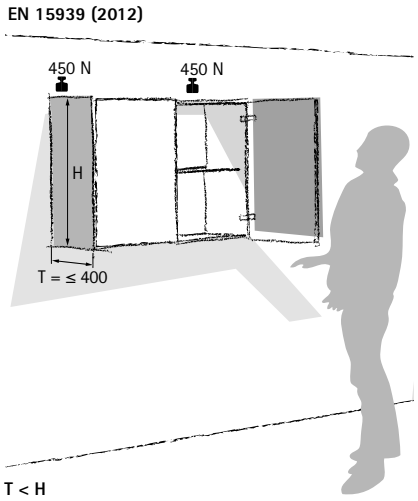

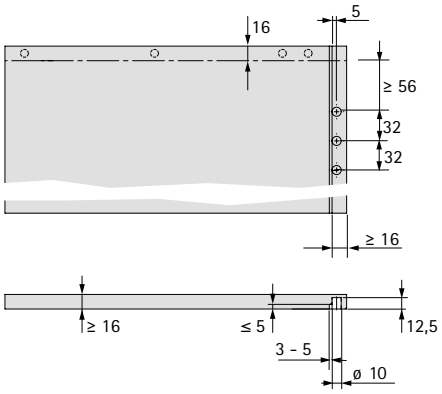

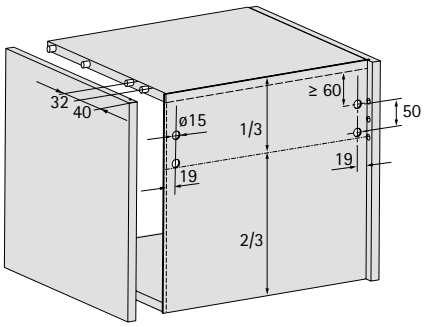

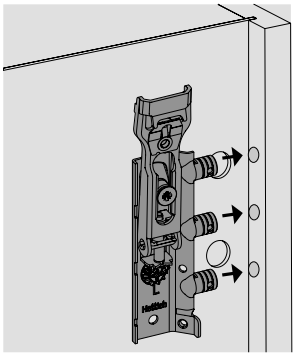

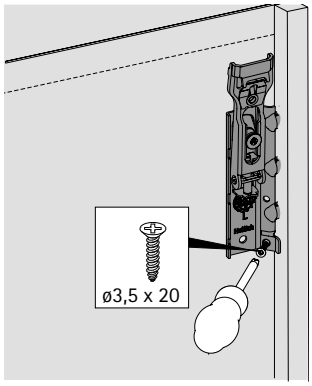

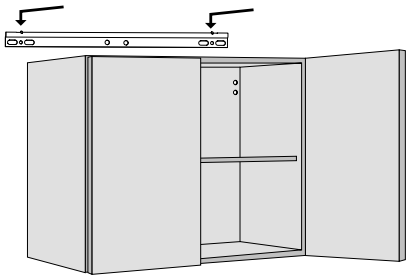

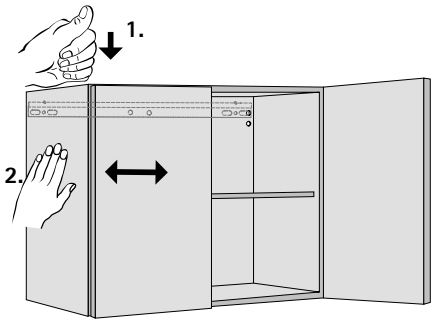

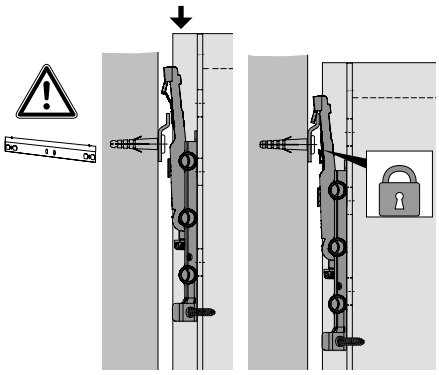

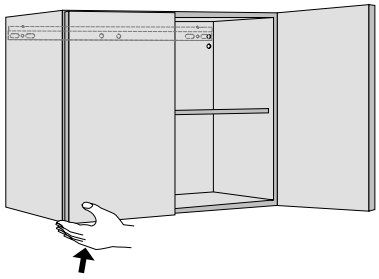

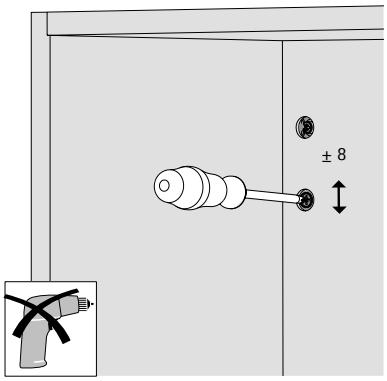

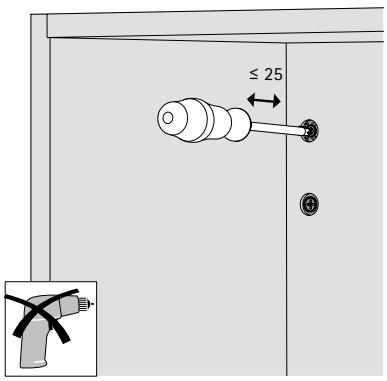

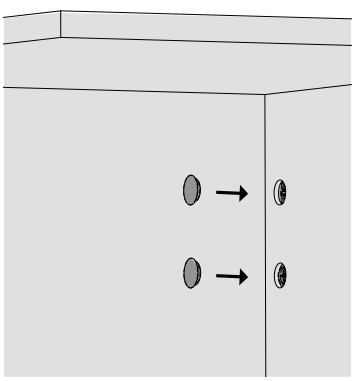

Závěsné kování SAH 215



- Pro použití za zády
- Pro zavěšení na lišty nebo na háky
- Nosnost 45 kg/ks dle EN 15939 ve zkušební stolici A
- Upevnění pomocí 3 bočních čepů do boku a přišroubováním do drážky pro záda
- Lze použít při odskoku zad od 16 mm
- Rychlé, pohodlné seřízení výšky pomocí stabilních stavěcích šroubů s převodem: ± 8 mm
- Seřízení hloubky: max 25 mm
- Boční posun: ± 3 mm při zavěšení na háky, ± 7,5 mm při zavěšení na lištu
- Stavěcí šrouby jsou zajištěny proti nechtěnému vyšroubování
- Volné místo nad korpusem pro vyvěšení: 7,5 mm
- Zavěšení na hák: uzavřený tvar háku zabraňuje sesunutí skříně
- Lze použít se závěsnou lištou typu B, typu H a typu M
- Ocel pozinkovaná
- Přišroubování do boku korpusu je BEZPODMÍNEČNĚ nutné.
- Díky speciálnímu šroubu lze použít volitelně funkci "pojistky proti vyvěšení"

Upozornění:
- Krytky SAH 215 se objednávají zvlášť

Obj. č. / Provedení			Bal.
sada	**levé**	**pravé**	
0 079 716			25 sad
	1 069 643	**1 069 644**	100 ks

SAH 215

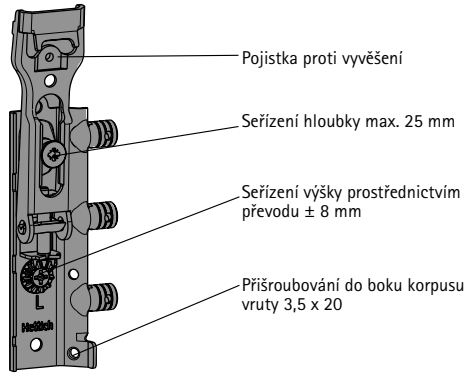

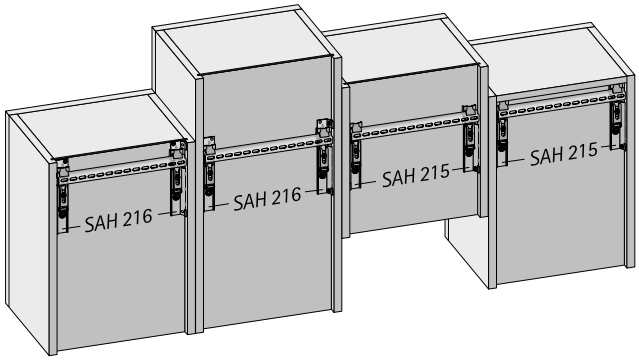

Pozor:

Pokud není spojeno s půdou, musí se SAH 215 a SAH 216 montovat v horní třetině výšky korpusu!
Nejprve seřiďte výšku, pak proveďte seřízení hloubky!

Montáž SAH 215

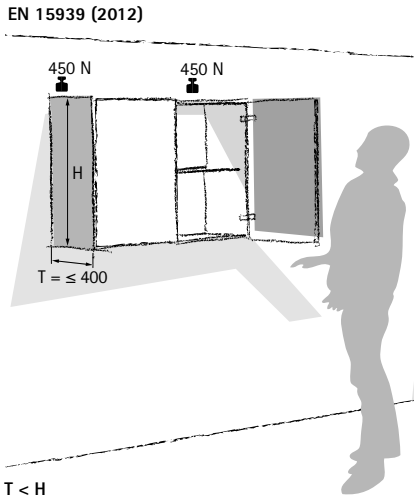

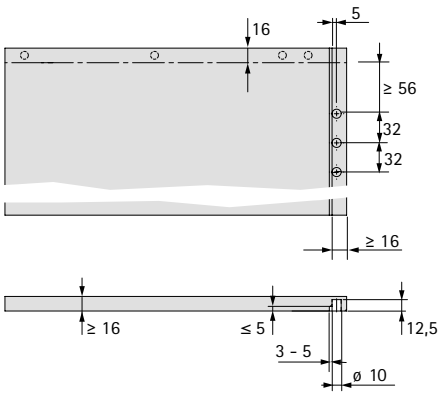

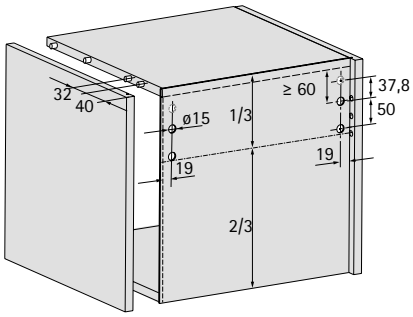

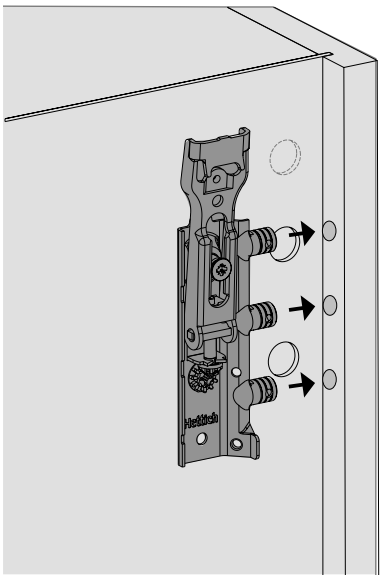

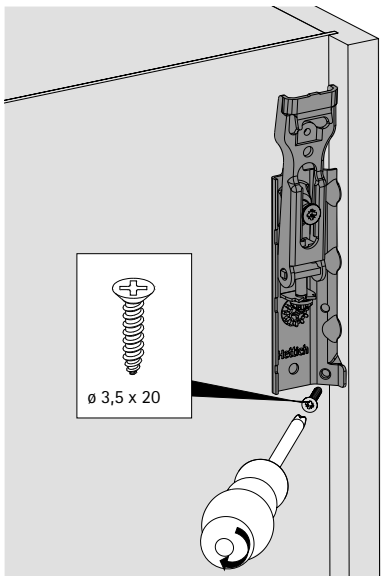

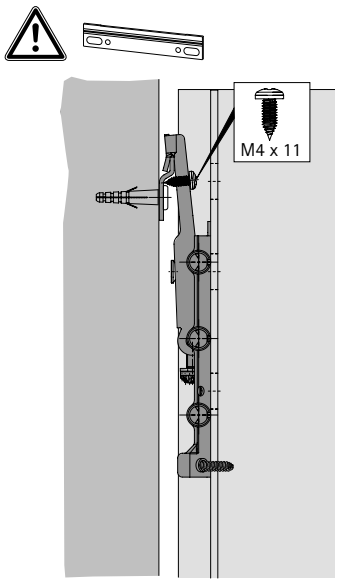

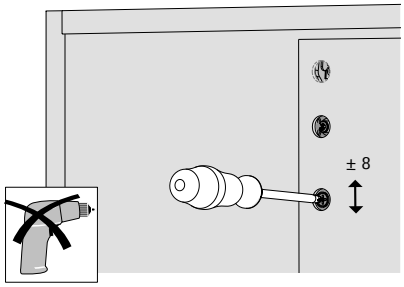

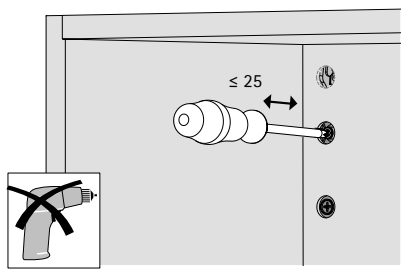

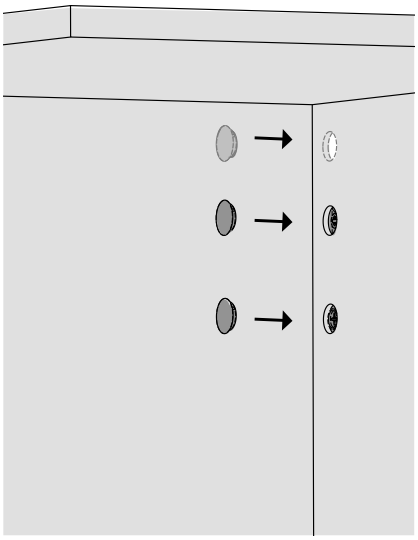

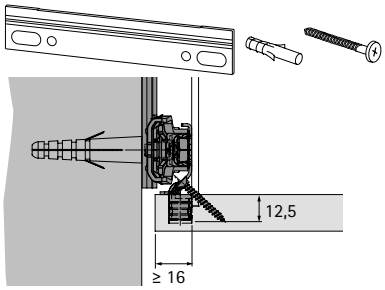

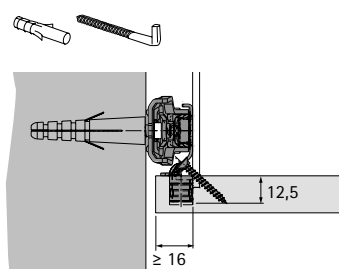

Závěsné kování SAH 216 s pojistkou proti vyvěšení



- Pro použití za zády
- Vestavěná pojistka proti vyvěšení zabraňuje pádu zavěšené skříně
- Pouze k závěsné liště
- Nosnost 55 kg/ks dle EN 15939 ve zkušební stolici A
- Upevnění pomocí 3 bočních čepů do boku a přišroubováním do drážky pro záda
- Lze použít při odskoku zad od 16 mm
- Rychlé, pohodlné seřízení výšky pomocí stabilních stavěcích šroubů s převodem: ± 8 mm
- Seřízení hloubky: max 25 mm
- Boční posun: ± 7,5 mm při zavěšení na lištu
- Stavěcí šrouby jsou zajištěny proti nechtěnému vyšroubování
- Volné místo nad korpusem pro vyvěšení: 7,5 mm
- Lze použít se závěsnou lištou typu B, typu H a typu M
- Ocel pozinkovaná
- Přišroubování do boku korpusu je BEZPODMÍNEČNĚ nutné

Upozornění:
- Krytky SAH 216 se objednávají zvlášť

Obj. č. / Provedení			Bal.
sada	**levé**	**pravé**	
9 277 718			25 sad
	9 249 369	**9 249 370**	100 ks

SAH 216 pro spojení s půdou

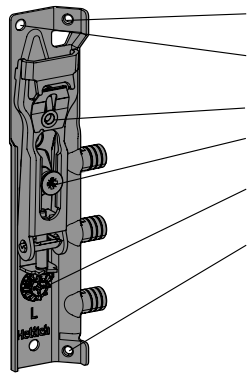

Přišroubování do boku korpusu
vruty 3,5 x 20

Přišroubování do půdy korpusu
vruty 3,5 x 30

Pojistka proti vyvěšení

Seřízení hloubky max. 25 mm

Seřízení výšky prostřednictvím
převodu ± 8 mm

Přišroubování do boku korpusu
vruty 3,5 x 20

Pozor
Závěsné kování SAH 216 se musí připevnit
ke korpusu minimálně 2 vruty
(dole diagonálně a nahoře rovně nebo diagonálně).

Krytky pro SAH 215 a SAH 216



- Průměr otvorů 15 mm
- Plast

Barva	Obj. číslo	Bal.
šedá	**0 079 723**	50 ks
šedá	**1 069 733**	5000 ks
hnědá	**1 069 732**	5000 ks
bílá	**0 079 719**	50 ks
bílá	**1 069 731**	5000 ks
antracit	**9 336 112**	5000 ks

Montáž SAH 216 s pojistkou proti vyvěšení

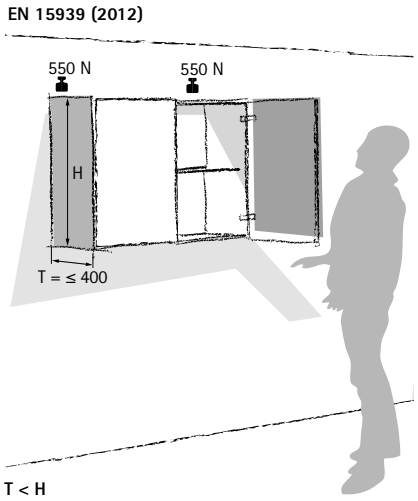

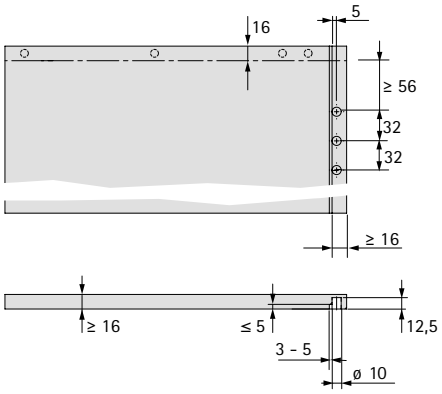

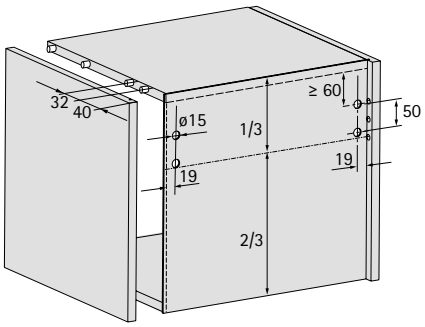

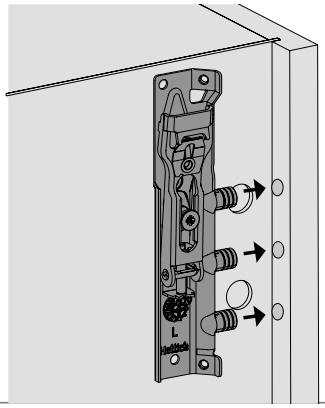

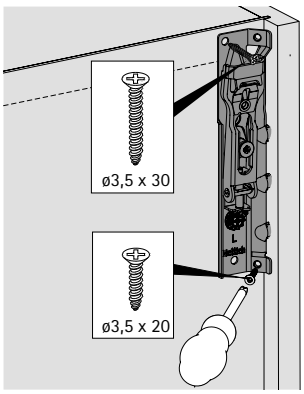

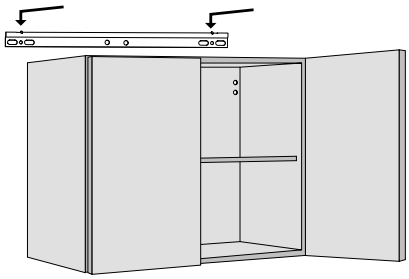

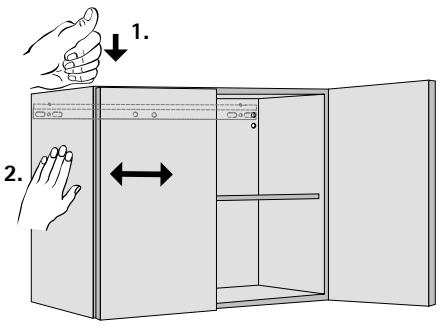

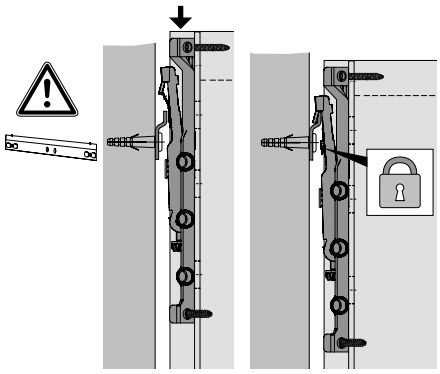

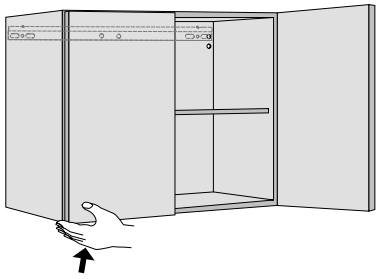

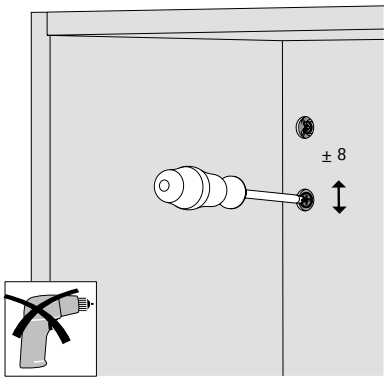

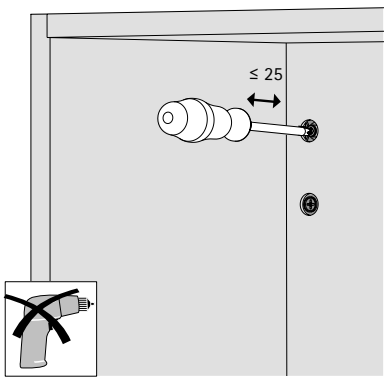

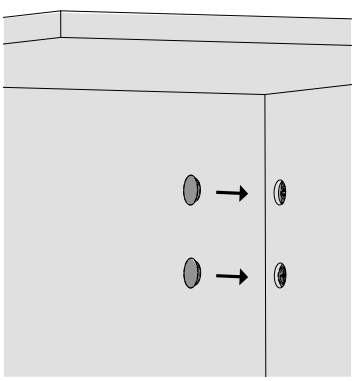

New

Závěsné kování SAH 216



- Pro použití za zády
- Pro zavěšení na lišty nebo na háky
- Nosnost 55 kg/ks dle EN 15939 ve zkušební stolici A
- Upevnění pomocí 3 bočních čepů do boku a přišroubováním do drážky pro záda
- Lze použít při odskoku zad od 16 mm
- Rychlé, pohodlné seřízení výšky pomocí stabilních stavěcích šroubů s převodem: ± 8 mm
- Seřízení hloubky: max 25 mm
- Boční posun: ± 3 mm při zavěšení na háky, ± 7,5 mm při zavěšení na lištu
- Stavěcí šrouby jsou zajištěny proti nechtěnému vyšroubování
- Volné místo nad korpusem pro vyvěšení: 7,5 mm
- Zavěšení na hák: uzavřený tvar háku zabraňuje sesunutí skříně
- Lze použít se závěsnou lištou typu B, typu H a typu M
- Ocel pozinkovaná
- Přišroubování do boku korpusu je BEZPODMÍNEČNĚ nutné
- Díky speciálnímu šroubu lze použít volitelně funkci "pojistky proti vyvěšení"

Upozornění:
- Krytky SAH 216 se objednávají zvlášť

Obj. č. / Provedení			Bal.
sada	levé	pravé	
0 079 717			25 sad
	1 069 641	1 069 642	100 ks

SAH 216 pro spojení s půdou

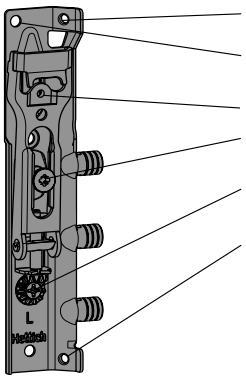

Přišroubování do boku korpusu
vruty 3,5 x 20

Přišroubování do půdy korpusu
vruty 3,5 x 30

Pojistka proti vyvěšení

Seřízení hloubky max. 25 mm

Seřízení výšky prostřednictvím
převodu ± 8 mm

Přišroubování do boku korpusu
vruty 3,5 x 20

Pozor
Závěsné kování SAH 216 se musí připevnit
ke korpusu minimálně 2 vruty
(dole diagonálně a nahoře rovně nebo diagonálně).

Krytky pro SAH 215 a SAH 216



- Průměr otvorů 15 mm
- Plast

Barva	Obj. číslo	Bal.
šedá	0 079 723	50 ks
šedá	1 069 733	5000 ks
hnědá	1 069 732	5000 ks
bílá	0 079 719	50 ks
bílá	1 069 731	5000 ks
antracit	9 336 112	5000 ks

Montáž SAH 216

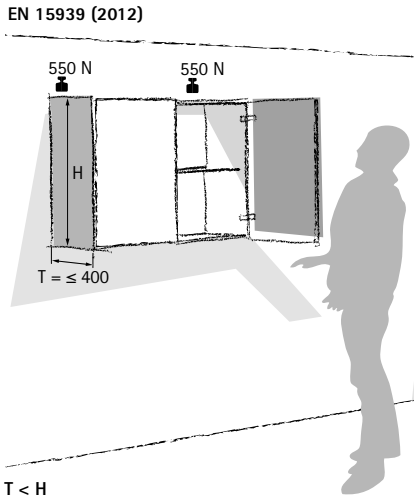

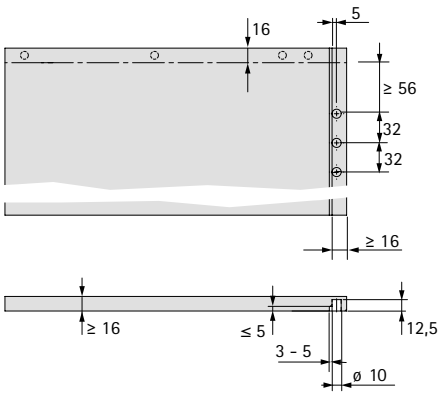

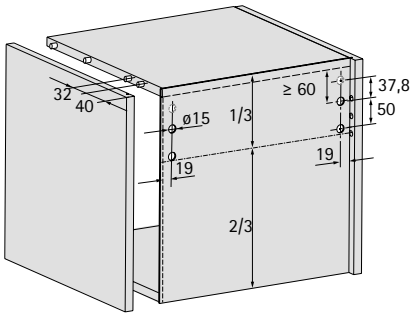

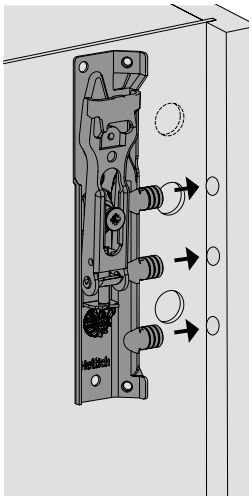

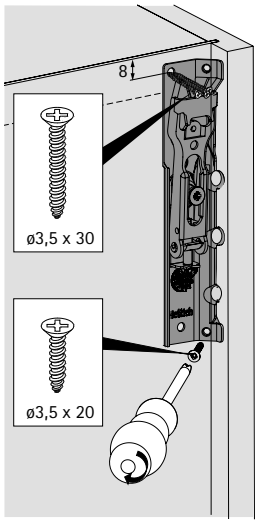

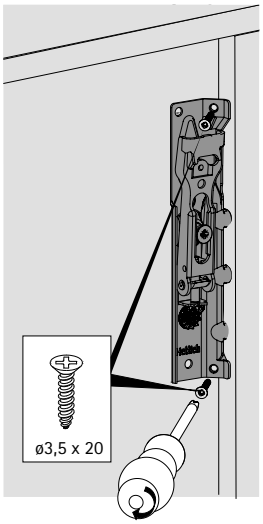

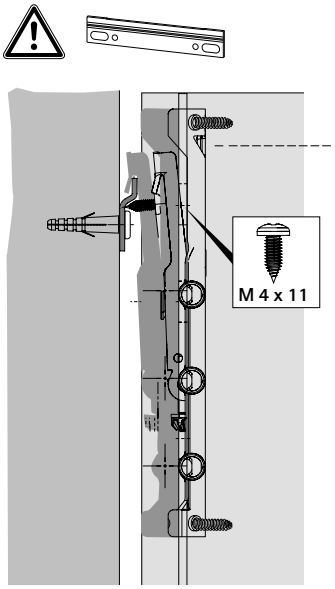

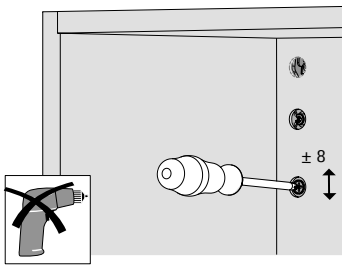

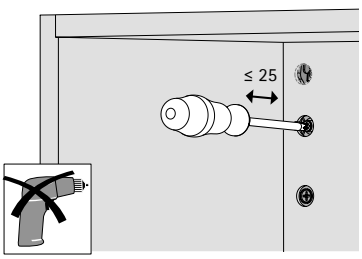

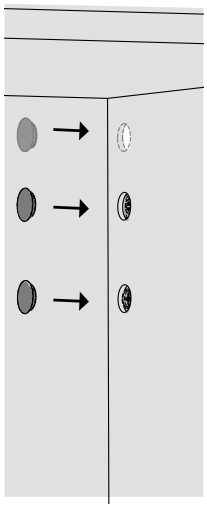

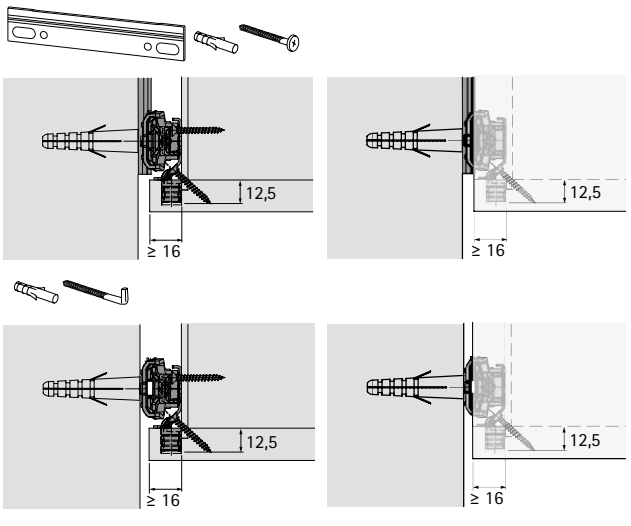

Závěsné kování SAH 209



- Pro použití za zády
- Nosnost 20 kg/ks dle EN 15939 ve zkušebním stojanu A (jedna dvojice SAH na korpus; nástavby bez vlastního zavěšení, např. ukončovací regál, nejsou přípustné)
- Pro zavěšení na háky
- Výškové seřízení ± 5 mm
- Boční posunutí: ± 7 mm při zavěšení na hák
- Volné místo nad korpusem pro vyvěšení: 7,5 mm
- Zavěšení na hák: uzavřený tvar háku zabraňuje sesunutí skříně
- Závěsné háky ø 6 × 50 mm, prosím, objednávejte zvlášť
- Ocel, plast bílý

Obj. číslo	Bal.
9 045 794	200 ks

Závěsné háky



- ø 6 × 50 mm
- Ocel pozinkovaná

Obj. číslo	Bal.
1 004 973	500 ks

Montáž SAH 209

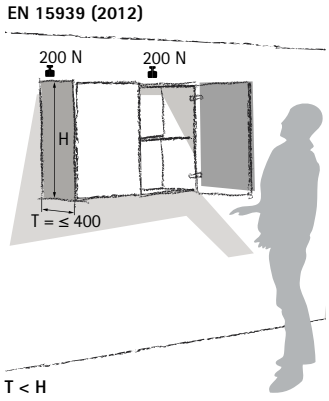

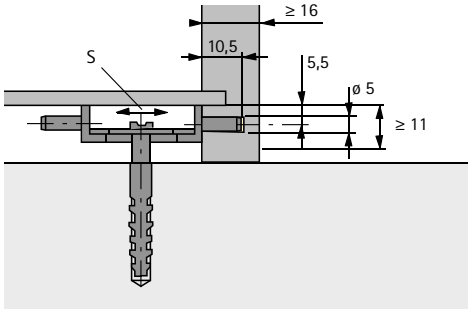

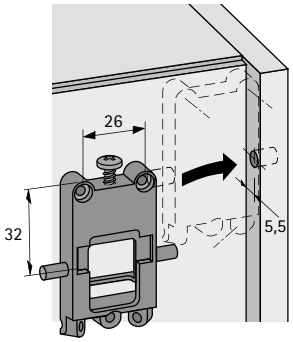

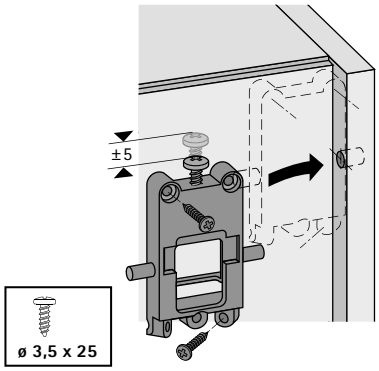

Závěsná kování SAH 130 a SAH 131



- K zalisování
- Pro zavěšení na lišty nebo na háky
- Při zavěšení na háky zajištěno proti stranovému sesunutí
- Nosnost 35 kg/ks dle EN 15939 ve zkušebním stojanu A (jedna dvojice SAH na korpus; nástavby bez vlastního zavěšení, např. ukončovací regál, nejsou přípustné)
- 3D seřízení: výška ± 7 mm, hloubka max. 15 mm, bočně při zavěšení na háky ± 3 mm, bočně při zavěšení na lištu ± 7 mm
- Odskok zad (po přední plochu zad) min. 16 mm
- Volné místo nad korpusem pro vyvěšení min. 7,5 mm
- Lze použít se závěsnou lištou typu A, typu B a typu L
- Ocel pozinkovaná, plast bílý

Položka	Seřízení hloubky mm (přednastavení háčku, vzdálenost od zadní části pouzdra ke konci háčku)	**Obj. č. / Provedení**			Bal.
		sada	**levé**	**pravé**	
SAH 130	19	**0 079 724**			25 sad
SAH 130	19		**1 066 278**	**1 066 279**	100 ks
SAH 131	18		**1 071 018**	**1 071 017**	100 ks

Krytky pro SAH 130 a SAH 131



- K nasunutí na závěsné kování
- Plast

Barva	**Obj. č. / Provedení**			Bal.
	sada	**levé**	**pravé**	
stříbřitě šedá	**0 079 726**			25 sad
stříbřitě šedá		**1 067 732**	**1 067 733**	1000 ks
stříbrná		**9 045 475**	**9 045 476**	1000 ks
bílá	**0 079 725**			25 sad
bílá		**1 066 339**	**1 066 338**	1000 ks
antracit		**9 327 899**	**9 327 900**	1000 ks

Montáž SAH 130 a SAH 131

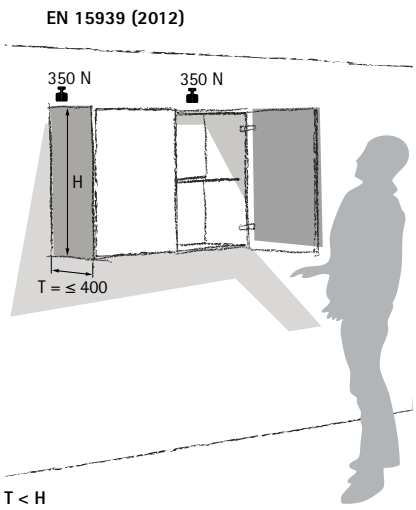

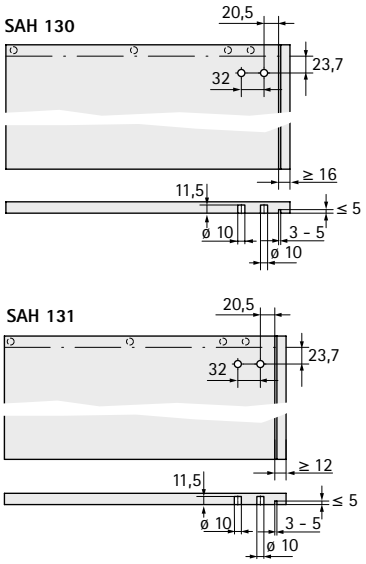

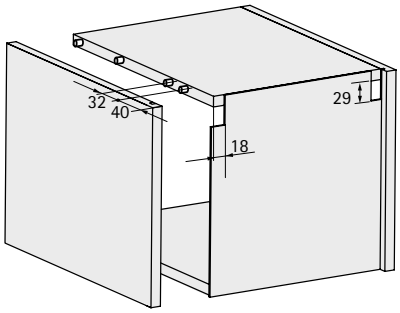

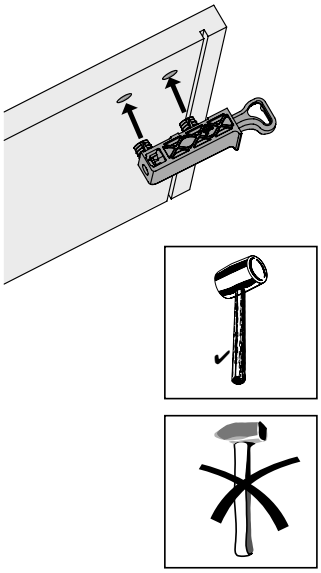

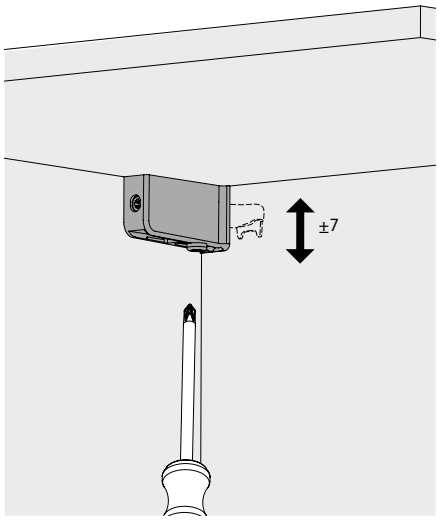

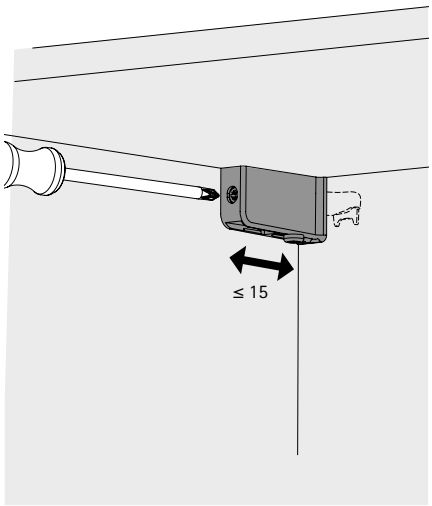

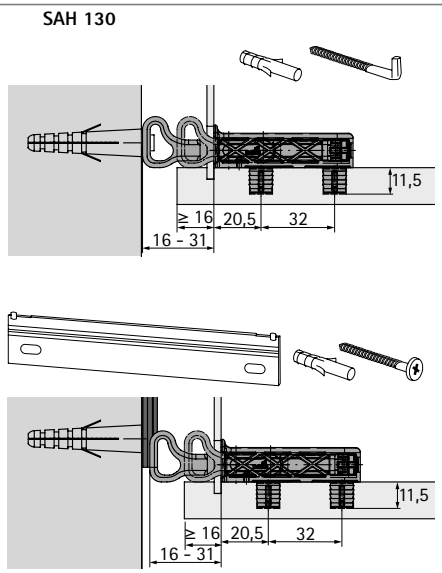

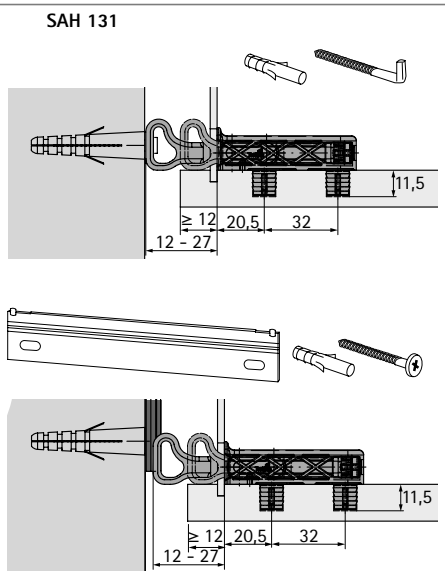

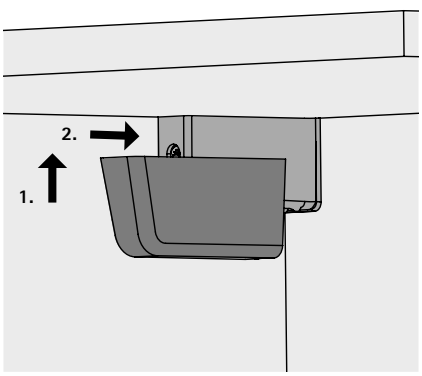

Závěsné kování SAH 15



- K přišroubování
- Pro zavěšení na lišty nebo na háky
- Při zavěšení na háky zajištěno proti stranovému sesunutí
- Nosnost 30 kg/ks dle EN 15939 ve zkušební stolici A
- 3D seřízení: výška -2/+9 mm, hloubka -2/+18 mm, bočně při zavěšení na háky ± 6 mm, bočně při zavěšení na lištu ± 7 mm
- Odskok zad (po přední plochu zad) min. 15 mm
- Volné místo nad korpusem pro vyvěšení min. 6 mm
- Lze použít se závěsnou lištou typu A, typu B a typu L
- Ocel pozinkovaná, plast bílý

Obj. číslo	Bal.
9 208 645	25 sad

Krytky pro SAH 15



- K nasunutí na závěsné kování
- Plast bílý, kov niklovaný

Povrchová úprava / barva	**Obj. číslo**	Bal.
bílá	**9 208 646**	25 sad
niklováno	**9 208 647**	25 sad

Montáž SAH 15

EN 15939 (2012)

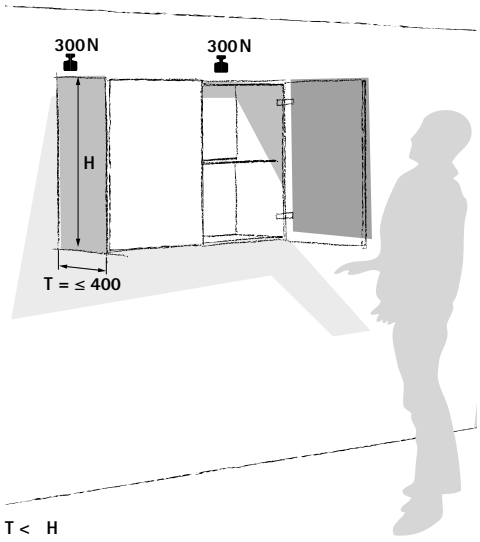

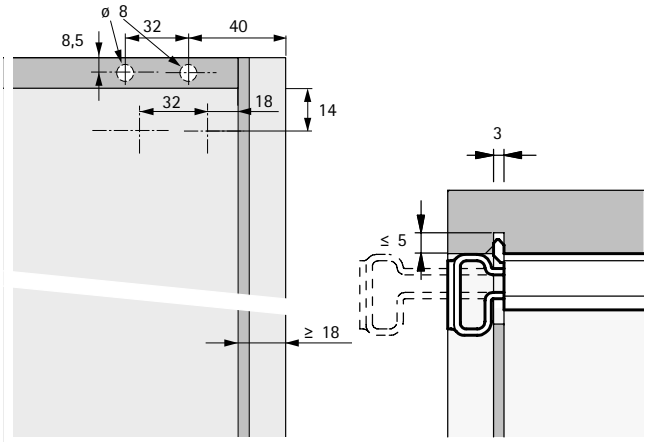

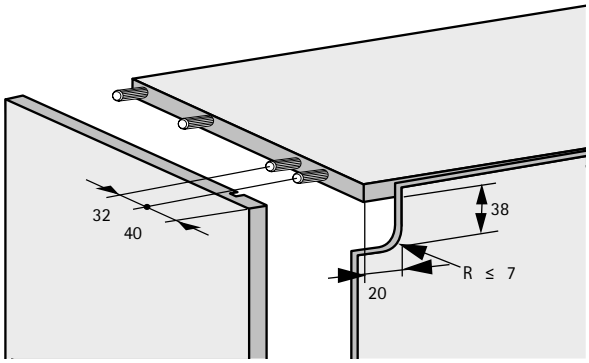

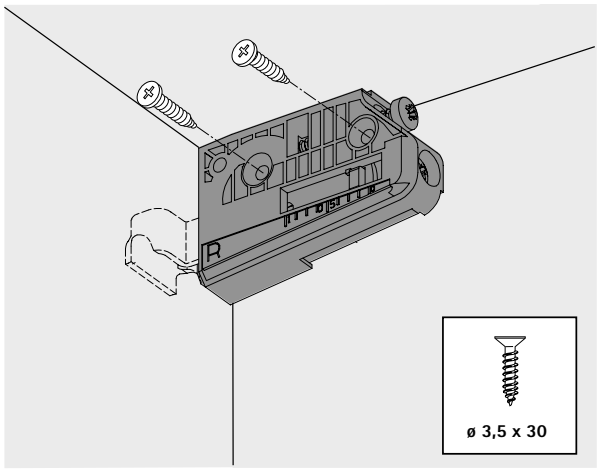

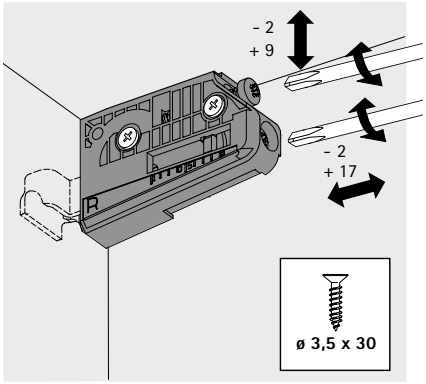

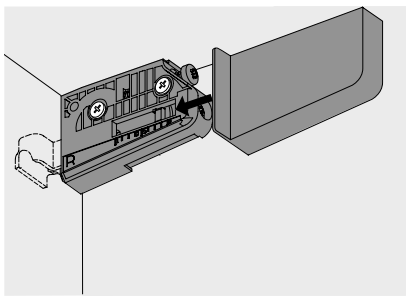

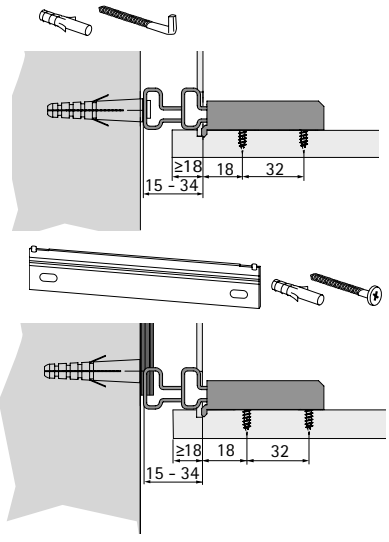

Závěsné kování SAH 116



- K přišroubování
- Zavěšení na lišty nebo na háky
- Při zavěšení na háky zajištěno proti stranovému sesunutí
- Nosnost 40 kg/ks dle EN 15939 ve zkušební stolici A
- 3D seřízení: výška ± 7 mm, hloubka max. 15 mm, bočně při zavěšení na háky ± 3 mm, bočně při zavěšení na lištu ± 7 mm
- Odskok zad (po přední plochu zad) min. 16 mm
- Volné místo nad korpusem pro vyvěšení min. 7,5 mm
- Lze použít se závěsnou lištou typu A, typu B a typu L
- Ocel niklovaná

Položka	Typ montáže	**Obj. č. / Provedení**			Bal.
		sada	**levé**	**pravé**	
SAH 116.1	s vruty	**0 019 476**			25 sad
SAH 116.1	s vruty		**1 019 600**	**1 019 599**	100 ks
SAH 116.0	s eurošrouby		**1 018 405**	**1 018 406**	100 ks

Montáž SAH 116

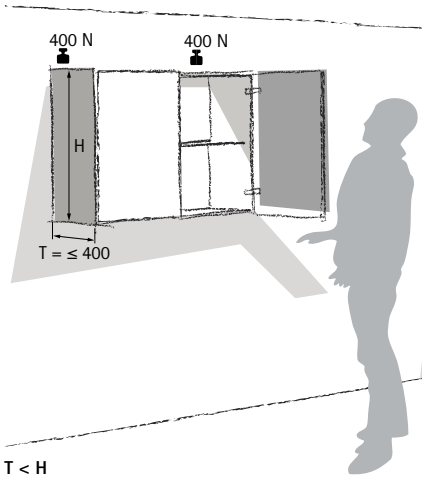

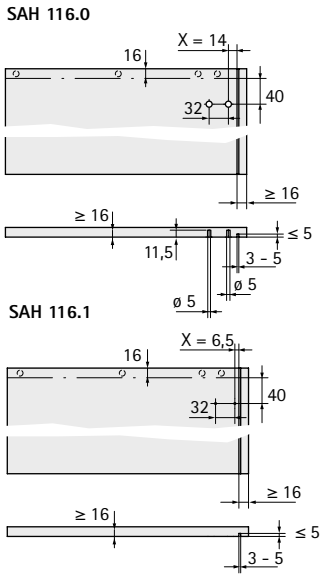

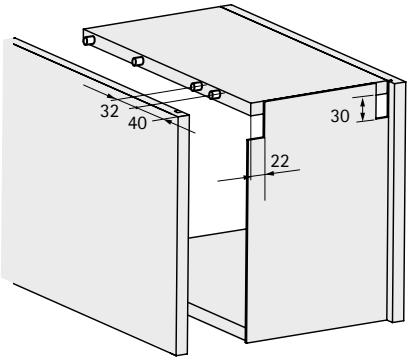

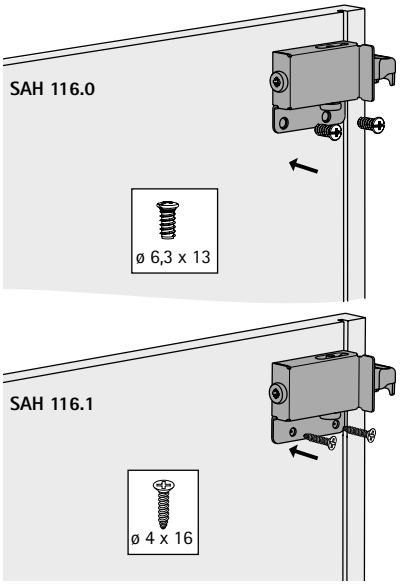

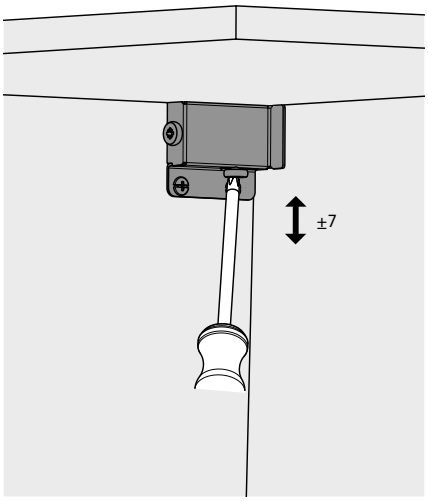

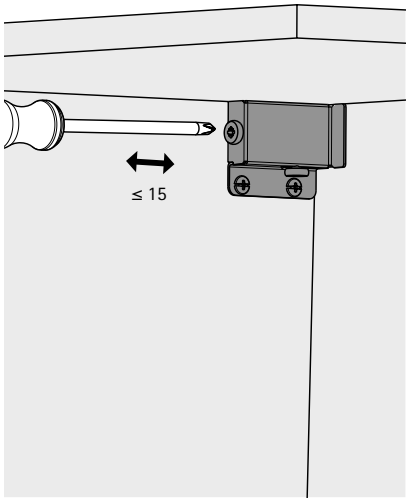

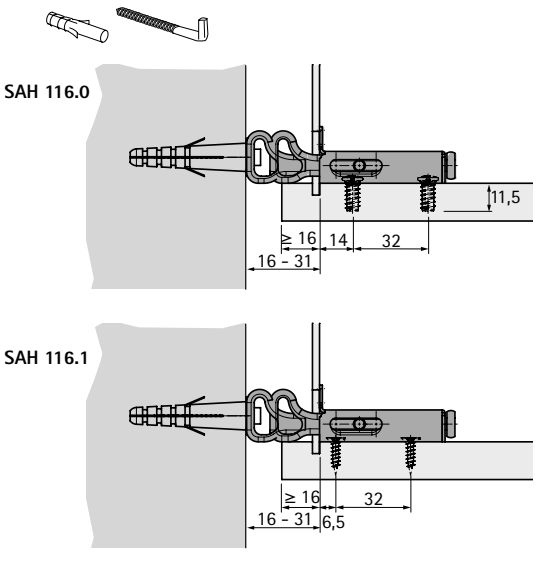

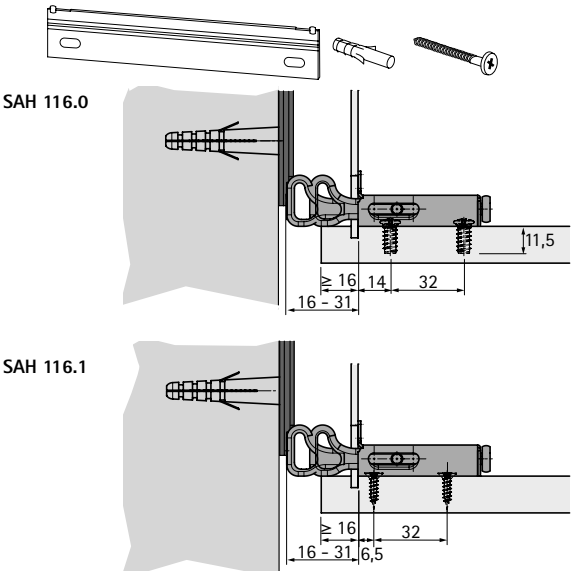

Závěsné kování SAH 302



- K zapuštění do otvoru ø 35 x 12,5 mm
- Záda tloušťky min. 16 mm
- Nosnost 15 kg/ks dle EN 15939 ve zkušebním stojanu A (jedna dvojice SAH na korpus; nástavby bez vlastního zavěšení, např. ukončovací regál, nejsou přípustné)
- Boční seřízení ± 4 mm
- Seřízení výšky ± 4 mm
- Zavěšení na závěsné háky ø 6 × 50 mm
- Plast a ocel pozinkovaná

Barva	Obj. číslo	Bal.
bílá	**1 000 791**	500 ks
hnědá	**1 000 861**	500 ks

Závěsné háky



- ø 6 × 50 mm
- Ocel pozinkovaná

Obj. číslo	Bal.
1 004 973	500 ks

Montáž SAH 302

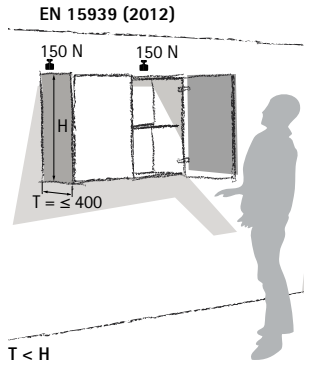

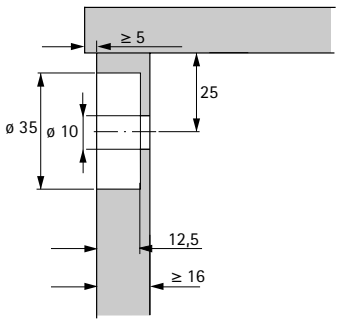

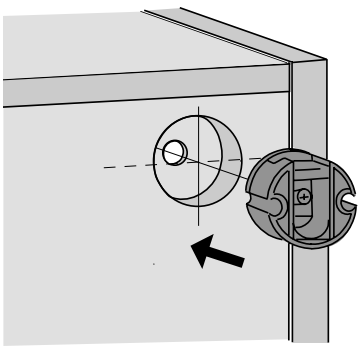

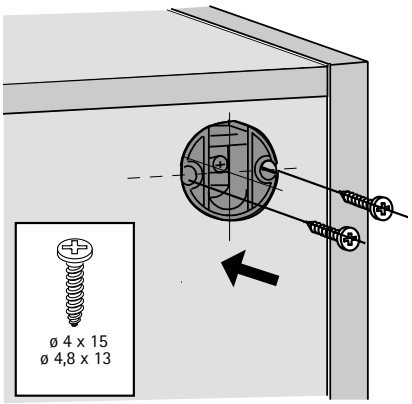

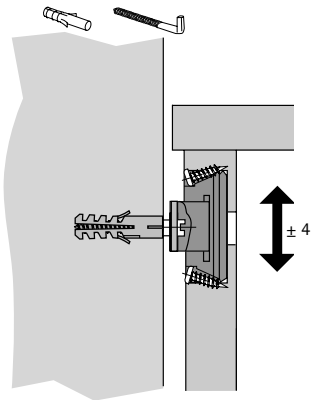

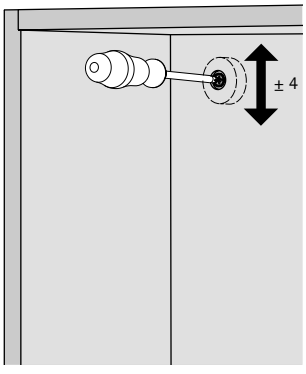

Závěsné kování SAH 305



- K zalisování do otvoru ø 30 × 11,5 mm
- Záda tloušťky min. 16 mm
- Nosnost 15 kg/ks dle EN 15939 ve zkušební stolici A
- Stranové seřízení ± 8 mm
- Zavěšení na závěsné háky ø 6 × 50 mm
- Zinkový odlitek pozinkovaný

Obj. číslo	Bal.
1 005 729	500 ks
0 040 669	100 ks

Závěsné háky



- ø 6 × 50 mm
- Ocel pozinkovaná

Obj. číslo	Bal.
1 004 973	500 ks

Montáž SAH 305

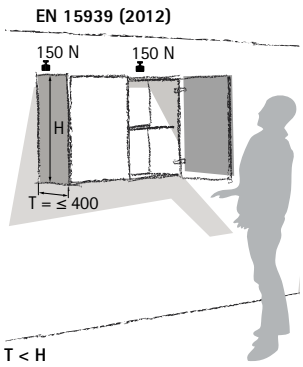

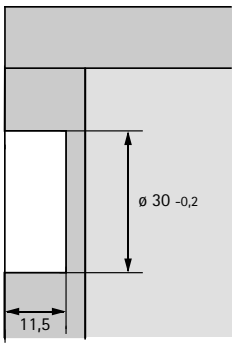

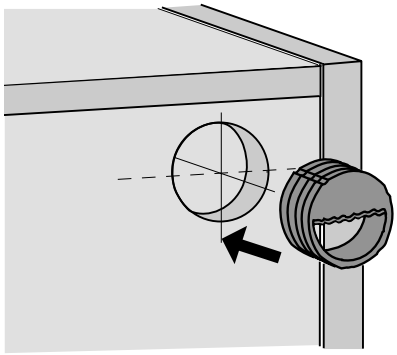

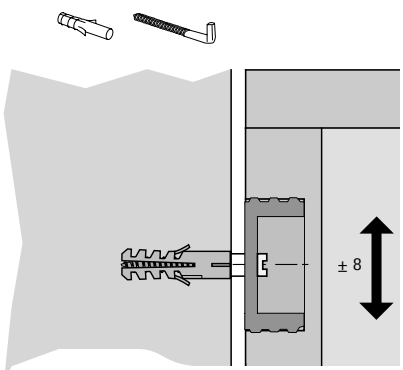

Distanční držák



- Pro seřízení závěsných skříněk
- Seřízení hloubky 15 - 25 mm
- Jednoduchá montáž samolepicí páskou; je možné dodatečné přišroubování
- Plast černý

Obj. číslo	Bal.
0 020 784	100 ks

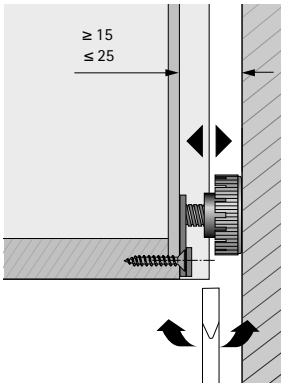

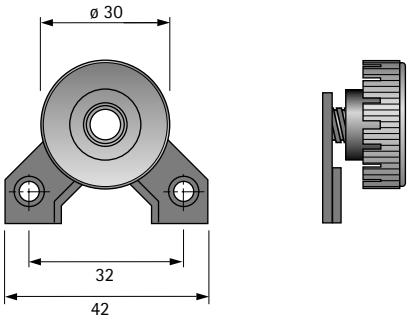

Závěsná lišta typ A



- Pro závěsná kování SAH 15, SAH 116, SAH 130 a SAH 131
- Nosnost 150 kg/skříň
- Upevnění:
  - 2 speciálními šrouby ø 5,5 × 50 mm v místě každého závěsného kování
  - U korpusu šířky od 900 mm je nutno použít další speciální šroub ø 5,5 × 50 uprostřed za každým korpusem
  - Použijte speciální upevňovací šrouby
- S oválnými otvory
- Ocel pozinkovaná

Upozornění:
- Závěsná lišta s pojistkou proti sesunutí; při posunutí závěsné skříně nemůže skříň ze závěsné lišty sklouznout a spadnout!
- Spojovací materiál se objednává zvlášť

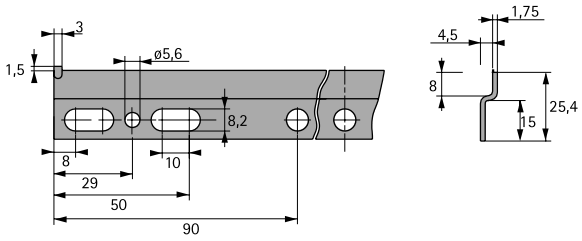

Délka mm	Šířka korpusu mm	**Obj. číslo**	Bal.
250	300	**1 007 711**	250 ks
300	350	**1 007 712**	50 ks
400	450	**1 007 714**	50 ks
450	500	**1 007 715**	50 ks
550	600	**1 007 716**	50 ks
750	800	**1 007 174**	25 ks
850	900	**1 007 717**	25 ks
950	1000	**1 007 175**	25 ks

Upozornění

- Spojovací materiál (závěsné háky, speciální šrouby, hmoždinky) 1347 - 1348
- Technické informace 1349 - 1350

Závěsná lišta typ H



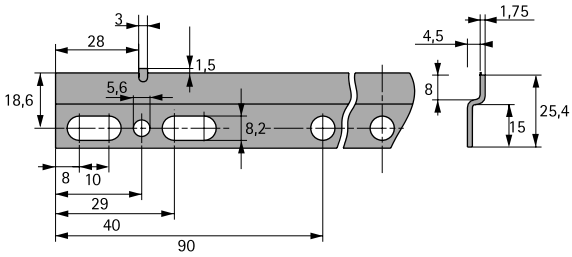

- Pro závěsná kování SAH 215 a SAH 216
- Nosnost 150 kg/skříň
- Upevnění:
  - 2 speciálními šrouby ø 5,5 × 50 mm v místě každého závěsného kování
  - U korpusu šířky od 900 mm je nutno použít další speciální šroub ø 5,5 × 50 uprostřed za každým korpusem
  - Použijte speciální upevňovací šrouby
- S oválnými otvory
- Ocel pozinkovaná

Upozornění:
- Závěsná lišta s pojistkou proti sesunutí; při posunutí závěsné skříně nemůže skříň ze závěsné lišty sklouznout a spadnout!
- Spojovací materiál se objednává zvlášť

Délka mm	Šířka korpusu mm	**Obj. číslo**	Bal.
250	300	**1 072 407**	250 ks
300	350	**1 072 408**	50 ks
350	400	**1 072 409**	50 ks
400	450	**1 072 410**	50 ks
450	500	**1 072 411**	50 ks
550	600	**1 072 412**	50 ks
750	800	**1 072 414**	25 ks
850	900	**1 072 415**	25 ks
950	1000	**1 072 416**	25 ks
1150	1200	**1 072 417**	25 ks

Upozornění

- Spojovací materiál (závěsné háky, speciální šrouby, hmoždinky) 1347 - 1348
- Technické informace 1349 - 1350

Závěsná lišta typ H s vyztuženou hranou



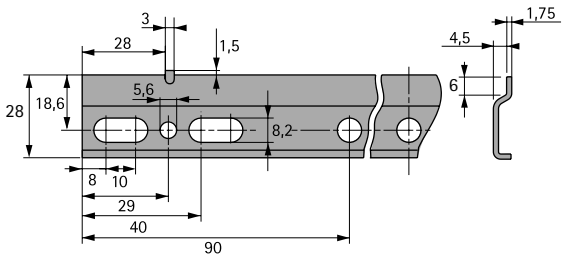

- Pro závěsná kování SAH 215 a SAH 216
- Nosnost 150 kg/skříň
- Upevnění:
  - 2 speciálními šrouby ø 5,5 × 50 mm v místě každého závěsného kování
  - U korpusu šířky od 900 mm je nutno použít další speciální šroub ø 5,5 × 50 uprostřed za každým korpusem
  - Použijte speciální upevňovací šrouby
- S oválnými otvory
- Ocel pozinkovaná

Upozornění:
- Závěsná lišta s pojistkou proti sesunutí; při posunutí závěsné skříně nemůže skříň ze závěsné lišty sklouznout a spadnout!
- Spojovací materiál se objednává zvlášť

Délka mm	Šířka korpusu mm	**Obj. číslo**	Bal.
250	300	**1 076 493**	200 ks
300	350	**1 076 495**	50 ks
350	400	**1 076 496**	50 ks
400	450	**1 076 497**	50 ks
450	500	**1 076 498**	50 ks
550	600	**1 076 501**	50 ks
750	800	**1 076 503**	25 ks
850	900	**1 076 504**	25 ks
950	1000	**1 076 505**	25 ks
1150	1200	**9 082 195**	25 ks

Upozornění

- Spojovací materiál (závěsné háky, speciální šrouby, hmoždinky) 1347 - 1348
- Technické informace 1349 - 1350

Závěsná lišta typu L s možností zalomení



- Pro závěsná kování SAH 15, SAH 116, SAH 130
- Nosnost 130 kg/skříň
- Upevnění:
  - speciálním šroubem ø 5,5 × 50 mm v místě každého závěsného kování
  - použijte speciální upevňovací šrouby
- Lze zalomit
- S oválnými otvory
- Ocel pozinkovaná

Upozornění:
- Závěsná lišta s pojistkou proti sesunutí; při posunutí závěsné skříně nemůže skříň ze závěsné lišty sklouznout a spadnout!
- Spojovací materiál se objednává zvlášť

Obj. číslo	Bal.
9 208 678	200 ks

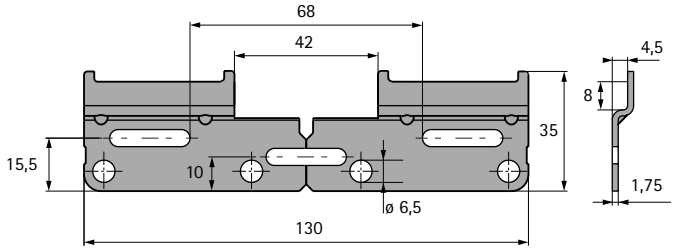

Upozornění

- Spojovací materiál (závěsné háky, speciální šrouby, hmoždinky) 1347 - 1348
- Technické informace 1349 - 1350

Závěsná lišta typu M s možností odlomení



- Pro závěsná kování SAH 215 a SAH 216
- Nosnost 130 kg/skříň
- Upevnění:
  - speciálním šroubem ø 5,5 × 50 mm v místě každého závěsného kování
  - použijte speciální upevňovací šrouby
- Lze zalomit
- S oválnými otvory
- Ocel pozinkovaná

Upozornění:
- Závěsná lišta s pojistkou proti sesunutí; při posunutí závěsné skříně nemůže skříň ze závěsné lišty sklouznout a spadnout!
- Spojovací materiál se objednává zvlášť

Obj. číslo	Bal.
9 101 339	200 ks

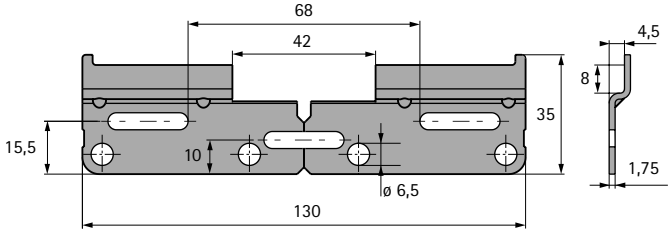

Upozornění

- Spojovací materiál (závěsné háky, speciální šrouby, hmoždinky) 1347 - 1348
- Technické informace 1349 - 1350

Univerzální závěsná lišta typu B



- Pro závěsná kování SAH 15, SAH 116, SAH 130, SAH 131, SAH 215 a SAH 216
- Nosnost 150 kg/skříň
- Upevnění:
  - 2 speciálními šrouby ø 5,5 × 50 mm v místě každého závěsného kování
  - u korpusu šířky od 900 mm je nutno použít další speciální šroub ø 5,5 × 50 uprostřed za každým korpusem
  - použijte speciální upevňovací šrouby
- S oválnými otvory
- Ocel pozinkovaná

Upozornění:
- Závěsná lišta bez pojistky proti sesunutí; při posunutí závěsné skříně může skříň ze závěsné lišty sklouznout a spadnout!
- Spojovací materiál se objednává zvlášť

Obj. číslo	Bal.
1 007 403	100 ks

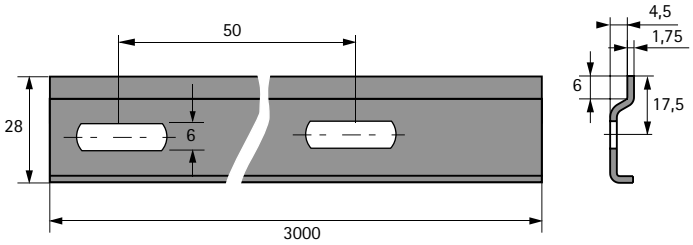

Upozornění

- Spojovací materiál (závěsné háky, speciální šrouby, hmoždinky) 1347 - 1348
- Technické informace 1349 - 1350

Závěsné háky



- ø 6 × 50 mm
- Ocel pozinkovaná

Obj. číslo	Bal.
1 004 973	500 ks

Speciální šroub



- ø 5,5 × 50 mm
- Pro upevnění závěsných lišt a nosičů polic Titan
- Křížová drážka PZ2
- Ocel pozinkovaná

Obj. číslo	Bal.
1 006 978	1000 ks

Hmoždinka ø 8 x 40 mm



- Plast

Obj. číslo	Bal.
1 006 312	5000 ks

Upevňovací materiál



Závěsné háky ø 6 × 50 mm
- Musí se zašroubovat min. 40 mm do hmoždinky
- Adaptér na závěsné háky pro použití s akumulátorovým šroubovákem, viz str. 1570
- Ocel pozinkovaná

Hmoždinka ø 8 x 40 mm
- Pro použití do plných cihel, plných vápenopískových cihel, betonu nebo zvonivek
- Pro jiné materiály zdiva je nutno použít k tomu určený speciální spojovací materiál
- Plast bílý

Sada obsahuje:
1 závěsný hák a 1 hmoždinku do zdi

Obj. číslo	Bal.
0 046 103	100 sad

Upevňovací materiál



Speciální šroub ø 5,5 × 50 mm
- Pro upevnění závěsných lišt a nosičů polic Titan
- Křížová drážka PZ2
- Ocel pozinkovaná

Hmoždinka ø 8 x 40 mm
- Pro použití do plných cihel, plných vápenopískových cihel, betonu nebo zvonivek
- Pro jiné materiály zdiva je nutno použít k tomu určený speciální spojovací materiál
- Plast bílý

Sada obsahuje:
1 speciální šroub a 1 hmoždinka

Obj. číslo	Bal.
0 065 480	100 sad

Upozornění k nosnosti závěsných kování a příslušenství

U závěsného kování horních skříněk a jeho příslušenství je třeba ohledně nosnosti respektovat následující zásady:

- Jak konstrukce nábytku, tak i kvalita materiálu a zhotovení nábytku se vymykají našemu vlivu.
- Rovněž nemáme vliv na vlastnosti materiálů zdiva.
- Námi nabízené závěsné háky ve spojení s hmoždinkami jsou určeny pro použití v plných pálených cihlách, vápenopískových cihlách, betonu nebo zvonivkách. Do plného materiálu je nutno vyvrtat otvor o průměru 8 mm, do kterého se zcela zarazí plastová hmoždinka. Minimální hloubka zašroubování závěsného háku odpovídá délce háku minus 10 mm.
- Pro upevnění do zdiva z jiných materiálů je nutno použít pouze speciální kotevní prvky k tomu určené.
- Hmoždinky a šrouby musí být určeny pro společné použití. Pro kotvení do hmoždinek se nesmí používat běžné vruty pro dřevotřískové desky.
- Upevnění závěsných lišt:
  - 2 speciálními šrouby ø 5,5 × 50 mm v místě každého závěsného kování
  - U korpusu šířky od 900 mm je nutno použít další speciální šroub ø 5,5 × 50 uprostřed za každým korpusem (typ A, typ B a typ H).
- Nástavby, jako například koncové regály se nesmí použít bez vlastního závěsného kování.
- **Je v odpovědnosti výrobce nábytku, příp. prodejce, aby zabezpečil, že nábytek jím uváděný na trh splňuje požadavky EN 14749.**

Kvalita pro náročné

Kvalita závěsného kování Hettich podléhá průběžným kontrolám.
Údaj o nosnosti pomáhá při výběru správného závěsného kování.
Uváděná nosnost byla ověřena dle EN 15939.
Veškeré níže popsané zkoušky dle EN 15939 se provádějí v definovaném zkušebním rámci. Níže uvedený popis slouží pouze pro ilustraci!

Kritéria kvality
- Nosnosti dimenzované dle požadavků správné praxe
- Jednoduchá montáž závěsného kování
- Velkorysé možnosti seřízení pro kompenzaci stavebních nepřesností
- Zajištěné seřizovací šrouby
- Optimalizováno pro použití se závěsnými háky a závěsnými lištami

Rázová zkouška

Zatížení skříně na 140 % přípustné nosnosti.
Deset převrácení ocelové desky o hmotnosti 1,7 kg na půdě.

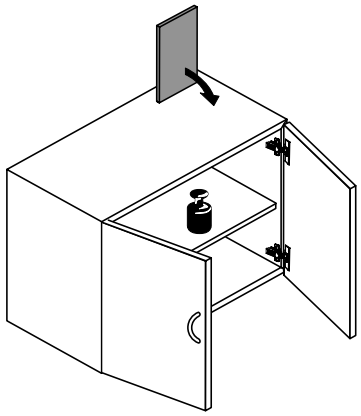

Zkouška otvíravých dveří

Deset otevření a zavření otvíravých dveří skříně zatížených přídavnou hmotností 30 kg.

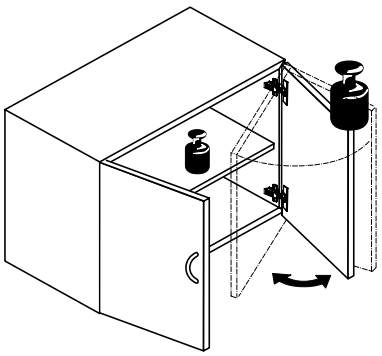

Zkouška přetížení

Zatížení skříně na 200 % přípustné nosnosti po dobu 7 dnů.

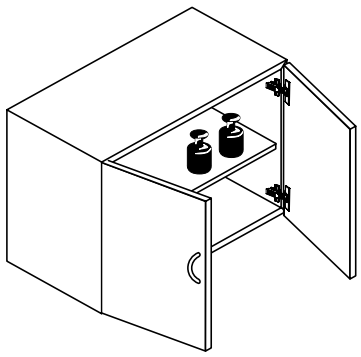



Stabilní a odolný

Dejte nábytku spolehlivý základ – s kvalitním, robustním soklovým kováním Hettich. Kvalitní materiály s dlouhou životností a stabilní konstrukce zaručují vysokou nosnost.

Soklové seřizovací nohy Hettich poskytují Vašemu nábytku spolehlivou stabilitu. Na dlouhou dobu.



Nosnost až 450 kg na jednu nohu:
Systém Korrekt tvoří kluzáky, seřiditelné nohy a příchytky soklových krycích lišt. Jednoduché výškové seřízení rukou nebo šroubovákem.



Ocelová stabilita:
Soklový seřizovací šroub z pozinkované oceli. S krytkou patky z průhledného plastu.



Jednoduché seřízení:
Všechny čtyři soklové nohy Korrekt lze komfortně a rychle seřídit pomocí kloubového klíče.

Soklové seřizovací kování

Přehled



Seřiditelné soklové nohy Korrekt
Kluzáky a příslušenství
Kloubový klíč **1460 – 1463**



Seřiditelné soklové nohy Euro
Kluzáky a příslušenství **1464 – 1465**



Soklové seřizovací nohy Systema Top 2000
pro kancelářský nábytek **1466 – 1467**



Soklové seřizovací šrouby **1466 – 1467**

Hettich eShop

hettich.com/short/d49cfb

Soklová noha Korrekt



- Systém kování obsahuje soklové nohy, kluzáky, příchytky soklové lišty a další příslušenství
- Nosnost jedné nohy 450 kg, max. 1350 kg pro 3 nebo víc noh
- Bezpečná stabilita nohy v kluzáku při montáži a posunování skříně
- Velká dosedací plocha ø 78 mm resp. 80 mm
- Snadné seřízení výšky
- Plast černý

Výška soklu rozměr X mm	Rozsah seřízení mm	Dosedací plocha ø mm	Obj. číslo	Bal.
50	50 - 60	78	**0 044 747**	1/200 ks
70	62 - 86	78	**9 306 015**	1/150 ks
80	74 - 110	80	**0 070 151**	1/200 ks
100	89 - 125	80	**0 061 851**	1/100 ks
110	99 - 135	80	**0 070 152**	1/100 ks
130	119 - 155	80	**0 061 852**	1/100 ks
150	110 - 170	80	**9 306 016**	1/125 ks
150	139 - 175	80	**9 306 017**	1/125 ks
180	169 - 205	80	**0 070 153**	1/100 ks

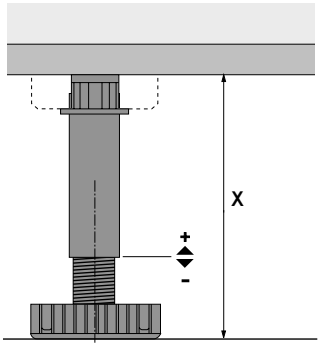

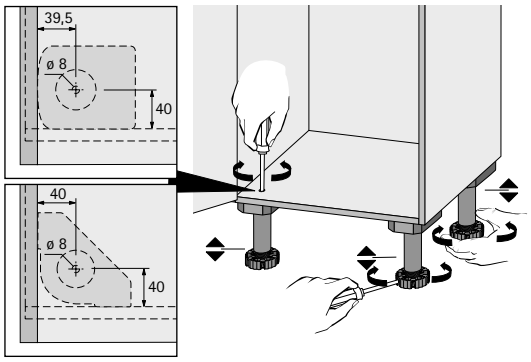

Kloubový klíč pro soklové nohy Korrekt



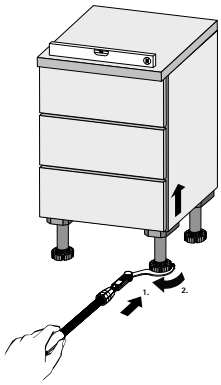

- Teleskopická hliníková násada
- Pro soklové nohy Korrekt
- Ruční kloubový klíč
- Seřizovat lze skříň o celkové hmotnosti až 300 kg (korpus + obsah)
- Celková délka 1000 mm

Obj. číslo	Bal.
9 253 384	1 ks

Adaptér pro soklovou nohu



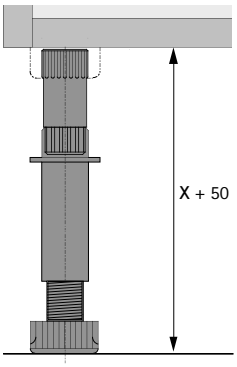

- Slouží k prodloužení soklové nohy o 50 mm
- Plast černý

Obj. číslo	Bal.
0 071 844	1/40 ks

Kluzák Universal k přišroubování



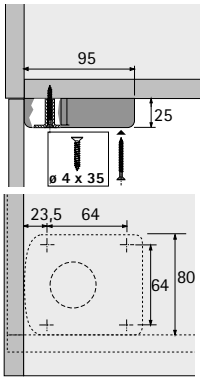

- Plast černý

Obj. číslo	Bal.
0 061 854	1/200 ks

Kluzák Universal k zalisování, se 4 kolíky



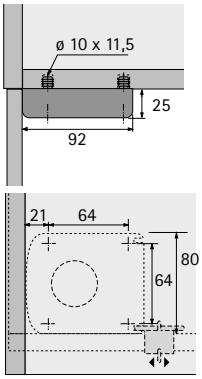

- S integrovaným uchycením pro příchytky soklové lišty (obj. č. 0 071 849, je třeba objednat zvlášť)
- Plast černý

Upozornění:
- Příchytka soklové lišty, viz str. 1463

Obj. číslo	Bal.
0 047 654	1/40 ks

Kluzák Universal k zalisování, se 2 kolíky



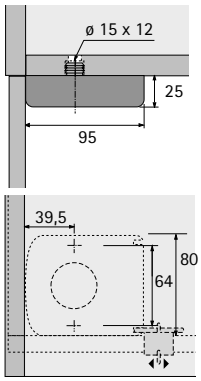

- S integrovaným uchycením pro příchytky soklové lišty (obj. č. 0 071 849, je třeba objednat zvlášť)
- Plast černý

Upozornění:
- Příchytka soklové lišty, viz str. 1463

Obj. číslo	Bal.
0 047 655	1/40 ks

Kluzák Universal narážecí, se 2 rozpěrnými kolíky



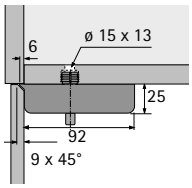

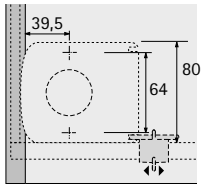

- Je možné dodatečné přišroubování
- Demontáž je možná po vytažení rozpěrných kolíků
- S integrovaným uchycením pro příchytky soklové lišty (obj. č. 0 071 849, je třeba objednat zvlášť)
- S nosnou plochou pro podepření boku korpusu
- Plast černý

Upozornění:
- Příchytka soklové lišty, viz str. 1463

Obj. číslo	Bal.
0 079 689	1/40 ks

Kluzák "Universal", narážecí, se 3 rozpěrnými kolíky



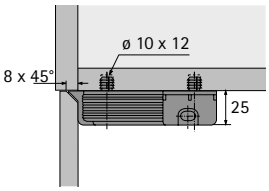

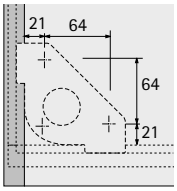

- Lze použít pro šikmé nebo obloukové soklové lišty
- Je možné dodatečné přišroubování
- Demontáž je možná po vytažení rozpěrných kolíků
- S integrovaným uchycením pro příchytky soklové lišty (obj. č. 0 079 694, je třeba objednat zvlášť)
- Výkresy znázorňují provedení s nosnou plochou
- Plast černý

Provedení	Obj. číslo	Bal.
Bez nosné plochy	**0 074 668**	1/200 ks
S nosnou plochou	**0 074 667**	1/200 ks

Kluzák Planform k přišroubování

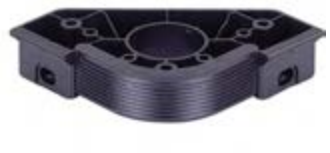

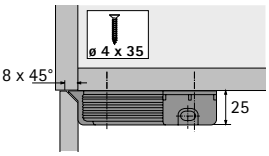

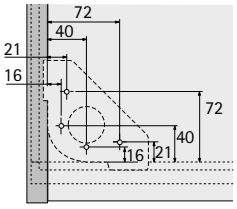

- Lze použít pro šikmé nebo obloukové soklové lišty
- S integrovaným uchycením pro příchytku soklové lišty
- S nosnou plochou pro podepření boku korpusu
- Plast černý

Obj. číslo	Bal.
0 079 693	1/200 ks

Příchytka soklové lišty pro kluzák Planform



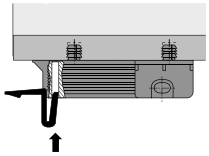

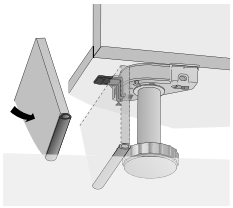

- Pro čelní a boční soklové lišty, tloušťka materiálu 19 mm
- Soklová lišta musí být o 4 mm nižší než je výška soklu
- Lze použít s kluzákem Planform, je třeba objednat zvlášť
- Příchytka soklové lišty se nasune do kluzáku a pak zachytí soklovou lištu
- Plast bílý

Obj. číslo	Bal.
0 079 694	1/200 ks

Příchytka soklové lišty



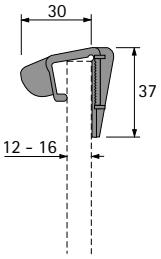

- Pro čelní soklové lišty, tloušťka materiálu 12 - 16 mm
- Soklová lišta musí být o 4 mm nižší než je výška soklu
- Lze použít s kluzákem Universal k zalisování nebo zaražení a s kluzákem Euro k přišroubování, je třeba objednat zvlášť
- Příchytka se nasadí na soklovou lištu a při montáži se nasune bočně do kluzáku
- Plast bílý

Upozornění:
- Kluzák Universal viz str. 1461 - 1462
- Kluzák Euro k přišroubování viz str. 1464

Obj. číslo	Bal.
0 071 849	1/40 ks

Příchytka soklové lišty pro naklapnutí na soklovou nohu



- Pro čelní a boční soklové lišty
- Montáž: nacvaknutím na soklovou nohu
- Lze použít od výšky soklu 70 mm
- Plast černý

Provedení	Obj. číslo	Bal.
1 k zapuštění do drážky	**0 073 481**	1/200 ks
2 k přišroubování	**0 061 855**	1/200 ks
3 k zapuštění do drážky v plastové nebo hliníkové soklové liště	**9 319 972**	1/200 ks

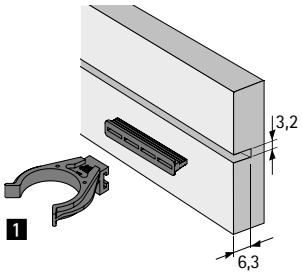

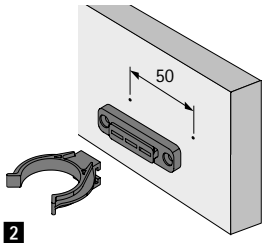



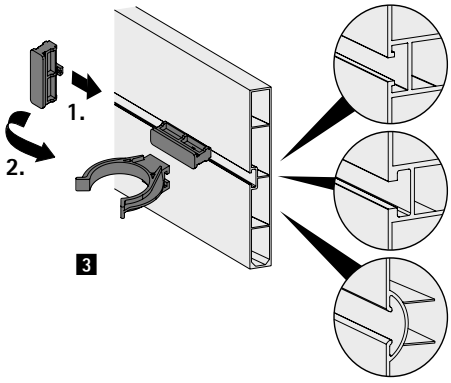

Příchytka soklové lišty "TurboClip"



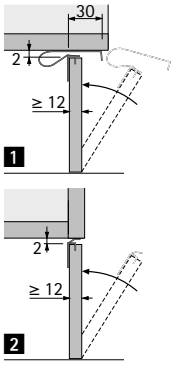

- Pro čelní a boční soklové lišty, tloušťka materiálu min. 12 mm
- K zaražení
- Soklová lišta musí být o 2 mm nižší než je výška soklu
- Montáž: soklová lišta je sevřená pod korpusem
- Soklová lišta musí zadní plochou dosedat nahoře na kluzák a dole na patku nohy
- Ocel chromovaná

Provedení	Obj. číslo	Bal.
1 pro čelní soklové lišty	**0 079 690**	1/20 ks
2 pro boční soklové lišty	**0 079 691**	1/20 ks

Soklová noha Euro



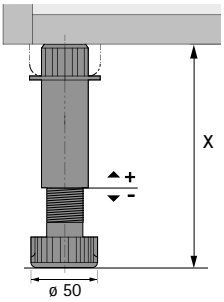

- Systém kování obsahuje soklové nohy, kluzáky a další příslušenství
- Nosnost jedné nohy 450 kg, max. 1350 kg pro 3 nebo více noh
- Spolehlivě drží v kluzáku, jednoduché seřízení výšky
- Plast černý

Výška soklu rozměr X mm	Rozsah seřízení mm	**Obj. číslo**	Bal.
100	95 - 123	**0 071 840**	1/40 ks
130	115 - 150	**0 071 841**	1/40 ks
150	135 - 173	**0 071 842**	1/40 ks
180	165 - 200	**0 071 843**	1/40 ks

Adaptér pro soklovou nohu



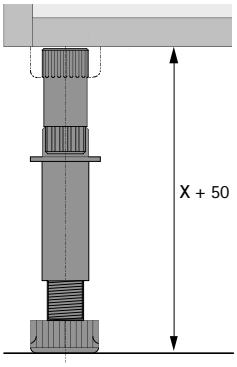

- Slouží k prodloužení soklové nohy o 50 mm
- Plast černý

Obj. číslo	Bal.
0 071 844	1/40 ks

Kluzák k přišroubování



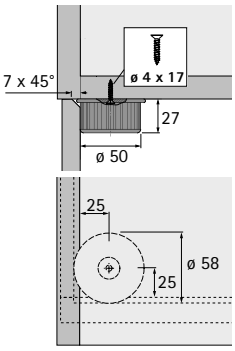

- S nosnou plochou pro podepření boku korpusu
- Plast černý

Obj. číslo	Bal.
0 071 847	1/40 ks

Kluzák k přišroubování



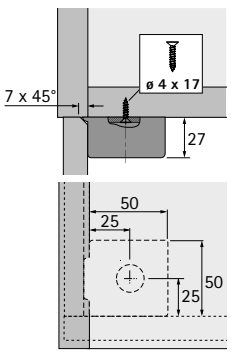

- S integrovaným uchycením pro příchytku soklové lišty
- S nosnou plochou pro podepření boku korpusu
- Plast černý

Upozornění:
- Příchytka soklové lišty, viz str. 1465

Obj. číslo	Bal.
0 071 848	1/40 ks

Příchytka soklové lišty



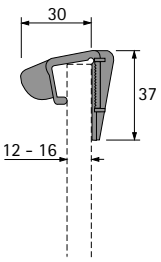

- Pro čelní soklové lišty, tloušťka materiálu 12 - 16 mm
- Soklová lišta musí být o 4 mm nižší, než je výška soklu
- Lze použít s kluzákem obj. č. 0 071 848, viz výše
- Plast bílý

Obj. číslo	Bal.
0 071 849	1/40 ks

Příchytka soklové lišty k našroubování



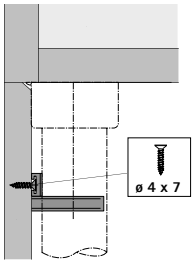

- Pro čelní a boční soklové lišty
- Montáž: nacvaknutím na soklovou nohu
- Plast černý

Obj. číslo	Bal.
0 071 845	1/40 ks

Soklová noha Systema Top 2000 pro bok



- Pro skříně s výškou soklu minimálně 60 mm, s průběžnými boky nebo samostatným soklem
- Zvláště vhodná pro sestavy kancelářského nábytku s korpusovou nebo nekonečnou konstrukcí
- Rozsah seřízení 60 - 80 mm nebo 80 - 120 mm
  Seřizování lze provádět skrz otvor ve dnu šestihranným klíčem č. 4
- Racionální zpracování v System 32 v kombinaci s excentrickými spojovacími kováními VB 20 a VB 21
- Seřízení je možné přes otvor ve spojovacím kování z korpusu skříně
- Příchytka soklové lišty je dimenzována pro vzdálenost mezi zadní hranou soklu a osou seřizovacího šroubu 37 mm
- Poloha drážky pro příchytku v soklové liště odpovídá středu tělesa. Příchytka však drží na těle i v jakékoli jiné výšce, viz nákres
- Nosnost jedné soklové nohy 300 kg,
  max. 900 kg pro tři nebo víc noh
- Přímé vedení šroubu v těle zaručuje nábytku dobrou stabilitu
- Seřizovací soklová noha je symetrická, lze použít vpravo i vlevo
- Lze použít v System 32
- Ocel, plast bílý

Odkaz na stránku:
Excentrické spojovací kování VB 20 a VB 21, viz str. 1374 - 1375

Rozsah seřízení mm	Obj. číslo	Bal.
60 - 80	**0 040 438**	1/100 ks
80 - 120	**0 047 647**	1/100 ks

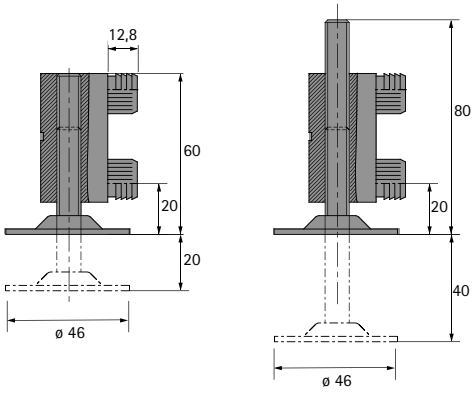

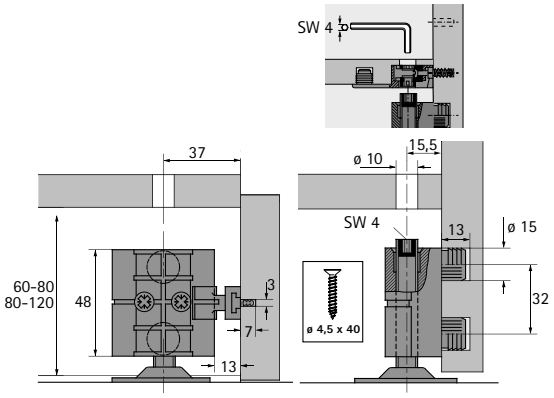

Soklová noha Systema Top 2000 pro mezistěnu



- Pro skříně s výškou soklu minimálně 60 mm, s průběžnými boky nebo samostatným soklem
- Zvláště vhodná pro sestavy kancelářského nábytku s korpusovou nebo nekonečnou konstrukcí
- Rozsah seřízení 60 - 80 mm nebo 80 - 120 mm
  Seřizování lze provádět skrz otvor ve dnu šestihranným klíčem č. 4
- Racionální zpracování v System 32 v kombinaci s excentrickými spojovacími kováními VB 20 a VB 21
- Seřízení je možné přes otvor ve spojovacím kování z korpusu skříně
- Příchytka soklové lišty je dimenzována pro vzdálenost mezi zadní hranou soklu a osou seřizovacího šroubu 37 mm
- Poloha drážky pro příchytku v soklové liště odpovídá středu tělesa. Příchytka však drží na těle i v jakékoli jiné výšce, viz nákres
- Nosnost jedné soklové nohy 300 kg,
  max. 900 kg pro tři nebo víc noh
- Přímé vedení šroubu v těle zaručuje nábytku dobrou stabilitu
- Seřizovací soklová noha je symetrická, lze použít vpravo i vlevo
- Lze použít v System 32
- Ocel, plast bílý

Odkaz na stránku:
Excentrické spojovací kování VB 20 a VB 21, viz str. 1374 - 1375

Rozsah seřízení mm	**Obj. číslo**	Bal.
60 - 80	**0 040 439**	1/100 ks
80 - 120	**0 047 648**	1/100 ks

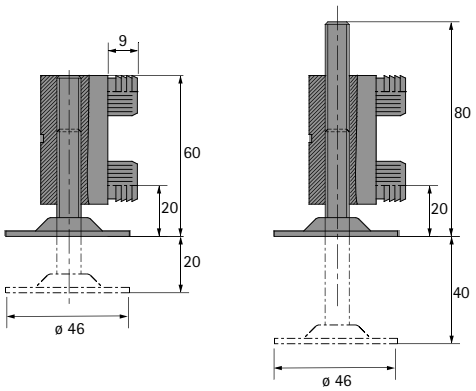

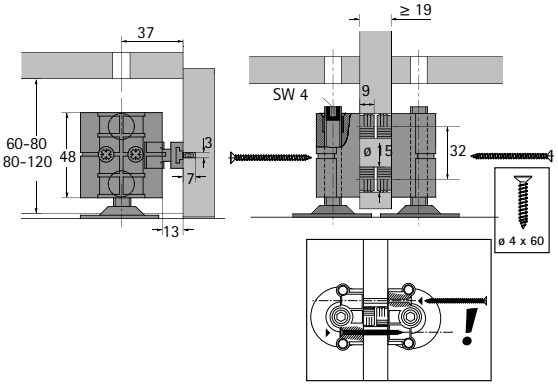

Soklový seřizovací šroub se závitem M8



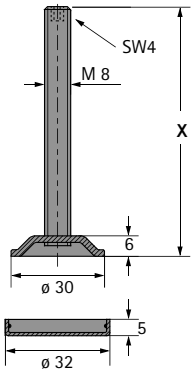

- S krytkou patky
- Ocel pozinkovaná, plast transparentní

Rozměr X mm	Obj. číslo	Bal.
50	**9 318 255**	1/50 ks
60	**9 318 257**	1/50 ks
70	**9 318 259**	1/50 ks
80	**9 318 260**	1/50 ks
100	**9 318 261**	1/50 ks

Narážecí matice se závitem M8



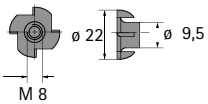

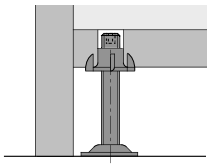

- Ocel bez povrchové úpravy

Obj. číslo	Bal.
0 047 643	1/50 ks

Soklová nosná destička se závitem M8



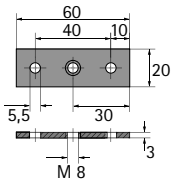

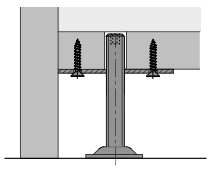

- Ocel pozinkovaná

Obj. číslo	Bal.
0 047 645	1/50 ks

Soklový úhelník se závitem M8



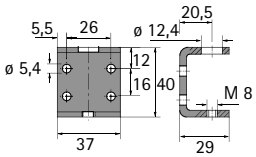

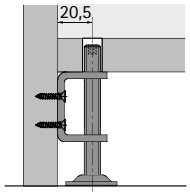

- Ocel pozinkovaná

Obj. číslo	Bal.
0 071 870	1/250 ks

Seřizovací kování pro mezistěny



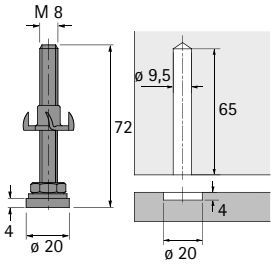

- Kování umožňuje ukotvení a svislé ustavení mezistěny mezi podlahou a stropem
- Ocel pozinkovaná

Upozornění:
- Vrtáky pro stojanové a ruční vrtačky viz str. 1566 - 1570

Obj. číslo	Bal.
0 031 571	1/20 ks

Seřizovací šroub se závitem M10



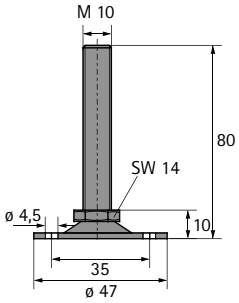

- K seřízení regálů, interierových příček a dělicích stěn
- Se seřizovací maticí a ocelovou patkou
- Ocel pozinkovaná

Obj. číslo	Bal.
0 025 166	1/50 ks

Seřizovací šroub se závitem M10



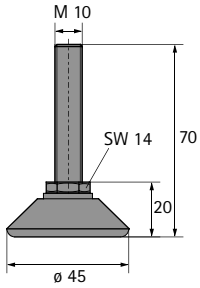

- K seřízení regálů, interierových příček a dělicích stěn
- Se seřizovací maticí a plastovou nárazuvzdornou patkou
- Ocel pozinkovaná, plast černý

Obj. číslo	Bal.
0 047 646	1/50 ks

Koncovka se závitem M10



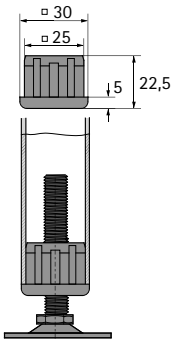

- Pro čtyřhrannou trubku 30 × 30 × 2,5 mm
- Zinkový odlitek

Obj. číslo	Bal.
0 025 170	1/50 ks



Držáky sklopných dveří pro dolů otvírané sklopné dveře **1472 – 1474**

Hettich technický asistent
- **Montáž**
- **Seřízení**
- **Služby**

hettich.com/short/ca17c8

Klassik D s magnetem



- Pro dřevěné dveře nebo dveře s dřevěným rámem
- Hmotnost sklopných dvířek vč. úchytky max. 4 kg na jedno kování
- Racionální montáž do řady otvorů System 32
- Kvalitní bezúdržbový brzdový systém s přesným seřízením
- Magnetická vložka seřiditelná 4 mm, vč. protikusu
- Lze použít jednostranně nebo oboustranně
- Sklopné dveře musí být dole osazeny závěsy Markant 11 pro sklopné dveře, prosím objednejte zvlášť
- Ocel poniklovaná, zinkový odlitek poniklovaný

Světlá výška korpusu mm	Položka	Obj. č. / provedení		Bal.
		levý	pravý	
290 - 340	Klassik D / 290	**0 021 575**	**0 021 698**	1/10 ks
365 - 404	Klassik D / 365	**0 021 577**	**0 021 699**	1/10 ks
405 - 464	Klassik D / 405	**0 021 579**	**0 021 700**	1/10 ks
465 - 564	Klassik D / 465	**0 021 581**	**0 021 701**	1/10 ks

Rozměry

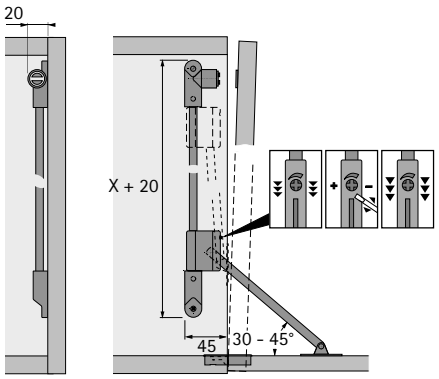

Vrtání korpusu

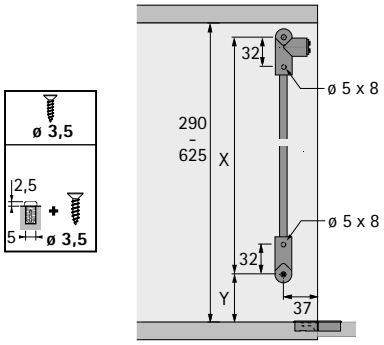

Vrtání sklopných dveří

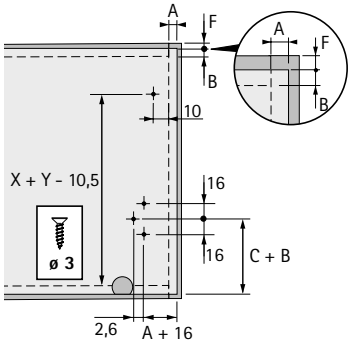

Vestavné rozměry

Světlá výška korpusu mm	Rozměr C mm	Rozměr X mm	Rozměr Y mm
290 - 340	52	252	24
365 - 404	77	288	56
405 - 464	115	320	56
465 - 564	141	352	88

Při otevřených sklopných dvířkách musí tělo brzdy dosedat na spodní ložisko.

Upozornění

- Závěsy pro sklopné dveře Markant 11 298

hettich.com/short/a48b81

Klassik D s ložiskem LS 3280 D



- Pro dřevěné dveře nebo dveře s dřevěným rámem
- Hmotnost sklopných dvířek vč. úchytky max. 4 kg na jedno kování
- Racionální montáž do řady otvorů System 32
- Kvalitní bezúdržbový brzdový systém s přesným seřízením
- Levé provedení lze (přemístěním patky) použít i jako pravé
- Lze použít jednostranně nebo oboustranně
- Sklopné dveře musí být dole osazeny závěsy Markant 11 pro sklopné dveře, prosím objednejte zvlášť
- Ocel poniklovaná, zinkový odlitek poniklovaný

Světlá výška korpusu mm	Položka	Obj. číslo	Bal.
290 - 340	Klassik D / 290	**0 020 864**	1/10 ks
365 - 404	Klassik D / 365	**0 020 865**	1/10 ks
405 - 464	Klassik D / 405	**0 020 866**	1/10 ks
465 - 564	Klassik D / 465	**0 020 867**	1/10 ks

Rozměry

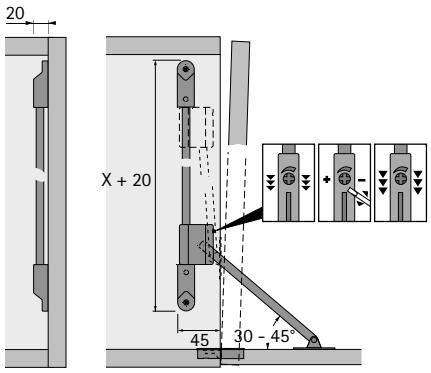

Vrtání korpusu

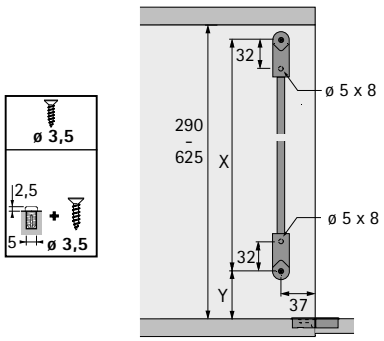

Vrtání sklopných dveří

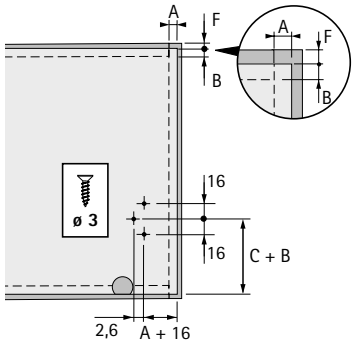

Vestavné rozměry

Světlá výška korpusu mm	Rozměr C mm	Rozměr X mm	Rozměr Y mm
290 - 340	52	252	24
365 - 404	77	288	56
405 - 464	115	320	56
465 - 564	141	352	88

Při otevřených sklopných dvířkách musí tělo brzdy dosedat na spodní ložisko.

Upozornění

- Závěsy pro sklopné dveře Markant 11 298

hettich.com/short/a48b81

Klassik D s ložiskem L 258 D



- Pro dřevěné dveře nebo dveře s dřevěným rámem
- Hmotnost sklopných dvířek vč. úchytky max. 4 kg na jedno kování
- Kvalitní bezúdržbový brzdový systém s přesným seřízením
- Levé provedení lze (přemístěním patky) použít i jako pravé
- Lze použít jednostranně nebo oboustranně
- Sklopné dveře musí být dole osazeny závěsy Markant 11 pro sklopné dveře, prosím objednejte zvlášť
- Ocel poniklovaná, zinkový odlitek poniklovaný

Světlá výška korpusu mm	Položka	Obj. číslo	Bal.
300 - 349	Klassik D / 300	**0 016 173**	1/10 ks
350 - 399	Klassik D / 350	**0 016 174**	1/10 ks
400 - 449	Klassik D / 400	**0 016 175**	1/10 ks
450 - 507	Klassik D / 450	**0 016 176**	1/10 ks
508 - 550	Klassik D / 508	**0 016 177**	1/10 ks
551 - 600	Klassik D / 551	**0 016 178**	1/10 ks

Rozměry

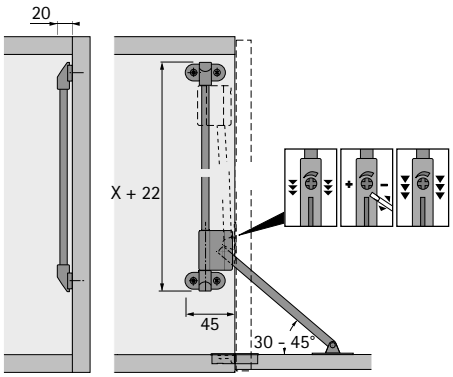

Vrtání korpusu

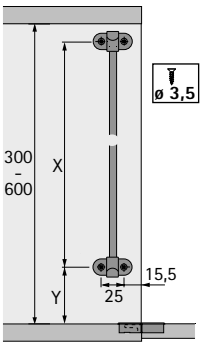

Vrtání sklopných dveří

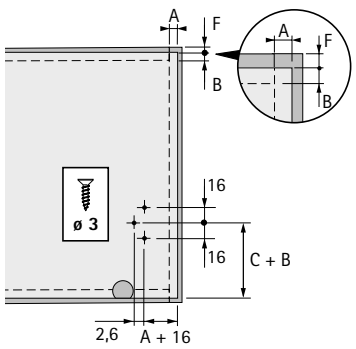

Vestavné rozměry

Světlá výška korpusu mm	Rozměr C mm	Rozměr X mm	Rozměr Y mm
300 - 349	70	182	100
350 - 399	101	224	112
400 - 449	116	252	126
450 - 507	132	272	138
508 - 550	166	322	175
551 - 600	186	372	168

Při otevřených sklopných dvířkách musí tělo brzdy dosedat na spodní ložisko.

Upozornění

- Závěsy pro sklopné dveře Markant 11 298

hettich.com/short/a48b81

New



Vyrábějte nábytek snadno

Výroba a montáž nábytku je hravě snadná s technikou Hettich. Správné pomůcky ke každému kování. Řešení šité na míru pro každé použití a cílovou skupinu. Sortiment Hettich splní každé přání. Sami se rozhodnete pro potřebný stupeň automatizace. Ať už se jedná o zásuvkové systémy, posuvné dveře nebo závěsy. Proto vyvíjíme nástroje souběžně s naším kováním. Vždy obdržíte nejvhodnější řešení. Kvalita, kterou zákazník vidí a cítí.



Maximální komfort:
BlueMax Mini Modular Plus, řada kompaktních strojů s výměnnými vrtacími hlavami, horizontální vrtací hlavou a digitálním displejem.



Přesnost od počátku:
Naše vrtací přípravky jsou efektivním řešením pro přesné zpracování nábytkového kování.



Jednoduše a precizně:
Výroba zásuvek je hravě snadná se správnými montážními pomůckami.

hettich.com/short/b3w25w7

Zjistěte více:
Inspiraci a další podrobnosti o výrobcích naleznete na našich webových stránkách.

Vrtací a lisovací stroje BlueMax
Přehled **1482 - 1483**



Dílenské vybavení
Přehled **1506 - 1507**



Montážní pomůcky a vrtací šablony
Přehled **1508 - 1509**



Vrtáky a bity
Přehled **1566 - 1567**



Přehled

Výrobek	Strana	Řada otvorů	Závěsy					
			Sensys	Intermat	Selekta	Novisys	Veosys	Otvírání bez úchytek
Vrtací a lisovací stroje								
BlueMax Mini Modular Plus	1486	✓	✓	✓	✓	✓	✓	
Výměnná vrtací hlava, 6 vřeten	1486		✓	✓		✓	✓	
Výměnná vrtací hlava, 3 vřetena, Selekta	1489				✓			
Výměnná vrtací hlava, 4 vřetena	1487							
Výměnná vrtací hlava, 9 vřeten	1487	✓	✓	✓		✓	✓	
Výměnná vrtací hlava 90°, 9 vřeten	1488							
BlueMax Mini Modular	1492	✓	✓	✓	✓	✓	✓	
Výměnná vrtací hlava, 6 vřeten	1492		✓	✓		✓	✓	
Výměnná vrtací hlava, 3 vřetena, Selekta	1495				✓			
Výměnná vrtací hlava, 4 vřetena	1493							
Výměnná vrtací hlava, 9 vřeten	1493	✓	✓	✓		✓	✓	
Výměnná vrtací hlava 90°, 9 vřeten	1494							
BlueMax Mini typ 3	1498-1499		✓	✓		✓	✓	
BlueMax Mini typ 2 / 6	1500		✓	✓		✓	✓	
Přípravky pro montáž zásuvek a stolové podnože								
AvanFit 100, 200, 300, 400	1510-1512							
Stohovací lišta AvanTech YOU	1513							
ArciFit 100, 200, 300, 400	1514-1517							
Stohovací lišta ArciTech	1517							
Doplňková sada ArciFit 100	1517							
InnoFit 100, 200, 300, 400	1518-1521							
Stohovací lišta InnoTech Atira	1521							
Montážní přípravek pro dřevěná záda ArciTech / InnoTech	1521							
Stolová podnož Work Basic	1506							
Lisovací nástroje k montážním přípravkům	1560							
Vrtací a označovací šablony / Pomůcky pro zpracování / Systém přípravků pro závěsy, montážní podložky, zásuvkové výsuvy, úchytky, řady otvorů a spojovací kování								
Accura vrtací těleso pro závěsy a montážní podložky	1524-1525		✓	✓		✓	✓	
Accura vrtací těleso pro výsuvy	1524-1525							
Accura vrtací těleso (hloubkově seřiditelné) pro závěsy, montážní podložky a výsuvy	1526		✓	✓		✓	✓	
Accura pro adaptér k nalepení pro Sensys	1527		✓					
Přípravky k umístění lepených součástí Sensys	1529		✓					
Accura pro úchytky	1526							
Accura vrtací šablona pro System 32	1527	✓						
Exakta pro závěsy, montážní podložky, spojovací kování a podpěrky polic	1530	✓	✓	✓		✓	✓	
Označovací šablona Multiblue	1531		✓	✓		✓	✓	
Vrtací a označovací šablony / Lisovací přípravky pro čela a záda zásuvek								
Practica AvanTech YOU	1533							
Practica ArciTech	1533							
Practica InnoTech / InnoTech Atira	1534							
Practica 240	1535							
Practica 250	1535							
Practica 200	1535							
Practica 265	1536							
Practica 275	1536							
Practica 295	1536							

Systémy zásuvek			Systémy výsuvů / Elektromechanické otvírání						Kování pro posuvné dveře				Spojovací kování / Soklové seřizovací kování					
AvanTech YOU	ArciTech	InnoTech Atira	Actro pro Arci-Tech	Actro YOU	Actro 5D	Quadro / Quadro V6 YOU	KA	Easys	SlideLine	WingLine	TopLine	SysLine	VB 18-21	VB 35	VB 36	Rastex	Everfix	Korrekt
✓	✓	✓	✓	✓	✓	✓	✓		✓	✓	✓	✓	✓	✓	✓	✓		
										✓			✓	✓	✓			
✓																		
										✓	✓	✓						
✓	✓	✓	✓	✓	✓	✓	✓											
✓	✓	✓	✓	✓	✓	✓	✓		✓	✓	✓	✓	✓	✓	✓			
										✓			✓	✓	✓			
✓																		
										✓	✓	✓						
✓	✓	✓	✓	✓	✓	✓	✓											
✓	✓	✓							✓	✓	✓	✓	✓	✓	✓			
✓	✓	✓							✓	✓	✓	✓	✓	✓	✓			
✓																		
✓																		
	✓																	
	✓																	
	✓																	
		✓																
		✓																
	✓	✓																
✓	✓	✓																
										✓								
			✓	✓	✓	✓	✓											
			✓	✓	✓	✓	✓			✓								
										✓			✓	✓	✓	✓		
										✓				✓		✓		
✓																		
	✓																	
		✓																
✓																		
✓	✓	✓																
	✓	✓																
✓																		
✓																		
✓																		

Přehled

Výrobek	Strana	Řada otvorů	Závěsy					
			Sensys	Intermat	Selekta	Novisys	Veosys	Otvírání bez úchytek
Vrtací a označovací šablony / Lisovací přípravky pro čela a záda zásuvek								
BlueJig FB AvanTech YOU, 105 - 405	1537-1538							
BlueJig FB ArciTech	1539							
BlueJig FB InnoTech / InnoTech Atira	1539							
BlueJig InnoTech / InnoTech Atira reling	1540							
Lisovací přípravek pro příchytky čela AvanTech YOU	1561							
Lisovací přípravek pro příchytku čela ArciTech	1561							
Lisovací přípravek pro příchytku relingu ArciTech	1561							
Lisovací přípravek pro adaptér DesignSide ArciTech	1561							
Lisovací přípravek pro stabilizátor čela ArciTech / AvanTech YOU	1561							
Vrtací přípravky pro závěsy								
DrillJig pro závěsy	1545		✓	✓	✓	✓	✓	
BlueJig pro závěsy	1546		✓	✓		✓	✓	
Označovací šablona pro závěsy	1544		✓	✓		✓	✓	
Vrtací šablona (Push to open Pin) pro závěsy	1547							✓
Montážní pomůcka (Push to open Pin) pro závěsy	1548							✓
Lisovací přípravek pro lineární montážní podložky System 8099 (Sensys)	1562		✓					
Lisovací přípravek pro montážní podložky System 8099 (Sensys)	1562		✓					
Vrtací šablony pro spojovací kování								
DrillJig VB	1550							
BlueJig pro kolíky	1551							
Označovací šablona EverFix	1552							
Vrtací šablona pro výsuvy								
Korpusová vrtací šablona pro výsuvy	1528							
BlueJig Actro YOU	1554							
BlueJig pro spojky Actro 5D / YOU	1554							
BlueJig pro spojky Quadro YOU / pro spojky Quadro 2D	1554							
BlueJig Push to open	1554							✓
BlueJig Quadro Start	1555							
Vrtací šablona EB pro boční stabilizátor InnoTech	1559							
Vrtací šablona pro elektromechanické otvírání								
Šablona Easys	1558							
Vrtací šablona pro dorazy Easys	1558							
Nástroje k seřizování soklových noh								
Kloubový seřizovací klíč Korrekt	1552							
Montážní pomůcky pro posuvné dveře								
Přípravek pro montáž vozíku	1564							
Montážní přípravek	1564							

Systémy zásuvek			Systémy výsuvů / Elektromechanické otvírání						Kování pro posuvné dveře				Spojovací kování / Soklové seřizovací kování					
AvanTech YOU	ArciTech	InnoTech Atira	Actro pro Arci-Tech	Actro YOU	Actro 5D	Quadro / Quadro V6 YOU	KA	Easys	SlideLine	WingLine	TopLine	SysLine	VB 18-21	VB 35	VB 36	Rastex	Everfix	Korrekt
✓																		
	✓																	
		✓																
		✓																
✓																		
	✓																	
	✓																	
	✓																	
✓	✓																	
	✓									✓								
	✓									✓								
										✓								
													✓	✓	✓			
																✓		
																	✓	
			✓	✓	✓	✓	✓											
				✓	✓													
						✓												
						✓												
				✓	✓	✓												
		✓																
								✓										
								✓										
																		✓
									✓									
									✓									

	BlueMax Mini Modular Plus	BlueMax Mini Modular	BlueMax Mini typ 3
			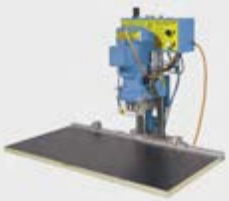
Strana	1486 - 1491	1492 - 1497	1498 - 1499
Výměnná vrtací hlava pro	Řady otvorů, závěsy, montážní podložky, spojovací kování, příchytky čela	Řady otvorů, závěsy, montážní podložky, spojovací kování	Závěsy, montážní podložky, spojovací kování
Výkon motoru	1,1 kW, 400 V, 50 Hz, 3 fáze	1,1 kW, 400 V, 50 Hz, 3 fáze 1,3 kW, 230 V, 50 Hz, 1 fáze 1,1 kW, 230 V, 50 Hz, 3 fáze	1,1 kW, 400 V, 50 Hz, 3 fáze 1,3 kW, 230 V, 50 Hz, 1 fáze
Vrtací hlavu pro řady otvorů lze použít otočenou o 90°	Speciální vrtací hlava, otočená o 90°	Speciální vrtací hlava otočená o 90°	-
Pneumatické přítlačné patky	x	x	x
Pracovní stůl	680 x 800 mm	410 x 800 mm	410 x 800 mm
Displej LCD	x	-	-
Seřízení hloubky	90 mm	80 mm	80 mm
Horizontální vrtací hlava	x	-	-

BlueMax Mini typ 2 / 6

1500
Závěsy, montážní podložky, spojovací kování
0,8 kW, 230 V, 50 Hz, 1 fáze
-
-
410 x 800 mm
-
80 mm
-

New

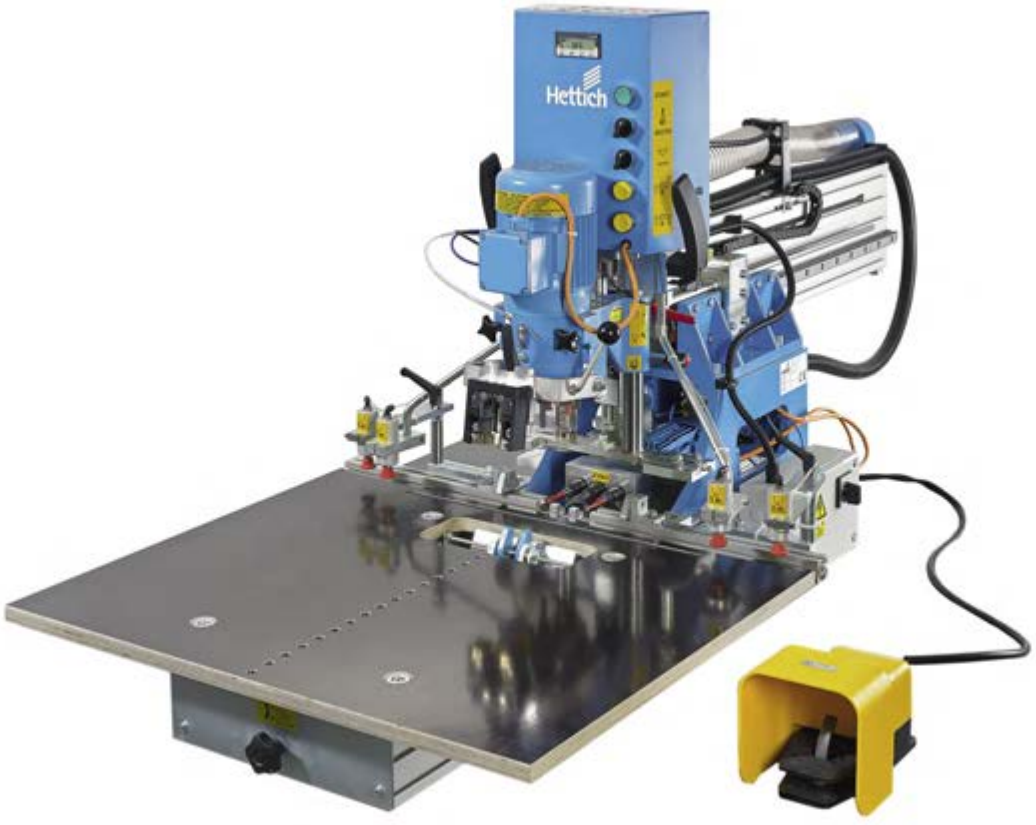

Pro mistrovskou výrobu nábytku

Vrtací a lisovací stroje Hettich BlueMax Vám usnadní přesnou práci v nábytkářské dílně. Výměnné vrtací hlavy a pneumatické přítlačné patky šetří čas a pracovní sílu – pro racionální a hospodárné postupy ve výrobě. Vrtání pro závěsy, montážní podložky, spojovací kování, výsuvy, jakož i vrtání řady otvorů System 32 provedete pomocí vrtacích a lisovacích strojů BlueMax Modular rychle a přesně. Ze série strojů BlueMax si každý vybere model splňující individuální požadavky. Modely jedné typové řady na sebe navazují a lze je kdykoliv přizpůsobit zvýšeným požadavkům.



Maximální komfort:
BlueMax Mini Modular Plus, řada kompaktních strojů s výměnnými vrtacími hlavami, horizontální vrtací hlavou a digitálním displejem.



Snadná manipulace:
BlueMax Mini Modular je řada kompaktních strojů s výměnnými vrtacími hlavami a s volitelným příslušenstvím. Pro přesnou práci a úsporu času.

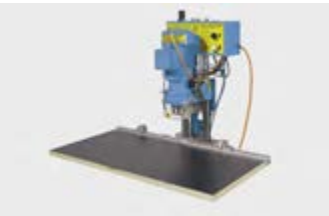

Nejdůležitější základní funkce:
BlueMax Mini typ 3 Vám umožní pracovat racionálně a precizně.

hettich.com/short/d48dfa

Zjistěte více:
Inspiraci a další podrobnosti o výrobcích naleznete na našich webových stránkách.

Vrtací a lisovací stroje BlueMax

Přehled



BlueMax Mini Modular Plus **1486**
Přehled sortimentu / technické porovnání **1482 - 1483**
Příslušenství **1487 - 1490, 1501 - 1505**



BlueMax Mini Modular **1492**
Přehled sortimentu / technické porovnání **1482 - 1483**
Příslušenství **1493 - 1497, 1501 - 1505**

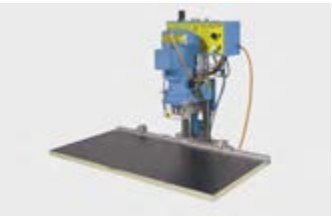

BlueMax Mini Typ 3 **1498 - 1499**
Přehled sortimentu / technické porovnání **1482 - 1483**
Příslušenství **1501 - 1505**



BlueMax Mini Typ 2 / 6 **1500**
Přehled sortimentu / technické porovnání **1482 - 1483**
Příslušenství **1501 - 1505**

Hettich technický asistent

- Montáž
- Seřízení
- Služby

hettich.com/short/cffe5a

BlueMax Mini Modular Plus s příslušenstvím

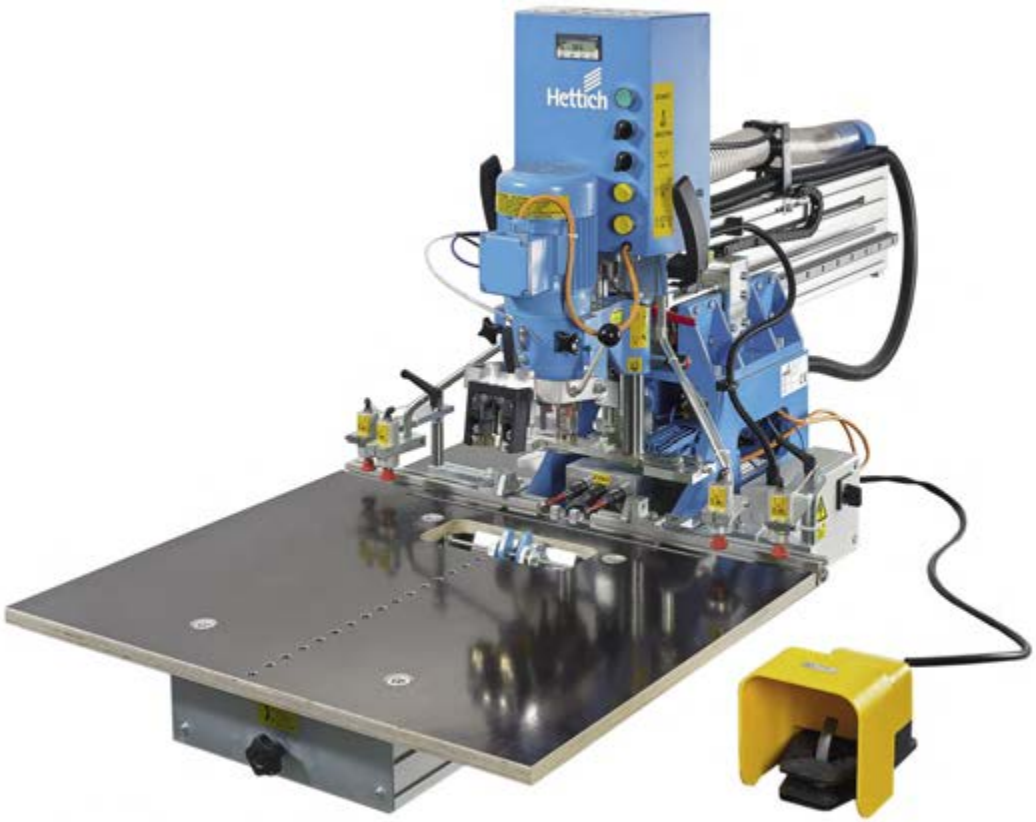

Stroj na fotografii obsahuje příplatkové prvky výbavy

BlueMax Mini Modular Plus s příslušenstvím

Vrtací obraz

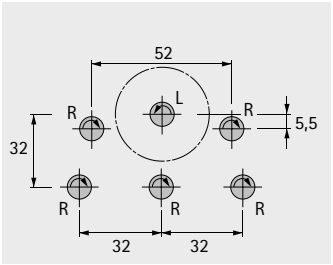

Vrtací a lisovací stroj v kompaktním provedení s technikou výměnných hlav

- Pneumatický zdvih
- Mechanický omezovač zdvihu při vrtání
- Dorazy pro 22, 37, 57 mm
- Přestavení hloubky 600 mm s indikací na LCD-displeji
- 1 výměnná vrtací hlava se 6 rychloupínacími vřeteny
- 6 rychloupínacích pouzder vrtáků do rychloupínacích vřeten
- 1 odkládací polička na nástroje
- 4 přítlačné patky (2 levé a 2 pravé)
- 1 středový doraz se stupnicí
- 1 laser
- 2 kyvné dorazy
- Napájení: 400 V / 50 Hz / 3 fáze
- Motory: vertikální vrtací agregát 1,1 kW
- Požadavek na prostor: šířka 800 mm x hloubka 1870 mm x výška 920 mm
- Příslušenství: lisovací třmen, spouštěcí pedál, lisovací matrice a vrtáky je třeba objednat zvlášť

Upozornění:

- Příslušenství: lisovací třmen viz str. 1490
- Spouštěcí pedál viz str. 1490
- Lisovací matrice viz str. 1502
- Vrtáky viz str. 1503 - 1504

Provedení	Obj. číslo	Bal.
bez horizontální vrtací hlavy	**9 206 112**	1 ks
s horizontální vrtací hlavou, 3 vřetena	**9 206 114**	1 ks

Výměnná vrtací hlava pro řadu otvorů System 32



- Výměnná vrtací hlava k vrtání řad otvorů v System 32 se 2 následnými dorazy (levým a pravým)

Upozornění:
- Sada vrtáků pro výměnnou 9-vřetenovou vrtací hlavu viz str. 1503

Popis	Obj. číslo	Bal.
Výměnná vrtací hlava, 9 vřeten	**9 131 506**	1 ks
Výměnná vrtací hlava, 9 rychloupínacích vřeten s rychloupínacími pouzdry	**9 131 505**	1 ks

Vrtací obraz

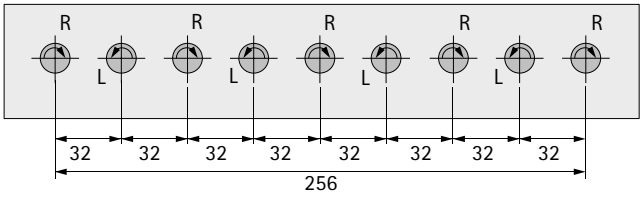

Výměnná vrtací hlava, 4 vřetena, 90°



- Výměnná vrtací hlava pro vrtání dřevěných zad H101-251 pro AvanTech YOU
- Vrtáky je třeba objednat zvlášť

Upozornění:
Vrtáky viz str. 1504

Obj. číslo	Bal.
9 283 054	1 ks

Vrtací obraz

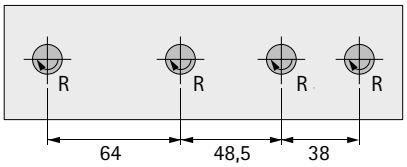

New

Výměnná vrtací hlava System 32 řada otvorů 90°



- Výměnná vrtací hlava otočená o 90° pro výsuvy v System 32
- Vrtáky je třeba objednat zvlášť

Upozornění:
- Vrtáky viz str. 1503

Popis	Obj. číslo	Bal.
Výměnná vrtací hlava, 9 vřeten, 90°	**9 132 097**	1 ks
Výměnná vrtací hlava, 9 vřeten, 90°, s rychloupínacími vřeteny a pouzdry	**9 131 507**	1 ks

Vrtací obraz

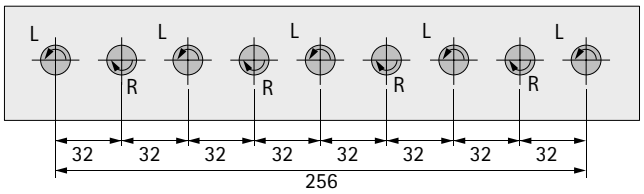

Výměnná vrtací hlava, 3 vřetena bez rychloupínání



- Výměnná vrtací hlava se 3 vřeteny k vrtání otvorů pro misky závěsů TB
- Sadu vrtáků pro závěsy je třeba objednat zvlášť

Upozornění:
- Sada vrtáků pro závěsy, viz str. 1503

Popis	Obj. číslo	Bal.
Výměnná vrtací hlava, 3 vřetena, pro závěsy TB	**9 131 502**	1 ks

Vrtací obraz TB 3 vřetena

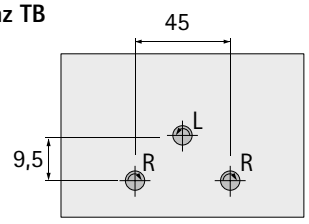

New

Výměnná vrtací hlava, 3 vřetena bez rychloupínání, Selekta



- Výměnná vrtací hlava se třemi vřeteny k vrtání otvorů pro misku závěsu Selekta
- Vrtáky je třeba objednat zvlášť

Upozornění:
- Vrtáky, viz str. 1503 - 1504

Popis	Obj. číslo	Bal.
Výměnná vrtací hlava, 3 vřetena, misky TX 32 a TX 33	**9 131 503**	1 ks

Vrtací obraz 3 vřetena

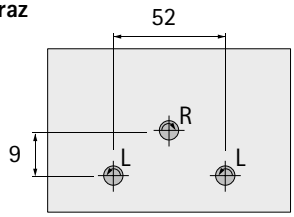

Výměnná vrtací hlava, 3 vřetena bez rychloupínání, TS



- Výměnná vrtací hlava se 3 vřeteny k vrtání otvorů pro misku závěsu TS
- Sadu vrtáků pro závěsy je třeba objednat zvlášť 1503 - 1504

Popis	Obj. číslo	Bal.
Výměnná vrtací hlava, 3 vřetena, pro závěsy TS	**9 244 085**	1 ks

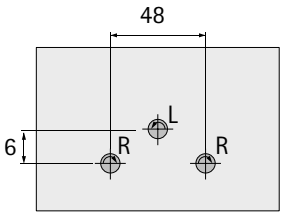

Ostatní příslušenství



▸ Příslušenství pro individuální sestavu BlueMax Mini Modular Plus

Popis	Obj. číslo	Bal.
1 Lisovací třmen k vrtací hlavě	**9 132 100**	1 ks
2 Spouštěcí pedál	**9 216 143**	1 ks
3 Podpěra	**9 208 696**	1 ks

hettich.com/short/4c1c15

Ostatní příslušenství



▸ Odpružené dorazy

Popis	Obj. číslo	Bal.
Odpružený doraz levý	**9 334 793**	1 ks
Odpružený doraz pravý	**9 334 794**	1 ks

hettich.com/short/4c1c15

BlueMax Mini Modular s příslušenstvím

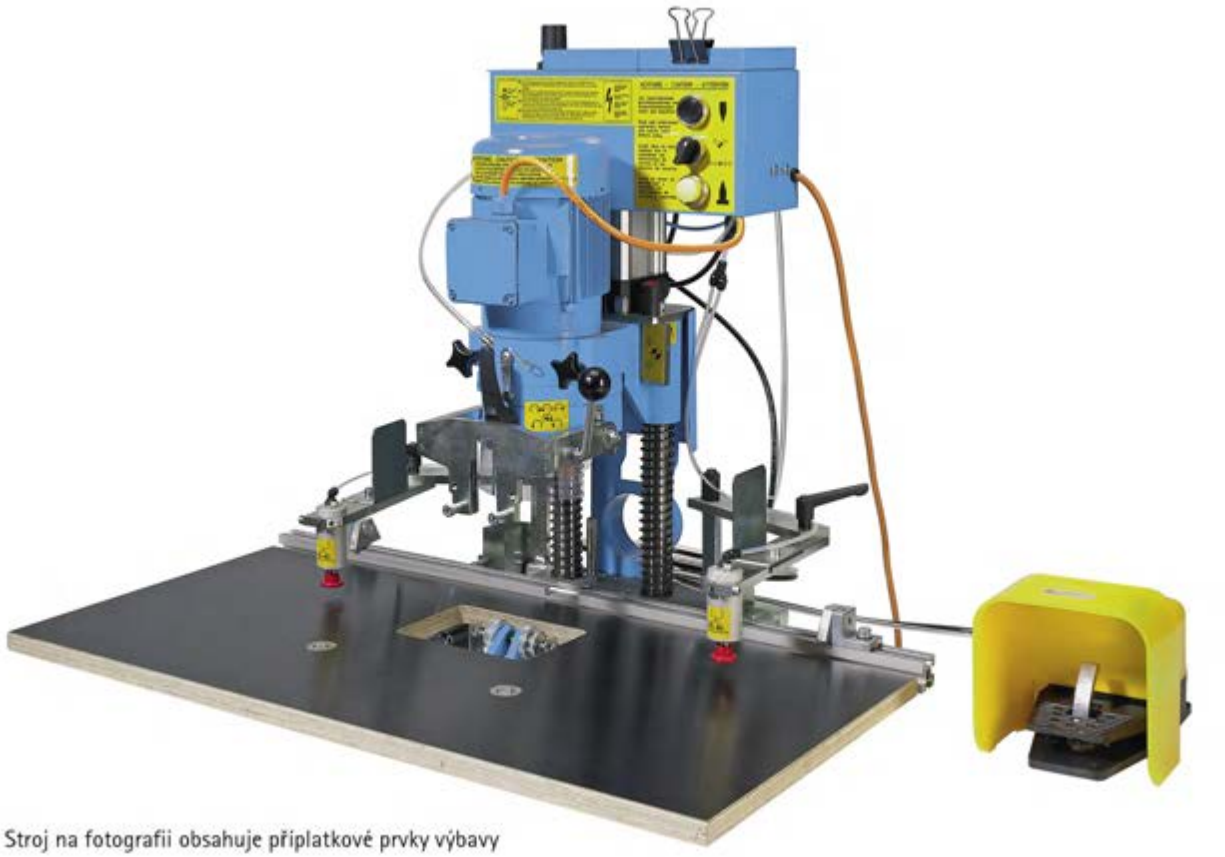

Stroj na fotografii obsahuje příplatkové prvky výbavy

BlueMax Mini Modular

Vrtací obraz

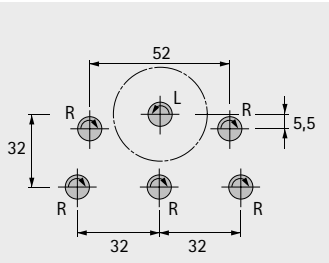

Vrtací a lisovací stroj v kompaktním provedení s technikou výměnných hlav

- Pneumatický zdvih
- Seřiditelný stůl stroje
- Mechanický omezovač zdvihu při vrtání
- 2 dorazy pro hloubkové seřízení pravítka 22, 37, 57 mm
- 1 výměnná vrtací hlava se 6 rychloupínacími vřeteny
- 6 rychloupínacích pouzder vrtáků do rychloupínacích vřeten
- 1 odkládací polička na nástroje
- 2 přítlačné patky (levá a pravá)
- 1 středový doraz se stupnicí
- 2 kyvné dorazy
- Příslušenství, lisovací matrice a vrtáky je třeba objednat zvlášť

Upozornění:

- Příslušenství viz str. 1502
- Lisovací matrice viz str. 1502
- Vrtáky viz str. 1503 - 1504

Napájení	Obj. číslo	Bal.
1,1 kW, 400 V, 50 Hz, 3 fáze	**9 132 099**	1 ks
1,3 kW, 230 V, 50 Hz, 1 fáze	**9 156 786**	1 ks
1,1 kW, 230 V, 50 Hz, 3 fáze	**9 156 858**	1 ks

Výměnná vrtací hlava pro řadu otvorů System 32



- Výměnná vrtací hlava k vrtání řad otvorů v System 32 se 2 následnými dorazy (levým a pravým)

Upozornění:
- Sada vrtáků pro výměnnou 9-vřetenovou vrtací hlavu viz str. 1503

Popis	Obj. číslo	Bal.
Výměnná vrtací hlava, 9 vřeten	**9 131 506**	1 ks
Výměnná vrtací hlava, 9 rychloupínacích vřeten s rychloupínacími pouzdry	**9 131 505**	1 ks

Vrtací obraz

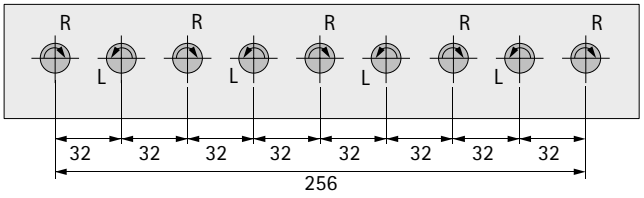

Výměnná vrtací hlava, 4 vřeten, 90°



- Výměnná vrtací hlava pro vrtání dřevěných zad H101-251 pro AvanTech YOU
- Vrtáky je třeba objednat zvlášť

Upozornění:
Vrtáky viz str. 1504

Obj. číslo	Bal.
9 283 054	1 ks

Vrtací obraz

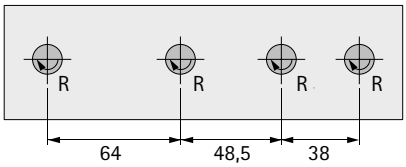

Výměnná vrtací hlava System 32 řada otvorů 90°



- Výměnná vrtací hlava otočená o 90° pro výsuvy v System 32
- Vrtáky je třeba objednat zvlášť

Upozornění:
- Vrtáky viz str. 1503 - 1504

Popis	Obj. číslo	Bal.
Výměnná vrtací hlava, 9 vřeten, 90°	**9 132 097**	1 ks
Výměnná vrtací hlava, 9 vřeten, 90°, s rychloupínacími vřeteny a pouzdry	**9 131 507**	1 ks

Vrtací obraz

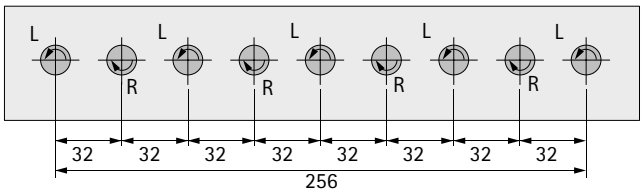

New

Výměnná vrtací hlava, 3 vřetena bez rychloupínání



- Výměnná vrtací hlava se 3 vřeteny k vrtání otvorů pro misky závěsů TB
- Sadu vrtáků pro závěsy je třeba objednat zvlášť

Upozornění:
- Sada vrtáků pro závěsy, viz str. 1503

Popis	Obj. číslo	Bal.
Výměnná vrtací hlava, 3 vřetena, pro závěsy TB	9 131 502	1 ks

Vrtací obraz TB 3 vřetena

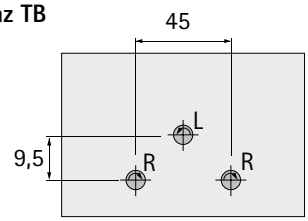

Výměnná vrtací hlava, 3 vřetena bez rychloupínání, Selekta



- Výměnná vrtací hlava se třemi vřeteny k vrtání otvorů pro misku závěsu Selekta
- Vrtáky je třeba objednat zvlášť

Upozornění:
- Vrtáky, viz str. 1503 - 1504

Popis	Obj. číslo	Bal.
Výměnná vrtací hlava, 3 vřetena, misky TX 32 a TX 33	9 131 503	1 ks

Vrtací obraz 3 vřetena

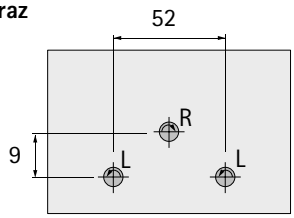

New

Výměnná vrtací hlava, 3 vřetena bez rychloupínání, TS



- Výměnná vrtací hlava se 3 vřeteny k vrtání otvorů pro misku závěsu TS
- Sadu vrtáků pro závěsy je třeba objednat zvlášť

Popis	Obj. číslo	Bal.
Výměnná vrtací hlava, 3 vřetena, pro závěsy TS	9 244 085	1 ks

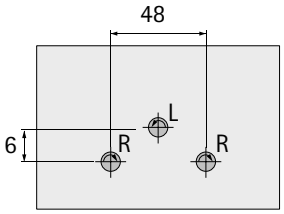

Ostatní příslušenství





- Příslušenství pro individuální sestavu

Popis	Obj. číslo	Bal.
1 Lisovací třmen k vrtací hlavě	9 132 100	1 ks
2 Spouštěcí pedál	9 132 101	1 ks

Ostatní příslušenství



- Odpružené dorazy

Popis	Obj. číslo	Bal.
Odpružený doraz levý	9 334 793	1 ks
Odpružený doraz pravý	9 334 794	1 ks

hettich.com/short/ce18ae

▸ Typ 3 včetně přítlačných patek, pedálu a lisovacího třmenu

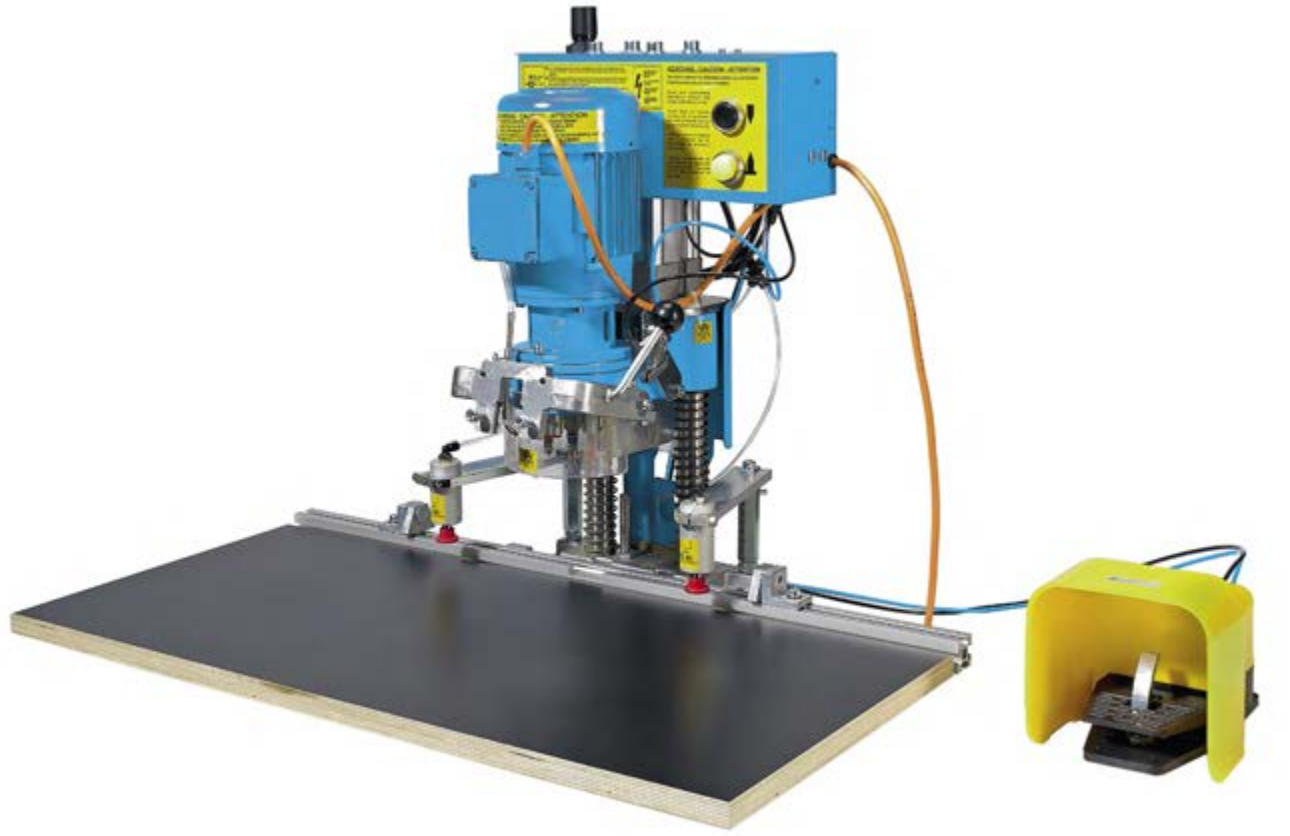

BlueMax Mini typ 3

Vrtací obraz

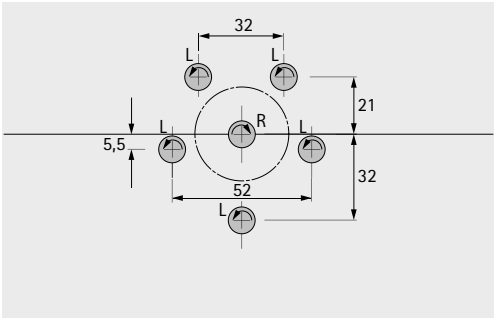

Vrtací a lisovací stroj v kompaktním provedení
- Pneumatický zdvih
- Vrtací hlava se 6 vrtacími vřeteny
- Pravítko s pracovním stolem
- Přítlačné patky
- Lisovací třmen
- Spouštěcí pedál
- 2 kyvné dorazy
- Příslušenství, lisovací matrice a vrtáky je třeba objednat zvlášť

Upozornění:
- Příslušenství, viz str. 1501
- Lisovací matrice, viz str. 1502
- Vrtáky, viz str. 1503 - 1504

Napájení	Obj. číslo	Bal.
1,1 kW, 400 V, 50 Hz, 3 fáze	**0 077 610**	1 ks
1,3 kW, 230 V, 50 Hz, 1 fáze	**9 065 944**	1 ks

Upozornění

Objednat zvlášť
- Vrtáky a volitelné příslušenství, viz str. 1501 - 1504

hettich.com/short/5c8aea

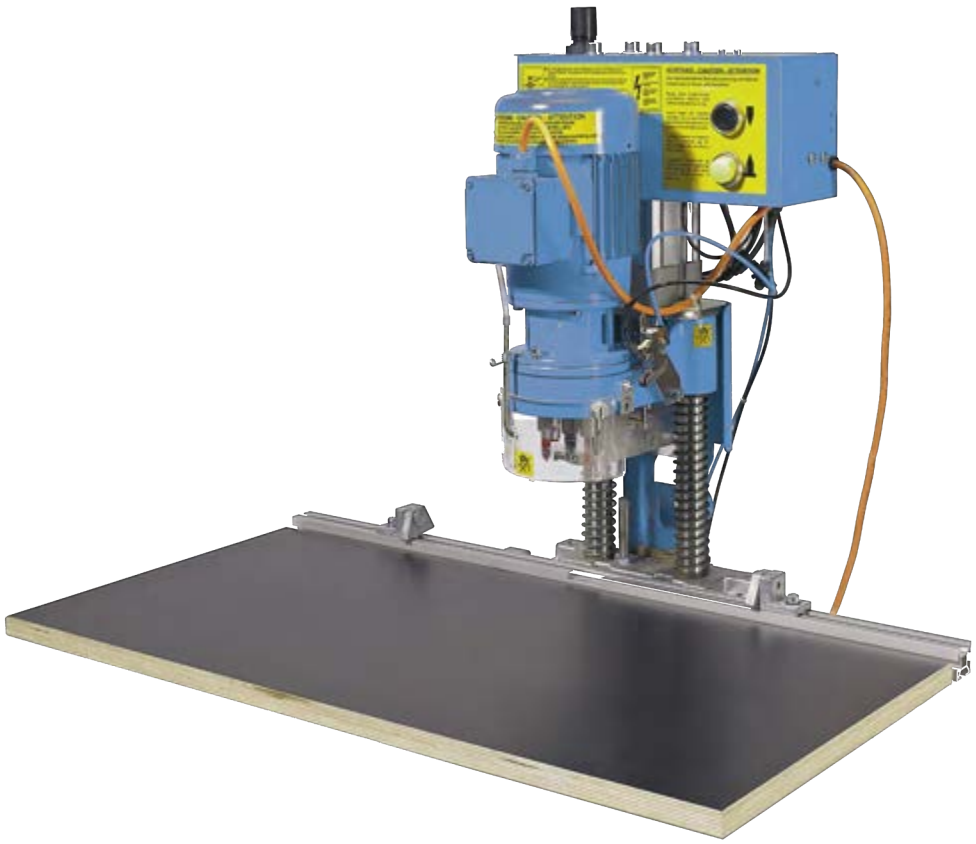

BlueMax Mini typ 3

Vrtací obraz

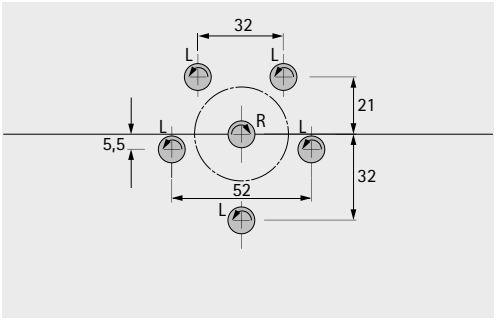

Vrtací a lisovací stroj v kompaktním provedení
- Pneumatický zdvih
- Vrtací hlava se 6 vrtacími vřeteny
- Pravítko s pracovním stolem
- 2 kyvné dorazy
- Příslušenství, lisovací matrice a vrtáky je třeba objednat zvlášť

Upozornění:
- Příslušenství, viz str. 1501
- Lisovací matrice, viz str. 1502
- Vrtáky, viz str. 1503 - 1504

Napájení	Obj. číslo	Bal.
1,1 kW, 400 V, 50 Hz, 3 fáze	**0 077 566**	1 ks
1,1 kW, 230 V, 50 Hz, 1 fáze	**0 078 987**	1 ks

Upozornění

Objednat zvlášť
- Vrtáky a volitelné příslušenství, viz str. 1501 - 1504

hettich.com/short/5c8aea



BlueMax Mini typ 2 / 6

Vrtací obraz

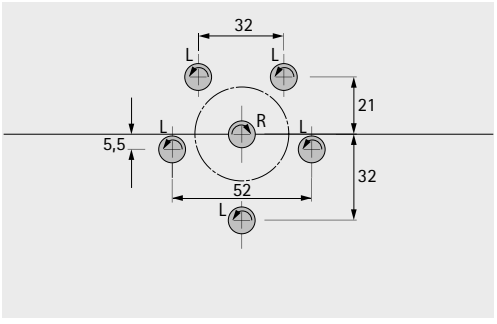

Vrtací stroj v kompaktním provedení s ruční pákou
- Vrtací hlava se 6 vrtacími vřeteny
- Pravítko s pracovním stolem
- 1 sada vrtáků (1 × ø 35 mm pravý, 2 × ø 10 mm levý)
- 2 kyvné dorazy
- Příslušenství: vrtáky je třeba objednat zvlášť

Upozornění:
- Příslušenství viz str. 1501
- Vrtáky viz str. 1503 -1504

Napájení	**Obj. číslo**	Bal.
0,8 kW, 230 V, 50 Hz, 1 fáze	**0 047 222**	1 ks

hettich.com/short/59625d

Ostatní příslušenství

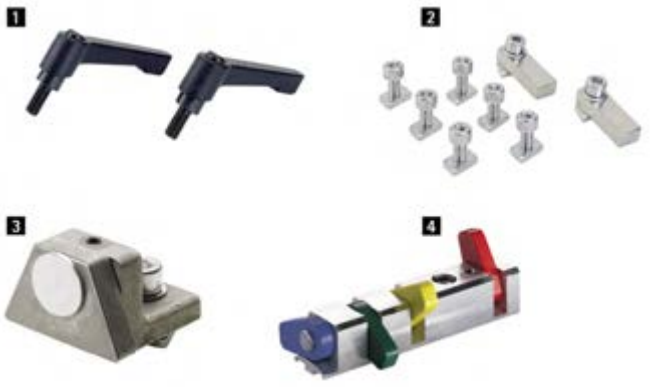

Popis	Obj. číslo	Bal.
1 2 rychloupínací páky pro přestavení pravítka	**0 072 152**	1 sada
2 Sada pevných dorazů	**0 072 151**	1 sada
3 Kyvný doraz pro pravítko, lze použít vpravo i vlevo	**0 061 285**	1 ks
4 Sada dorazů Maxi Stop	**0 051 502**	1 ks

Ostatní příslušenství



▸ Odpružené dorazy

Popis	Obj. číslo	Bal.
Odpružený doraz levý	**9 334 793**	1 ks
Odpružený doraz pravý	**9 334 794**	1 ks

Ostatní příslušenství

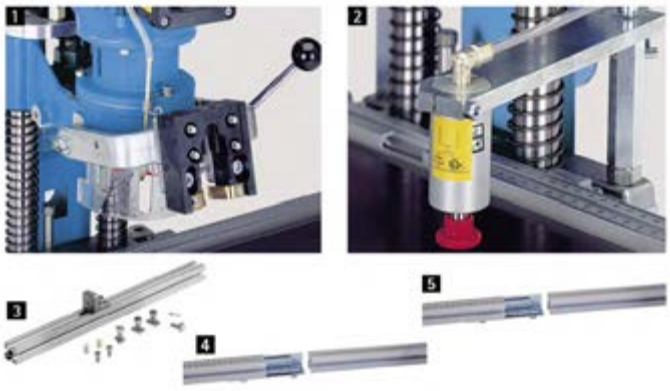

Popis	Obj. číslo	Bal.
1 Lisovací třmen pro BlueMax Mini typ 3	**0 070 032**	1 ks
2 Pneumatické přítlačné patky pro BlueMax Mini Typ 3	**0 072 146**	1 ks
3 Podpěra prodloužení pravítka pro BlueMax Mini typ 3	**0 072 150**	1 ks
4 Prodloužení pravítka se stupnicí, 2000 mm, pro BlueMax Mini	**0 061 268**	1 ks
5 Prodloužení pravítka se stupnicí 1500 mm, pro BlueMax Mini	**0 061 266**	1 ks

New

BlueMax Mini Modular a BlueMax Mini typ 3



- K zalisování spojovacích kování, závěsů a montážních podložek

Popis	Obj. číslo	Bal.
Pro spojovací kování VB 18, 19, 20 a 21 (lze použít pro BlueMax Mini typ 3)	**0 072 147**	1 ks
Pro spojovací kování VB 18, 19, 20 a 21 (lze použít na BlueMax Mini Modular Plus a BlueMax Mini Modular)	**0 061 289**	1 ks
Pro spojovací kování VB 36 (lze použít pro BlueMax Mini)	**0 072 148**	1 ks
Pro spojovací kování VB 36 (lze použít pro BlueMax Mini Modular Plus, BlueMax Mini Modular)	**0 068 637**	1 ks
Pro závěsy Sensys, Novisys a Intermat s miskou k zalisování	**9 180 604**	1 ks
Pro lineární montážní podložky k zalisování	**9 195 165**	1 ks

Vrtáky



- S levým nebo pravým chodem
- Směr otáčení je barevně označený: pravý = černý, levý = červený
- Délka 57 mm
- Průměr dříku 10 mm

Průměr mm	Obj. č. / Směr vrtání		Bal.
	levý	pravý	
2	**0 071 896**	**0 071 897**	1 ks
3	**0 070 026**	**0 070 025**	1 ks
5	**0 053 949**	**0 053 950**	1 ks
6	**0 072 040**	**0 072 039**	1 ks
8	**0 053 818**	**0 053 817**	1 ks
10	**0 053 951**	**0 053 952**	1 ks
12	**0 053 820**	**0 053 819**	1 ks
15	**9 106 107**	**9 106 102**	1 ks
20	**9 106 113**	**9 106 104**	1 ks
25	**9 106 116**	**9 106 117**	1 ks
30	**9 106 105**	**9 106 103**	1 ks
35	**9 106 120**	**9 106 101**	1 ks

Sady vrtáků



- Různé sady vrtáků pro vrtací a lisovací stroje BlueMax Mini

Popis	Obj. číslo	Bal.
Sada vrtáků pro závěsy k výměnné vrtací hlavě s 6 vřeteny pro BlueMax Mini Modular Plus, BlueMax Mini Modular (1x ø 35 mm levý, 2 x ø 10 mm pravý)	**9 132 052**	1 sada
Sada vrtáků k výměnné vrtací hlavě, 9 vřeten pro BlueMax Mini Modular Plus a BlueMax Mini Modular (5 x ø 5 mm pravý, 4 x ø 5 mm levý)	**9 131 483**	1 sada
Sada vrtáků pro BlueMax Mini typ 3, BlueMax Mini typ 2 / 6 (1 x ø 35 mm pravý, 2 x ø 10 mm levý, 2 x ø 5 mm levý)	**0 070 033**	1 sada
Sada vrtáků pro závěsy pro BlueMax Mini typ 3, BlueMax Mini typ 2 / 6 (1 x ø 35 mm pravý, 2 x ø 10 mm levý)	**0 072 144**	1 sada
Sada vrtáků VB 18 až 21 pro BlueMax Mini Modular Plus, BlueMax Mini Modular (1x ø 30 mm pravý, 2 x ø 10 mm pravý)	**9 146 114**	1 sada
Sada vrtáků VB 36 pro BlueMax Mini Modular Plus a BlueMax Mini Modular (1x ø 20 mm levý, 2 x ø 10 mm pravý)	**9 146 115**	1 sada

Vrtáky pro horizontální vrtací hlavy




- Průměr 8 mm
- Délka 70 mm
- S levým nebo pravým chodem
- Směr otáčení je barevně označený: pravý = černý, levý = červený
- Průměr dříku 10 mm

Směr vrtání	Obj. číslo	Bal.
pravý	**0 065 561**	1 ks
levý	**0 065 562**	1 ks

Vrtáky pro vrtání řad otvorů



- Zvláště vhodné pro vrtání dřevovláknitých desek o střední hustotě
- S levým nebo pravým chodem
- Směr otáčení je barevně označený: pravý = černý, levý = bez označení
- Průměr otvorů 5 mm
- Délka 57,5 mm
- Průměr dříku 10 mm

Směr vrtání	Obj. číslo	Bal.
levý	**9 254 248**	1 ks
pravý	**9 254 259**	1 ks

Vrtáky pro vrtání řad průchozích otvorů



- Pro průchozí otvory
- Pravý chod
- Délka 57 mm
- Průměr otvoru 4 mm
- Průměr dříku 10 mm

Obj. číslo	Bal.
9 288 979	1 ks

Rychloupínací pouzdro pro vrtáky



- K upínání vrtáků pro výměnné vrtací hlavy s rychloupínacími vřeteny

Obj. číslo	Bal.
9 131 497	1 ks

hettich.com/short/59625d



Ergonomické pracoviště také v dílně

Ergonomické pracoviště dlouhodobě podporuje zdraví pracovníků a zvyšuje produktivitu práce. V dílně to platí obzvlášť. Pomocí elektromotorického systému zvedacích sloupů LegaDrive Systems lze pracovní stoly nastavit do žádoucí výšky pouhým stisknutím tlačítka.

Stůl, na kterém jsou pracovní potřeby, tím lze perfektně upravit pro ergonomický přístup. To umožňuje práci na jakémkoli stroji bez bolestí zad. LegaDrive Systems je robustní systém s dvojitými teleskopy, obzvláště vhodný pro práci vsedě i vestoje zejména v dílně.



Maximální komfort:
Po stisknutí tlačítka elektrický pohon nastaví vždy správnou výšku.



Maximální rozsah:
Díky rozsahu nastavení 620 - 1295 mm lze pracovat vestoje i vsedě.



Maximální stabilita:
Extra robustní konstrukce zajišťuje vysokou nosnost (160 kg).

hettich.com/short/31fd2d

Zjistěte více:
Inspiraci a další podrobnosti o výrobcích naleznete na našich webových stránkách.

Stolová podnož Work Basic, sada pro dílenský stůl



- Stolová podnož pro dílenská pracoviště např. s přípravky na montáž zásuvek nebo vrtací a lisovací stroje.
- Stolová podnož s plynulým nastavením výšky
- Pro variabilní velikosti stolové desky:
  - Hloubka 1000 mm
  - Šířka 1200 - 1800 mm
- Nosník pro stolovou desku, šířku lze nastavit v rastru 50 mm
- Seřízení výšky elektromotorem 620 - 1295 mm
- Dráha zdvihu 675 mm
- Nosnost max. 160 kg při rovnoměrném zatížení stolu (nosnost = užitečná zátěž + hmotnost stolové desky s nosníkem)
- Přestavení výšky s plynulým rozjezdem
- Jmenovité napětí 230 V / 50Hz
- Nízká spotřeba energie (max. 0,3 W v pohotovostním režimu)
- Rychlost 40 mm/s
- S kolizním čidlem

Sada obsahuje:
- 4 ks elektrický teleskopický sloup LegaDrive HD
- 2 ks patka nohy 970 mm
- 2 sady nosník stolové desky s nastavením šířky
- 2 ks řídicí jednotka
- 2 ks napájecí kabel délky 3000 m s EU-zástrčkou
- 1 ks ruční ovladač Basic
- 1 ks propojovací kabel krátký
- Montážní materiál
- Montážní návod

Obj. číslo	Bal.
9 260 670	1 sada

New



Přesná a časově úsporná práce

Při řemeslné práci ve stolárně máte nyní účinnou podporu: inteligentní pracovní pomůcky Hettich. Aby jednotlivé výrobní kroky šly rychleji, přesněji a bezpečněji od ruky. Zde naleznete užitečné pomůcky pro zpracování a montáž zásuvek, výsuvů, závěsů, montážních podložek, spojovacího kování, úchytek atd. Pomocí přípravků Hettich můžete podstatně zvýšit efektivitu Vaší práce.



Vrtání se systémem:
Vrtací šablona Accura s rozličnými vrtacími tělesy je mnohostranný stavebnicový systém pro Vaši dílnu.



Jednoduché vrtání čel zásuvek:
Přesnou práci zajistí vrtací šablona Practica.



Racionálně a rychle:
Pomocí vrtací šablony DrillJig namontujete spojovací kování a závěsy rychle a přesně.

hettich.com/short/1ba5ca

Zjistěte více:
Inspiraci a další podrobnosti o výrobcích naleznete na našich webových stránkách.

Přehled



Přípravky pro montáž zásuvek
- Pro AvanTech YOU, ArciTech a InnoTech Atira
  Přehled sortimentu / technické porovnání 1510 – 1511



Vrtací šablony
- Pro závěsy a montážní podložky
- Pro výsuvy, spojovací kování a úchytky
  Přehled sortimentu / technické porovnání 1522 – 1523



Vrtací přípravky pro příchytky čela a zad
- Pro AvanTech YOU, ArciTech
  Přehled sortimentu / technické porovnání 1532



Vrtací šablony pro montáž závěsů
Přehled sortimentu / technické porovnání 1542 – 1543



Vrtací šablony pro montáž spojovacích kování
- Pro VB 18, VB 19, VB 20, VB 21, VB 35, VB 36, VB 135, Rastex a Everfix
  Přehled sortimentu / technické porovnání 1549



Vrtací přípravky pro montáž výsuvů a úchytek
- Pro výsuvy Quadro na dřevěné zásuvky,
  Actro 5D, Actro YOU a Quadro YOU na dřevěné zásuvky
  Přehled sortimentu / technické porovnání 1553



Zarážecí přípravky pro montáž zásuvek a vrtací šablony pro montáž posuvných dveří
- Pro AvanTech YOU, ArciTech 1557
- Pro SlideLine 97, SlideLine 55 Plus
  Přehled sortimentu / technické porovnání 1557

Hettich technický asistent
- Montáž
- Seřízení
- Služby

hettich.com/short/cffe5a

	AvanFit 400	AvanFit 300	AvanFit 200
			
Strana	1512	1512	1512
Popis	Stacionární montážní přípravek	Stacionární montážní přípravek	Stacionární montážní přípravek
Určeno pro montáž	AvanTech YOU Zásuvky a vysoké zásuvky	AvanTech YOU Zásuvky a vysoké zásuvky	AvanTech YOU Zásuvky a vysoké zásuvky
Efektivita	až 100 zásuvek za hodinu	až 65 zásuvek za hodinu	až 30 zásuvek za hodinu

AvanFit 100

1512
Přenosný montážní přípravek
AvanTech YOU Zásuvky a vysoké zásuvky
až 10 zásuvek za hodinu

AvanFit 400



- K montáži zásuvek a vysokých zásuvek AvanTech YOU
- Elektropneumatické vkládání a lisování dílů
- Veškerá nastavení lze provádět bez použití nářadí
- Síťové napájení 400 V a 50 / 60 Hz
- Tlak vzduchu 6 - 8 bar / 100 psi
- Kapacita až 100 zásuvek za hodinu
- Kovový podstavec

Obj. číslo	Bal.
9 257 330	1 ks

AvanFit 300



- K montáži zásuvek a vysokých zásuvek AvanTech YOU
- Manuální vkládání a pneumatické lisování sestavy
- Veškerá nastavení lze provádět bez použití nářadí
- Síťové napájení 110 / 230 V a 50 / 60 Hz
- Tlak vzduchu 6 - 8 bar / 100 psi
- Kapacita až 65 zásuvek za hodinu
- Kovový podstavec

Obj. číslo	Bal.
9 277 500	1 ks

AvanFit 200

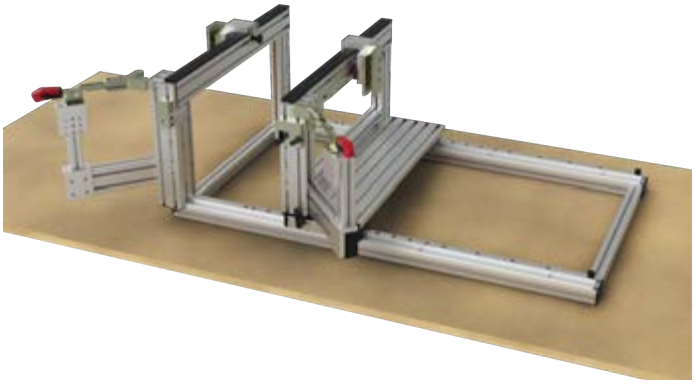

- K montáži zásuvek a vysokých zásuvek AvanTech YOU
- Manuální vkládání a montáž
- Veškerá nastavení lze provádět bez použití nářadí
- Hliníkový rám
- Kapacita až 30 zásuvek za hodinu

Obj. číslo	Bal.
9 219 689	1 ks

AvanFit 100

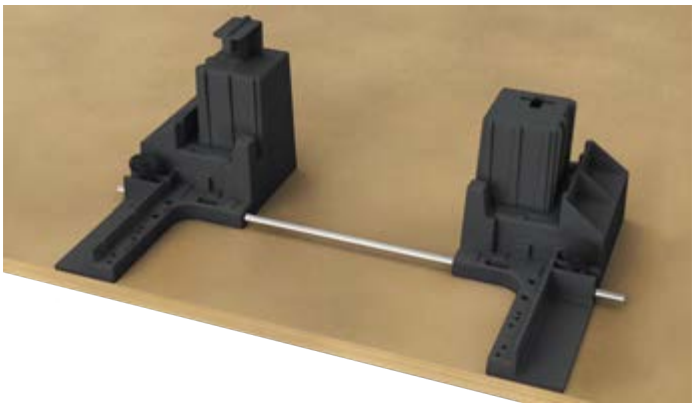

- K montáži zásuvek a vysokých zásuvek AvanTech YOU
- Manuální vkládání a montáž
- Veškerá nastavení lze provádět bez použití nářadí
- Plast
- Kapacita až 10 zásuvek za hodinu

Obj. číslo	Bal.
9 219 678	1 ks

Lisovací přípravek



- K montáži AvanTech YOU
- K zatlučení sponek boků do dna zásuvky
- Ocel pozinkovaná, plast

Obj. číslo	Bal.
9 275 330	1 ks

Lisovací přípravek



- K montáži AvanTech YOU
- K zalisování zádových klipů
- Ocel pozinkovaná, plast

Obj. číslo	Bal.
9 285 182	1 ks

Stohovací lišta AvanTech YOU



- Ke stohování zásuvek
- Délka 80 mm
- Plast

Provedení	Obj. číslo	Bal.
77	**9 257 809**	1/150 ks
101	**9 254 996**	1/120 ks
139	**9 257 810**	1/90 ks
187	**9 257 811**	1/55 ks
251	**9 257 812**	1/40 ks

hettich.com/short/56af53

▸ Přehled sortimentu / technické porovnání

	ArciFit 400	ArciFit 300	ArciFit 200
			
Strana	1516	1516	1516
Popis	Stacionární montážní přípravek	Stacionární montážní přípravek	Stacionární montážní přípravek
Určeno pro montáž	ArciTech Zásuvky a vysoké zásuvky	ArciTech Zásuvky a vysoké zásuvky	ArciTech Zásuvky a vysoké zásuvky
Efektivita	Až 100 zásuvek za hodinu	Až 65 zásuvek za hodinu	Až 40 zásuvek za hodinu

Přehled sortimentu / technické porovnání

	ArciFit 100
	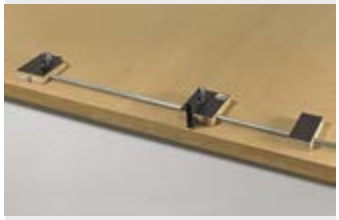
	1516
	Přenosný montážní přípravek
	ArciTech Zásuvky a vysoké zásuvky
	Až 15 zásuvek za hodinu

ArciFit 400



- Pro montáž zásuvek a vysokých zásuvek ArciTech
- Elektropneumatické vkládání a lisování dílů
- Veškerá nastavení lze provádět bez použití nářadí
- Síťové napájení 110 / 230 V a 50 / 60 Hz
- Tlak vzduchu 6 - 8 bar / 100 psi
- Kapacita až 100 zásuvek za hodinu
- Kovový podstavec

Obj. číslo	Bal.
9 123 528	1 ks

ArciFit 300



- Pro montáž zásuvek a vysokých zásuvek ArciTech
- Manuální vkládání a pneumatické lisování sestavy
- Veškerá nastavení lze provádět bez použití nářadí
- Tlak vzduchu 6 - 8 bar / 100 psi
- Kapacita až 65 zásuvek za hodinu
- Kovový rám

Obj. číslo	Bal.
9 123 527	1 ks

ArciFit 200



- Pro montáž zásuvek a vysokých zásuvek ArciTech
- Manuální vkládání a montáž systémů
- Veškerá nastavení lze provádět bez použití nářadí
- Kapacita až 40 zásuvek za hodinu
- Kovový rám

Obj. číslo	Bal.
9 123 525	1 ks

ArciFit 100

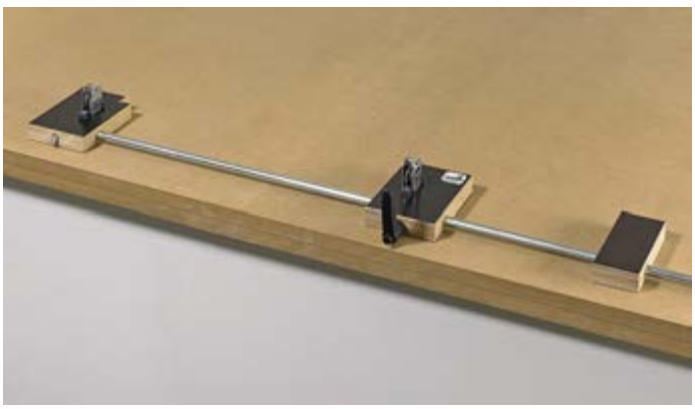

- Pro montáž zásuvek a vysokých zásuvek ArciTech
- Manuální vkládání a montáž
- Veškerá nastavení lze provádět bez použití nářadí
- Kovová tyč pozinkovaná a překližka
- Kapacita až 15 zásuvek za hodinu

Obj. číslo	Bal.
9 123 524	1 ks

New

Doplňková sada ArciFit 100

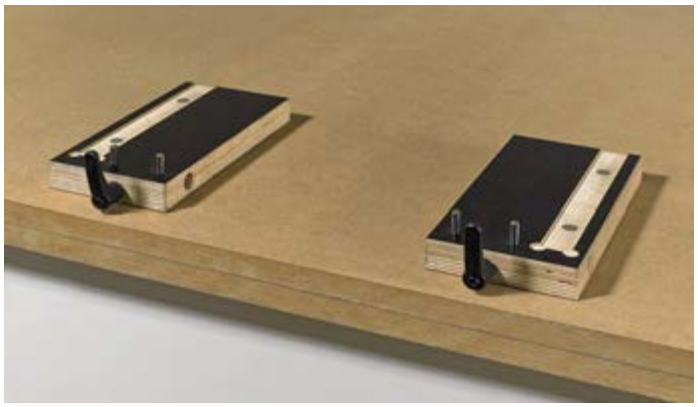

- Pro montáž dřevěných a hliníkových zad ArciTech
- Manuální vkládání a montáž
- Veškerá nastavení lze provádět bez použití nářadí
- Překližka

Obj. číslo	Bal.
9 184 696	1 sada

Montážní přípravek pro dřevěná záda ArciTech, InnoTech a InnoTech Atira



- Pro montáž dřevěných a hliníkových zad ArciTech, InnoTech a InnoTech Atira
- Manuální vkládání a montáž
- Veškerá nastavení lze provádět bez použití nářadí
- Hliníkový rám

Obj. číslo	Bal.
9 184 693	1 ks

Lisovací přípravek



- Pro montáž zásuvek ArciTech
- K zatlučení sponek boků do dna zásuvky
- Ocel pozinkovaná, plast

Obj. číslo	Bal.
0 078 091	1 ks

Proklad pro ArciTech





- Pro stohování zásuvek a vysokých zásuvek
- Plast
- Délka 500 mm
- Lze zkrátit na požadovaný rozměr

Obj. číslo	Bal.
9 153 351	1/40 ks

	InnoFit 400	InnoFit 300	InnoFit 200
			
Strana	1520	1520	1520
Popis	Stacionární montážní přípravek	Stacionární montážní přípravek	Stacionární montážní přípravek
Určeno pro montáž	InnoTech a InnoTech Atira Zásuvky a vysoké zásuvky	InnoTech a InnoTech Atira Zásuvky a vysoké zásuvky	InnoTech a InnoTech Atira Zásuvky a vysoké zásuvky
Efektivita	Až 90 zásuvek za hodinu	Až 65 zásuvek za hodinu	Až 40 zásuvek za hodinu

	InnoFit 100
	
	1520
	Přenosný montážní přípravek
	InnoTech a InnoTech Atira Zásuvky a vysoké zásuvky
	Až 15 zásuvek za hodinu

InnoFit 400



- Pro montáž zásuvek a vysokých zásuvek InnoTech a InnoTech Atira
- Elektropneumatické vkládání a lisování
- Veškerá nastavení lze provádět bez použití nářadí
- Síťové napájení 110 / 230 V a 50 / 60 Hz
- Tlak vzduchu 6 - 8 bar / 100 psi
- Kapacita: až 90 zásuvek za hodinu
- Kovový podstavec

Obj. číslo	Bal.
9 037 559	1 ks

InnoFit 300



- Pro montáž zásuvek a vysokých zásuvek InnoTech a InnoTech Atira
- Manuální vkládání a pneumatické lisování
- Veškerá nastavení lze provádět bez použití nářadí
- Tlak vzduchu 6 - 8 bar / 100 psi
- Kapacita: až 65 zásuvek za hodinu
- Kovový rám

Obj. číslo	Bal.
9 019 743	1 ks

InnoFit 200



- Pro montáž zásuvek a vysokých zásuvek InnoTech a InnoTech Atira
- Manuální vkládání a montáž
- Veškerá nastavení lze provádět bez použití nářadí
- Kapacita: až 40 zásuvek za hodinu
- Kovový rám

Obj. číslo	Bal.
0 041 777	1 ks

InnoFit 100

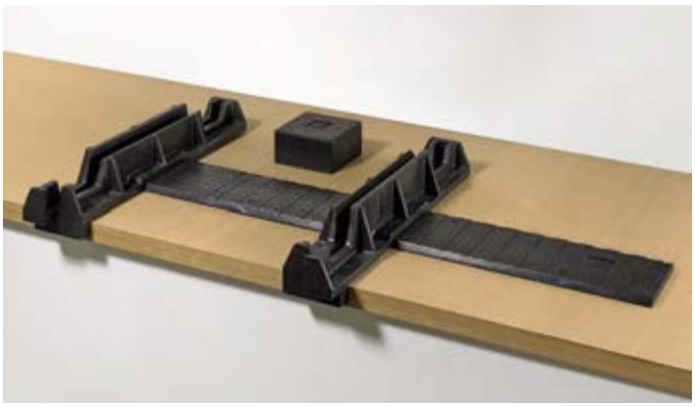

- Pro montáž zásuvek a vysokých zásuvek InnoTech a InnoTech Atira
- Manuální vkládání a montáž
- Veškerá nastavení lze provádět bez použití nářadí
- Kapacita: až 15 zásuvek za hodinu
- Lehký pěnový styropor

Obj. číslo	Bal.
0 045 555	1 ks

New

Montážní přípravek pro dřevěná záda ArciTech, InnoTech a InnoTech Atira



- Pro montáž dřevěných a hliníkových zad ArciTech, InnoTech a InnoTech Atira
- Manuální vkládání a montáž
- Veškerá nastavení lze provádět bez použití nářadí
- Hliníkový rám

Obj. číslo	Bal.
9 184 693	1 ks

Lisovací přípravek



- Pro montáž zásuvek ArciTech
- K zatlučení sponek boků do dna zásuvky
- Ocel pozinkovaná, plast

Obj. číslo	Bal.
0 078 091	1 ks

hettich.com/short/db442d

	Accura	Vrtací šablona pro výsuvy	Přípravek pro lepení
		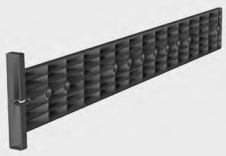	
Strana	1524 - 1527	1528	1529
Popis	Vrtací šablona Stavebnicový systém různých vrtacích těles, dorazů a zapouzdřených vrtáků	Vrtací šablona pro výsuvy	Polohovací přípravek pro umístění adaptéru k nalepení
Určeno pro montáž	Kování v System 32, závěsy, montážní podložky, výsuvy a úchytky	Výsuvy Actro YOU, Quadro YOU, Actro 5D , Actro, Quadro	Kování k nalepení

Vrtací šablony

- **Pro závěsy, montážní podložky, výsuvy, spojovací kování a úchytky**
- **Přehled sortimentu / technické porovnání**

	Exakta	MultiBlue
		
	1530	1531
	Vrtací šablona s mnohostranně použitelným vrtacím tělesem	Malá, mnohostranně použitelná, označovací šablona
	Spojovací kování Rastex 15 a VB 18, VB 19, VB 20, VB 21, VB 35, VB 36, závěsy, montážní podložky a úchytky	Spojovací kování Rastex 25 a VB 35, VB 135, závěsy a montážní podložky

Vrtací šablona Accura

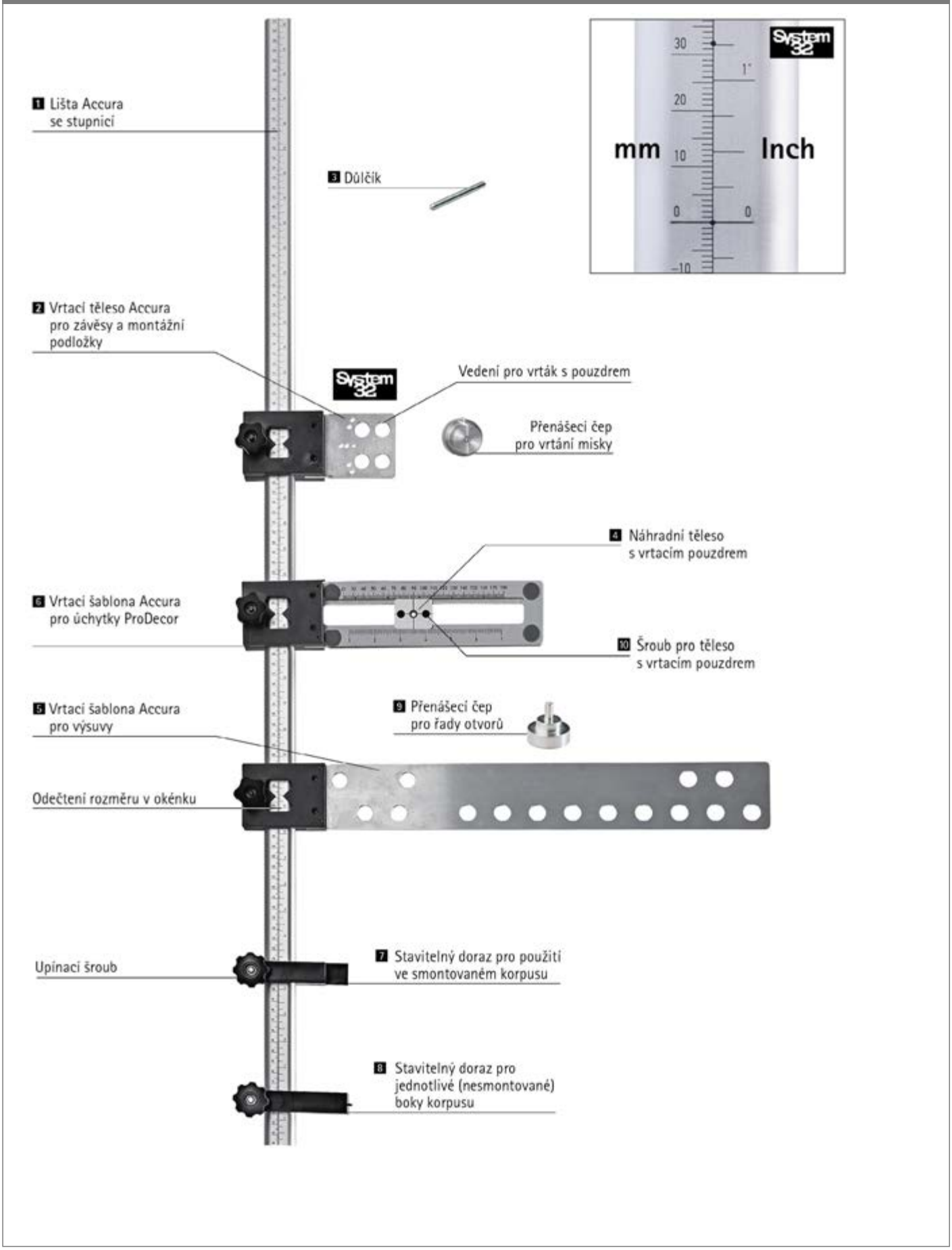



- Vrtací šablona stavebnicového systému
- Všestranně použitelná: s různými vrtacími tělesy lze zpracovávat mnoho typů kování
- Racionální, hospodárná a profesionální
- Dorazy lze použít vlevo a vpravo
- Snadné seřizování vrtacího tělesa a dorazů pomocí upínacích šroubů
- Lišta se stupnicí
- Jednoduché odečtení rozměru v okénku vrtacího tělesa
- Vrtací těleso a lišta z hliníku
- Zapouzdřený vrták – minimální opotřebení vrtáku, protože břity nejsou ve styku se šablonou
- Příslušné zapouzdřené vrtáky je třeba objednat zvlášť

S různými vrtacími tělesy Accura lze zpracovávat následující kování:
- Actro YOU a Quadro YOU pro AvanTech YOU
- Actro 5D a Quadro pro dřevěné zásuvky
- Výsuvy Actro pro ArciTech
- Výsuvy Quadro pro InnoTech a InnoTech Atira
- Výsuvy Quadro, montáž nasunutím, částečný výsuv a plnovýsuv
- Výsuvy Quadro, montáž na čep, částečný výsuv a plnovýsuv s přesahem
- Výsuvy Quadro a kuličkové výsuvy KA pro zásuvky Systema Top 2000
- Rolničkové výsuvy FR
- Kuličkové výsuvy KA
- Pro závěsy a montážní podložky Sensys, Novisys, Intermat, Kamat a SlideOn
- System 32, řady otvorů
- Úchytky se 2 nebo 3 montážními body, rozteče otvorů od 64 mm
- Knoflíkové úchytky

Upozornění:
- Příslušenství: zapouzdřené vrtáky viz str. 1568

Accura

Položka	Obj. číslo	Bal.
1 Lišta Accura se stupnicí, délka 2000 mm	**0 020 014**	1 ks
1 Lišta Accura se stupnicí, délka 500 mm	**0 044 764**	1 ks
1 Lišta Accura se stupnicí, délka 1000 mm	**0 070 263**	1 ks
1 Lišta Accura se stupnicí, délka 1500 mm	**0 070 264**	1 ks
2 Accura vrtací těleso s přenášecím čepem a důlčíkem, hliník a plast, pro závěsy a montážní podložky	**0 013 841**	1 ks
3 Důlčík	**0 023 680**	1 ks
4 Náhradní těleso s vrtacím pouzdrem pro Accura vrtací šablonu na úchytky	**0 044 767**	1 ks
5 Accura vrtací těleso pro výsuvy, hliník a plast	**0 070 265**	1 ks
6 Accura vrtací těleso pro úchytky, hliník a plast	**0 044 765**	1 ks
7 Stavitelný doraz pro použití ve smontovaném korpusu, plast	**0 070 267**	1 ks
8 Stavitelný doraz pro jednotlivé (nesmontované) boky korpusu, plast	**0 070 266**	1 ks
9 Přenášecí čep pro řady otvorů	**0 046 629**	1 ks

hettich.com/short/490be5

Accura vrtací těleso (hloubkově seřiditelné)

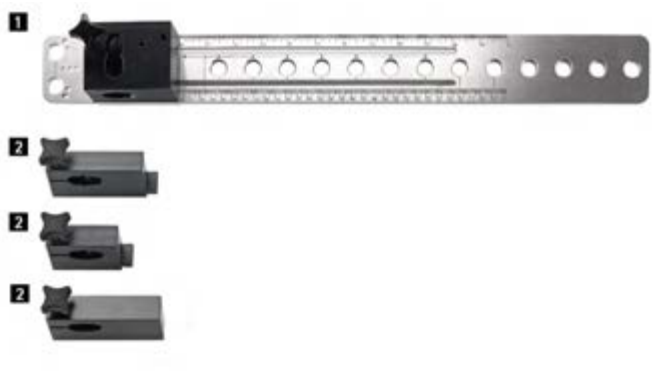

- Hloubkově seřiditelné vrtací těleso pro vrtací šablonu Accura
- Díky možnosti seřízení lze použít i při malé hloubce korpusu
- Lze použít pro:
  - všechny miskové závěsy Sensys, Novisys, Intermat, Kamat a SlideOn
  - výsuvy Actro YOU, Actro
  - výsuvy Actro 5D pro dřevěné zásuvky
  - výsuvy Quadro pro InnoTech a InnoTech Atira
  - výsuvy Quadro YOU pro dřevěné zásuvky, výsuvy Quadro pro dřevěné zásuvky (montáž nasunutím a na čep, částečné výsuvy a plnovýsuvy)
  - výsuvy Quadro pro Systema Top 2000
  - kuličkové výsuvy KA
  - rolničkové výsuvy FR
- Hliník eloxovaný, plast
- Pro použití hloubkově seřiditelného vrtacího tělesa je nutná sada dorazů obj. č. 9 139 574, je třeba objednat zvlášť
- Příslušenství pro vrtací těleso je třeba objednat zvlášť
- Příslušné zapouzdřené vrtáky je třeba objednat zvlášť

Upozornění:
- Příslušenství k vrtacímu tělesu, viz str. 1525
- Příslušenství: sada dorazů, viz str. 1526
- Příslušenství: zapouzdřené vrtáky viz str. 1568

Položka	Obj. číslo	Bal.
1 Accura vrtací těleso (hloubkově seřiditelné)	**9 128 171**	1 ks
2 Sada dorazů (1 doraz pro závěsy, 1 doraz pro výsuvy, 1 doraz pro jednotlivé (nesmontované) boky korpusu)	**9 139 574**	1 sada

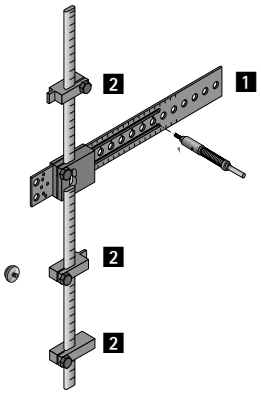

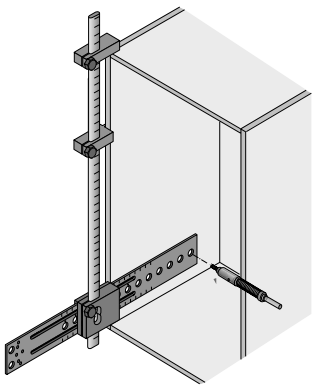

Vrtací šablona Accura pro úchytky - sada

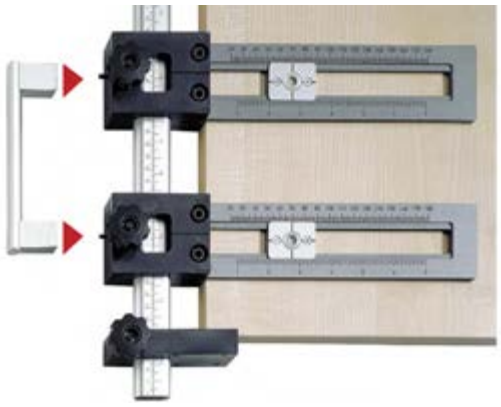

- Pro úchytky od rozteče otvorů 64 mm
- Hliník eloxovaný, plast
- Příslušenství: spirálové vrtáky z rychlořezné oceli HSS je třeba objednat zvlášť

Sada obsahuje:
- 2 ks vrtací těleso Accura
- 2 ks běžec s vrtacím pouzdrem pro vrtáky z rychlořezné oceli ø 5 mm
- 1 ks lišta Accura se stupnicí v mm a palcích, délka 500 mm
- 1 ks nastavitelný doraz pro čela nebo dveře

Upozornění:
- Příslušenství: vrtáky z rychlořezné oceli viz str. 1569

Obj. číslo	Bal.
0 044 763	1 sada

Accura pro adaptér k nalepení pro Sensys



- Šablona k umístění adaptéru k nalepení pro Sensys
- Pro skleněné dveře
- Tloušťka skla 3 - 7 mm
- Pro použití s lepidlem tvrzeným UV zářením
- Materiál: hliník eloxovaný, plast
- Pro použití šablony k lepení je zapotřebí lišta Accura se stupnicí, např. obj. č. 0 070 263, a seřiditelný doraz pro jednotlivé (nesmontované) boky korpusu obj. č. 0 070 266; je třeba objednat zvlášť
- Příslušenství k šabloně pro nalepení je třeba objednat zvlášť
- Adaptér k nalepení je třeba objednat zvlášť.

Sada obsahuje:
- 2 ks šablona pro umístění

Upozornění:
- Příslušenství k šabloně pro nalepení viz str. 1525
- Adaptér k montáži lepením pro Sensys viz str. 113

Obj. číslo	Bal.
9 188 862	1 sada

Accura hliníková vrtací šablona, délka 1000 mm, se 3 dorazovými čepy



- Umožňuje racionální, hospodárné a profesionální vrtání řady otvorů v System 32.
- Řada otvorů ve vzdálenosti 37 mm od přední hrany
- Řada otvorů ve vzdálenosti 13 mm od přední hrany (kontejner Systema Top 2000)
- První z řady otvorů pro spojovací kování (pro tloušťku dílce 16 mm a 19 mm)
- Doraz pro pokračování vrtání řady otvorů
- Doraz pro zadní řadu otvorů ve smontované skříni
- Snadné nastavení funkcí pomocí dorazových čepů
- Lze použít vlevo a vpravo
- Vrtací šablona z hliníku
- Zapouzdřený vrták – minimální opotřebení vrtáku, protože břity nejsou ve styku se šablonou
- Se 3 dorazovými čepy
- Příslušné zapouzdřené vrtáky je třeba objednat zvlášť

Upozornění:
- Příslušenství: zapouzdřené vrtáky viz str. 1568

Obj. číslo	Bal.
0 010 573	1 ks

hettich.com/short/490be5

Vrtací šablona pro výsuvy



- Lze použít pro:
  - výsuvy Actro YOU a Quadro YOU pro AvanTech YOU
  - výsuvy Actro 5D pro dřevěné zásuvky
  - výsuvy Actro pro ArciTech
  - výsuvy Quadro pro InnoTech a InnoTech Atira
  - výsuvy Quadro pro dřevěné zásuvky (montáž nasunutím a na čep, částečné výsuvy a plnovýsuvy)
  - výsuvy Quadro pro Systema Top 2000
  - kuličkové výsuvy KA
  - rolničkové výsuvy FR
- Plast

Upozornění:
- Příslušenství: středicí vrták, viz str. 1570

Obj. číslo	Bal.
9 257 327	1 ks

hettich.com/short/f9d5ac

Přípravek pro umístění montážní podložky k nalepení



- Přípravek pro umístění montážní podložky k nalepení
- Přesné nastavení díky aretaci
- Jednoduché nastavení lepicího rozměru K
- Rozsah seřízení: 2 - 80 mm
- Plast antracitový

Obj. číslo	Bal.
9 227 397	1 ks

Přípravek pro umístění tělesa k nalepení



- Přípravek pro umístění adaptéru k nalepení
- Přesné nastavení díky aretaci
- Jednoduché nastavení lepicího rozměru K
- Rozsah seřízení: 2 - 30 mm
- Plast antracitový

Obj. číslo	Bal.
9 134 988	1 ks

Přípravek pro umístění adaptéru k nalepení



- Přípravek pro umístění adaptéru k nalepení
- Přesné nastavení díky aretaci
- Jednoduché nastavení lepicího rozměru K
- Rozsah seřízení: 2 - 23 mm
- Plast antracitový

Obj. číslo	Bal.
9 227 396	1 ks

Upozornění

- Přehled použití 110 - 111
- Montážní pokyny ke kování k nalepení 132
- Technické informace 129 - 132

hettich.com/short/658681

Vrtací šablona Exakta

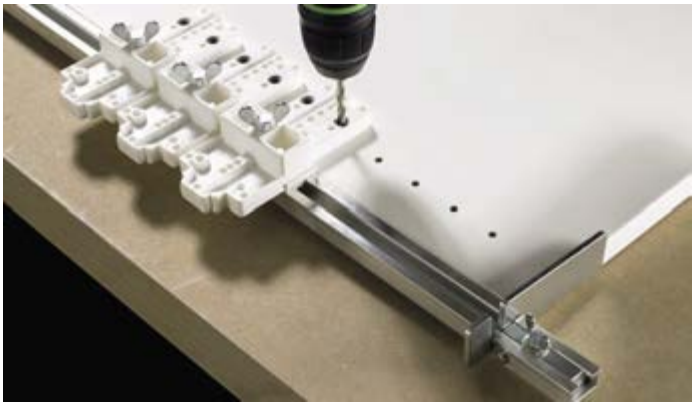

- Praktická při výrobě malých sérií nábytku a výrobě vzorků
- Pro větší přesnost a racionální výrobu
- Lze použít pro:
  - vrtání otvorů ø 5 mm v System 32
  - označení otvorů pro závěsy a montážní podložky důlčíkem
  - k označení otvorů pro spojovací kování VB 18, VB 19, VB 20, VB 21, VB 35, VB 36 a Rastex 15 důlčíkem
- Příslušenství: spirálové vrtáky z rychlořezné oceli HSS je třeba objednat zvlášť

Upozornění:
- Příslušenství: vrtáky z rychlořezné oceli viz str. 1569

Položka	Obj. číslo	Bal.
1 Lišta 1000 mm se 2 dorazy (pevný a seřiditelný doraz)	**0 014 825**	1 ks
1 Lišta 2000 mm se 2 dorazy (pevný a seřiditelný doraz)	**0 014 826**	1 ks
1 Lišta 2500 mm se 2 dorazy (pevný a seřiditelný doraz)	**0 014 827**	1 ks
1 Lišta 1500 mm se 2 dorazy (pevný a seřiditelný doraz)	**0 015 328**	1 ks
2 Vrtací těleso	**0 022 617**	1 ks
4 Seřiditelný doraz	**0 073 788**	1 ks

Obrázek s popisy

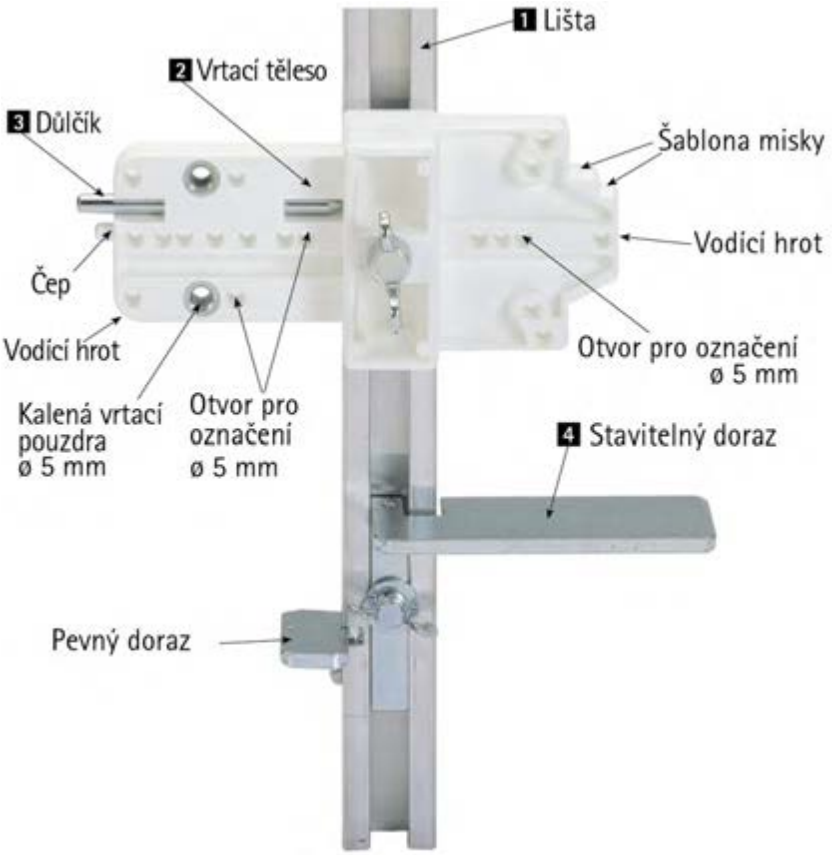

hettich.com/short/3cde38

Označovací šablona Multiblue



- Jednoduchá označovací šablona: ideální pomocník pro montáž u zákazníka, šikovný pracovník si poradí i bez velkého strojního vybavení
- Malá, příruční a zároveň víceúčelová
- Dvojstranná šablona Multi Blue umožňuje označit
  - řadu otvorů v rozteči 32 např. pro montážní podložky, kolíky a podpěrky polic
  - otvory ø 35 mm a ø 26 mm pro miskové závěsy s kótou C 4 mm
  - otvory ø 25 mm pro spojovací kování Rastex 25
  - otvory ø 20 mm pro spojovací kování VB 35 a VB 135
- Plast modrý

Obj. číslo	Bal.
0 000 351	1 ks

Pozice otvorů

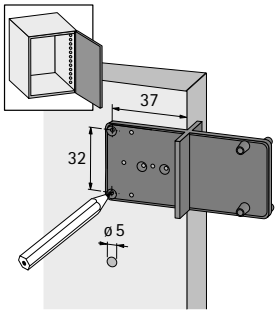

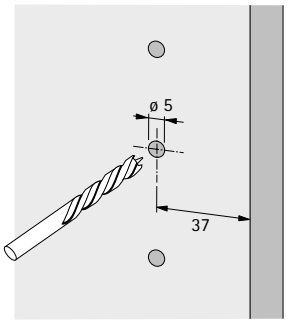

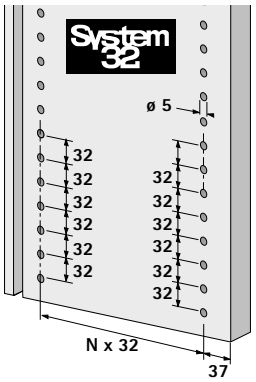

Označení pozice otvoru pro průměr misky 35 mm

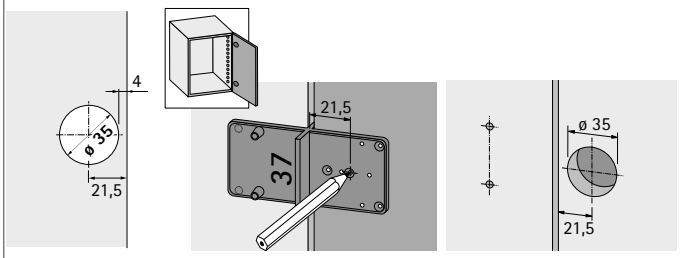

Označení pozice otvoru pro průměr misky 26 mm

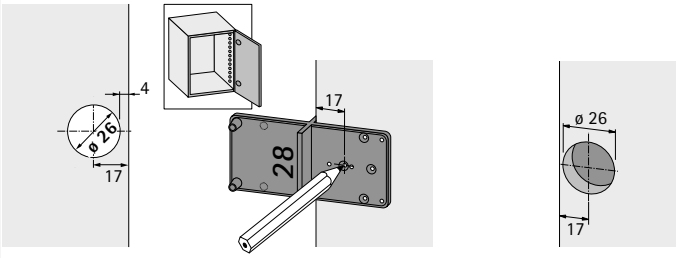

Označení pozice otvoru pro Rastex 25

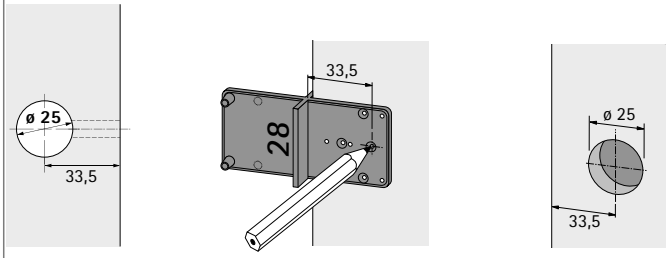

Označení pozice otvoru pro VB 35 a VB 135

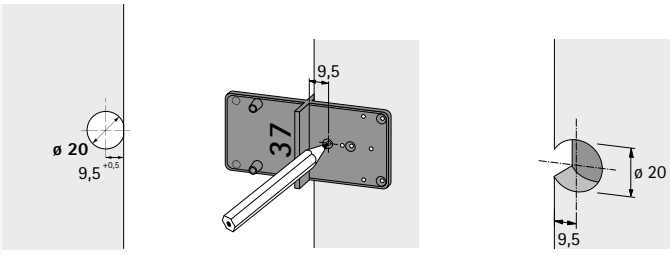

hettich.com/short/df7855

	Practica	BlueJig FB
		
Strana	1533 - 1536	1537 - 1541
Určeno pro montáž	Čela a záda pro: ▸ zásuvky AvanTech YOU ▸ zásuvky ArciTech	Příchytky čela pro: ▸ zásuvky AvanTech YOU ▸ zásuvky ArciTech

Úhelník



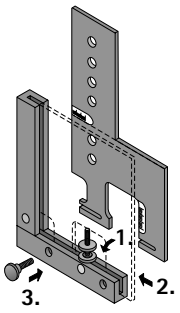

- Úhelník lze kombinovat s vrtacími šablonami pro
  - AvanTech YOU a ArciTech
- Hliník

Obj. číslo	Bal.
0 078 093	1 ks

Practica pro AvanTech YOU



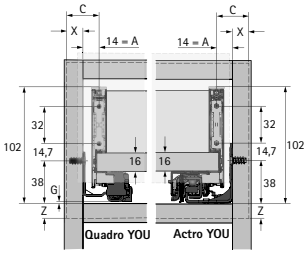

- K vrtání otvorů pro příchytku čela na
  - AvanTech YOU zásuvku a vysokou zásuvku
- Rozsah seřízení pro AvanTech YOU
  - Naložení čela na bok: až +25 mm
  - Výška čela: od dolní hrany dna až 22 mm
- Hliník

Upozornění:
- Příslušenství: zapouzdřené vrtáky viz str. 1568

Obj. číslo	Bal.
9 257 320	1 ks

Practica pro ArciTech



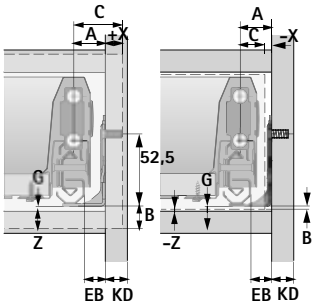

- K vrtání otvorů pro příchytku čela na
  - ArciTech zásuvku a vysokou zásuvku
  - ArciTech vysokou zásuvku se 2 relingy nad sebou
- Rozsah seřízení pro ArciTech
  - Naložení čela na bok: od -5 mm do +19 mm
  - Výška čela: od dolní hrany dna až 25 mm
- Hliník
- Příslušné zapouzdřené vrtáky je třeba objednat zvlášť

Upozornění:
- Příslušenství: zapouzdřené vrtáky viz str. 1568

Obj. číslo	Bal.
9 128 172	1 ks

hettich.com/short/bd9571

Practica pro InnoTech a InnoTech Atira



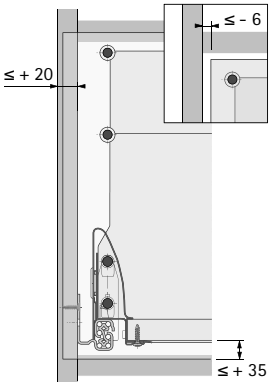

- K vrtání otvorů pro příchytku čela na
  - InnoTech a InnoTech Atira - zásuvku a vysokou zásuvku
  - InnoTech a InnoTech Atira - vysokou zásuvku se 2 relingy nad sebou
- Rozsah seřízení
  - Naložení čela na bok: od – 6 mm do + 20 mm
  - Výška čela: od dolní hrany dna až do + 35 mm
- Hliník
- Příslušné zapouzdřené vrtáky je třeba objednat zvlášť

Upozornění:
- Příslušenství: zapouzdřené vrtáky, viz str. 1568

Obj. číslo	Bal.
0 013 392	1 ks

hettich.com/short/bd9571

Practica 240 pro AvanTech YOU

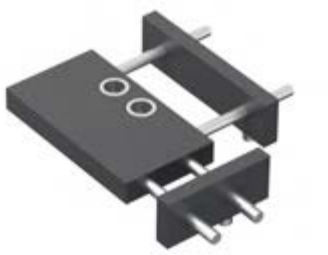

K vrtání otvorů pro příchytky čela na AvanTech YOU:
- Nízký bok H 77
- Hliník
- Kalená ocelová vrtací pouzdra pro vrtáky 10 mm se stavěcím kroužkem pro regulaci hloubky vrtání

Upozornění:
Příslušenství: vrtáky a stavěcí kroužky viz str. 1569 - 1570

Obj. číslo	Bal.
9 257 318	1 ks

Practica 250 pro AvanTech YOU



K vrtání otvorů pro příchytky čela na AvanTech YOU:
- Zásuvky a vysoké zásuvky
- Plast
- Kalená ocelová vrtací pouzdra pro vrtáky 10 mm se stavěcím kroužkem pro regulaci hloubky vrtání

Upozornění:
Příslušenství: Vrtáky a stavěcí kroužky viz str. 1568
Pro příchytky k přišroubování:
Středicí vrták 2,5 mm viz str. 1569 - 1570

Obj. číslo	Bal.
9 219 328	1 ks

Practica 200 pro ArciTech a InnoTech Atira

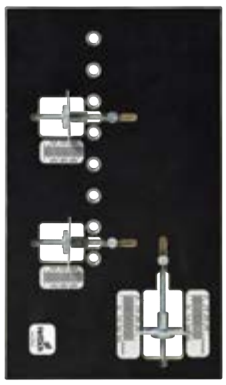

- K vrtání otvorů pro příchytku čela na
  - ArciTech, InnoTech a InnoTech Atira
  - zásuvky a vysoké zásuvky
- Překližka
- Kalená ocelová vrtací pouzdra pro vrtáky 10 mm se stavěcím kroužkem pro regulaci hloubky vrtání
- Rozsah seřízení pro ArciTech
  - naložení čela na bok: od -5 mm, do +20 mm
  - výška čela: od dolní hrany dna zásuvky do +30 mm
- Rozsah seřízení pro InnoTech a InnoTech Atira
  - naložení čela na bok: od -6 mm, do +20 mm
  - výška čela: od dolní hrany dna zásuvky do +35 mm

Obj. číslo	Bal.
9 162 018	1 ks

Practica 265 pro AvanTech YOU



K vrtání otvorů pro příchytky na hliníková čela AvanTech YOU:
- Plast
- Kalená ocelová vrtací pouzdra pro vrtáky 3 mm

Obj. číslo	Bal.
9 254 997	1 ks

Practica 275 pro AvanTech YOU



K vrtání dřevěných a hliníkových zad AvanTech YOU:
- Pro spojení s boky
- Výšky boků 101, 139, 187 a 251 mm
- Plast
- Kalená ocelová vrtací pouzdra pro vrtáky 4 mm

Upozornění:
Příslušenství: Vrtáky viz str. 1570

Obj. číslo	Bal.
9 257 321	1 ks

Practica 295 pro AvanTech YOU



K vrtání dřevěných zad AvanTech YOU:
- Spojení s boky
- Uchycení C-háku boku v. 77 mm
- Plast
- Kalená ocelová vrtací pouzdra pro vrtáky 4 mm a 6 mm
- Vrtání pro C-hák vrtákem ø 6 mm se stavěcím kroužkem

Upozornění:
Příslušenství: vrtáky a stavěcí kroužky viz str. 1570

Obj. číslo	Bal.
9 257 322	1 ks

hettich.com/short/bd9571

BlueJig AvanTech 105



K označení otvorů pro příchytky čela AvanTech YOU:
- Výška zásuvky 101 mm a 139 mm
- Ocel
- Příchytka čela s důlčíky

Sada obsahuje:
- 2 ks BlueJig AvanTech YOU 105 (pravý a levý)

Obj. číslo	Bal.
9 257 323	1 sada

Umístění šablony na zásuvku

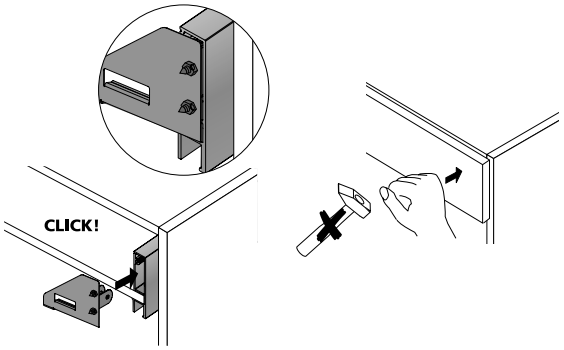

BlueJig AvanTech 205



K označení otvorů pro příchytky čela AvanTech YOU:
- Výška zásuvky 187 mm a 251 mm
- Ocel
- Příchytka čela s důlčíky

Sada obsahuje:
- 2 ks BlueJig AvanTech YOU 205 (pravý a levý)

Obj. číslo	Bal.
9 257 324	1 sada

Umístění šablony na zásuvku

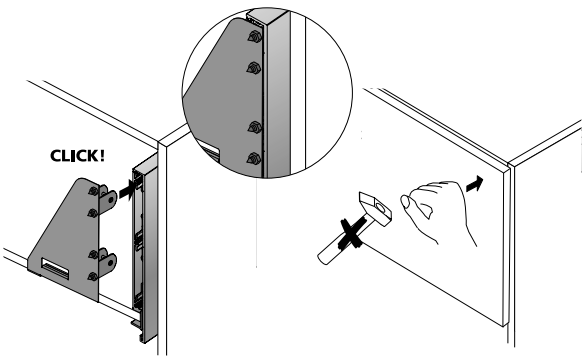

BlueJig AvanTech 305 Inlay



K označení otvorů pro příchytky čela AvanTech YOU Inlay:
- Výška zásuvky 187 mm
- Ocel
- Příchytka čela s důlčíky

Sada obsahuje:
- 2 ks BlueJig AvanTech YOU 305 (pravý a levý)

Obj. číslo	Bal.
9 257 331	1 sada

Umístění šablony na zásuvku

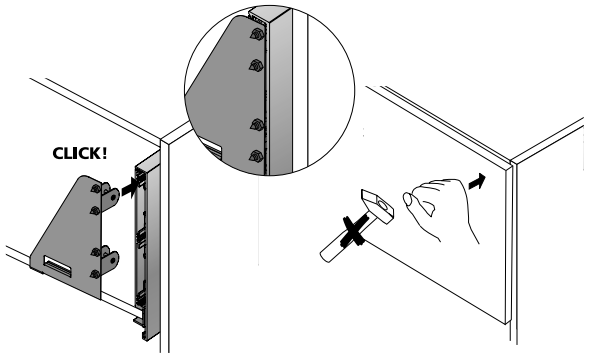

BlueJig AvanTech 405



K označení otvorů pro příchytky čela AvanTech YOU:
- Výška zásuvky 77 mm
- Ocel
- Příchytka čela s důlčíky

Sada obsahuje:
- 2 ks BlueJig AvanTech YOU 405 (pravý a levý)

Obj. číslo	Bal.
9 298 425	1 ks

Umístění šablony na zásuvku

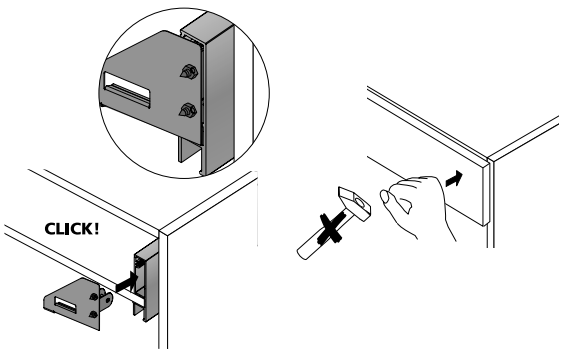

BlueJig AT

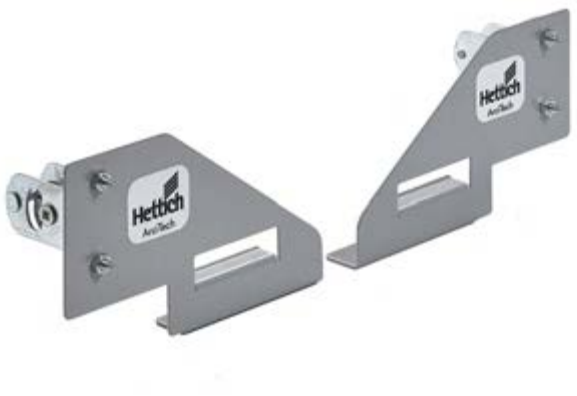

- K označení upevňovacích otvorů pro příchytky čela ArciTech
- Ocel

Sada obsahuje:
- 2 ks BlueJig ArciTech (pravý a levý)

Obj. číslo	Bal.
9 163 229	1 sada

Umístění šablony na zásuvku

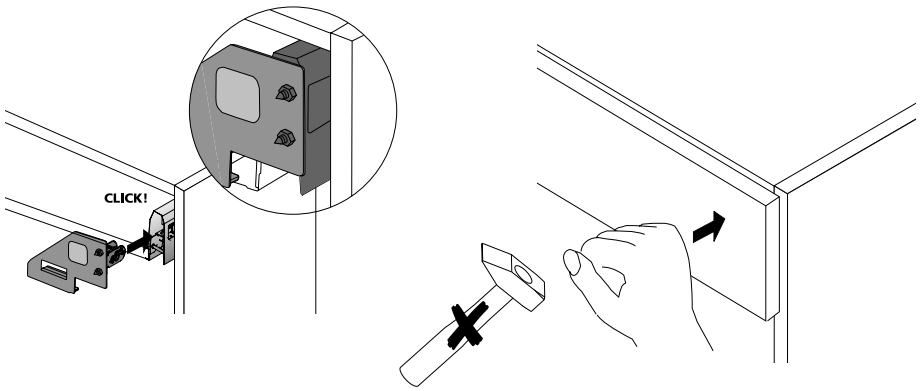

BlueJig IT



- K označení upevňovacích otvorů pro příchytky čela InnoTech a InnoTech Atira
- Plast a ocel

Sada obsahuje:
- 2 ks BlueJig IT

Obj. číslo	Bal.
0 078 097	1 sada

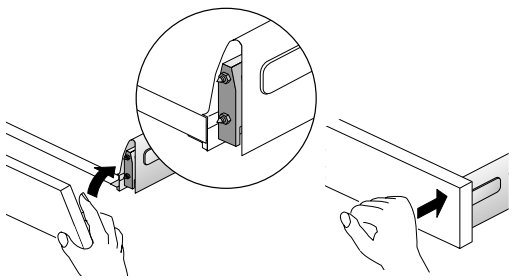

vložit značkovací šablonu do boku zásuvky

seřídit čelo a označit místa vrtání

BlueJit IT / MT reling



- K označení upevňovacích otvorů pro příchytky relingu InnoTech Atira, InnoTech a MultiTech
- Hliník a ocel

Obj. číslo	Bal.
0 048 437	1 ks

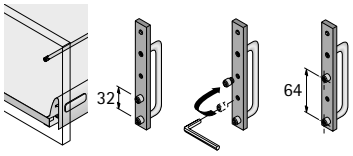

InnoTech

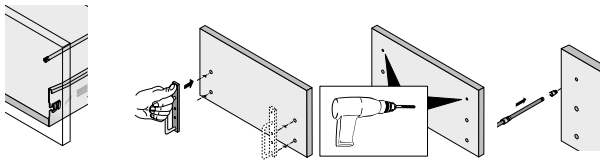

MultiTech

	Označovací šablona	DrillJig pro závěsy	BlueJig pro závěsy
			
Strana	1544	1545	1546
Určeno pro montáž	Závěsy ve spojení s DrillJig pro závěsy a BlueJig pro závěsy	Závěsy, montážní podložky	Závěsy, montážní podložky

Push to open k zapuštění



1547 - 1548

Push to open Pin
Push to open Magnet

Označovací šablona pro závěsy



- Usnadňuje označení polohy otvoru pro misku závěsu, také při dodatečné montáži dveří
- Vkládá se do otvorů pro montážní podložky nebo do řady otvorů System 32
- Vrtací přípravek DrillJig pro závěsy nebo označovací šablona BlueJig pro závěsy se pak přiloží na rysku, kterou jste vytvořili pomocí označovací šablony
- Plast černý

Obj. číslo	Bal.
9 078 866	1 ks

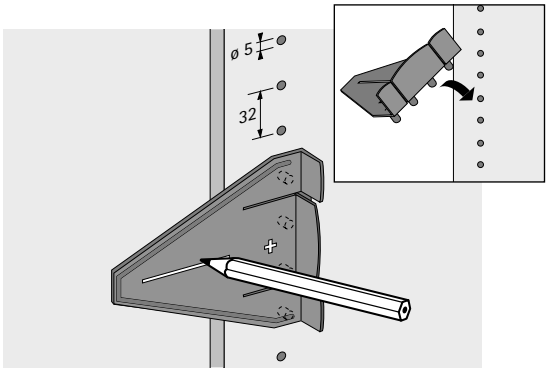

Vrtací šablona DrillJig pro závěsy, vrták ø 35 mm a 2 × ø 10 mm



- Pro precizní montáž závěsů při zakázkové nebo kusové výrobě nebo při dodatečné montáži nábytkových dveří u zákazníka
- Pravoúhlé, přesné vrtání otvorů s čistými okraji
- Vrtáky osazené tvrdokovovými břity
- Přesné vedení též u vrtání s výběhem
- Přesné vrtání otvorů pro montážní podložky
- Použití s elektrickou ruční vrtačkou nebo akumulátorovým šroubovákem
- DrillJig pro závěsy umožňuje zpracovat následující závěsy a montážní podložky:
  - Sensys, Novisys, Intermat, Kamat, SlideOn, Selekta Pro 2000, Selekta Pro 2035

Sada obsahuje:
- 1 ks vrtací těleso pro závěs
- 1 ks vrtací těleso pro montážní podložku
- 1 ks šestihranný bit
- 1 ks vrták ø 35 mm
- 2 ks vrták ø 10 nebo 2,5 mm

Položka	Obj. číslo	Bal.
Vrtací šablona DrillJig pro závěsy, vrták ø 35 mm a 2 × ø 10 mm	**0 020 165**	1 sada
Vrtací šablona DrillJig pro závěsy, vrták ø 35 mm a 2 × ø 2,5 mm	**0 046 413**	1 sada

Příslušenství

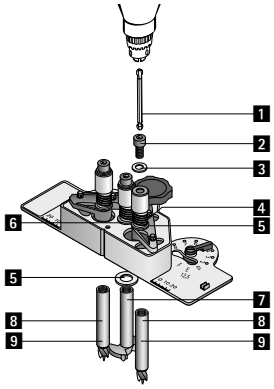

Položka	Obj. číslo	Bal.
Vrtací těleso pro montážní podložku	**0 020 130**	1 ks
1 Šestihranný bit	**0 020 695**	1 ks
2 Šroub s vnitřním šestihranem M8 x 16 DIN 912	**0 020 689**	1 ks
3 Podložka 8,4 DIN 125 k DrillJig pro závěsy a DrillJig VB	**9 131 491**	1 ks
4 Pružina pro DrillJig pro závěsy a DrillJig VB	**9 131 488**	1 ks
5 Podložka 12 x 18 x 0,5 DIN 988 pro DrillJig pro závěsy a DrillJig VB	**9 131 492**	1 ks
6 Pouzdro DrillJig pro závěsy a DrillJig VB	**9 131 487**	1 ks
7 Vrták ø 35 mm	**0 020 688**	1 ks
8 Vrták ø 10 mm	**0 020 687**	1 ks
9 Vrták ø 2,5 mm	**0 046 085**	1 ks
12 Patka DrillJig pro závěsy a VB	**9 131 489**	1 ks

hettich.com/short/0fa55a

BlueJig pro závěsy



- Ideální pro použití na místě montáže
- Pro označení pozic otvorů pro závěsy (miska TH) a montážní podložky
- Pro naložené, polonaložené a vložené dveře
- Plast modrý

Obj. číslo	Bal.
0 045 150	1 ks

Označení otvorů pro závěsy s miskou TH

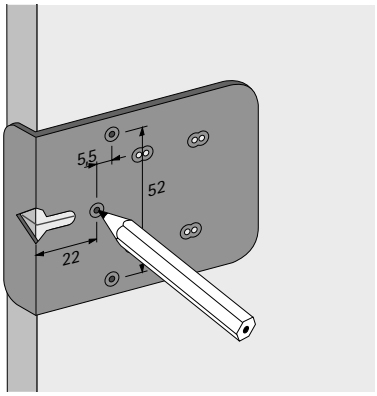

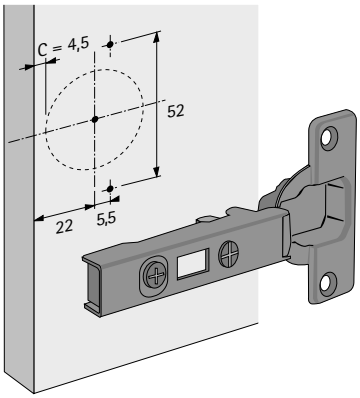

Označení pozice montážní podložky pro naložené a polonaložené dveře

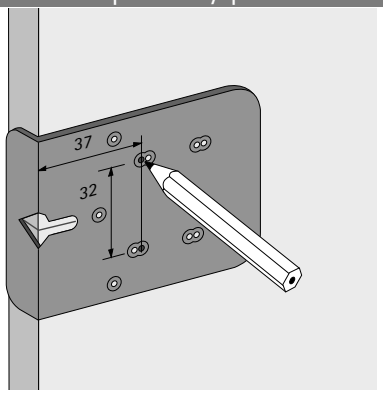

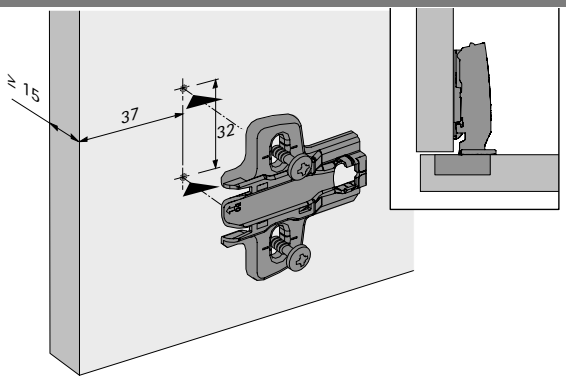

Označení pozice montážní podložky pro vložené dveře (tloušťka 19 mm)

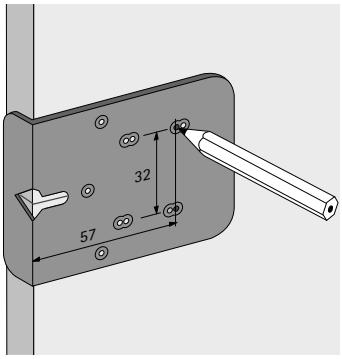

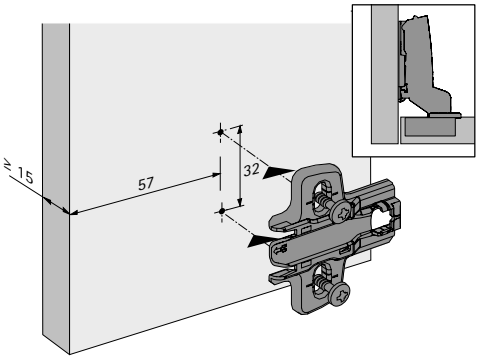

- **Vrtací šablona pro Push to open k zapuštění**
- **Pro závěsy**

Vrtací šablona pro Push to open



- K vyvrtání horizontálního otvoru do korpusu pro varianty Push to open k zapuštění
- Univerzální pro všechny tloušťky materiálu
- Vrtací pouzdra z tvrzené oceli
- Plast
- Vrtáky a stavěcí kroužky nejsou součástí dodávky

Obj. číslo	Bal.
9 207 524	1 ks

Vrtání pro krátký zdvih, Push to open Pin

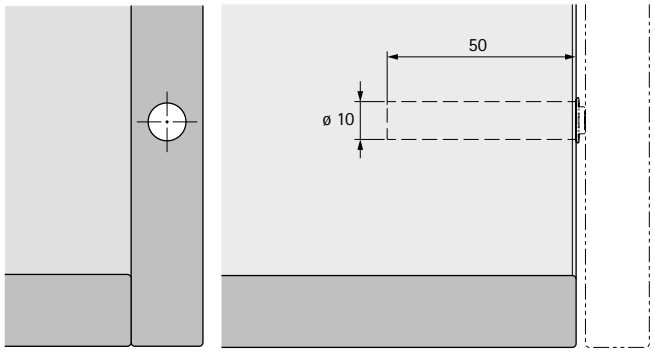

Vrtání pro krátký zdvih, Push to open Magnet

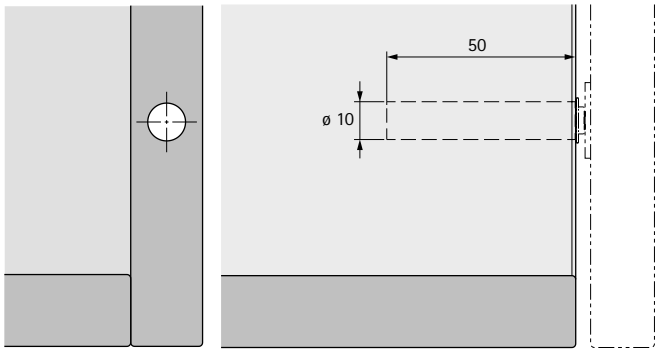

Vrtání pro dlouhý zdvih, Push to open Pin

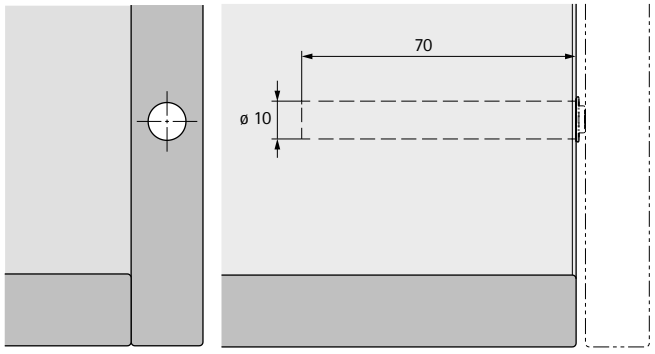

Vrtání pro dlouhý zdvih, Push to open Magnet

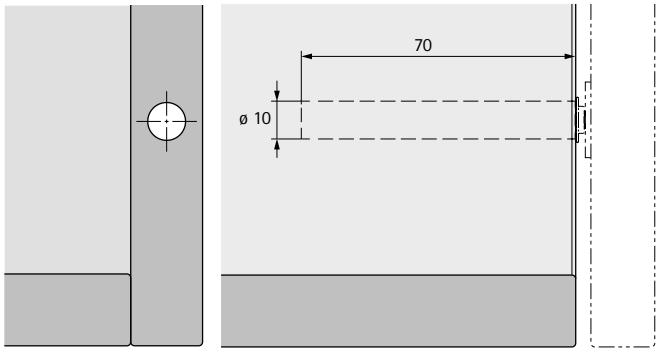

hettich.com/short/d4383b

Montážní pomůcky pro Push to open



- Pomůcka pro montáž Push to open k zapuštění
- Slouží k zalisování do adaptéru
- Slouží k zalisování do boku
- Ruční použití
- Plast

Obj. číslo	Bal.
9 090 888	1 ks

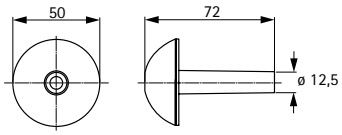

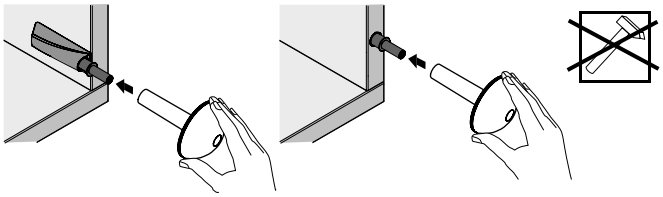

	DrillJig VB	BlueJig kolík	Označovací šablona pro EverFix
			
Strana	1550	1551	1552
Určeno pro montáž	Spojovací kování ▸ VB 18, VB 19, VB 20 a VB 21 ▸ VB 35 ▸ VB 36 ▸ VB 135 ▸ VB 54 / 16 Toolex ▸ VB 54 / 19 Toolex ▸ VB 54 / 23 E Toolex	Ocelové kolíky pro spojovací kování Rastex	Spojovací kování EverFix

Vrtací přípravek DrillJig VB



- Pro precizní montáž spojovacích kování v zakázkové nebo kusové výrobě
- Pravoúhlé, přesné vrtání otvorů s čistými okraji
- Vrtáky osazené tvrdokovovými břity
- Přesné vedení též u vrtání s výběhem
- System 32: otvory ø 5 mm, rozteč 32 mm, vzdálenost 37 mm od přední hrany
- Pro dodatečnou montáž mezistěn
- Použití s elektrickou ruční vrtačkou nebo akumulátorovým šroubovákem
- Pro tloušťky materiálu 16 a 19 mm
- Lze zpracovávat následující kování:
  - excentrická spojovací kování VB 18, VB 19, VB 20, VB 21, VB 35, VB 35M, VB 36, VB 36M
  - spojovací kování VB 135
  - policové spojky VB 54/16, VB 54/19, VB 54/23 E Toolex

Sada obsahuje:
- 1 ks vrtací těleso VB
- 1 ks vrtací těleso pro kolíky
- 1 ks vrták ø 10 mm
- 1 ks vrták ø 20 mm, pro VB 35, VB 35M, VB 36, VB 36M a VB 135, nebo 1 ks vrták ø 30 mm pro VB 18, VB 19, VB 20 a VB 21
- 1 ks šestihranný bit

Položka	Obj. číslo	Bal.
Vrtací přípravek DrillJig VB, vrták ø 20 mm	**0 020 166**	1 sada
Vrtací přípravek DrillJig VB, vrták ø 30 mm	**9 131 494**	1 sada

Příslušenství

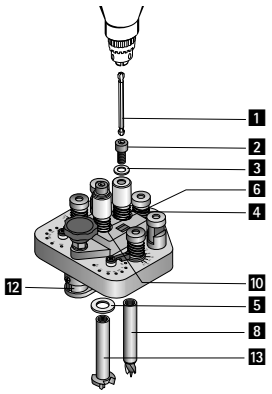

Položka	Obj. číslo	Bal.
Vrtací těleso pro kolíky	**0 020 131**	1 ks
1 Šestihranný bit	**0 020 695**	1 ks
2 Šroub s vnitřním šestihranem M8 x 16 DIN 912	**0 020 689**	1 ks
3 Podložka 8,4 DIN 125 k DrillJig pro závěsy a DrillJig VB	**9 131 491**	1 ks
4 Pružina pro DrillJig pro závěsy a DrillJig VB	**9 131 488**	1 ks
5 Podložka 12 x 18 x 0,5 DIN 988 pro DrillJig pro závěsy a DrillJig VB	**9 131 492**	1 ks
6 Pouzdro DrillJig pro závěsy a DrillJig VB	**9 131 487**	1 ks
8 Vrták ø 10 mm	**0 020 687**	1 ks
10 Podložka 12 x 18 x 1,2 DIN 988 pro DrillJig VB	**9 131 493**	1 ks
12 Patka DrillJig pro závěsy a VB	**9 131 489**	1 ks
13 Vrták ø 18 mm pro policové spojovací kování VB 54 Toolex	**0 020 168**	1 ks
13 Vrták ø 20 mm pro VB 35, VB 35M, VB 36, VB 36M a VB 135	**0 020 686**	1 ks
13 Vrták ø 30 mm pro VB 18, VB 19, VB 20 a VB 21	**0 020 167**	1 ks

BlueJig kolík



- K vrtání otvorů do hrany pro ocelové kolíky
  - Rastex 15 a kolík s upínacím rozměrem 20 mm = vzdálenost vrtání 24 mm
  - Rastex 15 a kolík s upínacím rozměrem 30 mm = vzdálenost vrtání 34 mm
  - Rastex 25 a kolík s upínacím rozměrem 24,5 mm = vzdálenost vrtání 33,5 mm
- Praktické umístění vrtacího přípravku do vyvrtaných otvorů pro Rastex díky 2 přenášecím čepům, průměr 15 a 25 mm
- S distančními podložkami pro dílce tloušťky 15 a 16 mm, 18 a 19 mm a 21 a 22 mm
- Rovněž lze kombinovat excentry s dřevěnými kolíky
- Plast s ocelovými kalenými vrtacími pouzdry

Sada obsahuje:
- 2 ks distanční podložka
- 2 ks přenášecí čep
- 1 ks vrtací těleso
- 1 ks vrták, 8 mm

Obj. číslo	Bal.
9 079 402	1 ks

Vrtací šablona BlueJig pro kolíky

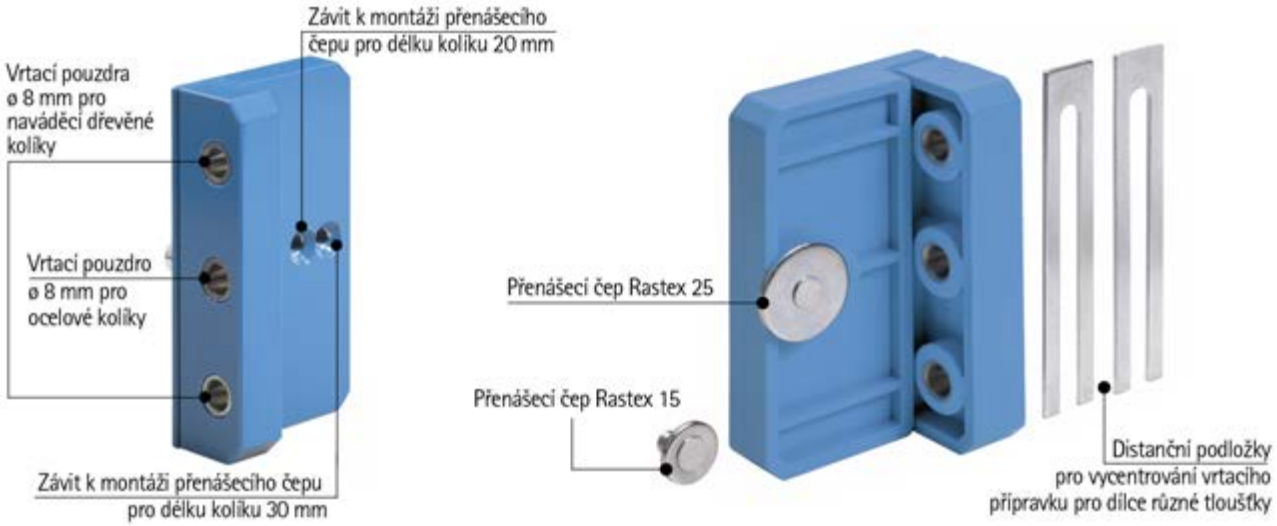

Vrtání otvoru pro kolík



Přenášecí čep

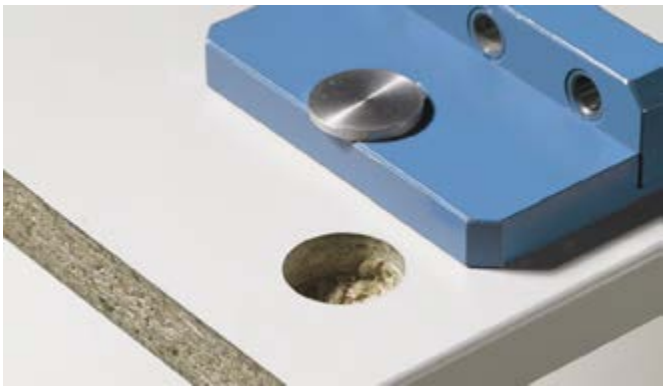

Upozornění

Vrták do dřeva, ø otvoru 8 mm viz str. 1570

hettich.com/short/aba721

Označovací šablona pro EverFix



- K označení dílců pro spojovací kování EverFix

Obj. číslo	Bal.
0 079 692	1 ks

Kloubový klíč pro soklové nohy Korrekt



- Kov / hliník
- Pro soklové nohy Korrekt
- Délku násady lze nastavit
- Ruční kloubový klíč
- Seřizovat lze skříň o celkové hmotnosti až 300 kg (korpus + obsah)
- Celková délka 1000 mm

Obj. číslo	Bal.
9 253 384	1 ks

	BlueJig pro dřevěné zásuvky
	
Strana	1554 - 1556
Určeno pro montáž	Výsuvy Actro YOU a Quadro YOU, Actro 5D, Quadro EB 20 pro dřevěné zásuvky

- **BlueJig Actro YOU, Push to open**
- **K montáži Actro YOU na dřevěné zásuvky, nastavení Push to open**

New

BlueJig Actro YOU



- K vrtání otvoru pro C-hák a spojku výsuvů Actro 5D a Actro YOU na dřevěné zásuvky
- Plast s ocelovými kalenými vrtacími pouzdry
- Příslušenství: spirálové vrtáky je třeba objednat zvlášť

Obj. číslo	Bal.
9 257 813	1 ks

BlueJig Quadro YOU



- Pro vrtání otvoru pro C-hák výsuvů Quadro YOU na dřevěné zásuvky
- K vrtání otvoru pro spojku výsuvů na dřevěné zásuvky
- Plast s ocelovými kalenými vrtacími pouzdry
- Příslušenství: spirálové vrtáky je třeba objednat zvlášť

Obj. číslo	Bal.
9 257 325	1 ks

BlueJig pro spojky Quadro 2D



- K vrtání otvorů pro C-hák výsuvů Quadro V6 5D a Quadro 25 2D na dřevěné zásuvky
- K vrtání otvorů pro spojky výsuvů Quadro V6 5D a Quadro 25 2D na dřevěné zásuvky
- Plast s ocelovými kalenými vrtacími pouzdry

Sada obsahuje:
- 1 ks vrtací šablona BlueJig pro spojky Quadro 2D
- 1 ks vrták, 6 mm
- 1 ks vrták, 2,5 mm

Obj. číslo	Bal.
9 323 473	1 ks

BlueJig Push to open



- K nastavení mezery za čelem u otvíracího systému Push to open Silent pro výsuvy:
  - Actro 5D
  - Actro YOU
  - Quadro YOU
- Plast

Obj. číslo	Bal.
9 257 326	1 ks

BlueJig Quadro EB 20 Start / BlueJig Quadro EB 20





Quadro EB 20 Start
- K vrtání otvoru ø 6 mm pro C-hák výsuvů Actro 5D, Actro YOU, Quadro YOU a Quadro pro dřevěné zásuvky
- K označení otvorů ø 8 mm pro spojky na výsuvné police a dřevěné zásuvky s průběžným dnem
- Černý plast, ocelové vrtací pouzdro
- Příslušenství: spirálové vrtáky je třeba objednat zvlášť

Quadro EB 20
- K vrtání otvoru pro C-hák výsuvů Quadro na dřevěné zásuvky
- Umožní osadit
  - spojky pro dřevěné zásuvky a výsuvné police
  - C-hák pro upevnění výsuvu do zad
  - zadní adaptéry
  - vrtání čela
  - seřízení sklonu vzadu

- Hliník s ocelovými kalenými vrtacími pouzdry
- Příslušenství: spirálové vrtáky je třeba objednat zvlášť

Upozornění:
- Příslušenství: vrtáky z rychlořezné oceli viz str. 1569

Položka	Obj. číslo	Bal.
1 BlueJig Quadro EB 20 Start	**9 084 515**	1 ks
2 BlueJig Quadro EB 20	**0 044 777**	1 ks

Dřevěné zásuvky s drážkovanými boky

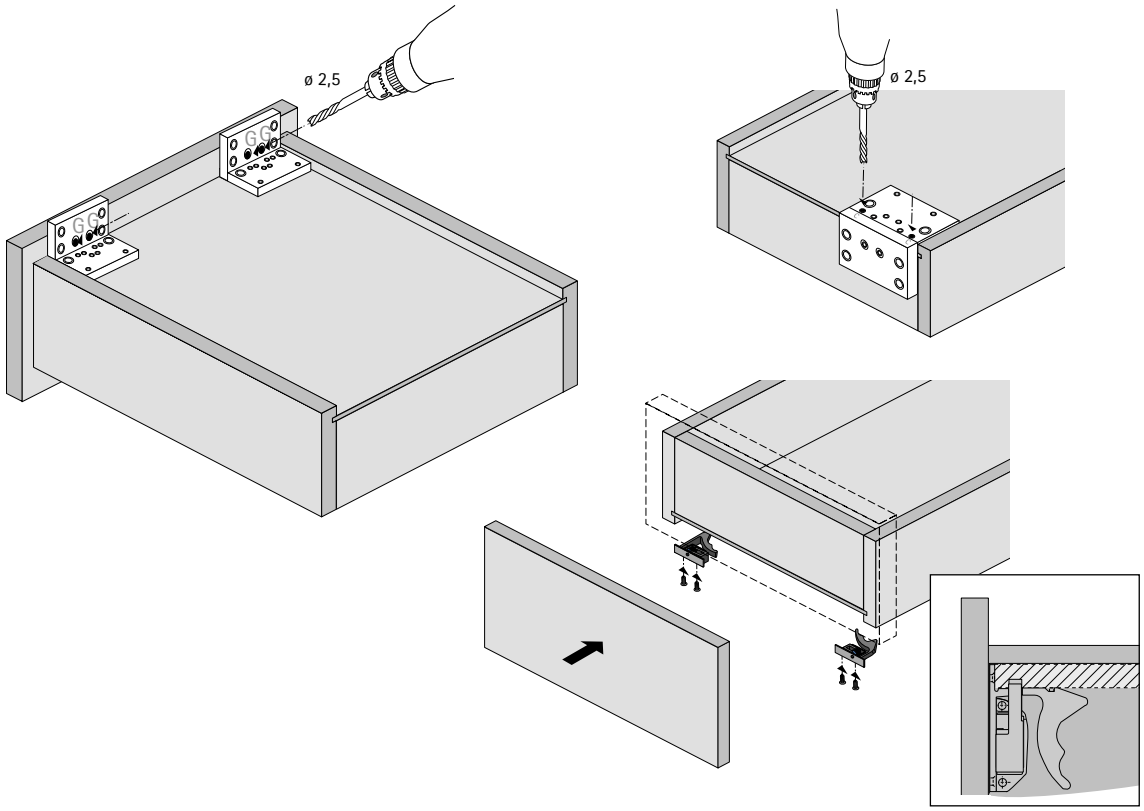

Vrtací šablony

- **Pro montáž příslušenství k zásuvkám**
- **Přehled sortimentu a technické porovnání**

	Šablona Easys	Vrtací šablona pro dorazy Easys	Vrtací šablona EB
			
Strana	1558	1558	1559
Určeno pro montáž	Označení upevňovacích otvorů pro instalační sadu nebo montážní úhelník a otvor ve dnu pro kabel	Příprava čela pro osazení dorazů	Držák stabilizátoru InnoTech

Šablona Easys



- K vrtání upevňovacích otvorů pro instalační sadu nebo montážní úhelník
- K označení průchozího otvoru ve dnu pro kabel

Obj. číslo	Bal.
9 086 400	1 ks

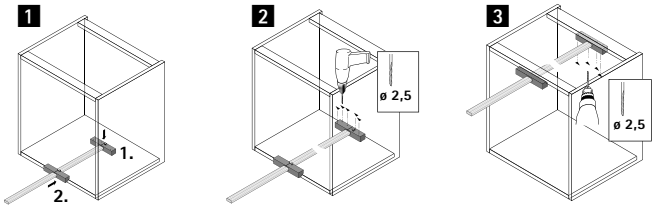

Vrtací šablona pro dorazy Easys



- K vrtání čela pro použití dorazu (obj. č. 9 082 365) s Easys

Obj. číslo	Bal.
9 110 645	1 ks

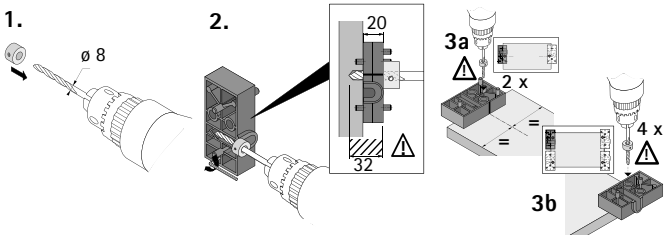

Vrtací šablona EB pro boční stabilizátor InnoTech



- Vrtací šablona pro vrtání upevňovacích otvorů bočního stabilizátoru InnoTech a InnoTech Atira (obj. č. 9 079 333)
- Plast bílý

Vestavná šířka mm	**Obj. číslo**	Bal.
9,5 / 10,5	**9 080 312**	1 ks
12,5	**9 080 311**	1 ks

	Příchytky čela AvanTech YOU a ArciTech
	
Strana	1561 - 1562
Určeno pro montáž	AvanTech YOU: Příchytky čela pro výšky boků 77, 101, 139, 187 a 251 mm ArciTech: Příchytky čela pro výšky boků 78, 94, a 126 mm a příchytky pro podélný reling

New

Lisovací přípravek pro příchytku čela AvanTech YOU



- K zalisování příchytky čela AvanTech YOU

Provedení	Obj. číslo	Bal.
Výška boku 77 mm	9 257 316	1 ks
Výšky boku 101 a 139 mm	9 257 314	1 ks
Výšky boku 187 a 251 mm	9 257 315	1 ks
Výška boku 187 mm, Inlay	9 257 317	1 ks
Důlčík H251	9 254 995	1 ks

Lisovací přípravek pro stabilizátor čela



- K zalisování stabilizátoru čela AvanTech YOU

Obj. číslo	Bal.
9 350 015	1 ks

Lisovací přípravek pro příchytku čela ArciTech



- K zalisování příchytky čela ArciTech pro výšky boků 94 a 126 mm

Obj. číslo	Bal.
9 127 211	1 ks

Lisovací přípravek pro příchytku relingu ArciTech



- K zalisování příchytky podélného relingu ArciTech

Obj. číslo	Bal.
9 140 129	1 ks

Lisovací přípravek pro adaptér ArciTech DesignSide



- K zalisování adaptéru ArciTech DesignSide

Obj. číslo	Bal.
9 242 477	1 ks

- **Pro lineární montážní podložky System 8099, příchytky čel a relingů ArciTech, příchytky čel MultiTech**

New

Lisovací přípravek pro lineární montážní podložky System 8099 (Sensys, Intermat)



- Lisovací přípravek pro lineární montážní podložky System 8099 s výškovým seřízením pomocí excentru

Obj. číslo	Bal.
9 102 188	1 ks

Lisovací přípravek pro montážní podložky System 8099 (Sensys, Intermat)



- Lisovací přípravek pro montážní podložky System 8099 (Sensys, Intermat)

Obj. číslo	Bal.
9 289 799	1 ks

hettich.com/short/66755d

	Přípravek pro montáž vozíku	Montážní přípravek SlideLine 55 Plus
		
Strana	1564	1564
Určeno pro montáž	SlideLine 97	Posuvné dveře SlideLine 55 Plus

Přípravek pro montáž vozíku



- Pro jednoduchou montáž vozíku do nosného profilu
- Pro SlideLine 97
- Pozinkováno

Obj. číslo	Bal.
0 076 484	1 ks

Montážní přípravek



- Pro montáž aktivátoru do horního profilu
- Pro SlideLine 55 Plus
- Ocel pozinkovaná

Obj. číslo	Bal.
9 136 109	1 ks

hettich.com/short/b6ee56



Perfektní výsledky díky speciálnímu nářadí.
Některé pracovní procesy se v nábytkářské dílně provádějí tisíckrát: především vrtání. Díky speciálním vrtákům do dřeva - které jsou vhodné pro vrtací šablony Hettich - budete pracovat nejen přesněji, ale také snáze a plynuleji. A to Vám ušetří Váš drahocenný čas.

Hettich bity a vrtáky do dřeva jsou vhodné pro vrtací šablony Accura, Exakta, BlueJig a pro ruční a stojanové vrtačky. Zkrátka a dobře: Ve společnosti Hettich naleznete pro jakékoliv použití vhodné nářadí.



Plný výkon:
Vrtáky z rychlořezné oceli jsou určeny pro vrtání skrz kalená vrtací pouzdra.



Univerzální:
Vrtáky do dřeva s válcovým dříkem jsou vhodné pro stojanové a ruční vrtačky.



Podrží:
Adaptér pro zašroubovávání háků. Ideální pro akumulátorový šroubovák.

hettich.com/short/5c59be

Zjistěte více:
Inspiraci a další podrobnosti o výrobcích naleznete na našich webových stránkách.



Vrtáky do dřeva s válcovým dříkem
Zapouzdřené vrtáky, stupňovité vrtáky, tvrdokovové vrtáky, spirálové vrtáky **1568 – 1570**



Vrtáky do dřeva se šestihranným dříkem
Vrtáky do dřeva, středicí vrták **1570**



Adaptér se šestihranným dříkem pro šroubování háků **1570**

Hettich technický asistent
- **Montáž**
- **Seřízení**
- **Služby**

hettich.com/short/cffe5a

Zapouzdřený vrták



- Minimální opotřebení vrtáku, protože břity nepřicházejí do styku se šablonou
- Přesné vedení vrtáku v pouzdru
- Seřiditelný doraz pro hloubku vrtání
- Lze použít spolu s vrtacími šablonami Accura, Practica, Lift Advanced

Upozornění:
- Vrtací šablona Accura, viz str. 1524 - 1527
- Vrtací šablona Practica, viz str. 1533 - 1536

Popis	Průměr mm	**Obj. číslo**	Bal.
Zapouzdřený vrták	2,5	**9 257 329**	1 ks
Náhradní vrták bez pouzdra	2,5	**9 270 887**	1 ks
Zapouzdřený vrták	3	**0 078 095**	1 ks
Náhradní vrták bez pouzdra	3	**0 079 004**	1 ks
Zapouzdřený vrták	5	**0 070 268**	1 ks
Náhradní vrták bez pouzdra	5	**0 070 269**	1 ks
Zapouzdřený vrták	8	**0 046 084**	1 ks
Náhradní vrták bez pouzdra	8	**0 046 628**	1 ks
Zapouzdřený vrták	10	**0 078 096**	1 ks
Náhradní vrták bez pouzdra	10	**0 079 005**	1 ks

Stupňovitý vrták a stavěcí kroužek



- Stupňovitý vrták z rychlořezné oceli ø 5 mm a ø 7 mm
- Lze použít pro spojovací šrouby Direkta 2

Upozornění:
- Stavěcí kroužek lze použít též pro vrták ø 10 mm, viz str. 1569

Popis	**Obj. číslo**	Bal.
Stupňovitý vrták	**0 019 446**	1 ks
Stavěcí kroužek	**0 024 838**	1 ks

Tvrdokovové vrtáky



- Pro ruční a stojanové vrtačky

Průměr mm	Průměr dříku	Délka mm	Provedení	Obj. číslo	Bal.
5	5	70	pro EverFix	**0 046 083**	1 ks
6	6	70	pro Actro 5D, Actro YOU, Quadro YOU, Quadro EB 20	**0 046 082**	1 ks
10	10	70	pro VB 16, VB 18, VB 19, VB 20, VB 21, VB 36 a VB 36M	**0 046 079**	1 ks
15	10	90	pro Rastex 15	**0 044 757**	1 ks
18	10	90	pro VB 54 Toolex	**0 046 087**	1 ks
20	10	90	pro VB 35, VB 35M, VB 36, VB 36M, VB 135 a VB 160	**0 046 077**	1 ks
25	10	90	pro Rastex 25	**0 046 074**	1 ks
35	10	90	pro AVB 4, AVB 5	**0 046 071**	1 ks
40	10	90		**0 046 086**	1 ks

Výkonný vrták z rychlořezné oceli (HSS)



- ø 5 mm
- Délka 90 mm
- Pro vrtání přes kalená vrtací pouzdra ø 5 mm např. vrtací šablona Accura pro úchytky a Exakta

Upozornění:
- Vrtací šablona Accura pro úchytky viz str. 1524 - 1527
- Vrtací šablona Exakta viz str. 1530

Obj. číslo	Bal.
0 044 766	1 ks

hettich.com/short/9f4add

Vrtáky do dřeva se šestihranným dříkem

- **Pro ruční a stojanové vrtačky**
- **Vrtáky do dřeva, středicí vrták, adaptér pro šroubování háků**

New

Vrtáky do dřeva



- Šestihranný dřík
- Celková délka vždy 50 mm

Sada obsahuje:
- 1 ks vrták ø 3 mm
- 1 ks vrták ø 4 mm
- 1 ks vrták ø 5 mm
- 1 ks vrták ø 6 mm
- 1 ks vrták ø 8 mm

Obj. číslo	Bal.
0 062 002	1 sada

Středicí vrták



- Vrták HS
- Niklováno
- Šestihranný dřík
- Celková délka 112 mm

hettich.com/short/f8e465

Popis	Průměr mm	Obj. číslo	Bal.
Středicí vrták	2,5	**9 257 319**	1 ks
Náhradní vrták bez středicího pouzdra	2,5	**9 311 352**	1 ks
Středicí vrták	3	**0 062 001**	1 ks
Náhradní vrták bez středicího pouzdra	3	**9 311 353**	1 ks
Středicí vrták	5	**0 062 000**	1 ks
Náhradní vrták bez středicího pouzdra	5	**9 311 354**	1 ks

Adaptér pro šroubování háků



- K zašroubovávání háků pomocí akumulátorového šroubováku
- HS
- ø 18 mm
- Se šestihranným dříkem
- Celková délka 45 mm

Obj. číslo	Bal.
0 062 004	1 ks

hettich.com/short/0b7972

Technické pokyny a impressum

Technické rámcové podmínky
V katalogu uvedené informace o zpracování, montáži, vrtání a nosnosti platí za předpokladu řádného a odborného upevnění kování pomocí firmou Hettich definovaných eurošroubů nebo vrutů do korpusu, vyrobeného z materiálu, který dosahuje odolnosti proti vytržení vrutů více než 1.000 N dle DIN EN 320.
Při použití jiných materiálů nebo odlišného způsobu upevnění Hettich neručí za nosnost nábytku a jeho součástí. Nosnost pak musí ověřit výrobce nábytku.
V katalogu zobrazené příklady montáže slouží pouze jako ilustrace možných variant.
Návrh konstrukce nábytku v souladu s požadavky norem je v kompetenci výrobce nábytku.
Další informace Vám rádi poskytneme na vyžádání.

Všeobecné obchodní podmínky
Veškeré dodávky a služby jsou realizovány výlučně na základě našich Všeobecných obchodních podmínek, které najdete na www.hettich.com nebo vám je na vyžádání rádi zašleme. Podmínky, které jsou v rozporu s našimi Všeobecnými obchodními podmínkami nebo se od nich liší, nebudou uznány.

Impressum
© Hettich Marketing- und Vertriebs GmbH & Co. KG
Anton-Hettich-Straße 12-16
32278 Kirchlengern · Deutschland

Leden 2025

Pro tento katalog si vyhrazujeme veškerá autorská práva vyplývající z platných zákonů. Bez našeho souhlasu není dovoleno jakýmkoliv způsobem kopírovat katalog nebo jeho části. Technické změny vyhrazeny. Neručíme za tiskové chyby nebo překlepy. Odchylky vyobrazených barev od skutečnosti vyhrazeny.

Závěsy	New	13 – 326
Systémy zásuvek	New	327 – 732
Systémy výsuvů	New	733 – 828
Kování pro posuvné dveře	New	829 – 1000
Kování pro skládané dveře	New	1001 – 1086
Systémy pro stoly a kanceláře	New	1087 – 1208
Další výrobky	New	1209 – 1475
Technika zpracování	New	1476 – 1571

20317_TEH_01/2025_HMV/cz

IT'S ALL
IN HETTICH

Hettich