Компактная, легкая, незаменимая: Фурнитура для кроватей и мягкой мебели

Technik für Möbel

Hettich

Фурнитура для кроватей

- Элементы с крюками
- Универсальный опорный элемент

Соединительная стяжка для кроватей

Элемент с крюками № 1

Элемент с крюками № 2

Универсальный опорный элемент

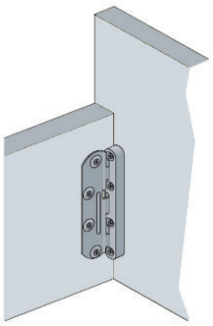

- надежная соединительная стяжка
- легкий монтаж
- доступны варианты 130 и 100 мм высоты стяжки
- возможно исполнение с или без фиксаторов

Техническая информация

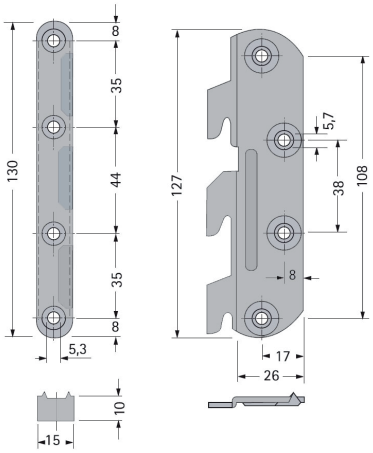

Соединительная стяжка для кроватей 130 мм с фиксаторами

Количество	Артикул	Наименование	Кол-во
2	1.20.115.01.05	Элемент с крюками № 1	500
2	1.20.115.02.05	Элемент с крюками № 2	500
4	1.20.120.03.05	Универсальный опорный элемент	500

Техническая информация

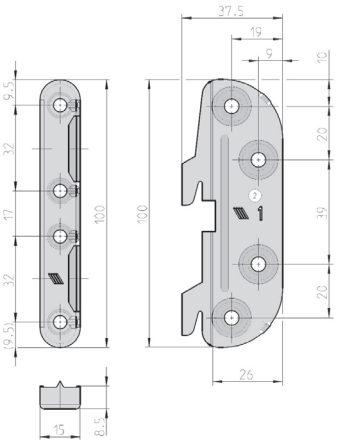

Элемент с крюками и универсальный опорный элемент 100 мм с фиксаторами

Количество	Артикул	Наименование	Кол-во
2	1.20.100.01.05	Элемент с крюками № 1	1.000
2	1.20.100.02.05	Элемент с крюками № 2	1.000
4	1.20.100.03.05	Универсальный опорный элемент	1.000

Hettich Franke GmbH & Co. KG · Hinter dem Ziegelwasen 6/1 · 72336 Balingen · Germany
Phone: +49 7433 3083-0 · Fax +49 7433 3083-44 · E-Mail: info-hbl@hettich.com · www.hettich-franke.com

Фурнитура для кроватей

- VariFix
- Соединитель средней траверсы

VariFix

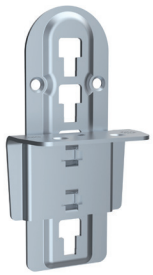

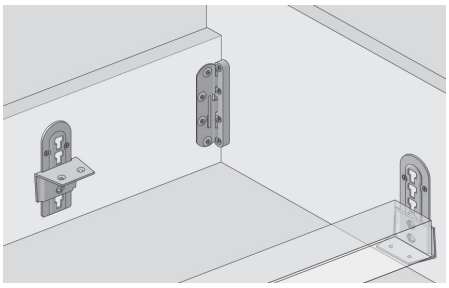

- Может использоваться для поддержки основания кроватной решетки и / или средней траверсы
- Подходит как для односпальных, так и двуспальных кроватей
- Рекомендуется установка 3-х соединителей на каждую царгу

Техническая информация

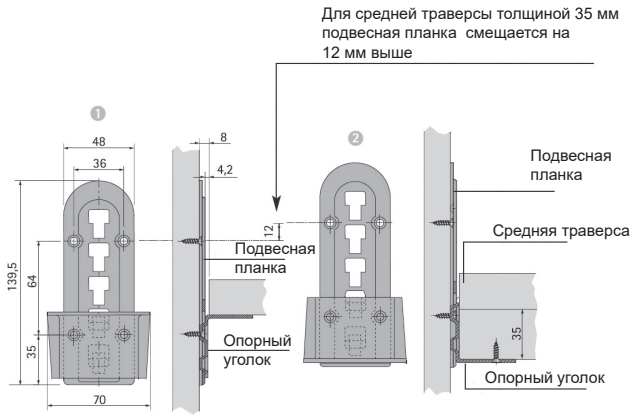

Артикул	Наименование	Кол-во
1.20.510.01.05	Подвесная планка	200
1.20.510.02.05	Опорный уголок	200

Дополнительные варианты

Артикул	Наименование	Кол-во
1.20.540.01.05	Подвесная планка под ЕВРО винты	200
1.20.560.02.05	Опорный уголок шлицевые отверстия	200
1.20.570.02.05	Опорный уголок увеличенные отверстия	200

Соединитель средней траверсы

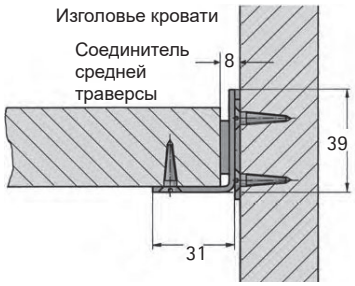

- Состоит из опорного элемента и несущего уголка
- Может применяться в деревянных, металлических кроватях и мягкой мебели
- Монтаж: прикручивание и ручная навеска
- Для средней траверсы шириной от 70 до 90 мм

Техническая информация

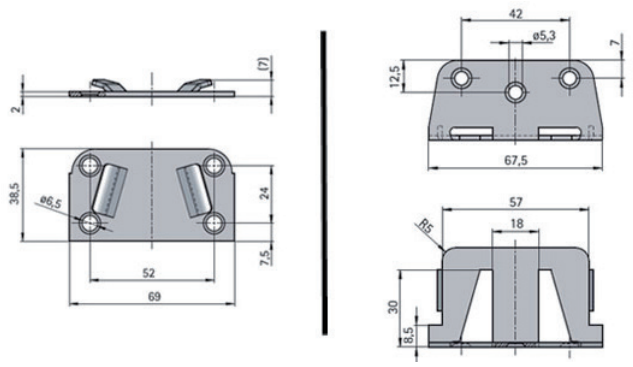

Артикул	Наименование	Кол-во
1.22.070.01.05	Опорный элемент	250
1.22.070.02.05	Несущий уголок	250

Hettich Franke GmbH & Co. KG · Hinter dem Ziegelwasen 6/1 · 72336 Balingen · Germany
Phone: +49 7433 3083-0 · Fax +49 7433 3083-44 · E-Mail: info-hbl@hettich.com · www.hettich-franke.com

Фурнитура для кроватей

- Опорная ножка для средней траверсы
- Опорный уголок для кроватного основания

Опорная ножка для средней траверсы

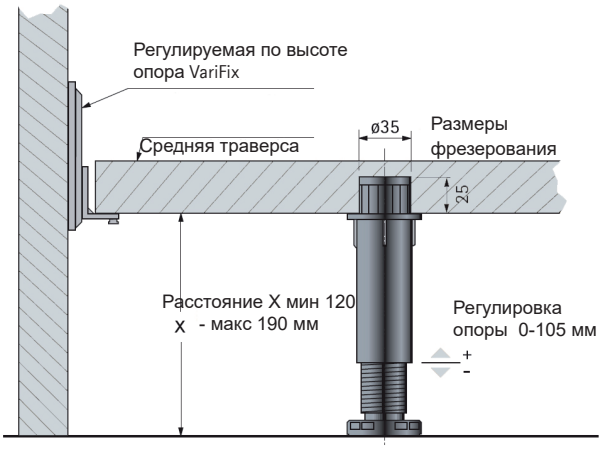

- Регулировка без инструмента или отверткой
- Легкая сборка: установите опору в предварительно подготовленное отверстие Ø 35 мм
- При необходимости, возможно увеличить высоту опоры с помощью адаптера арт. 1.51.721.03.20

Высота, мм	Артикул	Диапазон регулировки	Кол-во
120	1.51.480.04.20	-0/ +106	100
150	1.51.480.07.20	-22/ +96	100
170	1.51.480.09.20	-22/ +96	100
190	1.51.480.11.20	-42/ +76	100

Опорный уголок для кроватного основания

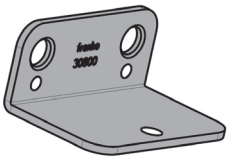

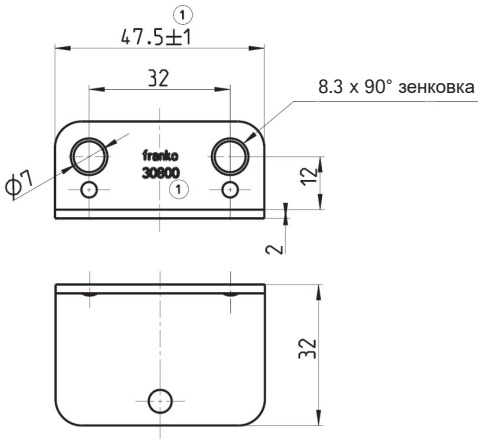

Артикул	Наименование	Кол-во
1.30.800.51.05	Опорный уголок	500

Hettich Franke GmbH & Co. KG · Hinter dem Ziegelwasen 6/1 · 72336 Balingen · Germany
Phone: +49 7433 3083-0 · Fax +49 7433 3083-44 · E-Mail: info-hbl@hettich.com · www.hettich-franke.com

Фурнитура для кроватей

- Соединительная фурнитура для кроватей
- опоры для кроватных оснований

Соединительная фурнитура для кроватей

- Идеально подходит для соединения двух элементов кровати
- Крепежные отверстия расположены на расстоянии 32 мм
- 2 варианта высоты: 127 и 226 мм
- 2 варианта: линейное расположение отверстий или распределенное расположение отверстий

Артикул	Наименование	Кол-во
1.21.207.01.05	Угловая кроватная стяжка 127 мм	250

Артикул	Наименование	Кол-во
1.21.225.01.05	Угловая кроватная стяжка 226 мм	125

Техническая информация

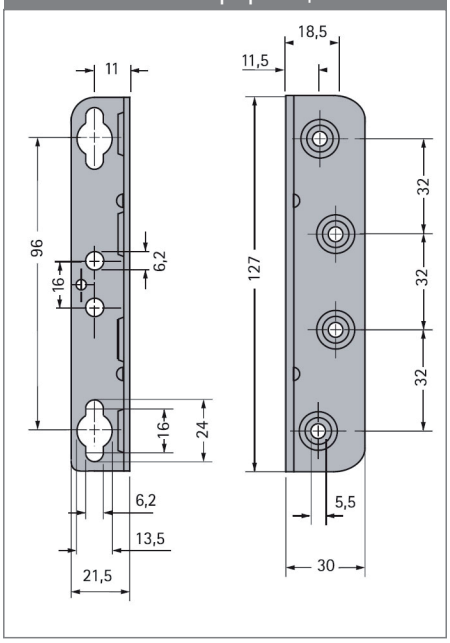

Техническая информация

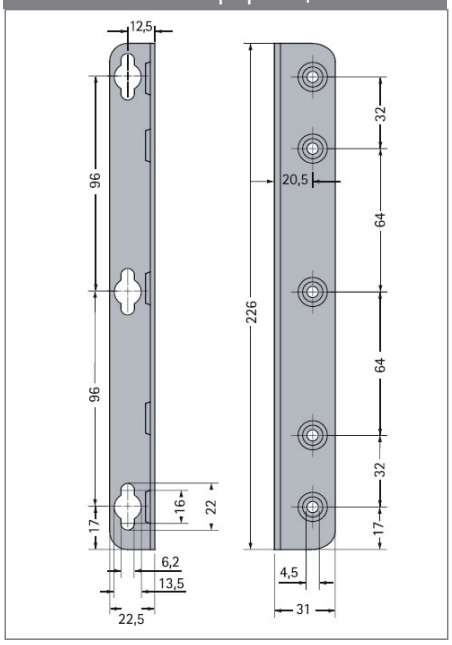

Hettich Franke GmbH & Co. KG · Hinter dem Ziegelwasen 6/1 · 72336 Balingen · Germany
Phone: +49 7433 3083-0 · Fax +49 7433 3083-44 · E-Mail: info-hbl@hettich.com · www.hettich-franke.com

Фурнитура для кроватей

- Фурнитура
- StabiloFix

StabiloFix

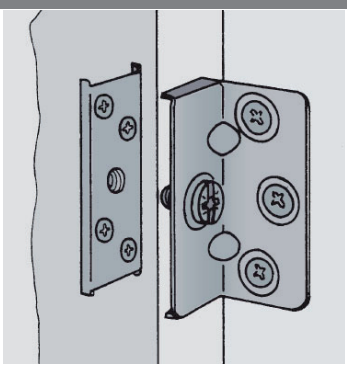

- Соединительная фурнитура высокой прочности для кроватей и мягкой мебели
- Легкая сборка
- Возможна компенсация отклонений размеров за счет регулировочного винта
- Идеально подходит для больших кроватей

Техническая информация

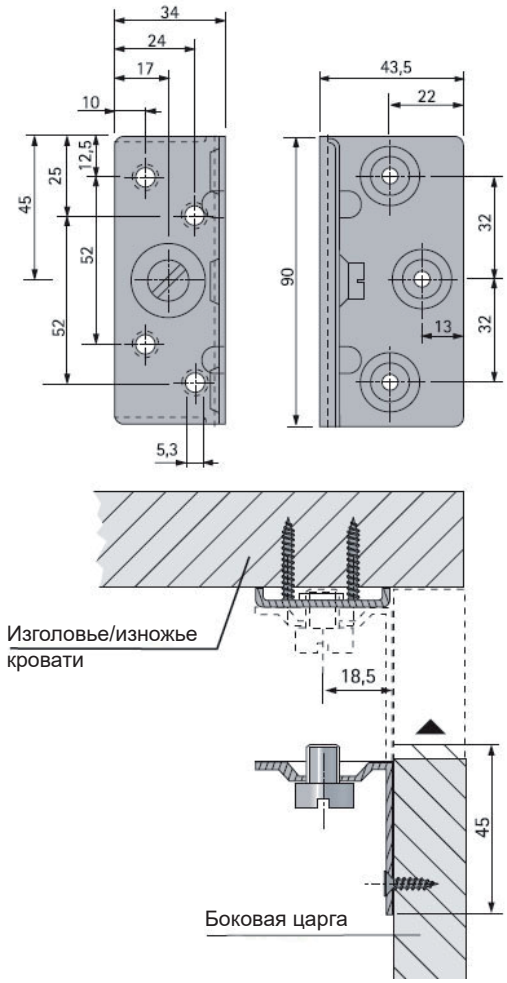

Артикул	Наименование	Кол-во
2.20.400.02.05	Уголок	300
2.20.400.01.05	Монтажная планка	150

Hettich Franke GmbH & Co. KG · Hinter dem Ziegelwasen 6/1 · 72336 Balingen · Germany
Phone: +49 7433 3083-0 · Fax +49 7433 3083-44 · E-Mail: info-hbl@hettich.com · www.hettich-franke.com

Пластины и поддерживающая фурнитура

Артикул	Наименование	Кол-во
1.80.000.01.05	Подвеска „замочная скважина“ стандарт	2.000

Техническая

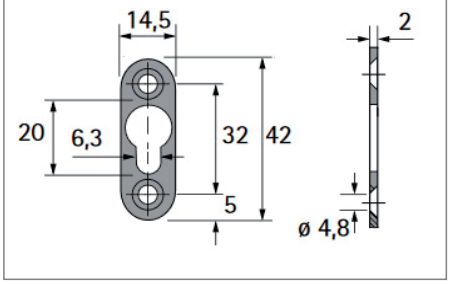

Артикул	Наименование	Кол-во
1.80.001.01.05	Подвеска „замочная скважина“	1.000

Техническая информация

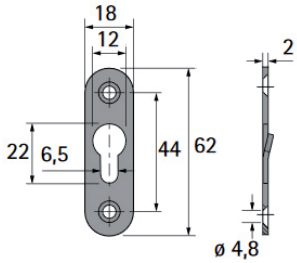

Артикул	Наименование	Кол-во
1.80.010.01.05	Стяжная плас тина	1.000

Техническая информация

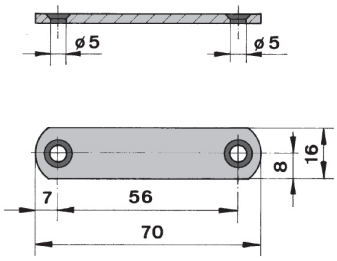

Hettich Franke GmbH & Co. KG · Hinter dem Ziegelwasen 6/1 · 72336 Balingen · Germany
Phone: +49 7433 3083-0 · Fax +49 7433 3083-44 · E-Mail: info-hbl@hettich.com · www.hettich-franke.com

Соединительная фурнитура

- Пластины
- Уголки

Пластины

Артикул	Наименование	Кол-во
1.80.304.01.05	Стяжная пластина для кухонных дверей	250

Техническая информация

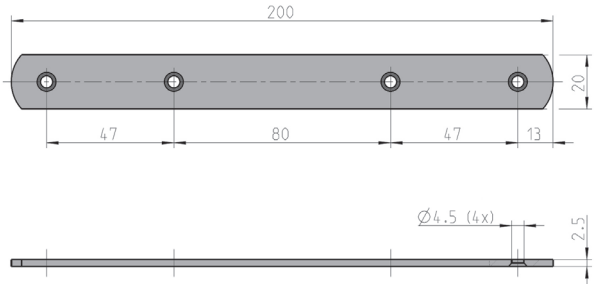

Артикул	Наименование	Кол-во
1.80.022.01.05	Стяжная пластина	1.000

Техническая информация

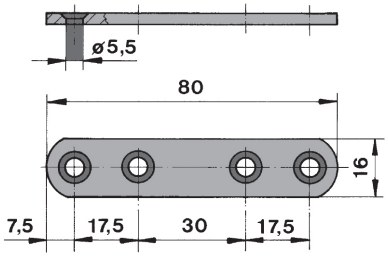

Уголки

Артикул	Наименование	Кол-во
1.80.103.01.05	Уголок	1.000

Техническая информация

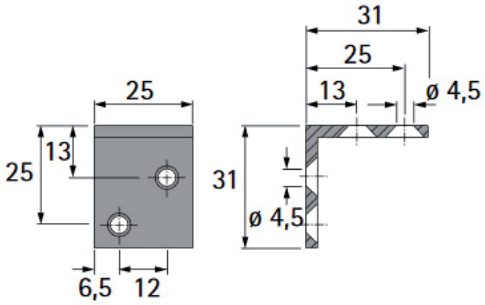

Артикул	Наименование	Кол-во
1.80.107.01.05	Уголок	1.000

Техническая информация

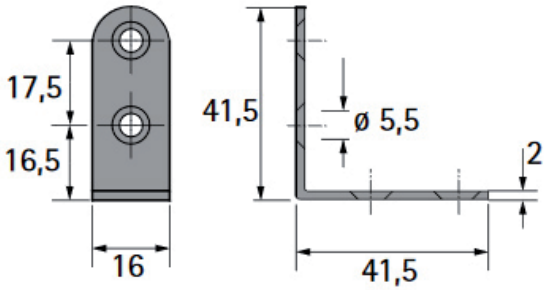

Hettich Franke GmbH & Co. KG · Hinter dem Ziegelwasen 6/1 · 72336 Balingen · Germany
Phone: +49 7433 3083-0 · Fax +49 7433 3083-44 · E-Mail: info-hbl@hettich.com · www.hettich-franke.com

Уголки

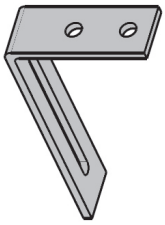

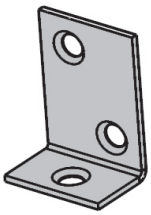

Артикул	Наименование	Кол-во
1.80.111.01.05	Уголок	250

Артикул	Наименование	Кол-во
1.80.194.01.05	Уголок	1.000

Техническая информация

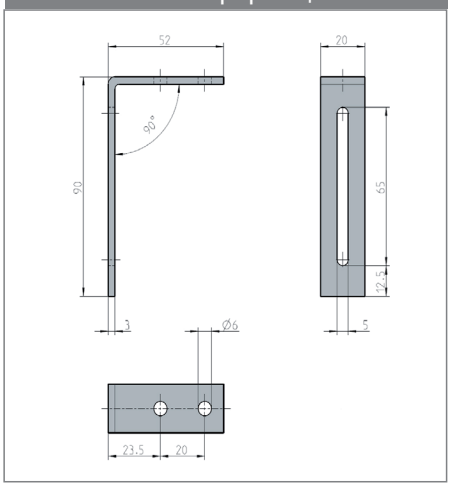

Техническая информация

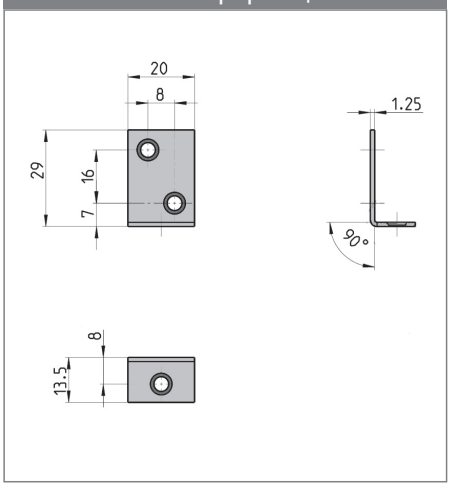

Фурнитура для откидных элементов SchwenkFix

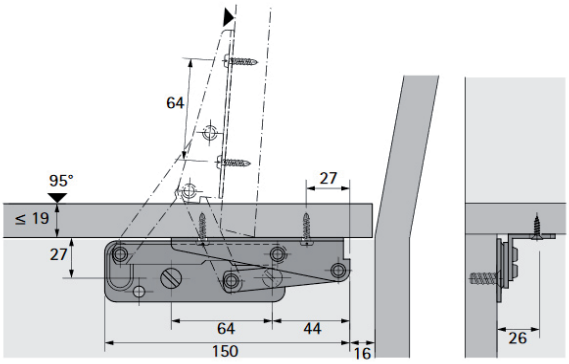

- для откидных элементов мебели, угол 95°
- Откидной элемент удерживается в открытом положении
- Максимальная толщина обивки откидного элемента 50 мм
- Отверстия замочная скважина упрощают сборку и регулировку

Артикул	Наименование	Кол-во
1.40.450.00.05	Откидной элемент	100
1.40.451.00.05	Откидной элемент	100

Hettich Franke GmbH & Co. KG · Hinter dem Ziegelwasen 6/1 · 72336 Balingen · Germany
Phone: +49 7433 3083-0 · Fax +49 7433 3083-44 · E-Mail: info-hbl@hettich.com · www.hettich-franke.com

Фурнитура

- CoFix M
- CoFix M поддерживающая деталь без пружины

CoFix M

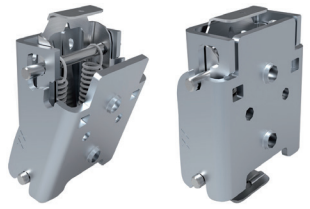

- Позволяет легко разбирать и быстро собирать мебель у заказчика
- Оптимизация производства, хранения и транспортировки
- снижение расходов на рекламации

Техническая информация

Опорная деталь

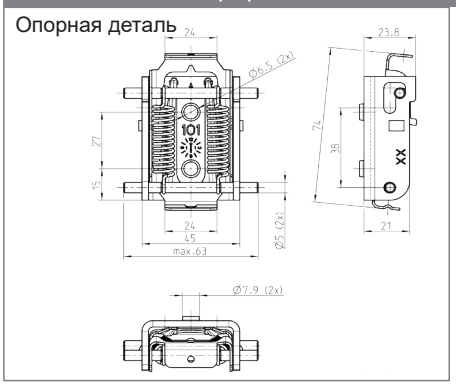

ответная деталь 1

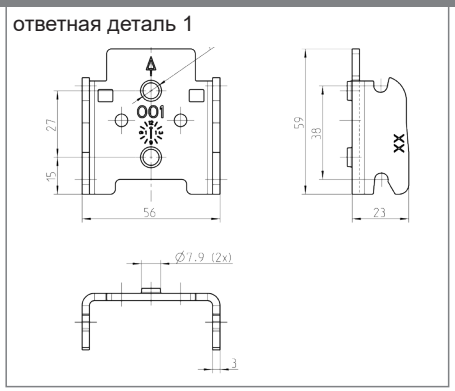

ответная деталь 2

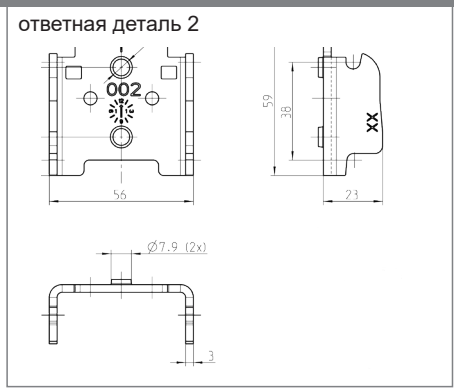

Схема применения

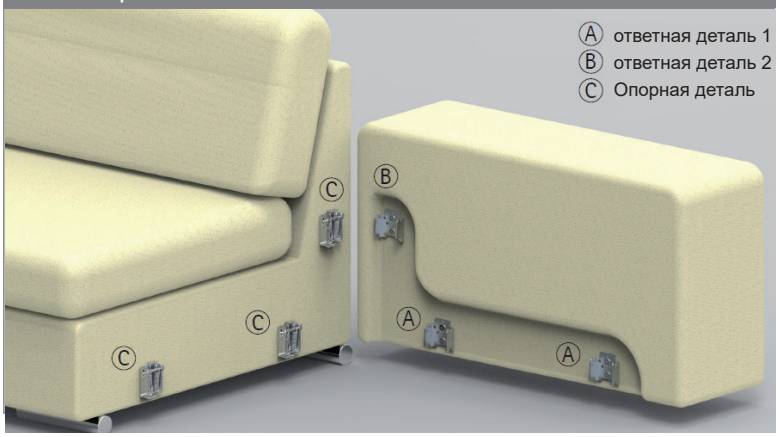

Артикул	Наименование	Кол-во
1.23.100.00.05	CoFix M Опорная деталь	100
1.23.100.01.05	CoFix M ответная деталь 1	100
1.23.100.02.05	CoFix M ответная деталь 2	100

CoFix M Поддерживающая деталь

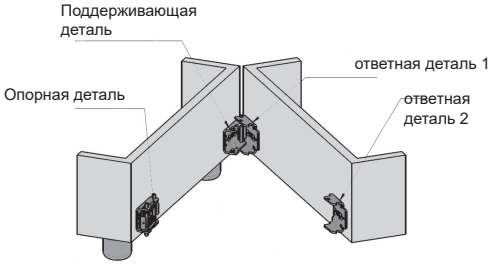

Одна часть мебели должна быть установлена на опорах

Установочные размеры см. CoFix M Опорная деталь

Артикул	Наименование	Кол-во
1.23.101.00.05	CoFix M Поддерживающая деталь	100
1.23.100.01.05	CoFix M ответная деталь 1	100
1.23.100.02.05	CoFix M ответная деталь 2	100

Hettich Franke GmbH & Co. KG · Hinter dem Ziegelwasen 6/1 · 72336 Balingen · Germany
Phone: +49 7433 3083-0 · Fax +49 7433 3083-44 · E-Mail: info-hbl@hettich.com · www.hettich-franke.com

Фурнитура

- CoFix M
- Делает даже огромную мебель мобильной

Делает даже огромную мебель мобильной

Возможно полностью разобрать мягкую мебель

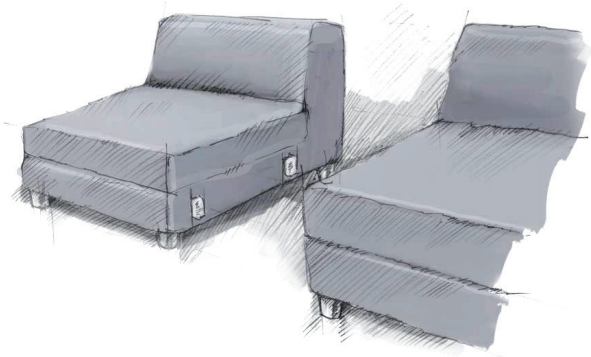

Сборка мягкой мебели без инструмента

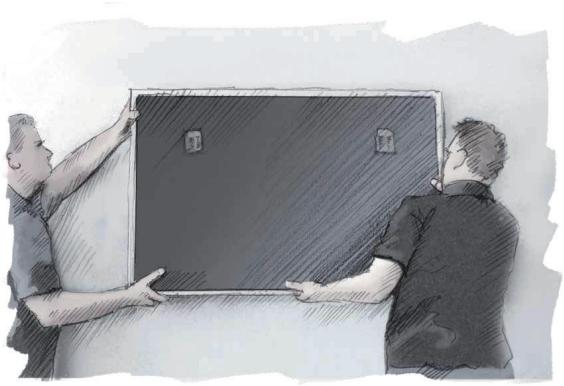

Широкий спектр вариантов применения

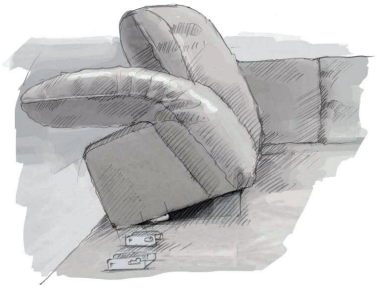

Сборка в один „клик“

Проще транспортировка

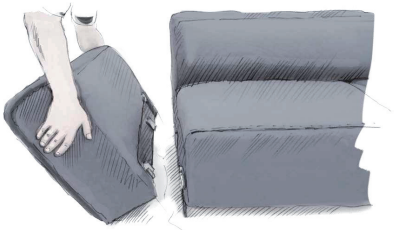

Идеально для крепления подлокотников

Hettich Franke GmbH & Co. KG · Hinter dem Ziegelwasen 6/1 · 72336 Balingen · Germany
Phone: +49 7433 3083-0 · Fax +49 7433 3083-44 · E-Mail: info-hbl@hettich.com · www.hettich-franke.com

Фурнитура

- UniFix
- Соединительная фурнитура

UniFix

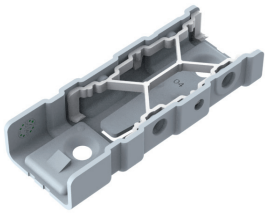

- Применима с большим количеством механизмов для регулировки Hettich Franke
- Простая установка
- Универсальный элемент для правой и левой части
- Покрытие никелирование
- устанавливается до „щелчка“
- с предустановленным демпфером

Техническая информация

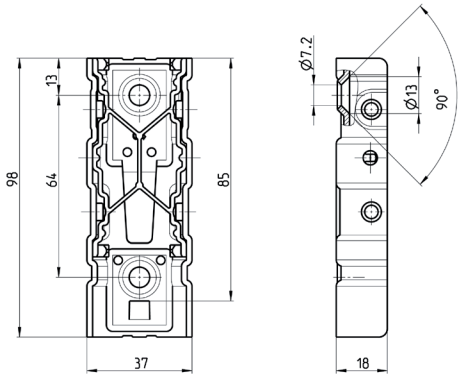

Артикул	Наименование	Кол-во
1.40.001.06.05	UniFix K.D. с предустановленным демпфером	100

Фурнитура для мягкой мебели

- Простая установка
- Универсальное применение
- Покрытие никелирование

Техническая информация

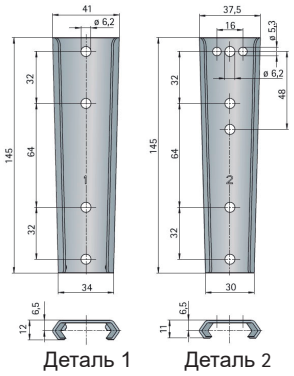

Артикул	Наименование	Кол-во
1.20.420.01.05	Деталь 1	200
1.20.420.02.05	Деталь 2	200

Hettich Franke GmbH & Co. KG · Hinter dem Ziegelwasen 6/1 · 72336 Balingen · Germany
Phone: +49 7433 3083-0 · Fax +49 7433 3083-44 · E-Mail: info-hbl@hettich.com · www.hettich-franke.com

Регулируемая фурнитура

- FrankoFlex
- Регулировка подголовников, подлокотников и спинок мягкой мебели

FrankoFlex

FrankoFlex – для регулировки подголовников, подлокотников и спинок мягкой мебели

- Возможна установка на деревянные и металлические каркасы мягкой мебели
- Лаконичный дизайн и скрытый механизм гарантируют безупречную работу
- Шаг регулировки 9° для индивидуальной регулировки
- Крепежные отверстия в системе 32 мм
- Благодаря небольшой толщине трещотки возможны различные варианты установки

Техническая информация

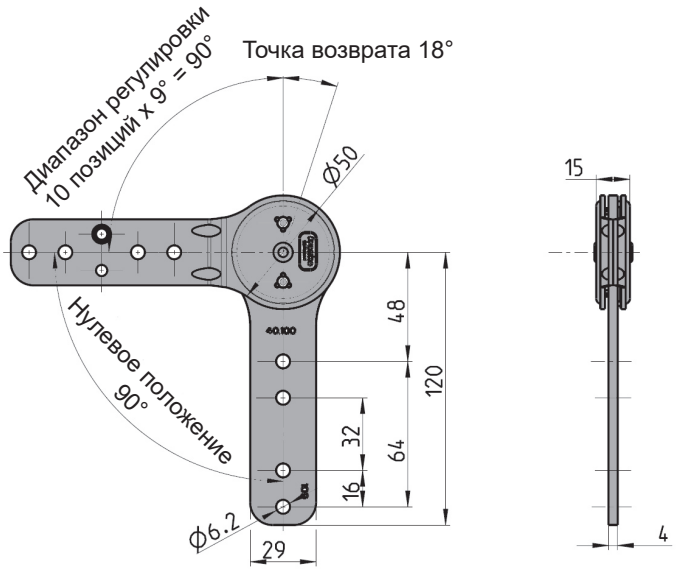

Артикул	Наименование	Кол-во
1.40.100.00.05	FrankoFlex	50

Другие варианты регулировки и крепления по запросу, в соответствии с требованиями покупателя

Hettich Franke GmbH & Co. KG · Hinter dem Ziegelwasen 6/1 · 72336 Balingen · Germany
Phone: +49 7433 3083-0 · Fax +49 7433 3083-44 · E-Mail: info-hbl@hettich.com · www.hettich-franke.com

Регулируемая фурнитура

- ProFlex
- ProFlex с плоской ножкой

ProFlex

ProFlex для регулировки подголовников и подлокотников мягкой мебели

- ProFlex разработан как модульная система
- Большое количество вариантов
- Базовый механизм может быть дополнен системами Silent Mode, Easy Stop и пружиной
- Все варианты могут комплектоваться ножками с черным или хромированным покрытием
- Минимальная точка возврата - 7°, что расширяет возможности применения
- Нет жесткой привязки к нулевому положению, возможно начало регулировки из любого угла. Что расширяет возможности применения
- **Диапазон регулировки 135°, шаг регулировки 5°**

Техническая информация

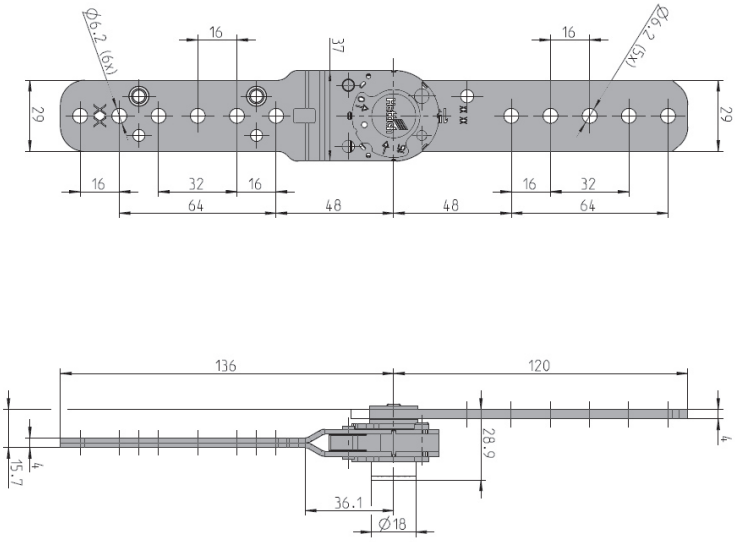

Артикул	Наименование	Кол-во
1.46.300.09.05	ProFlex с плоской ножкой A 90° - 180°	25
1.46.300.10.05	ProFlex с плоской ножкой B 90° - 180°	25

Варианты крепления в по запросу

Hettich Franke GmbH & Co. KG · Hinter dem Ziegelwasen 6/1 · 72336 Balingen · Germany
Phone: +49 7433 3083-0 · Fax +49 7433 3083-44 · E-Mail: info-hbl@hettich.com · www.hettich-franke.com

Регулируемая фурнитура

- ProFlex с круглой ножкой
- ProFlex с плоской ножкой

ProFlex с круглой ножкой

Артикул	Наименование	Кол-во
1.46.300.11.23	ProFlex с круглой ножкой A 0-90	25
1.46.300.12.23	ProFlex с круглой ножкой B 0° - 90°	25
2.41.001.50.23	Декоративная заглушка хром	200

- Варианты исполнения декоративных ножек являются элементами дизайна мебели
- Рекомендуется установка декоративной заглушки (**Артикул**. 2.41.002.50.23)

ProFlex с механизмом Silent Mode и плоской ножкой

Артикул	Наименование	Кол-во
1.46.300.15.73	ProFlex с плоской ножкой A 0°-105°	25
1.46.300.16.73	ProFlex с плоской ножкой B 0°-105°	25

- Варианты исполнения декоративных ножек являются элементами дизайна мебели
- Плоская ножка для прикручивания в раме или установка с использованием UniFix

Hettich Franke GmbH & Co. KG · Hinter dem Ziegelwasen 6/1 · 72336 Balingen · Germany
Phone: +49 7433 3083-0 · Fax +49 7433 3083-44 · E-Mail: info-hbl@hettich.com · www.hettich-franke.com

Регулируемая фурнитура

- SimFlex
- 100 и 200

SimFlex **с круглой ножкой применяются для регулировки подголовников.**

- Максимальный момент 100 Нм
- Шаг регулировки 15°
- Диапазон регулировки от 0 to 90°
- Диаметр шарнира 36 мм
- Ножка с ярким хромированием
- В комплект входят все детали, необходимые для установки
  - Самостопорящаяся гайка
  - Шайба
  - Декоративная заглушка хром

SimFlex 100

Артикул	Наименование	Кол-во
2.39.100.05.23	SimFlex 100	25
2.39.100.06.23	SimFlex 100	25

SimFlex 200

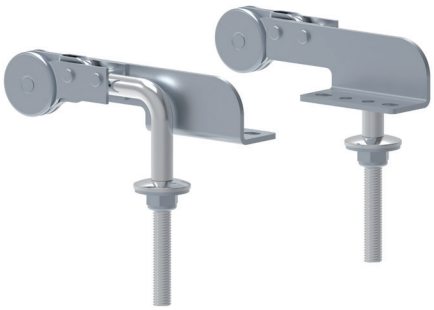

Артикул	Наименование	Кол-во
2.39.200.03.23	SimFlex 200	25
2.39.200.04.23	SimFlex 200	25

Техническая информация SimFlex 100

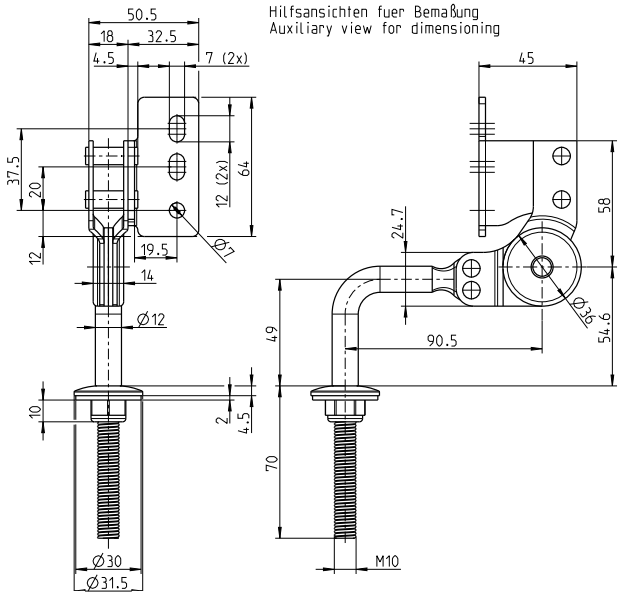

Техническая информация SimFlex 200

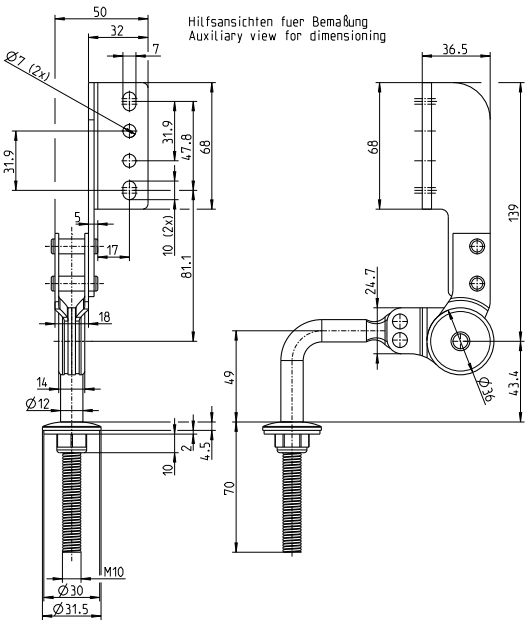

Hettich Franke GmbH & Co. KG · Hinter dem Ziegelwasen 6/1 · 72336 Balingen · Germany
Phone: +49 7433 3083-0 · Fax +49 7433 3083-44 · E-Mail: info-hbl@hettich.com · www.hettich-franke.com

Регулируемая фурнитура

- FricoFlex
- FricoFlex с крепежным уголком

FricoFlex

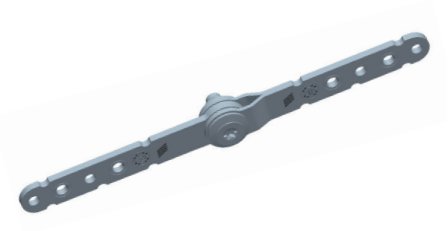

Применимо для тонких подголовников и подлокотников с бесступенчатой регулировкой.

- Единая деталь
- Диапазон регулировки макс. 270°
- Бесшумная, плавная регулировка
- Монтаж на деревянную раму винтами M6
- Возможна установка в трубчатые рамы 22 x18. Имеются специальные выемки для фиксации в металлической раме
- Одна деталь для правой и левой сторон

Техническая информация FricoFlex

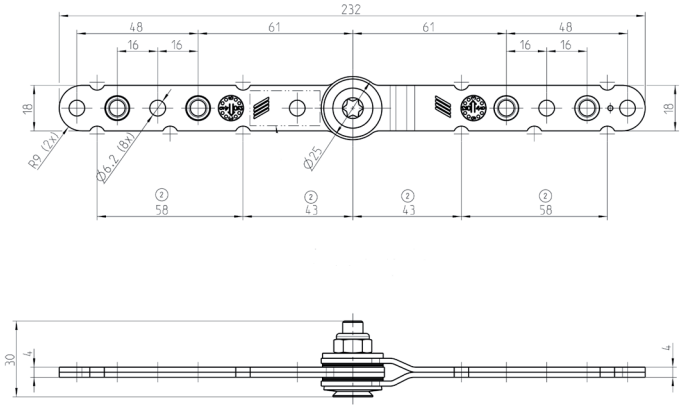

Артикул	Наименование	Кол-во
1.43.030.00.49	FricoFlex 3 Нм	100
1.43.050.00.49	FricoFlex 5 Нм	100
1.43.070.00.49	FricoFlex 7 Нм	100
1.43.100.00.49	FricoFlex 10 Нм	100

Техническая информация FricoFlex с крепежным уголком

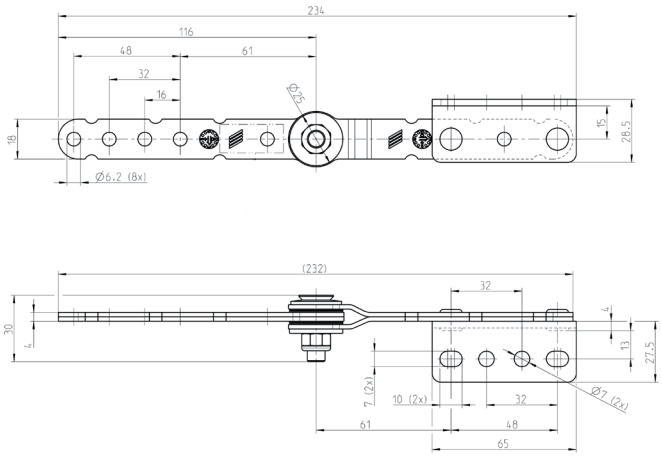

Артикул	Наименование	Кол-во
1.43.xxx.21.49	FricoFlex с крепежным уголком	50
1.43.xxx.22.49	FricoFlex с крепежным уголком	50

Hettich Franke GmbH & Co. KG · Hinter dem Ziegelwasen 6/1 · 72336 Balingen · Germany
Phone: +49 7433 3083-0 · Fax +49 7433 3083-44 · E-Mail: info-hbl@hettich.com · www.hettich-franke.com

Регулируемая фурнитура

- FricoStretch
- Фрикционная фурнитура

FricoStretch

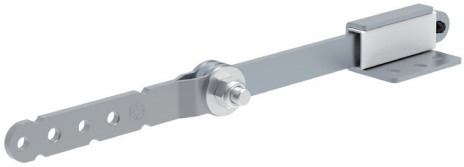

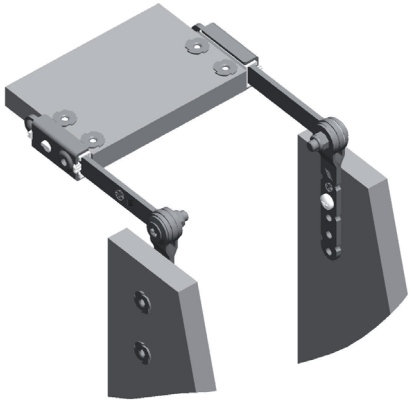

FricoStretch 80 применяется для регулировки подголовников интегрированных в спинку мягкой мебели, бесступенчатая регулировка.

- Работа механизма обеспечивается шарниром трения
- Крепление к подголовнику с помощью фиксирующего уголка, который свободно перемещается на кронштейне
- Благодаря тому, что подголовник прикреплен к крепежной пластине, которая свободно перемещается, избегаются складки
- Рекомендуется использовать поролон высокой плотности, чтобы гарантировать идеальное растяжение покрытия
- Максимальное перемещение крепежного уголка 80 мм

Техническая информация

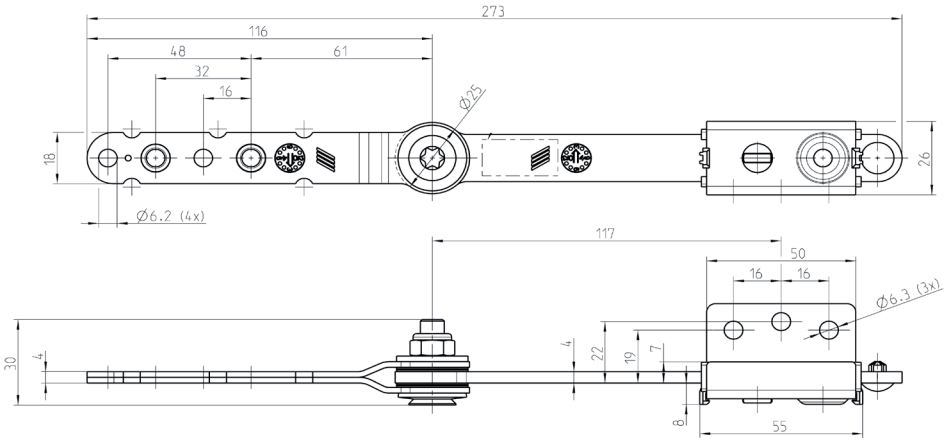

5 Нм

Артикул	Наименование	Кол-во
1.43.054.13.49	FricoStretch 80 A	50
1.43.054.14.49	FricoStretch 80 B	50

7 Нм

Артикул	Наименование	Кол-во
1.43.074.13.49	FricoStretch 80 A	50
1.43.074.14.49	FricoStretch 80 B	50

10 Нм

Артикул	Наименование	Кол-во
1.43.104.13.49	FricoStretch 80 A	50
1.43.104.14.49	FricoStretch 80 B	50

Hettich Franke GmbH & Co. KG · Hinter dem Ziegelwasen 6/1 · 72336 Balingen · Germany
Phone: +49 7433 3083-0 · Fax +49 7433 3083-44 · E-Mail: info-hbl@hettich.com · www.hettich-franke.com

Rastomat

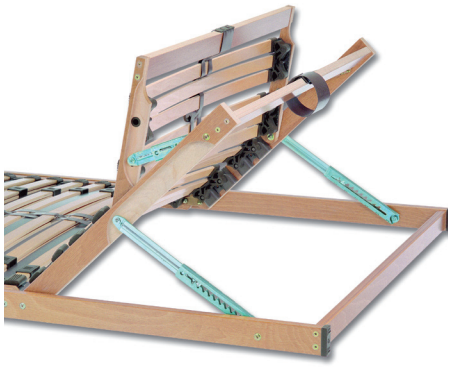

Универсальная телескопическая фурнитура для кроватных оснований

- Может применяться для регулировки парт, шезлонгов откидных элементов мебели
- Простая и быстрая установка
- Возможна остановка на любой ступени без возврата в нулевое положение
- Стальной фиксатор
- Низкий шум
- Для установки слева и справа
- 5, 6 и 10 позиций регулировки
- 6 - диапазонный механизм позволяет возврат в нулевое положение из любой точки

Техническая информация

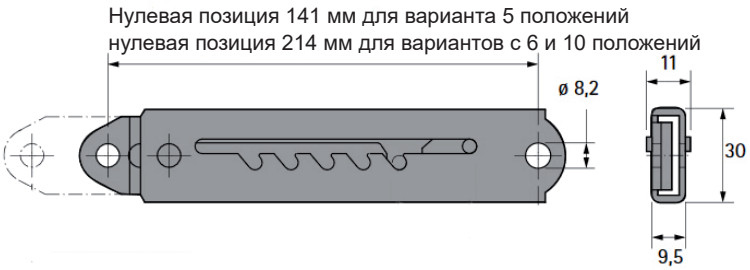

Артикул	Наименование	Кол-во
1.70.350.00.05	Rastomat, 5 позиций	100
1.70.306.00.05	Rastomat, 6 позиций	50
1.70.300.00.05	Rastomat, 10 позиций	50

Схема установки дистанционных шайб

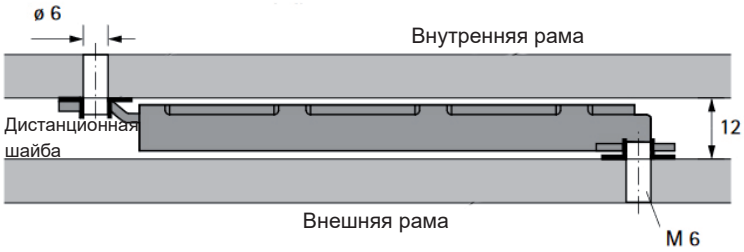

Артикул	Наименование	Кол-во
2.70.400.18.65	Дистанционная шайба	1.000

Rastomat с крепежным уголком

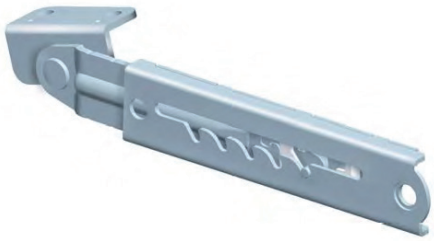

Артикул	Наименование	Кол-во
1.70.350.20.05	Rastomat с крепежным уголком 5 позиций	50
1.70.306.20.05	Rastomat с крепежным уголком 6 позиций	50
1.70.300.20.05	Rastomat с крепежным уголком 10 позиций	50

Hettich Franke GmbH & Co. KG · Hinter dem Ziegelwasen 6/1 · 72336 Balingen · Germany
Phone: +49 7433 3083-0 · Fax +49 7433 3083-44 · E-Mail: info-hbl@hettich.com · www.hettich-franke.com

Регулируемая фурнитура

- MultiFlex
- Монтажные планки

MultiFlex

Регулируемая фурнитура минимальной установочной высотой для изголовья и изножья деревянных и металлических кроватных оснований

- Верхняя и нижняя монтажные планки без бокового перемещения
- Решения для регулировки письменных столов
- Работа данного механизма подтверждена миллионами применений

Техническая информация

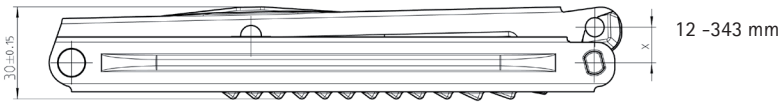

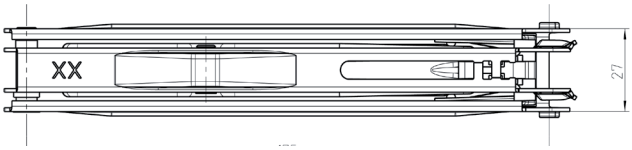

Артикул	Наименование	Кол-во
1.75.100.00.49	MultiFlex	50

монтажная планка

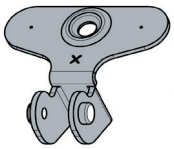

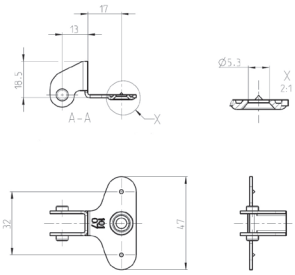

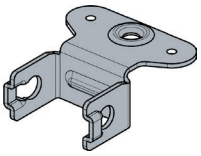

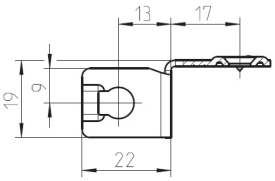

Артикул	Наименование	Кол-во
1.75.101.07.05	Верхняя монтажная планка	1.000
1.75.101.16.05	Нижняя монтажная планка	500

Hettich Franke GmbH & Co. KG · Hinter dem Ziegelwasen 6/1 · 72336 Balingen · Germany
Phone: +49 7433 3083-0 · Fax +49 7433 3083-44 · E-Mail: info-hbl@hettich.com · www.hettich-franke.com

www.hettich-franke.com

2019-07 HBL-Händler

Technik für Möbel

Hettich