Furniture Fittings and Applications

Plan. Design. Realise.

日本語版 5.0

Hettich

ヒンジ 10 – 101

引き出しシステム 102 – 283

木製引き出し用レール 284 – 341

引き戸／折れ戸システム 342 – 482

キャビネット用ジョイント金具 483 – 551

品番インデックス 552 – 564

必ずお読みください

カタログ掲載情報について

- このカタログに掲載されている情報は2025年5月現在のものです。弊社取扱いの製品は大部分が輸入品であり諸般の事情により、予告なく仕様、寸法、色などの変更、または廃番品とする場合があります。予めご了承ください。
- カタログ内のイメージ写真の色は、印刷物の為色調が実物とは多少異なる場合があります。
- 許可なくカタログから転載・複製することは固くお断りいたします。

ご注文に関してのご注意とお願い

- ご注文の際は、在庫の有無、納期を必ずご確認ください。製品によっては、取り寄せに時間をいただく場合があります。
- 製品については万全を期しておりますが、万が一不良品があった場合はご購入元へお問い合わせください。保証期間は弊社納品書発行日から1年です。保証期間内に不具合が発生した場合は、良品との交換をもって責任の範囲とさせていただきます。
- 返品・交換については、弊社営業担当者と打ち合わせいただいた上、現品を確認後の対応とさせていただきます。（場合によっては、お受けできない場合もございます。）尚、返品・交換は、弊社納品書発行日より15日以内にお申し出ください。
  お客様の都合による返品・交換の場合、手数料をご負担いただきます。ご注文後の変更については、場合によって対応いたしかねることがありますので、予めご了承ください。また、著しく汚損・破損した梱包の場合、返品をお受けいたしかねることもございますのでご注意ください。

取り付けに関してのご注意とお願い

- 弊社製品は、一般住宅・施設の室内向け家具金物となります。屋外や水回りなど厳しい条件下における使用、推奨以外の取り付け方法については、弊社営業担当者まで必ずご相談ください。
- 取り付けネジは定期的に点検し、ゆるみを確認した場合は必ず締め直しをしてください。

問い合わせ先：
ヘティヒ・ジャパン株式会社

本社
〒101-0052
東京都千代田区神田小川町3-8-5
駿河台ヤギビル2階
TEL : 03-5283-2941
FAX : 03-5283-2946

大阪営業所
〒550-0013
大阪府大阪市西区新町1-24-8
ノース四ツ橋ビル601
TEL : 06-6538-9900
FAX : 06-6538-9911

E-mail : info-japan@hettich.com
Internet : www.hettich.com

ドイツの家具業界の中心で。

仕事にかける情熱、スキル、努力

お客様の家具にぴったりのソリューションをお届けするため、毎日、8,600人以上のスタッフが力を注いでいます。消費者に付加価値を与える実用的な金具とインテリジェントな家具のために：設計技術、優れた機能性、卓越したデザイン。

お客様の成功をお約束します

革新の精神、高い品質基準、お客様との継続的な対話、信頼性：これらの価値観がヘティヒの原動力であり、ヘティヒの考え方、そしてお客様や消費者の期待を上回るためにヘティヒが行うすべての基盤となっています。

環境と社会に配慮

企業責任：これにより、ヘティヒ社は事業の成功と、環境保護の責任、社会的責任、市民としての責任を結びつけます。ヘティヒの幅広い取り組みについてご紹介します：

キルヒレンガン –
そして世界中で

8,600人
世界中の 従業員

1億7,000万ユーロ
2023年の投資

74%
国際的なシェア

15億ユーロ
2023年の売上

3,600人
ドイツ国内の
従業員

4 世代目

ACT TODAY, THINK OF TOMORROW.

同族経営企業であるヘティヒは、持続可能性と倫理を重視して独立して思考し、行動します。それは強い信念に基づきます。ヘティヒの戦略は短期的な成功ではなく、常に企業と従業員の恒久的な福祉を目指します。

環境と社会に対する責任は、ヘティヒにとってまだ大きな意味を持ちます。これは、社会の多くの面での幅広い取り組みに見られます。環境を保護し、資源を節約する技術にも多大な投資をしています。なぜなら、法律に従って社会と環境に責任ある行動を取ることは、企業の経済的成功を妨げるものではなく、逆に長期的に成功を促進し、確保するものと確信しているからです。

ヘティヒは自社を大切にします

ヘティヒの目標：

- 多様性と機会均等を促進します
- 個人の責任を奨励します

ヘティヒは人を大切にします

ヘティヒの目標：

- 公正で教養ある社会づくりに取り組みます
- 各地域で社会的なプロジェクトに取り組みます

ヘティヒは環境を大切にします

ヘティヒの目標：

- 2030年までに世界中の拠点で、クライメイトニュートラルを達成します（スコープ1、2）
- 資源の節約とエネルギー効率の向上のために、体系的に全力を尽くします
- 気候温暖化を招く排出を避け、さらに継続的に排出を削減します

ヘティヒのすべてをご覧ください。

IT'S ALL IN HETTICH

INDIVIDUALISATION
(インディビジュアリゼーション)

URBANISATION
(アーバニゼーション)

SILVER SOCIETY
(シルバーソサイエティ)

NEW WORK
(ニューワーク)

SUSTAINABILITY
(サステナビリティ)

Individualisation（インディビジュアリゼーション）、Urbanisation（アーバニゼーション）、New Work（ニューワーク）、Digitisation（デジタリゼーション）、Sustainability（サステナビリティ）は、かつてない速さと深さで私たちの生活と仕事のあり方を変えつつあります。このような新しい需要に対応した空間や家具をデザインすることは、家具産業が直面する将来の課題であり、業界全体にとって大きなチャンスでもあります。

私たちは、お客様と共にこの変化を成し遂げられると固く信じています。だからこそヘティヒは、ヘティヒの能力や知識すべてを信頼とともに共有することがお客様との関係の基盤であると理解しています。

"It's all in Hettich" とは、革新的で将来に対応する住まいのコンセプトに必要なすべてをヘティヒに求め、得られることを意味します。

今日と明日のインテリアにインスピレーションを与える家具。

ヘティヒの金具は、住まいのための魅力あるソリューションの提案を可能にし、革新的で将来に対応する住まいのコンセプトに必要なすべてを提供します。

ヘティヒのウェブサイト

web.hettich.com

roominspirations
(ルームインスピレーション)

hettich.com/short/8dkav46

ヘティヒeShop

shop.hettich.com

ヘティヒ
技術アシスタント

hta.hettich.com

ヘティヒCAD
ヘティヒプラン

hettich.com/short/21c785

ヘティヒ アプリ

hettich.com/short/214fc8

ヘティヒのサービス

hettich.com/short/p5ub1vg

ソーシャルメディア

hettich.com/short/pmb6aqe

ヒンジ
商品ラインナップ／仕様一覧 12 - 13

プッシュ・オープンシステム 84

特殊ヒンジ
商品ラインナップ 87 - 88

	Sensys（ゼンシス）	Sensys Black（ゼンシス ブラック）	Veosys（ベオシス）
ページ	16 - 17 EN 15570、レベル3	18 - 19 EN 15570、レベル3	92 EN 15570、レベル2
ヒンジカップ取り付け	▸ ネジ止め ▸ 打ち込み ▸ エキスパンドソケット付	▸ ネジ止め ▸ エキスパンドソケット付	▸ ネジ止め
扉 / 扉フレーム材質	木製またはアルミ製	木製またはアルミ製	木製またはアルミ製
取り付け	ワンタッチヒンジ	ワンタッチヒンジ	ワンタッチヒンジ
ロックシステム	▸ キャッチ付 ▸ キャッチなし	▸ キャッチ付 ▸ キャッチなし	▸ キャッチ付
サイレントシステム機構	▸ サイレントシステム機構（ソフトクローズ）内蔵 ▸ サイレントシステムなし	▸ サイレントシステム機構（ソフトクローズ）内蔵 ▸ サイレントシステムなし	▸ サイレントシステム機構（ソフトクローズ）内蔵
開き角度	95° - 110° 165°	95° - 110° 165°	100° 105°
扉調整	前後／高さ／カブセ代	前後／高さ／カブセ代	前後／高さ／カブセ代
オプション	▸ プッシュ・オープン、プッシュ・オープン サイレント ▸ アクセサリー	▸ プッシュ・オープン、プッシュ・オープン サイレント ▸ アクセサリー	▸ サイレントシステム機構

驚くほど美しく静かなヒンジ
ヘティヒ社のSensys（ゼンシス）は、優れた性能を発揮する扉に欠かせないヒンジです。あらゆる家具向けの最高のソリューションとなります。信頼できる性能、耐久性、圧倒的高品質を発揮します。極めて優れた取り付け＆調整機能が装備されています。ソフトクローズ機能内蔵のヒンジSensys（ゼンシス）は、扉を閉める際にさらなる利便性をもたらします。キャッチの作動点が35度と広いため、Sensysはほんの少し扉を押すだけで、革新的に、そっと静かに扉を閉めます。

完璧にデザインされた家具を体験：
ダークな色調の家具デザインに完璧にフィットするSensys Black（ゼンシス ブラック）。

サイレントシステムの優れた性能と効率性：
他のどの製品よりも高いパフォーマンスを発揮し、多くの場合、ヒンジの数も節約可能!

温熱環境安定性のメリット：
涼しい室内でも周囲温度が高くても、サイレントシステムはいつでもどこでも機能します。

hettich.com/short/4d1ca4

詳細はこちら：
ヘティヒ公式ウェブサイトでより詳しい情報をご覧ください。

Sensys（ゼンシス）
商品ラインナップ 16 - 17

Sensys Black（ゼンシス ブラック）
商品ラインナップ 18 - 19

座金
Sensys（ゼンシス）用 64 - 73

アクセサリー 74 - 79

取り付けについて 80 - 83

ヘティヒテクニカルアシスタント
▸ 取り付け
▸ 調整
▸ サービス
▸ 使用例と取り付け図面

hettich.com/short/3117cb

Sensys（ゼンシス）ヒンジ
- 開き角度 110 度

20 - 22

Sensys（ゼンシス）厚扉用ヒンジ
- 厚扉用（最大扉厚32 mm）
- 開き角度 95度

24 - 27

Sensys（ゼンシス）薄扉用ヒンジ
- 薄扉用（最小扉厚 10 mm）
- 開き角度 110度

28 - 30

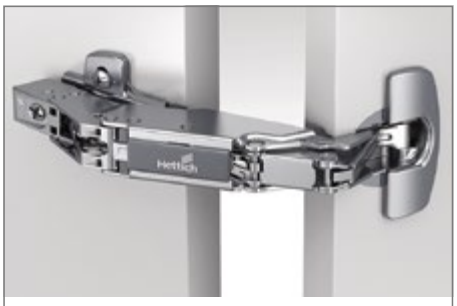

Sensys（ゼンシス）広角ヒンジ
- 広角
- 開き角度 165度

32 - 34

Sensys（ゼンシス）W20アングルヒンジ
- 扉角度用 20度
- 開き角度 95度

36 - 37

Sensys（ゼンシス）W30アングルヒンジ
- 扉角度用 30度
- 開き角度 95度

38 - 40

Sensys（ゼンシス）W45アングルヒンジ
- 扉角度用 45度
- 開き角度 95度

42 - 45

Sensys（ゼンシス）W90アングルヒンジ
- 扉角度用 90度
- 開き角度 95度

46 - 48

Sensys（ゼンシス）W90アングルヒンジ
- 開き角度 95度

50 - 51

Sensys（ゼンシス）
アルミフレーム扉用ヒンジ
- アルミフレーム扉用
- 開き角度 95度

52 - 54

Sensys（ゼンシス）
アルミフレーム厚扉用ヒンジ
- 厚扉用（最大扉厚32 mm）
- 開き角度 95度

56 - 59

コーナーキャビネット用ヒンジ
- 折れ戸付コーナーキャビネット用
- 開き角度 50度 / 65度

60 - 62

座金
▸ Sensys（ゼンシス）用

64 - 73

アクセサリー
▸ Sensys（ゼンシス）用

74 - 79

テクニカルインフォメーション

80 - 83

Sensys（ゼンシス）ヒンジ
▸ 開き角度 110度

20 - 22

Sensys（ゼンシス）厚扉用ヒンジ
▸ 厚扉用（最大扉厚32 mm）
▸ 開き角度 95度

24 - 27

Sensys（ゼンシス）薄扉用ヒンジ
▸ 薄扉用（最小扉厚 10 mm）
▸ 開き角度 110度

28 - 30

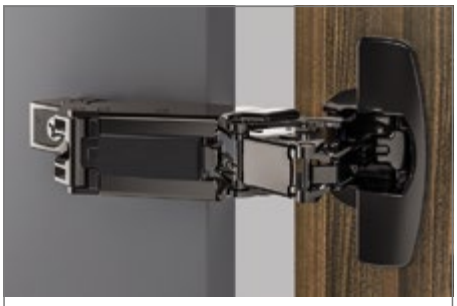

Sensys（ゼンシス）広角ヒンジ
▸ 広角
▸ 開き角度 165度

32 - 34

Sensys（ゼンシス）W30アングルヒンジ
▸ 扉角度用 30度
▸ 開き角度 95度

38 - 40

Sensys（ゼンシス）W45アングルヒンジ
▸ 扉角度用 45度
▸ 開き角度 95度

42 - 45

Sensys（ゼンシス）W90アングルヒンジ
▸ 扉角度用 90度
▸ 開き角度 95度

46 - 48

Sensys（ゼンシス）
アルミフレーム扉用ヒンジ
▸ アルミフレーム扉用
▸ 開き角度 95度

52 - 54

Sensys（ゼンシス）
アルミフレーム厚扉用ヒンジ
▸ 厚扉用（最大扉厚32 mm）
▸ 開き角度 95度

56 - 59

コーナーキャビネット用ヒンジ
▸ 折れ戸付コーナーキャビネット用
▸ 開き角度 50度 / 65度

60 - 62

座金
▸ Sensys（ゼンシス）用

64 - 73

アクセサリー
▸ Sensys（ゼンシス）用

74 - 79

テクニカルインフォメーション

80 - 83

ワンタッチヒンジ

- **Sensys（ゼンシス）ヒンジ**
- **開き角度 110度、穴加工 TH 52 x 5.5 mm**

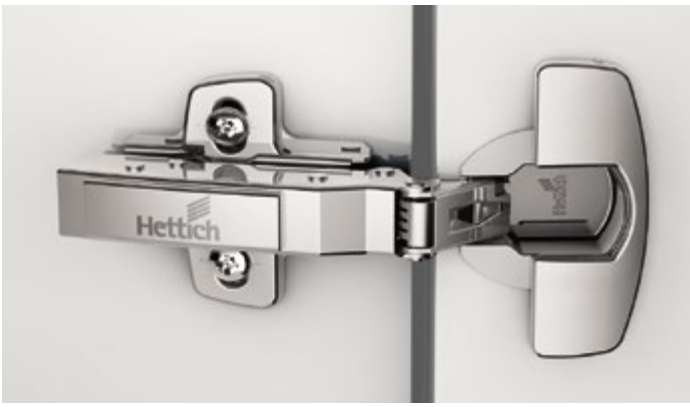

- 品質 EN 15570 レベル3
- 扉厚 15 - 24 mm
- カップの深さ 12.8 mm
- カブセ代調整 +2 mm / -2 mm
- 扉の前後調整 +3 mm / -2 mm
- 扉の高さ調整は座金で行います。
- スチール、ニッケルメッキ

穴加工

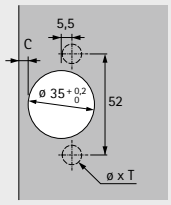

全カブセ
（ベース B 12.5 mm）

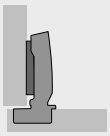

半カブセ
（ベース B 3 mm）

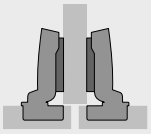

インセット
（ベース B -4 mm）

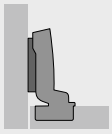

ゼンシス8645i、サイレントシステム（ソフトクローズ）内蔵、キャッチ付

カップの種類	穴径 ø x T mm	全カブセ 50 個	全カブセ 200 個	半カブセ 50 個	半カブセ 200 個	インセット 50 個	インセット 200 個
ネジ止め	-	**9 073 605**	**9 071 205**	**9 073 606**	**9 071 206**	**9 073 607**	**9 071 207**
打ち込み	ø 10 × 11	**9 073 608**	**9 071 208**	**9 073 609**	**9 071 209**	**9 073 610**	**9 071 210**
エキスパンドソケット付	ø 10 × 11	**9 073 686**	**9 073 567**	**9 073 687**	**9 073 568**	**9 073 688**	————

ゼンシス8645、サイレントシステム（ソフトクローズ）なし、キャッチ付

カップの種類	穴径 ø x T mm	全カブセ 50 個	全カブセ 200 個	半カブセ 50 個	半カブセ 200 個	インセット 50 個	インセット 200 個
ネジ止め	-	**9 073 638**	**9 071 259**	**9 073 639**	————	**9 073 640**	————
打ち込み	ø 10 × 11	**9 073 641**	**9 071 262**	**9 073 642**	————	**9 073 643**	————
エキスパンドソケット付	ø 10 x 11	**9 073 695**	————	**9 073 696**	————	**9 073 697**	————

ゼンシス8675、サイレントシステム（ソフトクローズ）なし、キャッチなし

カップの種類	穴径 ø x T mm	全カブセ 50 個	全カブセ 200 個	半カブセ 50 個	半カブセ 200 個	インセット 50 個	インセット 200 個
ネジ止め	-	**9 073 662**	————	**9 073 663**	————	**9 073 664**	————
打ち込み	ø 10 × 11	**9 073 665**	————	**9 073 666**	————	**9 073 667**	————
エキスパンドソケット付	ø 10 x 11	**9 073 704**	————	**9 073 705**	————	**9 073 706**	————

ワンタッチヒンジ

- **Sensys Black（ゼンシス ブラック）**
- **開き角度 110度、穴加工 TH 52 x 5.5 mm**

- 品質 EN 15570 レベル3
- 扉厚 15 - 24 mm
- カップの深さ 12.8 mm
- カブセ代調整 +2 mm / -2 mm
- 扉の前後調整 +3 mm / -2 mm
- 扉の高さ調整は座金で行います。
- スチール、ブラック

穴加工

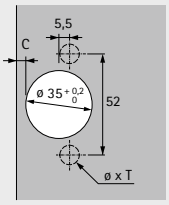

全カブセ
（ベース B 12.5 mm）

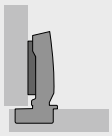

半カブセ
（ベース B 3 mm）

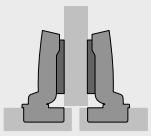

インセット
（ベース B -4 mm）

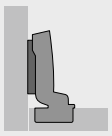

ゼンシス8645i、サイレントシステム（ソフトクローズ）内蔵、キャッチ付

カップの種類	穴径 ø x T mm	全カブセ 50 個	全カブセ 200 個	半カブセ 50 個	半カブセ 200 個	インセット 50 個	インセット 200 個
ネジ止め	-	**9 091 738**	**9 117 734**	**9 091 739**	**9 117 736**	**9 091 740**	**9 117 737**
エキスパンドソケット付	ø 10 x 11	**9 091 771**	**9 117 735**	**9 091 772**	————	**9 091 773**	————

ゼンシス8675、サイレントシステム（ソフトクローズ）なし、キャッチなし

カップの種類	穴径 ø x T mm	全カブセ 50 個	半カブセ 50 個	インセット 50 個
ネジ止め	-	**9 091 741**	**9 091 742**	**9 091 743**
エキスパンドソケット付	ø 10 x 11	**9 091 774**	**9 091 775**	**9 091 776**

最小目地代

扉厚 (mm)	カット量 C mm 3.0	4.0	4.5	5.0	6.0	7.0
15	0.2	0.2	0.2	0.2	0.2	0.2
16	0.3	0.3	0.3	0.3	0.3	0.3
17	0.4	0.4	0.4	0.4	0.4	0.4
18	0.6	0.6	0.6	0.6	0.6	0.5
19	0.8	0.8	0.8	0.8	0.7	0.7
20	1.1	1.0	1.0	1.0	1.0	0.9
21	1.4	1.3	1.3	1.3	1.2	1.2
22	2.2	1.8	1.7	1.6	1.6	1.5
23	3.0	2.6	2.4	2.2	2.0	1.9
24	3.9	3.4	3.2	3.0	2.6	2.4

注記：

表の値は、扉のエッジが1R の場合です。

その他のRの場合、最小目地代は以下のように変化します：

扉のエッジが0の場合：
表に記載されている値 + 0.4 mm

扉のエッジが3R の場合：
表に記載されている値 - 0.6 mm

張り出し / 奥行き寸法

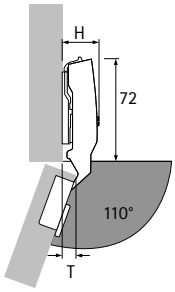

座金厚D = 0 mmおよびカット量C = 3 mmのときのヒンジ高さH / 全開時の扉の張り出し寸法T

扉の取り付け（カブセ）	H（mm）	T（mm）
全カブセ	25.0	8.5
半カブセ	31.0	18.0
インセット	38.0	25.0

全カブセ

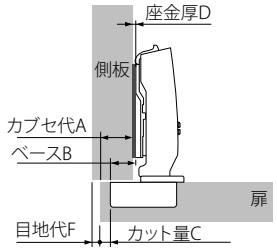

座金厚D = C + B - A
= カット量C + 12.5 mm - カブセ代A

カブセ代 (mm)	カット量 C mm 3.0	4.0	4.5	5.0	6.0	7.0
	座金厚 D（mm）					
10	5.5	6.5	7.0	7.5	8.5	9.5
11	4.5	5.5	6.0	6.5	7.5	8.5
12	3.5	4.5	5.0	5.5	6.5	7.5
13	2.5	3.5	4.0	4.5	5.5	6.5
14	1.5	2.5	3.0	3.5	4.5	5.5
15	0.5	1.5	2.0	2.5	3.5	4.5
16		0.5	1.0	1.5	2.5	3.5
17			0.0	0.5	1.5	2.5
18					0.5	1.5
19						0.5

半カブセ

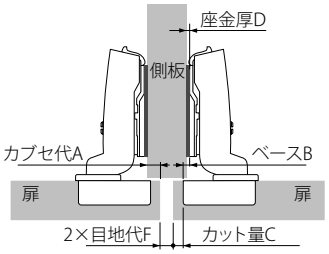

座金厚D = C + B - A
= カット量C + 3 mm - カブセ代A

カブセ代 mm	カット量 C mm 3.0	4.0	4.5	5.0	6.0	7.0
	座金厚 D（mm）					
0.5	5.5	6.5	7.0	7.5	8.5	9.5
1.5	4.5	5.5	6.0	6.5	7.5	8.5
2.5	3.5	4.5	5.0	5.5	6.5	7.5
3.5	2.5	3.5	4.0	4.5	5.5	6.5
4.5	1.5	2.5	3.0	3.5	4.5	5.5
5.5	0.5	1.5	2.0	2.5	3.5	4.5
6.5		0.5	1.0	1.5	2.5	3.5
7.5			0.0	0.5	1.5	2.5
8.5					0.5	1.5
9.5						0.5

インセット

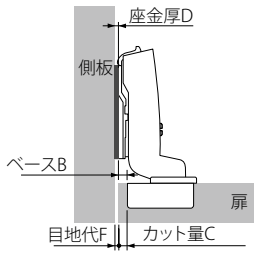

座金厚D = C + B + F
= カット量C - 4 mm + 目地代F

扉厚 (mm)	カット量 C mm 3.0	4.0	4.5	5.0	6.0	7.0
	座金厚 D（mm）					
15	0.2	0.7	1.2	2.2	3.2	
16	0.3	0.8	1.3	2.3	3.3	
17	0.4	0.9	1.4	2.4	3.4	
18	0.6	1.1	1.6	2.6	3.5	
19	0.8	1.3	1.8	2.7	3.7	
20	0.1 1.0	1.5	2.0	3.0	3.9	
21	0.4 1.3	1.8	2.3	3.2	4.2	
22	1.2 1.8	2.2	2.6	3.6	4.5	
23	2.0 2.6	2.9	3.2	4.0	4.9	
24	2.9 3.4	3.7	4.0	4.6	5.4	

備考

▸ 座金 64 - 73
▸ アクセサリー 74 - 79
▸ テクニカルインフォメーション 80 - 82

hettich.com/short/2b9840

ワンタッチヒンジ

- **Sensys（ゼンシス）厚扉用ヒンジ（最大扉厚32 mm）**
- **開き角度 95度、穴加工 TH 52 x 5.5 mm**

- 品質 EN 15570 レベル2
- 扉厚 15 - 32 mm
- カップの深さ 12.8 mm
- カブセ代調整 +2 mm / -2 mm
- 扉の前後調整 +3 mm / -2 mm
- 扉の高さ調整は座金で行います。
- スチール、ニッケルメッキ

穴加工

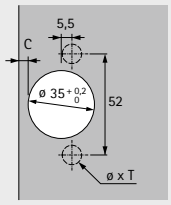

全カブセ
（ベース B 12.5 mm）

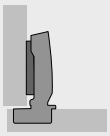

半カブセ
（ベース B 3 mm）

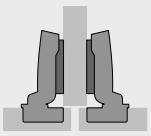

インセット
（ベース B -4 mm）

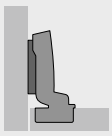

ゼンシス8631i、サイレントシステム（ソフトクローズ）内蔵、キャッチ付

カップの種類	穴径 ø x T mm	全カブセ 50 個	全カブセ 200 個	半カブセ 50 個	半カブセ 200 個	インセット 50 個	インセット 200 個
ネジ止め	-	**9 091 400**	**9 090 260**	**9 091 410**	**9 090 270**	**9 091 420**	**9 090 280**
打ち込み	ø 10 × 11	**9 091 401**	**9 090 261**	**9 091 411**	————	**9 091 421**	————
エキスパンドソケット付	ø 10 × 11	**9 091 406**	————	**9 091 416**	————	**9 091 426**	————

ゼンシス8631、サイレントシステム（ソフトクローズ）なし、キャッチ付

カップの種類	穴径 ø x T mm	全カブセ 50 個	全カブセ 200 個	半カブセ 50 個	半カブセ 200 個	インセット 50 個	インセット 200 個
ネジ止め	-	**9 091 490**	————	**9 091 500**	————	**9 091 510**	————
打ち込み	ø 10 × 11	**9 091 491**	————	**9 091 501**	————	**9 091 511**	————

ゼンシス8661、サイレントシステム（ソフトクローズ）なし、キャッチなし

カップの種類	穴径 ø x T mm	全カブセ 50 個	全カブセ 200 個	半カブセ 50 個	半カブセ 200 個	インセット 50 個	インセット 200 個
ネジ止め	-	**9 091 580**	————	**9 091 590**	————	**9 091 600**	————
打ち込み	ø 10 × 11	**9 091 581**	————	**9 091 591**	————	**9 091 601**	————

ワンタッチヒンジ

- **Sensys Black（ゼンシス ブラック）厚扉用ヒンジ（最大扉厚32 mm）**
- **開き角度 95度、穴加工 TH 52 x 5.5 mm**

- 品質 EN 15570 レベル2
- 扉厚 15 - 32 mm
- カップの深さ 12.8 mm
- カブセ代調整 +2 mm / -2 mm
- 扉の前後調整 +3 mm / -2 mm
- 扉の高さ調整は座金で行います。
- スチール、ブラック

穴加工

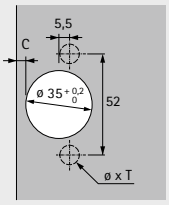

全カブセ
（ベース B 12.5 mm）

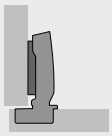

半カブセ
（ベース B 3 mm）

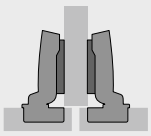

インセット
（ベース B -4 mm）

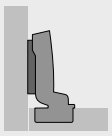

ゼンシス8631i、サイレントシステム（ソフトクローズ）内蔵、キャッチ付

カップの種類	穴径 ø x T mm	全カブセ 50 個	全カブセ 200 個	半カブセ 50 個	インセット 50 個
ネジ止め	-	**9 091 753**	**9 090 967**	**9 091 755**	**9 091 756**
エキスパンドソケット付	ø 10 × 11	**9 091 754**	————	**9 091 785**	**9 091 757**

ゼンシス8661、サイレントシステム（ソフトクローズ）なし、キャッチなし

カップの種類	穴径 ø x T mm	全カブセ 50 個	半カブセ 50 個	インセット 50 個
ネジ止め	-	**9 091 758**	**9 091 759**	**9 091 760**
エキスパンドソケット付	ø 10 × 11	**9 091 786**	**9 091 787**	**9 091 788**

- **Sensys（ゼンシス）厚扉用ヒンジ（最大扉厚32 mm）**
- **開き角度 95度**

最小目地代

扉厚	カット量 C mm						
（mm）	3.0	4.0	4.5	5.0	6.0	7.0	8.0
15	0.1	0.1	0.1	0.1	0.1	0.1	0.1
16	0.1	0.1	0.1	0.1	0.1	0.1	0.1
17	0.2	0.2	0.2	0.2	0.2	0.2	0.2
18	0.2	0.2	0.2	0.2	0.2	0.2	0.2
19	0.3	0.3	0.3	0.3	0.3	0.3	0.3
20	0.4	0.4	0.4	0.4	0.4	0.4	0.4
21	0.6	0.6	0.6	0.6	0.6	0.6	0.6
22	0.7	0.7	0.7	0.7	0.7	0.7	0.7
23	0.9	0.9	0.9	0.9	0.9	0.9	0.9
24	1.1	1.0	1.0	1.0	1.0	1.0	1.0
25	1.3	1.2	1.2	1.2	1.2	1.2	1.2
26	1.5	1.5	1.4	1.4	1.4	1.4	1.4
27	1.7	1.7	1.7	1.7	1.6	1.6	1.6
28	2.0	2.0	1.9	1.9	1.9	1.8	1.8
29	2.9	2.3	2.2	2.2	2.2	2.1	2.1
30	3.8	3.2	3.0	2.7	2.5	2.4	2.4
31	4.8	4.1	3.8	3.6	3.1	2.7	2.7
32	5.7	5.1	4.8	4.5	3.9	3.4	3.0

注記：

表の値は、扉のエッジが1R の場合です。

その他のRの場合、最小目地代は以下のように変化します：

扉のエッジが0の場合：
表に記載されている値 + 0.4 mm

張り出し / 奥行き寸法

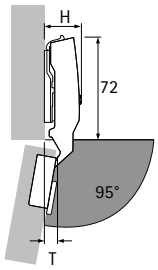

座金厚 D = 0 mm およびカット量 C = 3 mm のときのヒンジ高さ H / 全開時の扉の張り出し寸法 T

扉の取り付け（カブセ）	H（mm）	T（mm）
全カブセ	24.0	12.5
半カブセ	28.3	22.0
インセット	35.3	29.0

全カブセ

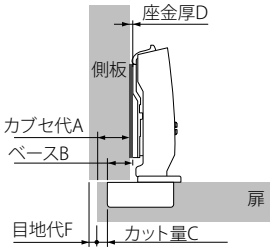

座金厚 D = C + B - A
= カット量 C + 12.5 mm - カブセ代 A

カブセ代	カット量 C mm						
（mm）	3.0	4.0	4.5	5.0	6.0	7.0	8.0
	座金厚 D（mm）						
10	5.5	6.5	7.0	7.5	8.5	9.5	10.5
11	4.5	5.5	6.0	6.5	7.5	8.5	9.5
12	3.5	4.5	5.0	5.5	6.5	7.5	8.5
13	2.5	3.5	4.0	4.5	5.5	6.5	7.5
14	1.5	2.5	3.0	3.5	4.5	5.5	6.5
15	0.5	1.5	2.0	2.5	3.5	4.5	5.5
16		0.5	1.0	1.5	2.5	3.5	4.5
17			0.0	0.5	1.5	2.5	3.5
18					0.5	1.5	2.5
19						0.5	1.5
20							0.5

半カブセ

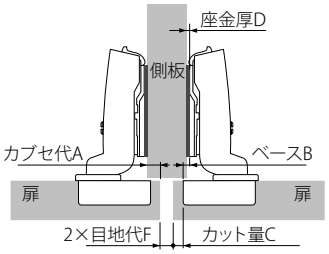

座金厚 D = C + B - A
= カット量 C + 3 mm - カブセ代 A

カブセ代	カット量 C mm						
（mm）	3.0	4.0	4.5	5.0	6.0	7.0	8.0
	座金厚 D（mm）						
0.5	5.5	6.5	7.0	7.5	8.5	9.5	10.5
1.5	4.5	5.5	6.0	6.5	7.5	8.5	9.5
2.5	3.5	4.5	5.0	5.5	6.5	7.5	8.5
3.5	2.5	3.5	4.0	4.5	5.5	6.5	7.5
4.5	1.5	2.5	3.0	3.5	4.5	5.5	6.5
5.5	0.5	1.5	2.0	2.5	3.5	4.5	5.5
6.5		0.5	1.0	1.5	2.5	3.5	4.5
7.5			0.0	0.5	1.5	2.5	3.5
8.5					0.5	1.5	2.5
9.5						0.5	1.5
10.5							0.5

インセット

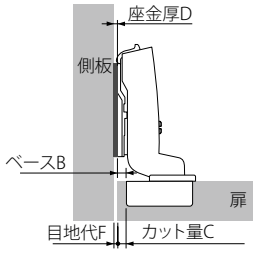

座金厚 D = C + B + F
= カット量 C - 4 mm + 目地代 F

扉厚	カット量 C mm						
（mm）	3.0	4.0	4.5	5.0	6.0	7.0	8.0
	座金厚 D（mm）						
15		0.1	0.6	1.1	2.1	3.1	4.1
16		0.1	0.6	1.1	2.1	3.1	4.1
17		0.2	0.7	1.2	2.2	3.2	4.2
18		0.2	0.7	1.2	2.2	3.2	4.2
19		0.3	0.8	1.3	2.3	3.3	4.3
20		0.4	0.9	1.4	2.4	3.4	4.4
21		0.6	1.1	1.6	2.6	3.6	4.6
22		0.7	1.2	1.7	2.7	3.7	4.7
23		0.9	1.4	1.9	2.9	3.9	4.9
24	0.1	1.0	1.5	2.0	3.0	4.0	5.0
25	0.3	1.2	1.7	2.2	3.2	4.2	5.2
26	0.5	1.5	1.9	2.4	3.4	4.4	5.4
27	0.7	1.7	2.2	2.7	3.6	4.6	5.6
28	1.0	2.0	2.4	2.9	3.9	4.8	5.8
29	1.9	2.3	2.7	3.2	4.2	5.1	6.1
30	2.8	3.2	3.5	3.7	4.5	5.4	6.4
31	3.8	4.1	4.3	4.6	5.1	5.7	6.7
32	4.7	5.1	5.3	5.5	5.9	6.4	7.0

備考

- 座金 64 - 73
- アクセサリー 74 - 79
- テクニカルインフォメーション 80 - 82

hettich.com/short/b53a1b

- **Sensys（ゼンシス）厚扉用ヒンジ（最大扉厚32 mm）**
- **開き角度 95度**

最小目地代の扉外形 - 縮尺1:1

最小目地代の表に示されている値は、扉のエッジが1Rの場合です。扉のエッジを加工（面取り加工）すると目地代が小さくなります。最小目地代を確保するためには、選択した扉のデザインを以下のテンプレート内に収める必要があります。テンプレートからはみ出た分、目地が広がります。

最小目地代の例

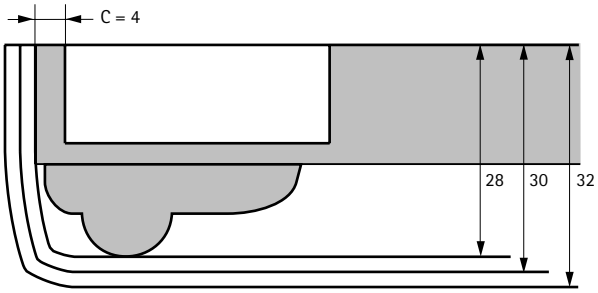

最小目地代の例	
扉厚	16 mm
プロファイル厚	12 mm
全体厚	28 mm
カット量 C	4 mm

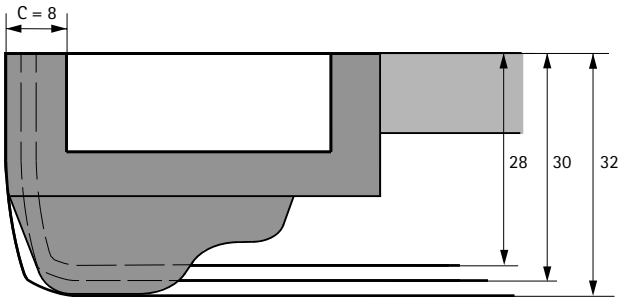

最小目地代の例	
扉厚	19 mm
プロファイル厚	13 mm
全体厚	32 mm
カット量 C	8 mm

ワンタッチヒンジ

- **Sensys（ゼンシス）薄扉用ヒンジ、（最小扉厚 10 mm）**
- **開き角度 110度、穴加工 TH 52 x 5.5 mm**

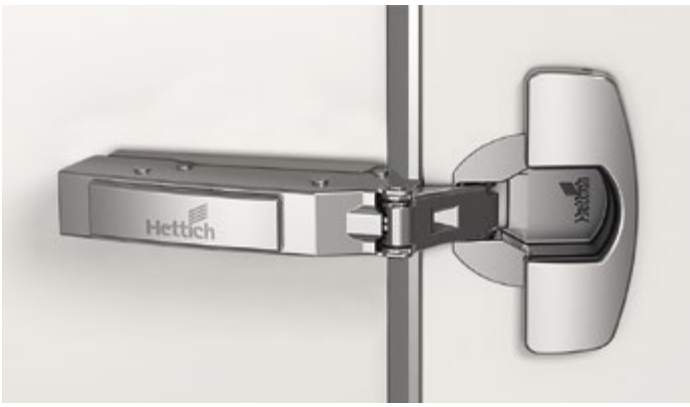

- 品質 EN 15570 レベル3
- 扉厚 10 - 19 mm
- カップの深さ 7.8 mm
- カブセ代調整 +2 mm / -2 mm
- 扉の前後調整 +3 mm / -2 mm
- 扉の高さ調整は座金で行います。
- スチール、ニッケルメッキ

穴加工	全カブセ（ベース B 12.5 mm）	半カブセ（ベース B 3 mm）	インセット（ベース B -4 mm）
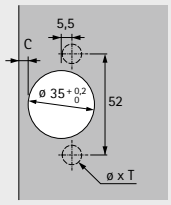	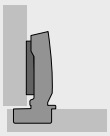	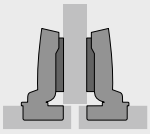	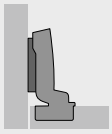

ゼンシス8646i、サイレントシステム（ソフトクローズ）内蔵、キャッチ付

カップの種類	穴径 ø x T mm	全カブセ 50 個	半カブセ 50 個	インセット 50 個
ネジ止め	-	**9 094 270**	**9 094 280**	**9 094 290**
打ち込み	ø 10 × 8	**9 094 271**	**9 094 281**	**9 094 291**
エキスパンドソケット付	ø 10 × 8	**9 094 276**	**9 094 286**	**9 094 296**

ゼンシス8646、サイレントシステム（ソフトクローズ）なし、キャッチ付

カップの種類	穴径 ø x T mm	全カブセ 50 個	半カブセ 50 個	インセット 50 個
ネジ止め	-	**9 094 360**	**9 094 370**	**9 094 380**
打ち込み	ø 10 × 8	**9 094 361**	**9 094 371**	**9 094 381**
エキスパンドソケット付	ø 10 × 8	**9 094 366**	**9 094 376**	**9 094 386**

ゼンシス8676、サイレントシステム（ソフトクローズ）なし、キャッチなし

カップの種類	穴径 ø x T mm	全カブセ 50 個	半カブセ 50 個	インセット 50 個
ネジ止め	-	**9 094 450**	**9 094 460**	**9 094 470**
打ち込み	ø 10 × 8	**9 094 451**	**9 094 461**	**9 094 471**
エキスパンドソケット付	ø 10 × 8	**9 094 456**	**9 094 466**	**9 094 476**

ワンタッチヒンジ

- **Sensys Black（ゼンシス ブラック）薄扉用ヒンジ、（最小扉厚 10 mm）**
- **開き角度 110度、穴加工 TH 52 x 5.5 mm**

- 品質 EN 15570 レベル3
- 扉厚 10 - 19 mm
- カップの深さ 7.8 mm
- カブセ代調整 +2 mm / -2 mm
- 扉の前後調整 +3 mm / -2 mm
- 扉の高さ調整は座金で行います。
- スチール、ブラック

穴加工	全カブセ（ベース B 12.5 mm）	半カブセ（ベース B 3 mm）	インセット（ベース B -4 mm）
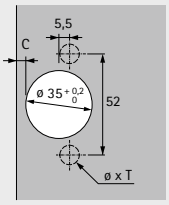	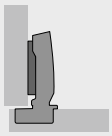	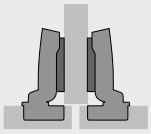	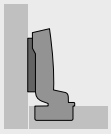

ゼンシス8646i、サイレントシステム（ソフトクローズ）内蔵、キャッチ付

カップの種類	穴径 ø x T mm	全カブセ 50 個	半カブセ 50 個	インセット 50 個
ネジ止め	-	**9 091 761**	**9 091 762**	**9 091 763**
エキスパンドソケット付	ø 10 × 8	**9 091 793**	**9 091 794**	**9 091 795**

ゼンシス8676、サイレントシステム（ソフトクローズ）なし、キャッチなし

カップの種類	穴径 ø x T mm	全カブセ 50 個	半カブセ 50 個	インセット 50 個
ネジ止め	-	**9 091 764**	**9 091 765**	**9 091 766**
エキスパンドソケット付	ø 10 × 8	**9 091 796**	**9 091 797**	**9 091 798**

- **Sensys（ゼンシス）薄扉用ヒンジ、（最小扉厚 10 mm）**
- **開き角度 110度**

最小目地代

扉厚	カット量 C mm					
（mm）	3.0	4.0	4.5	5.0	6.0	7.0
10	0.1	0.1	0.1	0.1	0.1	0.1
11	0.2	0.2	0.2	0.2	0.2	0.2
12	0.4	0.4	0.4	0.4	0.4	0.4
13	0.6	0.6	0.5	0.5	0.5	0.5
14	0.8	0.8	0.7	0.7	0.7	0.7
15	1.0	1.0	1.0	1.0	0.9	0.9
16	1.3	1.3	1.3	1.2	1.2	1.2
17	1.4	1.5	1.5	1.6	1.6	1.7
18	1.8	1.8	1.9	1.9	2.0	2.0
19	2.1	2.2	2.3	2.3	2.3	2.4

注記：

表の値は、扉のエッジが1R の場合です。

その他のRの場合、最小目地代は以下のように変化します：

扉のエッジが0の場合：
表に記載されている値 + 0.3 mm

張り出し / 奥行き寸法

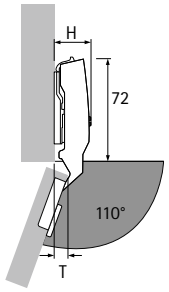

座金厚 D = 0 mm およびカット量 C = 3 mm のときのヒンジ高さ H / 全開時の扉の張り出し寸法 T

扉の取り付け（カブセ）	H（mm）	T（mm）
全カブセ	25.0	8.5
半カブセ	31.0	18.0
インセット	38.0	25.0

全カブセ

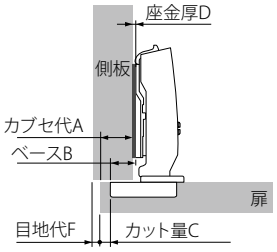

座金厚 D = C + B - A
= カット量 C + 12.5 mm - カブセ代 A

カブセ代	カット量 C mm					
（mm）	3.0	4.0	4.5	5.0	6.0	7.0
	座金厚 D（mm）					
10	5.5	6.5	7.0	7.5	8.5	9.5
11	4.5	5.5	6.0	6.5	7.5	8.5
12	3.5	4.5	5.0	5.5	6.5	7.5
13	2.5	3.5	4.0	4.5	5.5	6.5
14	1.5	2.5	3.0	3.5	4.5	5.5
15	0.5	1.5	2.0	2.5	3.5	4.5
16		0.5	1.0	1.5	2.5	3.5
17			0.0	0.5	1.5	2.5
18					0.5	1.5
19						0.5

半カブセ

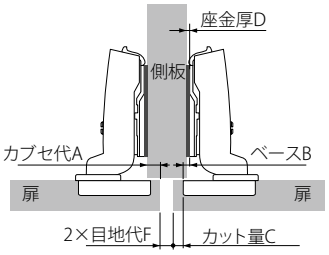

座金厚 D = C + B - A
= カット量 C + 3 mm - カブセ代 A

カブセ代	カット量 C mm					
（mm）	3.0	4.0	4.5	5.0	6.0	7.0
	座金厚 D（mm）					
0.5	5.5	6.5	7.0	7.5	8.5	9.5
1.5	4.5	5.5	6.0	6.5	7.5	8.5
2.5	3.5	4.5	5.0	5.5	6.5	7.5
3.5	2.5	3.5	4.0	4.5	5.5	6.5
4.5	1.5	2.5	3.0	3.5	4.5	5.5
5.5	0.5	1.5	2.0	2.5	3.5	4.5
6.5		0.5	1.0	1.5	2.5	3.5
7.5			0.0	0.5	1.5	2.5
8.5					0.5	1.5
9.5						0.5

インセット

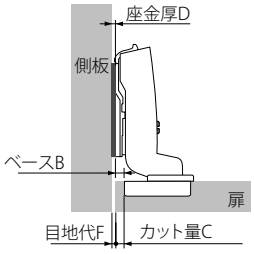

座金厚 D = C + B + F
= カット量 C - 4 mm + 目地代 F

扉厚	カット量 C mm					
（mm）	3.0	4.0	4.5	5.0	6.0	7.0
	座金厚 D（mm）					
10		0.1	0.6	1.1	2.1	3.1
11		0.2	0.7	1.2	2.2	3.2
12		0.4	0.9	1.4	2.4	3.3
13		0.6	1.0	1.5	2.5	3.5
14		0.8	1.2	1.7	2.7	3.7
15	0.0	1.0	1.5	2.0	2.9	3.9
16	0.3	1.3	1.8	2.2	3.2	4.2
17	0.4	1.5	2.0	2.6	3.6	4.7
18	0.8	1.8	2.4	2.9	4.0	5.0
19	1.1	2.2	2.7	3.3	4.3	5.4

備考

- 座金 64 - 73
- アクセサリー 74 - 79
- テクニカルインフォメーション 80 - 82
- 薄い素材の取り付けに関する情報 82

hettich.com/short/5480ec

ワンタッチヒンジ

- **Sensys（ゼンシス）広角ヒンジ**
- **開き角度 165度、穴加工 TH 52 x 5.5 mm**

- 品質 EN 15570 レベル3
- 扉厚 15 - 32 mm
- カップの深さ 11.6 mm
- カブセ代調整 +2 mm / -2 mm
- 扉の前後調整 +3 mm / -2 mm
- 扉の高さ調整は座金で行います。
- スチール / 亜鉛ダイカスト、ニッケルメッキ

穴加工

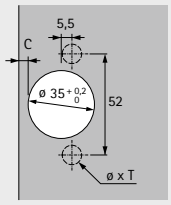

全カブセ
（ベース B 12.5 mm）

半カブセ
（ベース B 3 mm）

ゼンシス8657i、サイレントシステム（ソフトクローズ）内蔵、キャッチ付

カップの種類	穴径 ø x T mm	**全カブセ** **50 個**	**半カブセ** **50 個**
ネジ止め	-	**9 099 540**	**9 099 550**
打ち込み	ø 10 × 11	**9 099 541**	**9 099 551**
エキスパンドソケット付	ø 10 × 11	**9 099 546**	**9 099 556**

ゼンシス8657、サイレントシステム（ソフトクローズ）なし、キャッチ付

カップの種類	穴径 ø x T mm	**全カブセ** **50 個**	**半カブセ** **50 個**
ネジ止め	-	**9 099 600**	**9 099 610**
打ち込み	ø 10 × 11	**9 099 601**	**9 099 611**
エキスパンドソケット付	ø 10 × 11	**9 099 606**	————

ゼンシス8687、サイレントシステム（ソフトクローズ）なし、キャッチなし

カップの種類	穴径 ø x T mm	**全カブセ** **50 個**	**半カブセ** **50 個**
ネジ止め	-	**9 099 660**	**9 099 670**
打ち込み	ø 10 × 11	**9 099 661**	————
エキスパンドソケット付	ø 10 × 11	**9 099 666**	————

ワンタッチヒンジ

- **Sensys Black（ゼンシス ブラック）広角ヒンジ**
- **開き角度 165度、穴加工 TH 52 x 5.5 mm**

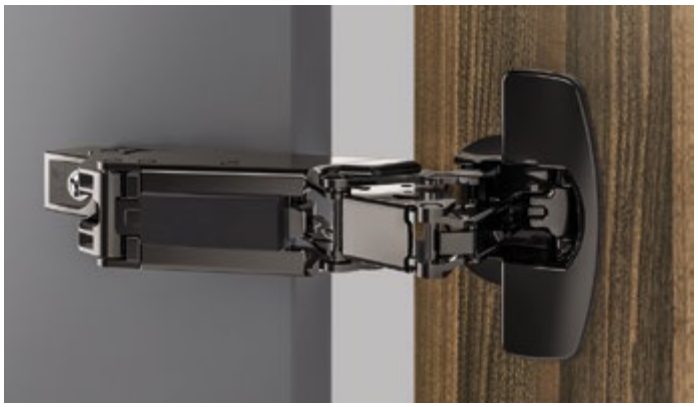

- 品質 EN 15570 レベル3
- 扉厚 15 - 32 mm
- カップの深さ 11.6 mm
- カブセ代調整 +2 mm / -2 mm
- 扉の前後調整 +3 mm / -2 mm
- 扉の高さ調整は座金で行います。
- スチール / 亜鉛ダイカスト、ブラック

穴加工

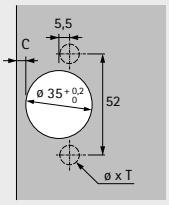

全カブセ
（ベース B 12.5 mm）

半カブセ
（ベース B 3 mm）

ゼンシス8657i、サイレントシステム（ソフトクローズ）内蔵、キャッチ付

カップの種類	穴径 ø x T mm	**全カブセ** **50 個**	**半カブセ** **50 個**
ネジ止め	-	**9 091 767**	**9 091 768**
エキスパンドソケット付	ø 10 × 11	**9 091 789**	**9 091 790**

ゼンシス8687、サイレントシステム（ソフトクローズ）なし、キャッチなし

カップの種類	穴径 ø x T mm	**全カブセ** **50 個**	**半カブセ** **50 個**
ネジ止め	-	**9 091 769**	**9 091 770**
エキスパンドソケット付	ø 10 × 11	**9 091 791**	**9 091 792**

最小目地代

扉厚	カット量 C mm					
（mm）	3.0	4.0	4.5	5.0	6.0	7.0
15	0.0	0.0	0.0	0.0	0.0	0.0
16	0.0	0.0	0.0	0.0	0.0	0.0
17	0.0	0.0	0.0	0.0	0.0	0.0
18	0.0	0.0	0.0	0.0	0.0	0.0
19	0.0	0.0	0.0	0.0	0.0	0.0
20	0.0	0.0	0.0	0.0	0.0	0.0
21	0.0	0.0	0.0	0.0	0.0	0.0
22	0.0	0.0	0.0	0.0	0.0	0.0
23	0.0	0.0	0.0	0.0	0.0	0.0
24	0.0	0.0	0.0	0.0	0.0	0.0
25	0.0	0.0	0.0	0.0	0.0	0.0
26	0.1	0.1	0.1	0.1	0.1	0.1
27	0.1	0.1	0.1	0.1	0.1	0.1
28	0.2	0.2	0.2	0.2	0.2	0.3
29*	0.4	0.4	0.4	0.4	0.5	0.6
30**	0.7	0.7	0.8	0.8	1.0	1.1
31**	1.1	1.2	1.3	1.4	1.6	
32**	1.7	1.9	2.0	2.2		

*開き角度120度用スペーサーを使用した場合
** 開き角度105度用スペーサーを使用した場合

張り出し / 奥行き寸法

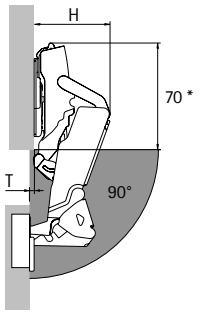

座金厚 D=3mm までの場合張り出しがないので、より幅の広い引き出しが使用できます。
*閉じた状態：80mm

扉の取り付け（カブセ）	H（mm）（30 度で最大）	T（mm）（90 度、D0）
全カブセ	66	-3
半カブセ	75.5	6.5

全カブセ

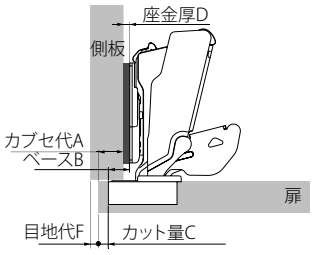

座金厚 D = C + B - A
= カット量 C + 12.5 mm - カブセ代 A

カブセ代	カット量 C mm					
（mm）	3.0	4.0	4.5	5.0	6.0	7.0
	座金厚 D（mm）					
10	5.5	6.5	7.0	7.5	8.5	9.5
11	4.5	5.5	6.0	6.5	7.5	8.5
12	3.5	4.5	5.0	5.5	6.5	7.5
13	2.5	3.5	4.0	4.5	5.5	6.5
14	1.5	2.5	3.0	3.5	4.5	5.5
15	0.5	1.5	2.0	2.5	3.5	4.5
16		0.5	1.0	1.5	2.5	3.5
17			0.0	0.5	1.5	2.5
18					0.5	1.5
19						0.5

半カブセ

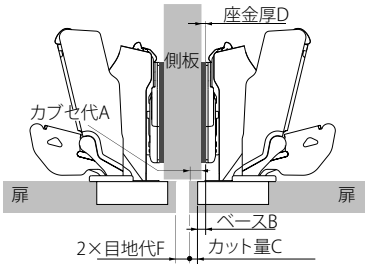

座金厚 D = C + B - A
= カット量 C + 3 mm - カブセ代 A

カブセ代	カット量 C mm					
（mm）	3.0	4.0	4.5	5.0	6.0	7.0
	座金厚 D（mm）					
- 2	8.0	9.0	9.5	10.0	11.0	12.0
- 1	7.0	8.0	8.5	9.0	10.0	11.0
0	6.0	7.0	7.5	8.0	9.0	10.0
1	5.0	6.0	6.5	7.0	8.0	9.0
2	4.0	5.0	5.5	6.0	7.0	8.0
3	3.0	4.0	4.5	5.0	6.0	7.0
4	2.0	3.0	3.5	4.0	5.0	6.0
5	1.0	2.0	2.5	3.0	4.0	5.0
6	0.0	1.0	1.5	2.0	3.0	4.0
7		0.0	0.5	1.0	2.0	3.0
8				0.0	1.0	2.0
9					0.0	1.0
10						0.0

備考

▸ 座金 64 - 73
▸ アクセサリー 74 - 79
▸ テクニカルインフォメーション 80 - 82

hettich.com/short/bbfb70

ワンタッチヒンジ

- **Sensys（ゼンシス）W20アングルヒンジ**
- **開き角度 95度、TH 穴加工 52 x 5.5 mm**

- 品質 EN 15570 レベル3
- 扉厚 15 - 28 mm
- カップの深さ 12.8 mm
- カブセ代調整 +2 mm / -2 mm
- 扉の前後調整 +3 mm / -2 mm
- 扉の高さ調整は座金で行います。
- スチール、ニッケルメッキ

穴加工

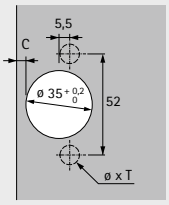

カブセ
（ベース B 6.5 mm）

ゼンシス8639i W20、サイレントシステム（ソフトクローズ）内蔵、キャッチ付

カップの種類	穴径 直径× T（mm）	**カブセ 50 個**
ネジ止め	-	**9 087 528**
打ち込み	ø 10 × 11	**9 087 531**
エキスパンドソケット付	ø 10 x 11	**9 087 538**

ゼンシス8639 W20、サイレントシステム（ソフトクローズ）なし、キャッチ付

カップの種類	穴径 直径× T（mm）	**カブセ 50 個**
ネジ止め	-	**9 087 554**

ゼンシス8669 W20、サイレントシステム（ソフトクローズ）なし、キャッチなし

カップの種類	穴径 直径× T（mm）	**カブセ 50 個**
ネジ止め	-	**9 087 568**

- **Sensys（ゼンシス）W20アングルヒンジ**
- **開き角度 95度**

最小目地代

扉厚	カット量 C mm						
mm	3.0	4.0	4.5	5.0	6.0	7.0	8.0
15	0.2	0.2	0.2	0.2	0.2	0.2	0.2
16	0.3	0.3	0.3	0.3	0.3	0.3	0.3
17	0.4	0.4	0.4	0.4	0.4	0.4	0.4
18	0.6	0.6	0.6	0.6	0.6	0.5	0.5
19	0.8	0.8	0.8	0.8	0.7	0.7	0.7
20	1.1	1.0	1.0	1.0	1.0	0.9	0.9
21	1.4	1.3	1.3	1.3	1.2	1.2	1.2
22	2.2	1.8	1.7	1.6	1.6	1.5	1.4
23	3.0	2.6	2.4	2.2	2.0	1.9	1.8
24	3.9	3.4	3.2	3.0	2.6	2.4	2.2
25	4.8	4.2	4.0	3.8	3.4	3.0	2.8
26	5.7	5.1	4.8	4.6	4.2	3.8	3.4
27	6.6	6.0	5.7	5.5	5.0	4.5	4.2
28	7.5	6.9	6.6	6.3	5.8	5.3	4.9

注記：

表の値は、扉のエッジが 1R の場合です。

その他の R の場合、最小目地代は以下のように変化します：

扉のエッジが 0 の場合：
表に記載されている値 + 0.4 mm

扉のエッジが 3R の場合：
表に記載されている値 - 0.6 mm

注記

下の図はスケールが1:1になっています。左記の最小目地代表を参考にしてカット量や座金厚を決めてください。カット量C（3～8 mm）と最小目地代を確保するために必要な座金厚と座金の取り付け位置は、扉と側板の図を参考にしてください。

カブセ（B 6.5 mm）- スケール 1:1

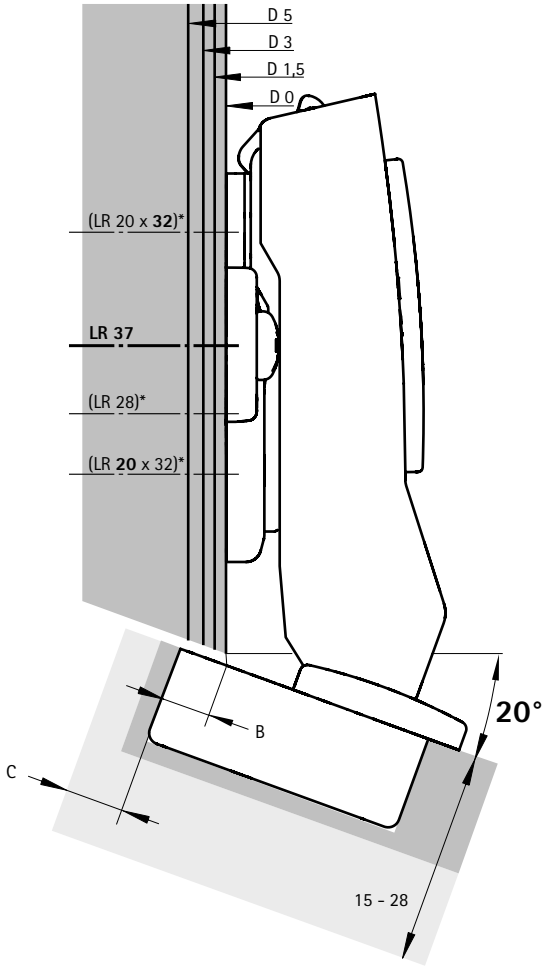

備考

- 座金 64 - 73
- アクセサリー 74 - 79
- テクニカルインフォメーション 80 - 82

hettich.com/short/ck3rfxh

ワンタッチヒンジ

- **Sensys（ゼンシス）W30アングルヒンジ**
- **開き角度 95度、穴加工 TH 52 x 5.5 mm**

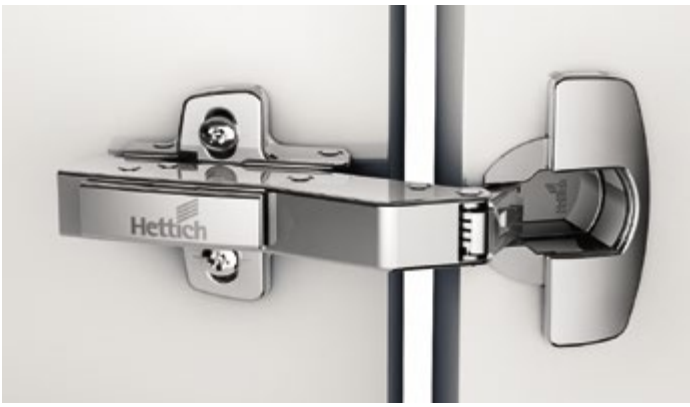

- 品質 EN 15570 レベル3
- 扉厚 15 - 28 mm
- カップの深さ 12.8 mm
- カブセ代調整 +2 mm / -2 mm
- 扉の前後調整 +3 mm / -2 mm
- 扉の高さ調整は座金で行います。
- スチール / 亜鉛ダイカスト、ニッケルメッキ

穴加工	カブセ（ベース B 2 mm）	インセット（ベース B -16 mm）
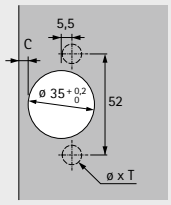		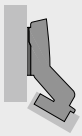

ゼンシス8639i W30、サイレントシステム（ソフトクローズ）内蔵、キャッチ付

カップの種類	穴径 ø x T mm	カブセ 50 個	インセット 50 個
ネジ止め	-	**9 088 016**	**9 088 017**
打ち込み	ø 10 × 11	**9 088 034**	————
エキスパンドソケット付	ø 10 x 11	**9 088 082**	————

ゼンシス8639 W30、サイレントシステム（ソフトクローズ）なし、キャッチ付

カップの種類	穴径 ø x T mm	カブセ 50 個	インセット 50 個
ネジ止め	-	**9 088 100**	**9 088 101**

ゼンシス8669 W30、サイレントシステム（ソフトクローズ）なし、キャッチなし

カップの種類	穴径 ø x T mm	カブセ 50 個	インセット 50 個
ネジ止め	-	**9 088 176**	**9 088 177**

ワンタッチヒンジ

- **Sensys Black（ゼンシス ブラック）W30アングルヒンジ**
- **開き角度 95度、穴加工 TH 52 x 5.5 mm**

- 品質 EN 15570 レベル3
- 扉厚 15 - 28 mm
- カップの深さ 12.8 mm
- カブセ代調整 +2 mm / -2 mm
- 扉の前後調整 +3 mm / -2 mm
- 扉の高さ調整は座金で行います。
- スチール、ブラック

穴加工

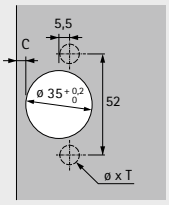

カブセ
（ベース B 2 mm）

ゼンシス8639i W30、サイレントシステム（ソフトクローズ）内蔵、キャッチ付

カップの種類	穴径 ø x T mm	**カブセ** **50 個**
ネジ止め	-	**9 091 745**
エキスパンドソケット付	ø 10 x 11	**9 091 777**

ゼンシス8669 W30、サイレントシステム（ソフトクローズ）なし、キャッチなし

カップの種類	穴径 ø x T mm	**カブセ** **50 個**
ネジ止め	-	**9 091 749**
エキスパンドソケット付	ø 10 x 11	**9 091 781**

- **Sensys（ゼンシス）W30アングルヒンジ**
- **開き角度 95度**

最小目地代

扉厚	カット量 C mm						
（mm）	3.0	4.0	4.5	5.0	6.0	7.0	8.0
15	0.2	0.2	0.2	0.2	0.2	0.2	0.2
16	0.3	0.3	0.3	0.3	0.3	0.3	0.3
17	0.4	0.4	0.4	0.4	0.4	0.4	0.4
18	0.6	0.6	0.6	0.6	0.6	0.5	0.5
19	0.8	0.8	0.8	0.8	0.7	0.7	0.7
20	1.1	1.0	1.0	1.0	1.0	0.9	0.9
21	1.4	1.3	1.3	1.3	1.2	1.2	1.2
22	2.2	1.8	1.7	1.6	1.6	1.5	1.4
23	3.0	2.6	2.4	2.2	2.0	1.9	1.8
24	3.9	3.4	3.2	3.0	2.6	2.4	2.2
25	4.8	4.2	4.0	3.8	3.4	3.0	2.8
26	5.7	5.1	4.8	4.6	4.2	3.8	3.4
27	6.6	6.0	5.7	5.5	5.0	4.5	4.2
28	7.5	6.9	6.6	6.3	5.8	5.3	4.9

注記：

表の値は、扉のエッジが1R の場合です。

その他のRの場合、最小目地代は以下のように変化します：

扉のエッジが0の場合：
表に記載されている値 + 0.4 mm

扉のエッジが3R の場合：
表に記載されている値 - 0.6 mm

注記

下の図はスケールが1:1になっています。左記の最小目地代表を参考にしてカット量や座金厚を決めてください。カット量C（3～8 mm）と最小目地代を確保するために必要な座金厚と座金の取り付け位置は、扉と側板の図を参考にしてください。

カブセ（B 2 mm）- スケール 1:1

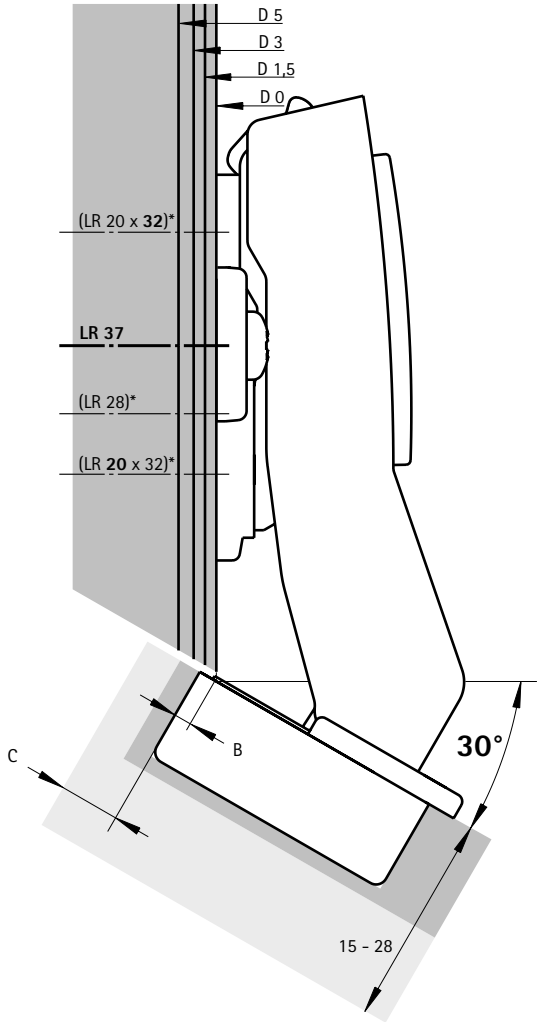

インセット（B -16 mm）- スケール 1:1

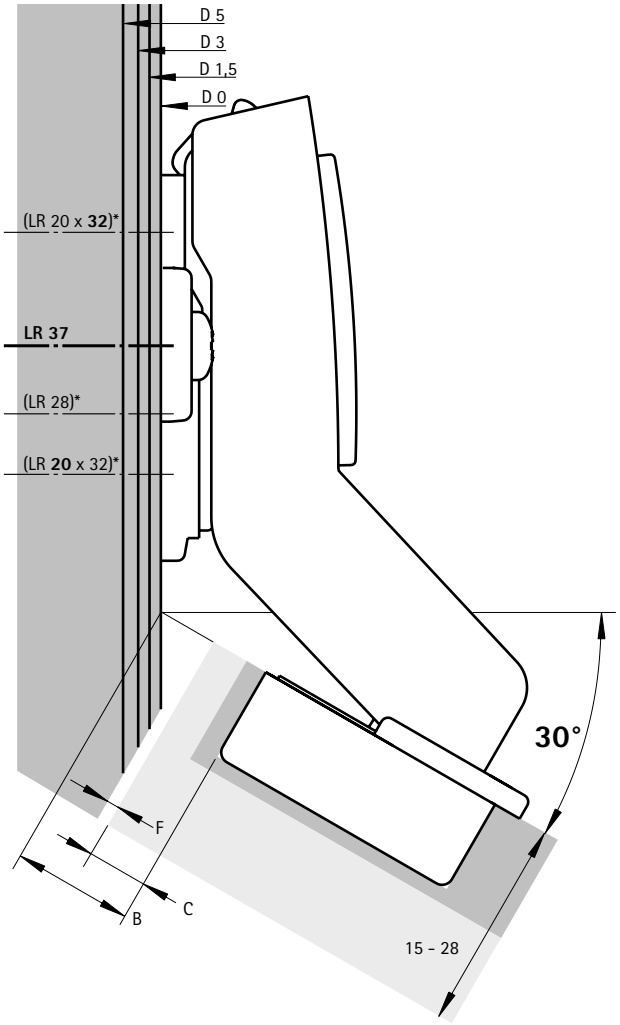

備考

- 座金 64 - 73
- アクセサリー 74 - 79
- テクニカルインフォメーション 80 - 82

hettich.com/short/61b351

ワンタッチヒンジ

- **Sensys（ゼンシス）W45アングルヒンジ**
- **開き角度 95度、穴加工 TH 52 x 5.5 mm**

- 品質 EN 15570 レベル3
- 扉厚 15 - 28 mm
- カップの深さ 12.8 mm
- カブセ代調整 +2 mm / -2 mm
- 扉の前後調整 +3 mm / -2 mm
- 扉の高さ調整は座金で行います。
- スチール / 亜鉛ダイカスト、ニッケルメッキ

穴加工	カブセ（ベース B 9 mm）	カブセ（ベース B -2 mm）	インセット（ベース B -25 mm）
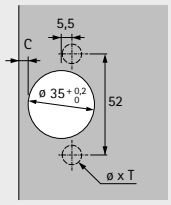			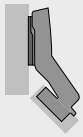

ゼンシス8639i W45、サイレントシステム（ソフトクローズ）内蔵、キャッチ付

カップの種類	穴径 ø x T mm	カブセ ベース B 9 mm 50 個	カブセ ベース B -2 mm 50 個	インセット ベース B -25 mm 50 個
ネジ止め	-	**9 088 018**	**9 088 019**	**9 088 020**
打ち込み	ø 10 × 11	**9 088 036**	**9 088 037**	————
エキスパンドソケット付	ø 10 x 11	**9 088 084**	**9 088 085**	————

ゼンシス8639 W45、サイレントシステム（ソフトクローズ）なし、キャッチ付

カップの種類	穴径 ø x T mm	カブセ ベース B 9 mm 50 個	カブセ ベース B -2 mm 50 個	インセット ベース B -25 mm 50 個
ネジ止め	-	**9 088 102**	**9 088 103**	**9 088 104**

ゼンシス8669 W45、サイレントシステム（ソフトクローズ）なし、キャッチなし

カップの種類	穴径 ø x T mm	カブセ ベース B 9 mm 50 個	カブセ ベース B -2 mm 50 個	インセット ベース B -25 mm 50 個
ネジ止め	-	**9 088 178**	**9 088 179**	**9 088 180**

ワンタッチヒンジ

- **Sensys Black（ゼンシス ブラック）W45アングルヒンジ**
- **開き角度 95度、穴加工 TH 52 x 5.5 mm**

- 品質 EN 15570 レベル3
- 扉厚 15 - 28 mm
- カップの深さ 12.8 mm
- カブセ代調整 +2 mm / -2 mm
- 扉の前後調整 +3 mm / -2 mm
- 扉の高さ調整は座金で行います。
- スチール、ブラック

穴加工

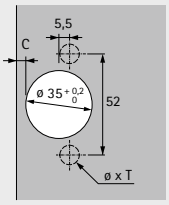

カブセ
（ベース B 9 mm）

カブセ
（ベース B -2 mm）

ゼンシス8639i W45、サイレントシステム（ソフトクローズ）内蔵、キャッチ付

カップの種類	穴径 ø x T mm	**カブセ ベース B 9 mm 50 個**	**カブセ ベース B -2 mm 50 個**
ネジ止め	-	**9 091 746**	**9 091 747**
エキスパンドソケット付	ø 10 x 11	**9 091 778**	**9 091 779**

ゼンシス8669 W45、サイレントシステム（ソフトクローズ）なし、キャッチなし

カップの種類	穴径 ø x T mm	**カブセ ベース B 9 mm 50 個**	**カブセ ベース B -2 mm 50 個**
ネジ止め	-	**9 091 750**	**9 091 751**
エキスパンドソケット付	ø 10 x 11	**9 091 782**	**9 091 783**

- **Sensys（ゼンシス）W45アングルヒンジ**
- **開き角度 95度**

最小目地代

扉厚 (mm)	カット量 C mm 3.0	4.0	4.5	5.0	6.0	7.0	8.0
15	0.2	0.2	0.2	0.2	0.2	0.2	0.2
16	0.3	0.3	0.3	0.3	0.3	0.3	0.3
17	0.4	0.4	0.4	0.4	0.4	0.4	0.4
18	0.6	0.6	0.6	0.6	0.6	0.5	0.5
19	0.8	0.8	0.8	0.8	0.7	0.7	0.7
20	1.1	1.0	1.0	1.0	1.0	0.9	0.9
21	1.4	1.3	1.3	1.3	1.2	1.2	1.2
22	2.2	1.8	1.7	1.6	1.6	1.5	1.4
23	3.0	2.6	2.4	2.2	2.0	1.9	1.8
24	3.9	3.4	3.2	3.0	2.6	2.4	2.2
25	4.8	4.2	4.0	3.8	3.4	3.0	2.8
26	5.7	5.1	4.8	4.6	4.2	3.8	3.4
27	6.6	6.0	5.7	5.5	5.0	4.5	4.2
28	7.5	6.9	6.6	6.3	5.8	5.3	4.9

注記：

表の値は、扉のエッジが1R の場合です。

その他のRの場合、最小目地代は以下のように変化します：

扉のエッジが0の場合：
表に記載されている値 + 0.4 mm

扉のエッジが3R の場合：
表に記載されている値 - 0.6 mm

注記

下の図はスケールが1:1になっています。左記の最小目地代表を参考にしてカット量や座金厚を決めてください。カット量C（3～8 mm）と最小目地代を確保するために必要な座金厚と座金の取り付け位置は、扉と側板の図を参考にしてください。

カブセ（B 9 mm）- スケール 1:1

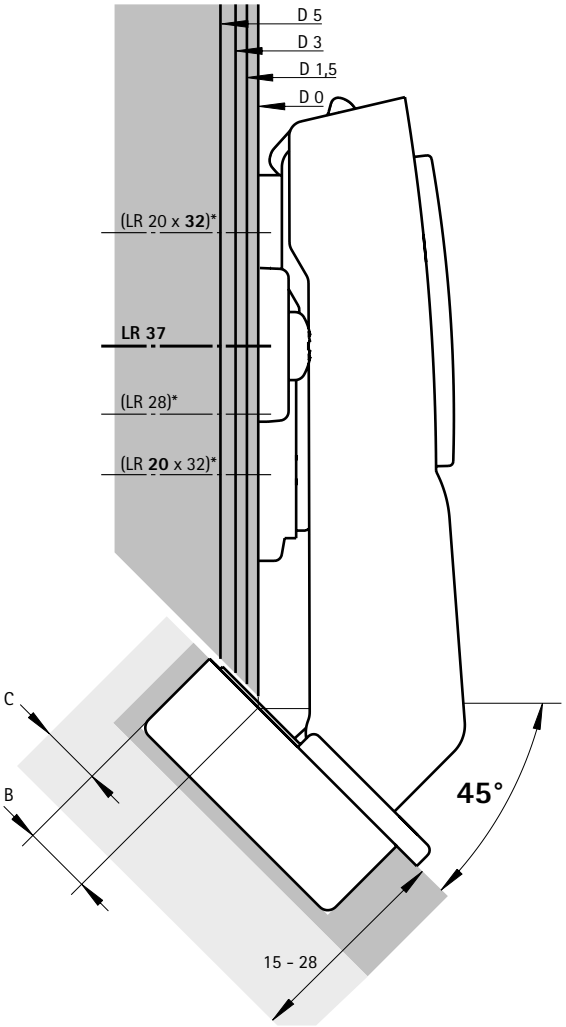

カブセ（B -2 mm）- スケール 1:1

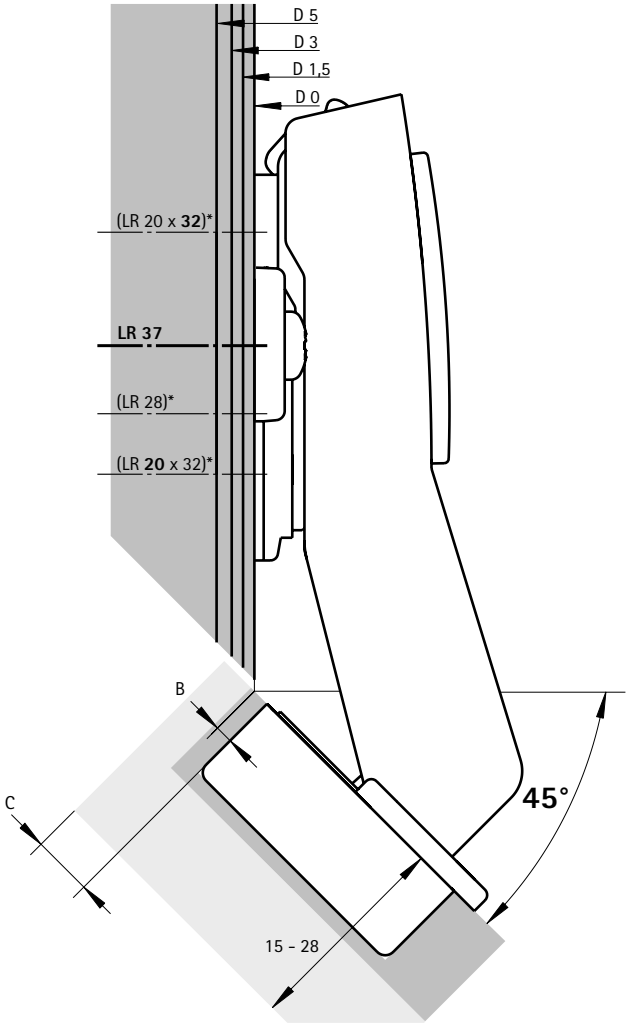

- **Sensys（ゼンシス）W45アングルヒンジ**
- **開き角度 95度**

最小目地代

扉厚	カット量 C mm						
（mm）	3.0	4.0	4.5	5.0	6.0	7.0	8.0
15	0.2	0.2	0.2	0.2	0.2	0.2	0.2
16	0.3	0.3	0.3	0.3	0.3	0.3	0.3
17	0.4	0.4	0.4	0.4	0.4	0.4	0.4
18	0.6	0.6	0.6	0.6	0.6	0.5	0.5
19	0.8	0.8	0.8	0.8	0.7	0.7	0.7
20	1.1	1.0	1.0	1.0	1.0	0.9	0.9
21	1.4	1.3	1.3	1.3	1.2	1.2	1.2
22	2.2	1.8	1.7	1.6	1.6	1.5	1.4
23	3.0	2.6	2.4	2.2	2.0	1.9	1.8
24	3.9	3.4	3.2	3.0	2.6	2.4	2.2
25	4.8	4.2	4.0	3.8	3.4	3.0	2.8
26	5.7	5.1	4.8	4.6	4.2	3.8	3.4
27	6.6	6.0	5.7	5.5	5.0	4.5	4.2
28	7.5	6.9	6.6	6.3	5.8	5.3	4.9

注記：

表の値は、扉のエッジが1R の場合です。

その他のRの場合、最小目地代は以下のように変化します：

扉のエッジが0の場合：
表に記載されている値 + 0.4 mm

扉のエッジが3R の場合：
表に記載されている値 - 0.6 mm

注記

下の図はスケールが1:1になっています。左記の最小目地代表を参考にしてカット量や座金厚を決めてください。カット量C（3〜8 mm）と最小目地代を確保するために必要な座金厚と座金の取り付け位置は、扉と側板の図を参考にしてください。

インセット（B -25 mm） - スケール 1:1

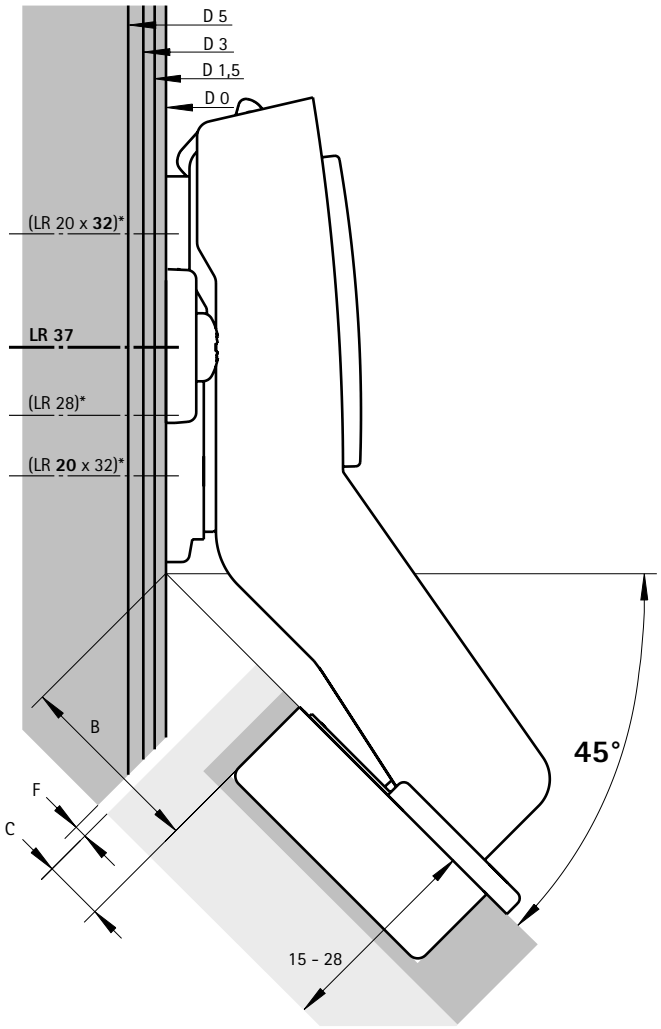

備考

- 座金 64 - 73
- アクセサリー 74 - 79
- テクニカルインフォメーション 80 - 82

hettich.com/short/44e397

ワンタッチヒンジ

- **Sensys（ゼンシス）W90アングルヒンジ**
- **開き角度 95度、穴加工 TH 52 x 5.5 mm**

- 品質 EN 15570 レベル3
- 扉厚 15 - 28 mm
- カップの深さ 12.8 mm
- 扉オフセットの内蔵調整 +1 mm / -2 mm
- 内蔵目地代調整 +3mm / -2mm
- 扉の高さ調整は座金で行います。
- スチール、ニッケルメッキ

穴加工

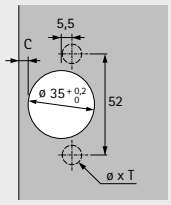

インセット
（ベース B 4 mm）

ゼンシス8639i W90、サイレントシステム（ソフトクローズ）内蔵、キャッチ付

カップの種類	穴径 ø x T mm	**インセット** **50 個**
ネジ止め	-	**9 088 021**
打ち込み	ø 10 × 11	**9 088 039**
エキスパンドソケット付	ø 10 x 11	**9 088 087**

ゼンシス8639 W90、サイレントシステム（ソフトクローズ）なし、キャッチ付

カップの種類	穴径 ø x T mm	**インセット** **50 個**
ネジ止め	-	**9 088 105**
打ち込み	ø 10 × 11	**9 088 123**
エキスパンドソケット付	ø 10 × 11	**9 088 159**

ゼンシス8669 W90、サイレントシステム（ソフトクローズ）なし、キャッチなし

カップの種類	穴径 ø x T mm	**インセット** **50 個**
ネジ止め	-	**9 088 181**
打ち込み	ø 10 × 11	**9 088 199**
エキスパンドソケット付	ø 10 × 11	**9 088 229**

ワンタッチヒンジ

- **Sensys Black（ゼンシス ブラック）W90アングルヒンジ**
- **開き角度 95度、穴加工 TH 52 x 5.5 mm**

- 品質 EN 15570 レベル3
- 扉厚 15 - 28 mm
- カップの深さ 12.8 mm
- 扉オフセットの内蔵調整 +1 mm / -2 mm
- 内蔵目地代調整 +3mm / -2mm
- 扉の高さ調整は座金で行います。
- スチール、ブラック

穴加工

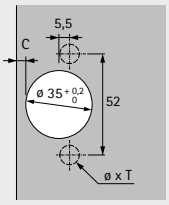

インセット
（ベース B 4 mm）

ゼンシス8639i W90、サイレントシステム（ソフトクローズ）内蔵、キャッチ付

カップの種類	穴径 ø x T mm	**インセット** **50 個**
ネジ止め	-	**9 091 748**
エキスパンドソケット付	ø 10 × 11	**9 091 780**

ゼンシス8669 W90、サイレントシステム（ソフトクローズ）なし、キャッチなし

カップの種類	穴径 ø x T mm	**インセット** **50 個**
ネジ止め	-	**9 091 752**
エキスパンドソケット付	ø 10 × 11	**9 091 784**

Sensys（ゼンシス）W90アングルヒンジ
開き角度 95度

最小目地代

扉厚	カット量 C mm					
(mm)	3.0	4.0	4.5	5.0	6.0	7.0
15	0.2	0.2	0.2	0.2	0.2	0.2
16	0.3	0.3	0.3	0.3	0.3	0.3
17	0.4	0.4	0.4	0.4	0.4	0.4
18	0.6	0.6	0.6	0.6	0.6	0.5
19	0.8	0.8	0.8	0.8	0.7	0.7
20	1.1	1.0	1.0	1.0	1.0	0.9
21	1.4	1.3	1.3	1.3	1.2	1.2
22	2.2	1.8	1.7	1.6	1.6	1.5
23	3.0	2.6	2.4	2.2	2.0	1.9
24	3.9	3.4	3.2	3.0	2.6	2.4
25	4.8	4.2	4.0	3.8	3.4	3.0
26	5.7	5.1	4.8	4.6	4.2	3.8
27	6.6	6.0	5.7	5.5	5.0	4.5
28	7.5	6.9	6.6	6.3	5.8	5.3

注記：

表の値は、扉のエッジが1R の場合です。

その他のRの場合、最小目地代は以下のように変化します：

扉のエッジが0の場合：
表に記載されている値 + 0.4 mm

扉のエッジが3R の場合：
表に記載されている値 - 0.6 mm

注記

下の図はスケールが1:1になっています。左記の最小目地代表を参考にしてカット量や座金厚を決めてください。カット量C（3～7 mm）と最小目地代を確保するために必要な座金厚と座金の取り付け位置は、扉と側板の図を参考にしてください。

取り付け位置に座金を使用する場合の取り付け位置 X mm の決定 37

目地代	カット量 C mm							
(mm)	3.0	3.5	4.0	4.5	5.0	5.5	6.0	7.0
0.5	35.0	34.5	34.0	33.5	33.0	32.5	32.0	31.0
1.5	34.0	33.5	33.0	32.5	32.0	31.5	31.0	30.0
2.5	33.0	32.5	32.0	31.5	31.0	30.5	30.0	29.0
3.5	32.0	31.5	31.0	30.5	30.0	29.5	29.0	28.0
4.5	31.0	30.5	30.0	29.5	29.0	28.5	28.0	27.0
5.5	30.0	29.5	29.0	28.5	28.0	27.5	27.0	26.0
6.5	29.0	28.5	28.0	27.5	27.0	26.5	26.0	25.0
7.5	28.0	27.5	27.0	26.5	26.0	25.5	25.0	24.0

インセット（B 4 mm）- スケール 1:1

座金厚 D = 4 mm - 扉オフセット
（推奨される扉オフセット 1 mm）

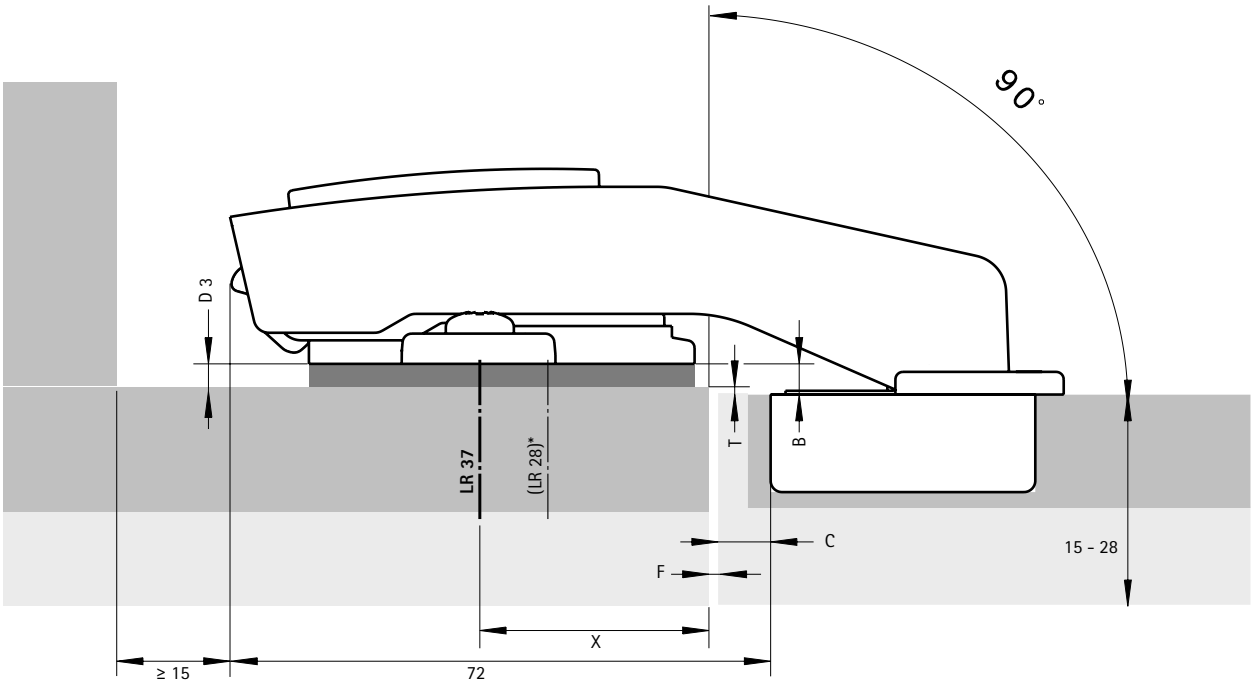

備考

- 座金 64 - 73
- アクセサリー 74 - 79
- テクニカルインフォメーション 80 - 82

hettich.com/short/260da9

ワンタッチヒンジ

- **Sensys（ゼンシス）アングルヒンジ W90**
- **開き角度 95度、TH 穴加工 52 x 5.5 mm**

- 品質 EN 15570 レベル3
- 扉厚 15 - 28 mm
- カップの深さ 12.8 mm
- カブセ代調整 +2 mm / -3 mm
- 扉の前後調整 +1.5 mm / -0.5 mm
- 扉の高さ調整は座金で行います。
- スチール、ニッケルメッキ

穴加工

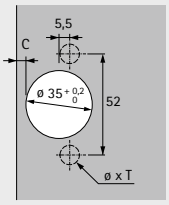

カブセ
（ベース B 26 mm）

ゼンシス8639i W90、サイレントシステム（ソフトクローズ）内蔵、キャッチ付

カップの種類	穴径 直径× T（mm）	カブセ 50 個
ネジ止め	-	**9 087 529**
打ち込み	ø 10 × 11	**9 087 532**
エキスパンドソケット付	ø 10 x 11	**9 087 539**

ゼンシス8639 W90、サイレントシステム（ソフトクローズ）なし、キャッチ付

カップの種類	穴径 直径× T（mm）	カブセ 50 個
ネジ止め	-	**9 087 555**

ゼンシス8669 W90、サイレントシステム（ソフトクローズ）なし、キャッチなし

カップの種類	穴径 直径× T（mm）	カブセ 50 個
ネジ止め	-	**9 087 569**

- **Sensys（ゼンシス）アングルヒンジ W90**
- **開き角度 95度**

最小目地代

扉厚	カット量 C mm					
（mm）	3.0	4.0	4.5	5.0	6.0	7.0
15	0.2	0.2	0.2	0.2	0.2	0.2
16	0.3	0.3	0.3	0.3	0.3	0.3
17	0.4	0.4	0.4	0.4	0.4	0.4
18	0.6	0.6	0.6	0.6	0.6	0.5
19	0.8	0.8	0.8	0.8	0.7	0.7
20	1.1	1.0	1.0	1.0	1.0	0.9
21	1.4	1.3	1.3	1.3	1.2	1.2
22	2.2	1.8	1.7	1.6	1.6	1.5
23	3.0	2.6	2.4	2.2	2.0	1.9
24	3.9	3.4	3.2	3.0	2.6	2.4
25	4.8	4.2	4.0	3.8	3.4	3.0
26	5.7	5.1	4.8	4.6	4.2	3.8
27	6.6	6.0	5.7	5.5	5.0	4.5
28	7.5	6.9	6.6	6.3	5.8	5.3

注記：

表の値は、扉のエッジが1R の場合です。

その他のRの場合、最小目地代は以下のように変化します：

扉のエッジが0の場合：
表に記載されている値 + 0.4 mm

扉のエッジが3R の場合：
表に記載されている値 - 0.6 mm

注記

下の図はスケールが1:1になっています。左記の最小目地代表を参考にしてカット量や座金厚を決めてください。カット量C（3〜7 mm）と最小目地代を確保するために必要な座金厚と座金の取り付け位置は、扉と側板の図を参考にしてください。

カブセ A = カット量 C + 9 mm

カブセ（B 26 mm）- スケール 1:1

座金厚 D = 24 mm - 扉厚 S
例）扉厚 S = 19 mm の場合、座金厚 D = 5 mm

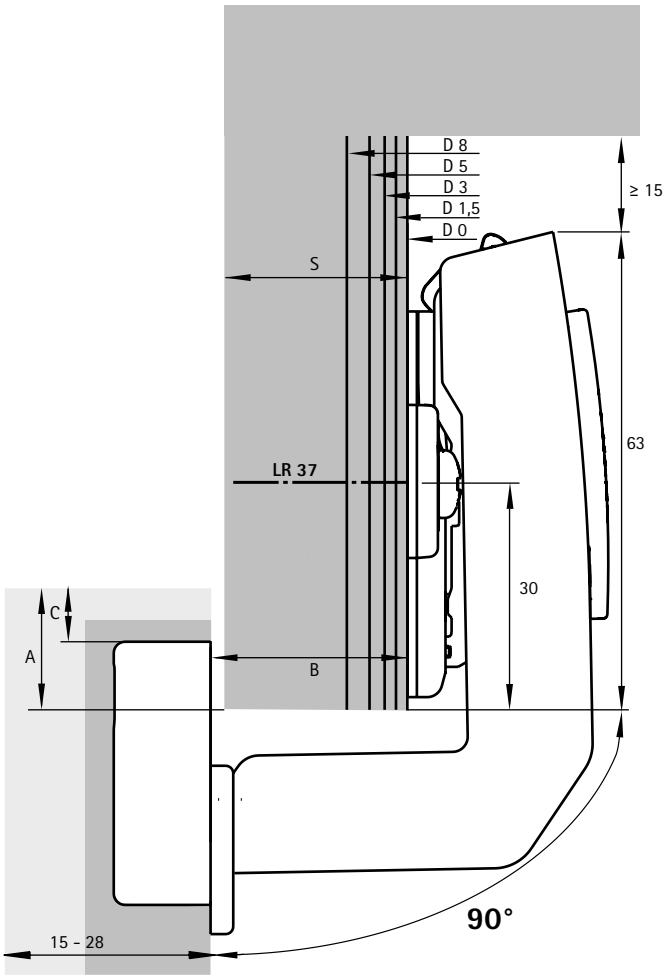

備考

- 座金 64 - 73
- アクセサリー 74 - 79
- テクニカルインフォメーション 80 - 82

hettich.com/short/p9tobqw

ワンタッチヒンジ

- **Sensys（ゼンシス）アルミフレーム扉用ヒンジ**
- **開き角度 95度**

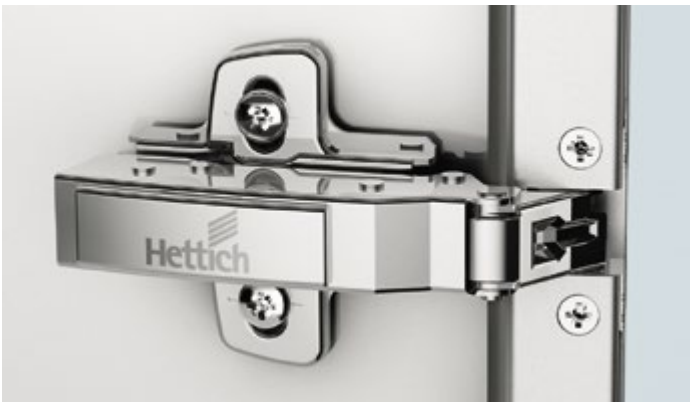

- 品質 EN 15570 レベル3
- 幅19mmのアルミフレーム扉用
- カブセ代調整 +2 mm / -2 mm
- 扉の前後調整 +3 mm / -2 mm
- 扉の高さ調整は座金で行います。
- スチール、ニッケルメッキ
- 付属品：アルミフレーム固定用小ネジ 2個

	全カブセ （ベース B 12.5 mm）	半カブセ （ベース B 3 mm）	インセット （ベース B -4 mm）
	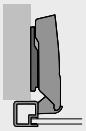	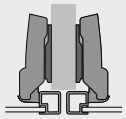	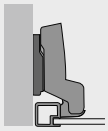

ゼンシス8638i、サイレントシステム（ソフトクローズ）内蔵、キャッチ付

カップの種類	穴径 ø x T mm	**全カブセ** **50 個**	**半カブセ** **50 個**	**インセット** **50 個**
ネジ止め	-	**9 072 524**	**9 072 525**	**9 072 526**

ゼンシス8638、サイレントシステム（ソフトクローズ）なし、キャッチ付

カップの種類	穴径 ø x T mm	**全カブセ** **50 個**	**半カブセ** **50 個**	**インセット** **50 個**
ネジ止め	-	**9 072 527**	**9 072 528**	**9 072 529**

ゼンシス8668、サイレントシステム（ソフトクローズ）なし、キャッチなし

カップの種類	穴径 ø x T mm	**全カブセ** **50 個**	**半カブセ** **50 個**	**インセット** **50 個**
ネジ止め	-	**9 072 530**	**9 072 531**	**9 072 532**

ワンタッチヒンジ

- **Sensys Black（ゼンシス ブラック）アルミフレーム扉用ヒンジ**
- **開き角度 95度**

- 品質 EN 15570 レベル3
- 幅19mmのアルミフレーム扉用
- カブセ代調整 +2 mm / -2 mm
- 扉の前後調整 +3 mm / -2 mm
- 扉の高さ調整は座金で行います。
- スチール、ブラック
- 付属品：アルミフレーム固定用小ネジ 2個

全カブセ
（ベース B 12.5 mm）

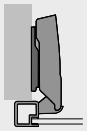

ゼンシス8638i、サイレントシステム（ソフトクローズ）内蔵、キャッチ付

カップの種類	穴径 ø x T mm	全カブセ	
		50 個	**200 個**
ネジ止め	-	**9 091 744**	**9 091 991**

- **Sensys（ゼンシス）アルミフレーム扉用ヒンジ**
- **開き角度 95度**

取り付け

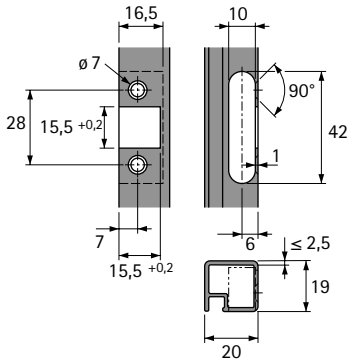

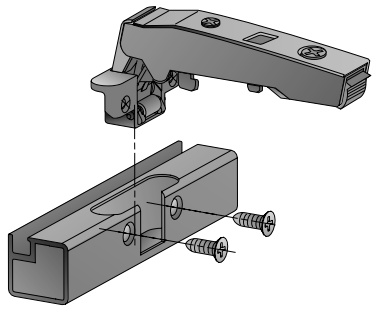

張り出し / 奥行き寸法

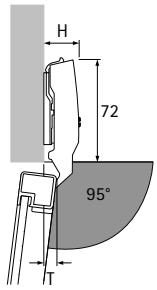

座金厚D= 0のときのヒンジの高さH／全開時の扉の張り出しT

扉の取り付け（カブセ）	H（mm）	T（mm）
全カブセ	25.0	8.0
半カブセ	31.0	17.5
インセット	38.0	24.5

全カブセ

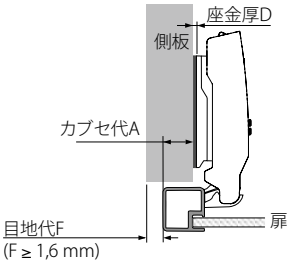

座金厚 D mm = 4.5 mm + B - A
= 4.5 mm + 12.5 mm - カブセ代 A

カブセ代（mm）	座金厚 D（mm）
12	5.0
13	4.0
14	3.0
15	2.0
16	1.0
17	0.0

半カブセ

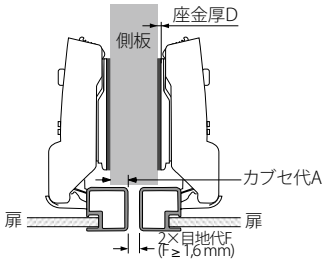

座金厚 D mm = 4.5 mm + B - A
= 4.5 mm + 3 mm - カブセ代 A

カブセ代（mm）	座金厚 D mm
0	7.5
1	6.5
2	5.5
2.5	5.0
3	4.5
4	3.5
4.5	3.0
5	2.5
6	1.5
7	0.5
7.5	0.0

インセット

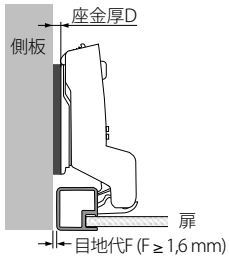

座金厚 D = 4.5 mm + B + F
= 4.5 mm + 4 mm + 目地代

目地代（mm）	座金厚 D（mm）
1.6	2.1
2	2.5
3	3.5
4	4.5
5	5.5

備考

- 座金 64 - 73
- アクセサリー 74 - 79
- テクニカルインフォメーション 80 - 82

hettich.com/short/5e30fd

ワンタッチヒンジ

- **Sensys（ゼンシス）アルミフレーム厚扉用ヒンジ（最大扉厚32 mm）**
- **開き角度 95度**

- 品質 EN 15570 レベル2
- 最大幅23.5 mmのアルミフレーム扉用
- 最大扉厚32mmまで
- カブセ代調整 +2 mm / -2 mm
- 扉の前後調整 +3 mm / -2 mm
- 扉の高さ調整は座金で行います。
- スチール / 亜鉛ダイカスト、ニッケルメッキ
- 付属品：アルミフレーム固定用小ネジ 2個

	全カブセ （ベース B 12.5 mm）	半カブセ （ベース B 3 mm）	インセット （ベース B -4 mm）
	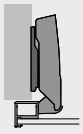	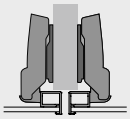	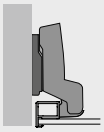

ゼンシス8631i、サイレントシステム（ソフトクローズ）内蔵、キャッチ付

カップの種類	穴径 ø x T mm	**全カブセ** **200 個**	**半カブセ** **200 個**	**インセット** **200 個**
ネジ止め	-	**9 091 215**	**9 091 216**	**9 091 217**

ゼンシス8631、サイレントシステム（ソフトクローズ）なし、キャッチ付

カップの種類	穴径 ø x T mm	**全カブセ** **200 個**	**半カブセ** **200 個**	**インセット** **200 個**
ネジ止め	-	**9 091 218**	**9 091 219**	**9 091 220**

ゼンシス8661、サイレントシステム（ソフトクローズ）なし、キャッチなし

カップの種類	穴径 ø x T mm	**全カブセ** **200 個**	**半カブセ** **200 個**	**インセット** **200 個**
ネジ止め	-	**9 091 221**	**9 091 222**	**9 091 223**

ワンタッチヒンジ

- **Sensys Black（ゼンシス ブラック）アルミフレーム厚扉用ヒンジ（最大扉厚32 mm）**
- **開き角度 95度**

- 品質 EN 15570 レベル2
- 最大幅23.5 mmのアルミフレーム扉用
- 最大扉厚32mmまで
- カブセ代調整 +2 mm / -2 mm
- 扉の前後調整 +3 mm / -2 mm
- 扉の高さ調整は座金で行います。
- スチール / 亜鉛ダイカスト、ブラック
- 付属品：アルミフレーム固定用小ネジ 2個

	全カブセ （ベース B 12.5 mm）	半カブセ （ベース B 3 mm）	インセット （ベース B -4 mm）
	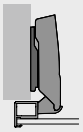	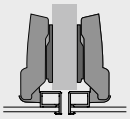	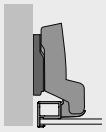

ゼンシス8631i、サイレントシステム（ソフトクローズ）内蔵、キャッチ付

カップの種類	穴径 ø x T mm	**全カブセ** **200 個**	**半カブセ** **200 個**	**インセット** **200 個**
ネジ止め	-	**9 091 224**	**9 091 225**	**9 091 226**

ゼンシス8661、サイレントシステム（ソフトクローズ）なし、キャッチなし

カップの種類	穴径 ø x T mm	**全カブセ** **200 個**	**半カブセ** **200 個**	**インセット** **200 個**
ネジ止め	-	**9 091 230**	**9 091 231**	**9 091 232**

▶ Sensys（ゼンシス）アルミフレーム厚扉用ヒンジ（最大扉厚32 mm）

最小目地代

扉厚（mm）	プロファイル幅（mm） 17	18	19	20	21	22	23
19	0.3	0.3	0.3	0.3	0.3	0.3	0.3
20	0.5	0.5	0.4	0.4	0.4	0.4	0.4
21	0.6	0.6	0.6	0.6	0.6	0.5	0.5
22	0.7	0.7	0.7	0.7	0.7	0.7	0.7
23	0.9	0.9	0.9	0.9	0.9	0.8	0.8
24	1.1	1.1	1.1	1.1	1.0	1.0	1.0
25	1.3	1.3	1.3	1.3	1.2	1.2	1.2
26	1.6	1.5	1.5	1.5	1.4	1.4	1.4
27	2.0	1.8	1.7	1.7	1.7	1.7	1.6
28	3.0	2.3	2.0	2.0	1.9	1.9	1.9
29	3.9	3.3	2.7	2.3	2.2	2.2	2.1
30	4.9	4.2	3.6	3.0	2.5	2.5	2.4
31	5.9	5.2	4.5	3.9	3.4	2.9	2.8
32	6.8	6.1	5.4	4.8	4.3	3.7	3.3

注記：
表の値は、扉のエッジが1Rの場合です。

その他のRの場合、最小目地代は以下のように変化します：

扉のエッジが0の場合：
表の値 + 0.4 mm

張り出し / 奥行き寸法

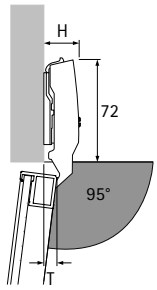

座金厚D = 0 mmおよびプロファイル幅 = 20 mmのときのヒンジ高さH / 全開時の扉張り出し寸法T

扉の取り付け（カブセ）	H（mm）	T（mm）
全カブセ	24.0	12.7
半カブセ	28.3	22.2
インセット	35.3	29.2

全カブセ

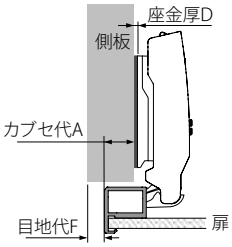

座金厚 D =
= プロファイル幅 - 3 m - カブセ代 A

カブセ代（mm）	プロファイル幅（mm） 17	18	19	20	21	22	23
	座金厚 D（mm）						
10	4.0	5.0	6.0	7.0	8.0	9.0	10.0
11	3.0	4.0	5.0	6.0	7.0	8.0	9.0
12	2.0	3.0	4.0	5.0	6.0	7.0	8.0
13	1.0	2.0	3.0	4.0	5.0	6.0	7.0
14	0.0	1.0	2.0	3.0	4.0	5.0	6.0
15		0.0	1.0	2.0	3.0	4.0	5.0
16			0.0	1.0	2.0	3.0	4.0
17				0.0	1.0	2.0	3.0
18					0.0	1.0	2.0
19						0.0	1.0
20							0.0

半カブセ

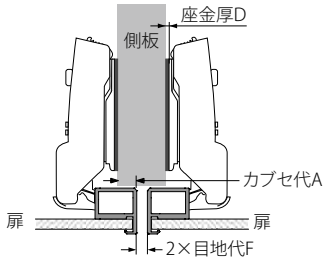

座金厚 D =
= プロファイル幅 - 12.5 m - カブセ代 A

カブセ代（mm）	プロファイル幅（mm） 17	18	19	20	21	22	23
	座金厚 D（mm）						
0.5	4.0	5.0	6.0	7.0	8.0	9.0	10.0
1.5	3.0	4.0	5.0	6.0	7.0	8.0	9.0
2.5	2.0	3.0	4.0	5.0	6.0	7.0	8.0
3.5	1.0	2.0	3.0	4.0	5.0	6.0	7.0
4.5	0.0	1.0	2.0	3.0	4.0	5.0	6.0
5.5		0.0	1.0	2.0	3.0	4.0	5.0
6.5			0.0	1.0	2.0	3.0	4.0
7.5				0.0	1.0	2.0	3.0
8.5					0.0	1.0	2.0
9.5						0.0	1.0
10.5							0.0

インセット

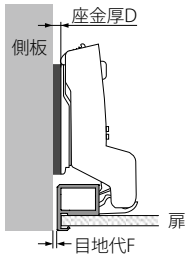

座金厚 D =
= プロファイル幅 - 19.5 m + 目地代 F

扉厚（mm）	プロファイル幅（mm） 17	18	19	20	21	22	23
	座金厚 D（mm）						
19				0.8	1.8	2.8	3.8
20				0.9	1.9	2.9	3.9
21			0.1	1.1	2.1	3.0	4.0
22			0.2	1.2	2.2	3.2	4.2
23			0.4	1.4	2.4	3.3	4.3
24			0.6	1.6	2.5	3.5	4.5
25			0.8	1.8	2.7	3.7	4.7
26		0.0	1.0	2.0	2.9	3.9	4.9
27		0.3	1.2	2.2	3.2	4.2	5.1
28	0.5	0.8	1.5	2.5	3.4	4.4	5.4
29	1.4	1.8	2.2	2.8	3.7	4.7	5.6
30	2.4	2.7	3.1	3.5	4.0	5.0	5.9
31	3.4	3.7	4.0	4.4	4.9	5.4	6.3
32	4.3	4.6	4.9	5.3	5.8	6.2	6.8

備考

- 座金 64 - 73
- アクセサリー 74 - 79
- テクニカルインフォメーション 80 - 82

Sensys（ゼンシス）アルミフレーム厚扉用ヒンジ（最大扉厚32 mm）

アルミフレーム形状

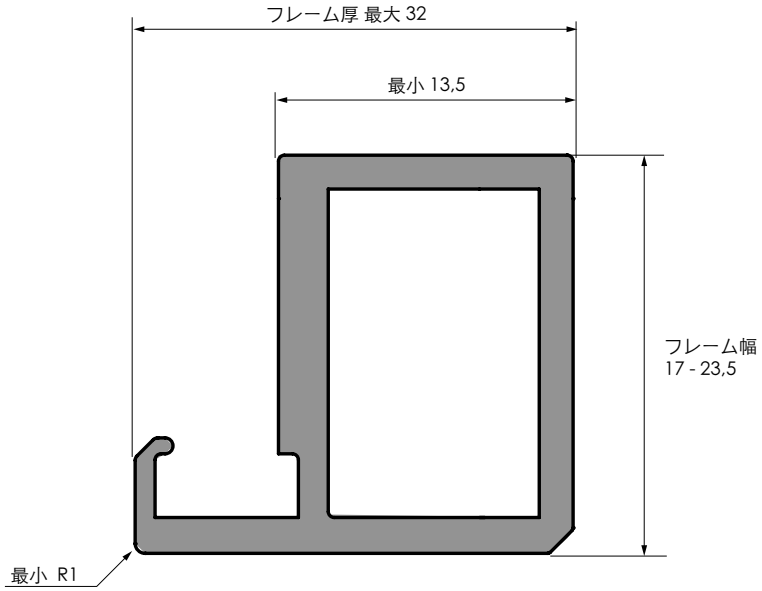

穴加工図

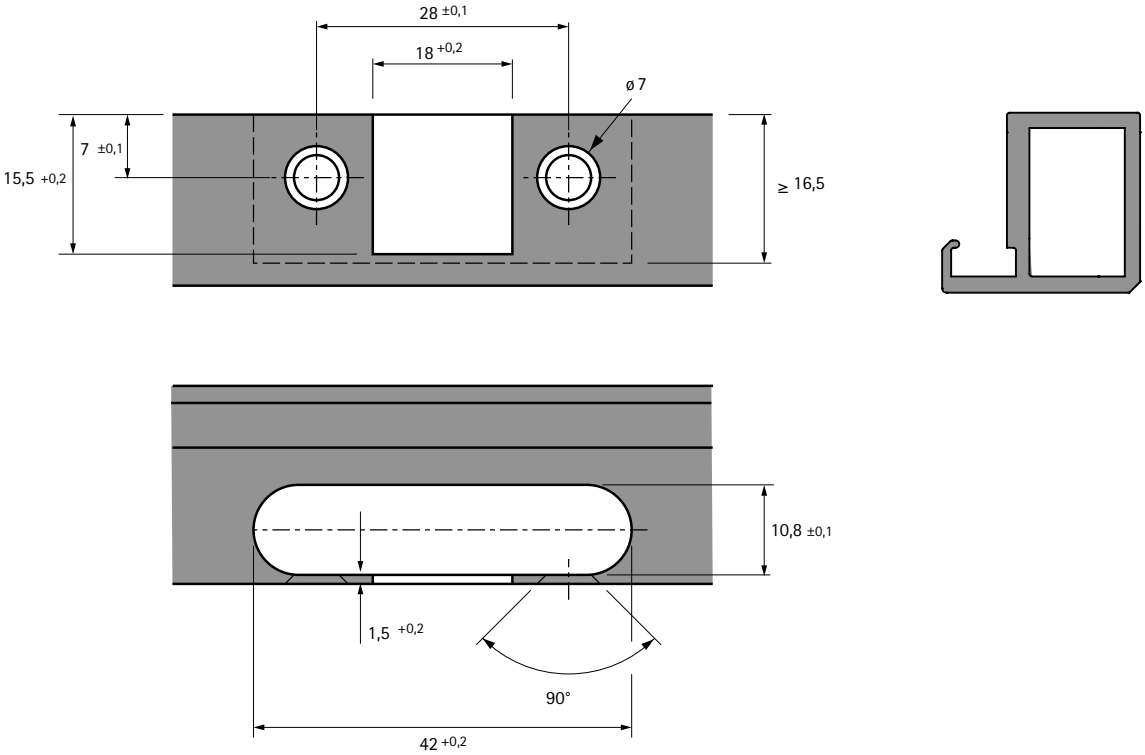

ワンタッチヒンジ

- **コーナーキャビネット用ヒンジ**
- **開き角度 50度 / 65度、穴加工 TH 52 x 5.5 mm**

- 品質 EN 15570 レベル2
- 扉厚 15 - 21 mm
- カップの深さ 12.8 mm
- コーナー扉の目地代調整 +9.5 mm / -9.5 mm
- カブセ代調整、図をご参照ください。
- 扉の前後調整、図をご参照ください。
- 扉の高さ調整は座金で行います。
- スチール / 亜鉛ダイカスト、ニッケルメッキ

穴加工

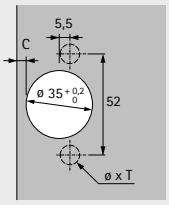

カブセ
（ベース B 24 mm）

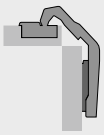

インターマート9930、サイレントシステム（ソフトクローズ）なし、キャッチなし

カップの種類	穴径 ø x T mm	**カブセ** **50 個**
ネジ止め	-	**9 090 109**
打ち込み	ø 10 × 11	**9 090 110**
エキスパンドソケット付	ø 10 × 11	**9 090 107**

ワンタッチヒンジ

- **コーナーキャビネット用ヒンジ**
- **開き角度 50度 / 65度、穴加工 TH 52 x 5.5 mm**

- 品質 EN 15570 レベル2
- 扉厚 15 - 21 mm
- カップの深さ 12.8 mm
- コーナー扉の目地代調整 +9.5 mm / -9.5 mm
- カブセ代調整、図をご参照ください。
- 扉の前後調整、図をご参照ください。
- 扉の高さ調整は座金で行います。
- スチール / 亜鉛ダイカスト、ブラック

穴加工

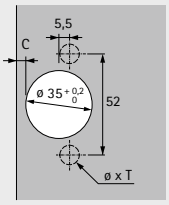

カブセ
（ベース B 24 mm）

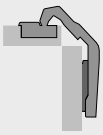

インターマート9930、サイレントシステム（ソフトクローズ）なし、キャッチなし

カップの種類	穴径 ø x T mm	**カブセ** **50 個**
ネジ止め	-	**9 116 394**
エキスパンドソケット付	ø 10 × 11	**9 116 398**

- **コーナーキャビネット用ヒンジ**
- **開き角度 50度 / 65度**

バージョンA-片側一枚のみに穴加工する場合

- 穴加工は片方の扉のみ。
- 最小目地代の確保が可能です。
- 両扉は同じサイズです。
- 斜め調整によってクリアランス調整が可能です。
- 広角ヒンジとコーナーヒンジのカット量は同じになります。
- 座金の取り付け位置 37mm
- 扉厚 15 - 21 mm
- カット量C 3 - 6 mm

バージョンB-両扉に穴加工する場合

- 両扉は同じサイズです。
- 斜め調整によってクリアランス調整が可能です。
- 座金の取り付け位置 41mm
- 扉厚 15 - 21 mm
- カット量C 3 - 6 mm

バージョンA-扉幅の計算

扉幅 = キャビネット幅 - 目地代 F - 扉厚

バージョンB-扉幅の計算

扉の幅 = キャビネット幅 - 目地代 F - 扉厚 - 5 mm

バージョンA-座金厚の計算

カット量 C = 4.5 mm: 座金厚 D = 0 mm
カット量 C = 3.0 mm: 座金厚 D = 1.5 mm

カット量を変えることで、深さおよびコーナー扉の目地代調整により安定させることができます。

バージョンB-座金厚の計算

カット量 C = 4.5 mm: 座金厚 D = 0 mm
カット量 C = 3.0 mm: 座金厚 D = 1.5 mm

カット量を変えることで、深さおよびコーナー扉の目地代調整により安定させることができます。

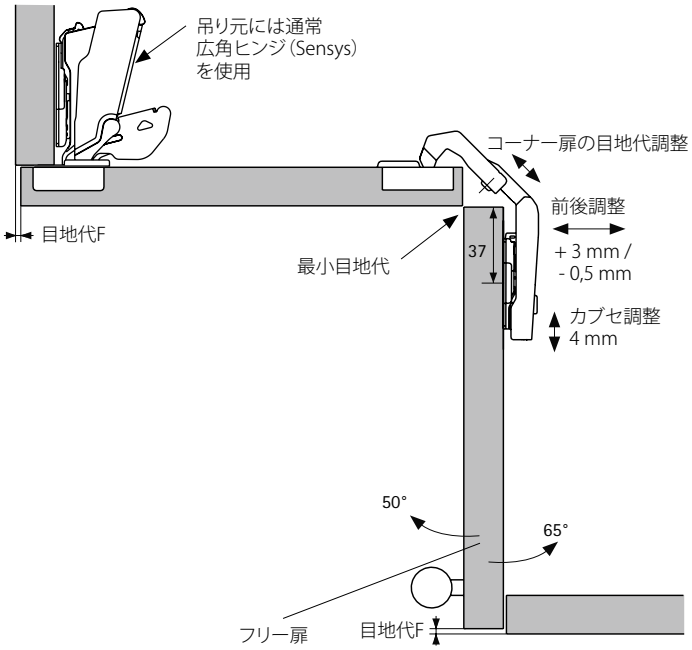

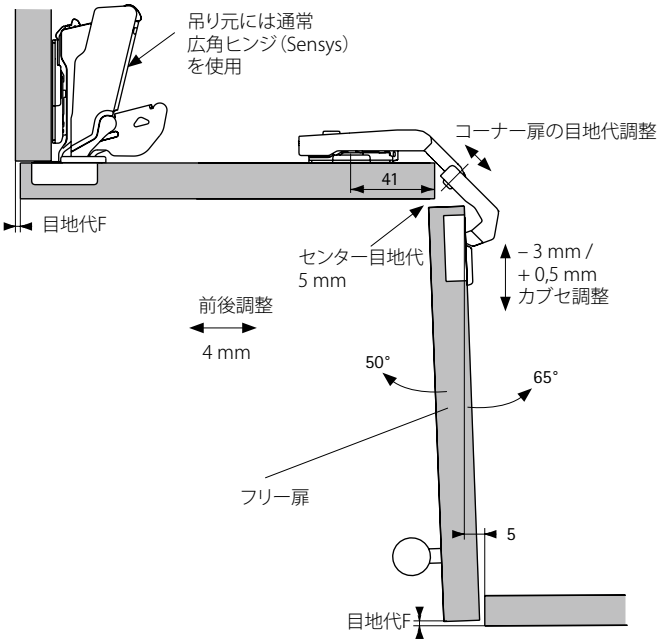

備考

- 座金 64 - 73
- アクセサリー 74 - 79
- テクニカルインフォメーション 80 - 82

hettich.com/short/eb1de4

ネジ止め式クロス座金

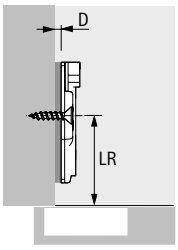

- ø 4.5 x 16 mm 皿頭木ネジ用
- 品質 EN 15570 レベル3
- 穴ピッチ 32 mm
- 高さ調整 ± 3 mm
- スチール、ニッケルメッキ

座金の取り付け位置 LR（mm）	品番 / 座金厚 D mm					入数
	0.0	1.5	3.0	5.0	8.0	
37	**9 075 005**	**9 075 006**	**9 075 007**	**9 075 008**	**9 075 009**	50 個
37	**9 071 575**	**9 071 576**	**9 071 577**	**9 071 578**	**9 071 579**	200 個

打ち込み式クロス座金

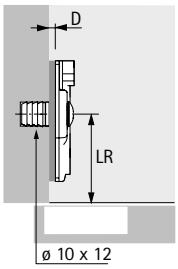

- 下穴φ10 x 12mm
- 品質 EN 15570 レベル3
- 穴ピッチ 32 mm
- 高さ調整 ± 2 mm
- スチール、ニッケルメッキ

座金の取り付け位置 LR（mm）	品番 / 座金厚 D mm				入数
	0.0	1.5	3.0	5.0	
37	**9 071 615**	**9 071 616**	**9 071 617**	**9 071 618**	200 個

ソケット付クロス座金

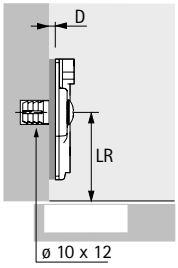

- 下穴φ10 x 12mm
- 品質 EN 15570 レベル3
- 穴ピッチ 32 mm
- 高さ調整 ± 2 mm
- スチール、ニッケルメッキ

座金の取り付け位置 LR（mm）	品番 / 座金厚 D mm					入数
	0.0	1.5	3.0	5.0	8.0	
37	**9 071 605**	**9 071 606**	**9 071 607**	**9 071 608**	**9 071 609**	200 個

ソケット付クロス座金

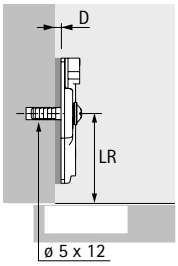

- 下穴ø 5 x 12 mm
- 品質 EN 15570 レベル3
- 穴ピッチ 32 mm
- 高さ調整 ± 2 mm
- スチール、ニッケルメッキ

座金の取り付け位置 LR（mm）	品番 / 座金厚 D mm				入数
	0.0	1.5	3.0	5.0	
37	**9 071 595**	**9 071 596**	**9 071 597**	**9 071 598**	200 個

ユーロネジ付きクロス座金

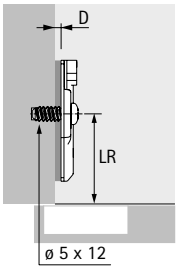

- 下穴ø 5 x 12 mm
- 品質 EN 15570 レベル3
- 穴ピッチ 32 mm
- 高さ調整 ± 3 mm
- スチール、ニッケルメッキ

座金の取り付け位置 LR（mm）	品番 / 座金厚 D mm					入数
	0.0	1.5	3.0	5.0	8.0	
37	**9 075 055**	**9 075 056**	**9 075 057**	**9 075 058**	**9 075 059**	50 個
37	**9 071 625**	**9 071 626**	**9 071 627**	**9 071 628**	**9 071 629**	200 個

ディレクト座金

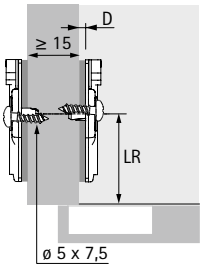

- 下穴ø 5 x 7.5 mm
- 品質 EN 15570 レベル2
- 穴ピッチ 32 mm
- 半カブセ扉、側板厚 15 mm以上
- 高さ調整 ± 2 mm
- スチール、ニッケルメッキ

座金の取り付け位置 LR（mm）	品番 / 座金厚 D mm				入数
	0.0	1.5	3.0	5.0	
37	**9 071 585**	**9 071 586**	**9 071 587**	**9 071 588**	200 個

クロス座金

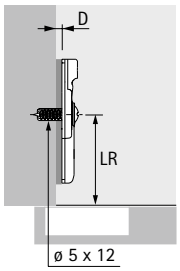

- 下穴ø 5 x 12 mm
- 品質 EN 15570 レベル2
- 穴ピッチ 25 mm
- 高さ調整 ± 2 mm
- スチール、ニッケルメッキ

座金の取り付け位置 LR（mm）	品番 / 座金厚 D mm			入数
	0.0	1.5	3.0	
37	**9 106 980**	**9 106 981**	**9 106 982**	200 個

ネジ止め式ストレート座金

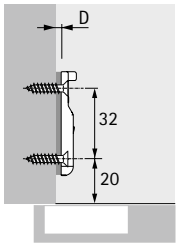

- ø 3.5 x 16 mm 皿頭木ネジ用
- 品質 EN 15570 レベル3
- 高さ調整 ± 1.6 mm
- 亜鉛ダイカスト、ニッケルメッキ

座金の取り付け位置 LR（mm）	品番 / 座金厚 D mm		入数
	0.5	3.0	
20	**9 088 244**	**9 088 245**	50 個

打ち込み式ストレート座金

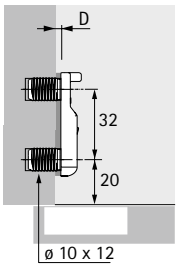

- ø 10 x 12 mmの穴用
- 品質 EN 15570 レベル3
- 高さ調整 ± 1.6 mm
- 亜鉛ダイカスト、ニッケルメッキ

座金の取り付け位置 LR（mm）	品番 / 座金厚 D mm		入数
	0.5	3.0	
20	**9 088 242**	**9 088 243**	50 個

フェイスフレーム用座金

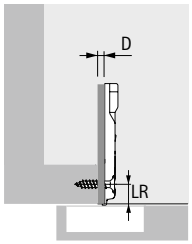

- ø 4 x 20 mm 皿ビス
- 品質 EN 15570 レベル3
- 穴ピッチ 40 mm
- 高さ調整 ± 2 mm
- Sensys（ゼンシス）ヒンジのみ使用可
- 亜鉛ダイカスト、ニッケルメッキ

座金の取り付け位置 LR（mm）	品番 / 座金厚 D mm		入数
	0.0	4.5	
9.5	**9 088 246**	**9 088 248**	50 個
9.5	**9 084 930**	**9 084 931**	200 個

打ち込み式クロス座　2枚座

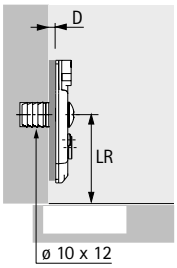

- 下穴φ10 x 12mm
- 品質 EN 15570 レベル3
- 穴ピッチ 32 mm
- 高さ調節 ± 2 mm
- スチール、ニッケルメッキ

座金の取り付け位置 LR（mm）	品番 / 座金厚 D mm				入数
	0.0	1.5	3.0	5.0	
37	**9 071 680**	**9 071 681**	**9 071 682**	**9 071 683**	200 個

ソケット付クロス座金　2枚座

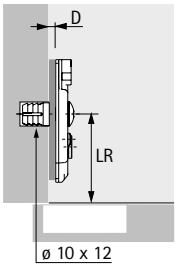

- 下穴φ10 x 12mm
- 品質 EN 15570 レベル3
- 穴ピッチ 32 mm
- 高さ調節 ± 2 mm
- スチール、ニッケルメッキ

座金の取り付け位置 LR（mm）	品番 / 座金厚 D mm				入数
	0.0	1.5	3.0	5.0	
37	**9 071 660**	**9 071 661**	**9 071 662**	**9 071 663**	200 個

ソケット付クロス座金　2枚座

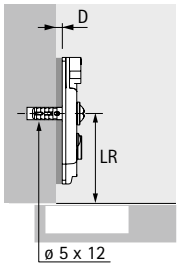

- 下穴ø 5 x 12 mm
- 品質 EN 15570 レベル3
- 穴ピッチ 32 mm
- 高さ調節 ± 2 mm
- スチール、ニッケルメッキ

座金の取り付け位置 LR（mm）	品番 / 座金厚 D mm				入数
	0.0	1.5	3.0	5.0	
37	**9 075 070**	**9 075 071**	**9 075 072**	**9 075 073**	50 個
37	**9 071 655**	**9 071 656**	**9 071 657**	**9 071 658**	200 個

ネジ付きクロス座金　2枚座

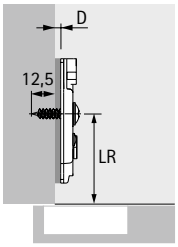

- 下穴最大ø 2.5 mm
- 品質 EN 15570 レベル3
- 穴ピッチ 32 mm
- 高さ調節 ± 2 mm
- スチール、ニッケルメッキ

座金の取り付け位置 LR（mm）	品番 / 座金厚 D mm				入数
	0.0	1.5	3.0	5.0	
37	**9 075 085**	**9 075 086**	**9 075 087**	**9 075 088**	50 個
37	**9 071 670**	**9 071 671**	**9 071 672**	**9 071 673**	200 個

ユーロネジ付きクロス座金　2枚座

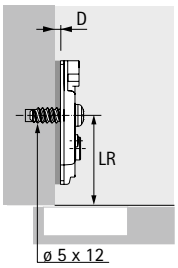

- 下穴ø 5 x 12 mm
- 品質 EN 15570 レベル3
- 穴ピッチ 32 mm
- 高さ調節 ± 2 mm
- スチール、ニッケルメッキ

座金の取り付け位置 LR（mm）	品番 / 座金厚 D mm				入数
	0.0	1.5	3.0	5.0	
37	**9 075 080**	**9 075 081**	**9 075 082**	**9 075 083**	50 個
37	**9 071 665**	**9 071 666**	**9 071 667**	**9 071 668**	200 個

ユーロネジ付きクロス座金　2枚座

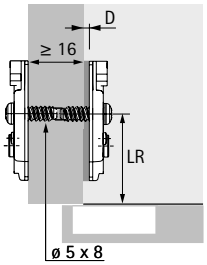

- 下穴ø 5 x 8 mm
- 品質 EN 15570 レベル3*
- 穴ピッチ 32 mm
- 半カブセ扉、側板厚 16 mm以上
- 高さ調節 ± 2 mm
- スチール、ニッケルメッキ

* 広角ヒンジと使用する場合：品質 EN 15570 レベル2

座金の取り付け位置 LR（mm）	品番 / 座金厚 D mm				入数
	0,0	1,5	3,0	5,0	
37	**9 075 060**	**9 075 061**	**9 075 062**	**9 075 063**	50 個
37	**9 071 645**	**9 071 646**	**9 071 647**	**9 071 648**	200 個

ディレクト座金　2 枚座

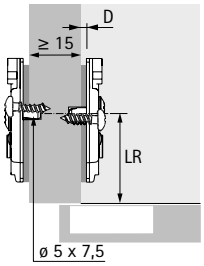

- 下穴ø 5 x 7.5 mm
- 品質 EN 15570 レベル2
- 穴ピッチ 32 mm
- 半カブセ扉、側板厚 15 mm以上
- 高さ調節 ± 2 mm
- スチール、ニッケルメッキ

座金の取り付け位置 LR（mm）	品番 / 座金厚 D mm				入数
	0.0	1.5	3.0	5.0	
37	**9 075 065**	**9 075 066**	**9 075 067**	**9 075 068**	50 個
37	**9 071 650**	**9 071 651**	**9 071 652**	**9 071 653**	200 個

ネジ止め式ストレート座金　2 枚座

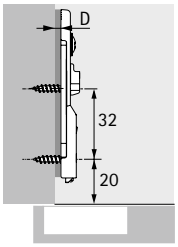

- ø 3.5 x 16 mm 皿頭木ネジ用
- 品質 EN 15570 レベル3
- 高さ調節 ± 2 mm
- スチール、ニッケルメッキ

座金の取り付け位置 LR（mm）	品番 / 座金厚 D mm		入数
	1.5	3.0	
20	**9 117 341**	**9 117 342**	50 個
20	**9 308 078**	**9 308 079**	200 個

打ち込み式ストレート座金　2枚座

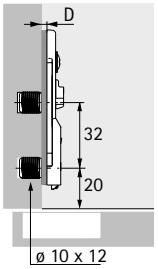

- 下穴φ 10 x 12mm
- 品質 EN 15570 レベル 3
- 高さ調節 ± 2 mm
- スチール、ニッケルメッキ

座金の取り付け位置 LR（mm）	品番 / 座金厚 D mm		入数
	1.5	3.0	
20	**9 117 344**	**9 117 388**	50 個
20	**9 308 080**	————	200 個

ユーロネジ付きストレート座金　2枚座

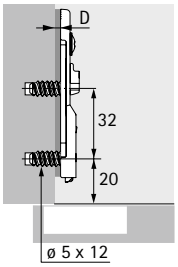

- 下穴ø 5 x 12 mm
- 品質 EN 15570 レベル3
- 高さ調節 ± 2 mm
- スチール、ニッケルメッキ

座金の取り付け位置 LR（mm）	品番 / 座金厚 D mm		入数
	1.5	3.0	
20	**9 133 874**	**9 133 875**	50 個

フェイスフレーム用座金　2枚座

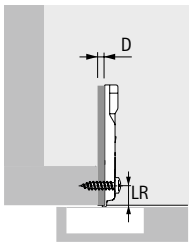

- ø 4 x 20 mm 皿頭木ネジ用
- 品質 EN 15570 レベル3
- 穴ピッチ 40 mm
- 高さ調節 ± 2 mm
- スチール、ニッケルメッキ

座金の取り付け位置 LR（mm）	品番 / 座金厚 D mm		入数
	0.0	4.5	
9.5	**9 090 882**	**9 090 884**	50 個

ユーロネジ付きクロス座金

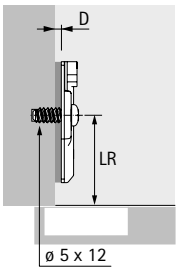

- 下穴ø 5 x 12 mm
- 品質 EN 15570 レベル3
- 穴ピッチ 32 mm
- 高さ調整 ± 3 mm
- スチール、ブラック

座金の取り付け位置 LR（mm）	品番 / 座金厚 D mm				入数
	0.0	1.5	3.0	5.0	
37	**9 091 799**	**9 091 800**	**9 091 801**	**9 091 802**	50 個
37	**9 307 977**	**9 307 978**	**9 307 979**	————	200 個

ディレクト座金

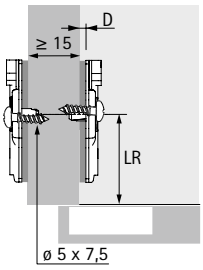

- 下穴ø 5 x 7.5 mm
- 品質 EN 15570 レベル2
- 穴ピッチ 32 mm
- 半カブセ扉、側板厚 15 mm以上
- 高さ調整 ± 2 mm
- スチール、ブラック

座金の取り付け位置 LR（mm）	品番 / 座金厚 D mm				入数
	0.0	1.5	3.0	5.0	
37	**9 091 807**	**9 091 808**	**9 091 809**	**9 091 810**	50 個

ネジ止め式ストレート座金

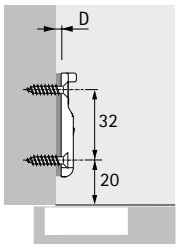

- ø 3.5 x 16 mm 皿頭木ネジ用
- 品質 EN 15570 レベル3
- 高さ調整 ± 1.6 mm
- 亜鉛ダイカスト、ブラック

座金の取り付け位置 LR（mm）	品番 / 座金厚 D mm		入数
	0.5	3.0	
20	**9 091 815**	**9 091 816**	50 個
20	**9 308 038**	————	200 個

ユーロネジ付きクロス座金　2枚座

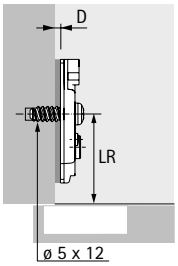

- 下穴ø 5 x 12 mm
- 品質 EN 15570 レベル3
- 穴ピッチ 32 mm
- 高さ調節 ± 2 mm
- スチール、ブラック

座金の取り付け位置 LR（mm）	品番 / 座金厚 D mm				入数
	0.0	1.5	3.0	5.0	
37	**9 091 803**	**9 091 804**	**9 091 805**	**9 091 806**	50 個
37	**9 308 021**	**9 308 022**	**9 308 023**	————	200 個

ディレクト座金　2枚座

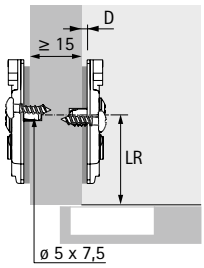

- 下穴ø 5 x 7.5 mm
- 品質 EN 15570 レベル2
- 穴ピッチ 32 mm
- 半カブセ扉、側板厚 15 mm以上
- 高さ調節 ± 2 mm
- スチール、ブラック

座金の取り付け位置 LR（mm）	品番 / 座金厚 D mm				入数
	0.0	1.5	3.0	5.0	
37	**9 091 811**	**9 091 812**	**9 091 813**	**9 091 814**	50 個
37	**9 308 024**	**9 308 035**	**9 308 036**	————	200 個

ネジ止め式ストレート座金

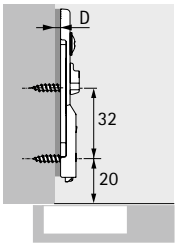

- ø 3.5 x 16 mm 皿頭木ネジ用
- 品質 EN 15570 レベル3
- 高さ調節 ± 2 mm
- スチール、ブラック

座金の取り付け位置 LR（mm）	品番 / 座金厚 D mm		入数
	1.5	3.0	
20	**9 117 471**	**9 117 472**	50 個
20	**9 308 077**	————	200 個

クロス座金用アダプター専用プレート

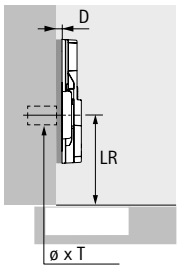

- クロス座金用アダプターと併用
- 品質 EN 15570 レベル3
- アダプターのみに固定可能
- 穴ピッチ 32 mm
- 高さ調整 ± 3 mm（ネジ止め式用 / ユーロネジ付）
- 高さ調整 ± 2 mm（エキスパンドソケット用）
- 亜鉛ダイカスト、ニッケルメッキ

カップの種類	穴径× T（mm）	品番 / 座金厚 D mm			入数
		0.0	1.5	3.0	
ネジ止め ø 4.5 x 16 mm 皿頭木ネジ用	-	**9 106 989**	**9 106 990**	**9 106 991**	50 個
エキスパンドソケット付	ø 10 × 12	**9 106 983**	**9 106 984**	**9 106 985**	50 個
ユーロネジ付	ø 5 × 12	**9 106 986**	**9 106 987**	**9 106 988**	50 個

クロス座金用アダプター

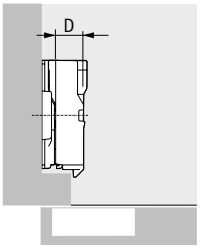

- アダプタープレートへのネジ止め用
- アダプタープレートを使用すると、最大25mmまでの座金厚の増加
- 取り付けネジ同梱
- 試作での確認をお勧めします。
- 亜鉛ダイカスト、ニッケルメッキ

座金厚 D（mm）	品番	入数
8.0	**9 072 537**	50 個
12.0	**9 072 538**	50 個
22.0	**9 072 539**	50 個

クロス座金用角度アダプター

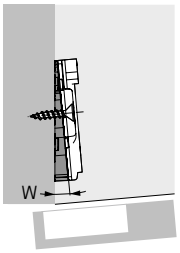

- 各種角度あり
- 試作での確認をお勧めします。
- プラスチック、カーボンブラック

角度 W（度）	品番	入数
-5	**9 237 120**	50 個

ネジ止め式クロス座金（LR 37）のみと併用可能。ネジの長さは構成によって異なります。

クロス座金用角度アダプター

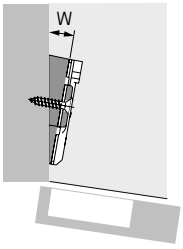

- 各種角度あり
- 5度のスペーサーは、重ねて使用する事ができます。
- 試作での確認をお勧めします。
- 亜鉛ダイカスト、ニッケルメッキ

角度 W（度）	品番	入数
5	**9 072 533**	50 個
10	**9 072 534**	50 個
15	**9 072 535**	50 個
20	**9 072 536**	50 個

ネジ止め式クロス座金（LR 37）のみと併用可能。ネジの長さは構成によって異なります。

角度アダプターの取り付けについて

角度アダプターは必ずネジ止め式クロス座金（LR 37）と併用してください

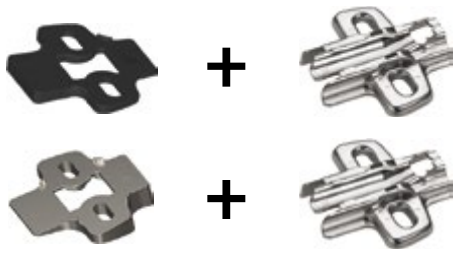

ネジの長さは構成によって異なります。

角度アダプター W度	ネジ長さL mm
-15	25
-10	22
-5	20
5	20
10	22
15	25
20	30
25	35

インセットフェイスフレーム用アダプター

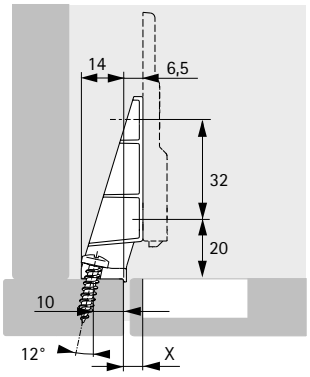

- インセット扉のフェイスフレームキャビネット用
- 品質 EN 15570 レベル3
- ネジ止め式ストレート座金（別売り）と半カブセ扉用ヒンジとの組み合わせ用
- ø4×20mm 皿頭木ネジ用（別売り）でフェイスフレームに取り付け可能
- アダプターへの座金の取り付けには特殊セルフタッピンネジø4×12mm（品番9 076 418／入数100個）をお使いください。
- 亜鉛ダイカスト、ニッケルメッキ

取付け板 座金厚 mm	ヒンジ ベース mm	寸法 X mm
0,5	3	4
1,5	3	5
3	3	6,5

品番	入数
9 227 315	50 個

Sensys（ゼンシス）・ヒンジアームカバー

- すべてのSensys（ゼンシス）用（広角ヒンジを除く）
- 特注にてオリジナルロゴのエンボス加工または印刷可。
- スチール、ニッケルメッキ

種類	品番 / 入数		
	50 個	200 個	2000 個
無地	**9 088 249**	**9 082 612**	**9 089 666**
ヘティヒロゴ付	**9 088 250**	**9 082 774**	**9 089 667**

Sensys Black（ゼンシス ブラック）・ヒンジアームカバー

- すべての Sensys Black（ゼンシス ブラック）用（広角ヒンジを除く）
- 特注にてオリジナルロゴのエンボス加工または印刷可。
- スチール、ブラック

種類	品番 / 入数	
	50 個	200 個
無地	**9 091 820**	**9 308 181**
ヘティヒロゴ付	**9 091 821**	**9 308 182**

Sensys（ゼンシス）・ヒンジアームカバー（広角ヒンジ）

- すべてのSensys（ゼンシス）広角ヒンジと併用可能
- 特注プリント付カバーキャップにも対応
- プラスチック、カーボンブラック

種類	品番	入数
無地	**9 099 870**	50 個
ヘティヒのロゴのプリントあり	**9 099 871**	50 個

Sensys（ゼンシス）・ヒンジカップ用カバーキャップ

- ヒンジカップ用カバー：Sensys（ゼンシス）用
- スチール、ニッケルメッキ

種類	品番 / 入数		
	50 個	200 個	1000 個
穴加工 TH / TS	**9 088 251**	**9 082 614**	**9 089 664**

Sensys Black（ゼンシス ブラック）・ヒンジカップ用カバーキャップ

- ヒンジカップ用カバー：Sensys Black（ゼンシス ブラック）用
- スチール、ブラック

種類	品番 / 入数	
	50 個	200 個
穴加工 TH / TS	**9 091 822**	**9 308 183**

ゼンシス・広角ヒンジ用ソフトオープニング

- ゼンシス8657i 用
- 8657i 用の開き角度スペーサーとの併用不可
- プラスチック、カーボンブラック

扉の取り付け（カブセ）	品番	入数
全カブセ	**9 100 037**	50 個
半カブセ	**9 100 116**	50 個

ヒンジカップ用スペーサー

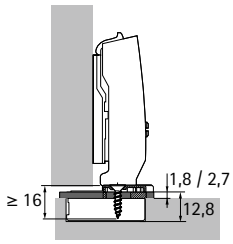

- 扉が薄い場合や面材が極端にやわらかい場合に使用します。
- ネジ止めタイプのみ使用
- 扉と側板の隙間が大きくなります。
- ø4×16mm 皿頭木ネジ用
- クリアプラスチック

種類	品番 / 厚み（mm）	
	1.8 50 個	2.7 50 個
穴加工 TH、TS	9 073 595	9 073 596

Sensys（ゼンシス）ヒンジ110度開き角度スペーサー

- 110度から約85度へ
- 扉の開き角度を少なくします。
- 扉やハンドルが壁に当たるのを防ぐ事ができます。
- プラスチック、ホワイト

品番 / 入数	
50 個	200 個
9 072 540	9 071 468

Sensys（ゼンシス）ヒンジ110度開き角度スペーサー

- 110度から約90度へ
- 扉の開き角度を少なくします。
- 扉やハンドルが壁に当たるのを防ぐ事ができます。
- プラスチック、グレー

品番	入数
9 072 354	50 個

Sensys（ゼンシス）厚扉用ヒンジ開き角度スペーサー

- 95度から約85度へ
- 扉の開き角度を少なくします。
- 扉やハンドルが壁に当たるのを防ぐ事ができます。
- スチール

品番 / 入数	
50 個	200 個
9 103 006	9 100 039

Sensys（ゼンシス）薄扉用ヒンジ開き角度スペーサー

- 110度から約85度へ
- 扉の開き角度を少なくします。
- 扉やハンドルが壁に当たるのを防ぐ事ができます。
- プラスチック、カーボンブラック

品番	入数
9 076 440	50 個

Sensys（ゼンシス）広角ヒンジ開き角度スペーサー

- 165度から約105度／約120度へ
- 扉の開き角度を少なくします。
- 扉やハンドルが壁に当たるのを防ぐ事ができます。
- プラスチック、カーボンブラック

品番	入数
9 090 756	50 個

Sensys（ゼンシス）広角ヒンジ開き角度スペーサー

- 165度から約90度／約135度へ
- 扉の開き角度を少なくします。
- 扉やハンドルが壁に当たるのを防ぐ事ができます。
- プラスチック、カーボンブラック

品番	入数
9 090 864	50 個

Sensys（ゼンシス）ヒンジ95度開き角度スペーサー

- 95度から約85度へ
- 扉の開き角度を少なくします。
- 扉やハンドルが壁に当たるのを防ぐ事ができます。
- プラスチック、ブラック

品番	入数
9 072 541	50 個

Sensys（ゼンシス）アルミフレーム扉ヒンジ開き角度リミッター

- 95度から約85度へ
- 扉の開き角度を少なくします。
- 扉やハンドルが壁に当たるのを防ぐ事ができます。
- プラスチック、ブラック

品番	入数
9 072 542	50 個

開き角度スペーサー取り付け治具

- 以下の開き角度スペーサーに使用可能
  品番 9 072 540 Sensys（ゼンシス）ヒンジ 開き角度110度用
  品番 9 072 354 Sensys（ゼンシス）ヒンジ 開き角度110度用
  品番 9 072 541 Sensys（ゼンシス）アングルヒンジ用

品番	入数
9 081 657	100 個

取り付けネジ

- セルフタッピング皿頭ネジ
- 人工木材への使用には適しません。
- スチール、ニッケルメッキ

種類	品番	入数
ø 3.6 x 8 mm	**9 217 435**	100 個
ø 5 x 8 mm	**9 238 321**	100 個

取り付けネジ

- ø 4 x 12 mmのセルフタッピング皿頭ネジ
- アダプターに座金を取り付けます
- 人工木材への使用には適しません。
- スチール、ニッケルメッキ

商品	品番	入数
取り付けネジ	**9 076 418**	100 個

全カブセ

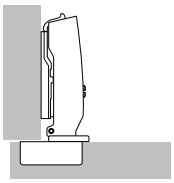

上記の様に側板に扉がカブっている状態を全カブセと言います。

半カブセ

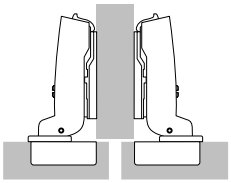

上記の様に1つの中板に扉が2枚カブっている状態を言います。

インセット扉

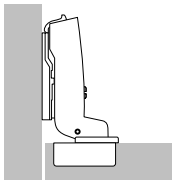

上記の様に扉が側板の中に入っているのをインセットと言います。

最小目地代

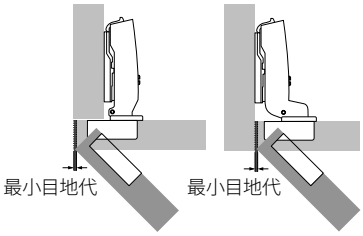

全カブセおよびインセット扉用
最小目地代とは、側部に必要なスペースで、扉を開くために必要です。最小目地代の寸法は、カット量C、扉厚、ヒンジの種類により異なります。扉エッジの半径により、扉の目地代が小さくなります。最小目地代は、該当のヒンジタイプの表をご参照ください。

最小目地代

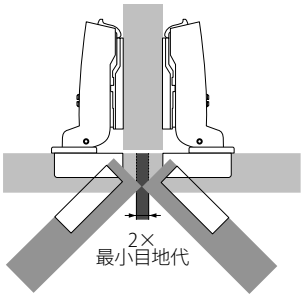

半カブセ扉用
全カブセの2倍以上の目地代が必要になります。両方の扉を同時に開くことができます。

カット量C

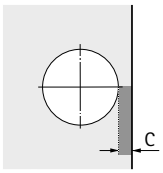

カット量Cは扉の端からカップ穴の端までの距離です。

カブセ代／ベース

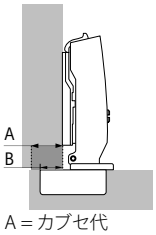

A = カブセ代
B = ベース

B をベース寸法と呼びます。ヒンジによって変わる場合があります。Aはカブセ代です。座金は0mmの場合です。

扉のサイズとヒンジの数

扉の幅、高さ、重量、および扉の材質は、必要なヒンジの数を決定する際の大きな要素となります。

実際の使用時における条件は、その時々で大きく異なります。そのため、図に記載のヒンジ数は、目安としてください。必要なヒンジの数に確信が持てない場合は試作して確認するか、ヒンジの数を多めにすることをお勧めします。また、扉を安定させるためにヒンジ間の距離Xは常に可能な限り大きくとってください。Xは必ず280mm以上にしてください。

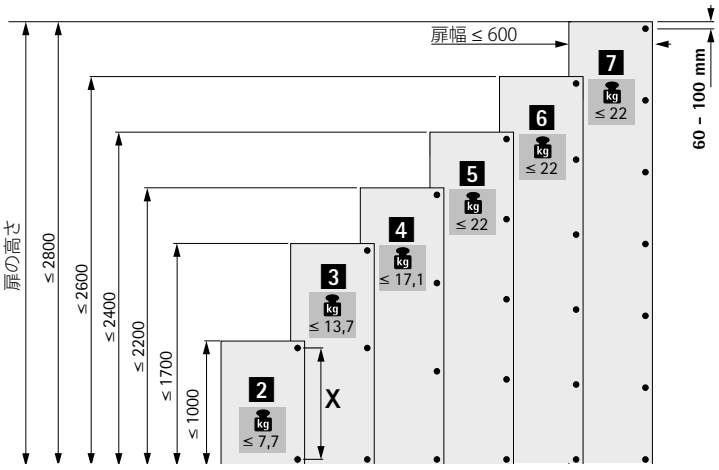

基本的な座金厚の計算

座金厚は、座金厚表を参考にすると便利です。座金厚を厚くすることで全カブセ、半カブセのヒンジのカブセ代は薄くなります。インセットは目地代が大きくなります。扉のエッジをR面を取ることで目地代を小さくすることができます。

座金厚の計算

全カブセ、半カブセ用
下の表から座金厚を決めてください。合わせて目地代表から目地代が問題ないか確認してください。

表に基づく座金の選定例
カブセ代 = 14mmとカット量C = 4.5mmから座金厚D = 3.0mmになります。

選定座金の計算式例
全カブセ用ヒンジ、ベースB = 12.5mm
座金厚D = カット量C + ベースB - カブセ代A
座金厚D = 4.5mm + 12.5mm - 14mm = 3.0mm

標準の座金厚は0、1.5、3.0mmです。それに当てはまらない座金になった場合は、調整ネジでカブセ代を調整し、標準の座金を使います。

カブセ代	カット量C (mm)					
(mm)	3,0	4,0	4,5	5,0	6,0	7,0
	座金厚D (mm)					
10	5,5	6,5	7,0	7,5	8,5	9,5
11	4,5	5,5	6,0	6,5	7,5	8,5
12	3,5	4,5	5,0	5,5	6,5	7,5
13	2,5	3,5	4,0	4,5	5,5	6,5
14	1,5	2,5	3,0	3,5	4,5	5,5
15	0,5	1,5	2,0	2,5	3,5	4,5
16		0,5	1,0	1,5	2,5	3,5
17			0,0	0,5	1,5	2,5
18					0,5	1,5
19						0,5

座金厚の計算

インセット用
最小目地代で目地代を確認します。下の表でカット量から必要な座金厚を決めます。

表に基づく座金の選定例
座金 = 20mm とカット量C = 4.5mm から座金厚D = 1.5mmを算出します。

選定座金の計算式例
インセットヒンジのベース値B = 4mm
座金厚D = カット量C + ベースB - 目地代F
座金厚D = 4.5mm + 4mm - 1mm = 1.5mm

標準の座金厚は0、1.5、3.0mmです。それに当てはまらない座金になった場合は、調整ネジでカブセ代を調整し、標準の座金を使います。

扉厚	カット量C (mm)					
(mm)	3,0	4,0	4,5	5,0	6,0	7,0
	座金厚D (mm)					
15		0,2	0,7	1,2	2,2	3,2
16		0,3	0,8	1,3	2,3	3,3
17		0,4	0,9	1,4	2,4	3,4
18		0,6	1,1	1,6	2,6	3,5
19		0,8	1,3	1,8	2,7	3,7
20	0,1	1,0	1,5	2,0	3,0	3,9
21	0,4	1,3	1,8	2,3	3,2	4,2
22	1,2	1,8	2,2	2,6	3,6	4,5

薄扉の素材（厚さ10mm以上）

扉の材質	カップの種類	取り付け穴 ø x T mm	取り付けネジ
パーチクルボード、 MDF	打ち込みタイプ エクスパンドソケット	穴加工　TH 52×5,5mm: ø 10 x 8 穴加工　TB 45×9,5mm：ø 8 x 8 穴加工　TS 48×6mm：ø 10 x 8	-
アルミ、HPL、 表面が硬い材質	ネジ止めタイプ	ø 3,6 x 8 ø 5 x 8	**9 217 435** **9 238 321**

注記：
必ず扉の素材の種類と品質に適した、確実に取り付けられることが試験済みの取り付け方法でヒンジを扉に取り付けてください。

薄いキャビネットの素材（厚さ10mm以上）

キャビネットの材質	座金	穴加工	取り付けネジ
パーチクルボード、 MDF	直接高さ調整が可能な クロス座金（短い ユーロネジ付） 詳細は62ページを ご参照ください。	クロス座金 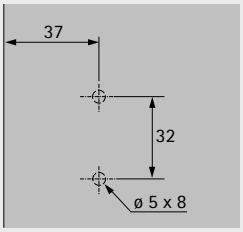	**クロス座金に取り付け済**
アルミ、HPL、 表面が硬い材質	ネジ止め式ストレート 座金／クロス座金 詳細は60ページを ご参照ください。	ストレート座金 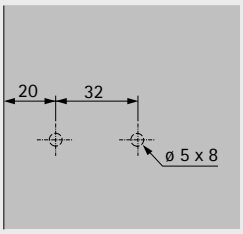	**9 238 321**

注記：
必ず扉の素材の種類と品質に適した、確実に取り付けられることが試験済みの取り付け方法でヒンジを扉に取り付けてください。

高い品質を提供するために

ヒンジの品質については、継続的なモニタリングを行っています。ヘティヒの金具は、お客様の市場における国内および国際的な品質基準を満たしています。以下の図には、ヘティヒのヒンジを対象に行われている試験の例が示されています。

使用用途
ヘティヒのヒンジは、リビング、キッチン、バスルーム、オフィス家具など、家庭とオフィスの両方で使用することができます。

耐荷重
製品に表示された品質レベルは、EN15570要件を順守し、一定レベルの耐荷重試験を満たしています。さらに詳しい情報が必要な場合はお問い合わせください。

腐食試験
ヘティヒのヒンジは、48時間の塩水噴霧試験（NSS）に従いEN ISO 9227-2012の腐食要件を満たしています。また、様々な湿度・温度下で実施した96時間の耐湿性試験（結露水試験）に従いDIN EN ISO 6270-2-2012の腐食要件も満たしています。

品質保証
ヘティヒのヒンジの品質保証プロセスは、EN ISO9001、認証番号DE8000209により認定されています。

耐久試験

扉を指定回数開閉します。

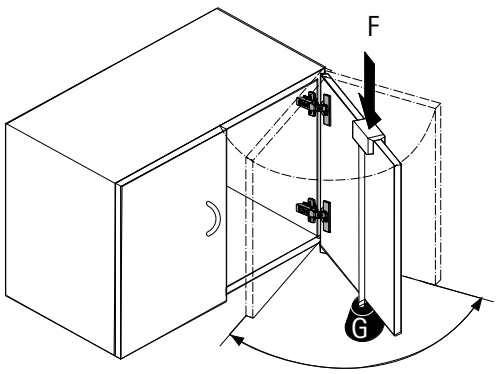

急速開閉試験

扉を30度に開き、その位置から滑車と錘を用いて閉じます。

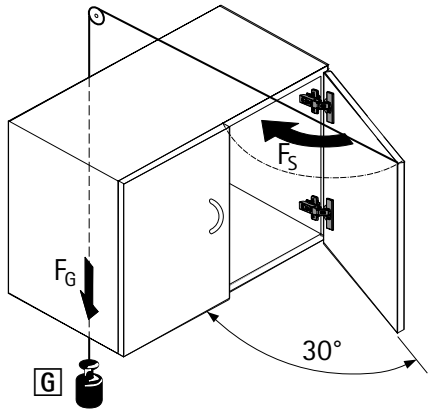

水平負荷試験

指定の試験荷重Fを加え、扉を通常以上に開きます（本試験は、開き角度135度未満のヒンジにのみ実行します）。

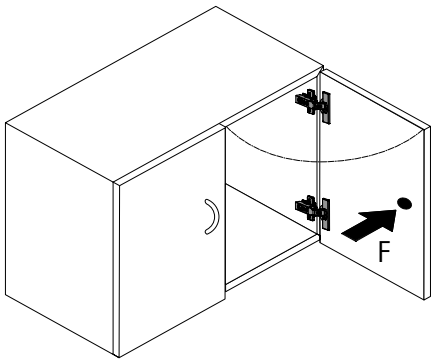

垂直負荷試験

指定の追加荷重Gを加えた状態で、扉を指定回数開閉させます。

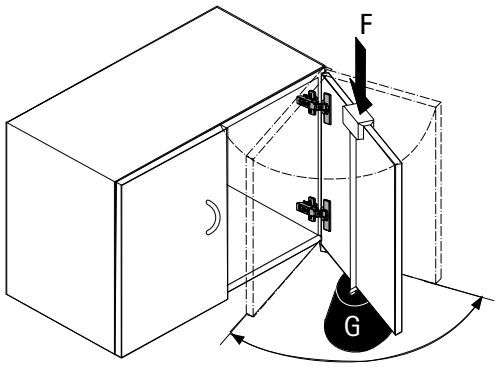

▸ ヒンジ用プッシュ・オープン サイレント（電動タイプ）

New

ハンドルのない利便性の高いデザイン
プッシュ・オープン付の家具の魅力は、無駄な部品のない空間に溶け込む軽やかなデザインにあります。ヒンジ用プッシュ・オープン サレント（電動タイプ）は、ゼンシス サイレントシステム付と一緒に使用することで、簡単に安心して扉を開くことができるソフトオープニングと、やさしくそっと扉が閉まるソフトクローズが実現でき、ユーザーにとって利便性が向上します。プッシュ・オープン サイレント（電動タイプ）は、あらゆるキャビネット本体に簡単に組み込むことができます。バッテリー式なので電気配線は不要です。

ミニマルなデザインの家具：
取っ手のないデザインのキャビネット収納に対応。

ハンドルなしでオープン、そっと静かにクローズ：
プッシュオープンとソフトクローズ機構を内蔵。

簡単かつ素早く取り付け可能：
ハウジングを既存の標準的な穴の列に取り付けるだけで完了。

hettich.com/short/6a155f

詳細はこちら：
ヘティヒ公式ウェブサイトでより詳しい情報をご覧ください。

- ゼンシス サイレントシステム付と一緒に使用することをお勧めします
- 全カブセ扉、半カブセ扉、インセット扉向け
- 開き角度に制限がある用途
- 押し代調整 + 4 / - 2 mm
- 最小押し代 1.4 mm
- 開き距離 45 mm
- L x W x H (mm): 155 x 60 x 32 (22)
- 4 AA バッテリーを含む
- 材質：プラスチック

ヒンジ用プッシュ・オープン サイレント（電動タイプ）

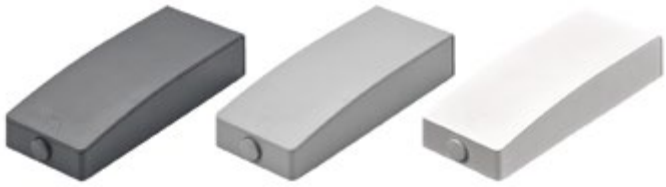

セットに含まれているもの：
- プッシュ・オープン サイレント（電動タイプ）1個
- 固定部品 1袋
- 取り付け手順書 1セット

色	品番	入数
カーボンブラック	**9 239 087**	1 セット
ホワイト	**9 239 088**	1 セット
グレー	**9 239 099**	1 セット

取り付け図

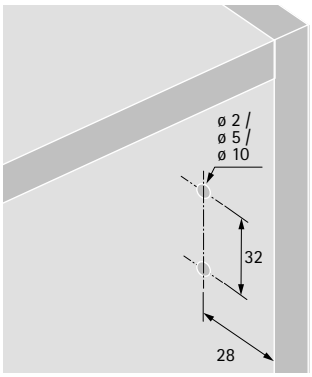

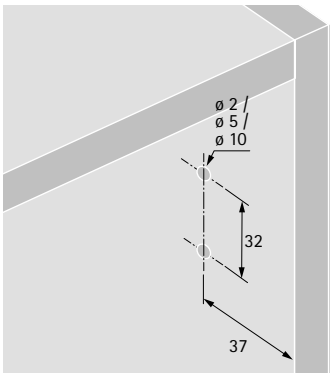

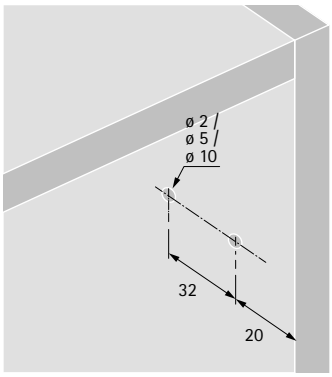

扉のサイズとプッシュ・オープン サイレント - ヒンジの数

表示寸法は、Sensys（ゼンシス）のヒンジと共にプッシュ・オープン サイレントを使用した場合のものです。

重要な要素：

- 使用するヒンジ数
- 扉サイズ
- 扉重量

図をご参照ください。

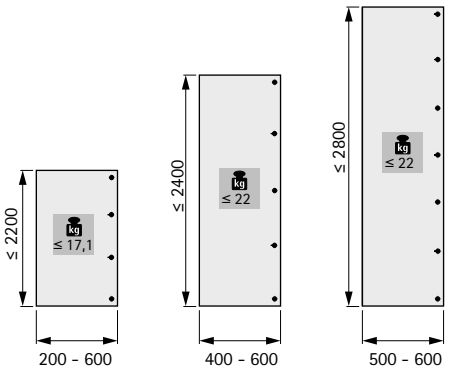

- **ヒンジ用プッシュ・オープン サイレント**
- **ネジ止め**

取り付け

1

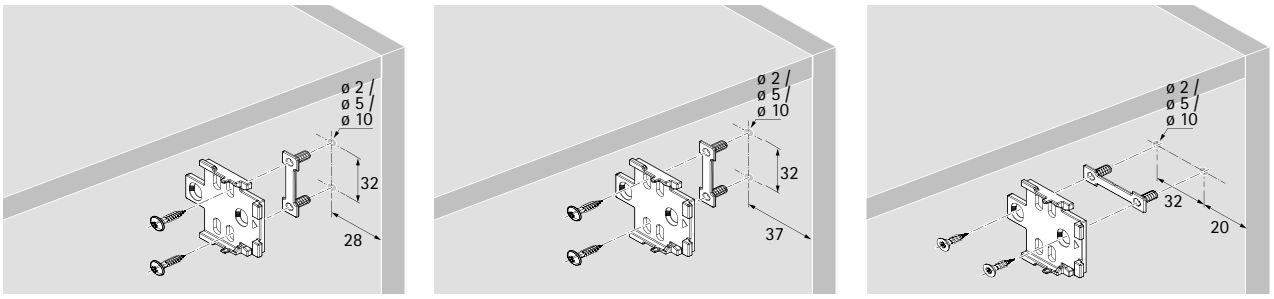

2

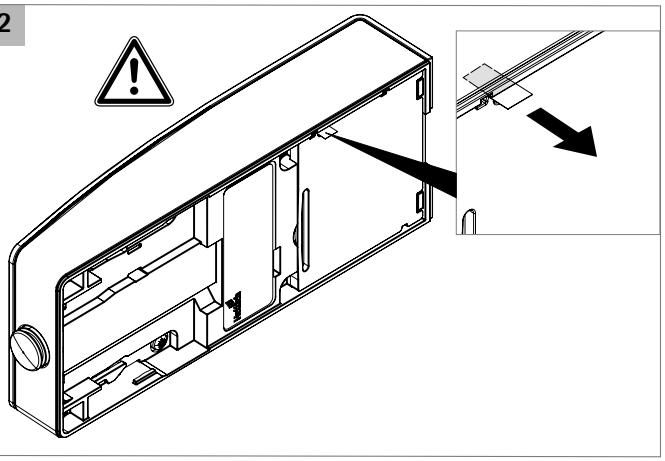

3

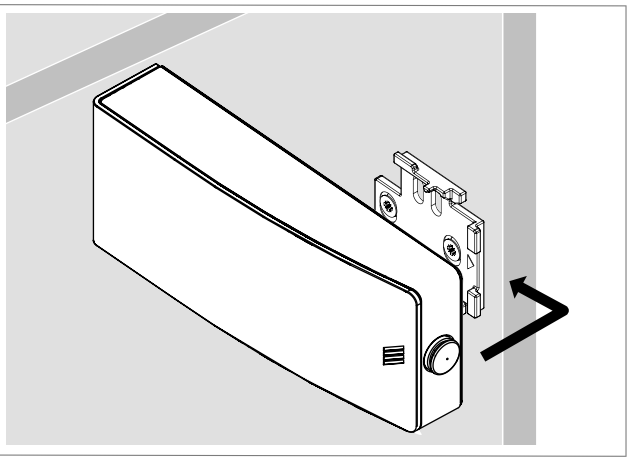

i

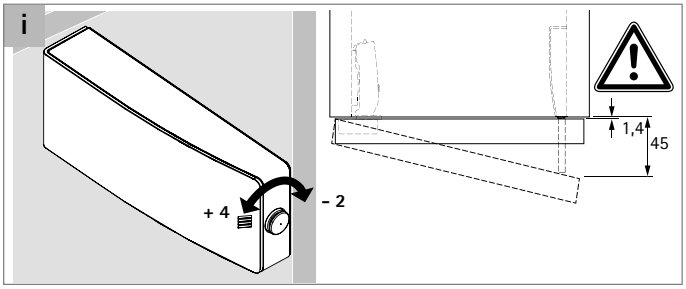

i

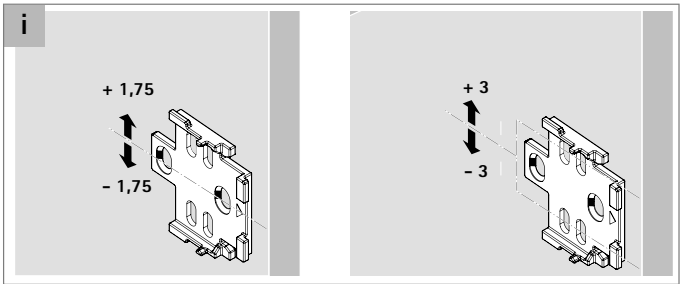

i

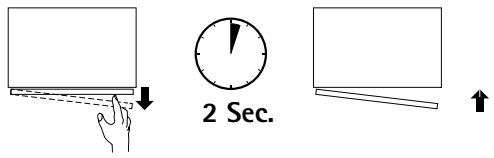

i

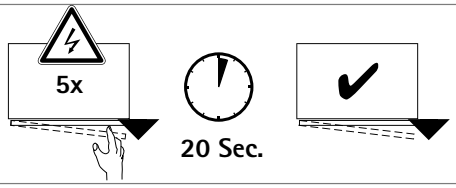

i

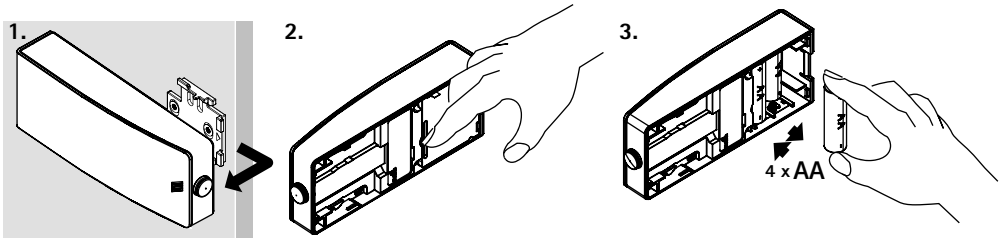

hettich.com/short/c8716b

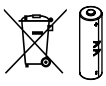

バッテリーは有害廃棄物です。適切な処分のためには、お近くの販売店に設置されている回収ボックスや自治体が設置している回収場所をご利用ください。

hettich.com/short/7f5d62

特殊なご要望にもお応えする多種多様なアイテム
折れ戸や冷蔵庫周りの収納、フラップ扉など、様々な用途にぴったりの特殊ヒンジを幅広くご用意しています。さらに、薄い前板やフェイスフレームを利用する場合や穴加工できない場合にも、特殊ヒンジを使えば簡単に美しいデザインを実現できます。

フラップ扉に対応
フラップステーと合わせて使用するフラップヒンジMarkant（マーカント）をご用意しています。

フェイスフレーム用特殊ヒンジ
Optimat Plus 4 FM（オプティマットプラス4エフエム）
89

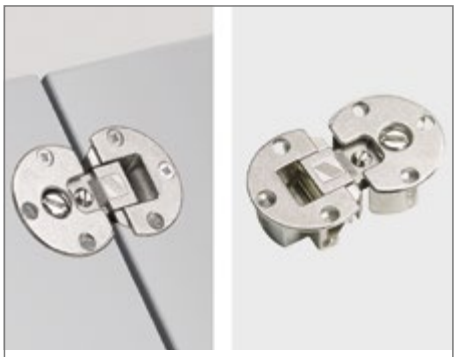

フラップヒンジ
90

ベオシス
91 - 92

特殊ヒンジ

- **Optimat Plus 4 FM（オプティマットプラス4エフエム）**
- **フェイスフレーム用ヒンジ、開き角度110度**

- 全てのフェイスフレームキャビネットに使用できます。
- 品質 EN15570 レベル1
- 最小板厚 13mm
- カップ径 35mm
- カップの深さ 11mm
- キャッチ付
- カブセ代37mm以上（扉の端でヒンジアームがフラットになります）
- カット量 2.5mm
- 上下調整 +1.5mm／-1.5mm
- 高さ調節 +2mm/-2mm
- スチール、ニッケルメッキ

Optimat Plus 4 FM

品番	入数
9 072 548	50個
9 072 549	300個

フレーム／扉用穴加工図

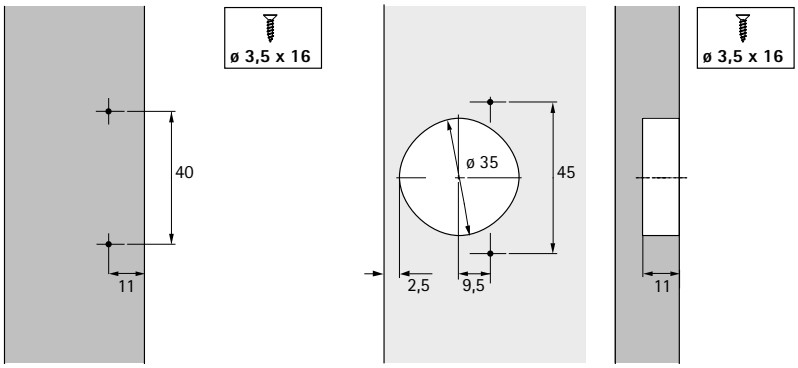

取り付け例

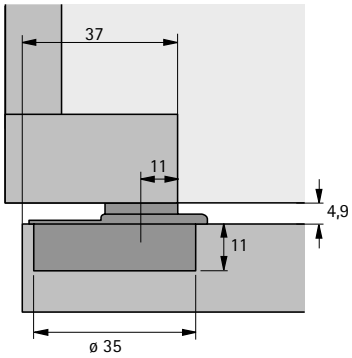

扉のサイズとヒンジの数の目安

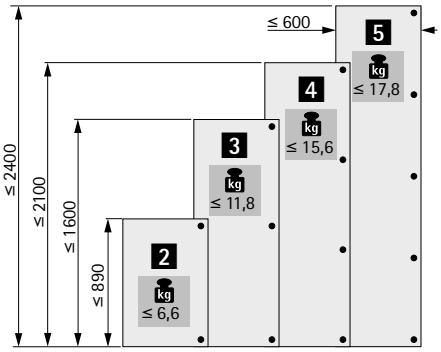

扉のサイズ、重量、材質は、必要なヒンジの数を決定する際の大きな要因となります。上下のヒンジ間の距離は、必ず扉の幅と同じまたはそれ以上にしてください。

最小目地代

扉厚（mm）	カット量C 2.5mm
16	4.2
19	6.7

フラップヒンジ Markant 11（マーカント11）
アウトセット・フラップ扉用

Hett CAD

- アウトセット・フラップ扉用ヒンジ
- 品質 EN15828 レベル2
- ヒンジは支持板とフラップ扉とに、別々に取り付けられます。
- フラップ扉は、上下、左右、前後が独立して調整できます。
- 掘り込み穴の寸法は同じです。
- カップは3本にネジで固定されます。
- 掘り込み穴のエッジはフランジで隠れます。
- 開くと支持板と扉の内側が面になります
- 亜鉛ダイカスト、ニッケルメッキ

フラップヒンジ Markant 11

種類	品番	入数
取り付けネジなし	**0 040 242**	20個
取り付けネジなし	**9 046 480**	100個
取り付けネジ付（ø3×16）	**9 046 483**	100個

取り付け例

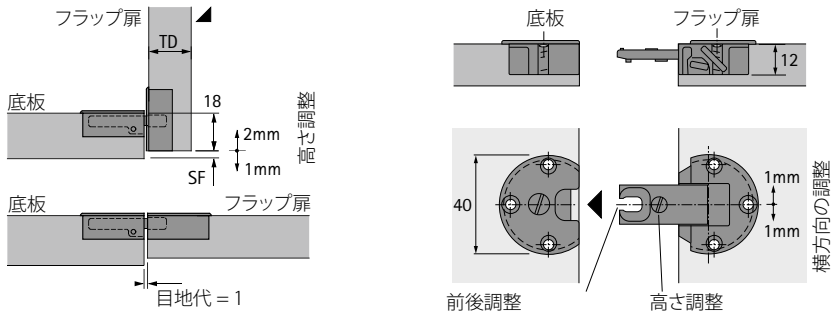

穴加工図

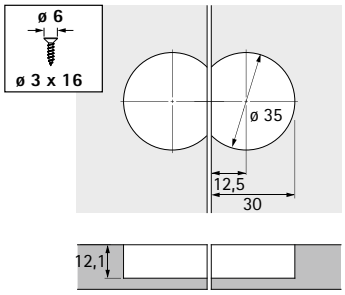

フラップ扉厚TD（mm）	最小目地代SF（mm）
16	1.0
17	2.0
18	3.0
19	3.5
20	4.5

重要事項

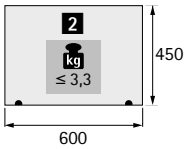

Veosys（ベオシス） サイレントシステム内蔵

New

屋内外で使用できる耐腐食性の高いオールラウンダー
ステンレス仕上げのVeosys（ベオシス）ヒンジは、ヘティヒの提供する丈夫なオールラウンダーです。温度変化や湿気に影響されないため、あらゆる用途に適しています。屋外、スパセンター、ジム、研究室、病院など、Veosys（ベオシス）は耐腐食性試験済みです。
内蔵型のサイレントシステムは、外気温が低くても高くても不具合が生じることはありません。キャッチ作動点が35度と広いため、Veosys（ベオシス）はほんの少し扉を押すだけで自然に閉まります。

湿気、寒さ、暑さに強い：
Veosys（ベオシス）ステンレスヒンジは耐腐食性に優れています。

温熱環境安定性のメリット：
冬のキャンピングや真夏のバーベキューでなど、サイレントシステムはいつでもどこでも機能します。

さらに効率的に取り付け可能：
調整不要：どんなサイズの扉でも常にやさしく安全に閉まります。

hettich.com/short/885769

詳細はこちら：
ヘティヒ公式ウェブサイトでより詳しい情報をご覧ください。

Veosys（ベオシス）105° ヒンジ
開き角度 105度 93 - 94

Veosys（ベオシス）薄扉用ステンレスヒンジ
開き角度 100度 95 - 96

座金 97

アクセサリー 98

hettich.com/short/6adea5

ヘティヒテクニカルアシスタント
▸ 取り付け 99 - 101
▸ 調整
▸ サービス

ワンタッチヒンジ

- **Veosys（ベオシス）ステンレスヒンジ**
- **開き角度105度、穴加工 TH 52 x 5.5 mm**

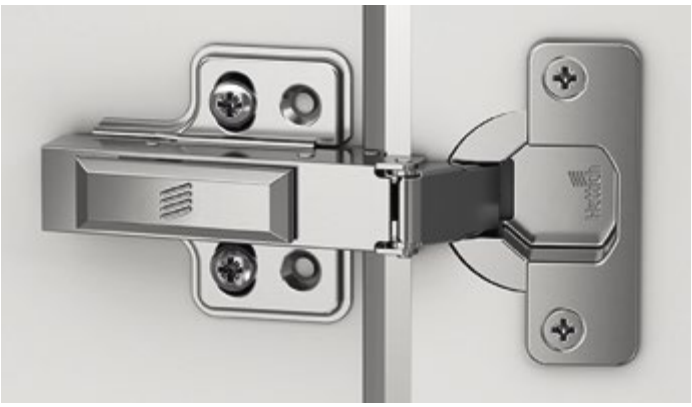

- ワンタッチヒンジ サイレントシステム機構（ソフトクローズ）内蔵
- 品質 EN 15570 レベル2
- 防錆性、DIN EN 1670に 準 じ、120時間の 中性塩水噴霧試験 (NSS)の基準を満たしています。
- 扉厚 14 - 22 mm
- カップ径 35 mm
- カップの深さ 11.5 mm
- カブセ代調整 + 2.5 mm / - 2.5 mm
- 扉の前後調整 + 2 mm / - 1.5 mm
- 扉の高さ調整は座金で行います。
- ステンレス

穴加工

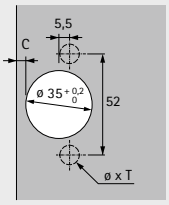

全カブセ
（ベース B 11.5 mm）

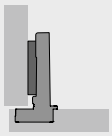

半カブセ
（ベース B 3 mm）

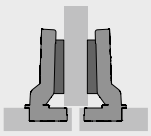

インセット
（ベース B -6.5 mm）

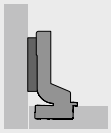

サイレントシステム（ソフトクローズ）内蔵、キャッチ付

カップの種類	穴径 ø × T（mm）	全カブセ 200 個	半カブセ 200 個	インセット 200 個
ネジ止め	-	**9 289 590**	**9 289 592**	**9 289 595**

最小目地代

扉厚（mm）	カット量 C mm 3.0	4.0	5.0	6.0	7.0
14	0.3	0.3	0.2	0.2	0.2
15	0.5	0.5	0.4	0.4	0.4
16	0.7	0.7	0.6	0.6	0.5
17	0.9	0.9	0.9	0.8	0.8
18	1.2	1.1	1.1	1.1	1.0
19	1.5	1.4	1.4	1.3	1.3
20	1.8	1.8	1.7	1.6	1.6
21	2.2	2.1	2.0	2.0	1.9
22	2.6	2.5	2.4	2.4	2.3

注記：
表の値は、扉のエッジが1Rの場合です。

その他のRの場合、最小目地代は以下のように変化します：

扉のエッジが0の場合：
表の値 + 0.4 mm

扉のエッジが3R の場合：
表の値 - 0.6 mm

張り出し / 取り付け奥行き

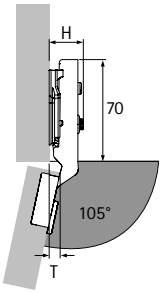

座金厚 D=0mm およびカット量 C=3mm のときのヒンジの高さ H / 全開時の扉の張り出し寸法 T

扉の取り付け（カブセ）	H（mm）	T（mm）
全カブセ	20.0	7.5
半カブセ	30.0	17.0
インセット	37.0	24.0

全カブセ

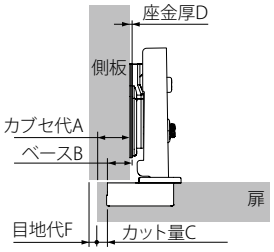

座金厚 D = C + B - A
= カット量 C + 11.5 mm - カブセ代 A

カブセ代（mm）	カット量 C mm 3.0	4.0	5.0	6.0	7.0
	座金厚 D（mm）				
10	4.5	5.5	6.5	7.5	8.5
11	3.5	4.5	5.5	6.5	7.5
12	2.5	3.5	4.5	5.5	6.5
13	1.5	2.5	3.5	4.5	5.5
14	0.5	1.5	2.5	3.5	4.5
15		0.5	1.5	2.5	3.5
16			0.5	1.5	2.5
17				0.5	1.5
18					0.5

半カブセ

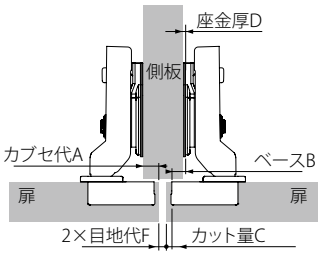

座金厚 D = C + B - A
= カット量 C + 3 mm - カブセ代 A

カブセ代（mm）	カット量 C mm 3.0	4.0	5.0	6.0	7.0
	座金厚 D（mm）				
0.5	5.5	6.5	7.5	8.5	9.5
1.5	4.5	5.5	6.5	7.5	8.5
2.5	3.5	4.5	5.5	6.5	7.5
3.5	2.5	3.5	4.5	5.5	6.5
4.5	1.5	2.5	3.5	4.5	5.5
5.5	0.5	1.5	2.5	3.5	4.5
6.5		0.5	1.5	2.5	3.5
7.5			0.5	1.5	2.5
8.5				0.5	1.5
9.5					0.5

インセット

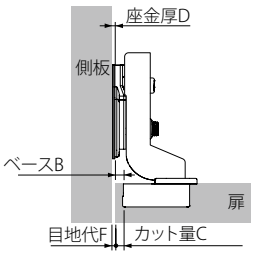

座金厚 D = C + B + F
= カット量 C - 6.5 mm + 目地代 F

扉厚（mm）	カット量 C mm 3.0	4.0	5.0	6.0	7.0
	座金厚 D（mm）				
14					0.7
15					0.9
16				0.1	1.0
17				0.3	1.3
18				0.6	1.5
19				0.8	1.8
20			0.2	1.1	2.1
21			0.5	1.5	2.4
22		0.0	0.9	1.9	2.8

備考

▸ 座金 97
▸ アクセサリー 98
▸ テクニカルインフォメーション 99 - 100

hettich.com/short/897c49

ワンタッチヒンジ

- **Veosys（ベオシス）薄扉用ステンレスヒンジ**
- **開き角度 100度、TH穴加工 52 x 5.5 mm**

- ワンタッチヒンジ サイレントシステム機構（ソフトクローズ）内蔵
- 品質 EN 15570 レベル2
- 防錆性、DIN EN 1670に準じ、120時間の中性塩水噴霧試験(NSS)の基準を満たしています。
- 扉厚 12 - 22 mm
- カップ径 35 mm
- カップの深さ 10 mm
- カブセ代調整 + 2.5 mm / - 2.5 mm
- 扉の前後調整 + 2 mm / - 1.5 mm
- 扉の高さ調整は座金で行います。
- ステンレス

穴加工

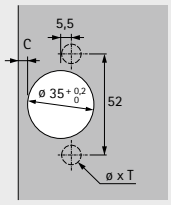

全カブセ
（ベース B 11.5 mm）

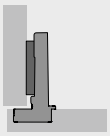

半カブセ
（ベース B 3 mm）

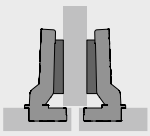

インセット
（ベース B -6.5 mm）

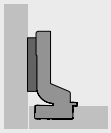

サイレントシステム（ソフトクローズ）内蔵、キャッチ付

カップの種類	穴径 ø × T (mm)	全カブセ 200 個	半カブセ 200 個	インセット 200 個
ネジ止め	-	**9 325 749**	**9 325 750**	**9 325 781**

- **Veosys（ベオシス）薄扉用ステンレスヒンジ**
- **開き角度 100度**

最小目地代

扉厚 (mm)	カット量 C mm 3.0	4.0	5.0	6.0	7.0
12	0.7	0.7	0.6	0.6	0.6
13	0.7	0.7	0.6	0.6	0.6
14	0.7	0.7	0.6	0.6	0.6
15	0.9	0.9	0.8	0.8	0.8
16	1.1	1.1	1.0	1.0	0.9
17	1.3	1.3	1.2	1.2	1.2
18	1.7	1.5	1.5	1.5	1.4
19	1.9	1.8	1.8	1.7	1.7
20	2.2	2.1	2.1	2.0	2.0
21	2.6	2.5	2.4	2.4	2.3
22	3.0	2.9	2.8	2.8	2.7

注記：

表の値は、扉のエッジが1R の場合です。

その他のRの場合、最小目地代は以下のように変化します：

扉のエッジが0の場合：
表に記載されている値 + 0.4 mm

扉のエッジが3R の場合：
表に記載されている値 - 0.6 mm

張り出し / 取り付け奥行き

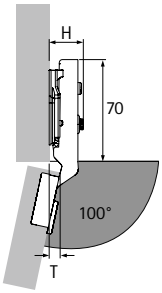

座金厚D = 0 mm およびカット量C = 3 mm のときのヒンジ高さH / 全開時の扉の張り出し寸法T

扉の取り付け（カブセ）	H（mm）	T（mm）
全カブセ	20.0	7.5
半カブセ	30.0	17.0
インセット	37.0	24.0

全カブセ

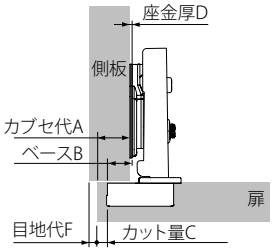

座金厚 D = C + B - A
= カット量 C + 11.5 mm - カブセ代 A

カブセ代 mm	カット量 C mm 3.0	4.0	5.0	6.0	7.0
	座金厚 D（mm）				
10	4.5	5.5	6.5	7.5	8.5
11	3.5	4.5	5.5	6.5	7.5
12	2.5	3.5	4.5	5.5	6.5
13	1.5	2.5	3.5	4.5	5.5
14	0.5	1.5	2.5	3.5	4.5
15		0.5	1.5	2.5	3.5
16			0.5	1.5	2.5
17				0.5	1.5
18					0.5

半カブセ

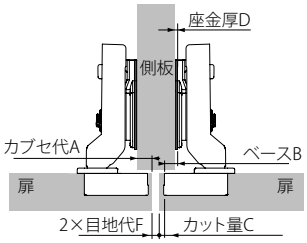

座金厚 D = C + B - A = カット量 C + 3 mm - カブセ代 A

カブセ代 mm	カット量 C mm 3.0	4.0	5.0	6.0	7.0
	座金厚 D（mm）				
0.5	5.5	6.5	7.5	8.5	9.5
1.5	4.5	5.5	6.5	7.5	8.5
2.5	3.5	4.5	5.5	6.5	7.5
3.5	2.5	3.5	4.5	5.5	6.5
4.5	1.5	2.5	3.5	4.5	5.5
5.5	0.5	1.5	2.5	3.5	4.5
6.5		0.5	1.5	2.5	3.5
7.5			0.5	1.5	2.5
8.5				0.5	1.5
9.5					0.5

インセット

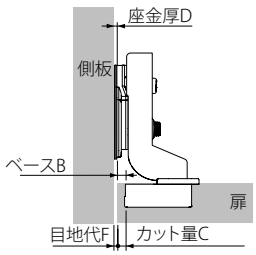

座金厚 D = C + B + F
= カット量 C - 6.5 mm + 目地代 F

扉厚 (mm)	カット量 C mm 3.0	4.0	5.0	6.0	7.0
	座金厚 D（mm）				
12				0.1	1.1
13				0.1	1.1
14				0.1	1.1
15				0.3	1.3
16				0.5	1.4
17				0.7	1.7
18				1.0	1.9
19			0.3	1.2	2.2
20			0.6	1.5	2.5
21			0.9	1.9	2.8
22		0.4	1.3	2.3	3.2

備考

- 座金 97
- アクセサリー 98
- テクニカルインフォメーション 99 - 100

hettich.com/short/897c49

ネジ止め式クロス座金

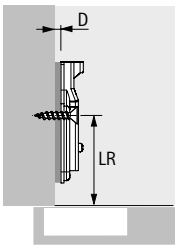

- ø 4.5 mm x 16 mm 皿頭木ネジ用
- 防錆性、DIN EN 1670に準じ、120時間の中性塩水噴霧試験(NSS)の基準を満たしています。
- 穴ピッチ 32 mm
- 高さ調整 ± 3 mm
- ステンレス

座金の取り付け位置 LR（mm）	**品番 / 座金厚 D mm**		入数
	0.0	**2.0**	
37	**9 289 598**	**9 289 609**	200 個

Veosys（ベオシス）ヒンジアーム用カバーキャップ

- Veosys（ベオシス）用
- ステンレス

バージョン	**品番**	入数
ヘティヒロゴ付	**9 289 610**	200 個
無地	**9 289 611**	200 個

ヒンジカップ用スペーサー

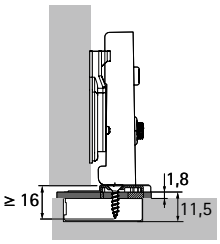

- 扉が薄い場合や面材が極端にやわらかい場合に使用します。
- ネジ止めタイプのみ使用
- 扉と側板の隙間が大きくなります。
- ø4×16mm 皿頭木ネジ用
- クリアプラスチック

種類	厚み（mm）	**品番**	入数
穴加工 TH	1,8	**9 306 263**	50 個

クロス座金用アダプター

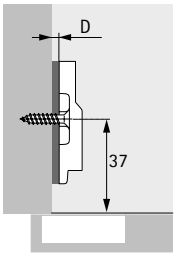

- 座金厚を増加させるため
- 積み重ね可能
- 試作での確認をお勧めします。
- プラスチック、グレー

座金厚 D（mm）	**品番**	入数
3,0	**9 289 695**	50 個

ネジ止め式クロス座金 Veosys（ベオシス）のみと併用可能。ネジの長さは構成によって異なります。

全カブセ

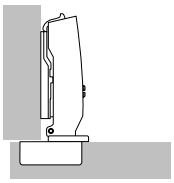

上記の様に側板に扉がカブっている状態を全カブセと言います。

半カブセ

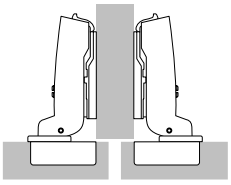

上記の様に1つの中板に扉が2枚カブっている状態を言います。

インセット扉

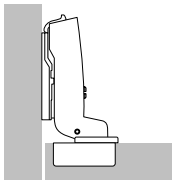

上記の様に扉が側板の中に入っているのをインセットと言います。

最小目地代

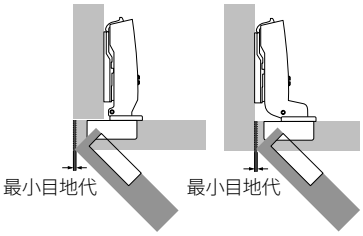

全カブセおよびインセット扉用
最小目地代とは、側部に必要なスペースで、扉を開くために必要です。最小目地代の寸法は、カット量C、扉厚、ヒンジの種類により異なります。扉エッジの半径により、扉の目地代が小さくなります。最小目地代は、該当のヒンジタイプの表をご参照ください。

最小目地代

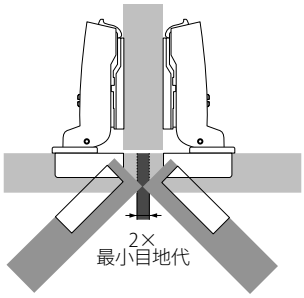

半カブセ扉用
全カブセの2倍以上の目地代が必要になります。両方の扉を同時に開くことができます。

カット量C

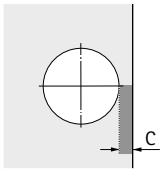

カット量Cは扉の端からカップ穴の端までの距離です。

カブセ代／ベース

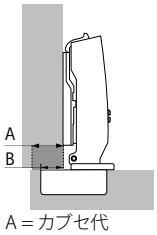

A = カブセ代
B = ベース

B をベース寸法と呼びます。ヒンジによって変わる場合があります。Aはカブセ代です。座金は0mmの場合です。

扉のサイズとヒンジの数

扉の幅、高さ、重量、および扉の材質は、必要なヒンジの数を決定する際の大きな要素となります。

実際の使用時における条件は、その時々で大きく異なります。そのため、図に記載のヒンジ数は、目安としてください。必要なヒンジの数に確信が持てない場合は試作して確認するか、ヒンジの数を多めにすることをお勧めします。また、扉を安定させるためにヒンジ間の距離Xは常に可能な限り大きくとってください。Xは必ず280mm以上にしてください。

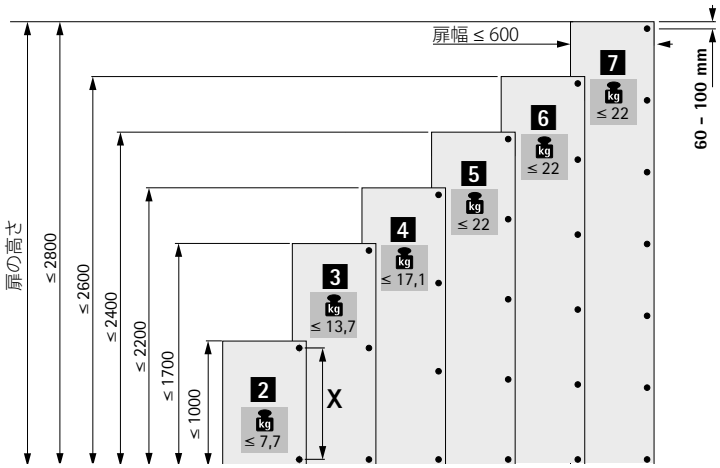

基本的な座金厚の計算

座金厚は、座金厚表を参考にすると便利です。座金厚を厚くすることで全カブセ、半カブセのヒンジのカブセ代は薄くなります。インセットは目地代が大きくなります。扉のエッジをR面を取ることで目地代を小さくすることができます。

座金厚の計算

全カブセ、半カブセ用
下の表から座金厚を決めてください。合わせて目地代表から目地代が問題ないか確認してください。

表に基づく座金の選定例
カブセ代 = 14mmとカット量C = 4.5mmから座金厚D = 3.0mmになります。

選定座金の計算式例
全カブセ用ヒンジ、ベースB = 12.5mm
座金厚D = カット量C + ベースB - カブセ代A
座金厚D = 4.5mm + 12.5mm - 14mm = 3.0mm

標準の座金厚は0、1.5、3.0mmです。それに当てはまらない座金になった場合は、調整ネジでカブセ代を調整し、標準の座金を使います。

カブセ代	カット量C (mm)					
(mm)	3,0	4,0	4,5	5,0	6,0	7,0
	座金厚D (mm)					
10	5,5	6,5	7,0	7,5	8,5	9,5
11	4,5	5,5	6,0	6,5	7,5	8,5
12	3,5	4,5	5,0	5,5	6,5	7,5
13	2,5	3,5	4,0	4,5	5,5	6,5
14	1,5	2,5	3,0	3,5	4,5	5,5
15	0,5	1,5	2,0	2,5	3,5	4,5
16		0,5	1,0	1,5	2,5	3,5
17			0,0	0,5	1,5	2,5
18					0,5	1,5
19						0,5

座金厚の計算

インセット用
最小目地代で目地代を確認します。下の表でカット量から必要な座金厚を決めます。

表に基づく座金の選定例
座金 = 20mm とカット量C = 4.5mm から座金厚D = 1.5mmを算出します。

選定座金の計算式例
インセットヒンジのベース値B = 4mm
座金厚D = カット量C + ベースB - 目地代F
座金厚D = 4.5mm + 4mm - 1mm = 1.5mm

標準の座金厚は0、1.5、3.0mmです。それに当てはまらない座金になった場合は、調整ネジでカブセ代を調整し、標準の座金を使います。

扉厚	カット量C (mm)					
(mm)	3,0	4,0	4,5	5,0	6,0	7,0
	座金厚D (mm)					
15		0,2	0,7	1,2	2,2	3,2
16		0,3	0,8	1,3	2,3	3,3
17		0,4	0,9	1,4	2,4	3,4
18		0,6	1,1	1,6	2,6	3,5
19		0,8	1,3	1,8	2,7	3,7
20	0,1	1,0	1,5	2,0	3,0	3,9
21	0,4	1,3	1,8	2,3	3,2	4,2
22	1,2	1,8	2,2	2,6	3,6	4,5

高い品質を提供するために

ヒンジの品質については、継続的なモニタリングを行っています。ヘティヒの金具は、お客様の市場における国内および国際的な品質基準を満たしています。以下の図には、ヘティヒのヒンジを対象に行われている試験の例が示されています。

使用用途
ヘティヒのヒンジは、リビング、キッチン、バスルーム、オフィス家具など、家庭とオフィスの両方で使用することができます。

耐荷重
製品に表示された品質レベルは、EN15570要件を順守し、一定レベルの耐荷重試験を満たしています。さらに詳しい情報が必要な場合はお問い合わせください。

腐食試験
ヘティヒのVeosys（ベオシス）ヒンジは、120時間の中性塩水噴霧試験（NSS）に準拠したDIN EN ISO 9227-2012の腐食要件と、120時間、湿度と空気温度を交互に行う結露雰囲気試験（AHT）に準拠したDIN EN ISO 6270-2-2012の腐食要件を満たしています。

品質保証
ヘティヒのヒンジの品質保証プロセスは、EN ISO9001、認証番号DE8000209により認定されています。

耐久試験

扉を指定回数開閉します。

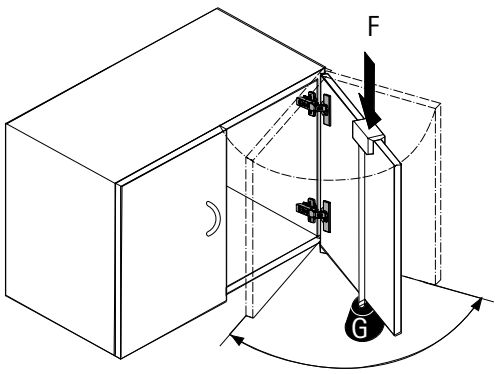

急速開閉試験

扉を30度に開き、その位置から滑車と錘を用いて閉じます。

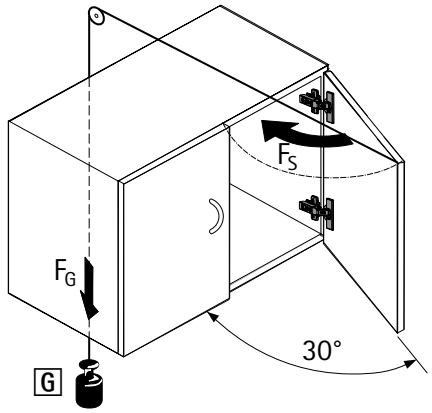

水平負荷試験

指定の試験荷重Fを加え、扉を通常以上に開きます（本試験は、開き角度135度未満のヒンジにのみ実行します）。

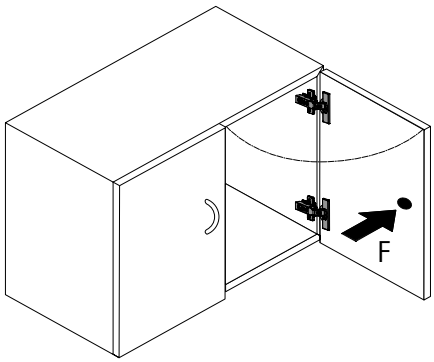

垂直負荷試験

指定の追加荷重Gを加えた状態で、扉を指定回数開閉させます。

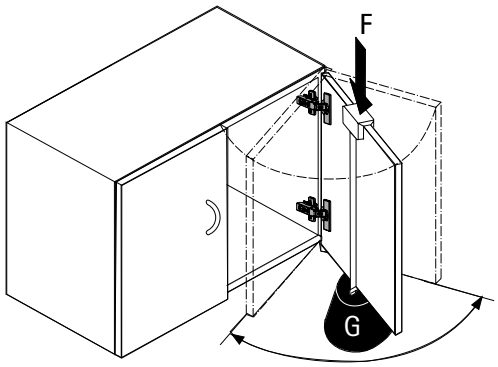

引き出しシステム
商品ラインナップ／仕様一覧 105

AvanTech YOU（アバンテック ユー）
ダブルウォール引き出しシステム
商品ラインナップ 106- 107

ArciTech（アーキテック）
ダブルウォール引き出しシステム
商品ラインナップ 154 - 155

InnoTech Atira（イノテックアティラ）
ダブルウォール引き出しシステム
商品ラインナップ 208 - 209

	AvanTech YOU（アバンテック ユー）	ArciTech（アーキテック）	InnoTech Atira（イノテックアティラ）
ページ	108 - 153	157 - 206	211 - 266
引き出しシステム	ダブルウォール	ダブルウォール	ダブルウォール
材質／仕上げ	粉体塗装　スチール シルバー ホワイト カーボンブラック	粉体塗装　スチール ホワイト カーボンブラック	粉体塗装　スチール シルバー
引き出し側板の高さの種類 引き出し背板の高さの種類	101 / 187 / 251 101 / 187 / 251	94 94 / 186 / 218 /250 / 282	70 70 / 144 / 176
内引き出し／内深引き出しの高さの種類	101 / 187	94 / 218	70 / 144
呼び寸法	270～650mm	270～650mm	260～620mm
引き出しレール	Actro YOU（アクトロ ユー） Quadro V6 YOU（クアドロ V6 ユー）	Actro（アクトロ）	Quadro（クアドロ）
3段引きレール 耐荷重 2段引きレール 耐荷重	10／30／40／70kg -	10／40／70kg -	30／50kg 25kg
サイレントシステム（ソフトクローズ）	あり	あり	あり
プッシュ・オープン	あり	なし	あり
プッシュ・オープン・サイレント	あり（オプション）	あり（オプション）	なし

As individual as you — AvanTech YOU（アバンテック ユー）

AvanTech YOU（アバンテック ユー）引き出しシステムは、デザインの多様性と創造的な柔軟性、隠された機能部品と完璧な性能、そしてお客様に合わせた効率的な製品コンセプトを特徴としています。

引き出しに個性を：

引き出しシステム「AvanTech YOU（アバンテック ユー）」の特徴は、スリムですっきりとした13mmの引き出し側板のデザインによる非の打ち所のない美しさ。この引き出しシステムは、使う方のアイデアを見事に叶えます。

幅広いスマートな機能搭載：

引き出しひとつにレール2本、使い勝手を重視した多数の機能。共通の穴加工を使用することで、組み合わせの柔軟性を実現。

効率的でコスト効率に優れた引き出し作りを実現：

ワークフロー効率＆コスト効率：包括的なプラットフォームコンセプトに加え、生産および組み立て工程で役立つ正確な調整機能が採用されているため、幅広い製品ラインナップの土台として機能し、優れたコスト効率とワークフロー効率を発揮します。

デザインの多様性と創造的な柔軟性：
異なる形状、色、素材により、内部にも一貫して家具デザインが反映されています。

様々なカスタマイズオプション：
細部に至るまで柔軟かつ創造的なデザインを実現。新たなデザイントップとデザインケープが、魅力的なアクセントとなっています。

精密な家具デザイン：
AvanTech YOU（アバンテック ユー）は、技術、機能性、性能を巧みに組み合わせて、あらゆる好みに合わせることができます。

hettich.com/short/a07bc8

詳細はこちら:
ヘティヒ公式ウェブサイトでより詳しい情報をご覧ください。

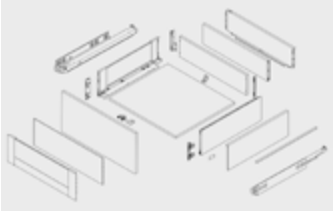

AvanTech YOU（アバンテック ユー）
▸ 商品ラインナップ 108 - 109
▸ 分解図 110
▸ 部品構成 111

AvanTech YOU（アバンテック ユー）引き出し
▸ 高さ 101mm 112 - 114

AvanTech YOU（アバンテック ユー）深引き出し
▸ 高さ 187mm 116 - 118
▸ 高さ 251mm 120 - 123
AvanTech YOU Inlay（アバンテック ユー・インレイ）深引き出し
▸ 高さ 187mm 124 - 126

AvanTech YOU（アバンテック ユー）内引き出し前板 / 背板
▸ 内引き出し/内深引き出し用前板オプション 128 - 132
▸ 背板オプション 133

AvanTech YOU（アバンテック ユー）
▸ デザインオプション 134 - 137
▸ イルミネーション 138 - 139
▸ シンクロアクセス 140
▸ 薄い引き出し前板およびその他アクセサリーの取り付け 141 - 143

AvanTech YOU（アバンテック ユー）引き出しレール
▸ Actro YOU サイレントシステム 144 - 145
▸ Actro YOU 用プッシュ・オープン サイレント 146 - 147
▸ Quadro V6 YOU サイレントシステム / プッシュ・オープン 148 - 149/152 - 153
▸ Quadro V6 YOU 用プッシュ・オープン サイレント 150 - 151

引き出しシステム用内部アクセサリー 268

hettich.com/short/f1d89a

ヘティヒテクニカルアシスタント
▸ 取り付け / 調整
▸ サービス

品質基準 267

標準引き出し、高さ101mm
112

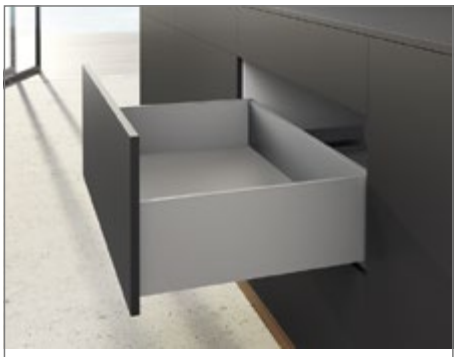

深引き出し、高さ187mm
116

深引き出し、高さ251mm
120

Inlay（インレイ）深引き出し、高さ187mm
124

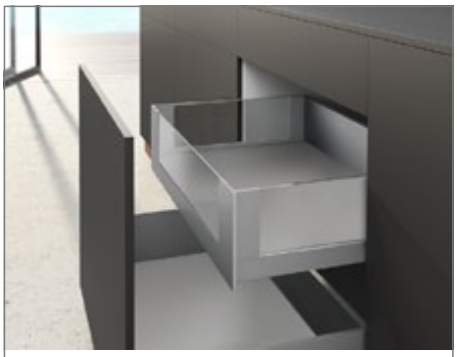

内引き出し/内深引き出し用前板オプション
128

背板オプション
133

デザインオプション
134

イルミネーション
138

シンクロアクセス
140

薄い引き出し前板のアクセサリー
141

その他のアクセサリー
142

引き出しレール

144

プッシュ・オープン サイレント

146

引き出しシステム用内部アクセサリー

268

▶ 分解図 / 構成部品概要

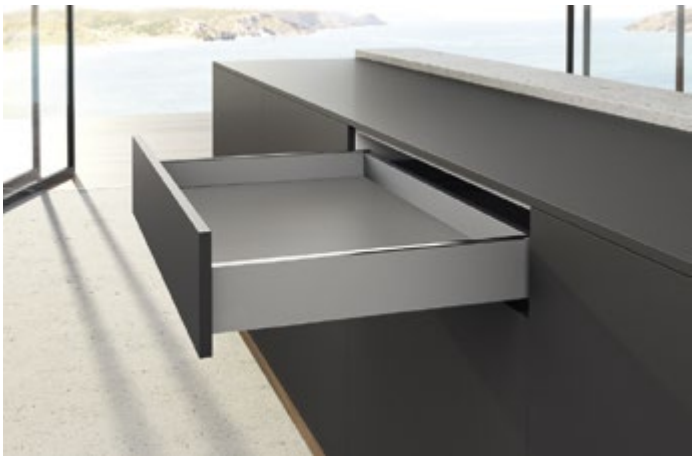

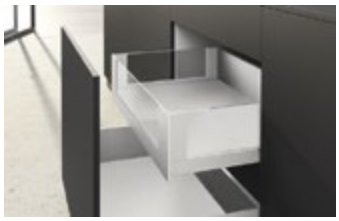

分解図

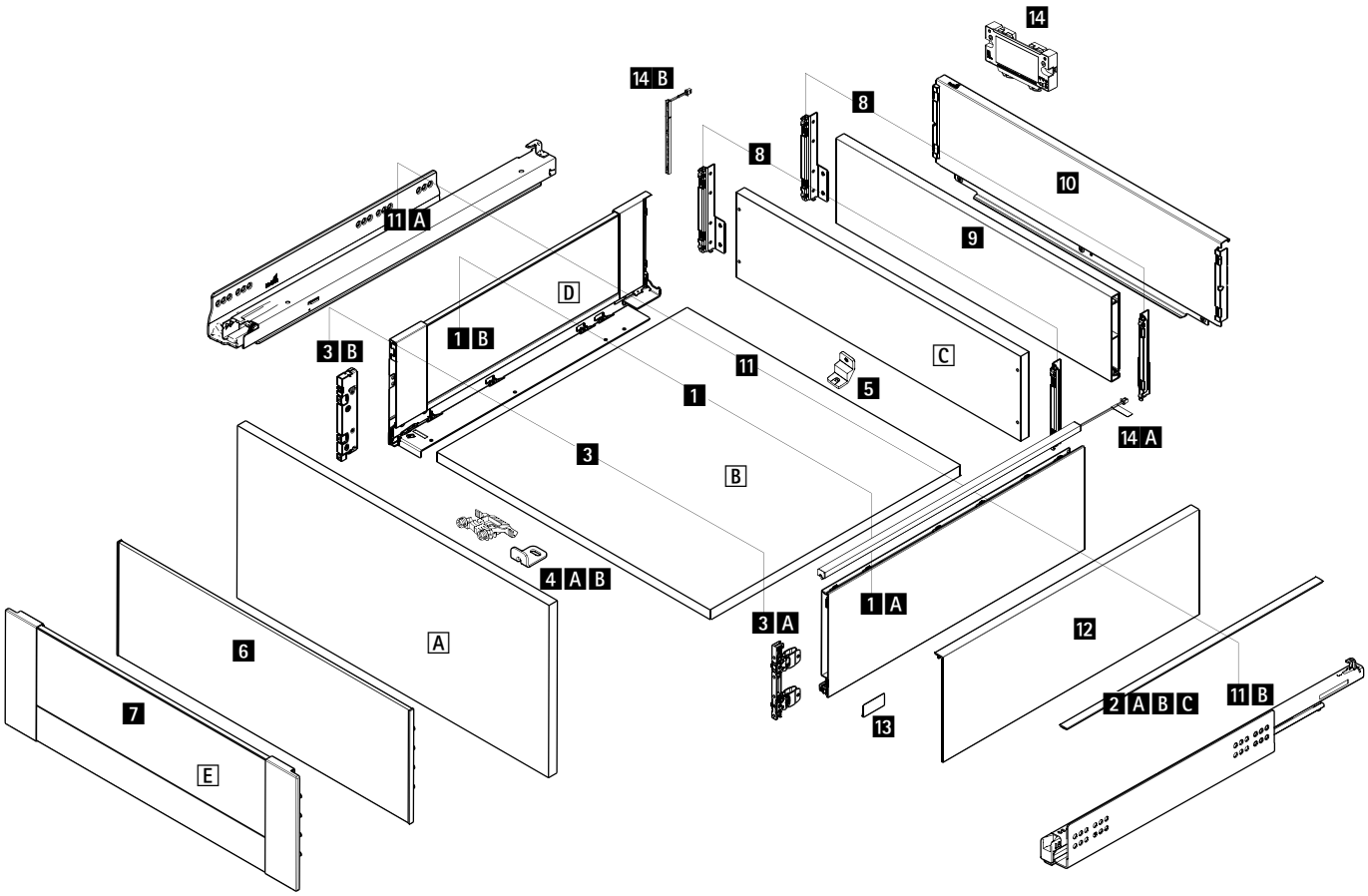

AvanTech YOU（アバンテック ユー）システム構成部品

基本構成部品

引き出し側板（左右）各1枚

1 A AvanTech YOU（アバンテック ユー）**または**
1 B AvanTech YOU Inlay（アバンテック ユー・インレイ）

2 AvanTech YOU（アバンテック ユー）引き出し側板の上面用デザイントップ 2本

A 前板、前板のオプションを参照

3 前板コネクター（左右）

3 A AvanTech YOU（アバンテック ユー）**または**
3 B AvanTech YOU Inlay（アバンテック ユー・インレイ）

4 A / B 前板 / 内引き出し前板用スタビライザー

C 背板、背板オプションを参照

5 背板用スタビライザー

前板オプション

A 前板

6 内引き出し／内引き出し用前板

7 カスタマイズ向け内深引き出し前板

背板オプション

C 木製背板

8 背板コネクター（左右）

9 背板 / 希望の寸法にカットした背板

10 標準幅の引出し用スチール背板

デザインオプション

2 A / B / C デザイントップ（引き出し側板と同色）/ フォイル包装 / カスタマイズ可能

12 デザインケープ

14 A / B 引き出し側板プロファイル / 引き出し側板 Inlay（インレイ）用イルミネーション

13 ブランドロゴ入りクリップ

引き出しレール

11 A Actro YOU（アクトロ ユー）3段引きレール

11 B Quadro YOU（クアドロ ユー）3段引きレール

ご希望の寸法にカットした木製部材

A 前板

B 底板

C 木製背板

D AvanTech YOU Inlay（アバンテック ユー・インレイ）- ご希望の素材の挿入

E カスタマイズ可能な内引き出し前板 - ご希望の素材の挿入

AvanTech YOU（アバンテック ユー）ダブルウォール引き出しシステム

- **引き出し高さ 101 mm**
- **シルバー / ホワイト / カーボンブラック**

プランニング/取付寸法

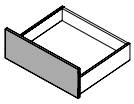

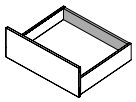

* Actro YOU（アクトロ ユー） / Quadro V6 YOU（クアドロ V6 ユー）

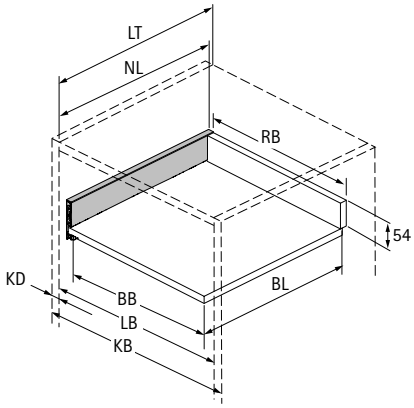

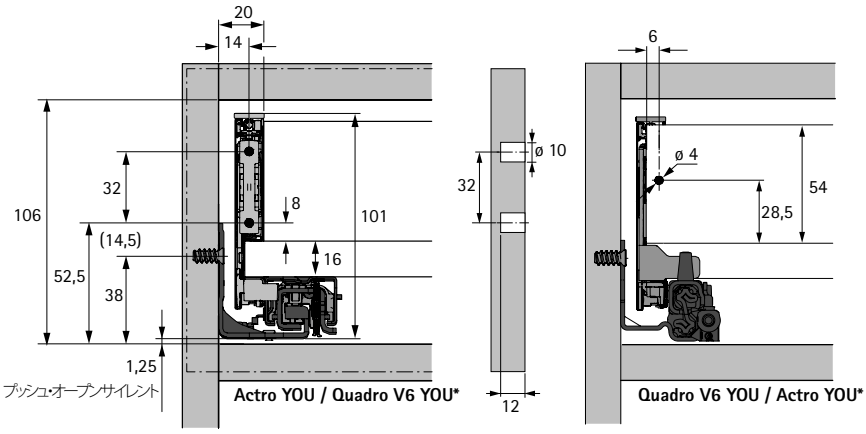

BB 底板幅	KB キャビネット外寸	NL 呼び寸	LB キャビネット内寸
BL 底板の奥行き	RB 背板幅	KD キャビネット本体側板厚	LT キャビネットの必要奥行寸法

寸法		mm
BL		NL - 21
BB		LB - 24
RB		LB - 24
LT		NL + 3
LT	内引き出し／内深引き出し	NL + 12
LT	内引き出し／内深引き出し プッシュ・オープン プッシュ・オープンサイレント	NL + 21

Actro YOU（アクトロ ユー） / Quadro V6 YOU（クアドロ V6 ユー）引き出しレールの取り付け図

呼び寸 mm	穴ピッチ b1 mm	b2 mm**
270	160	
300	160	
350	224	
400	224	
450	256	288
500	256	320
550	256	320
600	256	320
650*	256	416

* 呼び寸 650mm Actro YOU XLのみ
** 穴ピッチ b2 Actro YOU XLのみ

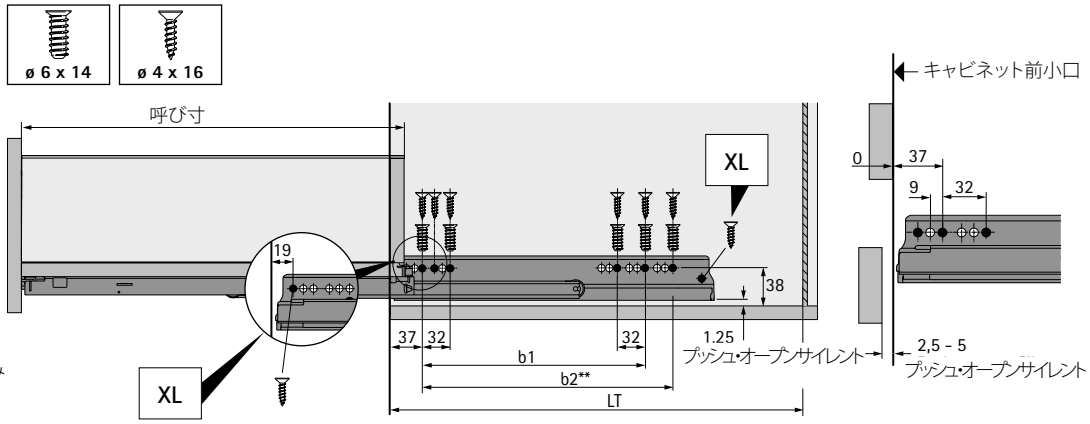

AvanTech YOU（アバンテック ユー）ダブルウォール引き出しシステム

- **引き出し高さ 101 mm**
- **シルバー / ホワイト / カーボンブラック**

1 A 引き出し側板セット、高さ 101 mm

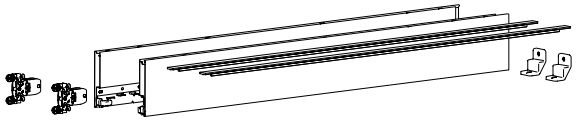

- 高さ/横方向/アオリ（扉傾き）調整機能内蔵
- 粉体塗装スチール

セットに含まれているもの:
- 引き出し側板（左右）各1枚
- デザイントップ（引き出し側板と同色）2本
- 引き出し前板コネクター（打ち込みタイプ）2個
- 背板用スタビライザー 2個
- 取り付けネジ

呼び寸（mm）	品番 / 色			入数
	シルバー	ホワイト	カーボンブラック	
270	**9 318 617**	**9 318 715**	**9 318 753**	1セット
300	**9 318 618**	**9 318 716**	**9 318 754**	1セット
350	**9 318 619**	**9 318 717**	**9 318 755**	1セット
400	**9 318 620**	**9 318 718**	**9 318 756**	1セット
450	**9 318 681**	**9 318 719**	**9 318 757**	1セット
500	**9 318 682**	**9 318 720**	**9 318 758**	1セット
550	**9 318 683**	**9 318 721**	**9 318 759**	1セット
600	**9 318 684**	**9 318 722**	**9 318 760**	1セット
650	**9 318 685**	**9 318 723**	**9 318 771**	1セット

1 A 引き出し側板高さ 101 mm

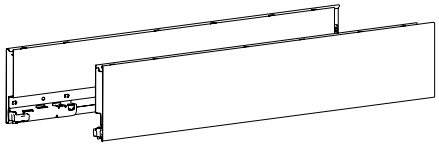

- 高さ/横方向/アオリ（扉傾き）調整機能内蔵
- 粉体塗装スチール

備考:
- 2 A / B / C 別売りのデザイントップが必要です
- 3 A 別売りの引き出し前板コネクターが必要です
- 12 デザインケープは別売りです

呼び寸（mm）	品番 / 色 / 取り付け側						入数
	シルバー		ホワイト		カーボンブラック		
	左	右	左	右	左	右	
270	**9 255 008**	**9 255 009**	**9 255 088**	**9 255 089**	**9 255 168**	**9 255 169**	20個
300	**9 255 010**	**9 255 011**	**9 255 090**	**9 255 091**	**9 255 170**	**9 255 171**	20個
350	**9 255 012**	**9 255 013**	**9 255 092**	**9 255 093**	**9 255 172**	**9 255 173**	20個
400	**9 255 014**	**9 255 015**	**9 255 094**	**9 255 095**	**9 255 174**	**9 255 175**	20個
450	**9 255 016**	**9 255 017**	**9 255 096**	**9 255 097**	**9 255 176**	**9 255 177**	20個
500	**9 255 018**	**9 255 019**	**9 255 098**	**9 255 099**	**9 255 178**	**9 255 179**	20個
550	**9 255 020**	**9 255 021**	**9 255 100**	**9 255 101**	**9 255 180**	**9 255 181**	20個
600	**9 255 022**	**9 255 023**	**9 255 102**	**9 255 103**	**9 255 182**	**9 255 183**	20個
650	**9 255 024**	**9 255 025**	**9 255 104**	**9 255 105**	**9 255 184**	**9 255 185**	20個

備考

- 前板オプション 128 - 132
- 背板オプション 133
- デザインオプション 134 - 137
- イルミネーション 138 - 139
- アクセサリー 140 - 143
- アクトロ ユー / クアドロ V6 ユー引き出しレール 144 - 153
- プッシュ・オープン サイレント 146 - 147/150 - 151
- 品質基準 267

hettich.com/short/5e5af6

2 A デザイントップ（引き出し側板と同色）

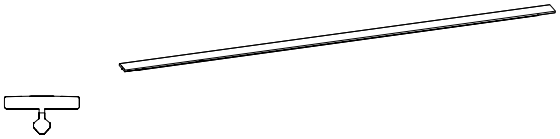

- すべての側板に取り付け可能
- クリップオン用
- 再生プラスチック、アルミニウムコーティング、ラッカー仕上げ

呼び寸（mm）	品番 / 色 シルバー	ホワイト	カーボンブラック	入数	ステンレス つや消し仕上げ	入数
270	**9 347 502**	**9 347 511**	**9 347 520**	200個	**9 347 484**	100個
300	**9 347 503**	**9 347 512**	**9 347 521**	200個	**9 347 485**	100個
350	**9 347 504**	**9 347 513**	**9 347 522**	200個	**9 347 486**	100個
400	**9 347 505**	**9 347 514**	**9 347 523**	200個	**9 347 487**	100個
450	**9 347 506**	**9 347 515**	**9 347 524**	200個	**9 347 488**	100個
500	**9 347 507**	**9 347 516**	**9 347 525**	200個	**9 347 489**	100個
550	**9 347 508**	**9 347 517**	**9 347 526**	200個	**9 347 490**	100個
600	**9 347 509**	**9 347 518**	**9 347 527**	200個	**9 347 491**	100個
650	**9 347 510**	**9 347 519**	**9 347 528**	200個	**9 347 492**	100個

3 A 前板コネクター 高さ 101 mm

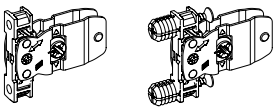

- ネジ止めタイプ／打ち込みタイプ
- スチール、プラスチック

取り付け方法	品番	入数
ネジ止め	**9 255 835**	200個
打ち込み	**9 255 836**	200個

5 背板用スタビライザー

- 木製およびアルミ背板用
- キャビネット本体幅 600 mm以上：1個、800 mm 以上：2個、1200 mm：3個
- プラスチック

品番	入数
9 257 702	200個

備考

- 前板オプション 128 - 132
- 背板オプション 133
- デザインオプション 134 - 137
- イルミネーション 138 - 139
- アクセサリー 140 - 143
- アクトロ ユー / クアドロ V6 ユー引き出しレール 144 - 153
- プッシュ・オープン サイレント 146 - 147/150 - 151
- 品質基準 267

hettich.com/short/5e5af6

AvanTech YOU（アバンテック ユー）ダブルウォール引き出しシステム

- **深引き出し、高さ187 mm**
- **シルバー / ホワイト / カーボンブラック**

プランニング/取付寸法

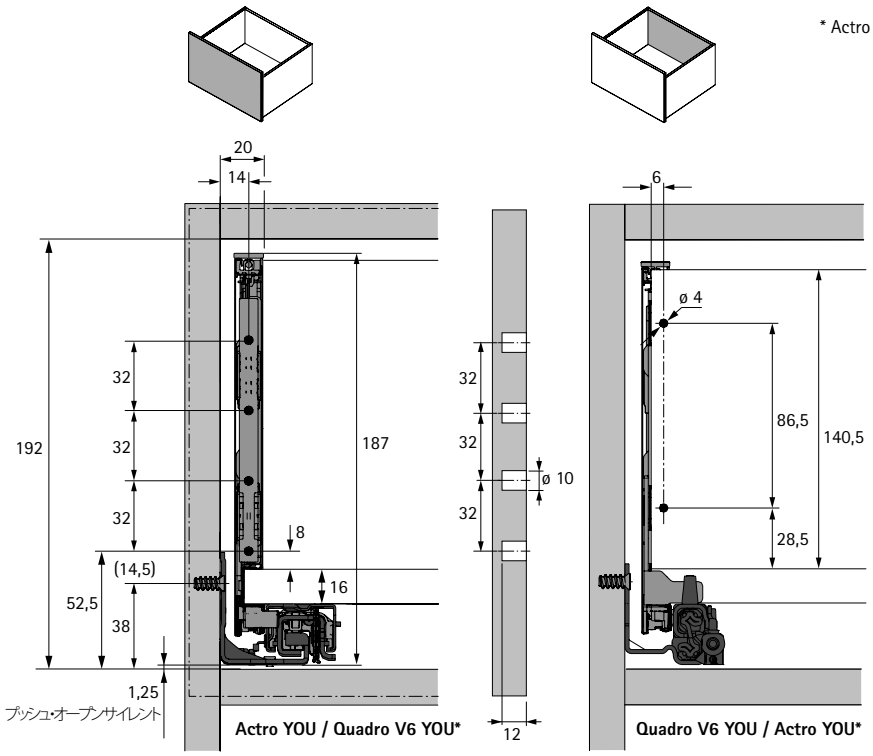

* Actro YOU（アクトロ ユー） / Quadro V6 YOU（クアドロ V6 ユー）

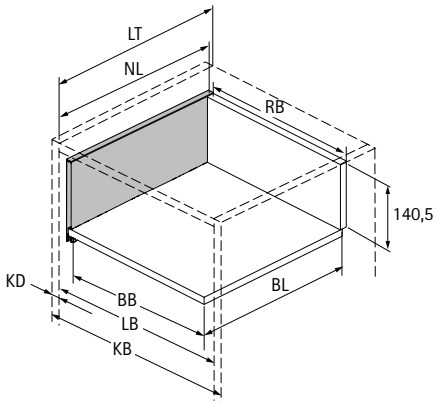

BB 底板幅	KB キャビネット外寸	NL 呼び寸	LB キャビネット内寸
BL 底板の奥行き	RB 背板幅	KD キャビネット本体側板厚	LT キャビネットの必要奥行寸法

寸法		mm
BL		NL - 21
BB		LB - 24
RB		LB - 24
LT		NL + 3
LT	内引き出し／内深引き出し	NL + 12
LT	内引き出し／内深引き出し プッシュ・オープン プッシュ・オープンサイレント	NL + 21

Actro YOU（アクトロ ユー） / Quadro V6 YOU（クアドロ V6 ユー）引き出しレールの取り付け図

呼び寸 mm	穴ピッチ b1 mm	b2 mm**
270	160	
300	160	
350	224	
400	224	
450	256	288
500	256	320
550	256	320
600	256	320
650*	256	416

* 呼び寸 650mm Actro YOU XLのみ
** 穴ピッチ b2 Actro YOU XLのみ

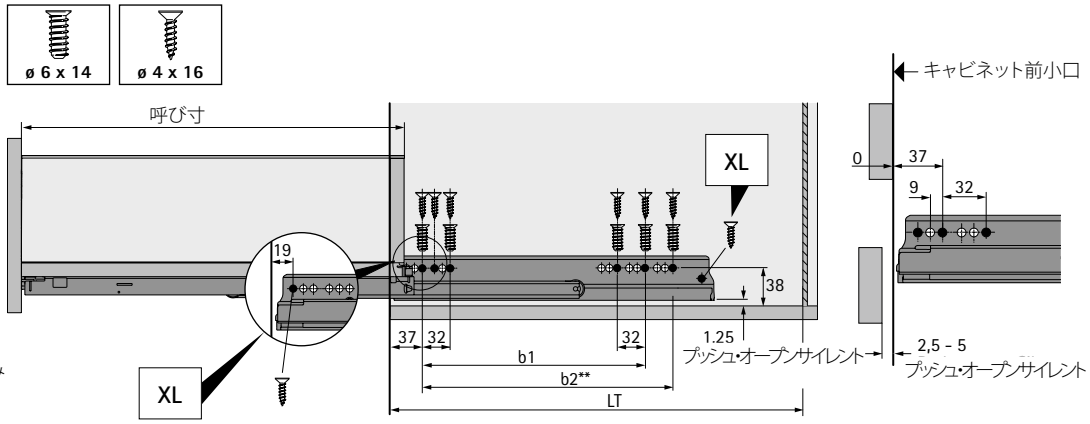

AvanTech YOU（アバンテック ユー）ダブルウォール引き出しシステム

- **深引き出し、高さ187 mm**
- **シルバー / ホワイト / カーボンブラック**

1 A 引き出し側板セット、高さ 187 mm

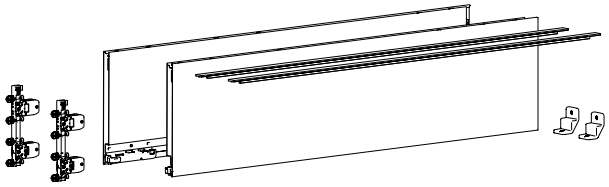

- 高さ/横方向/アオリ（扉傾き）調整機能内蔵
- 粉体塗装スチール

セットに含まれているもの:
- 引き出し側板（左右）各1枚
- デザイントップ（引き出し側板と同色）2本
- 引き出し前板コネクター（打ち込みタイプ）2個
- 背板用スタビライザー 2個
- 取り付けネジ

呼び寸（mm）	品番 / 色			入数
	シルバー	ホワイト	カーボンブラック	
270	**9 318 695**	**9 318 733**	**9 318 791**	1セット
300	**9 318 696**	**9 318 734**	**9 318 792**	1セット
350	**9 318 697**	**9 318 735**	**9 318 793**	1セット
400	**9 318 698**	**9 318 736**	**9 318 794**	1セット
450	**9 318 699**	**9 318 737**	**9 318 795**	1セット
500	**9 318 700**	**9 318 738**	**9 318 796**	1セット
550	**9 318 701**	**9 318 739**	**9 318 797**	1セット
600	**9 318 702**	**9 318 740**	**9 318 798**	1セット
650	**9 318 703**	**9 318 741**	**9 318 799**	1セット

1 A 引き出し側板高さ 187 mm

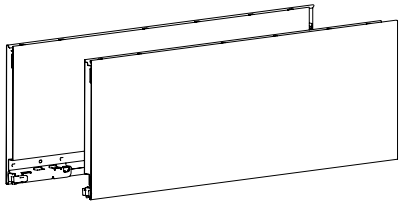

- 高さ/横方向/アオリ（扉傾き）調整機能内蔵
- 粉体塗装スチール

備考:
- 2 A / B / C 別売りのデザイントップが必要です
- 3 A 別売りの引き出し前板コネクターが必要です
- 12 デザインケープは別売りです

呼び寸（mm）	品番 / 色 / 取り付け側						入数
	シルバー		ホワイト		カーボンブラック		
	左	右	左	右	左	右	
270	**9 255 044**	**9 255 045**	**9 255 124**	**9 255 125**	**9 255 204**	**9 255 205**	10個
300	**9 255 046**	**9 255 047**	**9 255 126**	**9 255 127**	**9 255 206**	**9 255 207**	10個
350	**9 255 048**	**9 255 049**	**9 255 128**	**9 255 129**	**9 255 208**	**9 255 209**	10個
400	**9 255 050**	**9 255 051**	**9 255 130**	**9 255 131**	**9 255 210**	**9 255 211**	10個
450	**9 255 052**	**9 255 053**	**9 255 132**	**9 255 133**	**9 255 212**	**9 255 213**	10個
500	**9 255 054**	**9 255 055**	**9 255 134**	**9 255 135**	**9 255 214**	**9 255 215**	10個
550	**9 255 056**	**9 255 057**	**9 255 136**	**9 255 137**	**9 255 216**	**9 255 217**	10個
600	**9 255 058**	**9 255 059**	**9 255 138**	**9 255 139**	**9 255 218**	**9 255 219**	10個
650	**9 255 060**	**9 255 061**	**9 255 140**	**9 255 141**	**9 255 220**	**9 255 221**	10個

備考

- 前板オプション 128 - 132
- 背板オプション 133
- デザインオプション 134 - 137
- イルミネーション 138 - 139
- アクセサリー 140 - 143
- アクトロ ユー / クアドロ V6 ユー引き出しレール 144 - 153
- プッシュ・オープン サイレント 146 - 147/150 - 151
- 品質基準 267

hettich.com/short/da22c2

2 A デザイントップ（引き出し側板と同色）

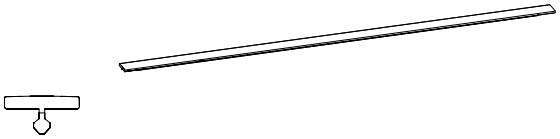

- すべての側板に取り付け可能
- クリップオン用
- 再生プラスチック、アルミニウムコーティング、ラッカー仕上げ

呼び寸（mm）	品番 / 色 シルバー	ホワイト	カーボンブラック	入数	ステンレス つや消し仕上げ	入数
270	**9 347 502**	**9 347 511**	**9 347 520**	200個	**9 347 484**	100個
300	**9 347 503**	**9 347 512**	**9 347 521**	200個	**9 347 485**	100個
350	**9 347 504**	**9 347 513**	**9 347 522**	200個	**9 347 486**	100個
400	**9 347 505**	**9 347 514**	**9 347 523**	200個	**9 347 487**	100個
450	**9 347 506**	**9 347 515**	**9 347 524**	200個	**9 347 488**	100個
500	**9 347 507**	**9 347 516**	**9 347 525**	200個	**9 347 489**	100個
550	**9 347 508**	**9 347 517**	**9 347 526**	200個	**9 347 490**	100個
600	**9 347 509**	**9 347 518**	**9 347 527**	200個	**9 347 491**	100個
650	**9 347 510**	**9 347 519**	**9 347 528**	200個	**9 347 492**	100個

3 A 前板コネクター、高さ187 / 251 mm

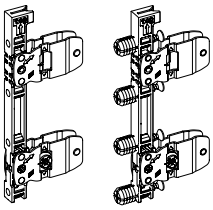

- ネジ止めタイプ／打ち込みタイプ
- スチール、プラスチック

取り付け方法	品番	入数
ネジ止め	**9 255 838**	200個
打ち込み	**9 255 839**	200個

5 背板用スタビライザー

- 木製およびアルミ背板用
- キャビネット本体幅 600 mm以上：1個、800 mm 以上：2個、1200 mm：3個
- プラスチック

品番	入数
9 257 702	200個

備考

- 前板オプション 128 - 132
- 背板オプション 133
- デザインオプション 134 - 137
- イルミネーション 138 - 139
- アクセサリー 140 - 143
- アクトロ ユー / クアドロ V6 ユー引き出しレール 144 - 153
- プッシュ・オープン サイレント 146 - 147/150 - 151
- 品質基準 267

hettich.com/short/da22c2

AvanTech YOU（アバンテック ユー）ダブルウォール引き出しシステム

- **深引き出し、高さ251 mm**
- **シルバー / ホワイト / カーボンブラック**

プランニング/取付寸法

* Actro YOU（アクトロ ユー） / Quadro V6 YOU（クアドロ V6 ユー）

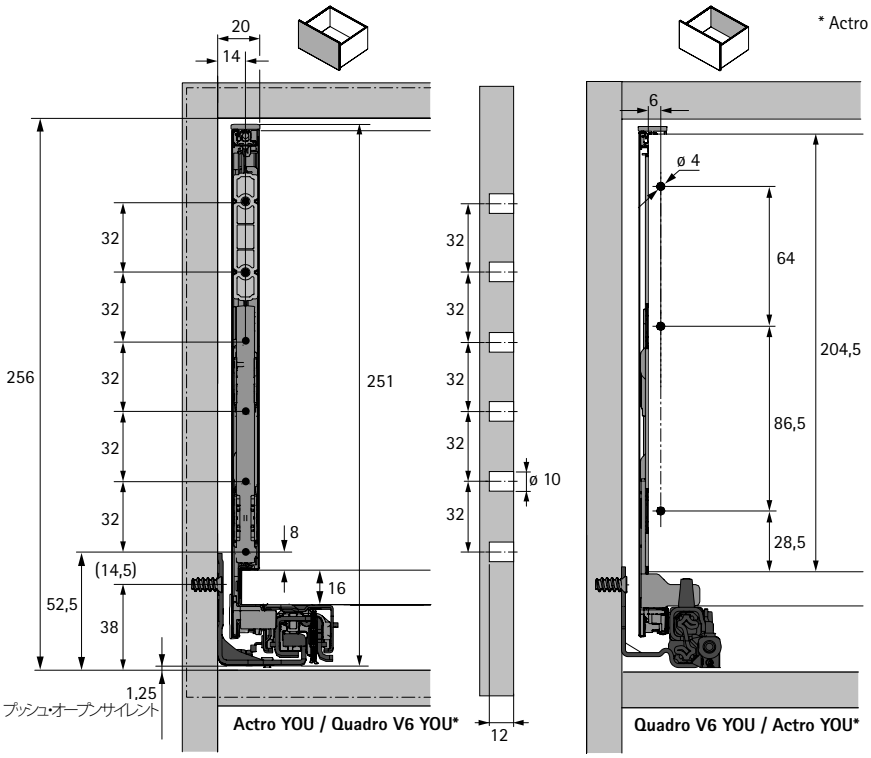

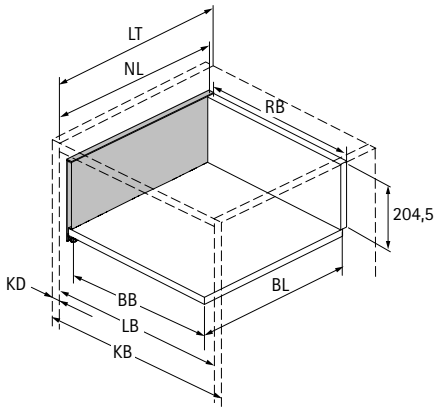

BB 底板幅	KB キャビネット外寸	NL 呼び寸	LB キャビネット内寸
BL 底板の奥行き	RB 背板幅	KD キャビネット本体側板厚	LT キャビネットの必要奥行寸法

寸法	mm
BL	NL - 21
BB	LB - 24
RB	LB - 24
LT	NL + 3

Actro YOU（アクトロ ユー） / Quadro V6 YOU（クアドロ V6 ユー）引き出しレールの取り付け図

呼び寸 mm	穴ピッチ b1 mm	b2 mm**
350	224	
400	224	
450	256	288
500	256	320
550	256	320
600	256	320
650*	256	416

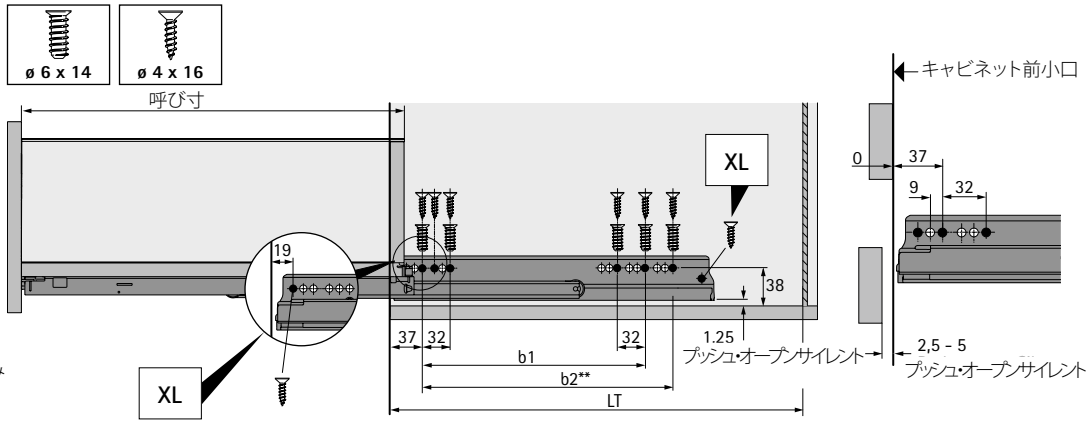

* 呼び寸 650mm Actro YOU XLのみ
** 穴ピッチ b2 Actro YOU XLのみ

AvanTech YOU（アバンテック ユー）ダブルウォール引き出しシステム

- **深引き出し、高さ251 mm**
- **シルバー / ホワイト / カーボンブラック**

1 A 引き出し側板セット、高さ 251 mm

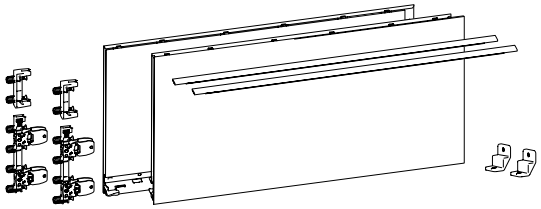

- 高さ/横方向/アオリ（扉傾き）調整機能内蔵
- 粉体塗装スチール

セットに含まれているもの:
- 引き出し側板（左右）各1枚
- デザイントップ（引き出し側板と同色）2本
- 引き出し前板コネクター（打ち込みタイプ）2個
- 高さ251mm用補強金具（打ち込みタイプ）2個
- 背板用スタビライザー 2個
- 取り付けネジ

呼び寸（mm）	品番 / 色			入数
	シルバー	ホワイト	カーボンブラック	
350	**9 318 704**	**9 318 742**	**9 318 800**	1セット
400	**9 318 705**	**9 318 743**	**9 318 801**	1セット
450	**9 318 706**	**9 318 744**	**9 318 802**	1セット
500	**9 318 707**	**9 318 745**	**9 318 803**	1セット
550	**9 318 708**	**9 318 746**	**9 318 805**	1セット
600	**9 318 709**	**9 318 747**	**9 318 806**	1セット
650	**9 318 710**	**9 318 748**	**9 318 807**	1セット

1 A 引き出し側板高さ 251 mm

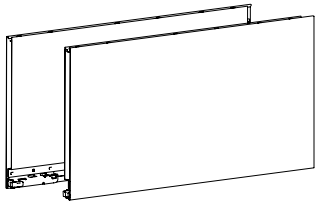

- 高さ/横方向/アオリ（扉傾き）調整機能内蔵
- 粉体塗装スチール

備考：
- 2 A / B / C 別売りのデザイントップが必要です
- 3 A 別売りの引き出し前板コネクターが必要です
- 3 C 別売りの高さ251mm用補強金具が必要です

呼び寸（mm）	品番 / 色 / 取り付け側						入数
	シルバー		ホワイト		カーボンブラック		
	左	右	左	右	左	右	
350	**9 255 066**	**9 255 067**	**9 255 146**	**9 255 147**	**9 255 226**	**9 255 227**	10個
400	**9 255 068**	**9 255 069**	**9 255 148**	**9 255 149**	**9 255 228**	**9 255 229**	10個
450	**9 255 070**	**9 255 071**	**9 255 150**	**9 255 151**	**9 255 230**	**9 255 231**	10個
500	**9 255 072**	**9 255 073**	**9 255 152**	**9 255 153**	**9 255 232**	**9 255 233**	10個
550	**9 255 074**	**9 255 075**	**9 255 154**	**9 255 155**	**9 255 234**	**9 255 235**	10個
600	**9 255 076**	**9 255 077**	**9 255 156**	**9 255 157**	**9 255 236**	**9 255 237**	10個
650	**9 255 078**	**9 255 079**	**9 255 158**	**9 255 159**	**9 255 238**	**9 255 239**	10個

備考

- 背板オプション 133
- デザインオプション 134 - 137
- イルミネーション 138 - 139
- アクセサリー 140 - 143
- アクトロ ユー / クアドロ V6 ユー引き出しレール 144 - 153
- プッシュ・オープン サイレント 146 - 147/150 - 151
- 品質基準 267

hettich.com/short/9874cb

2 A デザイントップ（引き出し側板と同色）

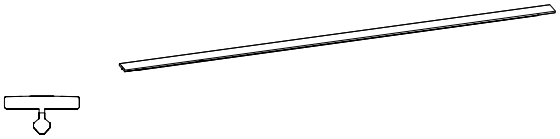

- すべての側板に取り付け可能
- クリップオン用
- 再生プラスチック、アルミニウムコーティング、ラッカー仕上げ

呼び寸（mm）	品番 / 色 シルバー	ホワイト	カーボンブラック	入数	ステンレス つや消し仕上げ	入数
350	**9 347 504**	**9 347 513**	**9 347 522**	200個	**9 347 486**	100個
400	**9 347 505**	**9 347 514**	**9 347 523**	200個	**9 347 487**	100個
450	**9 347 506**	**9 347 515**	**9 347 524**	200個	**9 347 488**	100個
500	**9 347 507**	**9 347 516**	**9 347 525**	200個	**9 347 489**	100個
550	**9 347 508**	**9 347 517**	**9 347 526**	200個	**9 347 490**	100個
600	**9 347 509**	**9 347 518**	**9 347 527**	200個	**9 347 491**	100個
650	**9 347 510**	**9 347 519**	**9 347 528**	200個	**9 347 492**	100個

3 A 前板コネクター 高さ 251 mm

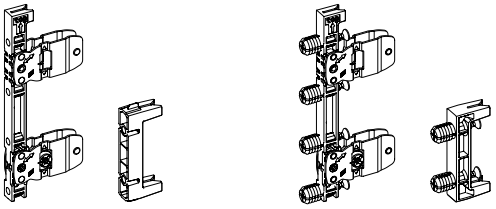

- ネジ止めタイプ／打ち込みタイプ
- スチール、プラスチック

セットに含まれているもの:
- 引き出し前板コネクター 2個
- 補強金具 2個
- 取り付けネジ

取り付け方法	品番	入数
ネジ止め	**9 359 507**	1セット
打ち込み	**9 359 508**	1セット

3 A 前板コネクター、高さ187 / 251 mm

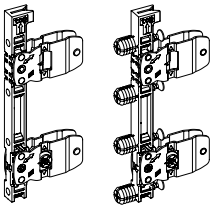

- ネジ止めタイプ／打ち込みタイプ
- スチール、プラスチック

取り付け方法	品番	入数
ネジ止め	**9 255 838**	200個
打ち込み	**9 255 839**	200個

3 C 前板コネクター補強金具、高さ251 mm

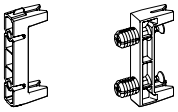

- ネジ止めタイプ／打ち込みタイプ
- スチール、プラスチック

取り付け方法	品番	入数
ネジ止め	**9 257 887**	200個
打ち込み	**9 257 888**	200個

備考

- 背板オプション 133
- デザインオプション 134 - 137
- イルミネーション 138 - 139
- アクセサリー 140 - 143
- アクトロ ユー / クアドロ V6 ユー引き出しレール 144 - 153
- プッシュ・オープン サイレント 146 - 147/150 - 151
- 品質基準 267

hettich.com/short/9874cb

5 背板用スタビライザー

- 木製およびアルミ背板用
- キャビネット本体幅 600 mm以上：1個、800 mm 以上：2個、1200 mm：3個
- プラスチック

品番	入数
9 257 702	200個

備考

- 背板オプション 133
- デザインオプション 134 - 137
- イルミネーション 138 - 139
- アクセサリー 140 - 143
- アクトロ ユー / クアドロ V6 ユー引き出しレール 144 - 153
- プッシュ・オープン サイレント 146 - 147/150 - 151
- 品質基準 267

hettich.com/short/9874cb

AvanTech YOU（アバンテック ユー）ダブルウォール引き出しシステム

- **Inlay（インレイ）深引き出し、高さ187mm**
- **シルバー / ホワイト / カーボンブラック**

- ガラス製Inlay（インレイ）またはご希望の素材との組み合わせ用
- 板厚：10mm用（8mmの素材については、追加のアダプターをご確認ください）
- 高さ/横方向/アオリ（扉傾き）調整機能内蔵
- スチール、粉体塗装

プランニング/取付寸法

* Actro YOU（アクトロ ユー） / Quadro V6 YOU（クアドロ V6 ユー）

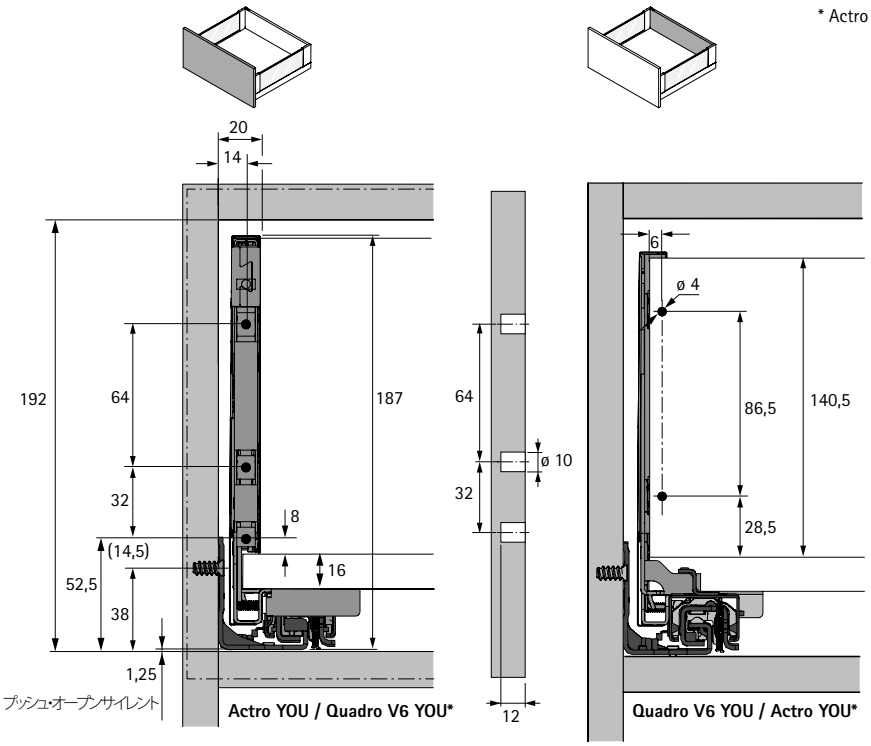

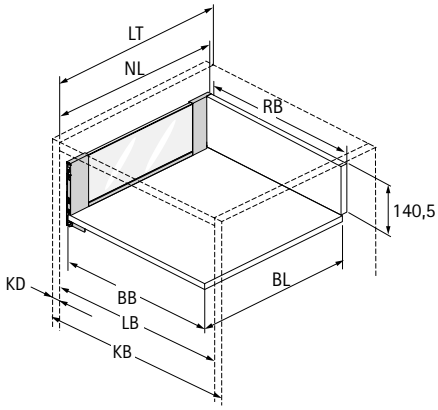

BB 底板幅	KB キャビネット外寸	NL 呼び寸	LB キャビネット内寸
BL 底板の奥行き	RB 背板幅	KD キャビネット本体側板厚	LT キャビネットの必要奥行寸法

寸法		mm
BL		NL - 21
BB		LB - 24
RB		LB - 24
LT		NL + 3
LT	内引き出し／内深引き出し	NL + 12
LT	内引き出し／内深引き出し プッシュ・オープン プッシュ・オープンサイレント	NL + 21

Actro YOU（アクトロ ユー） / Quadro V6 YOU（クアドロ V6 ユー）引き出しレールの取り付け図

呼び寸 mm	穴ピッチ b1 mm	b2 mm**
350	224	
400	224	
450	256	288
500	256	320
550	256	320
600	256	320
650*	256	416

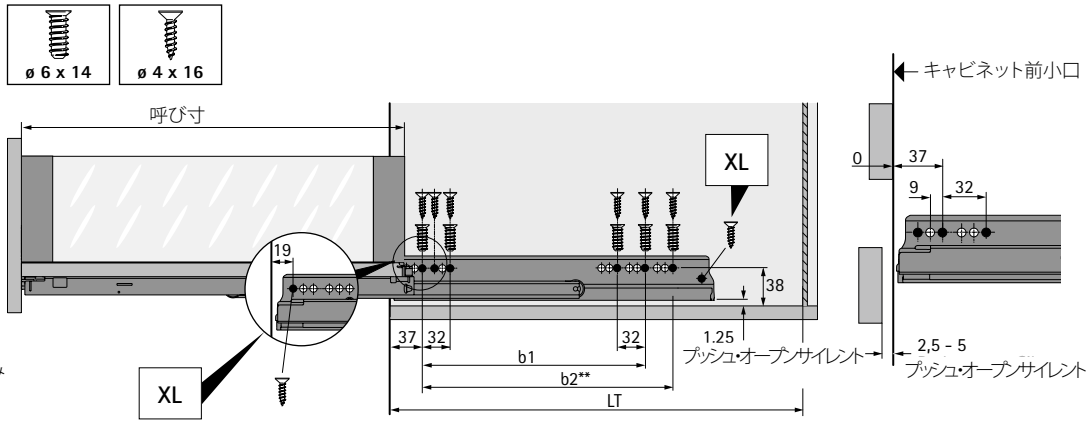

* 呼び寸 650mm Actro YOU XLのみ
** 穴ピッチ b2 Actro YOU XLのみ

1 A Inlay（インレイ）側板セット、高さ187mm

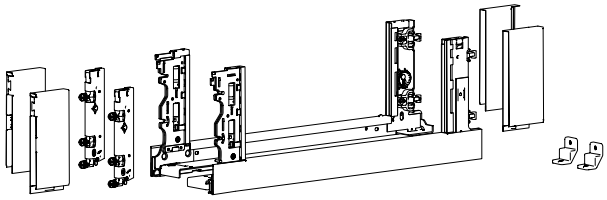

- ガラス製Inlay（インレイ）またはご希望の素材との組み合わせ用
- 板厚：10mm用（8mmの素材については、追加のアダプターをご確認ください）
- 高さ/横方向/アオリ（扉傾き）調整機能内蔵
- スチール、粉体塗装

セットに含まれているもの:
- Inlay（インレイ）側板（左右） 各1個
- キャップ（前板側 / 左右） 各1個
- キャップ（背板側 / 左右） 各1個
- 引き出し前板コネクター（打ち込みタイプ）2個
- 背板用スタビライザー 2個
- 取り付けネジ

注記：
- ガラス製インサートやアクセサリーは別売りです

呼び寸（mm）	品番 / 色			入数
	シルバー	ホワイト	カーボンブラック	
350	**9 318 808**	**9 318 817**	**9 318 824**	1セット
400	**9 318 809**	**9 318 818**	**9 318 825**	1セット
450	**9 318 811**	**9 318 819**	**9 318 826**	1セット
500	**9 318 812**	**9 318 820**	**9 318 827**	1セット
550	**9 318 814**	**9 318 821**	**9 318 828**	1セット
600	**9 318 815**	**9 318 822**	**9 318 829**	1セット
650	**9 318 816**	**9 318 823**	**9 318 830**	1セット

1 B Inlay（インレイ）側板、高さ187mm

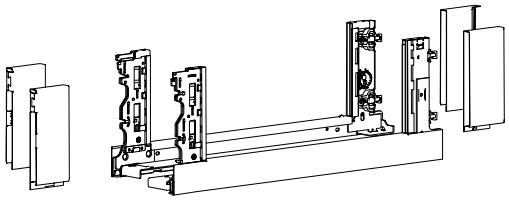

- ガラス製Inlay（インレイ）またはご希望の素材との組み合わせ用
- 板厚：10mm用（8mmの素材については、追加のアダプターをご確認ください）
- 高さ/横方向/アオリ（扉傾き）調整機能内蔵
- スチール、粉体塗装

備考：
- Inlay（インレイ）側板用カバーキャップは含まれています
- 3 B 別売りの引き出し前板コネクターが必要です
- ガラス製インサートやアクセサリーは別売りです

呼び寸（mm）	品番 / 色 / 取り付け側						入数
	シルバー		ホワイト		カーボンブラック		
	左	右	左	右	左	右	
350	**9 257 131**	**9 257 132**	**9 257 145**	**9 257 146**	**9 257 159**	**9 257 160**	10個
400	**9 257 133**	**9 257 134**	**9 257 147**	**9 257 148**	**9 257 161**	**9 257 162**	10個
450	**9 257 135**	**9 257 136**	**9 257 149**	**9 257 150**	**9 257 163**	**9 257 164**	10個
500	**9 257 137**	**9 257 138**	**9 257 151**	**9 257 152**	**9 257 165**	**9 257 166**	10個
550	**9 257 139**	**9 257 140**	**9 257 153**	**9 257 154**	**9 257 167**	**9 257 168**	10個
600	**9 257 141**	**9 257 142**	**9 257 155**	**9 257 156**	**9 257 169**	**9 257 170**	10個
650	**9 257 143**	**9 257 144**	**9 257 157**	**9 257 158**	**9 257 171**	**9 257 172**	10個

備考

- 背板オプション 133
- 内引き出し前板オプション 128 - 132
- デザインオプション 134 - 137
- イルミネーション 138 - 143
- その他のアクセサリー 140 - 143
- アクトロ ユー / クアドロ V6 ユー引き出しレール 144 - 153
- プッシュ・オープン サイレント 146 - 147/150 - 151
- 品質基準 267

hettich.com/short/0e02a7

3 B Inlay（インレイ）側板用前板コネクター、高さ187 mm

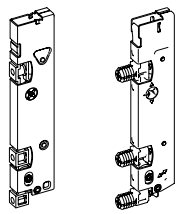

- ネジ止めタイプ／打ち込みタイプ
- スチール、プラスチック

取り付け方法	品番	入数
ネジ止め	**9 257 257**	100個
打ち込み	**9 257 258**	100個

5 背板用スタビライザー

- 木製およびアルミ背板用
- キャビネット本体幅 600 mm以上：1個、800 mm 以上：2個、1200 mm：3個
- プラスチック

品番	入数
9 257 702	200個

板厚8mmのInlay（インレイ）側板アダプター

- 板厚8mm用
- 引き出し側板1枚あたり2個のアダプターが必要です
- クリアプラスチック

品番	入数
9 268 677	100個

プランニング/取付寸法

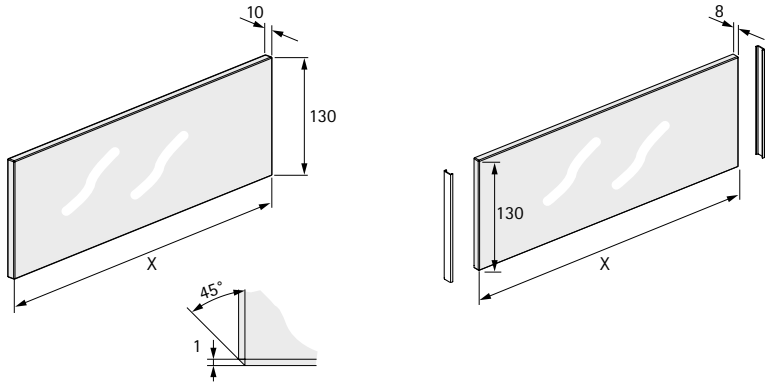

	10 mm	8 mm
NL mm	X mm	X mm
350	227	225
400	277	275
450	327	325
500	377	375
550	427	425
600	477	475
650	527	525

備考

- 背板オプション 133
- 内引き出し前板オプション 128 - 132
- デザインオプション 134 - 137
- イルミネーション 138 - 143
- その他のアクセサリー 140 - 143
- アクトロ ユー / クアドロ V6 ユー引き出しレール 144 - 153
- プッシュ・オープン サイレント 146 - 147/150 - 151
- 品質基準 267

hettich.com/short/0e02a7

- **前板オプション**
- **内引き出し / 内深引き出し用アルミ製前板、高さ101、187 mm**

6 A 内引き出し前板

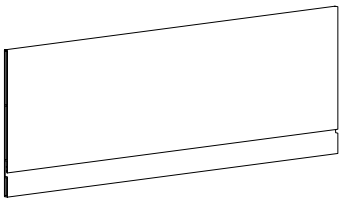

- 幅広いキャビネット幅に適応
- 長さ：2000mm（必要な長さにカットしてご利用ください）
- 厚さ：6 mm
- 粉体塗装アルミ

備考：
- イルミネーションデザイントップと併用する場合は、コネクターの取り付け高さを調整してください
- 6 B または6 C 別売りのコネクターセットが必要です

呼び寸（mm）	品番 / 色						入数
	引き出し側板用（イルミネーションなし）			引き出し側板用（イルミネーションあり）			
	シルバー	ホワイト	カーボンブラック	シルバー	ホワイト	カーボンブラック	
101	**9 257 269**	**9 257 273**	**9 257 277**	**9 327 202**	**9 327 205**	**9 327 208**	1個
187	**9 257 271**	**9 257 275**	**9 257 279**	**9 327 204**	**9 327 207**	**9 327 210**	1個

6 B 内引き出し前板用コネクターセット、引き出し側板用

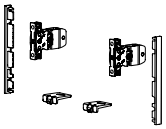

- 引き出し側板に取り付け用
- スチール、プラスチック

セットに含まれているもの:
- 引き出し側板用前板コネクター 2個
- エンドキャップ 2個
- 内引き出し前板用スタビライザー 2個
- 取り付けネジ

備考：
- イルミネーションデザイントップと併用する場合は、コネクターの取り付け高さを調整してください
- 6 A ご希望の長さにカットする内引き出し前板に対応

呼び寸（mm）	品番 / 色						入数
	引き出し側板用（イルミネーションなし）			引き出し側板用（イルミネーションあり）			
	シルバー	ホワイト	カーボンブラック	シルバー	ホワイト	カーボンブラック	
101	**9 257 611**	**9 257 615**	**9 257 619**	**9 327 211**	**9 327 214**	**9 327 217**	1セット
187	**9 257 613**	**9 257 617**	**9 257 621**	**9 327 213**	**9 327 216**	**9 327 219**	1セット

備考

- アバンテック ユー引き出し 112 - 113
- アバンテック ユー深引き出し 116 - 123
- アバンテック ユー・インレイ深引き出し 124 - 126
- 背板オプション 133
- デザインオプション / イルミネーション / アクセサリー 134 - 143
- アクトロ ユー / クアドロ V6 ユー引き出しレール 144 - 153
- プッシュ・オープン サイレント 146 - 147/150 - 151
- 品質基準 267

hettich.com/short/9c1fe2

6 C 内引き出し前板用コネクターセット、Inlay（インレイ）側板用

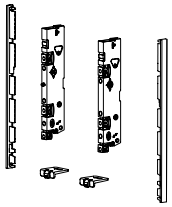

- Inlay（インレイ）側板に取り付け用
- スチール、プラスチック

セットに含まれているもの:
- Inlay（インレイ）側板用前板コネクター（打ち込みタイプ）2個
- エンドキャップ 2個
- 内引き出し前板用スタビライザー 2個
- 取り付けネジ

備考:
- 6 A ご希望の長さにカットする内引き出し前板に対応

呼び寸（mm）	品番 / 色			入数
	シルバー	ホワイト	カーボンブラック	
187	**9 257 623**	**9 257 625**	**9 257 627**	1セット

3 A 前板コネクター 高さ 101 mm

- ネジ止め
- スチール、プラスチック

取り付け方法	品番	入数
ネジ止め	**9 255 835**	200個

3 A 前板コネクター、高さ187 / 251 mm

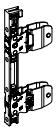

- ネジ止め
- スチール、プラスチック

取り付け方法	品番	入数
ネジ止め	**9 255 838**	200個

3 B Inlay（インレイ）側板用前板コネクター、高さ187 mm

- ネジ止め
- スチール、プラスチック

取り付け方法	品番	入数
ネジ止め	**9 257 257**	100個

エンドキャップ

- 内引き出し前板用
- プラスチック

備考:
- イルミネーションデザイントップと併用する場合は、コネクターの取り付け高さを調整してください

呼び寸（mm）	品番 / 色						入数
	引き出し側板用（イルミネーションなし）			引き出し側板用（イルミネーションあり）			
	シルバー	ホワイト	カーボンブラック	シルバー	ホワイト	カーボンブラック	
101	**9 257 629**	**9 257 633**	**9 257 637**	**9 327 223**	**9 327 226**	**9 327 229**	200個
187	**9 257 631**	**9 257 635**	**9 257 639**	**9 327 225**	**9 327 228**	**9 327 231**	200個

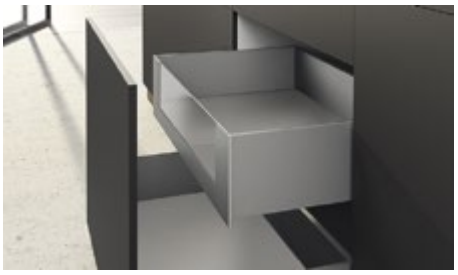

7 A カスタマイズ向け内引き出し前板用サポートプロファイル

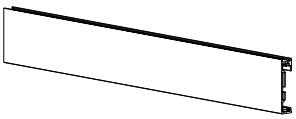

- 10mmのガラス製Inlay（インレイ）またはご希望の素材用
- 幅広いキャビネット幅に適応
- 長さ：2000mm（必要な長さにカットしてご利用ください）
- 粉体塗装アルミ

備考：
- 7 Bまたは7 C 別売りのカスタマイズ可能な前板が必要です

呼び寸（mm）	品番 / 色			入数
	シルバー	ホワイト	カーボンブラック	
187	9 257 663	9 257 664	9 257 665	1個

7 B カスタマイズ向け内引き出し前板用コネクターセット、引き出し側板用

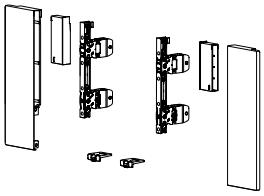

- 10mmのガラス製Inlay（インレイ）またはご希望の素材の取り付け用
- 粉体塗装スチール

セットに含まれているもの:
- 内引き出し前板コネクター（左右）各1個
- Inlay（インレイ）側板用引き出し前板コネクター（左右）各1個
- 低い高さの素材用スペーサー 2個
- 内引き出し前板用スタビライザー 2個
- 取り付けネジ

備考：
- イルミネーションデザイントップと併用する場合は、コネクターの取り付け高さを調整してください
- 7 A 別売りのカスタマイズ向け内深引き出し前板用サポートが必要です

呼び寸（mm）	品番 / 色						入数
	引き出し側板用（イルミネーションなし）			引き出し側板用（イルミネーションあり）			
	シルバー	ホワイト	カーボンブラック	シルバー	ホワイト	カーボンブラック	
187	9 257 651	9 257 652	9 257 653	9 327 220	9 327 221	9 327 222	1セット

7 C カスタマイズ向け内深引き出し前板用コネクターセット、Inlay（インレイ）側板用

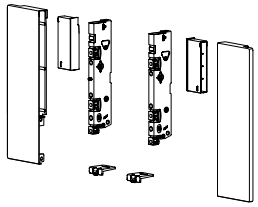

- 10mmのガラス製Inlay（インレイ）またはご希望の素材の取り付け用
- 粉体塗装スチール

セットに含まれているもの:
- 内引き出し前板コネクター（左右）各1個
- Inlay（インレイ）側板用引き出し前板コネクター（左右）各1個
- 低い高さの素材用スペーサー 2個
- 内引き出し前板用スタビライザー 2個
- 取り付けネジ

備考：
- 7 A 別売りのカスタマイズ向け内深引き出し前板用サポートが必要です

呼び寸（mm）	品番 / 色			入数
	シルバー	ホワイト	カーボンブラック	
187	9 257 657	9 257 658	9 257 659	1セット

AvanTech YOU（アバンテック ユー）ダブルウォール引き出しシステム

- **前板オプション**
- **カスタマイズ向け内深引き出し前板用、高さ187mm**

プランニング/取付寸法

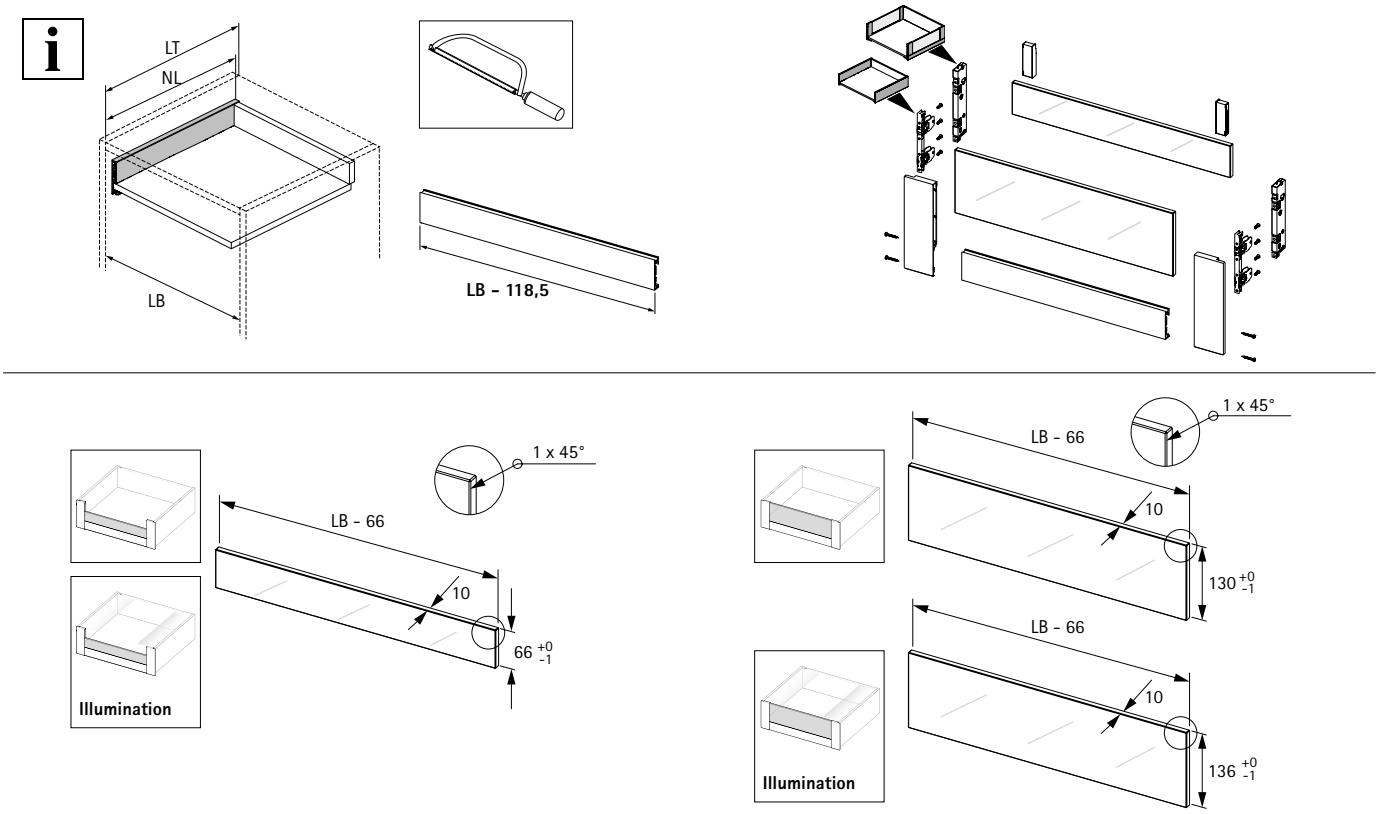

Actro YOU（アクトロ ユー）/ Quadro V6 YOU（クアドロ V6 ユー）引き出しレールの取り付け図

呼び寸 mm	穴ピッチ b1 mm	b2 mm**
270	160	
300	160	
350	224	
400	224	
450	256	288
500	256	320
550	256	320
600	256	320
650*	256	416

* 呼び寸 650mm Actro YOU XLのみ
** 穴ピッチ b2 Actro YOU XLのみ

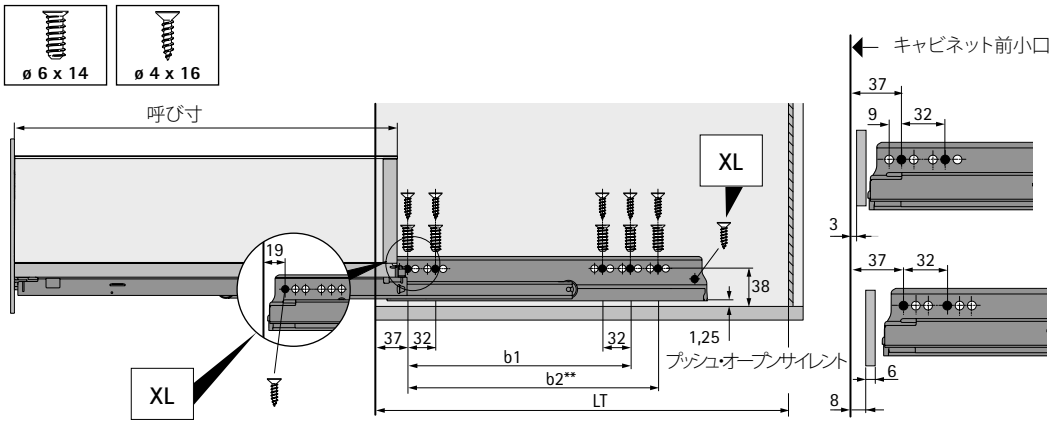

備考

- アバンテック ユー引き出し 112 - 113
- アバンテック ユー深引き出し 116 - 123
- アバンテック ユー・インレイ深引き出し 124 - 126
- 背板オプション 133
- デザインオプション / イルミネーション / アクセサリー 134 - 143
- アクトロ ユー / クアドロ V6 ユー引き出しレール 144 - 153
- プッシュ・オープン サイレント 146 - 147/150 - 151
- 品質基準 267

hettich.com/short/fe9274

内引き出し前板用キャッチ

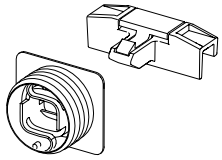

- 打ち込みタイプ / クリップオンタイプ
- プラスチック

セットに含まれているもの:
- キャッチ 1個
- キャッチ用ハウジング 1個
- 取り付けネジ

品番 / 色			入数
シルバー	ホワイト	カーボンブラック	
9 257 734	**9 257 735**	**9 257 736**	1セット

4 B 内引き出し前板用スタビライザー

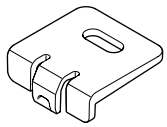

- 幅広引き出しの前板と底板の連結用
- 推奨:600mm以上のキャビネット
- プラスチック

品番	入数
9 257 641	100個

プランニング/取付寸法

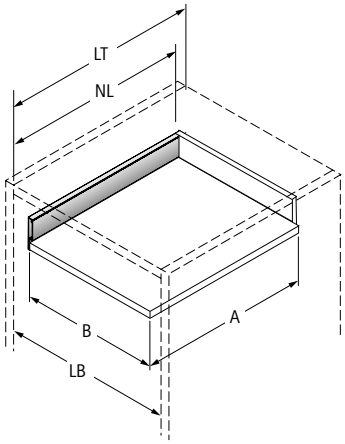

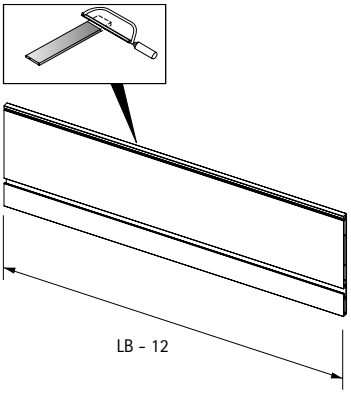

備考

- アバンテック ユー引き出し 112 - 113
- アバンテック ユー深引き出し 116 - 123
- アバンテック ユー・インレイ深引き出し 124 - 126
- 背板オプション 133
- デザインオプション / イルミネーション / アクセサリー 134 - 143
- アクトロ ユー / クアドロ V6 ユー引き出しレール 144 - 153
- プッシュ・オープン サイレント 146 - 147/150 - 151
- 品質基準 267

hettich.com/short/9c1fe2

木製背板またはアルミ製背板は、コネクターなしで直接引き出し側板にネジ止めすることができます。また、スチール製背板は、引き出し側板に簡単にクリップで取り付けることができます。

8 背板用コネクター

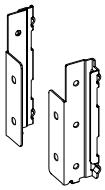

- 木製背板やアルミ背板の取り付けに使用できます
- 粉体塗装スチール

呼び寸（mm）	品番 / 色 / 取り付け側						入数
	シルバー		ホワイト		カーボンブラック		
	左	右	左	右	左	右	
101	**9 257 666**	**9 257 667**	**9 257 678**	**9 257 679**	**9 257 690**	**9 257 691**	20個
187	**9 257 670**	**9 257 671**	**9 257 682**	**9 257 683**	**9 257 694**	**9 257 695**	20個
251	**9 257 672**	**9 257 673**	**9 257 684**	**9 257 685**	**9 257 696**	**9 257 697**	20個

備考

- アバンテック ユー引き出し 112 - 113
- アバンテック ユー深引き出し 116 - 123
- アバンテック ユー・インレイ深引き出し 124 - 126
- 背板オプション 133
- デザインオプション / イルミネーション / アクセサリー 134 - 143
- アクトロ ユー / クアドロ V6 ユー引き出しレール 144 - 153
- プッシュ・オープン サイレント 146 - 147/150 - 151
- 品質基準 267

hettich.com/short/1e2dc5

interzum
Award
High product quality
DESIGN
AWARD
2022
reddot winner 2022
GOOD DESIGN
AWARD 2021

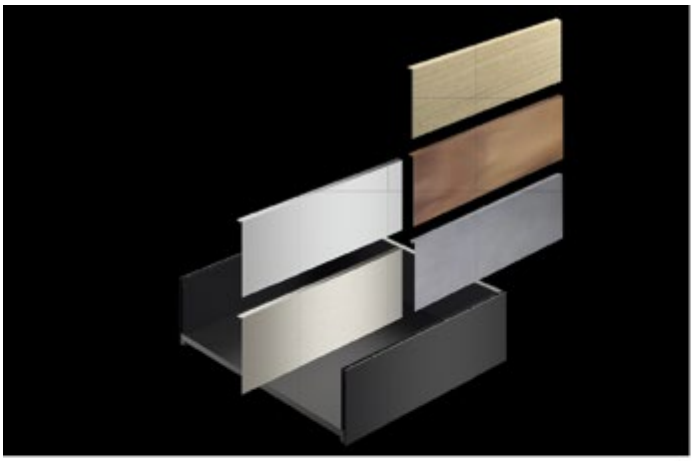

魅力的なAvanTech YOU（アバンテック ユー）!

AvanTech YOU（アバンテック ユー）引き出しシステムは、色、形、素材において非常に柔軟に設計できるため、家具デザインに対するお客様ご自身のアイデアを実現させるための重要な要素となります。AvanTech YOU（アバンテック ユー）では、どのような個性をデザインに反映させたいかをご自身で決定し、それを簡単に実現できます。デザイントップやデザインケープは、クリックするだけで、印象的な視覚的変化を加えることができます。ガラスインレイ付きのエレガントな引き出し側板AvanTech YOU Inlay（アバンテック ユー・インレイ）は、空間と家具の境界をなくし、家具デザインに視線を集めます。あるいは、引き出しに新しいLED照明を追加して、さらに印象的な効果を演出することも可能です。引き出し側板のロゴが、デザインを完成させています。この多彩なシステムを導入することで、お客様ご自身の想像力を自由に羽ばたかせることができます。ご希望の素材を使用できるオプションにより、お客様のアイデアは、他に例のない独自のソリューションに生まれかわります！バスルーム、リビングルーム、キッチンなど、どんな場所でも使用可能 – この製品ラインナップの幅広いバリエーションと、個性を表現した家具を作るための様々な方法により、お客様のご希望を簡単に叶えることができます。

標準仕様でカスタマイズ済み!
ご自身の家具のデザインを作り上げ、カスタマイズするための様々な方法をご活用ください。家具に独自の個性を添えて、最新のデザイントレンドを素早く採り入れてください。
アルミニウムで覆われた再生プラスチック製のハイブリッドデザインプロファイルは、未来志向のデザインを実現し、高品質も兼ね備えています。引き出し側板は、ホワイト、シルバーまたはカーボンブラック、ステンレススチールからお選びいただけます。

2 B ハイブリッドデザイントップ

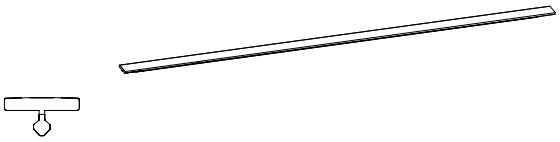

- すべての側板に取り付け可能
- クリップオン用
- 再生プラスチック、アルミニウムコーティング、アルマイト処理／アルマイトラッカー仕上げ

呼び寸（mm）	品番 / 色 シルバー	ホワイト	カーボンブラック	入数	ステンレス つや消し仕上げ	入数
270	**9 347 502**	**9 347 511**	**9 347 520**	200個	**9 347 484**	100個
300	**9 347 503**	**9 347 512**	**9 347 521**	200個	**9 347 485**	100個
350	**9 347 504**	**9 347 513**	**9 347 522**	200個	**9 347 486**	100個
400	**9 347 505**	**9 347 514**	**9 347 523**	200個	**9 347 487**	100個
450	**9 347 506**	**9 347 515**	**9 347 524**	200個	**9 347 488**	100個
500	**9 347 507**	**9 347 516**	**9 347 525**	200個	**9 347 489**	100個
550	**9 347 508**	**9 347 517**	**9 347 526**	200個	**9 347 490**	100個
600	**9 347 509**	**9 347 518**	**9 347 527**	200個	**9 347 491**	100個
650	**9 347 510**	**9 347 519**	**9 347 528**	200個	**9 347 492**	100個

2 C デザイントップ（カスタマイズ向け）

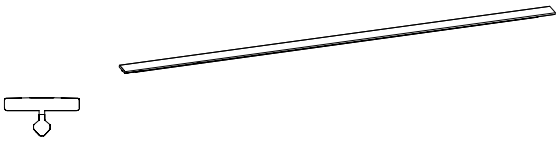

- お好みにデザインされたデザイントップ用サポートプロファイル
- 長さ：2000mm（必要な長さにカットしてご利用ください）
- クリップオン用
- プラスチック、グレー、接着テープ付き

品番	入数
9 255 831	1個

備考

- アバンテック ユー引き出し 112 - 113
- アバンテック ユー深引き出し 116 - 123
- アバンテック ユー・インレイ深引き出し 124 - 126
- 背板オプション 133
- デザインオプション / イルミネーション / アクセサリー 134 - 143
- アクトロ ユー / クアドロ V6 ユー引き出しレール 144 - 153
- プッシュ・オープン サイレント 146 - 147/150 - 151
- 品質基準 267

hettich.com/short/1874ce

13 ブランドロゴ入りクリップ

- 特注にてオリジナルロゴ印刷可。
- クリップオン用
- プラスチック

色	品番	入数
シルバー／ヘティヒロゴ付	**9 257 703**	200個
ホワイト／ヘティヒロゴ付	**9 257 704**	200個
カーボンブラック／ヘティヒロゴ付	**9 257 705**	200個
シルバー／ヘティヒロゴ無	**9 270 185**	200個
ホワイト／ヘティヒロゴ無	**9 270 186**	200個
カーボンブラック／ヘティヒロゴ無	**9 270 187**	200個

備考

- アバンテック ユー引き出し 112 - 113
- アバンテック ユー深引き出し 116 - 123
- アバンテック ユー・インレイ深引き出し 124 - 126
- 背板オプション 133
- デザインオプション / イルミネーション / アクセサリー 134 - 143
- アクトロ ユー / クアドロ V6 ユー引き出しレール 144 - 153
- プッシュ・オープン サイレント 146 - 147/150 - 151
- 品質基準 267

hettich.com/short/1874ce

- AvanTech YOU（アバンテック ユー）にぴったりの美しいアクセントとなる照明は、引き出しの中や室内に光を放ちます
- 高さ101 / 139 / 187 / 251 mmのシステムにオプションとして後付け可能
- 拡散光、色温度4000K
- 引き出しにつき1セット、充電式バッテリーパック1個を含む
- 引き出しを開けると自動で照明が点灯し、引き出しを閉めると照明が消えます

14 A イルミネーションデザイントップ

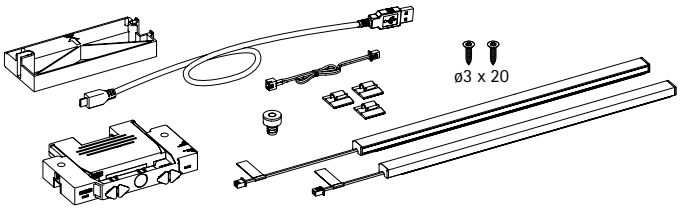

- 充電式リチウムイオンバッテリ
- 電圧：7.5 V DC
- 容量：2300 mAh
- 電力：8.51 Wh
- マイクロUSB経由で充電可能
- 500 mA充電器使用時の充電時間は約4時間
- 全高：標準のデザイントップ+ 6mm
  カスタマイズした内引き出し用前板と併用する場合は、素材を適切な高さに加工してご使用ください

セットに含まれているもの:
- LEDライト2セット
- マグネット 1個
- 充電式バッテリ 1個
- 充電式バッテリホルダー、粘着テープ付 1個
- スチール背板用アダプター 1個
- ケーブルホルダー、粘着テープ付 3個
- 充電ケーブル、マイクロUSB B 1本
- 延長ケーブル 1本
- 取り付けネジ

呼び寸（mm）	品番 / 色		入数
	カーボンブラック	ステンレススチール調	
270	**9 326 922**	**9 326 873**	1セット
300	**9 326 923**	**9 326 874**	1セット
350	**9 326 924**	**9 326 875**	1セット
400	**9 326 925**	**9 326 876**	1セット
450	**9 326 926**	**9 326 877**	1セット
500	**9 326 927**	**9 326 878**	1セット
550	**9 326 928**	**9 326 879**	1セット
600	**9 326 929**	**9 326 880**	1セット
650	**9 326 930**	**9 326 921**	1セット

備考

- アバンテック ユー引き出し 112 - 113
- アバンテック ユー深引き出し 116 - 123
- アバンテック ユー・インレイ深引き出し 124 - 126
- 背板オプション 133
- デザインオプション / イルミネーション / アクセサリー 134 - 143
- アクトロ ユー / クアドロ V6 ユー引き出しレール 144 - 153
- プッシュ・オープン サイレント 146 - 147/150 - 151
- 品質基準 267

hettich.com/short/892f59

- AvanTech YOU（アバンテック ユー）にぴったりの美しいアクセント
- オプションとして後付け可能
- 拡散光、色温度4000K
- 引き出しにつき1セット、充電式バッテリーパック1個を含む
- 引き出しを開けると自動で照明が点灯し、引き出しを閉めると照明が消えます

14 B イルミネーション・ Inlay（インレイ）側板用

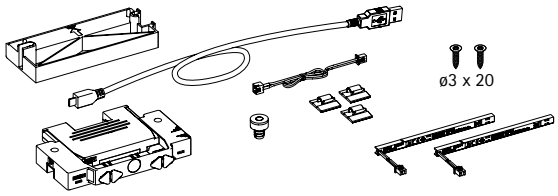

- 充電式リチウムイオンバッテリ
- 電圧：7.5 V DC
- 容量：2300 mAh
- 電力：8.51 Wh
- マイクロUSB経由で充電可能
- 500 mA充電器使用時の充電時間は約4時間

セットに含まれているもの:
- LEDライト2セット
- マグネット 1個
- 充電式バッテリ 1個
- 充電式バッテリホルダー、粘着テープ付 1個
- スチール背板用アダプター 1個
- ケーブルホルダー、粘着テープ付 3個
- 充電ケーブル、マイクロUSB B 1本
- 延長ケーブル 1本
- 取り付けネジ

品番	入数
9 305 747	1セット

備考

- アバンテック ユー引き出し 112 - 113
- アバンテック ユー深引き出し 116 - 123
- アバンテック ユー・インレイ深引き出し 124 - 126
- 背板オプション 133
- デザインオプション / イルミネーション / アクセサリー 134 - 143
- アクトロ ユー / クアドロ V6 ユー引き出しレール 144 - 153
- プッシュ・オープン サイレント 146 - 147/150 - 151
- 品質基準 267

hettich.com/short/892f59

一味違うベースユニット - 楽しさを感じるアクセス。
手の動きひとつで同時に開くことができるシンクロ動作。
まるで魔法のよう - シンプルそのもの。

- 深引き出しにも簡単にアクセスでき、開けるたびに収納物が一目でわかります。
- 深引き出しを完全に引き出したときだけ内引き出しを開けることができます - まるで魔法のよう。
- 引き出し前板へのキャッチの取り付けや頻繁な操作は不要。余計な手動操作もなく、前板との接触音もありません。
- デリケートな材質の引き出しに最適です。
- 引き出しの長さや間隔に合わせて、、動作サイクルを工具を使わずに簡単に調整可能。

シンクロアクセス基本セット

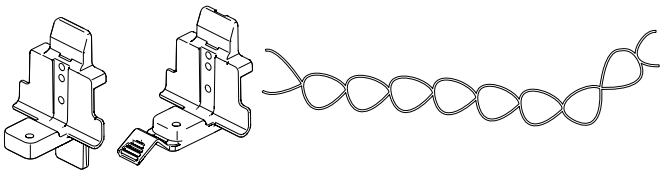

- 引き出しをシンクロに開く動作を実現
- 木製、アルミ製、スチール製の背板用

セットに含まれているもの:

- 深引き出し用背板コネクター、プラスチック 1個
- 内引き出し用背板コネクター、プラスチック 1個
- ケーブルコネクター、ナイロン 1本
- 取り付けネジ

品番	入数
9 345 018	1セット

取り付け補助

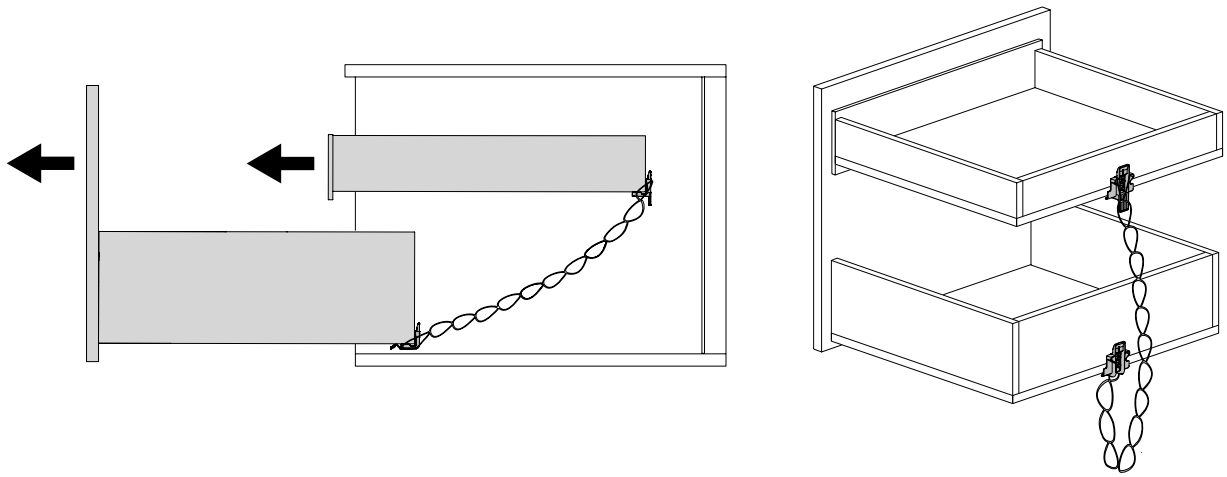

備考

- アバンテック ユー引き出し 112 - 113
- アバンテック ユー深引き出し 116 - 123
- アバンテック ユー・インレイ深引き出し 124 - 126
- 背板オプション 133
- デザインオプション / イルミネーション / アクセサリー 134 - 143
- アクトロ ユー / クアドロ V6 ユー引き出しレール 144 - 153
- プッシュ・オープン サイレント 146 - 147/150 - 151
- 品質基準 267

hettich.com/short/3jsqxiz

- 板厚：10mm以上
- 柔らかい素材で最適な装着を実現するソケット（MDF横方向引張 > 0.6 N/mm²、チップボード横方向引張 > 0.45 N/mm²）
- 硬い素材で最適な装着を実現するセルフタッピングネジ（表面が硬い素材、天然石、プラスチック、セラミック）
- 標準的な前板取り付けで使用
- 取り付け方法は、必ず扉の材質の種類と品質に適した方法を選択し、しっかりと固定されたかどうかをテストする必要があります

引き出し前板用コネクター（厚さ10mm以上）

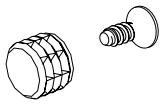

セットに含まれているもの:
- ソケット 10個、ø 10 x 8mm
- セルフタッピングネジ 10個、ø 3.5 x 16mm

品番	入数
9 268 149	1セット

取り付け補助

パーチクルボード、MDF

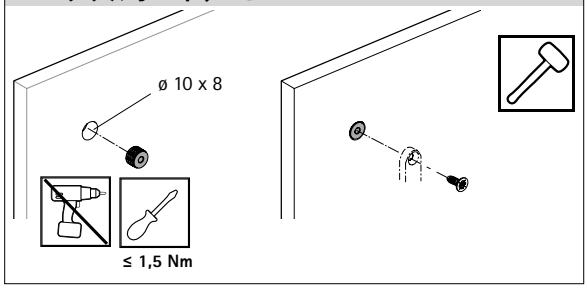

HPL / 表面が硬い材質

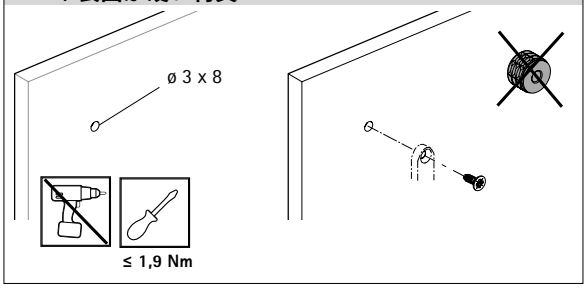

取り付け方法は、必ず扉の材質の種類と品質に適した方法を選択し、しっかりと固定されたかどうかテストする必要があります。

備考

- アバンテック ユー引き出し 112 - 113
- アバンテック ユー深引き出し 116 - 123
- アバンテック ユー・インレイ深引き出し 124 - 126
- 背板オプション 133
- デザインオプション / イルミネーション / アクセサリー 134 - 143
- アクトロ ユー / クアドロ V6 ユー引き出しレール 144 - 153
- プッシュ・オープン サイレント 146 - 147/150 - 151
- 品質基準 267

hettich.com/short/c4a03a

4 A 前板用スタビライザー

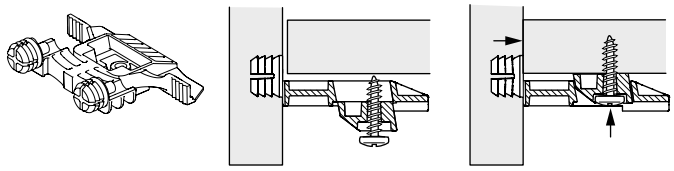

- 大型引き出しの前板固定用
- 推奨：幅600mm以上のキャビネット/高さ450mm以上の前板
- 厚さ10mm以上の板厚に使用可能 – 穴深さ8mm
- 打ち込み式ピンによる取り付け
- ねじ込むと、前板は自動的に底板に密着します
- ネジを外さなくても横方向および縦方向に調整可能
- プラスチック、カーボンブラック

品番	入数
9 321 561	150個

Inlay（インレイ）側板用ガラス製インサート

- 透明ガラス、10mm、上端のエッジはサテン仕上げ

呼び寸（mm）	品番	入数
350	**9 283 178**	1セット
400	**9 283 179**	1セット
450	**9 283 180**	1セット
500	**9 283 181**	1セット
550	**9 283 182**	1セット
600	**9 283 183**	1セット
650	**9 283 184**	1セット

カスタマイズ向け内深引き出し前板用ガラスインサート

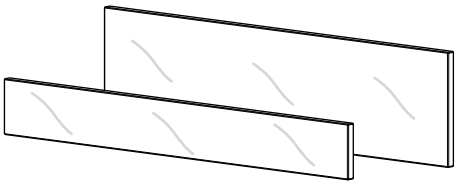

- カスタマイズ向け内深引き出し前板用：高さ 66／130mm
- 透明ガラス、10mm、上端のエッジはサテン仕上げ

キャビネット幅（mm）	品番 / 高さ（mm）		入数
	66	130	
450	**9 283 228**	**9 283 233**	1個
600	**9 283 229**	**9 283 235**	1個
900	**9 283 231**	**9 283 237**	1個
1200	**9 283 232**	**9 283 238**	1個

ユーロネジ

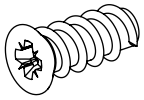

- 皿頭ネジ
- PZドライバー用
- スチール

寸法（mm）	仕上	品番	入数
ø 6×14	ニッケルメッキ	**9 137 114**	200個
ø 6.3×14	亜鉛系メッキ	**0 051 265**	200個

パーチクルボードネジ、皿頭

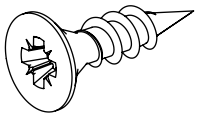

- 皿頭ネジ
- PZドライバー用
- スチール

寸法（mm）	仕上	品番	入数
ø 3.5×16	ニッケルメッキ	**0 071 925**	200個
ø 4×16	ニッケルメッキ	**0 010 085**	200個

パーチクルボードねじ、ナベ頭

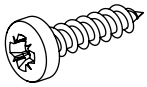

- ナベ頭ネジ
- PZドライバー用
- スチール

寸法（mm）	仕上	品番	入数
ø 3.5 x 6.5	亜鉛系メッキ	**9 278 225**	200個
ø 3.5×12	亜鉛系メッキ	**0 045 167**	200個
ø 3.5×20	亜鉛系メッキ	**0 045 168**	200個
ø 3.5 x 30	亜鉛系メッキ	**9 278 224**	200個

セルフタッピンネジ、ナベ頭

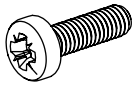

- ナベ頭ネジ
- PZドライバー用
- スチール

寸法（mm）	仕上	品番	入数
ø 3.5 x 12	亜鉛系メッキ	**9 279 197**	200個

スペーサー

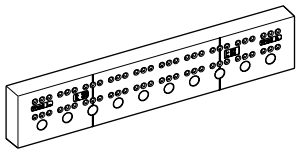

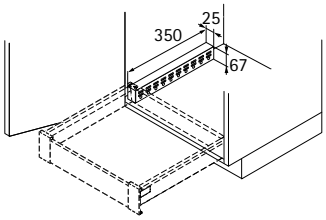

- 扉を開いた時、扉の突出部をインナー深引き出しが避ける為に使います
- 最大耐荷重：20 kg
- プラスチック

備考：
- AvanTech YOU（アバンテック ユー） / Actro YOU（アクトロユー）、最大NL（レール呼び寸）600mmまで使用可

色	品番	入数
ホワイト	**9 135 703**	1個
カーボンブラック	**9 269 724**	1個

11 A Actro YOU（アクトロ ユー）引き出しレール、サイレントシステム（ソフトクローズ）付

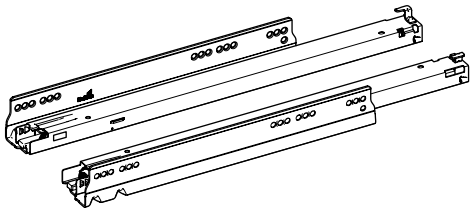

- 3段引きレール：AvanTech YOU（アバンテック ユー）引き出しシステム、木製引き箱（キャッチ付）の両方に使えます
- **サイレントシステム機構（ソフトクローズ）内蔵**
- 耐荷重 XS (10 kg) / L (40 kg) / XL (70 kg)
- 品質 EN 15338 レベル3
- 亜鉛系メッキ

- オプション：プッシュ・オープン サイレント

呼び寸（mm）	品番 左右セット	入数	品番／取り付け位置 左	右	入数
耐荷重L（40 kg）					
270	**9 319 179**	1セット	**9 318 167**	**9 318 170**	10個
300	**9 319 180**	1セット	**9 318 171**	**9 318 172**	10個
350	**9 319 181**	1セット	**9 318 173**	**9 318 174**	10個
400	**9 319 182**	1セット	**9 318 175**	**9 318 176**	10個
450	**9 319 183**	1セット	**9 318 177**	**9 318 178**	10個
500	**9 319 184**	1セット	**9 318 179**	**9 318 180**	10個
550	**9 319 185**	1セット	**9 318 181**	**9 318 182**	10個
600	**9 319 186**	1セット	**9 318 183**	**9 318 184**	10個
耐荷重XL（70 kg）					
450	**9 319 187**	1セット	**9 318 198**	**9 318 199**	10個
500	**9 319 188**	1セット	**9 318 201**	**9 318 203**	10個
550	**9 319 189**	1セット	**9 318 208**	**9 318 209**	10個
600	**9 319 190**	1セット	**9 318 211**	**9 318 212**	10個
650	**9 319 191**	1セット	**9 318 213**	**9 318 214**	5個

前後調整部材

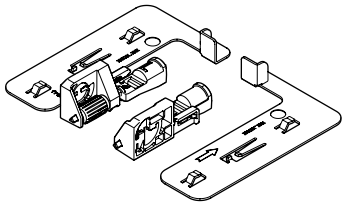

- 取り付けに道具不要、最大±2mm調整可能
- オプションでインセット前板にも使用可能
- スチール、プラスチック、グレー

セットに含まれているもの:
- 前後調整機構 2個
- アクティベーター 2個

品番	入数
9 257 706	1セット

備考

- アバンテック ユー引き出し 112 - 113
- アバンテック ユー深引き出し 116 - 123
- アバンテック ユー・インレイ深引き出し 124 - 126
- 内引き出し前板オプション / 背板オプション 128 - 133
- デザインオプション / イルミネーション / アクセサリー 134 - 143
- プッシュ・オープン サイレント 146 - 147/150 - 151
- 品質基準 267

hettich.com/short/45025e

側面断面図

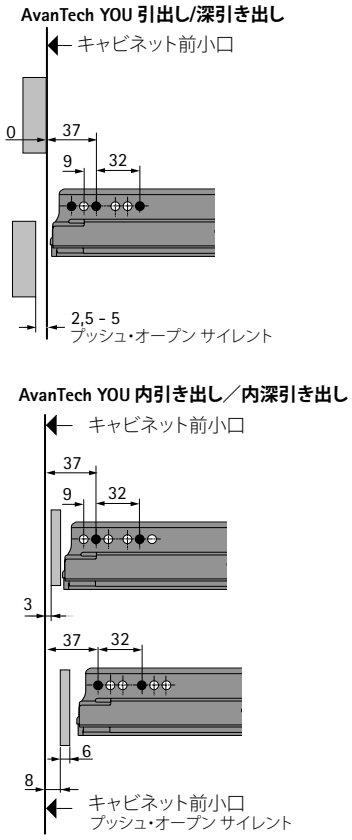

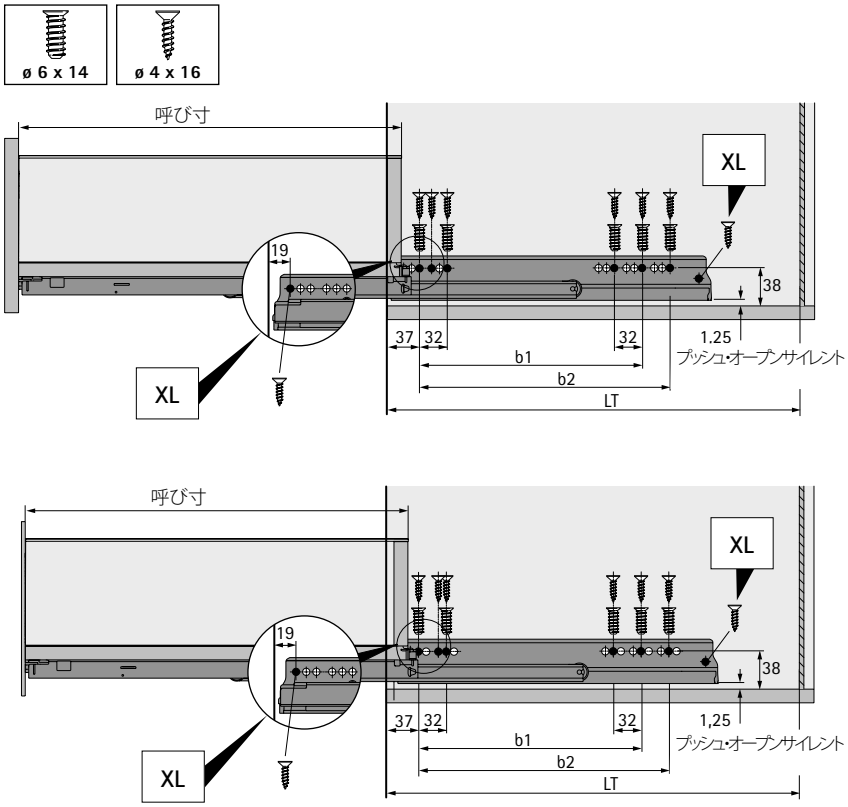

取り付け寸法

呼び寸（mm）	穴ピッチ b1（mm）	穴ピッチ b2（mm）	引出し/深引き出し キャビネット必要最小奥行き寸法 LT（mm）	内引き出し / 内深引き出し キャビネット必要最小奥行き寸法 LT（mm）	内引き出し / 内深引き出し プッシュ・オープン サイレント キャビネット必要最小奥行き寸法 LT（mm）
270	160		273	282	291
300	160		303	312	321
350	224		353	362	371
400	224		403	412	421
450	256	288	453	462	471
500	256	320	503	512	521
550	256	320	553	562	571
600	256	320	603	612	621
650	256	416	653	662	671

YOUキャッチ（アクトロ ユー用）*

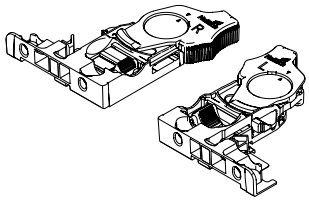

- 木製引き箱、Actro YOU（アクトロ ユー）用
- ＋3mmまで高さ調整可能
- プラスチック、カーボンブラック

取り付け側	**品番**	入数
左右セット	**9 320 320**	5セット
左	**9 320 331**	100個
右	**9 320 332**	100個

*木製引き箱をご使用時にご注文ください。

プッシュ・オープンサイレント システム

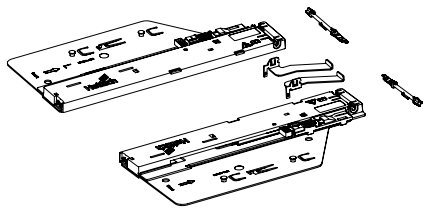

- 性能と機能を最大限に発揮させるため、オプションのシンクロバーの取り付けを推奨しています

セットに含まれているもの:
- プッシュ・オープン サイレント（左右）1ユニット
- アクティベーター（左右）各1個
- シンクロバー用アダプター 各2個

総重量（kg）	Actro（アクトロ）の耐荷重	呼び寸（mm）	**品番 #**	入数
8 - 20	L（40 kg）	270 - 600	**9 257 891**	1セット
10 - 40	L（40 kg）	350 - 600	**9 257 892**	1セット
20 - 70	XL（70 kg）	450 - 650	**9 257 893**	1セット

推奨標準引き出し（前板の高さ最大約150mm、低荷重用）*

呼び寸（mm）	呼び幅（mm） 275	300	350	400	500	600	700	800	900	1000	1100	1200
270												
300												
350												
400												
450												
500												
550												
650												

推奨深引き出し（前板の高さ最大約300mm、中荷重用）*

呼び寸（mm）	呼び幅（mm） 275	300	350	400	500	600	700	800	900	1000	1100	1200
270												
300												
350												
400												
450												
500												
550												
650												

推奨標準引き出し（前板の高さ最大約300mm、重荷重用）*

呼び寸（mm）	呼び幅（mm） 275	300	350	400	500	600	700	800	900	1000	1100	1200
270												
300												
350												
400												
450												
500												
550												
650												

品番 プッシュ・オープン サイレント： **9 257 891** **9 257 892** **9 257 893**

* 推奨使用用途（前板19mmのパーチクルボード、一般的な家庭で使用時の荷重）。

プッシュ・オープンサイレント用シンクロバー（オプション）

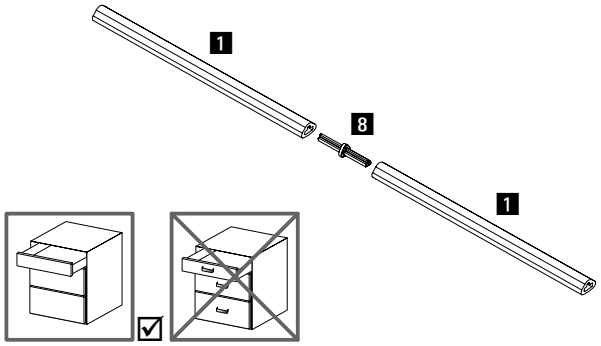

シンクロバー：
- ご希望の寸法にカット、長さ：2000mm
- アルミ、アルマイト処理

コネクター：
- 2本のシンクロバーの連結用
- プラスチック、グレー

商品	品番	入数
1 シンクロバー（L=2000mm）	**9 236 718**	100個
8 コネクター	**9 221 295**	20個

プッシュ・オープンサイレント用マルチシンクロバー（オプション）

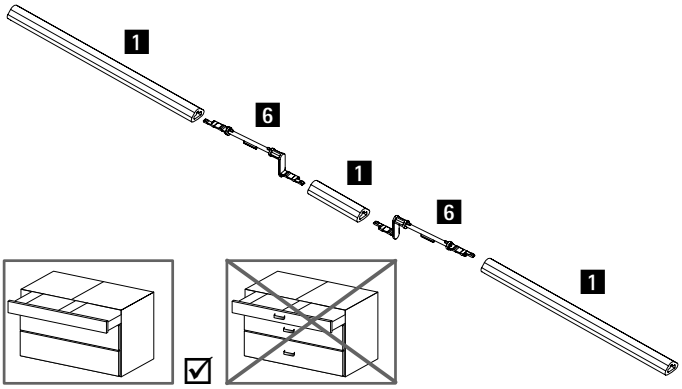

- １枚の前板で連結された２杯の引き出し用
- アルミ、アルマイト処理、プラスチック、グレー

商品	品番	入数
1 シンクロバー（L=2000mm）	**9 236 718**	100個
6 プッシュ・オープン サイレント マルチシンクロバー用アダプター	**9 278 452**	20個

プッシュ・オープン サイレント マルチシンクロバー/変形用アダプター（オプション）

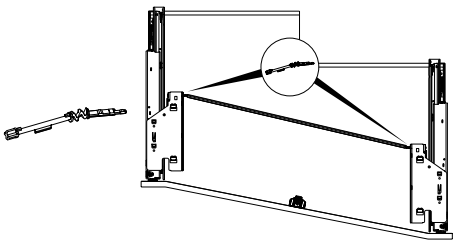

- 前板が斜めに傾斜もしくは滑らかな曲線の引き出し用
- 奥行きの差：最大150mm
- シンクロバーの最大角度：25°
- プッシュ・オープンサイレントセットに同梱されるシンクロバー用アダプターの代わりに付属のアダプターをご使用ください。

品番	入数
9 262 213	20個

プッシュ・オープン サイレントシンクロ用デフレクター（オプション）

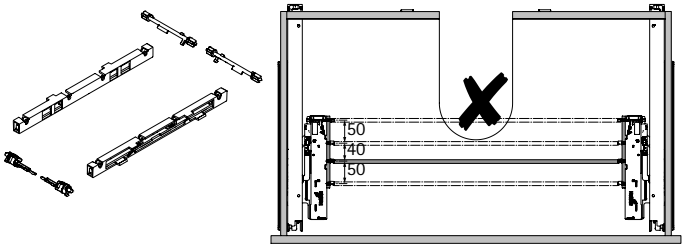

- シンクキャビネット用引き出しに使用
- 異なる３段階のシンクロ調整が可能

セットに含まれているもの:
- 補強バー付ハウジング 2個
- プッシュ・オープンユニット用アダプター 2個
- シンクロバー用アダプター 2個

品番	入数
9 278 453	1セット

備考

- アバンテック ユー引き出し 112 - 113
- アバンテック ユー深引き出し 116 - 123
- アバンテック ユー・インレイ深引き出し 124 - 126
- 内引き出し前板オプション 128 - 132
- デザインオプション / イルミネーション / アクセサリー 134 - 143
- アクトロ ユー / クアドロ V6 ユー引き出しレール 144 - 153
- プッシュ・オープン サイレント 146 - 147/150 - 151
- 品質基準 267

hettich.com/short/370f63

11 B Quadro V6 YOU（クアドロ V6 ユー）引き出しレール、サイレントシステム（ソフトクローズ）付

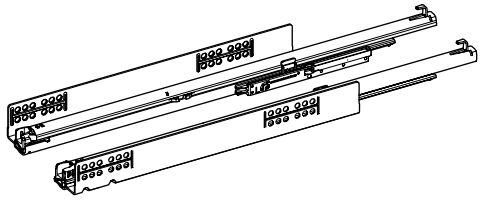

- 3段引きレール：AvanTech YOU（アバンテック ユー）引き出しシステム、木製引き箱（キャッチ付）の両方に使えます
- **サイレントシステム機構（ソフトクローズ）**内蔵
- 耐荷重 XS (10 kg) / M (30 kg)
- 品質 EN 15338 レベル3
- 亜鉛系メッキ

- オプション：プッシュ・オープン サイレント
- オプション：プッシュ・オープン サイレント用シンクロバー / マルチシンクロバー

呼び寸（mm）	品番 左右セット	入数	品番／取り付け位置 左	右	入数
耐荷重XS（10 kg）					
270	**9 319 192**	1セット	**9 256 944**	**9 256 945**	20個
300	**9 319 193**	1セット	**9 256 946**	**9 256 947**	20個
350	**9 319 194**	1セット	**9 256 950**	**9 256 951**	20個
耐荷重 M (30 kg)					
270	**9 319 195**	1セット	**9 256 854**	**9 256 855**	20個
300	**9 319 196**	1セット	**9 256 856**	**9 256 857**	20個
350	**9 319 197**	1セット	**9 256 860**	**9 256 861**	20個
400	**9 319 198**	1セット	**9 256 864**	**9 256 865**	20個
450	**9 319 199**	1セット	**9 256 868**	**9 256 869**	20個
500	**9 319 200**	1セット	**9 256 872**	**9 256 873**	20個
550	**9 319 201**	1セット	**9 256 876**	**9 256 877**	20個
600	**9 319 202**	1セット	**9 256 880**	**9 256 881**	20個

備考

- アバンテック ユー引き出し 112 - 113
- アバンテック ユー深引き出し 116 - 123
- アバンテック ユー・インレイ深引き出し 124 - 126
- 内引き出し前板オプション / 背板オプション 128 - 133
- デザインオプション / イルミネーション / アクセサリー 134 - 143
- プッシュ・オープン サイレント 146 - 147/150 - 151
- 品質基準 267

hettich.com/short/45025e

側面断面図

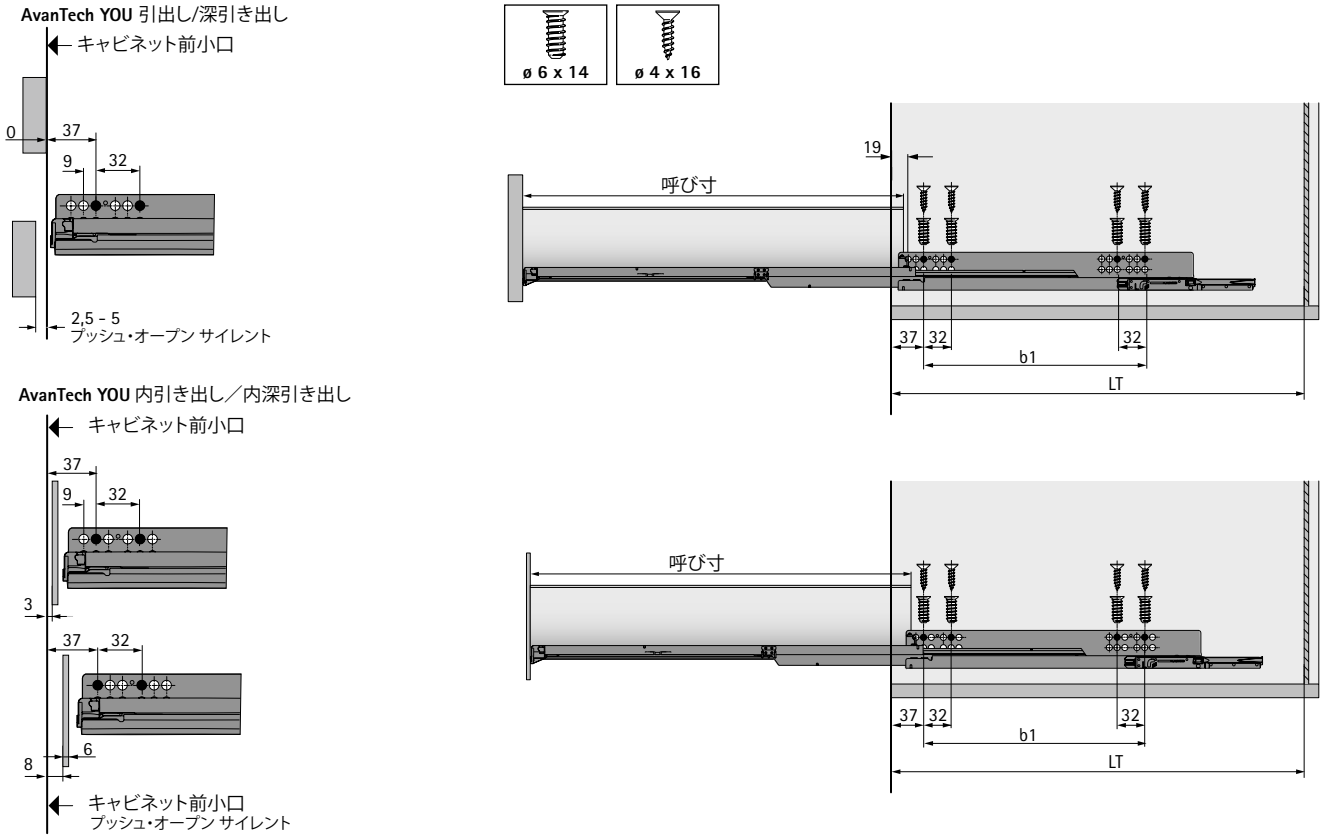

取り付け寸法

呼び寸（mm）	穴ピッチ b1（mm）	引出し/深引き出し キャビネット必要最小奥行き寸法 LT（mm）	内引き出し / 内深引き出し キャビネット必要最小奥行き寸法 LT（mm）	内引き出し / 内深引き出し プッシュ・オープン サイレント キャビネット必要最小奥行き寸法 LT（mm）
270	160	273	282	291
300	160	303	312	321
350	224	353	362	371
400	224	403	412	421
450	256	453	462	471
500	256	503	512	521
550	256	553	562	571
600	256	603	612	621

YOUキャッチ（クアドロ V6 ユー用）*

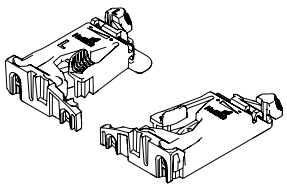

- 木製引き箱、Quadro V6 YOU（クアドロ V6 ユー）用
- ＋3mmまで高さ調整可能
- プラスチック、カーボンブラック

備考：
- オプション：スライド棚用サポート（326ページをご参照ください）

取り付け側	**品番**	入数
左右セット	**9 257 262**	5セット
左	**9 257 260**	100個
右	**9 257 261**	100個

*木製引き箱をご使用時にご注文ください。

プッシュ・オープンサイレント システム

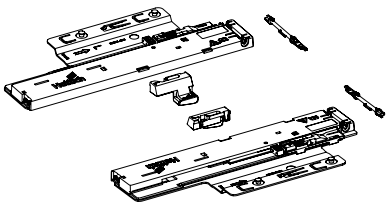

- 性能と機能を最大限に発揮させるため、オプションのシンクロバーの取り付けを推奨しています

セットに含まれているもの:
- プッシュ・オープン サイレント（左右）1ユニット
- アクティベーター（左右）各1個
- シンクロバー用アダプター 各2個

総重量（kg）	Quadro（クアドロ）の耐荷重	呼び寸（mm）	**品番 #**	入数
< 10	XS（10 kg）	270 - 350	**9 257 894**	1セット
8 - 20	M (30 kg)	270 - 600	**9 257 895**	1セット
10 - 30	M (30 kg)	350 - 600	**9 257 896**	1セット

推奨標準引き出し（前板の高さ最大約150mm、低荷重用）*

	呼び幅（mm）												
呼び寸（mm）	275	300	350	400	450	500	550	600	700	800	900	1000	1200
270													
300													
350													
400													
450													
500													
550													
600													

推奨深引き出し（前板の高さ最大約300mm、中荷重用）*

	呼び幅（mm）												
呼び寸（mm）	275	300	350	400	450	500	550	600	700	800	900	1000	1200
270													
300													
350													
400													
450													
500													
550													
600													

推奨標準引き出し（前板の高さ最大約300mm、重荷重用）*

	呼び幅（mm）												
呼び寸（mm）	275	300	350	400	450	500	550	600	700	800	900	1000	1200
270													
300													
350													
400													
450													
500													
550													
600													

品番 プッシュ・オープン サイレント：	**9 257 894**	**9 257 895**	**9 257 896**

* 推奨使用用途（前板19mmのパーチクルボード、一般的な家庭で使用時の荷重）。

プッシュ・オープンサイレント用シンクロバー（オプション）

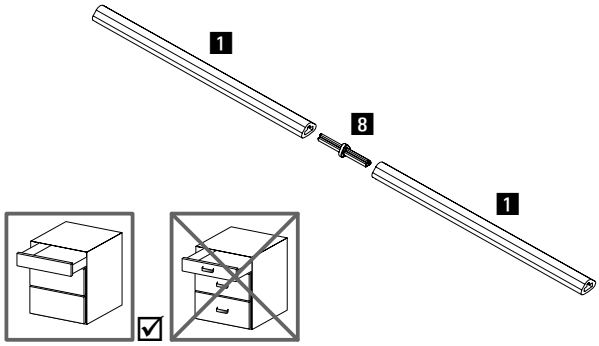

シンクロバー：
- ご希望の寸法にカット、長さ：2000mm
- アルミ、アルマイト処理

コネクター：
- 2本のシンクロバーの連結用
- プラスチック、グレー

商品	品番	入数
1 シンクロバー（L=2000mm）	**9 236 718**	100個
8 コネクター	**9 221 295**	20個

プッシュ・オープンサイレント用マルチシンクロバー（オプション）

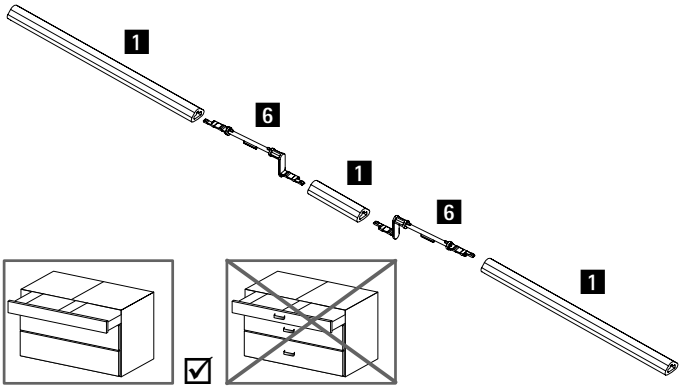

- １枚の前板で連結された２杯の引き出し用
- アルミ、アルマイト処理、プラスチック、グレー

商品	品番	入数
1 シンクロバー（L=2000mm）	**9 236 718**	100個
6 プッシュ・オープン サイレント マルチシンクロバー用アダプター	**9 278 452**	20個

プッシュ・オープン サイレント マルチシンクロバー/変形用アダプター（オプション）

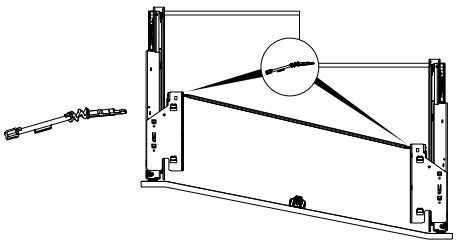

- 前板が斜めに傾斜もしくは滑らかな曲線の引き出し用
- 奥行きの差：最大150mm
- シンクロバーの最大角度：25°
- プッシュ・オープンサイレントセットに同梱されるシンクロバー用アダプターの代わりに付属のアダプターをご使用ください。

品番	入数
9 262 213	20個

プッシュ・オープン サイレントシンクロ用デフレクター（オプション）

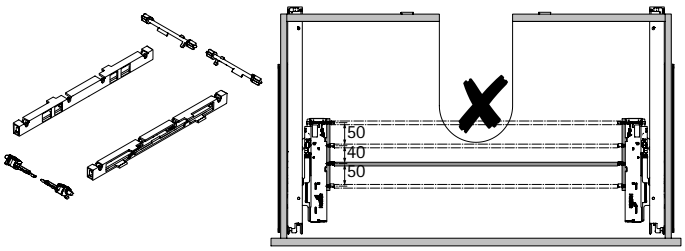

- シンクキャビネット用引き出しに使用
- 異なる３段階のシンクロ調整が可能

セットに含まれているもの:
- 補強バー付ハウジング 2個
- プッシュ・オープンユニット用アダプター 2個
- シンクロバー用アダプター 2個

品番	入数
9 278 453	1セット

備考

- アバンテック ユー引き出し 112 - 113
- アバンテック ユー深引き出し 116 - 123
- アバンテック ユー・インレイ深引き出し 124 - 126
- 内引き出し前板オプション 128 - 132
- デザインオプション / イルミネーション / アクセサリー 134 - 143
- アクトロ ユー / クアドロ V6 ユー引き出しレール 144 - 153
- プッシュ・オープン サイレント 146 - 147/150 - 151
- 品質基準 267

hettich.com/short/370f63

11 B Quadro V6 YOU（クアドロ V6 ユー）引き出しレール、プッシュ・オープン付

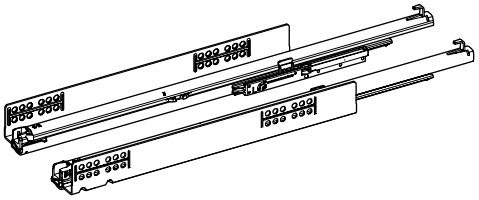

- 3段引きレール：AvanTech YOU（アバンテック ユー）引き出しシステム、木製引き箱（キャッチ付）の両方に使えます
- **プッシュ・オープン**機構内蔵
- 耐荷重 M (30 kg)
- 品質 EN 15338 レベル3
- 亜鉛系メッキ

- オプション：シンクロバー / マルチシンクロバー

呼び寸（mm）	品番 左右セット	入数	品番／取り付け位置 左	右	入数
耐荷重 M (30 kg)					
270	**9 319 203**	1セット	**9 256 899**	**9 256 900**	20個
300	**9 319 204**	1セット	**9 256 901**	**9 256 902**	20個
350	**9 319 205**	1セット	**9 256 905**	**9 256 906**	20個
400	**9 319 206**	1セット	**9 256 909**	**9 256 910**	20個
450	**9 319 207**	1セット	**9 256 913**	**9 256 914**	20個
500	**9 319 208**	1セット	**9 256 917**	**9 256 918**	20個
550	**9 319 209**	1セット	**9 256 921**	**9 256 922**	20個
600	**9 319 210**	1セット	**9 256 925**	**9 256 926**	20個

プッシュ・オープン用シンクロバー（オプション）

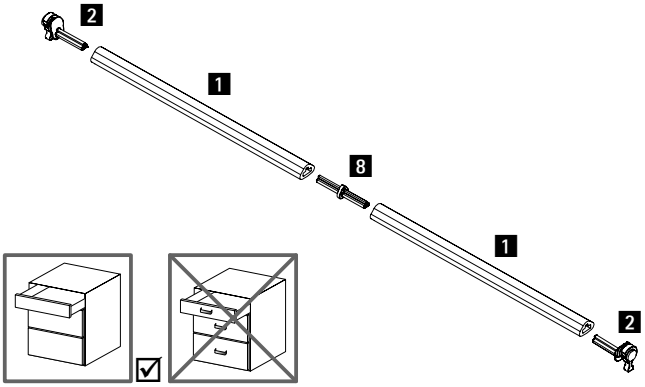

シンクロバー：
- ご希望の寸法にカット、長さ：2000mm
- アルミ、アルマイト処理

コネクター：
- 2本のシンクロバーの連結用
- プラスチック、グレー

アダプター：
- Quadro V6 YOU（クアドロ V6 ユー）用（タイプA）
- プラスチック、グレー

商品	品番	入数
1 シンクロバー（L=2000mm）	**9 236 718**	100個
2 アダプター（タイプA）	**9 219 966**	200個
8 コネクター	**9 221 295**	20個

備考

- アバンテック ユー引き出し 112 - 113
- アバンテック ユー深引き出し 116 - 123
- アバンテック ユー・インレイ深引き出し 124 - 126
- 内引き出し前板オプション / 背板オプション 128 - 133
- デザインオプション / イルミネーション / アクセサリー 134 - 143
- プッシュ・オープン サイレント 146 - 147/150 - 151
- 品質基準 267

hettich.com/short/45025e

側面断面図

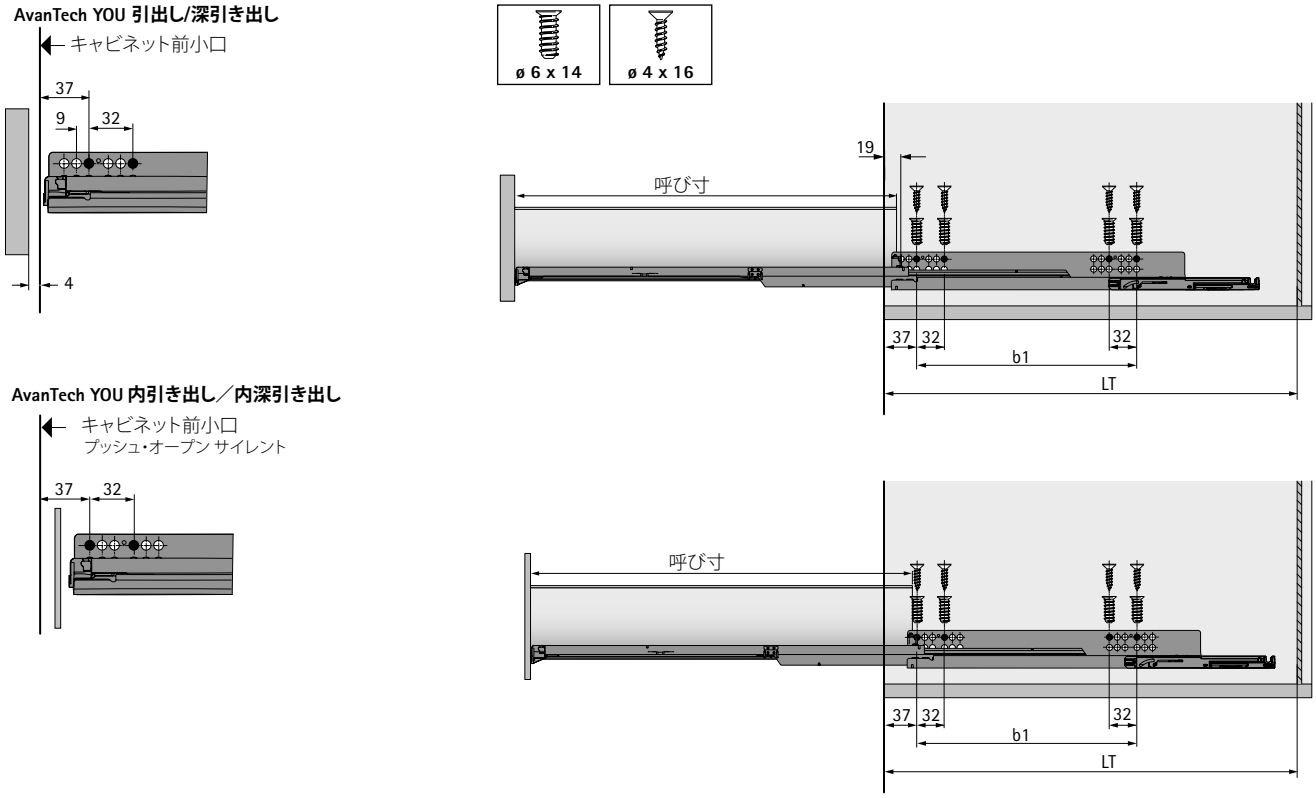

取り付け寸法

呼び寸（mm）	穴ピッチ b1（mm）	引出し/深引き出し キャビネット必要最小奥行き寸法 LT（mm）	内引き出し／内深引き出し キャビネット必要最小奥行き寸法 LT（mm）
270	160	273	291
300	160	303	321
350	224	353	371
400	224	403	421
450	256	453	471
500	256	503	521
550	256	553	571
600	256	603	621

YOUキャッチ（クアドロ V6 ユー用）*

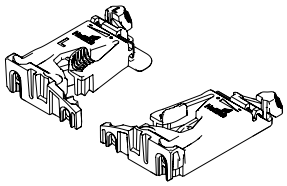

- 木製引き箱、Quadro V6 YOU（クアドロ V6 ユー）用
- ＋ 3mmまで高さ調整可能
- プラスチック、カーボンブラック

備考：
- オプション：スライド棚用サポート（326 ページをご参照ください）

取り付け側	**品番**	入数
左右セット	**9 257 262**	5セット
左	**9 257 260**	100個
右	**9 257 261**	100個

*木製引き箱をご使用時にご注文ください。

未来をイメージして：
特注のデザインオプション、大満足の耐荷重、文句なしのコスト効率。アーキテック引き出しシステムはそのすべてを叶えます。ひとつの引き出し側板をベースに、デザインと機能性のニーズを満たすソリューションを簡単かつ効率的に作ることができます。無限の可能性があるからこそ、理想の引き出しシステムを実現できます。ただし、メリットはそれだけではありません。アクトロ引き出しレールは、最大耐荷重 70kg までアイテムを収納している場合にも、優れた走行性を発揮し、簡単に開けることができるだけでなく、そっと静かに閉まります。静かに驚きの耐久性を発揮し、あらゆる生活空間に溶け込みます。

静かで安全な動作：
アクトロ引き出しレールには、独自のプリズム原理とシンクロシステムが採用されています。このため、アクトロ引き出しレールを使用することで、アーキテックは大きく重い引き出しに対応できる耐久性だけでなく、最大70kgの耐荷重も発揮できます。

ハンドルレスの利便性の高いデザイン：
プッシュ・オープン サイレント システムにより、軽く押すだけで引き出しを開け、静かにそっと閉めることができます。電動ではない点も魅力です。

最も効率的な仕組みでニーズに対応：
独自のプラットフォームコンセプトは、ひとつの引き出し側板をベースに多様なデザインオプションから選択する自由をお客様に提供します。

多彩な家具に対応できる一貫性のあるデザイン：
デザインと機能性の多様なニーズに対応できる唯一の引き出しシステム、それがアーキテックです。広範なニーズに対応できるプラットフォームベースの引き出しシステムであるアーキテックは、あらゆる用途に最適なソリューションを提供できます。

粉体塗装　スチール、ホワイト
商品ラインナップ 157

粉体塗装　スチール、カーボンブラック
商品ラインナップ 165

ArciTech 用 Actro（アクトロ）引き出しレール
商品ラインナップ 173

テクニカルインフォメーション
- 各寸法 182 - 193
- 取り付け、調整、取り外し 194 - 206
- 品質基準 267

標準引き出し、高さ94mm

158 - 159

内引き出し、高さ94mm

158 - 159

縦向きバー付深引き出し、側板高さ94mm
縦向きバー高さ154/186/218/250/282mm

160 - 163

縦向きバー付内深引き出し、側板高さ94mm
縦向きバー高さ154/186/218/250/282mm

160 - 163

引き出しシステム用内部アクセサリー

268

引き出しシステム用内部アクセサリー
シンクキャビネット用

281

ArciTech（アーキテック）ダブルウォール引き出しシステム

- **標準引き出し／内引き出し、高さ94mm**
- **ホワイト**

分解図

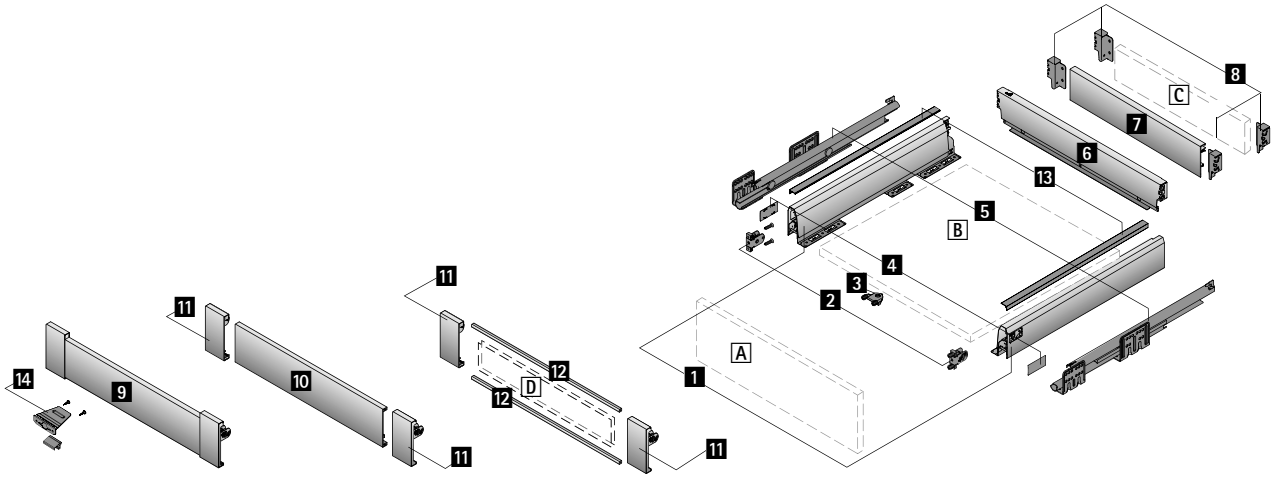

部品構成

1 引き出し側板（左右）
2 前板コネクター　2個
3 前板用スタビライザー
4 カバーキャップ　2個
5 アクトロ引き出しレール（左右）（173ページをご参照ください）
6 スチール背板（オプション）
7 アルミ背板またはC：木製背板
8 コーナーコネクター（左右）
9 内引き出し用前板セット（オプション）
10 内引き出し用アルミ前板
11 内引き出し用前板コネクター
12 内引き出し用前板用バー

A 前板
B 底板（厚16mm）
C 木製背板（厚16mm）
D 内引き出し前板／ご希望の素材（厚6mm）

備考

- テクニカルインフォメーションについては、182 - 193、194 - 206ページをご参照ください。
- アクトロ引き出しレールについては、173ページをご参照ください。

- **標準引き出し／内引き出し、高さ94mm**
- **ホワイト**

部品構成

1 引き出し側板

長さ／呼び寸（mm）	品番		入数
	左	右	
270	**9 121 239**	**9 121 240**	15枚
300	**9 121 241**	**9 121 242**	15枚
350	**9 121 243**	**9 121 244**	15枚
400	**9 121 245**	**9 121 246**	15枚
450	**9 121 247**	**9 121 248**	15枚
500	**9 121 249**	**9 121 250**	15枚
550	**9 121 251**	**9 121 252**	15枚
650	**9 121 253**	**9 121 254**	15枚

2 前板コネクター

- スチール／プラスチック

取り付け方法	品番	入数
ネジ止め	**9 123 011**	150個
打ち込み	**9 123 010**	150個

3 前板用スタビライザー

- 大型引き出しの前板固定用
- 推奨：幅600mm以上のキャビネット／高さ450mm以上の前板
- 厚さ10mm以上の板厚に使用可能 – 穴深さ8mm
- 打ち込み式ピンによる取り付け
- ねじ込むと、前板は自動的に底板に密着します
- ネジを外さなくても横方向および縦方向に調整可能
- プラスチック、カーボンブラック

品番	入数
9 321 561	150個

4 カバーキャップ

- プラスチック
- 特注にてオリジナルロゴ印刷可。

仕上	品番	入数
ホワイト、ヘティヒロゴ付	**9 123 006**	300個
ホワイト	**9 123 001**	300個
クローム、ヘティヒロゴ付	**9 123 008**	300個
クローム	**9 123 003**	300個

7 アルミ背板

- 簡単にカットできます。
- 長さ：2000mm
- アルミ、ホワイト
- 8 コーナーコネクターは別売りです。

品番	入数
9 192 202	1枚

8 コーナーコネクター

- 木製または7 アルミ背板用

呼び寸（mm）	品番		入数
	左	右	
94	**9 121 829**	**9 121 830**	30個

内引き出し用前板

10 内引き出し用アルミ前板

- 簡単にカットできます。
- 長さ：2000mm
- アルミ、ホワイト
- 別売りの11 前板コネクターが必要です。

品番	入数
9 192 206	1枚

11 内引き出し用前板コネクター

- 併用する前板の素材を問わず、最大耐荷重は60kg
- スチール、ホワイト
- 別売りの10 アルミ前板／Dその他の素材の前板用12 前板用バーが必要です。

セットに含まれているもの：
- 前板コネクター（左右）　各1個

品番	入数
9 123 084	15セット

12 内引き出し用前板用バー

- D前板（ご希望の素材）ご利用の場合必要です。
- 簡単にカットできます。前板1枚あたり上下2本必要です。
- 長さ：2000mm
- アルミ、アルマイト処理
- 別売りの11 前板コネクターが必要です。

品番	入数
9 192 208	1本

ArciTech（アーキテック）ダブルウォール引き出しシステム

- **深引き出し／内深引き出し、側板高さ94mm、縦向きバー高さ154/186/218/250/282mm**
- **ホワイト**

分解図

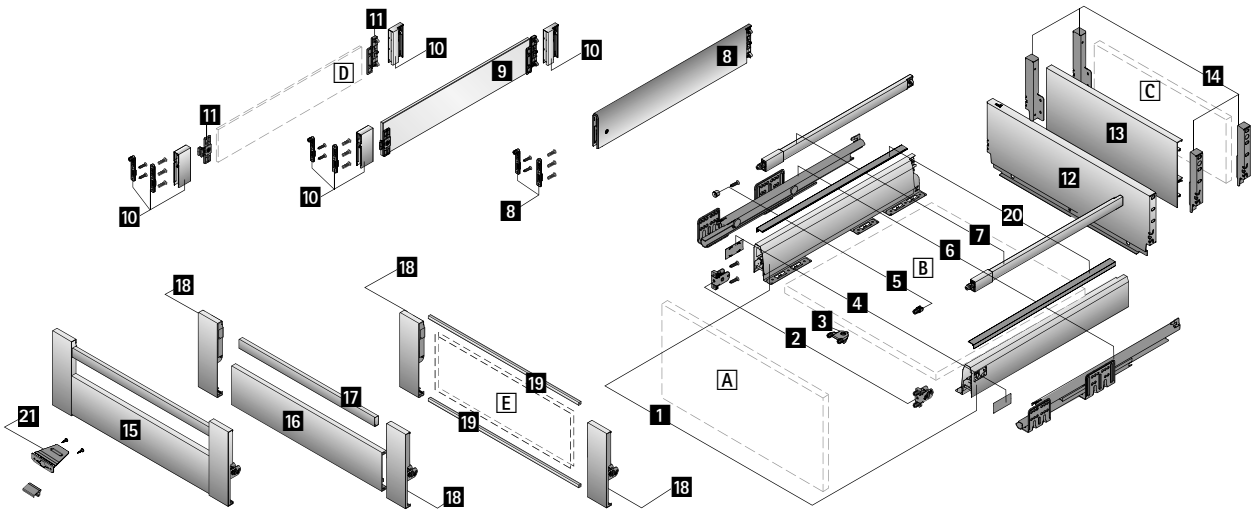

部品構成

1 引き出し側板（左右）
2 前板コネクター　2個
3 前板用スタビライザー
4 カバーキャップ　2個
5 縦向きバー用コネクター　2個
6 アクトロ引き出しレール（左右）（173ページをご参照ください）
7 縦向きバー（左右）
8 トップサイド
9 デザインサイド（ガラス）
10 デザインサイドユニバーサルアダプター
D デザインサイド（ご希望の素材）
10 デザインサイドユニバーサルアダプター
11 デザインサイドコネクター
12 スチール背板（オプション）
13 アルミ背板または C：木製背板
14 コーナーコネクター（左右）
15 内深引き出し用前板セット（オプション）
16 内引き出し用アルミ前板
17 内引き出し用アルミ前板用バー
18 内引き出し用前板コネクター
19 内引き出し用前板用バー

A 前板
B 底板（厚16mm）
C 木製背板（厚16mm）
D デザインサイド／ご希望の素材（厚8mm）
E 内引き出し前板／ご希望の素材（厚6mm）

備考

- テクニカルインフォメーションについては、182 - 193、194 - 206ページをご参照ください。
- アクトロ引き出しレールについては、173ページをご参照ください。

- **深引き出し／内深引き出し、側板高さ94mm、縦向きバー高さ154/186/218/250/282mm**
- **ホワイト**

部品構成

1 引き出し側板

長さ／呼び寸（mm）	品番 左	品番 右	入数
270	**9 121 239**	**9 121 240**	15枚
300	**9 121 241**	**9 121 242**	15枚
350	**9 121 243**	**9 121 244**	15枚
400	**9 121 245**	**9 121 246**	15枚
450	**9 121 247**	**9 121 248**	15枚
500	**9 121 249**	**9 121 250**	15枚
550	**9 121 251**	**9 121 252**	15枚
650	**9 121 253**	**9 121 254**	15枚

2 前板コネクター

- スチール／プラスチック

取り付け方法	品番	入数
ネジ止め	**9 123 011**	150個
打ち込み	**9 123 010**	150個

3 前板用スタビライザー

- 大型引き出しの前板固定用
- 推奨：幅600mm以上のキャビネット／高さ450mm以上の前板
- 厚さ10mm以上の板厚に使用可能 – 穴深さ8mm
- 打ち込み式ピンによる取り付け
- ねじ込むと、前板は自動的に底板に密着します
- ネジを外さなくても横方向および縦方向に調整可能
- プラスチック、カーボンブラック

品番	入数
9 321 561	150個

4 カバーキャップ

- プラスチック
- 特注にてオリジナルロゴ印刷可。

仕上	品番	入数
ホワイト、ヘティヒロゴ付	**9 123 006**	300個
ホワイト	**9 123 001**	300個
クローム、ヘティヒロゴ付	**9 123 008**	300個
クローム	**9 123 003**	300個

7 縦向きバー

長さ／呼び寸（mm）	品番 左	品番 右	入数
270	**9 121 957**	**9 121 958**	30本
300	**9 121 967**	**9 121 968**	30本
350	**9 121 977**	**9 121 978**	30本
400	**9 121 987**	**9 121 988**	30本
450	**9 121 997**	**9 121 998**	30本
500	**9 122 007**	**9 122 008**	30本
550	**9 122 017**	**9 122 018**	30本
650	**9 122 037**	**9 122 038**	30本

5 縦向きバー用コネクター

- プラスチック、カーボンブラック

取り付け方法	品番	入数
ネジ止め	**9 127 011**	300個
打ち込み	**9 127 000**	300個

8 トップサイド

セットに含まれているもの：
- トップサイド（左右）各1枚
- 前板コネクター（打ち込みタイプ／ネジ止めタイプ）各2個

呼び寸：186mm	品番	入数
400	**9 122 914**	1セット
450	**9 122 918**	1セット
500	**9 122 922**	1セット
550	**9 122 926**	1セット

呼び寸：218mm	品番	入数
400	**9 122 951**	1セット
450	**9 122 955**	1セット
500	**9 122 959**	1セット
550	**9 122 963**	1セット

9 デザインサイド（ガラス）

- フロートガラス、クリア（接着剤止めコネクター付）
- 板厚：8mm
- 別売りの10 デザインサイドユニバーサルアダプターが必要です。

セットに含まれているもの：
- デザインサイド（接着剤止めコネクター付／左右）各1枚

呼び寸：186mm	品番	入数
400	**9 122 986**	1セット
450	**9 122 987**	1セット
500	**9 122 988**	1セット
550	**9 122 989**	1セット

呼び寸：218mm	品番	入数
400	**9 122 994**	1セット
450	**9 122 995**	1セット
500	**9 122 996**	1セット
550	**9 122 997**	1セット

10 デザインサイド　ユニバーサルアダプター

- 別売りの9 デザインサイド（ガラス）用／Dデザインサイド（ご希望の素材）用11 デザインサイドコネクターが必要です。

セットに含まれているもの：
- デザインサイドユニバーサルアダプター（前板側／左右）各1個
- デザインサイドユニバーサルアダプター（背板側／左右）各1個
- 前板コネクター（打ち込みタイプ／ネジ止めタイプ）各2個

呼び寸（mm）	品番	入数
186	**9 122 975**	1セット
218	**9 122 980**	1セット

11 デザインサイドコネクター

- デザインサイド（ご希望の素材）取り付け用
- 接着剤止め／ネジ止めタイプ（ø3×10）
- 別売りの10 デザインサイドユニバーサルアダプターが必要です。

セットに含まれているもの：
- デザインサイドコネクター（前板側／左右）各1個
- デザインサイドコネクター（背板側／左右）各1個

品番	入数
9 122 998	15セット

13 アルミ背板

- 簡単にカットできます。
- 長さ：2000mm
- アルミ、ホワイト
- 別売りの14 コーナーコネクターが必要です。

呼び寸（mm）	品番	入数
186	**9 192 191**	1枚
218	**9 192 184**	1枚

14 コーナーコネクター

- 木製または13 アルミ背板用

呼び寸（mm）	品番		入数
	左	右	
154	**9 150 077**	**9 150 078**	30個
186	**9 121 845**	**9 121 846**	30個
218	**9 121 853**	**9 121 854**	30個
250	**9 121 861**	**9 121 862**	30個
282	**9 121 869**	**9 121 870**	30個

内深引き出し用前板

16 内引き出し用アルミ前板

- 簡単にカットできます。
- 長さ：2000mm
- アルミ、ホワイト
- 別売りの17 アルミ前板用バーと18 前板コネクターが必要です。

品番	入数
9 192 206	1枚

17 内引き出し用アルミ前板用バー

- スチール
- 各種／標準キャビネット幅用
- 簡単にカットできます。
- 長さ：2000mm
- 別売りの16 アルミ前板と18 前板コネクターが必要です。

品番	入数
9 182 714	1本

18 内引き出し用前板コネクター

- 併用する前板の素材を問わず、最大耐荷重は60kg
- スチール、ホワイト
- 別売りの16 アルミ前板と17 アルミ前板用バー／E ご希望の素材の前板と19 前板用バーが必要です。

セットに含まれているもの：
- 前板コネクター（左右）　各1個

品番	入数
9 123 090	15セット

19 内引き出し用前板用バー

- E内引き出し前板／ご希望の素材ご利用の場合必要です。
- 簡単にカットできます。
  前板1枚あたり上下2本必要です。
- 長さ：2000mm
- アルミ、アルマイト処理
- 別売りの18 前板コネクターが必要です。

品番	入数
9 192 208	1本

標準引き出し、高さ94mm

166 - 167

内引き出し、高さ94mm

166 - 167

縦向きバー付深引き出し、側板高さ94mm
向きバー高さ154/186/218/250/282mm

168 - 171

縦向きバー付内深引き出し、側板高さ94mm
縦向きバー高さ154/186/218/250/282mm

168 - 171

引き出しシステム用内部アクセサリー

268

引き出しシステム用内部アクセサリー
シンクキャビネット用

281

ArciTech（アーキテック）ダブルウォール引き出しシステム

- **標準引き出し／内引き出し、高さ94mm**
- **カーボンブラック**

分解図

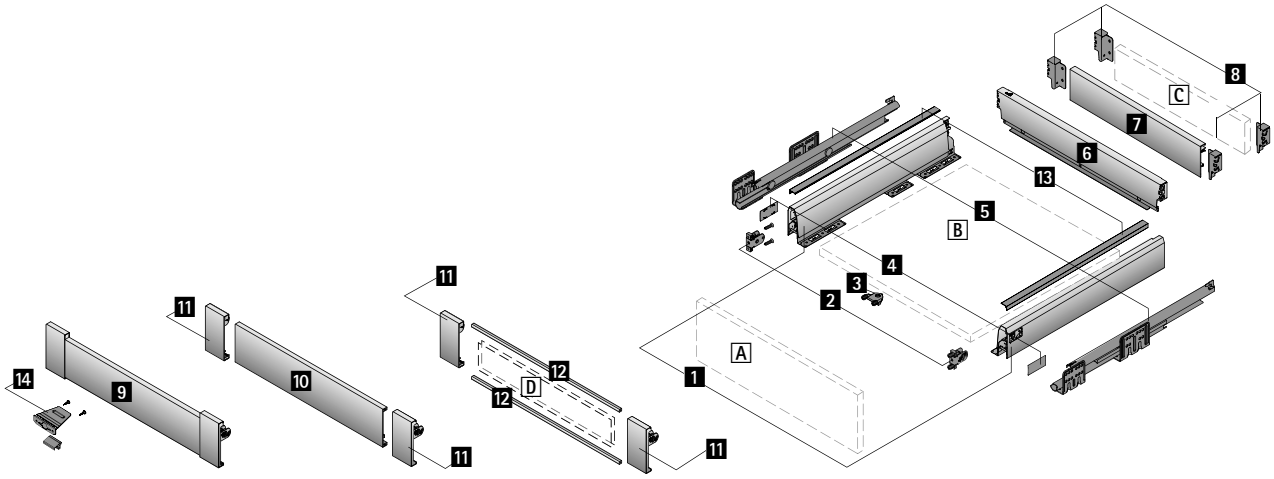

部品構成

1 引き出し側板（左右）
2 前板コネクター　2個
3 前板用スタビライザー
4 カバーキャップ　2個
5 アクトロ引き出しレール（左右）（173ページをご参照ください）
6 スチール背板（オプション）
7 アルミ背板またはC：木製背板
8 コーナーコネクター（左右）
9 内引き出し用前板セット（オプション）
10 内引き出し用アルミ前板
11 内引き出し用前板コネクター
12 内引き出し用前板用バー

A 前板
B 底板（厚16mm）
C 木製背板（厚16mm）
D 内引き出し前板／ご希望の素材（厚6mm）

備考

- テクニカルインフォメーションについては、182 - 193、194 - 206ページをご参照ください。
- アクトロ引き出しレールについては、173ページをご参照ください。

- **標準引き出し／内引き出し、高さ94mm**
- **カーボンブラック**

部品構成

1 引き出し側板

長さ／呼び寸（mm）	品番		入数
	左	右	
270	**9 121 281**	**9 121 282**	15枚
300	**9 121 283**	**9 121 284**	15枚
350	**9 121 285**	**9 121 286**	15枚
400	**9 121 287**	**9 121 288**	15枚
450	**9 121 289**	**9 121 290**	15枚
500	**9 121 291**	**9 121 292**	15枚
550	**9 121 293**	**9 121 294**	15枚
650	**9 121 295**	**9 121 296**	15枚

2 前板コネクター

- スチール／プラスチック

取り付け方法	品番	入数
ネジ止め	**9 123 011**	150個
打ち込み	**9 123 010**	150個

3 前板用スタビライザー

- 大型引き出しの前板固定用
- 推奨：幅600mm以上のキャビネット／高さ450mm以上の前板
- 厚さ10mm以上の板厚に使用可能 – 穴深さ8mm
- 打ち込み式ピンによる取り付け
- ねじ込むと、前板は自動的に底板に密着します
- ネジを外さなくても横方向および縦方向に調整可能
- プラスチック、カーボンブラック

品番	入数
9 321 561	150個

4 カバーキャップ

- プラスチック
- 特注にてオリジナルロゴ印刷可。

仕上	品番	入数
カーボンブラック、ヘティヒロゴ付	**9 123 005**	300個
カーボンブラック	**9 123 000**	300個
ステンレススチール調、ヘティヒロゴ付	**9 123 007**	300個
ステンレススチール調	**9 123 002**	300個

7 アルミ背板

- 簡単にカットできます。
- 長さ：2000mm
- アルミ、カーボンブラック
- 8 コーナーコネクターは別売りです。

品番	入数
9 192 201	1枚

8 コーナーコネクター

- 木製または7 アルミ背板用

呼び寸（mm）	品番		入数
	左	右	
94	**9 121 831**	**9 121 832**	30個

内引き出し用前板

10 内引き出し用アルミ前板

- 簡単にカットできます。
- 長さ：2000mm
- アルミ、カーボンブラック
- 別売りの11 前板コネクターが必要です。

品番	入数
9 192 205	1枚

11 内引き出し用前板コネクター

- 併用する前板の素材を問わず、最大耐荷重は60kg
- スチール、カーボンブラック
- 別売りの10 アルミ前板／D その他の素材の前板用12 前板用バーが必要です。

セットに含まれているもの：
- 前板コネクター（左右）　各1個

品番	入数
9 140 121	15セット

12 内引き出し用前板用バー

- D 前板（ご希望の素材）ご利用の場合必要です。
- 簡単にカットできます。前板1枚あたり上下2本必要です。
- 長さ：2000mm
- アルミ、アルマイト処理
- 別売りの11 前板コネクターが必要です。

品番	入数
9 192 208	1本

ArciTech（アーキテック）ダブルウォール引き出しシステム

- **深引き出し／内深引き出し、側板高さ94mm、縦向きバー高さ154/186/218/250/282mm**
- **カーボンブラック**

分解図

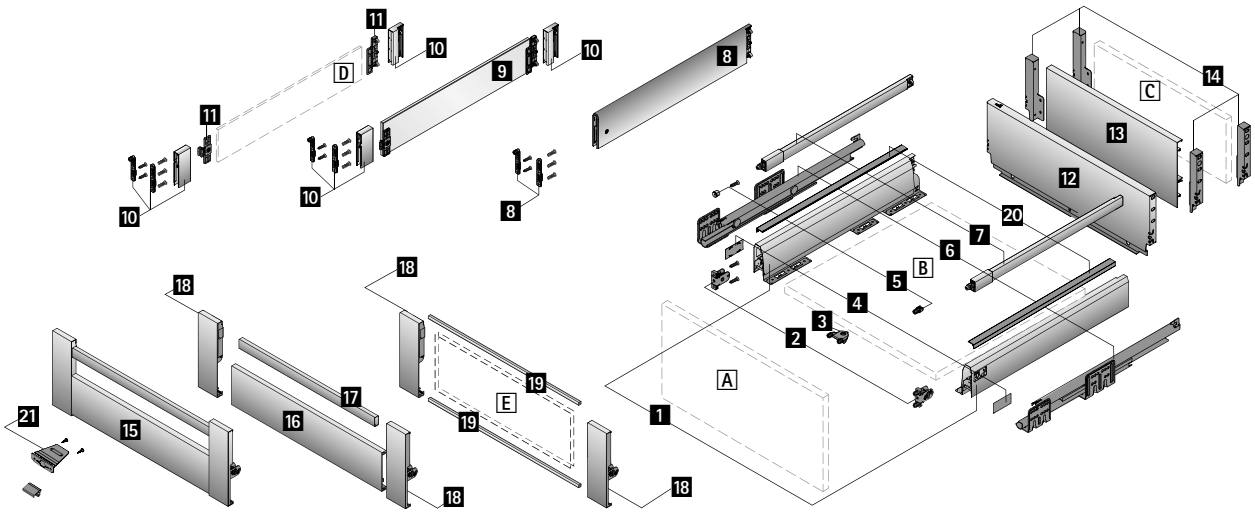

部品構成

1 引き出し側板（左右）
2 前板コネクター　2個
3 前板用スタビライザー
4 カバーキャップ　2個
5 縦向きバー用コネクター　2個
6 アクトロ引き出しレール（左右）（173ページをご参照ください）
7 縦向きバー（左右）
8 トップサイド
9 デザインサイド（ガラス）
10 デザインサイドユニバーサルアダプター
D デザインサイド（ご希望の素材）
10 デザインサイドユニバーサルアダプター
11 デザインサイドコネクター
12 スチール背板（オプション）
13 アルミ背板またはC木製背板
14 コーナーコネクター（左右）
15 内深引き出し用前板セット（オプション）
16 内引き出し用アルミ前板
17 内引き出し用アルミ前板用バー
18 内引き出し用前板コネクター
19 内引き出し用前板用バー

A 前板
B 底板（厚16mm）
C 木製背板（厚16mm）
D デザインサイド／ご希望の素材（厚8mm）
E 内引き出し前板／ご希望の素材（厚6mm）

備考

- テクニカルインフォメーションについては、182 - 193、194 - 206ページをご参照ください。
- アクトロ引き出しレールについては、173ページをご参照ください。

- **深引き出し／内深引き出し、側板高さ94mm、縦向きバー高さ154/186/218/250/282mm**
- **カーボンブラック**

部品構成

1 引き出し側板

長さ／呼び寸（mm）	品番		入数
	左	右	
270	**9 121 281**	**9 121 282**	15枚
300	**9 121 283**	**9 121 284**	15枚
350	**9 121 285**	**9 121 286**	15枚
400	**9 121 287**	**9 121 288**	15枚
450	**9 121 289**	**9 121 290**	15枚
500	**9 121 291**	**9 121 292**	15枚
550	**9 121 293**	**9 121 294**	15枚
650	**9 121 295**	**9 121 296**	15枚

2 前板コネクター

- スチール／プラスチック

取り付け方法	品番	入数
ネジ止め	**9 123 011**	150個
打ち込み	**9 123 010**	150個

3 前板用スタビライザー

- 大型引き出しの前板固定用
- 推奨：幅600mm以上のキャビネット／高さ450mm以上の前板
- 厚さ10mm以上の板厚に使用可能 – 穴深さ8mm
- 打ち込み式ピンによる取り付け
- ねじ込むと、前板は自動的に底板に密着します
- ネジを外さなくても横方向および縦方向に調整可能
- プラスチック、カーボンブラック

品番	入数
9 321 561	150個

4 カバーキャップ

- プラスチック
- 特注にてオリジナルロゴ印刷可。

仕上	品番	入数
カーボンブラック、ヘティヒロゴ付	**9 123 005**	300個
カーボンブラック	**9 123 000**	300個
ステンレススチール調、ヘティヒロゴ付	**9 123 007**	300個
ステンレススチール調	**9 123 002**	300個

7 縦向きバー

長さ／呼び寸（mm）	品番		入数
	左	右	
270	**9 121 955**	**9 121 956**	30本
300	**9 121 965**	**9 121 966**	30本
350	**9 121 975**	**9 121 976**	30本
400	**9 121 985**	**9 121 986**	30本
450	**9 121 995**	**9 121 996**	30本
500	**9 122 005**	**9 122 006**	30本
550	**9 122 015**	**9 122 016**	30本
650	**9 122 035**	**9 122 036**	30本

5 縦向きバー用コネクター

- プラスチック、カーボンブラック

取り付け方法	品番	入数
ネジ止め	**9 127 011**	300個
打ち込み	**9 127 000**	300個

- **深引き出し／内深引き出し、側板高さ94mm、縦向きバー高さ154/186/218/250/282mm**
- **カーボンブラック**

8 トップサイド

セットに含まれているもの：
- トップサイド（左右）各1枚
- 前板コネクター（打ち込みタイプ／ネジ止めタイプ）各2個

呼び寸：186mm	品番	入数
400	**9 122 913**	1セット
450	**9 122 917**	1セット
500	**9 122 921**	1セット
550	**9 122 925**	1セット

呼び寸：218mm	品番	入数
400	**9 122 950**	1セット
450	**9 122 954**	1セット
500	**9 122 958**	1セット
550	**9 122 962**	1セット

9 デザインサイド（ガラス）

- フロートガラス、クリア（接着剤止めコネクター付）
- 板厚：8mm
- 別売りの10 デザインサイドユニバーサルアダプターが必要です。

セットに含まれているもの：
- デザインサイド（接着剤止めコネクター付／左右）各1枚

呼び寸：186mm	品番	入数
400	**9 122 986**	1セット
450	**9 122 987**	1セット
500	**9 122 988**	1セット
550	**9 122 989**	1セット

呼び寸：218mm	品番	入数
400	**9 122 994**	1セット
450	**9 122 995**	1セット
500	**9 122 996**	1セット
550	**9 122 997**	1セット

10 デザインサイド　ユニバーサルアダプター

- 別売りの9 デザインサイド（ガラス）用／C デザインサイド（ご希望の素材）用11 デザインサイドコネクターが必要です。

セットに含まれているもの：
- デザインサイドユニバーサルアダプター(前板側／左右)　各1個
- デザインサイドユニバーサルアダプター(背板側／左右)　各1個
- 前板コネクター（打ち込みタイプ／ネジ止めタイプ）　各2個

呼び寸（mm）	品番	入数
186	**9 122 974**	1セット
218	**9 122 979**	1セット

11 デザインサイドコネクター

- デザインサイド（ご希望の素材）取り付け用
- 接着剤止め／ネジ止めタイプ（ø3×10）
- 別売りの10 デザインサイドユニバーサルアダプターが必要です。

セットに含まれているもの：
- デザインサイドコネクター（前板側／左右）　各1個
- デザインサイドコネクター（背板側／左右）　各1個

品番	入数
9 122 998	15セット

13 アルミ背板

- 簡単にカットできます。
- 長さ：2000mm
- アルミ、カーボンブラック
- 別売りの14 コーナーコネクターが必要です。

呼び寸（mm）	品番	入数
186	**9 192 190**	1枚
218	**9 192 183**	1枚

14 コーナーコネクター

- 木製または13 アルミ背板用

呼び寸（mm）	品番		入数
	左	右	
154	**9 150 079**	**9 150 080**	30個
186	**9 121 847**	**9 121 848**	30個
218	**9 121 855**	**9 121 856**	30個
250	**9 121 863**	**9 121 864**	30個
282	**9 121 871**	**9 121 872**	30個

内深引き出し用前板

16 内引き出し用アルミ前板

- 簡単にカットできます。
- 長さ：2000mm
- アルミ、カーボンブラック
- 別売りの17 アルミ前板用バーと18 前板コネクターが必要です。

品番	入数
9 192 205	1枚

17 内引き出し用アルミ前板用バー

- スチール
- 各種／標準キャビネット幅用
- 簡単にカットできます。
- 長さ：2000mm
- 別売りの16 アルミ前板と18 前板コネクターが必要です。

品番	入数
9 182 712	1本

18 内引き出し用前板コネクター

- 併用する前板の素材を問わず、最大耐荷重は60kg
- スチール、カーボンブラック
- 別売りの16 アルミ前板と17 アルミ前板用バー／Eご希望の素材の前板と19 前板用バーが必要です。

セットに含まれているもの：
- 前板コネクター（左右）　各1個

品番	入数
9 140 123	15セット

19 内引き出し用前板用バー

- E内引き出し前板／ご希望の素材ご利用の場合必要です。
- 簡単にカットできます。
  前板1枚あたり上下2本必要です。
- 長さ：2000mm
- アルミ、アルマイト処理
- 別売りの18 前板コネクターが必要です。

品番	入数
9 192 208	1本

Actro 引き出しレール
サイレントシステム機構（ソフトクローズ）
SFD
▶左右セット単位

174 - 175

Actro 引き出しレール
サイレントシステム機構（ソフトクローズ）
SFD
▶左右別箱単位

176 - 177

- **Actro引き出しレール、サイレントシステムSFD、左右セット単位**
- **3段引き、耐荷重10/40/70kg**

引き出しレール

- 3段引きレール
- サイレントシステム機構（ソフトクローズ）
- オプションでプッシュ・オープン サイレントを取り付け可能
- 亜鉛系メッキ
- 品質 EN 15338 レベル3

セットに含まれているもの：
- アクトロ引き出しレール（左右）各1本
- ユーロネジ

耐荷重10kg

呼び寸（mm）	品番	入数
270	**9 240 920**	1セット
300	**9 240 922**	1セット
350	**9 240 923**	1セット

耐荷重40kg

呼び寸（mm）	品番	入数
270	**9 240 924**	1セット
300	**9 240 925**	1セット
350	**9 240 927**	1セット
400	**9 240 929**	1セット
450	**9 240 930**	1セット
500	**9 240 931**	1セット
550	**9 240 932**	1セット
650	**9 240 933**	1セット

耐荷重70kg

呼び寸（mm）	品番	入数
450	**9 240 935**	1セット
500	**9 240 936**	1セット
550	**9 240 937**	1セット
650	**9 240 938**	1セット

- **Actro 引き出しレール、サイレントシステム SFD、左右セット単位**
- **3段引き、耐荷重10/40/70kg**

取り付け図

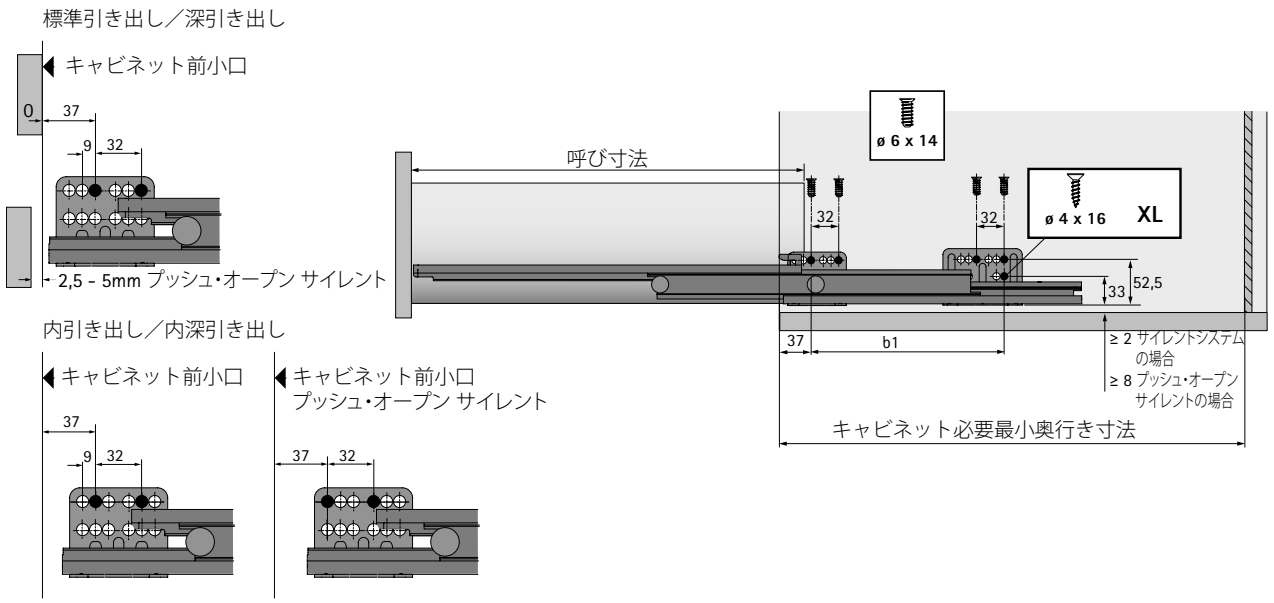

取り付け寸法（サイレントシステム）

呼び寸（mm）	穴ピッチ b1（mm）	標準引き出し／深引き出し キャビネット必要最小奥行き寸法（mm）	内引き出し／内深引き出し キャビネット必要最小奥行き寸法（mm）
270	128	273	282
300	160	303	312
350	192	353	362
400	192	403	412
450	192	453	462
500	224	503	512
550	256	553	562
650	288	653	662

取り付け寸法（プッシュ・オープン サイレント）

呼び寸（mm）	穴ピッチ b1（mm）	標準引き出し／深引き出し キャビネット必要最小奥行き寸法（mm）	内引き出し／内深引き出し キャビネット必要最小奥行き寸法（mm）
270	128	273	291
300	160	303	321
350	192	353	371
400	192	403	421
450	192	453	471
500	224	503	521
550	256	553	571
650	288	653	671

- **Actro引き出しレール、サイレントシステムSFD、左右別箱単位**
- **3段引き、耐荷重10/40/70kg**

引き出しレール

- 3段引きレール
- サイレントシステム機構（ソフトクローズ）
- オプションでプッシュ・オープン サイレントを取り付け可能
- 亜鉛系メッキ
- 品質 EN 15338 レベル3

耐荷重10kg

呼び寸（mm）	品番／取り付け位置		入数
	左	右	
270	**9 240 555**	**9 240 556**	15本
300	**9 240 559**	**9 240 560**	15本
350	**9 240 563**	**9 240 564**	15本

耐荷重40kg

呼び寸（mm）	品番／取り付け位置		入数
	左	右	
270	**9 240 557**	**9 240 558**	15本
300	**9 240 561**	**9 240 562**	15本
350	**9 240 565**	**9 240 566**	15本
400	**9 240 567**	**9 240 568**	15本
450	**9 240 571**	**9 240 572**	15本
500	**9 240 575**	**9 240 576**	15本
550	**9 240 581**	**9 240 582**	10本
650	**9 240 587**	**9 240 588**	10本

耐荷重70kg

呼び寸（mm）	品番／取り付け位置		入数
	左	右	
450	**9 240 573**	**9 240 574**	15本
500	**9 240 577**	**9 240 578**	15本
550	**9 240 583**	**9 240 584**	10本
650	**9 240 589**	**9 240 590**	10本

- **Actro 引き出しレール、サイレントシステム SFD、左右別箱単位**
- **3段引き、耐荷重10/40/70kg**

取り付け図

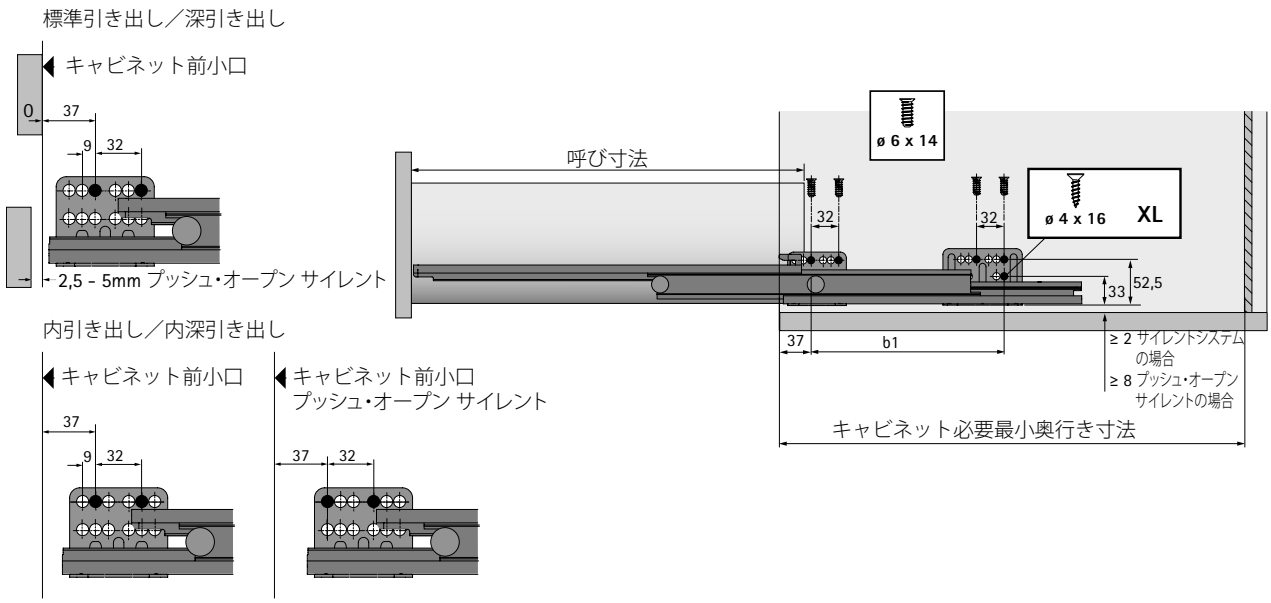

取り付け寸法（サイレントシステム）

呼び寸（mm）	穴ピッチ b1（mm）	標準引き出し／深引き出し キャビネット必要最小奥行き寸法（mm）	内引き出し／内深引き出し キャビネット必要最小奥行き寸法（mm）
270	128	273	282
300	160	303	312
350	192	353	362
400	192	403	412
450	192	453	462
500	224	503	512
550	256	553	562
650	288	653	662

取り付け寸法（プッシュ・オープン サイレント）

呼び寸（mm）	穴ピッチ b1（mm）	標準引き出し／深引き出し キャビネット必要最小奥行き寸法（mm）	内引き出し／内深引き出し キャビネット必要最小奥行き寸法（mm）
270	128	273	291
300	160	303	321
350	192	353	371
400	192	403	421
450	192	453	471
500	224	503	521
550	256	553	571
650	288	653	671

アーキテック用プッシュ・オープン サイレント システム

セットに含まれているもの：
- プッシュ・オープン サイレント（左右）1ユニット
- アクティベーター（左右）各1個
- シンクロバーアダプター 各2個

総重量（kg）	アクトロ耐荷重（kg）	呼び寸（mm）	**品番**	入数
< 10	10	270 - 350	**9 241 038**	1セット
8 - 20	40	270 - 650	**9 241 049**	1セット
10 - 40	40	270 - 650	**9 241 050**	1セット
20 - 70	60 / 70	400 - 650	**9 241 051**	1セット

プッシュ・オープン サイレント用シンクロバー（オプション）

- 推奨：幅600mm以上のキャビネット

シンクロバー：
- ご希望の寸法に加工可
- 長さ：2000mm
- アルミ／アルマイト処理

コネクター：
- 2本のシンクロバーの連結用
- プラスチック、グレー

商品	**品番**	入数
1 シンクロバー（L=2000mm）	**9 236 718**	100本
2 コネクター	**9 221 295**	20個

推奨標準引き出し（前板の高さ最大約150mm、軽荷重用）*

呼び寸（mm）	呼び幅（mm） 275	300	350	400	500	600	700	800	900	1000	1100	1200
270												
300												
350												
400												
450												
500												
550												
650												

推奨標準引き出し（前板の高さ最大約300mm、中荷重用）*

呼び寸（mm）	呼び幅（mm） 275	300	350	400	500	600	700	800	900	1000	1100	1200
270												
300												
350												
400												
450												
500												
550												
650												

推奨標準引き出し（前板の高さ最大約300mm、重荷重用）*

呼び寸（mm）	呼び幅（mm） 275	300	350	400	500	600	700	800	900	1000	1100	1200
270												
300												
350												
400												
450												
500												
550												
650												

プッシュ・オープン サイレント品番：

9 241 038	9 241 049	9 241 050	9 241 051

* 推奨使用用途（前板19mmのパーチクルボード、一般的な家庭で使用時の荷重）。

デザイントップ

- 粘着タイプ
- 必要寸法に応じてカットできます。
- プラスチック

色	品番／長さ（mm） 643	入数
アルミ色	**9 240 695**	10本
ステンレススチール色	**9 240 696**	10本
クローム色	**9 240 694**	10本
オーク色	**9 240 697**	10本
ウォルナット色	**9 240 698**	10本

内引き出し用キャッチ（セット）

セットに含まれているもの：
- キャッチ（ネジ止めタイプ）1個
- アダプター（クリップオンタイプ）1個
- ユーロネジ

内引き出し用 キャッチ	推奨される 引き出し側板の色	品番	入数
グレー	シルバー、ホワイト	**9 235 835**	1セット
カーボンブラック	カーボンブラック	**9 235 834**	1セット
クオーツグレー	シャンパン	**9 235 836**	1セット

スペーサー

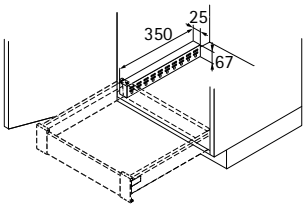

- 扉を開いた時、扉の突出部をインナー深引き出しが避ける為に使います。
- 耐荷重最大60kg
- プラスチック、ホワイト

品番	入数
9 135 703	1本

ユーロネジ

- アクトロ引き出しレールの取り付け用
- 下穴ø6×14mm
- 皿頭
- PZドライバー用
- スチール、ニッケルメッキ

品番	入数
9 137 114	200個

パーチクルボードネジ、ナベ頭

- 引き出し底板および木製またはアルミ背板の取り付け用
- PZドライバー用
- 亜鉛系メッキ

寸法（mm）	品番	入数
ø 3.5 x 12	**0 045 167**	200個
ø 3.5 x 20	**0 045 168**	200個

セルフタッピンネジ

- 引き出し側板（高さ78mm）へのスチール背板またはコーナーコネクターの取り付け用
- DIN 7500に準拠
- 下穴ø3.5×6mm
- ナベ頭
- PZドライバー用
- 亜鉛系メッキ

品番	入数
9 141 888	200個

戸当たり、打ち込み式

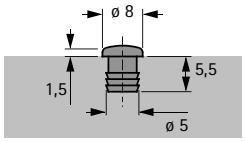

- 下穴ø5mm ×5.5mm
- クリアプラスチック

品番	入数
9 079 298	1000個

戸当たり、打ち込み式

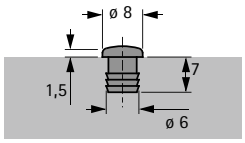

- 下穴ø6mm ×7mm
- プラスチック

色	品番	入数
ブラウン	**0 021 154**	1000個
ホワイト	**0 025 048**	1000個
ベージュ	**0 047 353**	1000個

戸当たり（なみだ目）

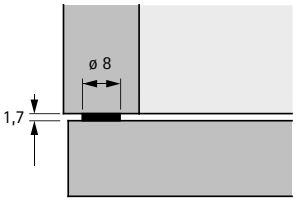

- 粘着タイプ
- クリアプラスチック

品番	入数
0 072 120	50個
0 046 695	1000個

取り付け寸法

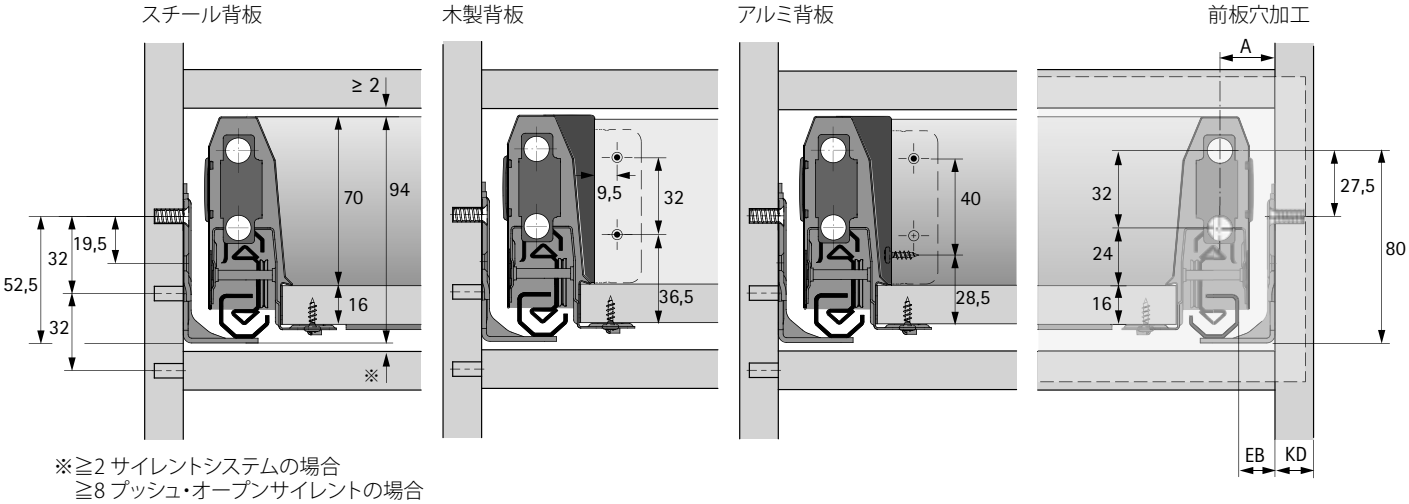

※≧2 サイレントシステムの場合
≧8 プッシュ・オープンサイレントの場合

KD（mm）	19
EB（mm）	12
寸法A（mm）	20

加工寸法

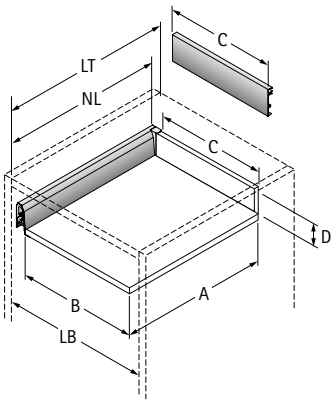

寸法	スチール背板	木製背板	アルミ背板
A	NL - 21	NL - 24.5	NL - 24.5
B	LB - 2 x EB - 52.5	LB - 2 x EB - 52.5	LB - 2 x EB - 52.5
C	-	LB - 2 x EB - 64	LB - 2 x EB - 64
D	-	84.5	-

取り付け寸法

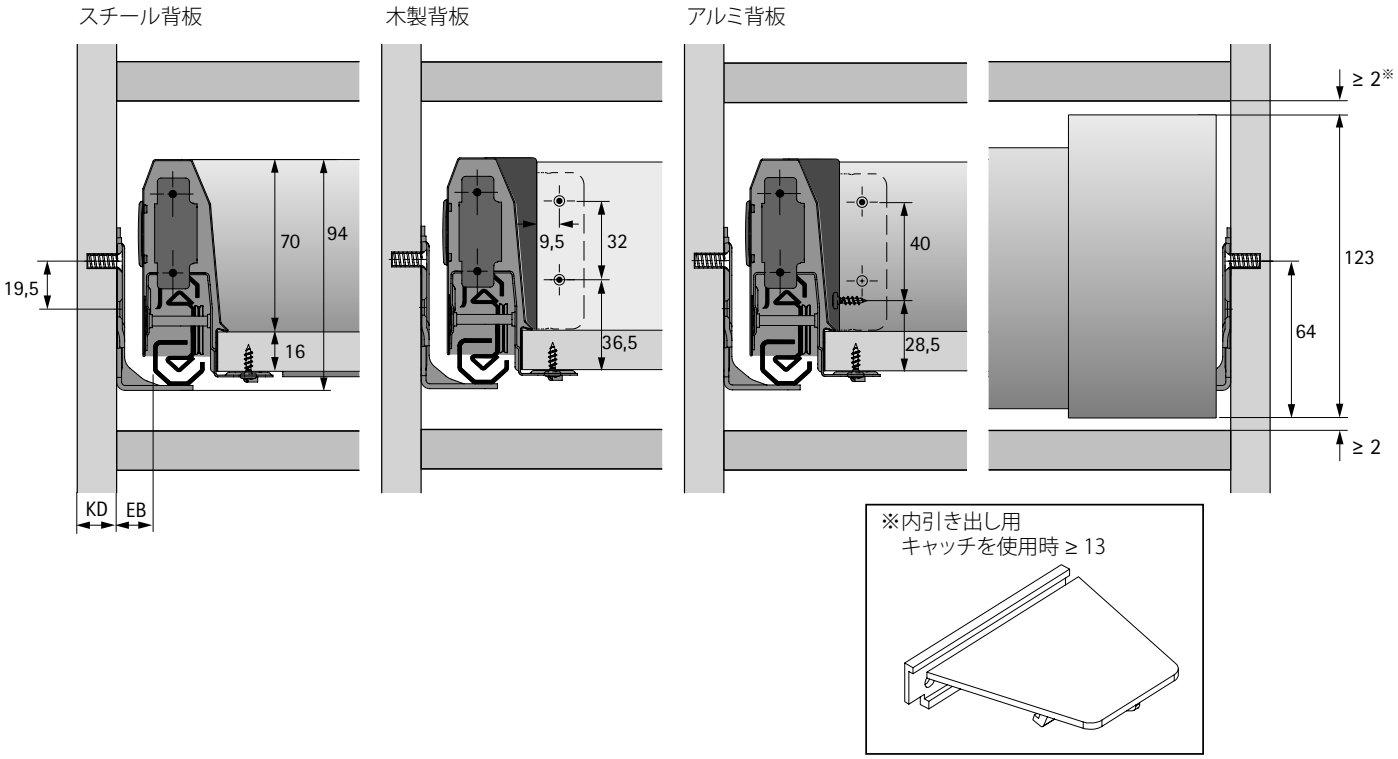

KD（mm）	19
EB（mm）	12

加工寸法

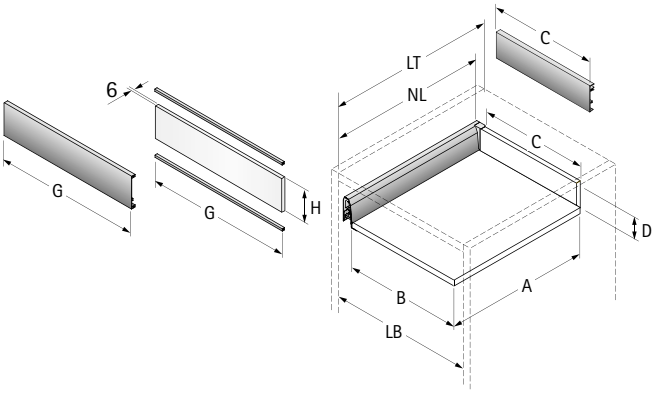

寸法	スチール背板	木製背板	アルミ背板
A	NL - 21	NL - 24.5	NL - 24.5
B	LB - 2 x EB - 52.5	LB - 2 x EB - 52.5	LB - 2 x EB - 52.5
C	-	LB - 2 x EB - 64	LB - 2 x EB - 64
D	-	84.5	-
G	LB - 2 x EB - 62	LB - 2 x EB - 62	LB - 2 x EB - 62
H	105.5	105.5	105.5

取り付け寸法

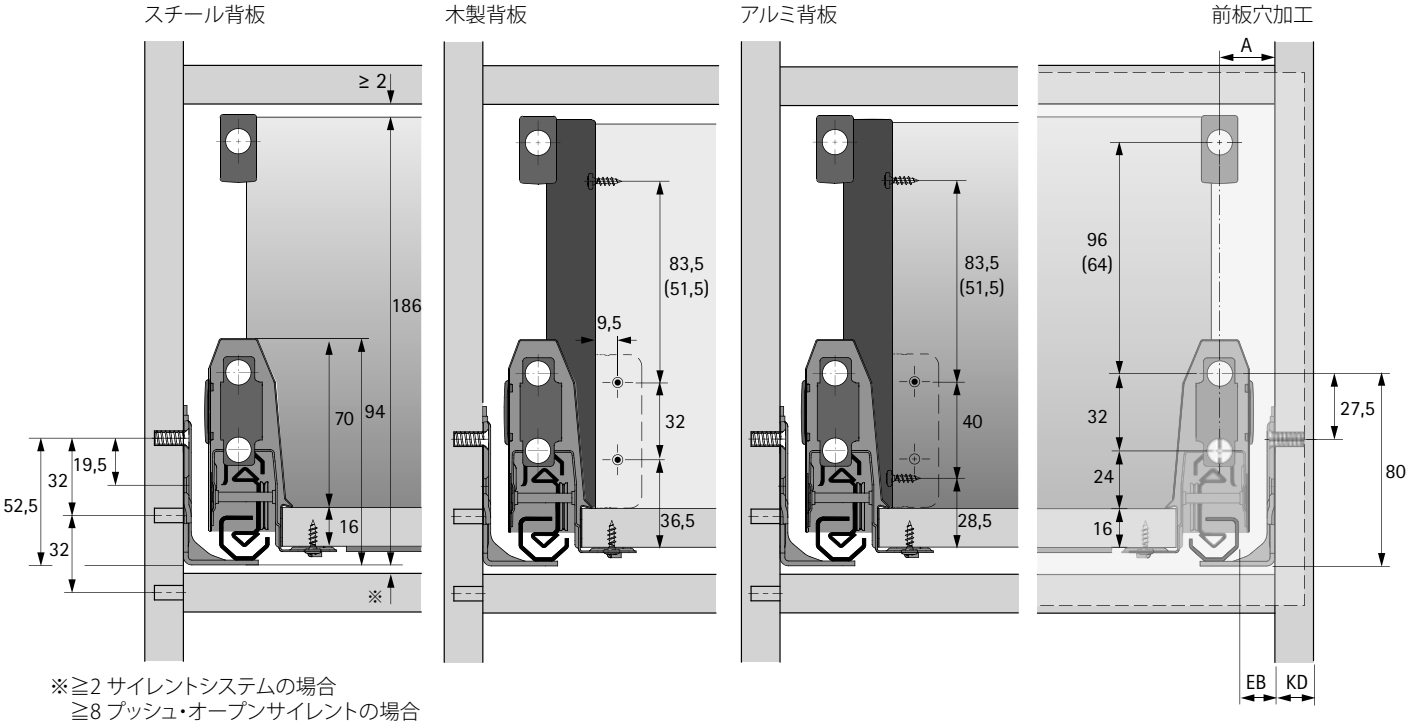

※≧2 サイレントシステムの場合
≧8 プッシュ・オープンサイレントの場合

KD（mm）	19
EB（mm）	12
寸法A（mm）	20

加工寸法

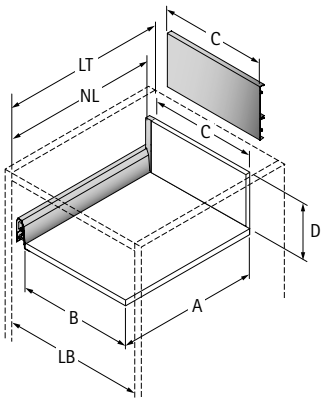

寸法	スチール背板	木製背板	アルミ背板
A	NL - 21	NL - 24.5	NL - 24.5
B	LB - 2 x EB - 52.5	LB - 2 x EB - 52.5	LB - 2 x EB - 52.5
C	-	LB - 2 x EB - 64	LB - 2 x EB - 64
D	-	176（144）	-

取り付け寸法

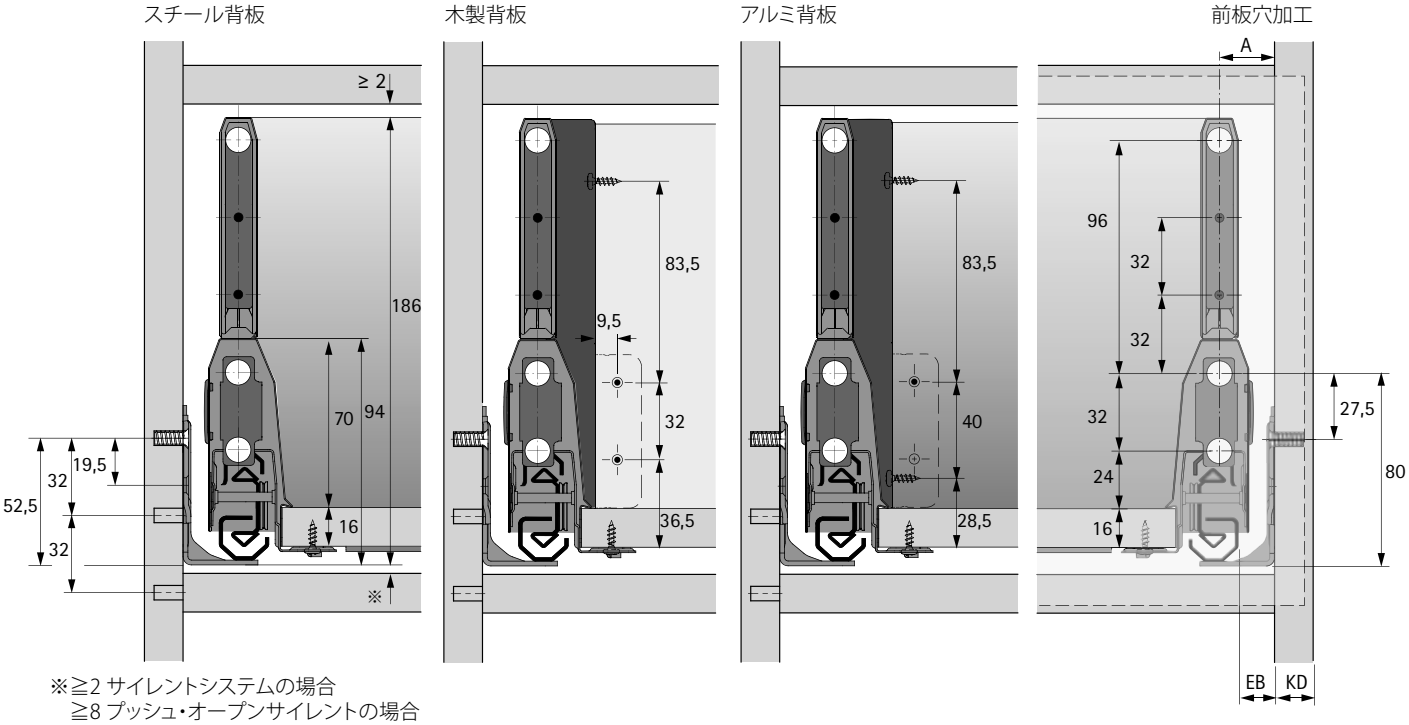

※≧2 サイレントシステムの場合
≧8 プッシュ・オープンサイレントの場合

KD（mm）	19
EB（mm）	12
寸法A（mm）	20

加工寸法

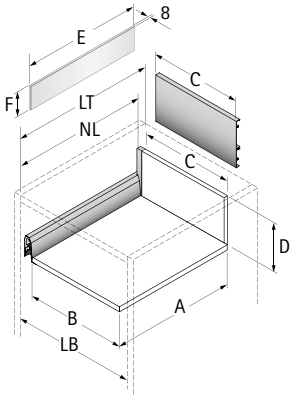

寸法	スチール背板	木製背板	アルミ背板
A	NL - 21	NL - 24.5	NL - 24.5
B	LB - 2 x EB - 52.5	LB - 2 x EB - 52.5	LB - 2 x EB - 52.5
C	-	LB - 2 x EB - 64	LB - 2 x EB - 64
D	-	176	-
E	NL - 46	NL - 46	NL - 46
F	89	89	89

取り付け寸法

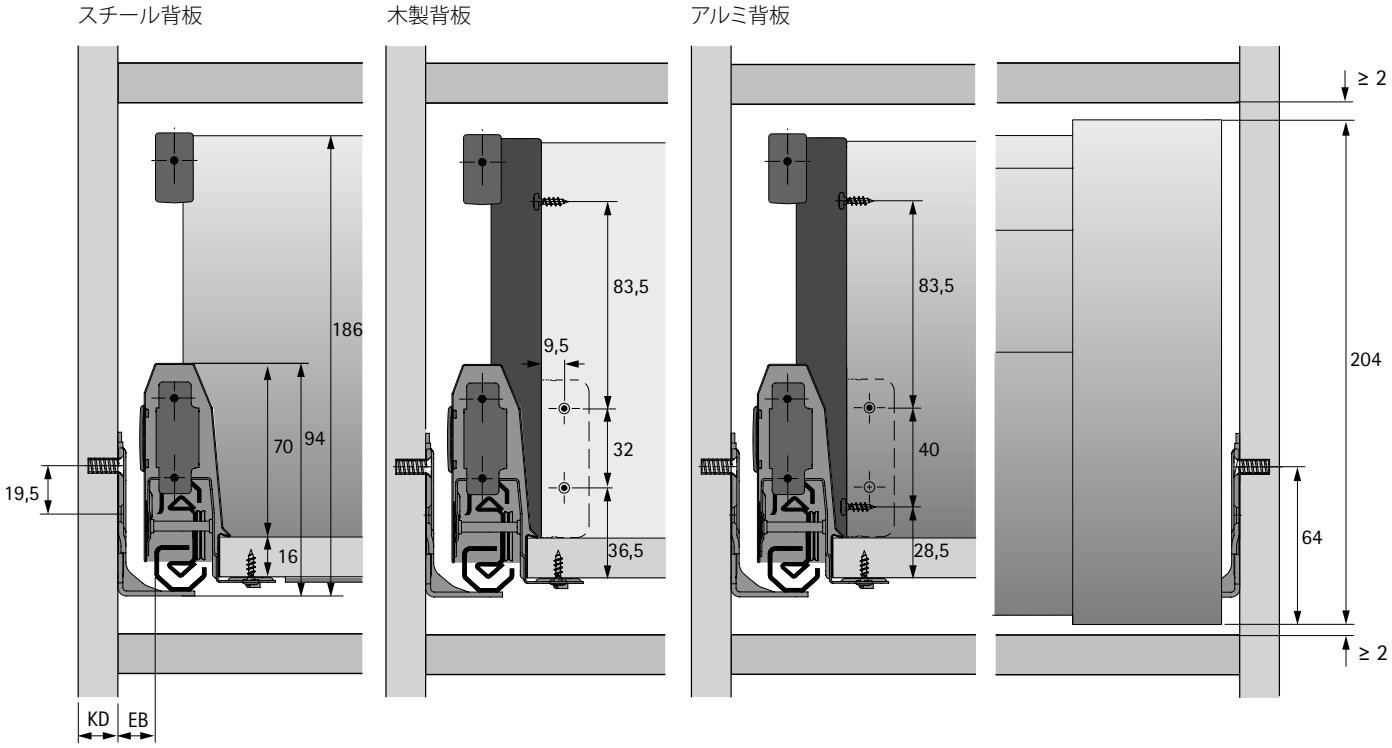

KD（mm）	19
EB（mm）	12

加工寸法

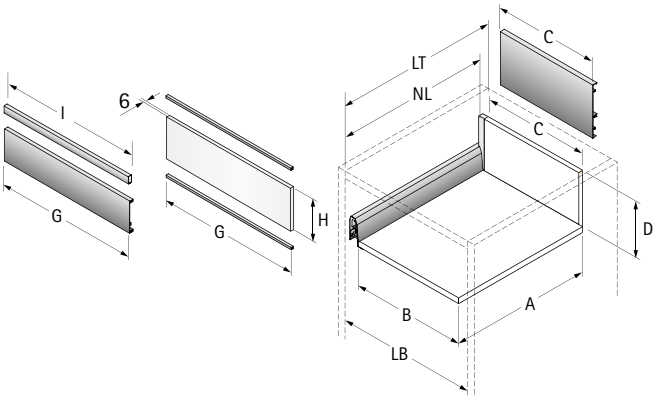

寸法	スチール背板	木製背板	アルミ背板
A	NL - 21	NL - 24.5	NL - 24.5
B	LB - 2 x EB - 52.5	LB - 2 x EB - 52.5	LB - 2 x EB - 52.5
C	-	LB - 2 x EB - 64	LB - 2 x EB - 64
D	-	176	-
G	LB - 2 x EB - 62	LB - 2 x EB - 62	LB - 2 x EB - 62
H	157	157	157
I	LB - 2 x EB - 66.5	LB - 2 x EB - 66.5	LB - 2 x EB - 66.5

取り付け寸法

スチール背板　木製背板　アルミ背板

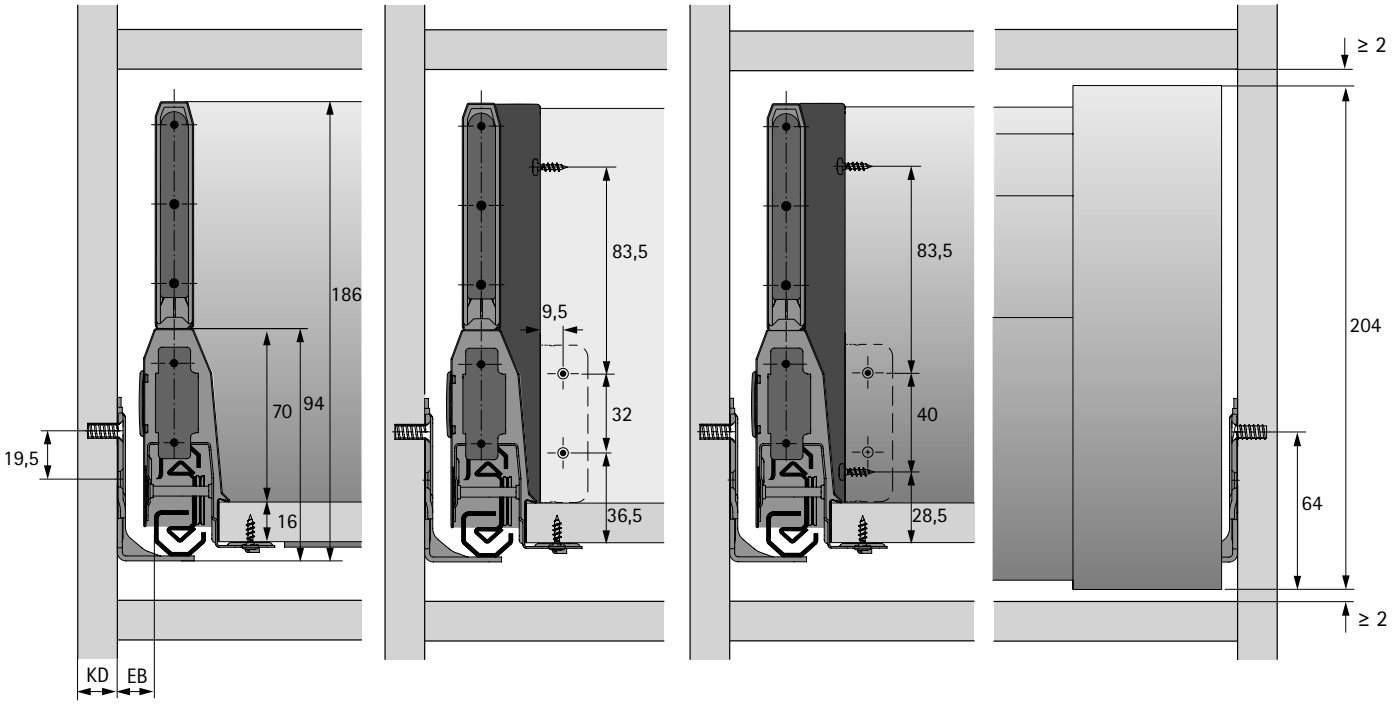

KD（mm）	19
EB（mm）	12

加工寸法

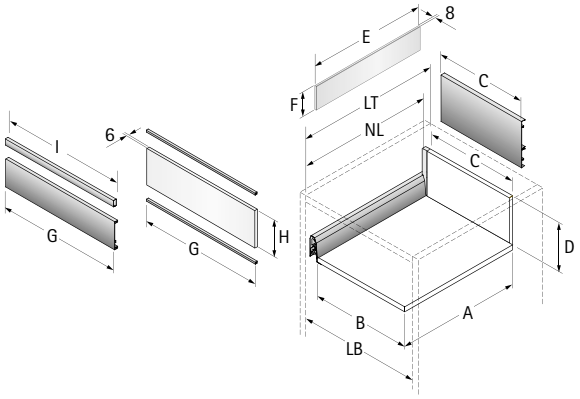

寸法	スチール背板	木製背板	アルミ背板
A	NL - 21	NL - 24.5	NL - 24.5
B	LB - 2 x EB - 52.5	LB - 2 x EB - 52.5	LB - 2 x EB - 52.5
C	-	LB - 2 x EB - 64	LB - 2 x EB - 64
D	-	176	-
E	NL - 46	NL - 46	NL - 46
F	89	89	89
G	LB - 2 x EB - 62	LB - 2 x EB - 62	LB - 2 x EB - 62
H	157	157	157
I	LB - 2 x EB - 66.5	LB - 2 x EB - 66.5	LB - 2 x EB - 66.5

取り付け寸法

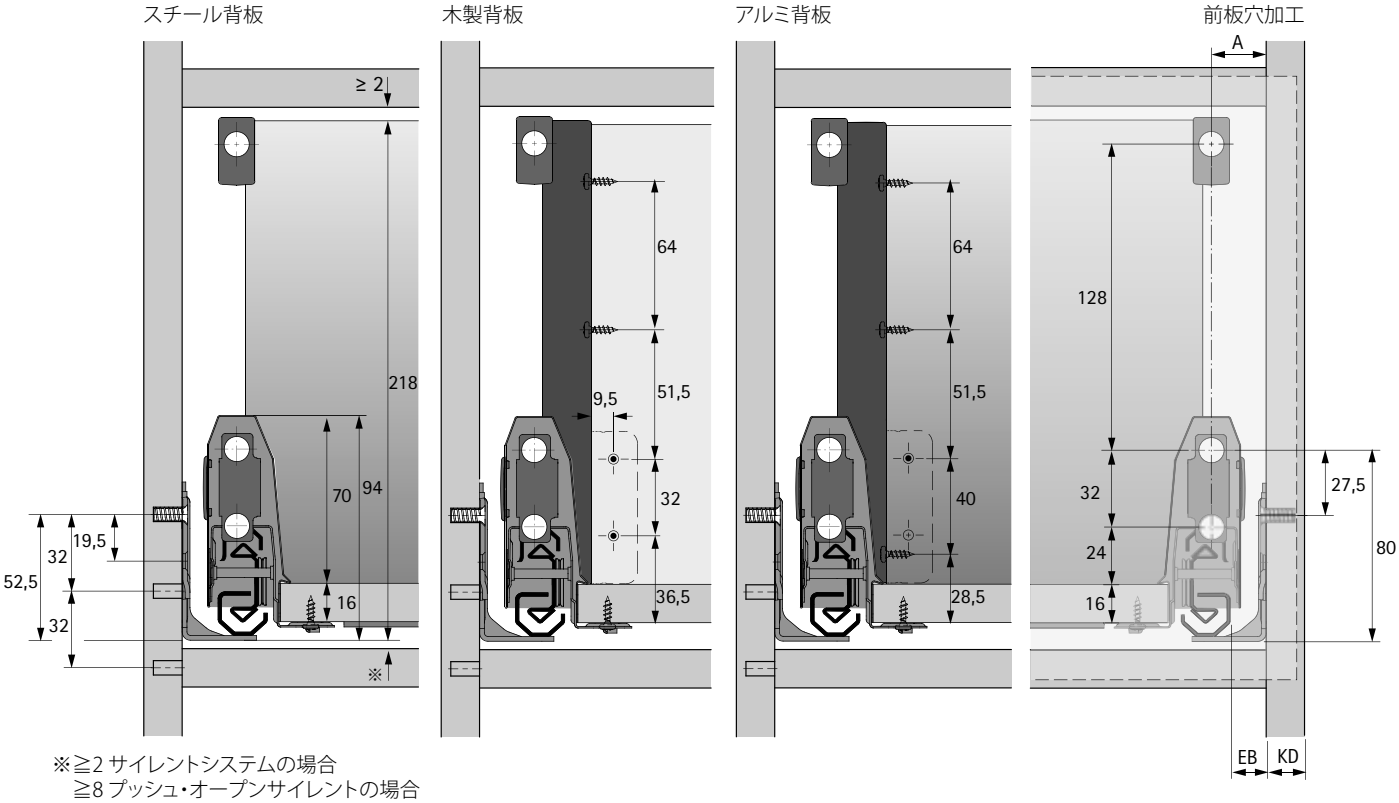

※≧2 サイレントシステムの場合
　≧8 プッシュ・オープンサイレントの場合

KD（mm）	19
EB（mm）	12
寸法A（mm）	20

2本目のバーは、上のバーの64mm下に取り付けることができます。

加工寸法

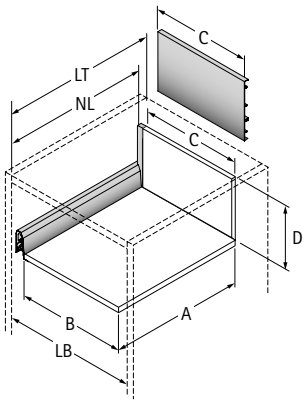

寸法	スチール背板	木製背板	アルミ背板
A	NL - 21	NL - 24.5	NL - 24.5
B	LB - 2 x EB - 52.5	LB - 2 x EB - 52.5	LB - 2 x EB - 52.5
C	-	LB - 2 x EB - 64	LB - 2 x EB - 64
D	-	208	-

取り付け寸法

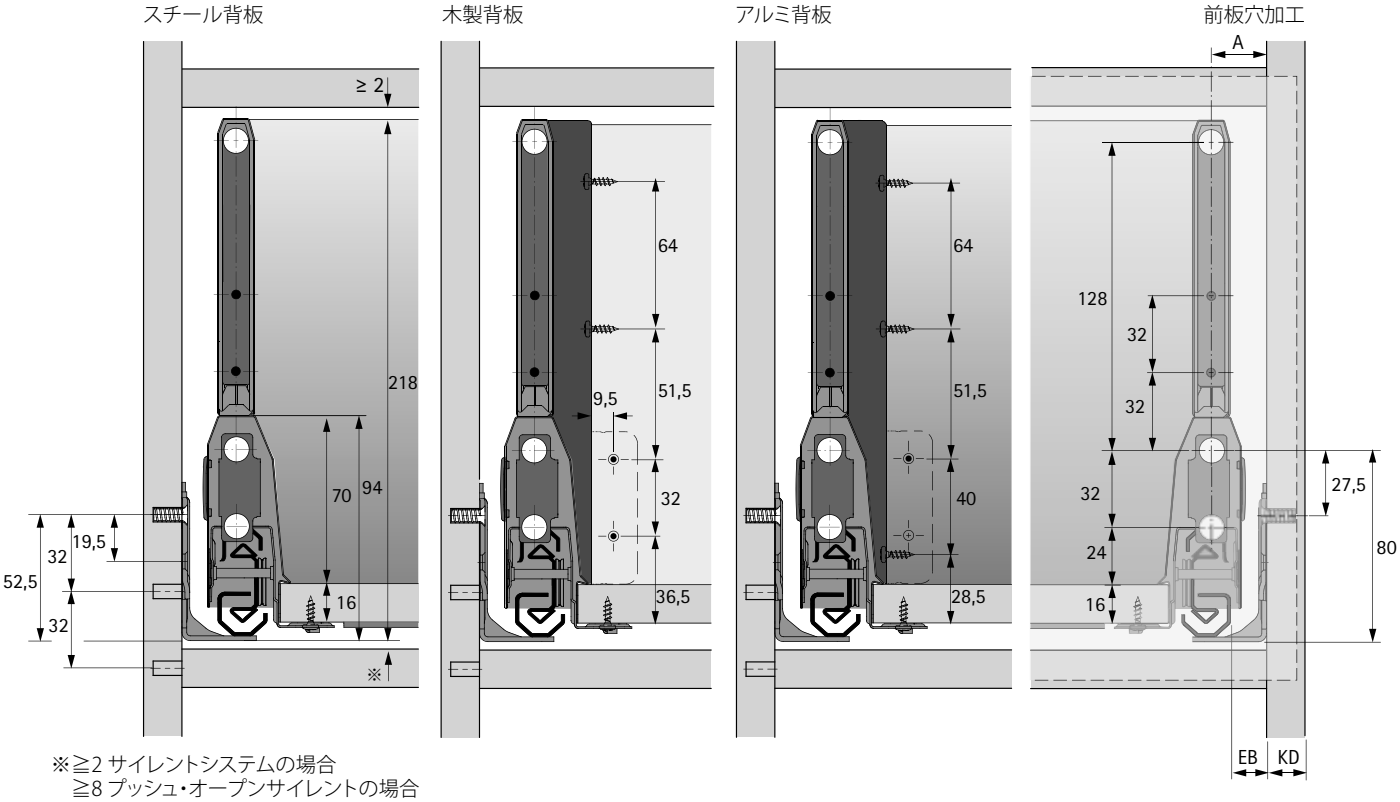

※≧2 サイレントシステムの場合
　≧8 プッシュ・オープンサイレントの場合

KD（mm）	19
EB（mm）	12
寸法 A（mm）	20

加工寸法

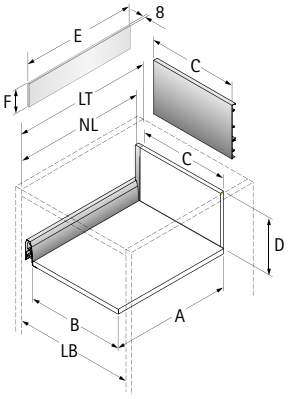

寸法	スチール背板	木製背板	アルミ背板
A	NL - 21	NL - 24.5	NL - 24.5
B	LB - 2 x EB - 52.5	LB - 2 x EB - 52.5	LB - 2 x EB - 52.5
C	-	LB - 2 x EB - 64	LB - 2 x EB - 64
D	-	208	-
E	NL - 46	NL - 46	NL - 46
F	121	121	121

取り付け寸法

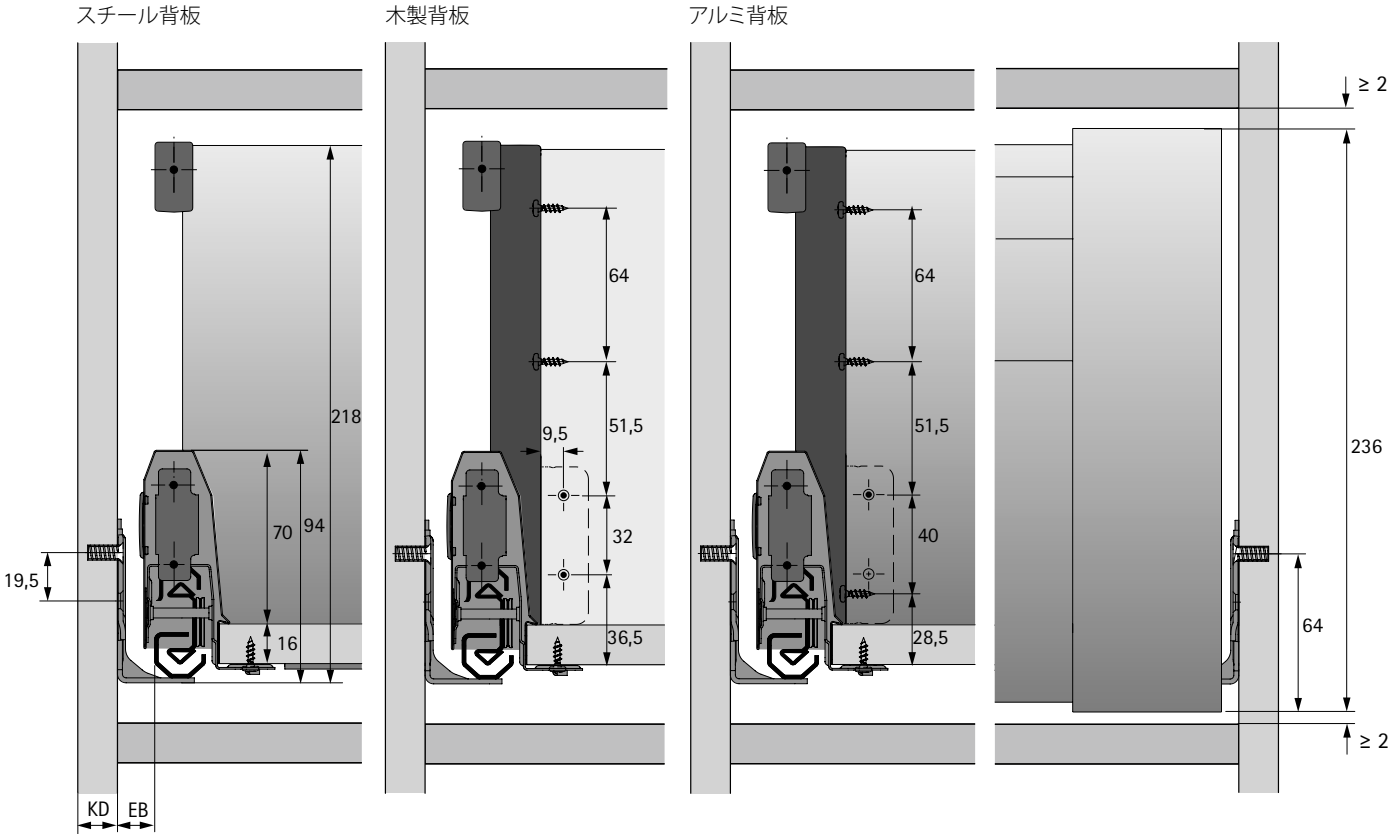

KD（mm）	19
EB（mm）	12

加工寸法

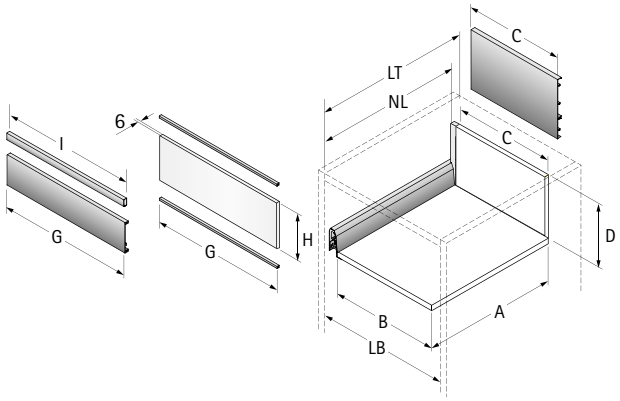

寸法	スチール背板	木製背板	アルミ背板
A	NL - 21	NL - 24.5	NL - 24.5
B	LB - 2 x EB - 52.5	LB - 2 x EB - 52.5	LB - 2 x EB - 52.5
C	-	LB - 2 x EB - 64	LB - 2 x EB - 64
D	-	208	-
G	LB - 2 x EB - 62	LB - 2 x EB - 62	LB - 2 x EB - 62
H	157	157	157
I	LB - 2 x EB - 66.5	LB - 2 x EB - 66.5	LB - 2 x EB - 66.5

取り付け寸法

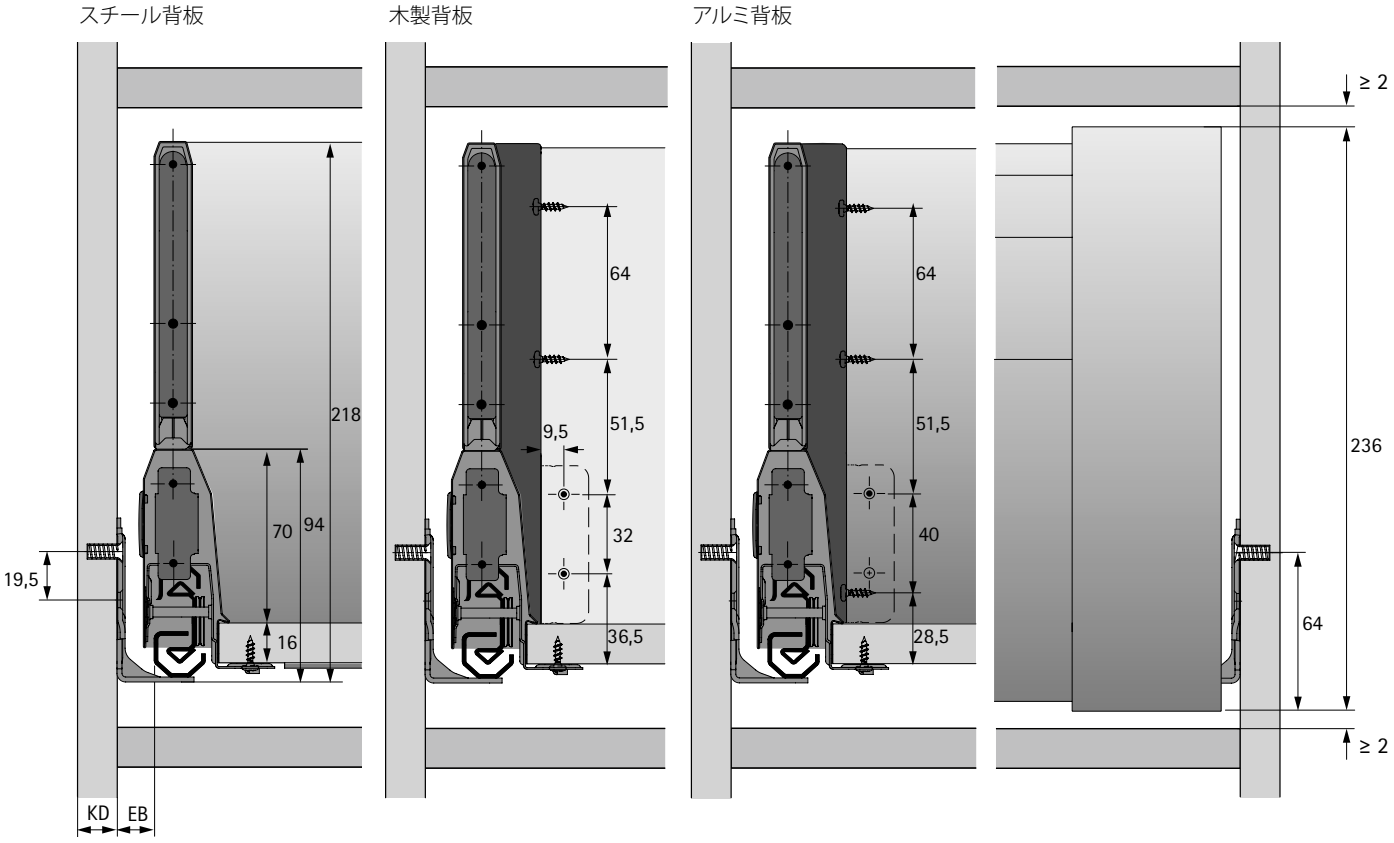

KD（mm）	19
EB（mm）	12

加工寸法

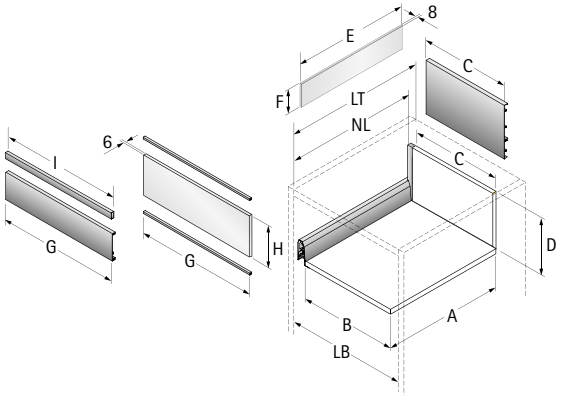

寸法	スチール背板	木製背板	アルミ背板
A	NL - 21	NL - 24.5	NL - 24.5
B	LB - 2 x EB - 52.5	LB - 2 x EB - 52.5	LB - 2 x EB - 52.5
C	-	LB - 2 x EB - 64	LB - 2 x EB - 64
D	-	208	-
E	NL - 46	NL - 46	NL - 46
F	121	121	121
G	LB - 2 x EB - 62	LB - 2 x EB - 62	LB - 2 x EB - 62
H	157	157	157
I	LB - 2 x EB - 66.5	LB - 2 x EB - 66.5	LB - 2 x EB - 66.5

取り付け寸法

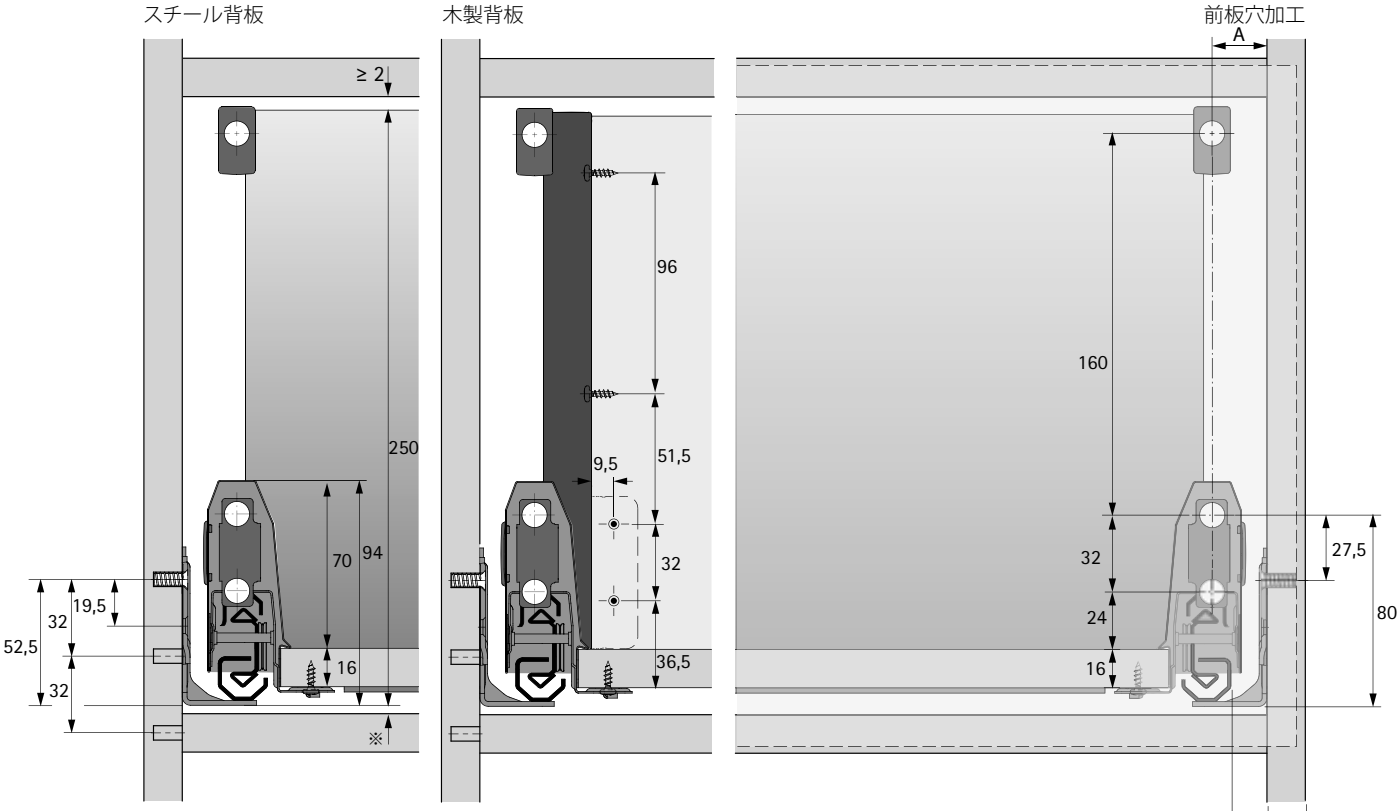

※≧2 サイレントシステムの場合
≧8 プッシュ・オープンサイレントの場合

KD（mm）	19
EB（mm）	12
寸法A（mm）	20

2本目のバーは、上のバーの64mm下に取り付けることができます。

加工寸法

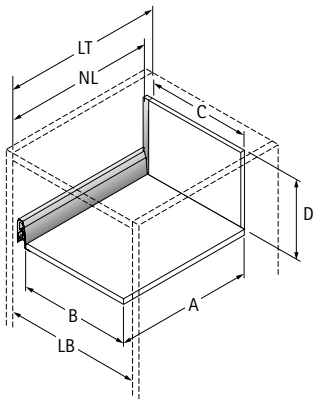

寸法	スチール背板	木製背板
A	NL - 21	NL - 24.5
B	LB - 2 x EB - 52.5	LB - 2 x EB - 52.5
C	-	LB - 2 x EB - 64
D	-	240

取り付け寸法

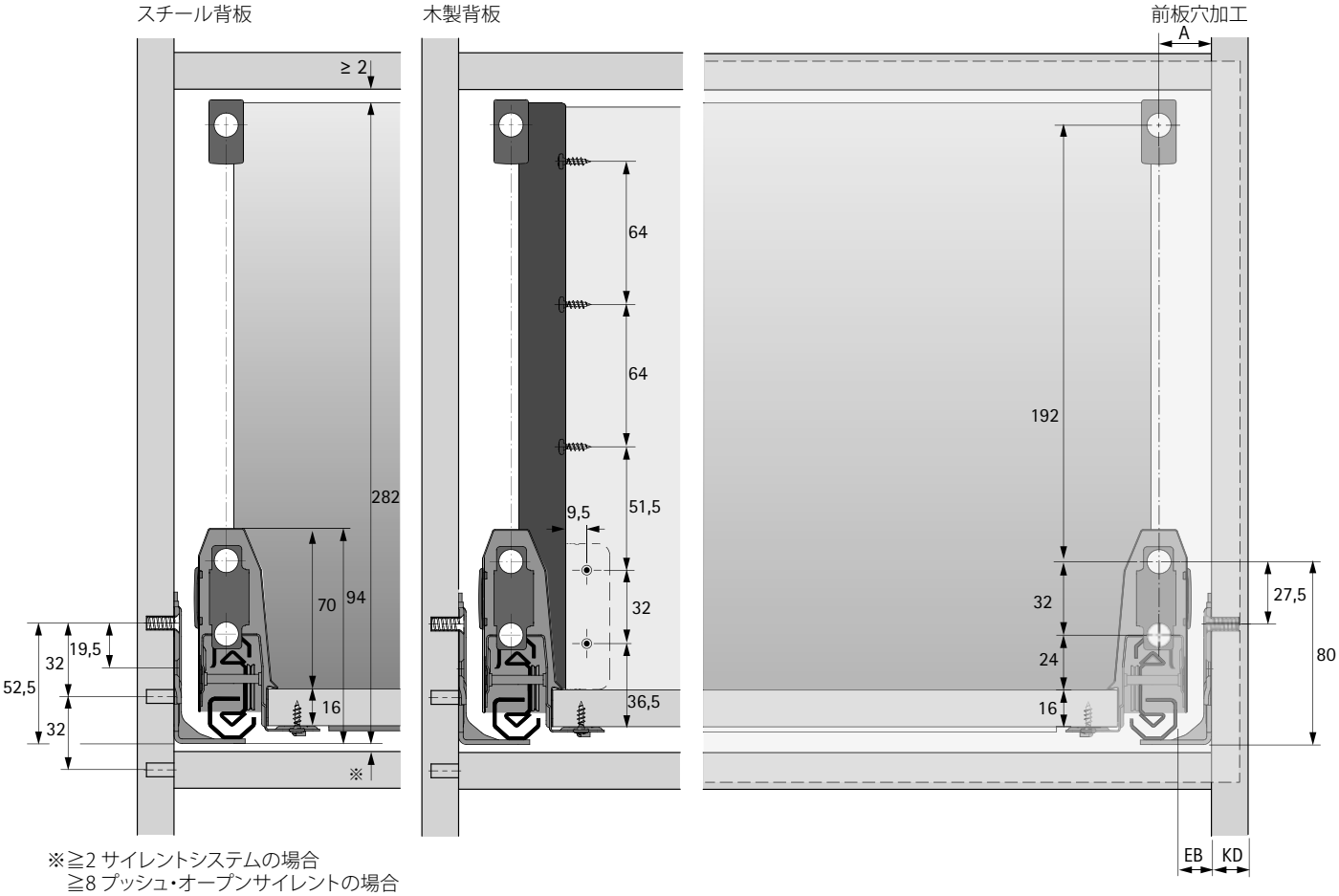

※≧2 サイレントシステムの場合
　≧8 プッシュ・オープンサイレントの場合

KD（mm）	19
EB（mm）	12
寸法A（mm）	20

2本目のバーは、上のバーの64mm下に取り付けることができます。

加工寸法

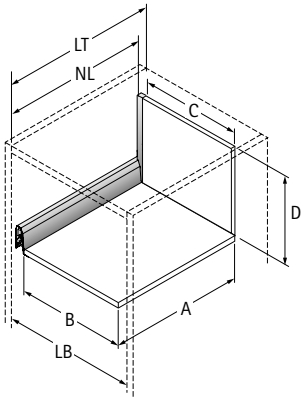

寸法	スチール背板	木製背板
A	NL - 21	NL - 24.5
B	LB - 2 x EB - 52.5	LB - 2 x EB - 52.5
C	-	LB - 2 x EB - 64
D	-	272

標準引き出しの組み立て 高さ94mm

スチール背板

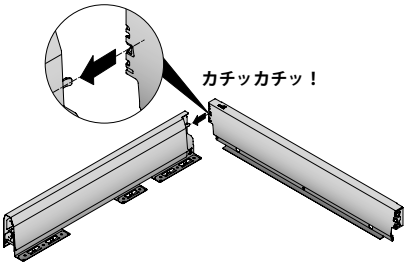

木製背板

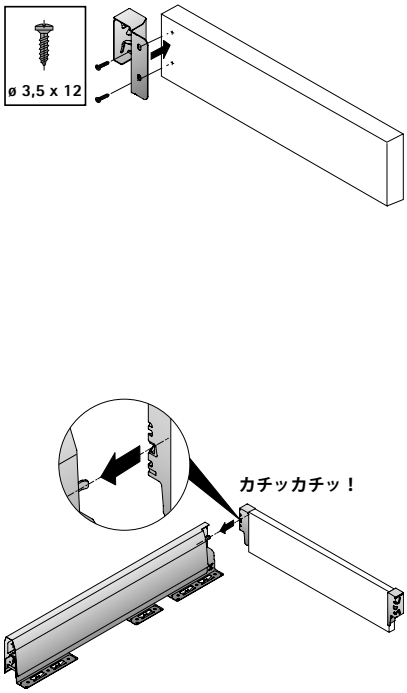

アルミ背板

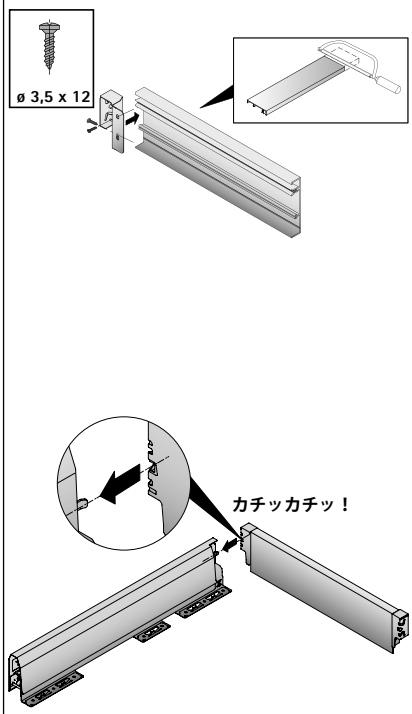

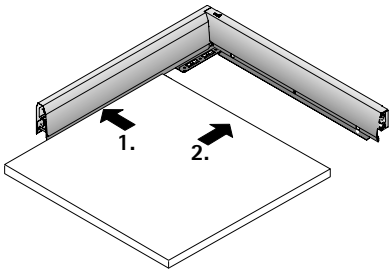

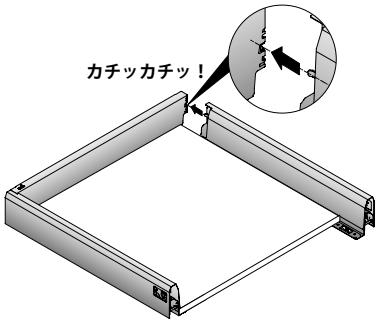

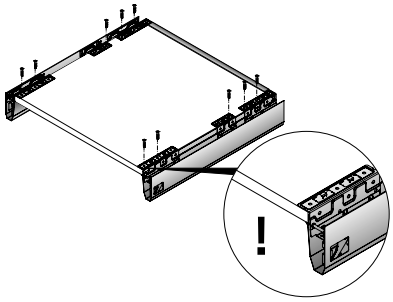

スチール背板

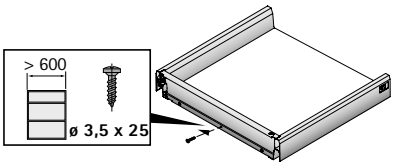

木製背板

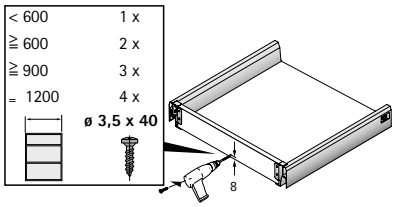

アルミ背板

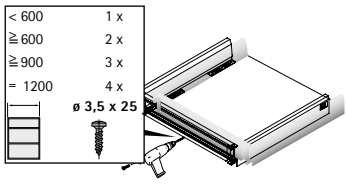

深引き出しの組み立て

スチール背板

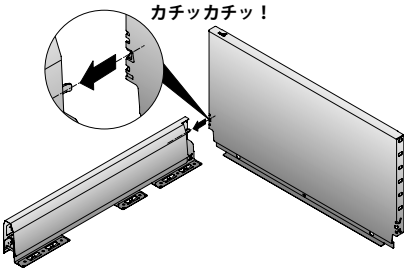

木製背板

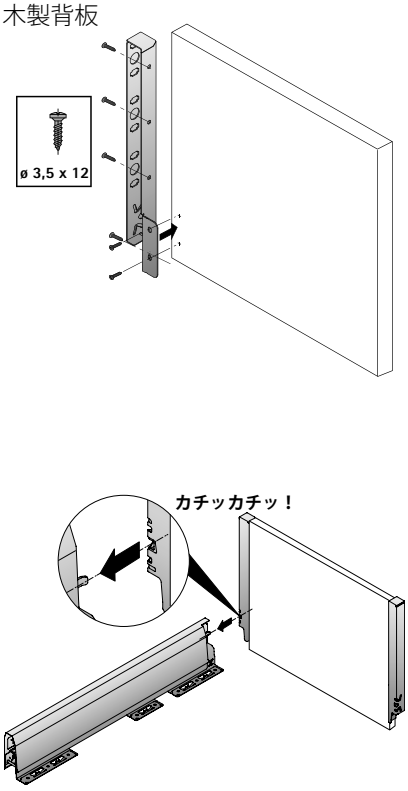

アルミ背板

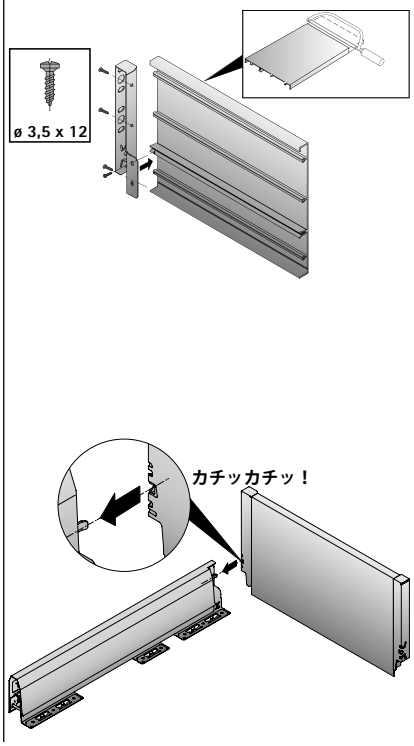

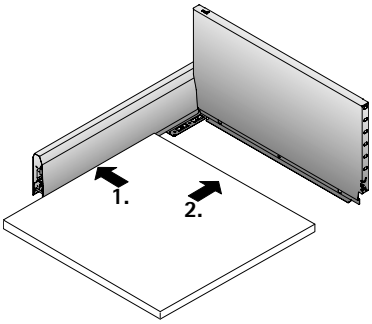

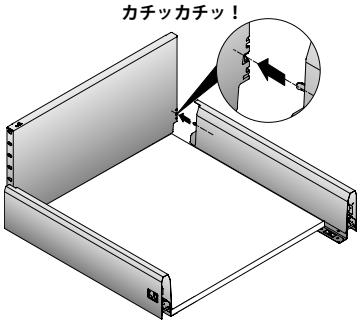

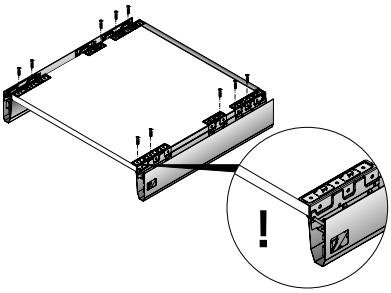

スチール背板

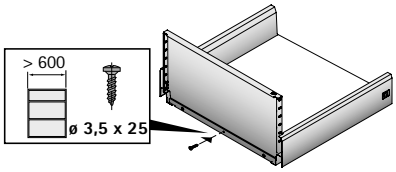

木製背板

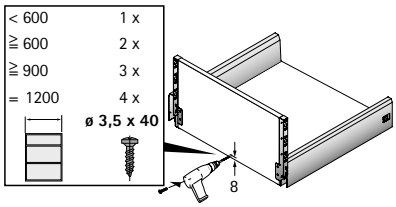

アルミ背板

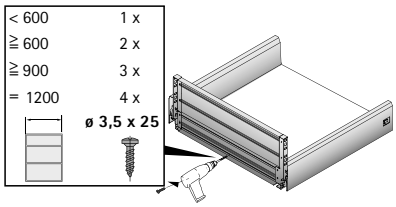

標準引き出し前板コネクターの取り付け

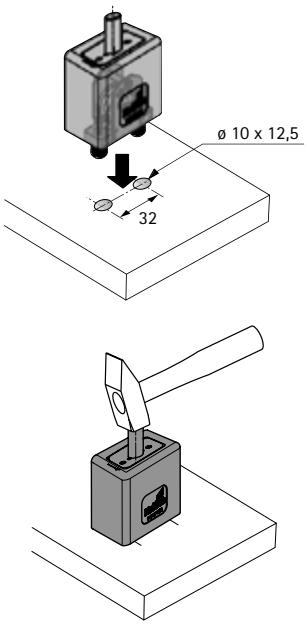

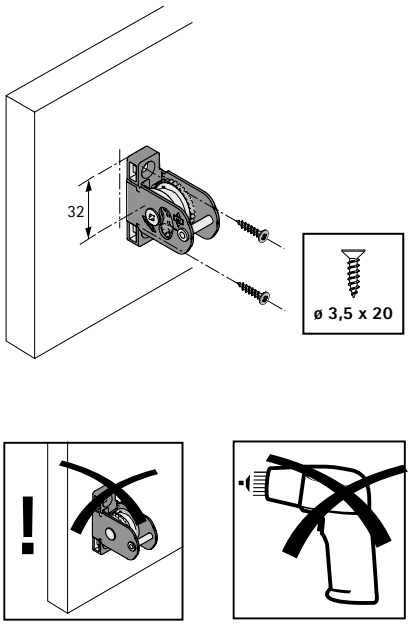

縦向きバー付深引き出しの前板コネクターの取り付け

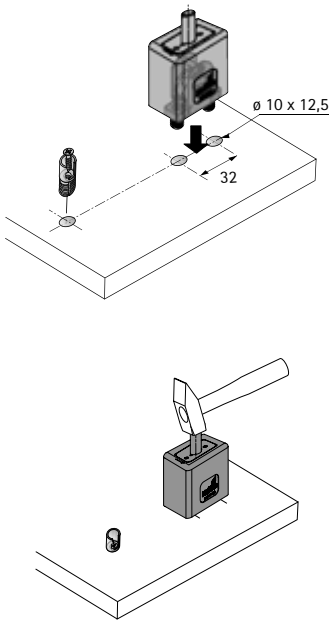

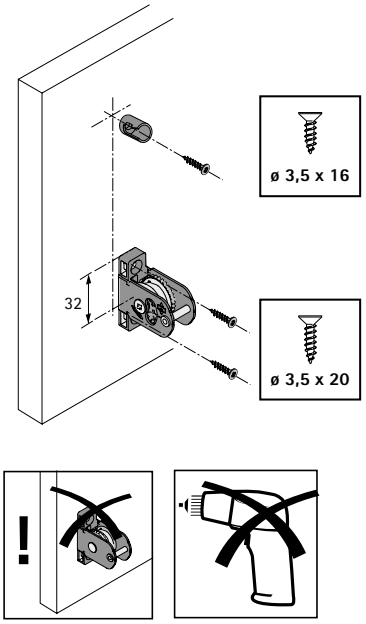

デザインサイド／トップサイド付深引き出しの前板コネクターの取り付け

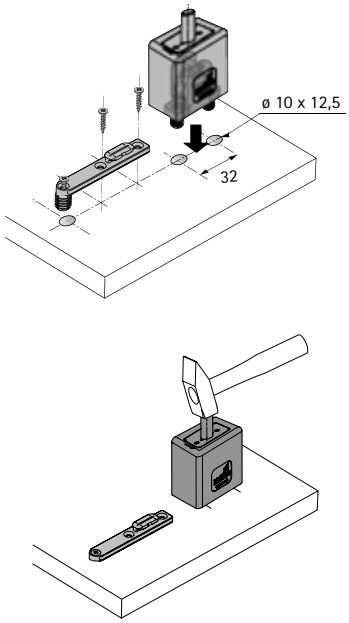

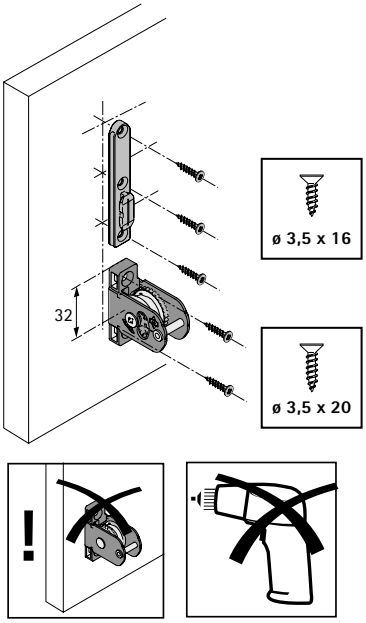

前板用スタビライザーの取り付け

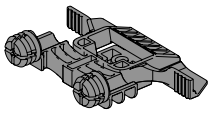

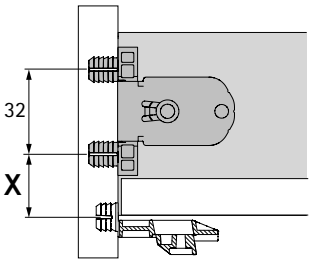

H	X
78	28
94 / 126	41

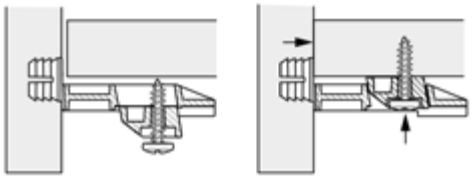

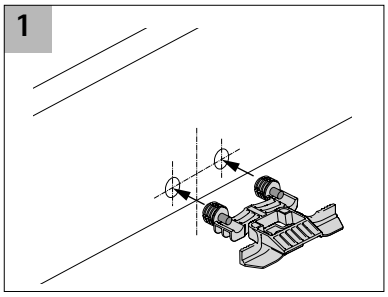

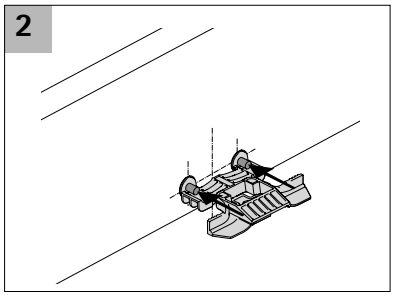

前板の取り付け

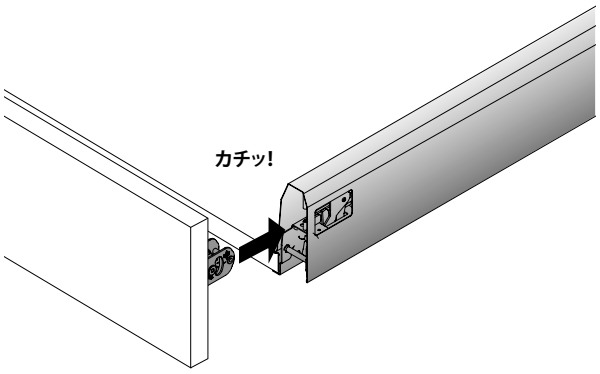

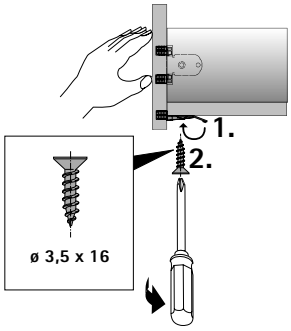

内引き出しの前板の加工および取り付け

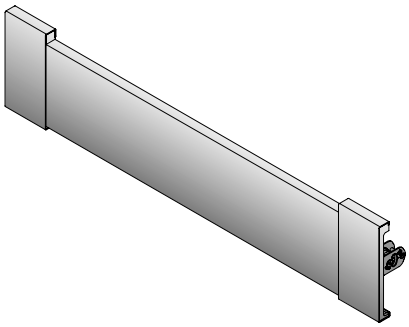

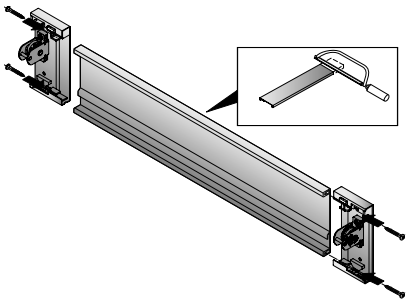

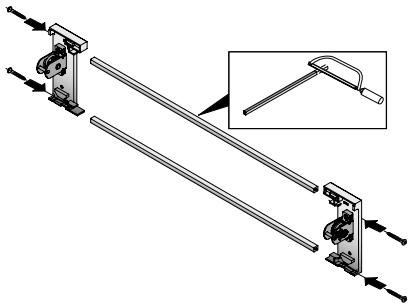

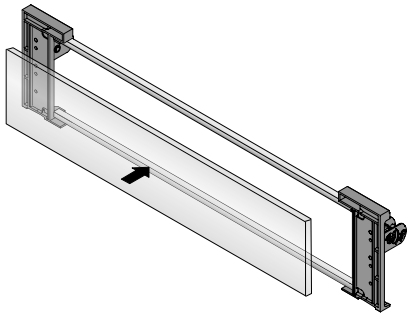

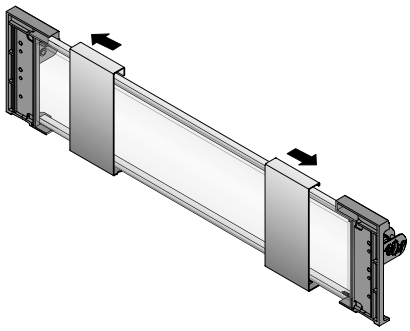

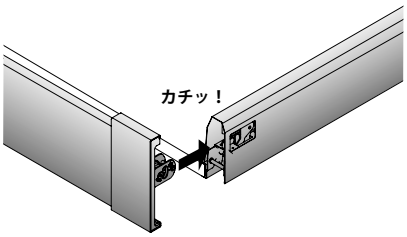

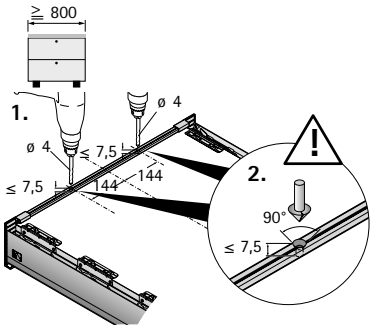

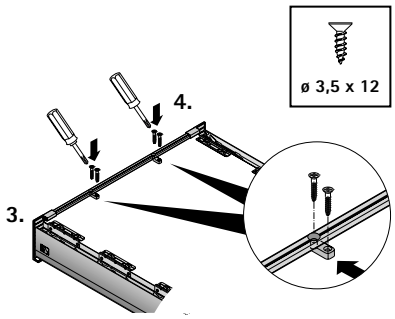

内深引き出しの前板の加工および取り付け

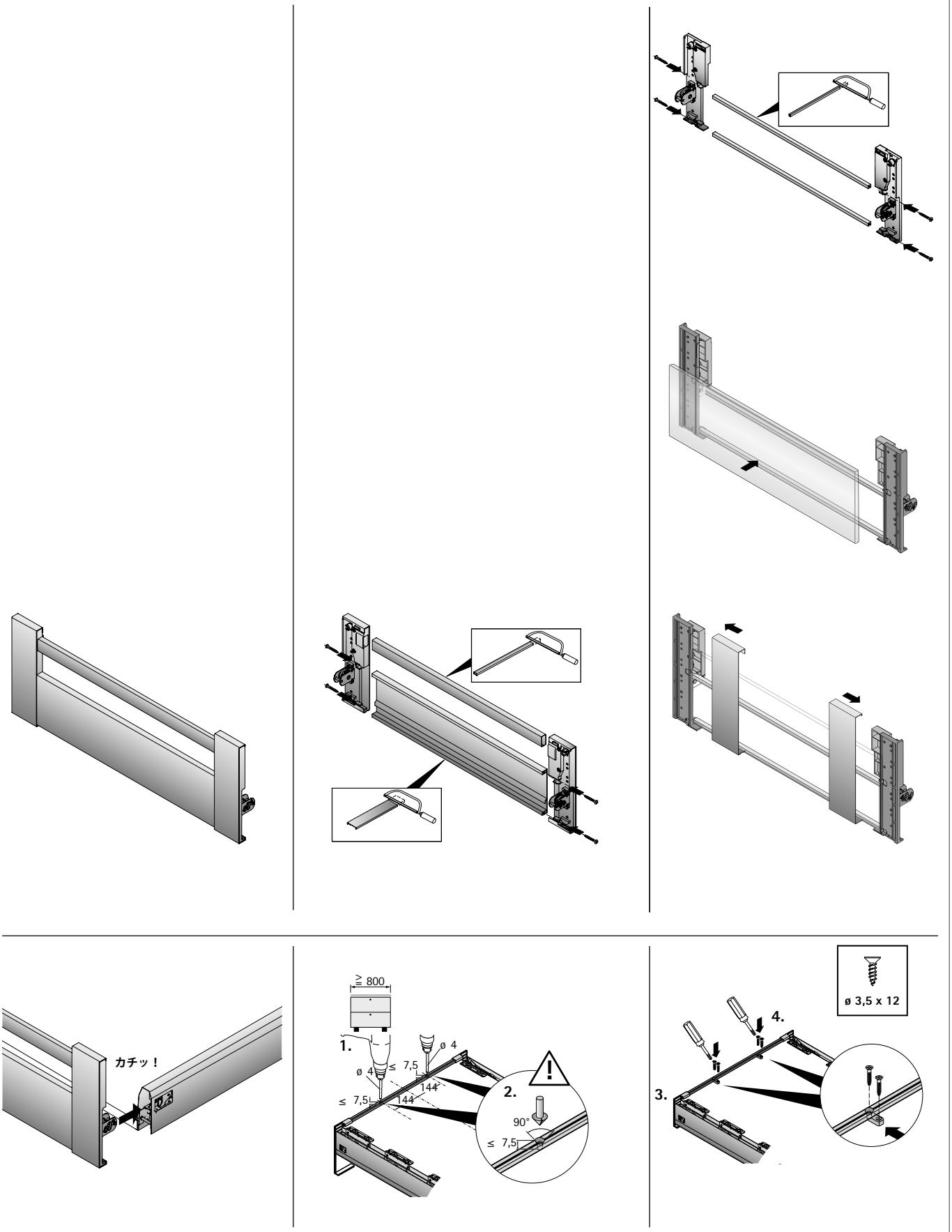

縦向きバーの取り付け

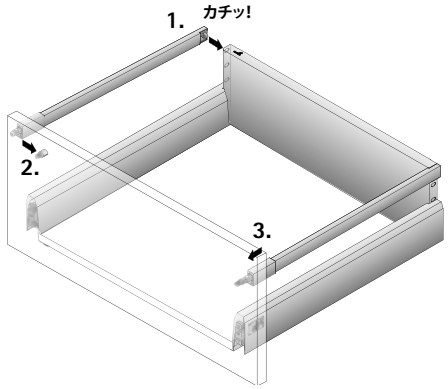

デザインサイドの取り付け

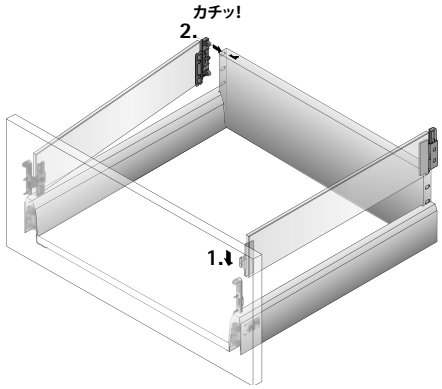

トップサイドの取り付け

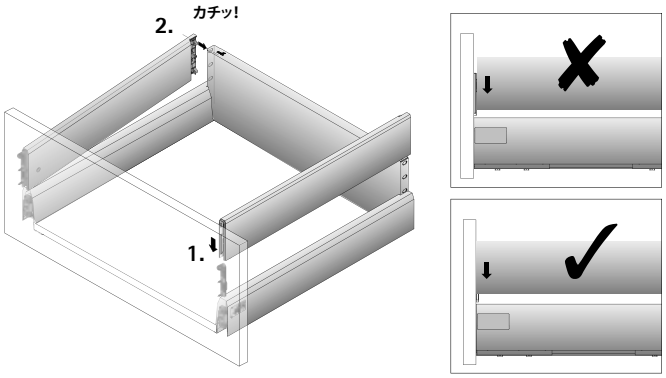

プッシュ・オープン サイレントの取り付け

http://www.hettich.com/short/897f82

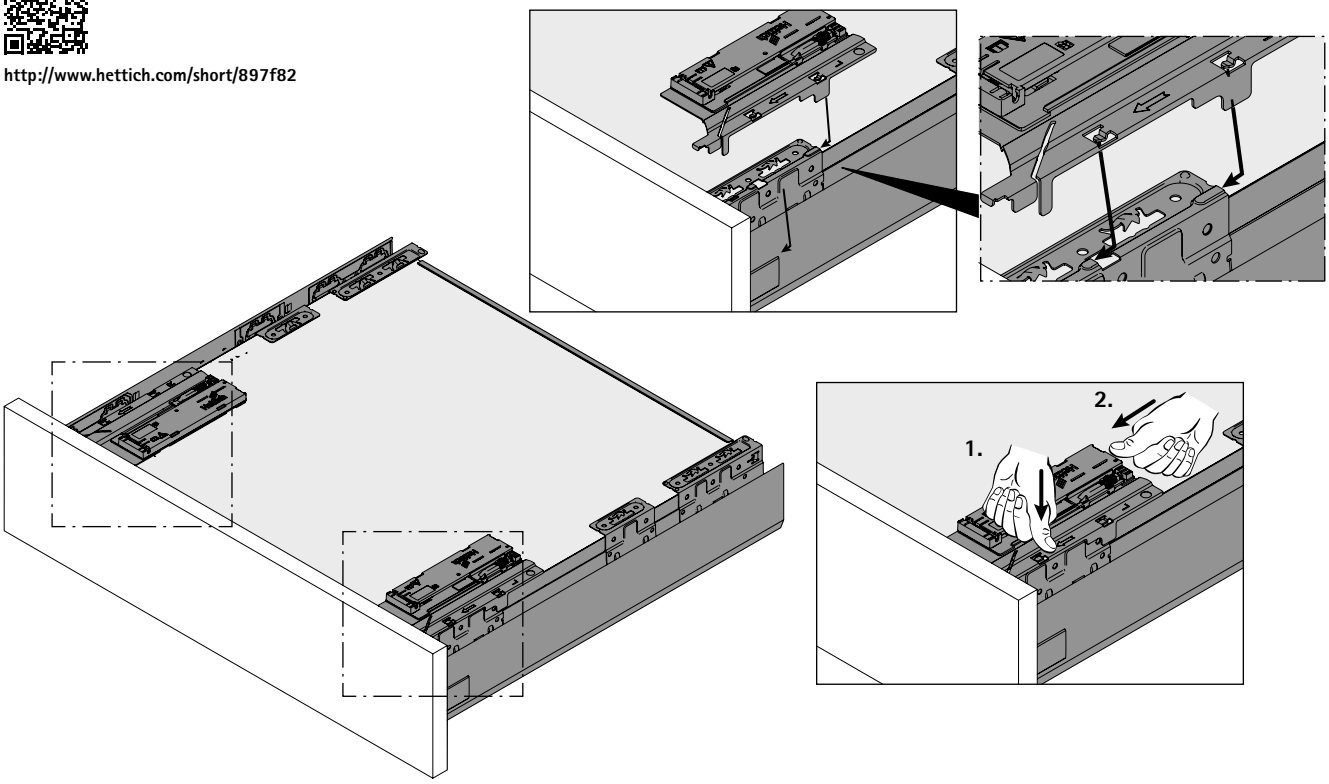

プッシュ・オープン サイレント用シンクロバーの加工および取り付け

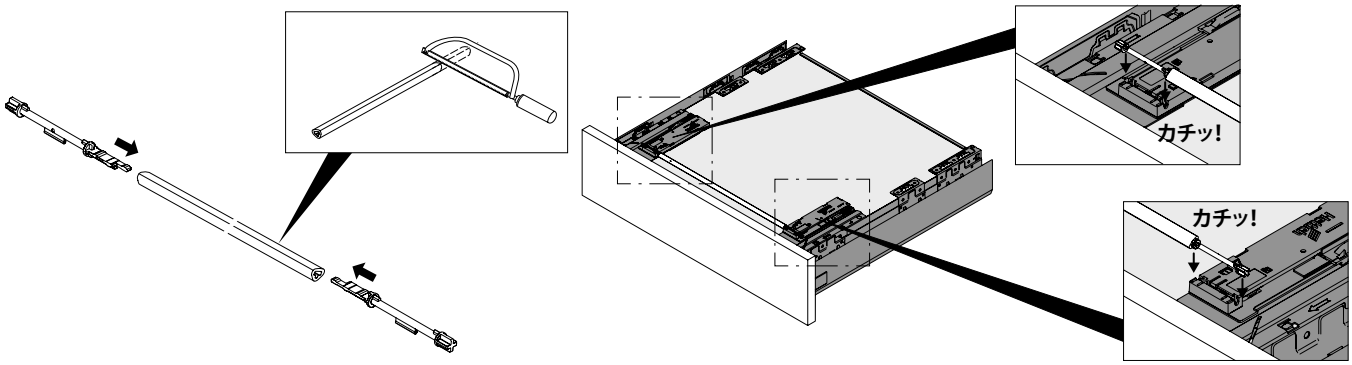

デザイントップの加工および取り付け

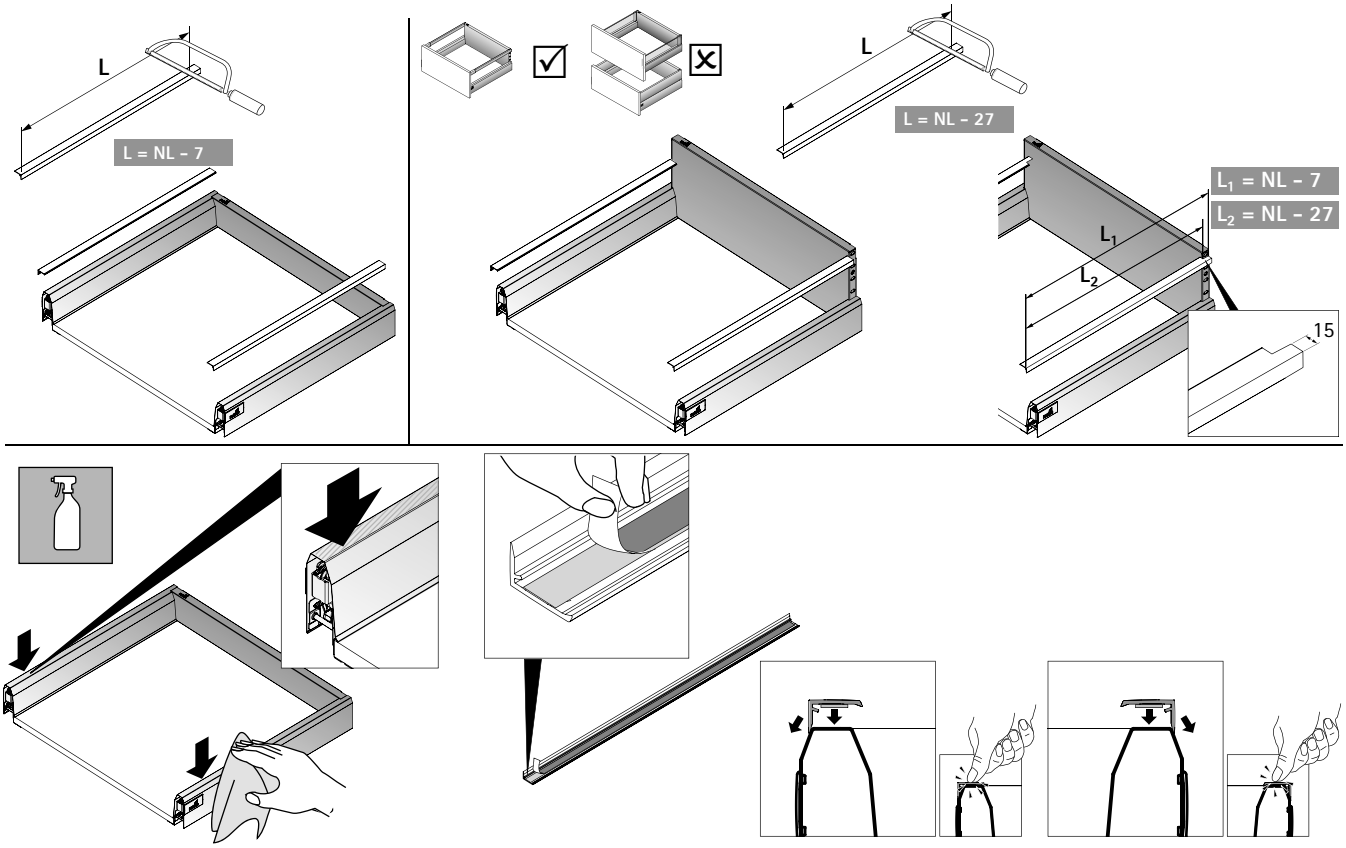

プッシュ・オープン サイレント用アクティベーターの取り付け

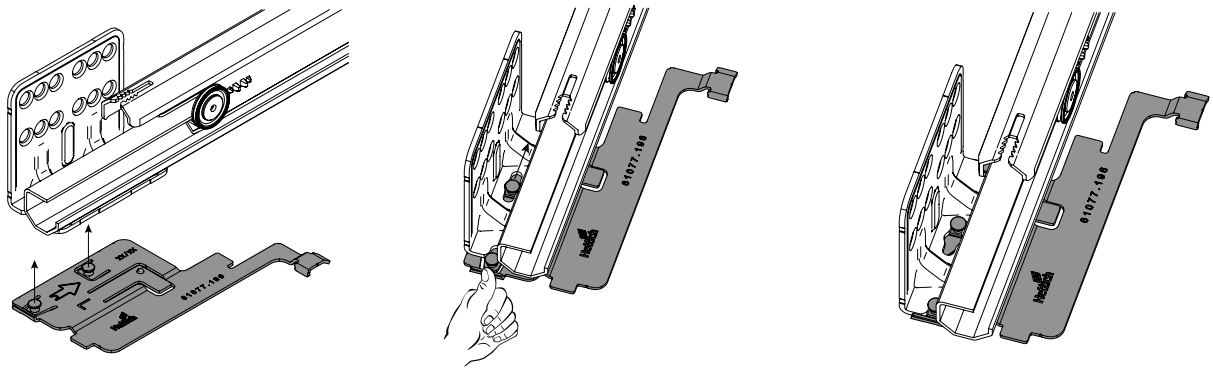

Actro（アクトロ）引き出しレールの取り付け

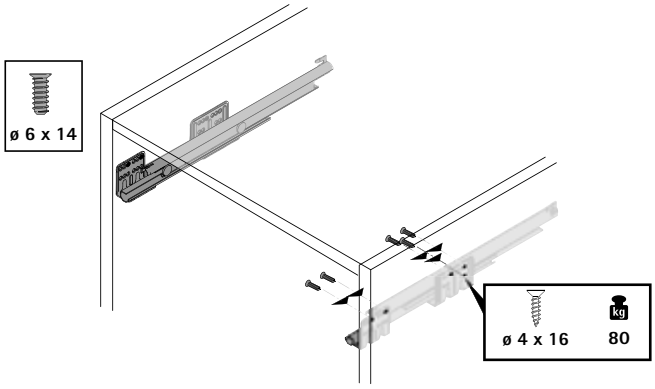

標準引き出し／深引き出しの取り付け

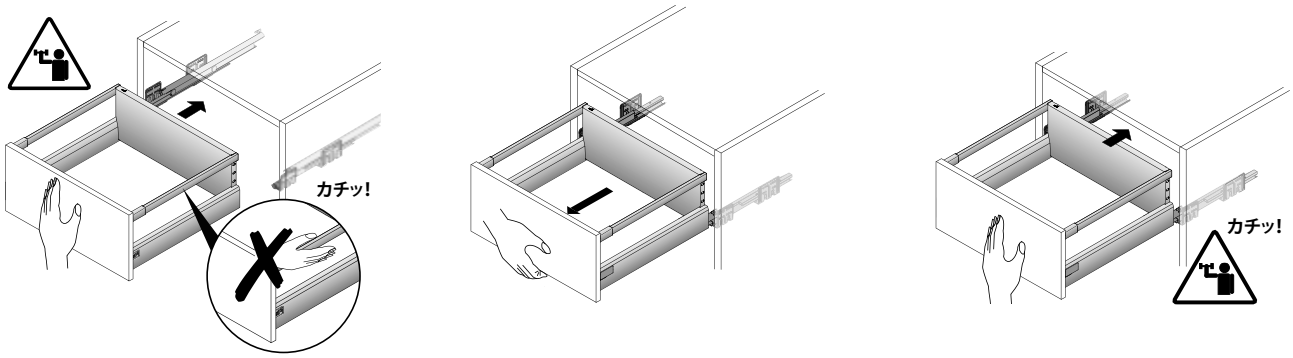

標準引き出しの前板の調整

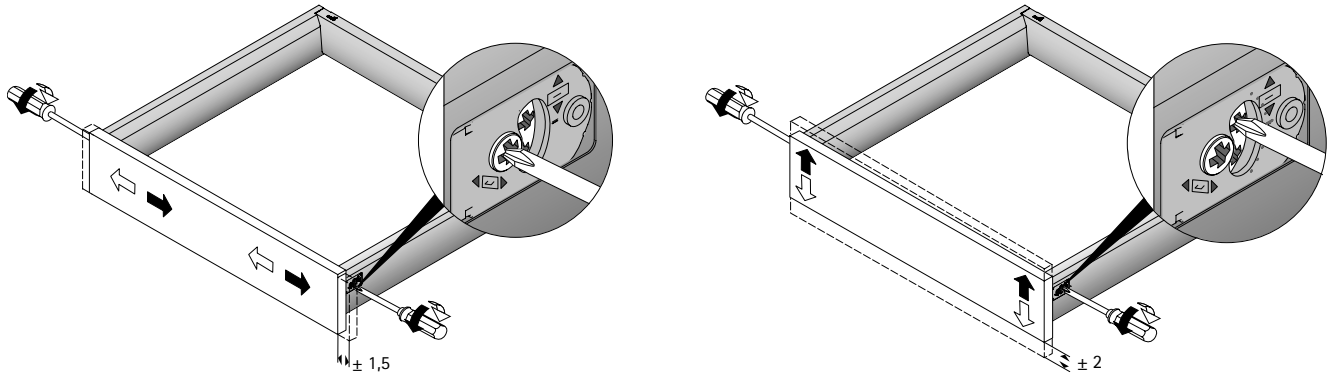

縦向きバー付深引き出しの前板の調整

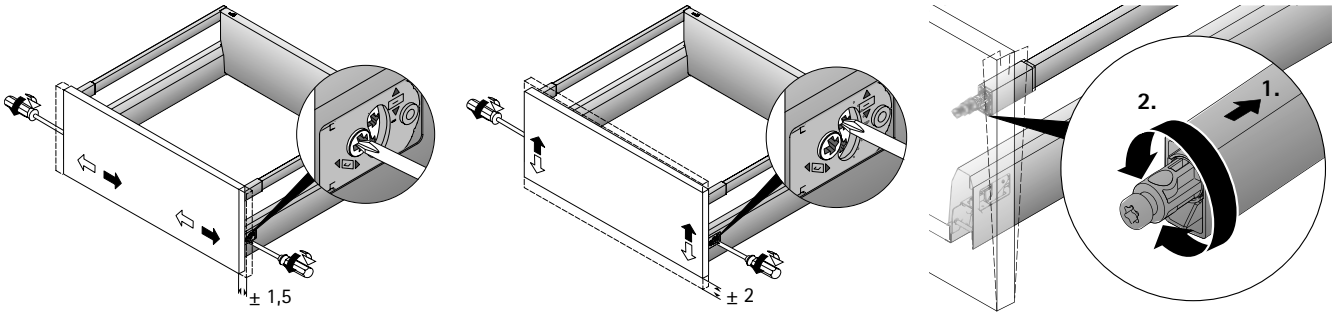

デザインサイド／トップサイド付深引き出しの前板の調整

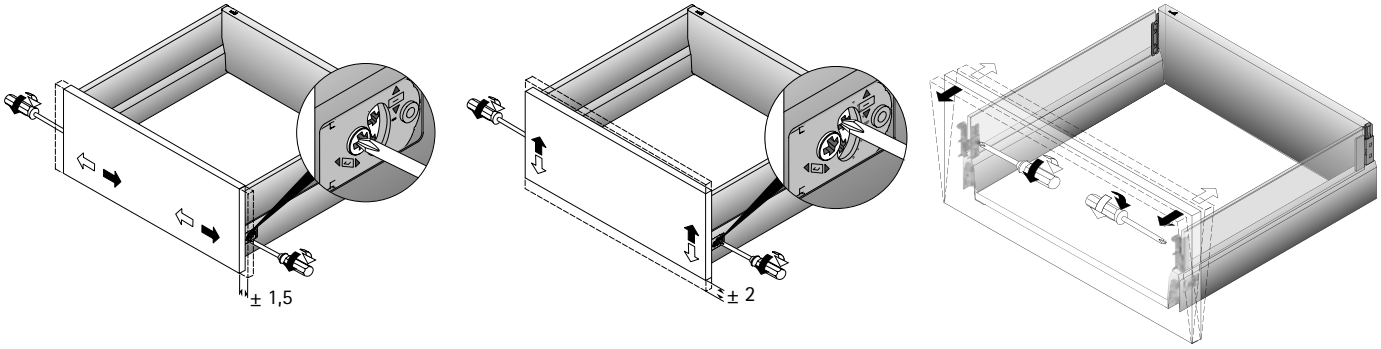

プッシュ・オープンの前後調整

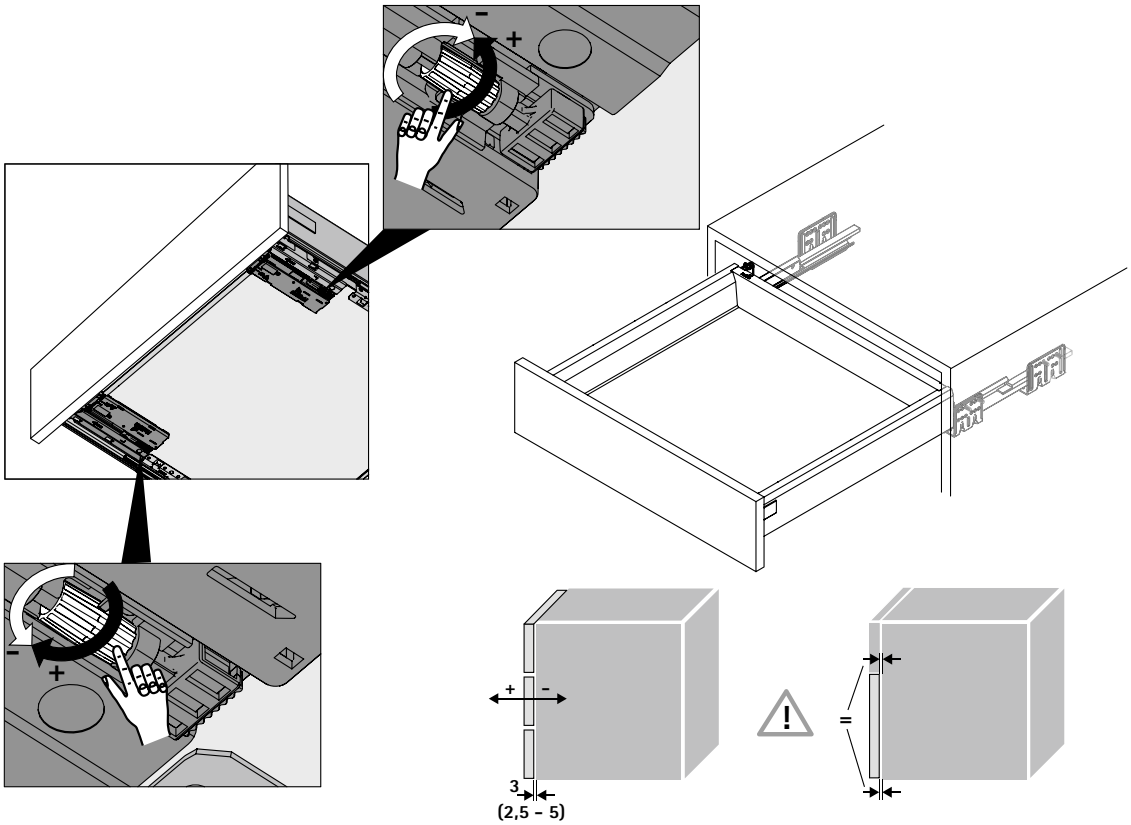

カバーキャップの取り付け

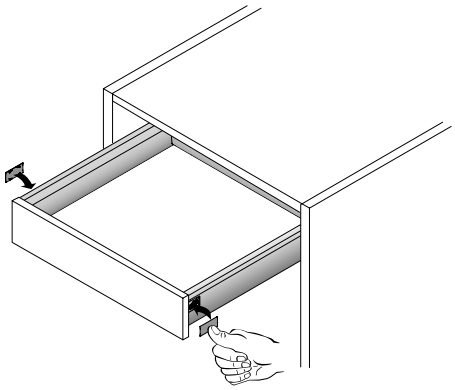

デザインサイドユニバーサルアダプターの取り付け

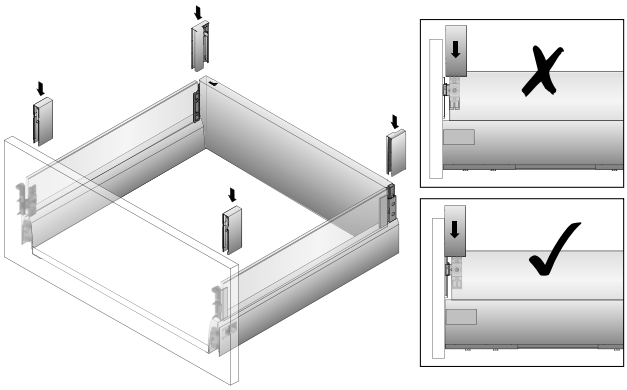

内前板への内引き出し用キャッチの取り付け

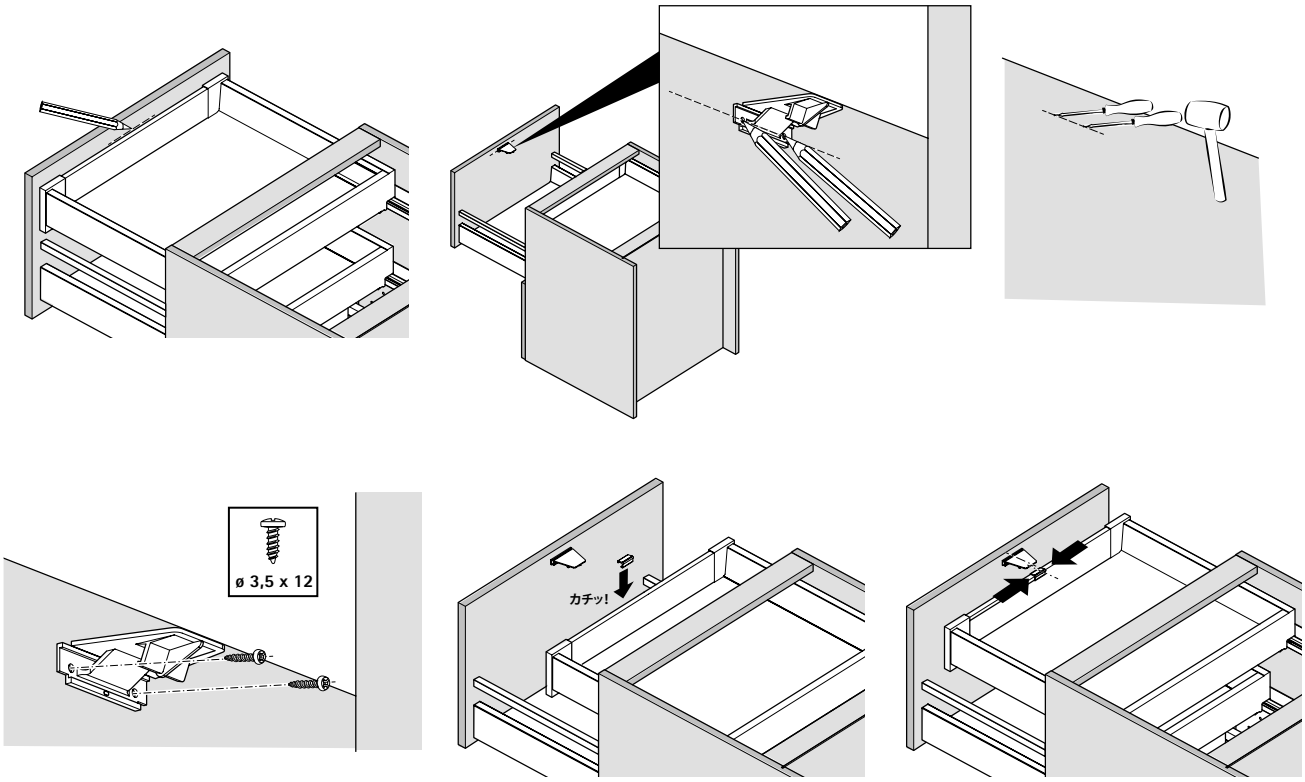

引き出しの取り外し

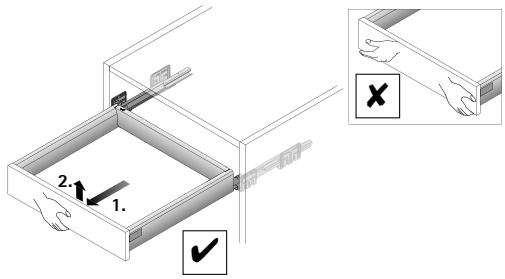

縦向きバーの取り外し

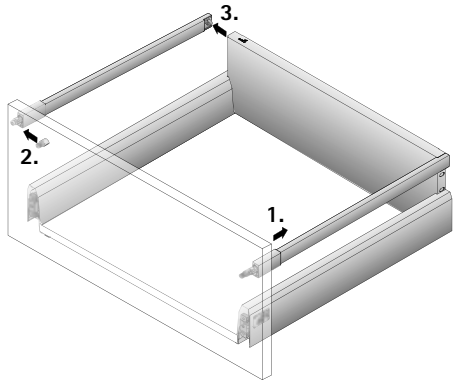

デザインサイドユニバーサルアダプターの取り外し

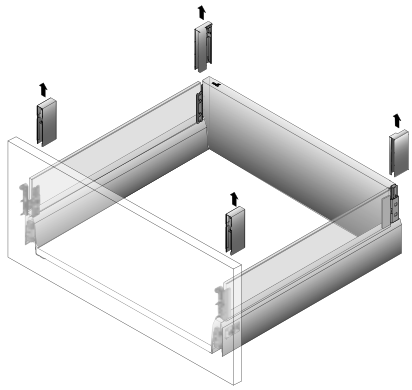

デザインサイドの取り外し

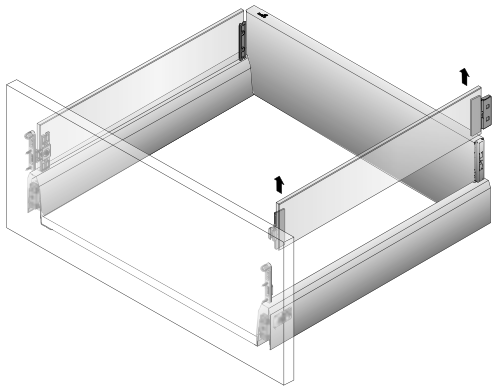

トップサイドの取り外し

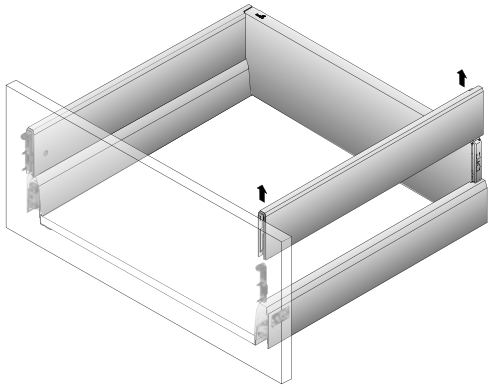

前板の取り外し

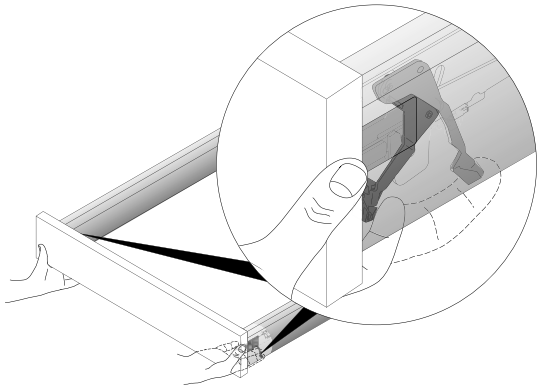

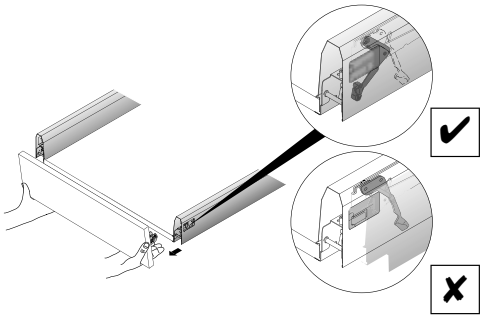

プッシュ・オープン サイレントの取り外し

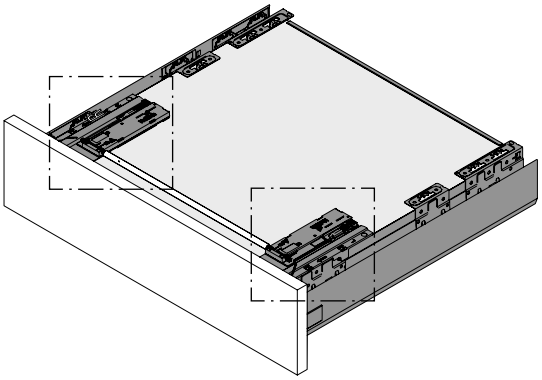

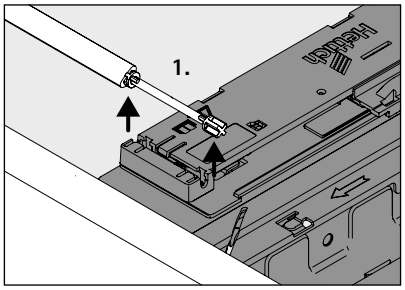

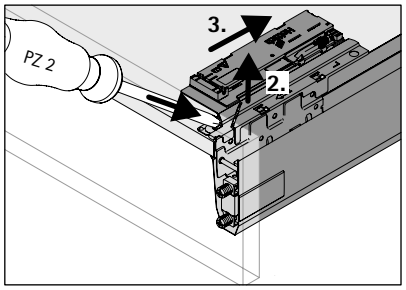

魅力的なデザイン、高い汎用性、優れた柔軟性を兼ね備えた引き出しシステム、イノテックアティラは、見る者を一瞬で魅了します。シャープなシルエットを引き立てる、幅広いカラーオプション、各種アクセサリー類を取り揃えているため、組み合わせによってデザインの幅が広がります。さらに充実した商品ラインナップの中から、用途に合わせて収納ソリューションをお選びいただけます。どの商品もひとつのプラットフォームを基にデザインされています。これほどまでに様々な個性に対応できる多様性を備えた引き出しシステムはありません。

楽々ハンドレス：
便利なプッシュ・オープン機能は、軽く押すだけで引き出しが開き、閉める際はゆっくりと制御された動作で再び閉まります。

ベースデザインを統一：
独自のプラットフォームコンセプトを用いることで、ヘティヒは引き出し側板レールをベースにすべてのデザインソリューションを展開しています。ベースがすべて同じため、簡単にアップグレードできます。

どこから見ても相性抜群：
すべての部品の色が統一されています。

スタイリッシュな外観でアイテムの効率的な収納を実現：
実用的なデザインと機能性が備わっているため、収納スペースをフル活用できます。引き出しを開けた瞬間に、必要なアイテムが収納されている場所が一目でわかります。

粉体塗装　スチール／シルバー
商品ラインナップ 211

InnoTech Atira 用 Quadro（クアドロ）引き出しレール
商品ラインナップ 233

テクニカルインフォメーション
- 各寸法 248 - 255
- 取り付け、調整、取り外し 256 - 266
- 品質基準 267

標準引き出し、高さ70mm

212 - 213

内引き出し100、高さ70mm

214 - 215

縦向きバー付深引き出し、高さ144mm

216 - 218

縦向きバー付内深引き出し100、高さ144mm

220 - 222

縦向きバー付深引き出し、高さ176mm

224 - 226

シンクキャビネット用引き出し、高さ70mm

228 - 229

シンクキャビネット用深引き出し、高さ144mm

230 - 231

引き出しシステム用内部アクセサリー

268

- **標準引き出し、高さ70mm**
- **シルバー**

分解図

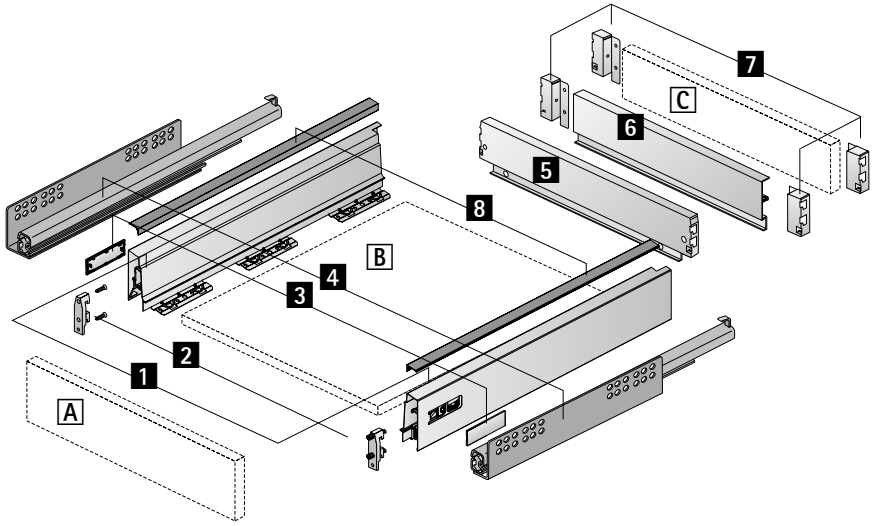

部品構成

1 引き出し側板（左右）
2 前板コネクター　2個
3 カバーキャップ　2個
4 クアドロ引き出しレール（左右）（233ページをご参照ください）
5 スチール背板（オプション）
6 アルミ背板またはC 木製背板
7 コーナーコネクター（左右）

A 前板
B 底板（厚16mm）
C 木製背板（厚16mm）

備考

- テクニカルインフォメーションについては、248 - 255、256 - 266ページをご参照ください。
- クアドロ引き出しレールについては、233ページをご参照ください。

- **標準引き出し、高さ70mm**
- **シルバー**

部品構成

1 引き出し側板

長さ／呼び寸（mm）	品番 左	品番 右	入数
260	**9 194 390**	**9 194 391**	18枚
300	**9 194 392**	**9 194 393**	18枚
350	**9 194 394**	**9 194 395**	18枚
420	**9 194 396**	**9 194 397**	18枚
470	**9 194 398**	**9 194 399**	18枚
520	**9 194 400**	**9 194 401**	18枚
620	**9 194 402**	**9 194 403**	18枚

2 前板コネクター

- プラスチック、ホワイト

取り付け方法	品番	入数
ネジ止め	**1 065 191**	400個
打ち込み	**1 061 450**	400個

3 カバーキャップ

- プラスチック
- 特注にてオリジナルロゴ印刷可。

仕上	品番	入数
グレー、ヘティヒロゴ付	**9 194 646**	300個
グレー	**9 194 643**	300個
クローム、ヘティヒロゴ付	**9 194 652**	300個
クローム	**9 194 649**	300個

6 アルミ背板

- 簡単にカットできます。
- 長さ：2000mm
- 粉体塗装　シルバー
- 7 コーナーコネクターは別売りです。

品番	入数
0 077 913	1枚

7 コーナーコネクター

- 木製または6 アルミ背板用

高さ／呼び寸（mm）	品番 左	品番 右	入数
70	**1 062 501**	**1 062 502**	40個

引き出し側板セット、高さ 70 mm

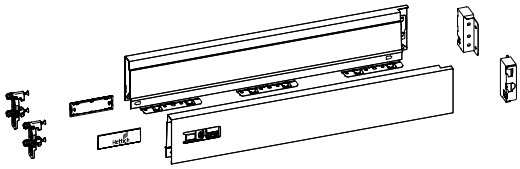

セットに含まれているもの：
- 引き出し側板（左右）各1枚
- 引き出し前板コネクター（打ち込みタイプ）2個
- カバーキャップ／ヘティヒロゴ付 2個
- コーナーコネクター（左右）各1個
- 取り付けネジ

呼び寸（mm）	品番 / 色 シルバー	入数
260	**9 319 106**	1 セット
300	**9 319 107**	1 セット
350	**9 319 108**	1 セット
420	**9 319 109**	1 セット
470	**9 319 110**	1 セット
520	**9 319 112**	1 セット
620	**9 319 113**	1 セット

- **内引き出し100、高さ70mm**
- **シルバー**

分解図

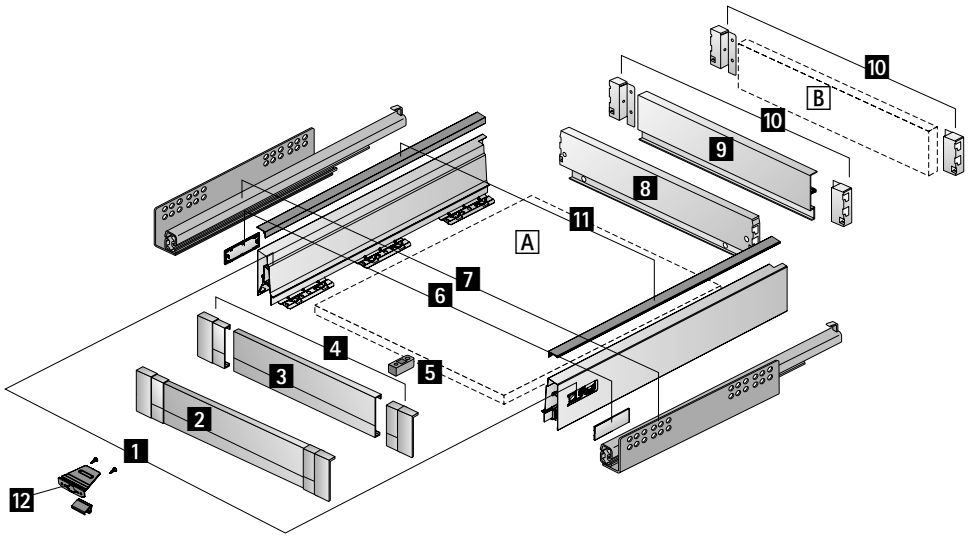

部品構成

1 引き出し側板（左右）
2 アルミ前板セット（オプション）
3 アルミ前板
4 アルミ前板コネクター
5 前板用スタビライザー
6 カバーキャップ　2個
7 クアドロ引き出しレール（左右）（233ページをご参照ください）
8 スチール背板（オプション）
9 アルミ背板または B 木製背板
10 コーナーコネクター（左右）

A 底板（厚16mm）
B 木製背板（厚16mm）

備考

- テクニカルインフォメーションについては、248 - 255、256 - 266ページをご参照ください。
- クアドロ引き出しレールについては、233ページをご参照ください。

- **内引き出し100、高さ70mm**
- **シルバー**

部品構成

1 引き出し側板

長さ／呼び寸（mm）	品番		入数
	左	右	
260	**9 194 390**	**9 194 391**	18枚
300	**9 194 392**	**9 194 393**	18枚
350	**9 194 394**	**9 194 395**	18枚
420	**9 194 396**	**9 194 397**	18枚
470	**9 194 398**	**9 194 399**	18枚
520	**9 194 400**	**9 194 401**	18枚
620	**9 194 402**	**9 194 403**	18枚

3 アルミ前板

- 簡単にカットできます。
- 長さ：2000mm
- 粉体塗装　シルバー
- 4 アルミ前板コネクターは別売りです。

品番	入数
9 194 764	1枚

4 アルミ前板コネクター

- 3 アルミ前板用
- プラスチック、グレー

品番	入数
9 104 107	1セット

5 前板用スタビライザー

- 幅広引き出しの前板と底板の連結用
- 推奨：幅600mm以上のキャビネット
- プラスチック、ホワイト

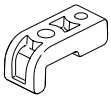

品番	入数
9 117 782	100個

6 カバーキャップ

- プラスチック
- 特注にてオリジナルロゴ印刷可。

仕上	品番	入数
グレー、ヘティヒロゴ付	**9 194 646**	300個
グレー	**9 194 643**	300個
クローム、ヘティヒロゴ付	**9 194 652**	300個
クローム	**9 194 649**	300個

9 アルミ背板

- 簡単にカットできます。
- 長さ：2000mm
- 粉体塗装　シルバー
- 10 コーナーコネクターは別売りです。

品番	入数
0 077 913	1枚

10 コーナーコネクター

- 木製または9 アルミ背板用

高さ／呼び寸（mm）	品番		入数
	左	右	
70	**1 062 501**	**1 062 502**	40個

- **縦向きバー付深引き出し、高さ144mm**
- **シルバー**

分解図

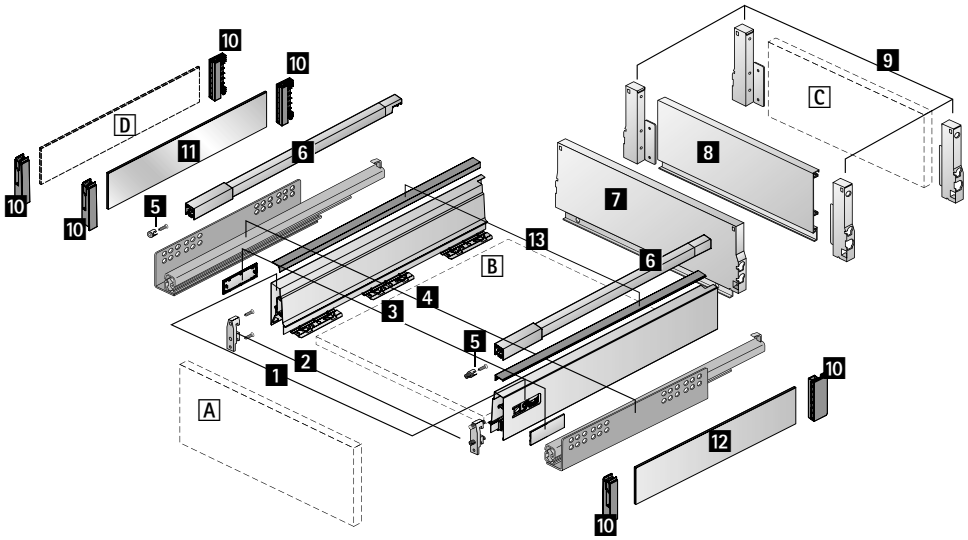

部品構成

1 引き出し側板（左右）
2 前板コネクター　2個
3 カバーキャップ　2個
4 クアドロ引き出しレール（左右）（233ページをご参照ください）
5 縦向きバー用コネクター　2個
6 縦向きバー（左右）
7 スチール背板（オプション）
8 アルミ背板または C 木製背板
9 コーナーコネクター（左右）

アクセサリー：

10 トップサイドユニバーサルアダプター
11 トップサイド（メタル）
12 トップサイド（ガラス）
D トップサイド（ご希望の素材）

A 前板
B 底板（厚16mm）
C 木製背板（厚16mm）
D トップサイド（ご希望の素材／厚4mm）

備考

- テクニカルインフォメーションについては、248 - 255、256 - 266ページをご参照ください。
- クアドロ引き出しレールについては、233ページをご参照ください。

- **縦向きバー付深引き出し、高さ144mm**
- **シルバー**

部品構成

1 引き出し側板

長さ／呼び寸（mm）	品番		入数
	左	右	
260	**9 194 390**	**9 194 391**	18枚
300	**9 194 392**	**9 194 393**	18枚
350	**9 194 394**	**9 194 395**	18枚
420	**9 194 396**	**9 194 397**	18枚
470	**9 194 398**	**9 194 399**	18枚
520	**9 194 400**	**9 194 401**	18枚
620	**9 194 402**	**9 194 403**	18枚

2 前板コネクター

- プラスチック、ホワイト

取り付け方法	品番	入数
ネジ止め	**1 065 191**	400個
打ち込み	**1 061 450**	400個

3 カバーキャップ

- プラスチック
- 特注にてオリジナルロゴ印刷可。

仕上	品番	入数
グレー、ヘティヒロゴ付	**9 194 646**	300個
グレー	**9 194 643**	300個
クローム、ヘティヒロゴ付	**9 194 652**	300個
クローム	**9 194 649**	300個

6 縦向きバー

長さ／呼び寸（mm）	品番		入数
	左	右	
260	**9 194 522**	**9 194 523**	80本
300	**9 194 524**	**9 194 525**	80本
350	**9 194 526**	**9 194 527**	80本
420	**9 194 528**	**9 194 529**	80本
470	**9 194 530**	**9 194 531**	80本
520	**9 194 532**	**9 194 533**	80本
620	**9 194 534**	**9 194 535**	80本

5 縦向きバー用コネクター

- プラスチック、ホワイト

取り付け方法	品番	入数
ネジ止め	**9 002 503**	400個
打ち込み	**1 061 965**	400個

9 コーナーコネクター

- 木製または8 アルミ背板用

高さ／呼び寸（mm）	品番		入数
	左	右	
144	**9 007 355**	**9 007 356**	40個

8 アルミ背板

- 簡単にカットできます。
- 長さ：2000mm
- 粉体塗装　シルバー
- 9 コーナーコネクターは別売りです。

品番	入数
0 013 225	1枚

10 トップサイド　ユニバーサルアダプター

- 11 トップサイド（メタル）、12 トップサイド（ガラス）、または D トップサイド（ご希望の素材）取り付け用
- プラスチック、グレー

セットに含まれているもの：
- アダプター（前板側／左右）　各１個
- アダプター（背板側／左右）　各１個

品番	入数
9 194 657	1セット

11 トップサイド（メタル）

- 10 トップサイドユニバーサルアダプターは別売りです。

セットに含まれているもの：
- トップサイド　2枚

長さ／呼び寸（mm）	品番	入数
260	**9 194 677**	1セット
300	**9 194 678**	1セット
350	**9 194 679**	1セット
420	**9 194 680**	1セット
470	**9 194 681**	1セット
520	**9 194 682**	1セット
620	**9 194 683**	1セット

12 トップサイド（ガラス）

- フロートガラス、クリア
- 10 トップサイドユニバーサルアダプターは別売りです。

セットに含まれているもの：
- トップサイド　2枚

長さ／呼び寸（mm）	品番	入数
260	**9 194 663**	1セット
350	**9 194 665**	1セット
420	**9 194 666**	1セット
470	**9 194 667**	1セット
520	**9 194 668**	1セット
620	**9 194 669**	1セット

深引き出し側板セット、高さ 144 mm

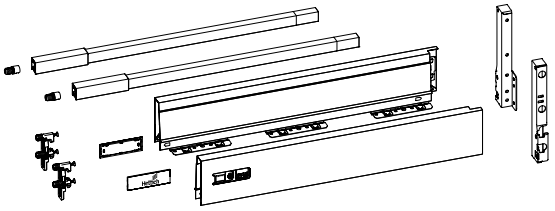

セットに含まれているもの：
- 引き出し側板（左右）各1枚
- 引き出し前板コネクター（打ち込みタイプ）2個
- カバーキャップ／ヘティヒロゴ付　2個
- 縦向きバー（左右）各1個
- コーナーコネクター（左右）各1個
- 取り付けネジ

呼び寸（mm）	品番 / 色 シルバー	入数
260	**9 319 130**	1セット
300	**9 319 131**	1セット
350	**9 319 136**	1セット
420	**9 319 137**	1セット
470	**9 319 138**	1セット
520	**9 319 139**	1セット
620	**9 319 140**	1セット

- **縦向きバー付内深引き出し100、高さ144mm**
- **シルバー**

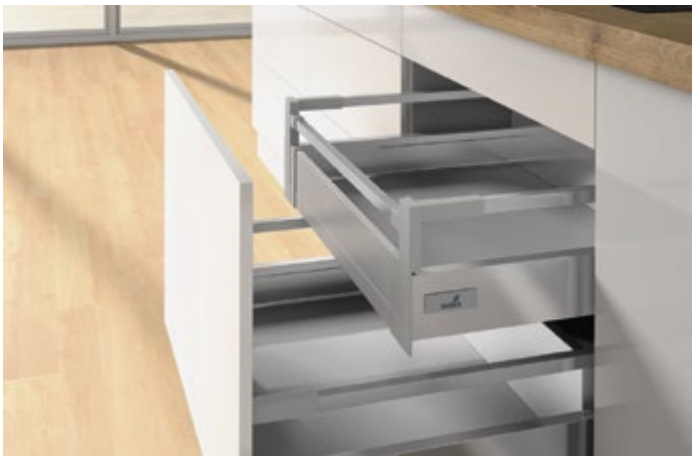

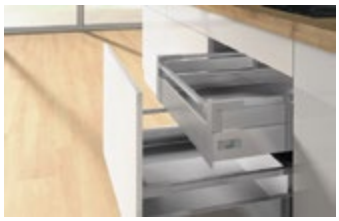

分解図

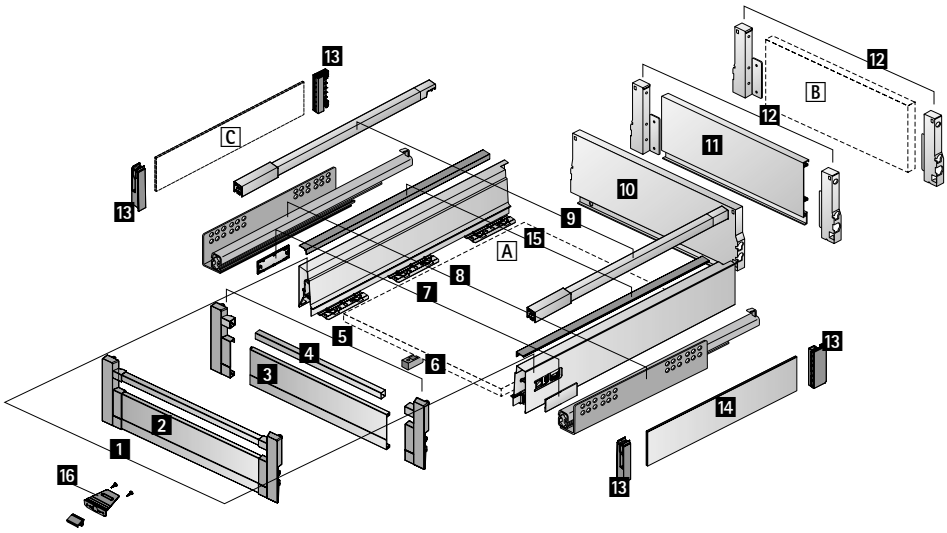

部品構成

1 引き出し側板（左右）
2 アルミ前板セット（オプション）
3 アルミ前板
4 アルミ前板用バー
5 アルミ前板コネクター
6 前板用スタビライザー
7 カバーキャップ　2個
8 クアドロ引き出しレール（左右）（233ページをご参照ください）
9 縦向きバー（左右）
10 スチール背板（オプション）
11 アルミ背板またはB：木製背板
12 コーナーコネクター（左右）
アクセサリー：
13 トップサイドユニバーサルアダプター
C トップサイド（ご希望の素材）

A 底板（厚16mm）
B 木製背板（厚16mm）
C トップサイド（ご希望の素材／厚4mm）

備考

- テクニカルインフォメーションについては、248 - 255、256 - 266ページをご参照ください。
- クアドロ引き出しレールについては、233ページをご参照ください。

- **縦向きバー付内深引き出し100、高さ144mm**
- **シルバー**

部品構成

1 引き出し側板

長さ／呼び寸（mm）	品番		入数
	左	右	
350	**9 194 394**	**9 194 395**	18枚
420	**9 194 396**	**9 194 397**	18枚
470	**9 194 398**	**9 194 399**	18枚
520	**9 194 400**	**9 194 401**	18枚
620	**9 194 402**	**9 194 403**	18枚

3 アルミ前板

- 簡単にカットできます。
- 長さ：2000mm
- 粉体塗装　シルバー
- 4 アルミ前板用バーと5 アルミ前板コネクターは別売りです。

品番	入数
9 194 764	1 枚

4 アルミ前板用バー

- スチール
- 簡単にカットできます。
- 長さ：2000mm
- 3 アルミ前板と5 アルミ前板コネクターは別売りです。

品番	入数
9 194 614	30本

5 アルミ前板コネクター

- 3 アルミ前板と4 アルミ前板用バー用
- プラスチック、グレー

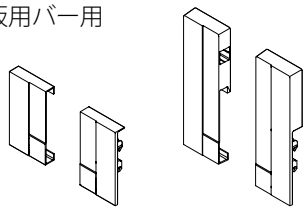

品番	入数
9 293 516	1セット

6 前板用スタビライザー

- 幅広引き出しの前板と底板の連結用
- 推奨：幅600mm以上のキャビネット
- プラスチック、ホワイト

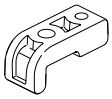

品番	入数
9 117 782	100個

7 カバーキャップ

- プラスチック
- 特注にてオリジナルロゴ印刷可。

仕上	品番	入数
グレー、ヘティヒロゴ付	**9 194 646**	300個
グレー	**9 194 643**	300個
クローム、ヘティヒロゴ付	**9 194 652**	300個
クローム	**9 194 649**	300個

11 アルミ背板

- 簡単にカットできます。
- 長さ：2000mm
- 粉体塗装　シルバー
- 12 コーナーコネクターは別売りです。

品番	入数
0 013 225	1枚

12 コーナーコネクター

- 木製または11 アルミ背板用

高さ／呼び寸（mm）	品番		入数
	左	右	
144	**9 007 355**	**9 007 356**	40個

13 トップサイド　ユニバーサルアダプター

- 14 トップサイド（メタル）または C トップサイド（ご希望の素材）取り付け用
- プラスチック、グレー

セットに含まれているもの：
- アダプター（前板側／左右）　各１個
- アダプター（背板側／左右）　各１個

品番	入数
9 194 657	1セット

- **縦向きバー付深引き出し、高さ176mm**
- **シルバー**

分解図

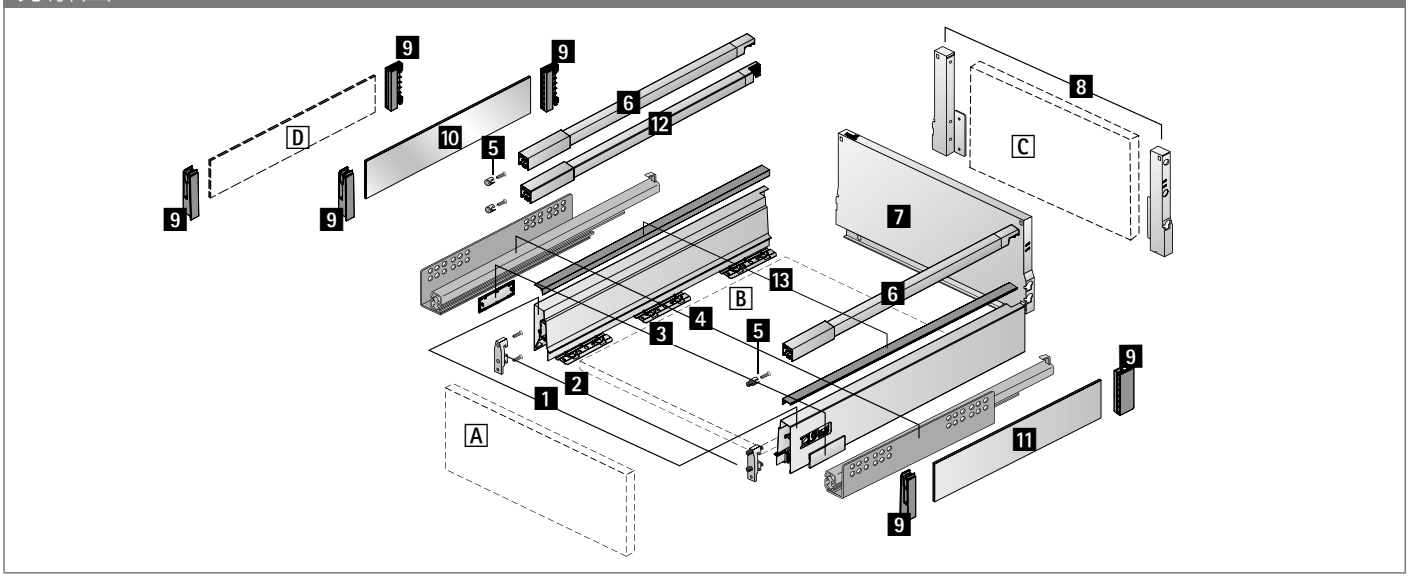

部品構成

1 引き出し側板（左右）
2 前板コネクター　2個
3 カバーキャップ　2個
4 クアドロ引き出しレール（左右）（233ページをご参照ください）
5 縦向きバー用コネクター　2個
6 縦向きバー（左右）
7 スチール背板（オプション）
C 木製背板
8 コーナーコネクター（左右）

アクセサリー：

9 トップサイドユニバーサルアダプター
10 トップサイド（メタル）
11 トップサイド（ガラス）
D トップサイド（ご希望の素材）
12 ダブルバー
5 縦向きバー用コネクター　2個

A 前板
B 底板（厚16mm）
C 木製背板（厚16mm）
D トップサイド（ご希望の素材／厚4mm）

備考

- テクニカルインフォメーションについては、248 - 255、256 - 266ページをご参照ください。
- クアドロ引き出しレールについては、233ページをご参照ください。

- **縦向きバー付深引き出し、高さ176mm**
- **シルバー**

部品構成

1 引き出し側板

長さ／呼び寸（mm）	品番		入数
	左	右	
260	**9 194 390**	**9 194 391**	18枚
300	**9 194 392**	**9 194 393**	18枚
350	**9 194 394**	**9 194 395**	18枚
420	**9 194 396**	**9 194 397**	18枚
470	**9 194 398**	**9 194 399**	18枚
520	**9 194 400**	**9 194 401**	18枚
620	**9 194 402**	**9 194 403**	18枚

2 前板コネクター

- プラスチック、ホワイト

取り付け方法	品番	入数
ネジ止め	**1 065 191**	400個
打ち込み	**1 061 450**	400個

3 カバーキャップ

- プラスチック
- 特注にてオリジナルロゴ印刷可。

仕上	品番	入数
グレー、ヘティヒロゴ付	**9 194 646**	300個
グレー	**9 194 643**	300個
クローム、ヘティヒロゴ付	**9 194 652**	300個
クローム	**9 194 649**	300個

6 縦向きバー

長さ／呼び寸（mm）	品番		入数
	左	右	
260	**9 194 522**	**9 194 523**	80本
300	**9 194 524**	**9 194 525**	80本
350	**9 194 526**	**9 194 527**	80本
420	**9 194 528**	**9 194 529**	80本
470	**9 194 530**	**9 194 531**	80本
520	**9 194 532**	**9 194 533**	80本
620	**9 194 534**	**9 194 535**	80本

5 縦向きバー用コネクター

- プラスチック、ホワイト

取り付け方法	品番	入数
ネジ止め	**9 002 503**	400個
打ち込み	**1 061 965**	400個

8 コーナーコネクター

- 木製背板用

高さ／呼び寸（mm）	品番		入数
	左	右	
176	**9 027 831**	**9 027 832**	40個

9 トップサイド　ユニバーサルアダプター

- 10 トップサイド（メタル）、11 トップサイド（ガラス）、または D トップサイド（ご希望の素材）取り付け用
- プラスチック、グレー

セットに含まれているもの：
- アダプター（前板側／左右）　各1個
- アダプター（背板側／左右）　各1個

品番	入数
9 194 660	1セット

- **縦向きバー付深引き出し、高さ176mm**
- **シルバー**

10 トップサイド（メタル）

- 9 トップサイドユニバーサルアダプターは別売りです。

セットに含まれているもの：
- トップサイド　2枚

長さ／呼び寸（mm）	品番	入数
260	**9 194 698**	1セット
300	**9 194 699**	1セット
350	**9 194 700**	1セット
420	**9 194 701**	1セット
470	**9 194 702**	1セット
520	**9 194 703**	1セット
620	**9 194 704**	1セット

11 トップサイド（ガラス）

- フロートガラス、クリア
- 9 トップサイドユニバーサルアダプターは別売りです。

セットに含まれているもの：
- トップサイド　2枚

長さ／呼び寸（mm）	品番	入数
260	**9 194 670**	1セット
300	**9 194 671**	1セット
350	**9 194 672**	1セット
420	**9 194 673**	1セット
470	**9 194 674**	1セット
520	**9 194 675**	1セット
620	**9 194 676**	1セット

12 ダブルバー

長さ／呼び寸（mm）	品番		入数
	左	右	
260	**9 195 010**	**9 195 011**	80本
300	**9 195 012**	**9 195 013**	80本
350	**9 195 014**	**9 195 015**	80本
420	**9 195 016**	**9 195 017**	80本
470	**9 195 018**	**9 195 019**	80本
520	**9 195 020**	**9 195 021**	80本
620	**9 195 022**	**9 195 023**	80本

深引き出し側板セット、高さ 176 mm

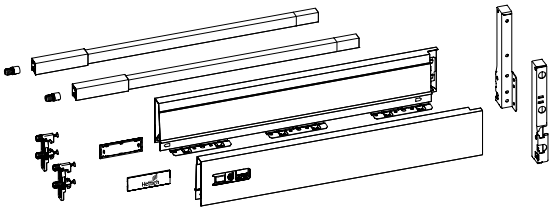

セットに含まれているもの：
- 引き出し側板（左右）各1枚
- 引き出し前板コネクター（打ち込みタイプ）2個
- カバーキャップ／ヘティヒロゴ付　2個
- 縦向きバー（左右）各1個
- コーナーコネクター（左右）各1個
- 取り付けネジ

呼び寸（mm）	品番 / 色 シルバー	入数
260	**9 319 155**	1セット
300	**9 319 156**	1セット
350	**9 319 157**	1セット
420	**9 319 158**	1セット
470	**9 319 159**	1セット
520	**9 319 160**	1セット
620	**9 319 161**	1セット

- **シンクキャビネット用引き出し、高さ70mm**
- **シルバー**

- シンク下のスペースを有効に使用できます。

分解図

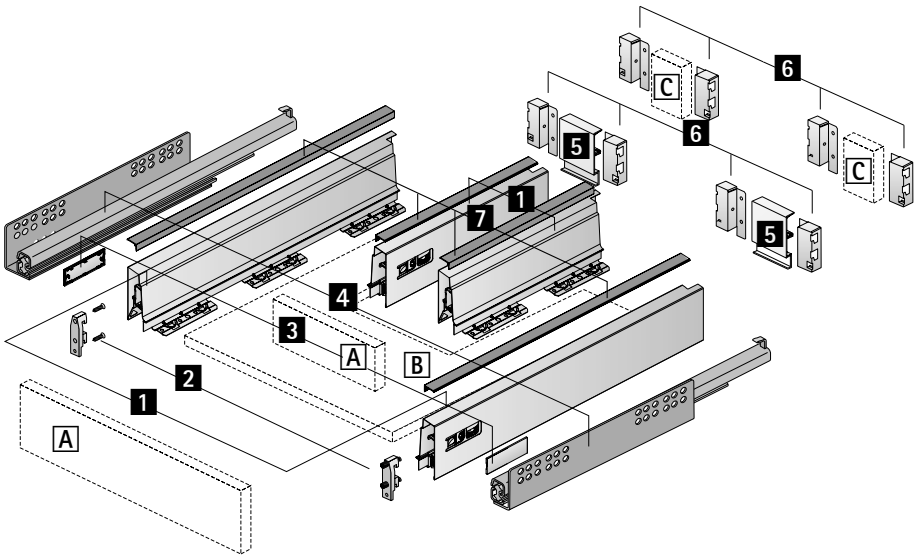

部品構成

1 引き出し側板（左右）2個
2 前板コネクター　4個
3 カバーキャップ　4個
4 クアドロ引き出しレール（左右）（233ページをご参照ください）
5 アルミ背板
C 木製背板
6 コーナーコネクター（左右）2個

A 前板
B 底板（厚16mm）
C 木製背板（厚16mm）

備考

- テクニカルインフォメーションについては、248 - 255、256 - 266ページをご参照ください。
- クアドロ引き出しレールについては、233ページをご参照ください。

- **シンクキャビネット用引き出し、高さ70mm**
- **シルバー**

部品構成

1 引き出し側板

長さ／呼び寸（mm）	品番		入数
	左	右	
260	**9 194 390**	**9 194 391**	18枚
300	**9 194 392**	**9 194 393**	18枚
350	**9 194 394**	**9 194 395**	18枚
420	**9 194 396**	**9 194 397**	18枚
470	**9 194 398**	**9 194 399**	18枚
520	**9 194 400**	**9 194 401**	18枚
620	**9 194 402**	**9 194 403**	18枚

2 前板コネクター

- プラスチック、ホワイト

取り付け方法	品番	入数
ネジ止め	**1 065 191**	400個
打ち込み	**1 061 450**	400個

3 カバーキャップ

- プラスチック
- 特注にてオリジナルロゴ印刷可。

仕上	品番	入数
グレー、ヘティヒロゴ付	**9 194 646**	300個
グレー	**9 194 643**	300個
クローム、ヘティヒロゴ付	**9 194 652**	300個
クローム	**9 194 649**	300個

6 コーナーコネクター

- 木製または5 アルミ背板用

高さ／呼び寸（mm）	品番		入数
	左	右	
70	**1 062 501**	**1 062 502**	40個

5 アルミ背板

- 簡単にカットできます。
- 長さ：2000mm
- 粉体塗装　シルバー
- 6 コーナーコネクターは別売りです。

品番	入数
0 077 913	1枚

- **シンクキャビネット用深引き出し、高さ144mm**
- **シルバー**

- シンク下のスペースを有効に使用できます。

分解図

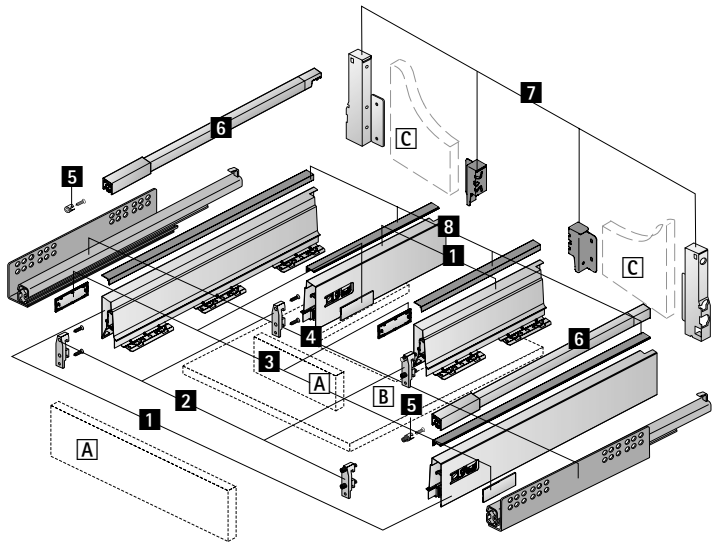

部品構成

1 引き出し側板（左右）2個
2 前板コネクター　4個
3 カバーキャップ　4個
4 クアドロ引き出しレール（左右）（233ページをご参照ください）
5 縦向きバー用コネクター　2個
6 縦向きバー（左右）
C 木製背板
7 コーナーコネクター（左右）2個

A 前板
B 底板（厚16mm）
C 木製背板（厚16mm）

備考

- テクニカルインフォメーションについては、248 - 255、256 - 266ページをご参照ください。
- クアドロ引き出しレールについては、233ページをご参照ください。

- **シンクキャビネット用深引き出し、高さ144mm**
- **シルバー**

部品構成

1 引き出し側板

長さ／呼び寸（mm）	品番		入数
	左	右	
260	**9 194 390**	**9 194 391**	18枚
300	**9 194 392**	**9 194 393**	18枚
350	**9 194 394**	**9 194 395**	18枚
420	**9 194 396**	**9 194 397**	18枚
470	**9 194 398**	**9 194 399**	18枚
520	**9 194 400**	**9 194 401**	18枚
620	**9 194 402**	**9 194 403**	18枚

2 前板コネクター

- プラスチック、ホワイト

取り付け方法	品番	入数
ネジ止め	**1 065 191**	400個
打ち込み	**1 061 450**	400個

3 カバーキャップ

- プラスチック
- 特注にてオリジナルロゴ印刷可。

仕上	品番	入数
グレー、ヘティヒロゴ付	**9 194 646**	300個
グレー	**9 194 643**	300個
クローム、ヘティヒロゴ付	**9 194 652**	300個
クローム	**9 194 649**	300個

6 縦向きバー

長さ／呼び寸（mm）	品番		入数
	左	右	
260	**9 194 522**	**9 194 523**	80本
300	**9 194 524**	**9 194 525**	80本
350	**9 194 526**	**9 194 527**	80本
420	**9 194 528**	**9 194 529**	80本
470	**9 194 530**	**9 194 531**	80本
520	**9 194 532**	**9 194 533**	80本
620	**9 194 534**	**9 194 535**	80本

5 縦向きバー用コネクター

- プラスチック、ホワイト

取り付け方法	品番	入数
ネジ止め	**9 002 503**	400個
打ち込み	**1 061 965**	400個

7 コーナーコネクター

- 木製背板用

高さ／呼び寸（mm）	品番		入数
	左	右	
70	**1 062 501**	**1 062 502**	40個
144	**9 007 355**	**9 007 356**	40個

Quadro 25 サイレントシステム SFD
2段引きレール、25kg

234

Quadro V6 サイレントシステム SFD
3段引きレール、30kg

235

Quadro V6 プッシュ・オープン SFP
3段引きレール、30kg

236

Quadro V6+ サイレントシステム SFD
3段引きレール、50kg

237

Quadro V6+ プッシュ・オープン SFP
3段引きレール、50kg

238

Quadro V6／V6+ プッシュ・オープン用
SFP 用シンクロバー／マルチシンクロバー

240 - 243

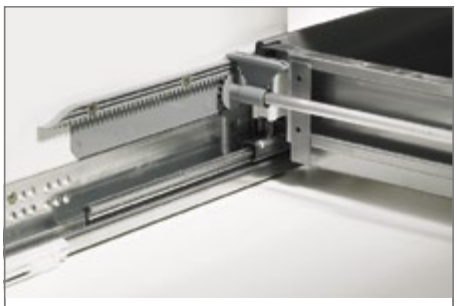

スタビライザー

244

底板の反り防止用金具
アクセサリー

245 - 247

- **Quadro 25 引き出しレール、サイレントシステム SFD、左右セット単位／左右別箱単位**
- **2段引き、耐荷重25kg**

引き出しレール

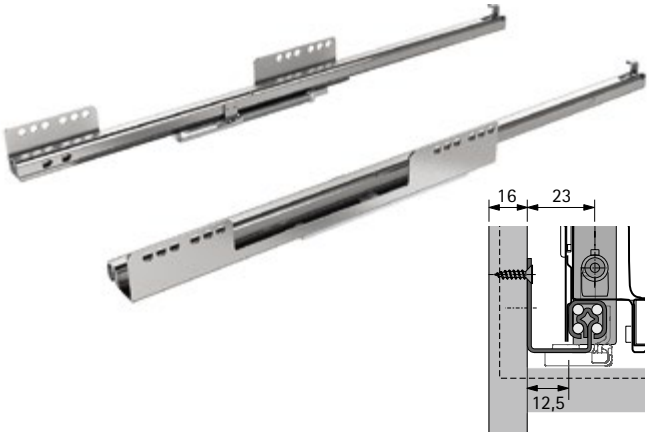

- サイレントシステム機構（ソフトクローズ）
- 品質 EN 15338 レベル3
- 引き箱を簡単に取り付けられます。
- 亜鉛系メッキ
- EB 12.5

左右セット単位（各1セット／箱）

呼び寸（mm）	**品番**	入数
260	**9 318 933**	1セット
300	**9 318 934**	1セット
350	**9 318 935**	1セット
420	**9 318 936**	1セット
470	**9 318 937**	1セット
520	**9 318 938**	1セット

左右別箱単位（各30本／箱）

呼び寸（mm）	**品番／取り付け位置**		入数
	左	**右**	
350	**9 158 954**	**9 158 955**	30本
420	**9 158 956**	**9 158 957**	30本
470	**9 158 958**	**9 158 959**	30本

取り付け図

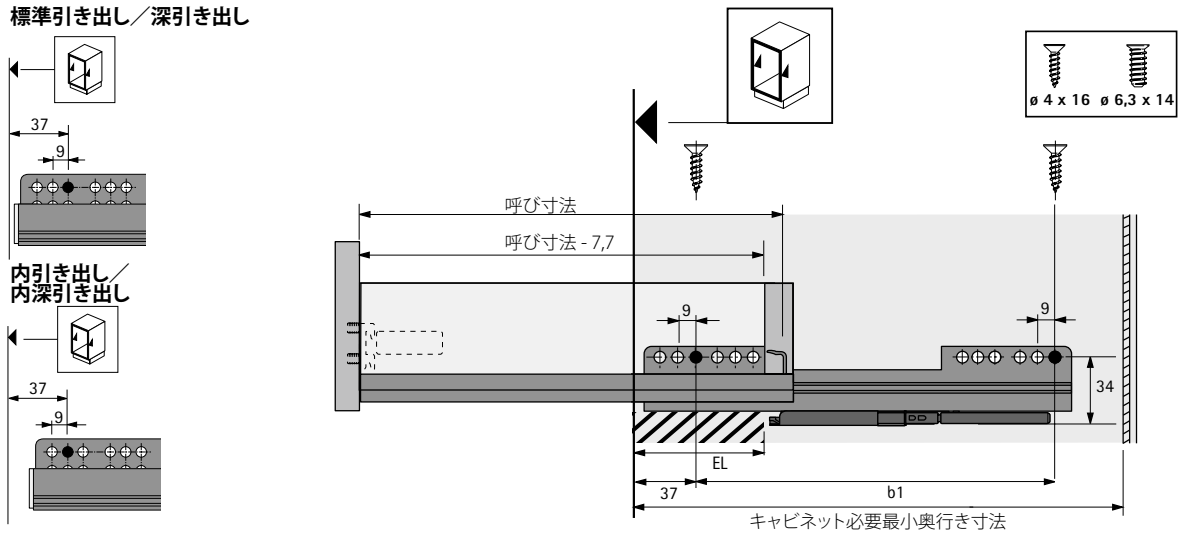

取り付け寸法

呼び寸（mm）	穴ピッチ b1（mm）	デッドスペース EL（mm）	標準引き出し／深引き出し キャビネット必要最小奥行き寸法（mm）	内引き出し／内深引き出し キャビネット必要最小奥行き寸法（mm）
260	160	50	279	288
300	160	70	315	324
350	160	70	365	374
420	256	82	435	444
470	256	94	485	494
520	256	106	535	544

InnoTech Atira（イノテックアティラ）ダブルウォール引き出しシステム

- **Quadro V6 引き出しレール、サイレントシステムSFD、左右セット単位／左右別箱単位**
- **3段引き、耐荷重30kg**

引き出しレール

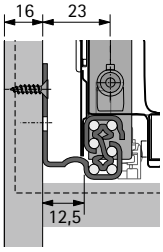

- サイレントシステム機構（ソフトクローズ）
- 品質 EN 15338 レベル3
- 引き箱を簡単に取り付けられます。
- 亜鉛系メッキ
- EB 12.5

左右セット単位（各1セット／箱）

呼び寸（mm）	品番	入数
260	**9 318 952**	1セット
300	**9 318 953**	1セット
350	**9 318 954**	1セット
420	**9 318 955**	1セット
470	**9 318 956**	1セット
520	**9 318 957**	1セット

左右別箱単位（各20本／箱）

呼び寸（mm）	品番／取り付け位置		入数
	左	右	
350	**9 118 013**	**9 118 014**	20本
420	**9 101 300**	**9 101 301**	20本
470	**9 118 054**	**9 118 055**	20本

取り付け図

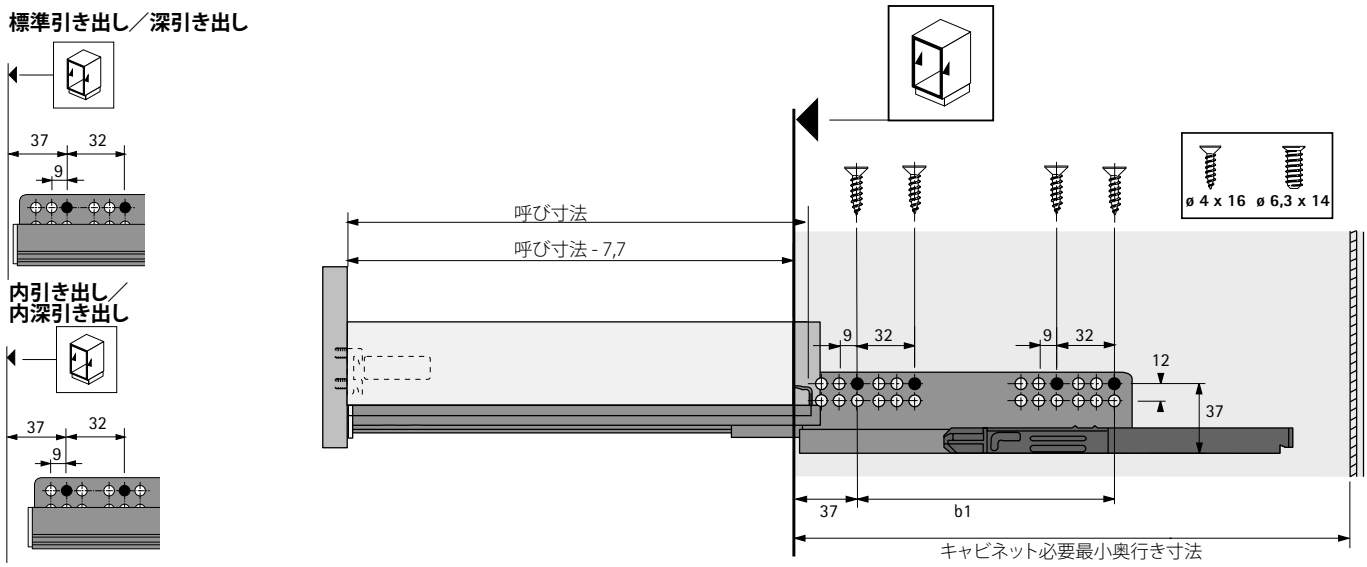

取り付け寸法

呼び寸（mm）	穴ピッチ b1（mm）	標準引き出し／深引き出し キャビネット必要最小奥行き寸法（mm）	内引き出し／内深引き出し キャビネット必要最小奥行き寸法（mm）
260	160	279	288
300	160	315	324
350	160	365	374
420	224	435	444
470	256	485	494
520	256	535	544

InnoTech Atira（イノテックアティラ）ダブルウォール引き出しシステム

- **Quadro V6 引き出しレール、プッシュ・オープン SFP、左右セット単位／左右別箱単位**
- **3段引き、耐荷重30kg**

引き出しレール

- プッシュ・オープン機構
- 品質 EN 15338 レベル3
- 引き箱を簡単に取り付けられます。
- 亜鉛系メッキ
- EB 12.5

左右セット単位（各1セット／箱）

呼び寸（mm）	**品番**	入数
260	**9 318 990**	1セット
300	**9 318 991**	1セット
350	**9 318 992**	1セット
420	**9 318 993**	1セット
470	**9 318 994**	1セット
520	**9 318 995**	1セット

左右別箱単位（各20本／箱）

呼び寸（mm）	**品番／取り付け位置**		入数
	左	**右**	
350	**9 117 473**	**9 117 474**	20本
420	**9 116 789**	**9 116 790**	20本
470	**9 115 820**	**9 115 821**	20本

取り付け図

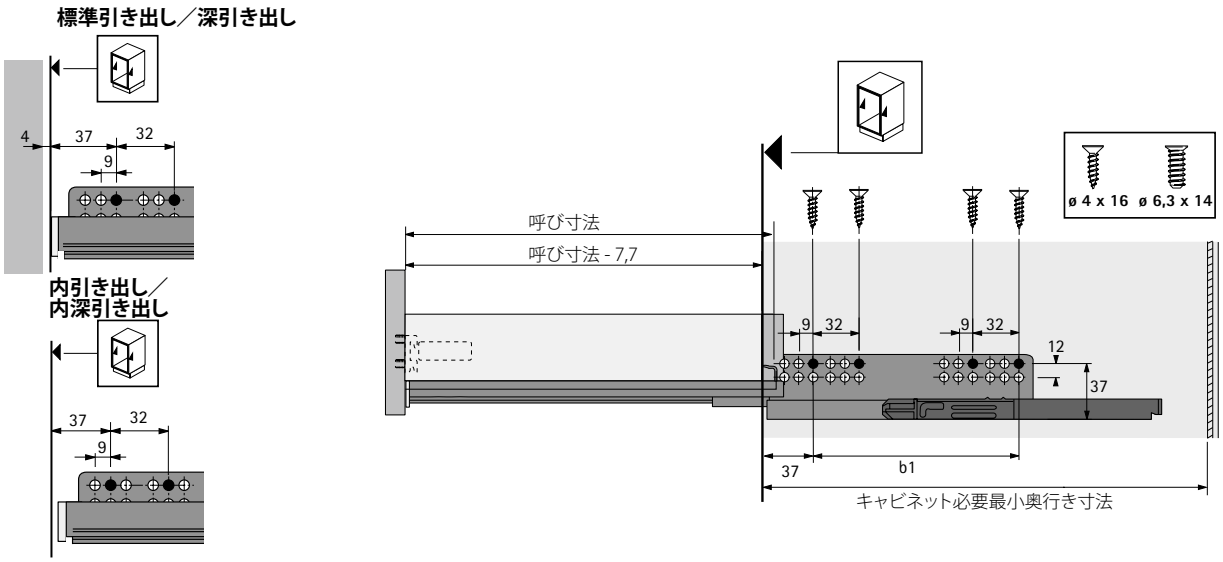

取り付け寸法

呼び寸（mm）	穴ピッチ b1（mm）	標準引き出し／深引き出し キャビネット必要最小奥行き寸法（mm）	内引き出し／内深引き出し キャビネット必要最小奥行き寸法（mm）
260	160	305	314
300	160	315	324
350	160	365	374
420	224	435	444
470	256	485	494
520	256	535	544

InnoTech Atira（イノテックアティラ）ダブルウォール引き出しシステム

- **Quadro V6+ 引き出しレール、サイレントシステムSFD、左右セット単位**
- **3段引き、耐荷重50kg**

引き出しレール

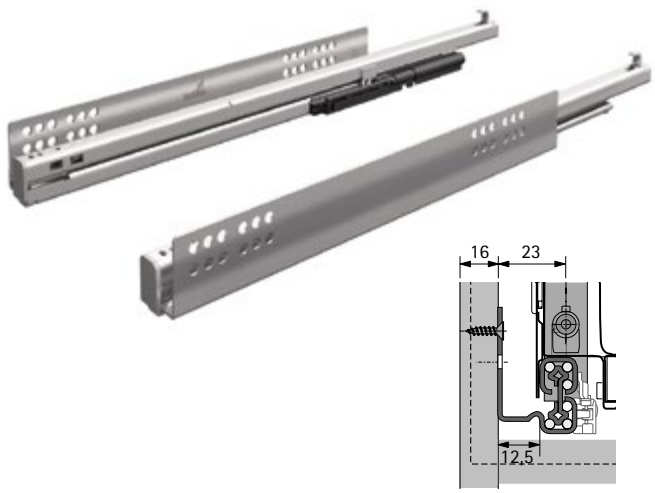

- サイレントシステム機構（ソフトクローズ）
- 品質 EN 15338 レベル3
- 引き箱を簡単に取り付けられます。
- 亜鉛系メッキ
- EB 12.5

左右セット単位（各1セット／箱）

呼び寸（mm）	**品番**	入数
300	**9 318 972**	1セット
350	**9 318 973**	1セット
420	**9 318 974**	1セット
470	**9 318 975**	1セット
520	**9 318 976**	1セット
620	**9 318 977**	1セット

取り付け図

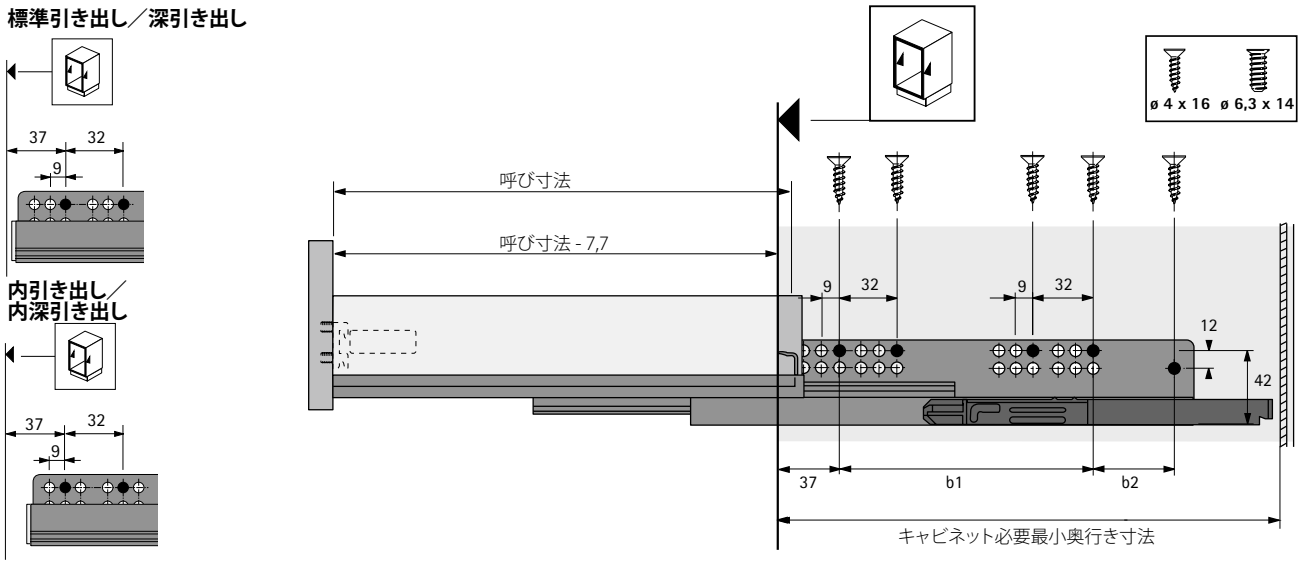

取り付け寸法

呼び寸（mm）	穴ピッチ b1（mm）	穴ピッチ b2（mm）	標準引き出し／深引き出し キャビネット必要最小奥行き寸法（mm）	内引き出し／内深引き出し キャビネット必要最小奥行き寸法（mm）
300	160		315	324
350	192		365	374
420	224		435	444
470	256		485	494
520	256		535	544
620	352	64	635	644

- **Quadro V6+ 引き出しレール、プッシュ・オープン SFP、左右セット単位**
- **3段引き、耐荷重50kg**

引き出しレール

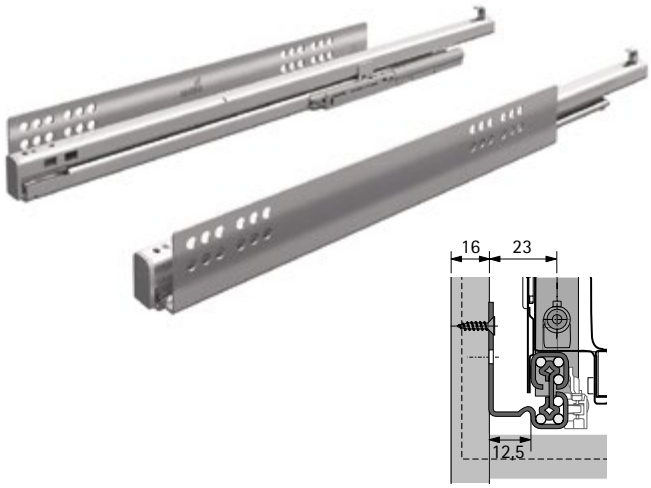

- プッシュ・オープン機構
- 品質 EN 15338 レベル3
- 引き箱を簡単に取り付けられます。
- 亜鉛系メッキ
- EB 12.5

左右セット単位（各1セット／箱）

呼び寸（mm）	**品番**	入数
300	**9 319 008**	1セット
350	**9 319 009**	1セット
420	**9 319 010**	1セット
470	**9 319 011**	1セット
520	**9 319 012**	1セット
620	**9 319 013**	1セット

取り付け図

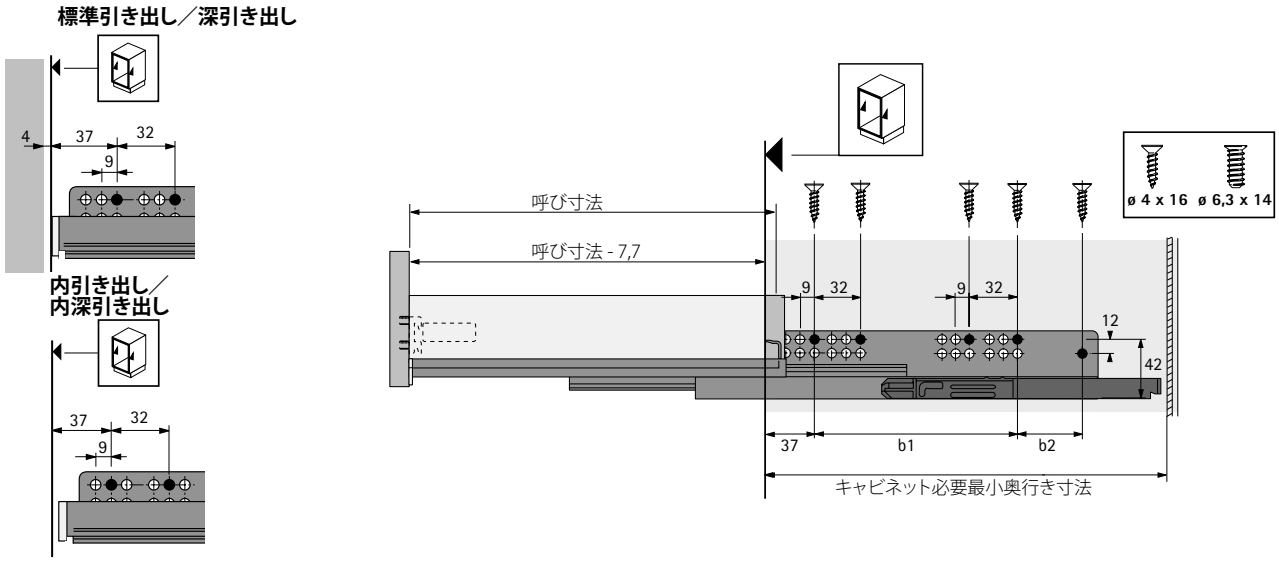

取り付け寸法

呼び寸（mm）	穴ピッチ b1（mm）	穴ピッチ b2（mm）	標準引き出し／深引き出し キャビネット必要最小奥行き寸法（mm）	内引き出し／内深引き出し キャビネット必要最小奥行き寸法（mm）
300	160		315	324
350	192		365	374
420	224		435	444
470	256		485	494
520	256		535	544
620	352	64	635	644

クアドロ プッシュ・オープン用シンクロバー

- 推奨：幅600mm以上のキャビネット
- レール長さ260～620mm用
- シンクロバーの長さ：2000mm
- クアドロ2段引きレールには使用できません。

使用に必要な部品：
- シンクロバー 1本
- アダプター 2個
- コネクターを使用することでデッドスペースを最低限に軽減できます。

商品	品番	入数
1 シンクロバー（L=2000mm）	**9 236 718**	100本
2 アダプター（タイプ A）	**9 219 966**	200個
3 コネクター	**9 221 295**	20個
4 アダプター（タイプ B）	**9 219 965**	200個

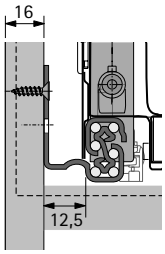

部品構成

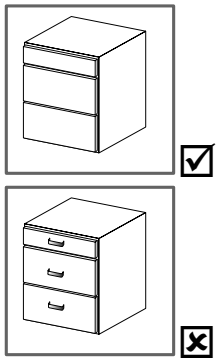

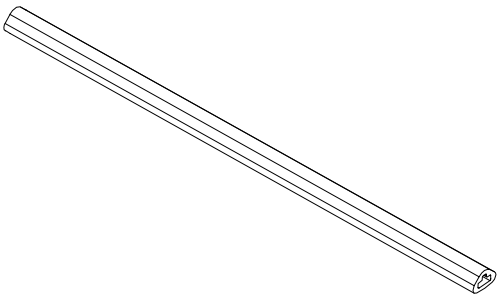

Quadro V6（タイプB）

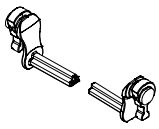

Quadro V6+（タイプA）

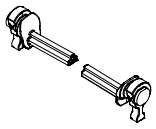

取り付け図

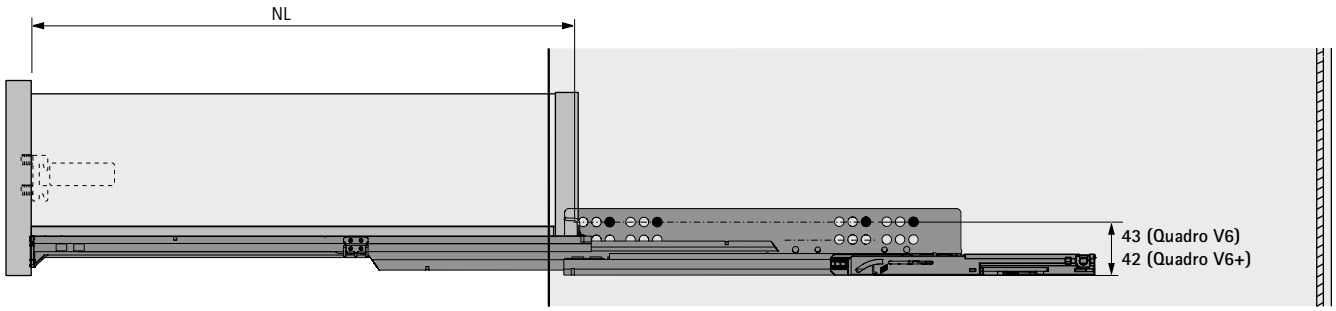

加工寸法

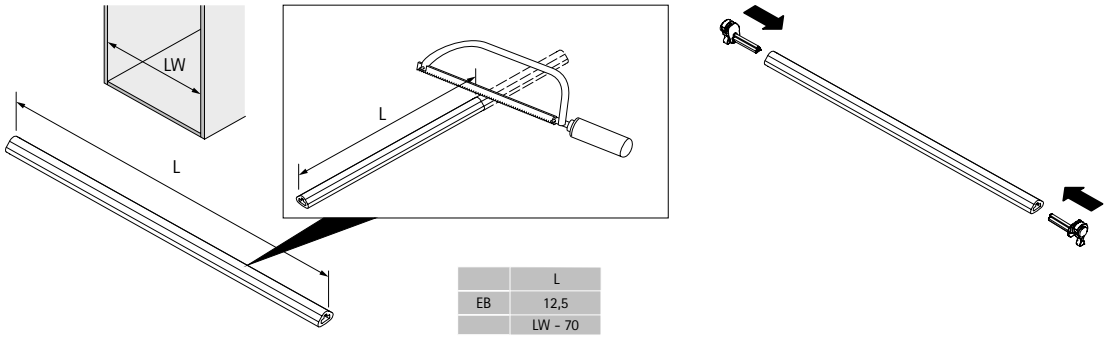

	L
EB	12,5
	LW - 70

取り付け

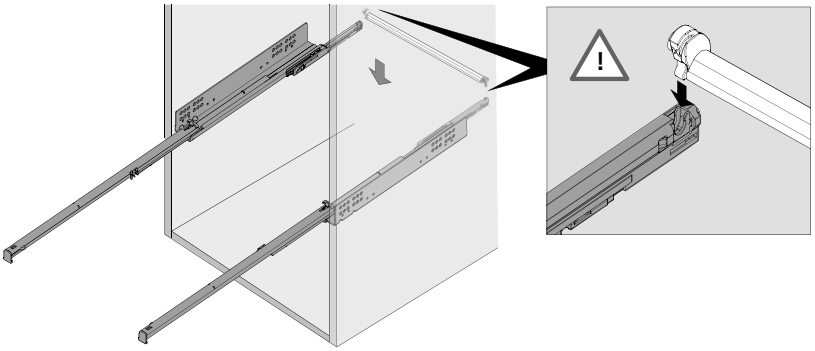

クアドロプッシュ・オープンSFP用マルチシンクロバー

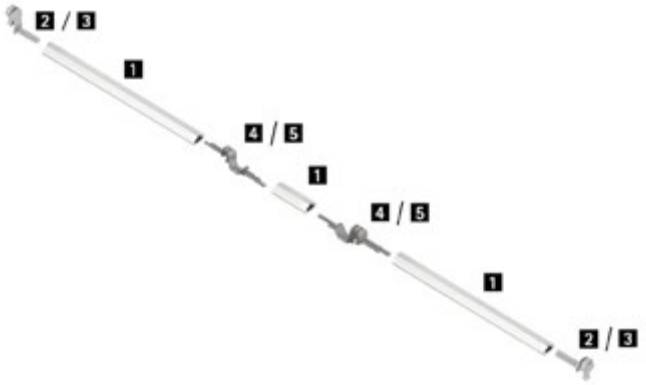

- 推奨：幅600mm以上のキャビネット
- レール長さ260～620mm用
- シンクロバーの長さ：2000mm
- クアドロ2段引きレールには使用できません。

使用に必要な部品：
- シンクロバー 1本
- アダプター 2個
- アダプター2個（両側）

商品	品番	入数
1 シンクロバー（L=2000mm）	**9 236 718**	100本
2 アダプター（タイプA）	**9 219 966**	200個
4 アダプター（両側／タイプA）	**9 236 526**	20個
3 アダプター（タイプB）	**9 219 965**	200個
5 アダプター（両側／タイプB）	**9 236 527**	20個

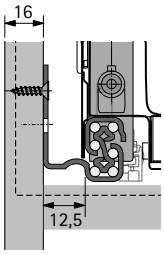

部品構成

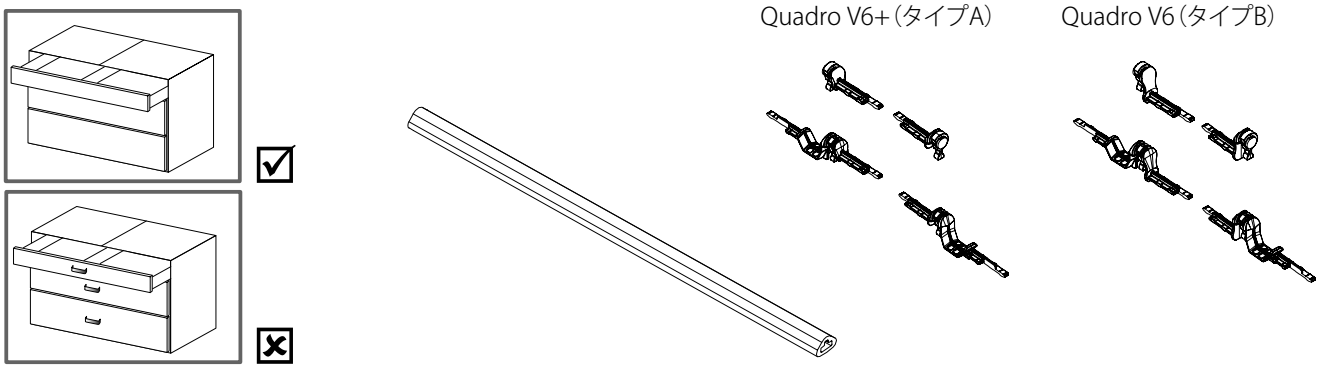

取り付け図

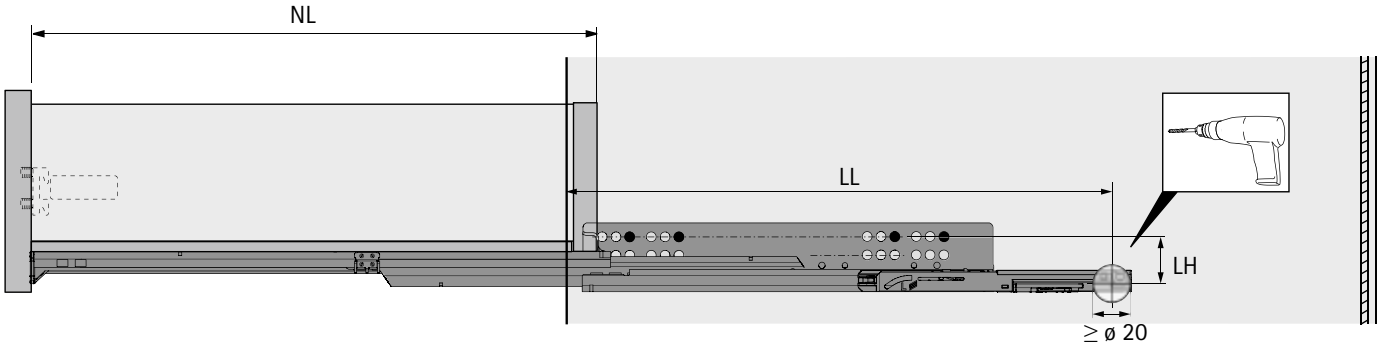

加工寸法

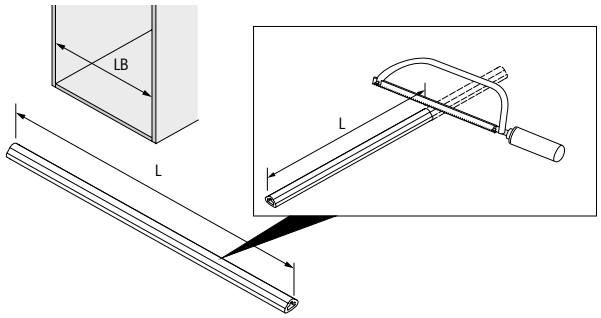

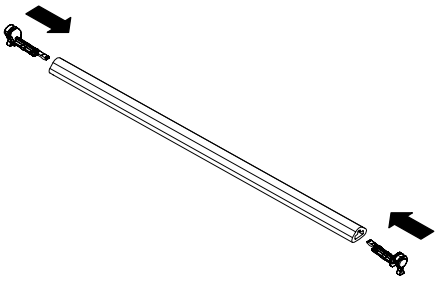

	L
EB	12,5
	LB - 71

取り付け寸法

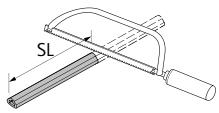

SL = 2 x KD + 2 x EB - 6

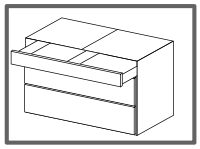

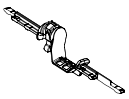

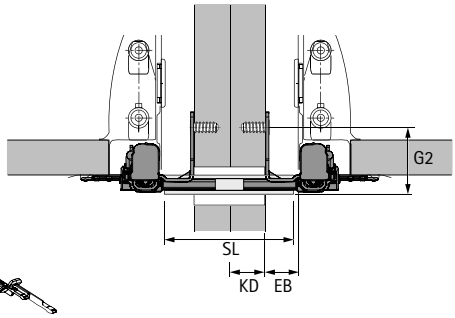

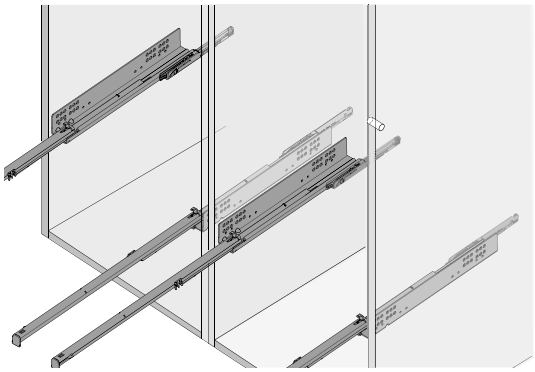

加工寸法

	Quadro V6（タイプB）					
NL	260	300	350	420	470	520
LL	294	299	347	407	437	479

	Quadro V6+（タイプA）					
NL	300	350	420	470	520	620
LL	298	346	382	418	472	550

	LH
Quadro V6	33
Quadro V6+	38

	G2
Quadro V6	43
Quadro V6+	46

スタビライザー

- 推奨：幅800mm以上のキャビネット
- レール長さ260～620mm用
- プッシュ・オープンクアドロ引き出しレールには使用できません。

セットに含まれているもの：
- プラスチック製ギアラック 2個
- キャビネット最大幅1200mm用アルミ製シャフト 1本（キャビネット幅に応じてカットしてください）
- プラスチック製ギア 2個
- プラスチック製リテーナー 2個
- プラスチック製シャフト用ベアリング 2個

品番	入数
9 079 333	1セット

各寸法／取り付け寸法

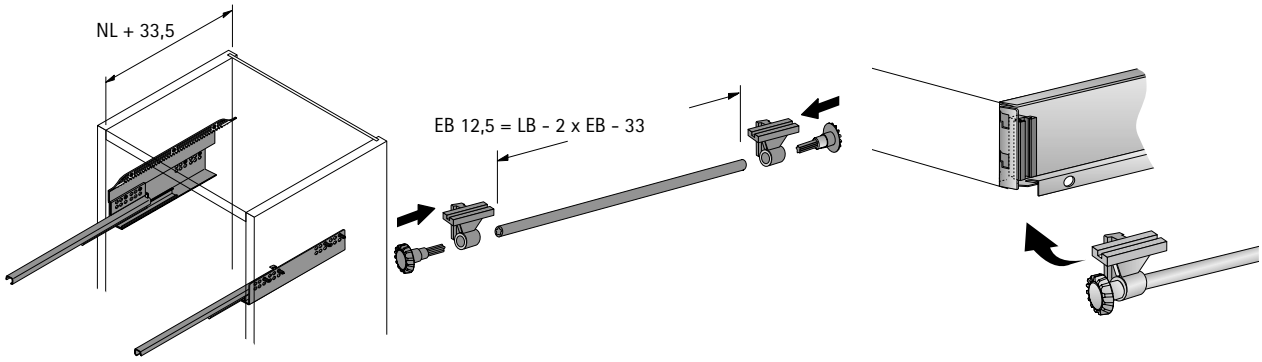

スタビライザー用穴開け治具

- プラスチック、ホワイト

クアドロのEB（mm）	品番	入数
12.5	**9 080 311**	1個

VB 36 ボールピン付

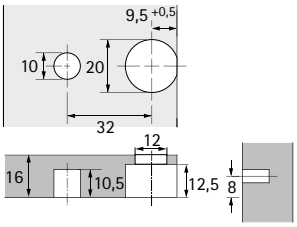

- 大型の前板に適用します。
- 推奨：幅600mm以上のキャビネット／高さ450mm以上の前板
- 補強金具を取り付けても前板調整はできます。

セットに含まれているもの：
- VB36、ニッケルメッキダイカスト亜鉛 1個
- ボールピン 1個

品番	入数
0 040 067	1セット

取り付け

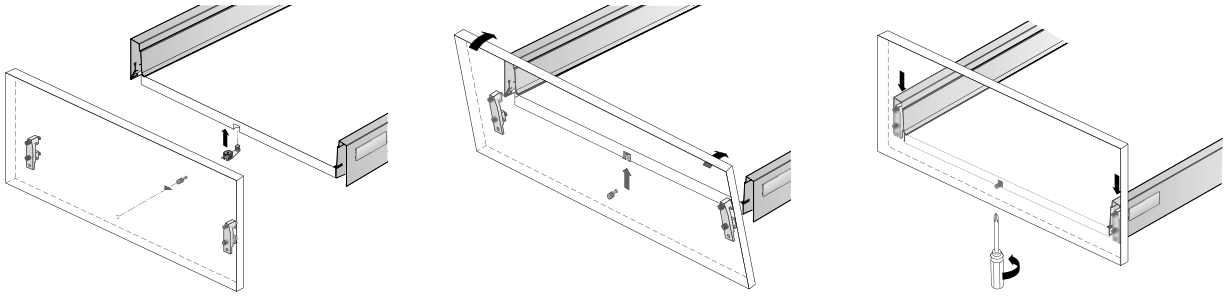

前板ブラケット

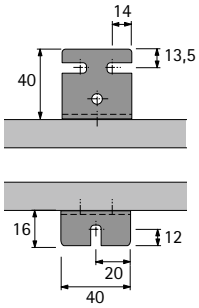

- 大型の前板に適用します。
- 推奨：幅600mm以上のキャビネット／高さ450mm以上の前板
- 前板を調整した後に取り付けます。

セットに含まれているもの：
- クロメート処理の前板ブラケット 1個
- 特殊ネジ ø 5×14mm 3本
- ナベ小ネジ ø 4.0×12mm 1本

品番	入数
9 079 232	1セット

取り付け

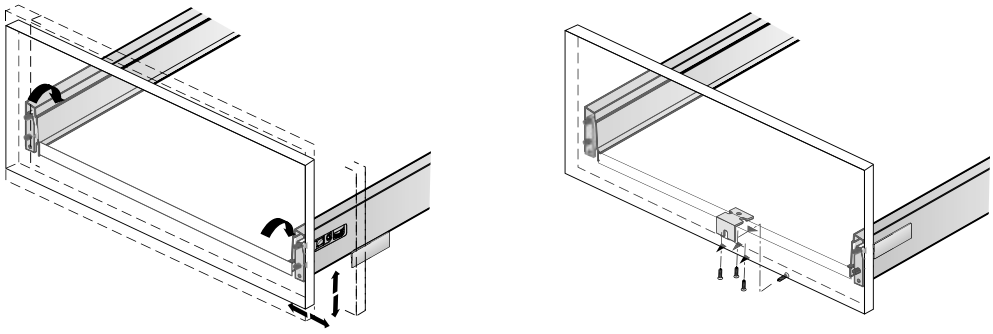

デザイントップ

- 粘着タイプ
- 必要寸法に応じてカットできます。
- プラスチック

仕上	**品番／レールの呼び寸（mm）620**	入数
ステンレススチール色	**9 240 706**	10本
クローム色	**9 240 704**	10本
アルミ色	**9 240 705**	10本
オーク色	**9 240 707**	10本
ウォルナット色	**9 240 708**	10本

内引き出し用キャッチ（セット）

セットに含まれているもの：
- キャッチ（ネジ止めタイプ）1個
- アダプター（クリップオンタイプ）1個
- 固定材

内引き出し用キャッチ	推奨される引き出し側板の色	**品番**	入数
グレー	シルバー、ホワイト	**9 235 838**	1セット
カーボンブラック	カーボンブラック	**9 235 837**	1セット

スペーサー

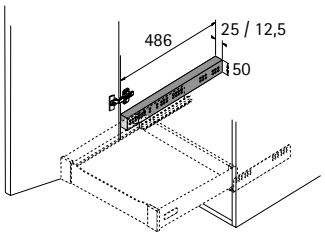

- 扉を開いた時、扉の突出部を内深引き出しが避ける為に使います。
- 重ねて使用できます。
- キャビネットの誤差を吸収する為にも使用できます。
- プラスチック、ホワイト

幅×奥行×高さ	**品番**	入数
25×484×49	**0 013 952**	1個
12×484×49	**9 115 956**	1本

ユーロネジ

- クアドロ引き出しレールの取り付け用
- 下穴ø6.3×14mm
- ネジの頭：特サラ
- PZドライバー用
- 亜鉛系メッキ

品番	入数
0 051 265	200個

パーチクルボードネジ、皿頭

- クアドロ引き出しレールの取り付け用
- 下穴ø4×16mm
- PZドライバー用
- スチール、ニッケルメッキ

品番	入数
0 010 085	200個

パーチクルボードネジ、ナベ頭

- 引き出し底板および木製またはアルミの背板の取り付け用
- PZドライバー用
- 亜鉛系メッキ

寸法（mm）	品番	入数
ø3.5×12	**0 045 167**	200個
ø3.5×20	**0 045 168**	200個

戸当たり、打ち込み式

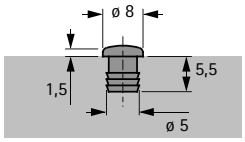

- 下穴ø5mm ×5.5mm
- クリアプラスチック

品番	入数
9 079 298	1000個

戸当たり、打ち込み式

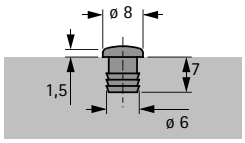

- 下穴ø6mm ×7mm
- プラスチック

色	品番	入数
ホワイト	**0 025 048**	1000個
ブラウン	**0 021 154**	1000個
ベージュ	**0 047 353**	1000個

戸当たり、粘着タイプ

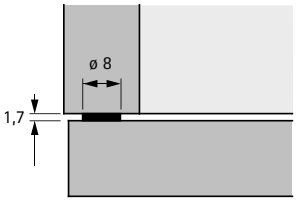

- 粘着タイプ
- クリアプラスチック

品番	入数
0 072 120	50個
0 046 695	1000個

取り付け寸法

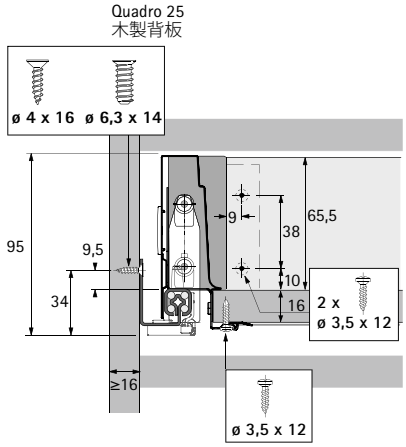

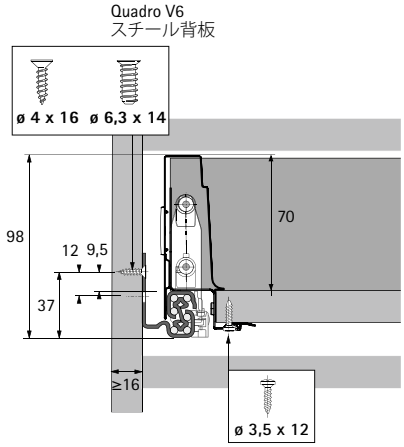

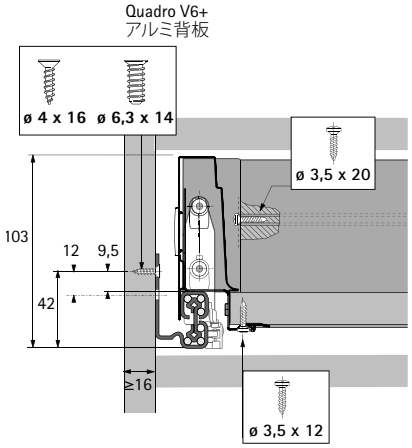

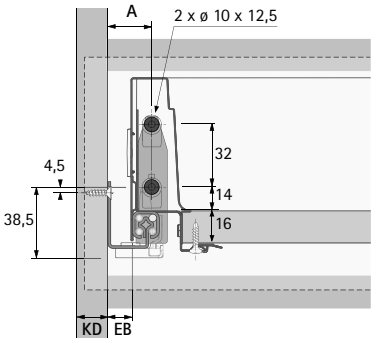

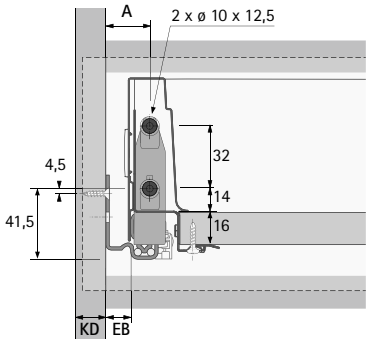

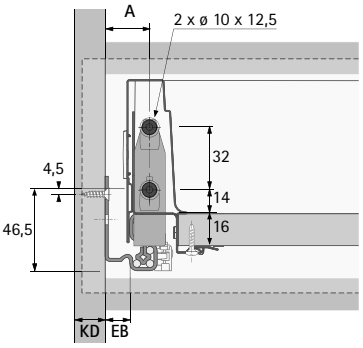

KD（mm）	16
EB（mm）	12.5
寸法A（mm）	23

加工寸法

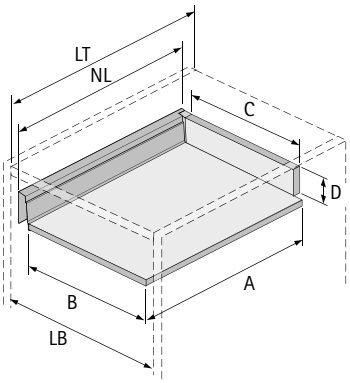

寸法	スチール背板	木製背板	アルミ背板
A	NL - 3	NL + 10	NL - 3
B	LB - 2 x EB - 51.5	LB - 2 x EB - 51.5	LB - 2 x EB - 51.5
C	-	LB - 2 x EB - 63	LB - 2 x EB - 63
D	-	65.5	-

取り付け寸法

Quadro 25
木製背板

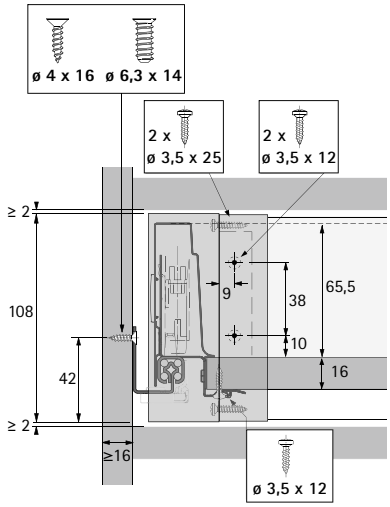

Quadro V6
スチール背板

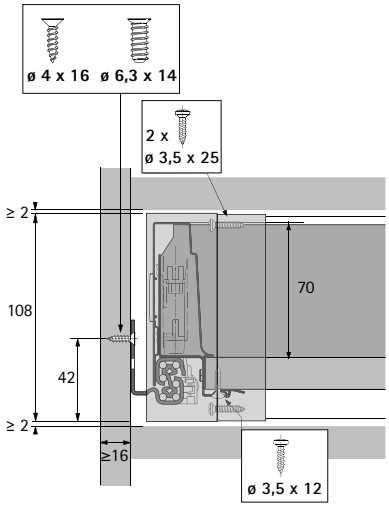

Quadro V6+
アルミ背板

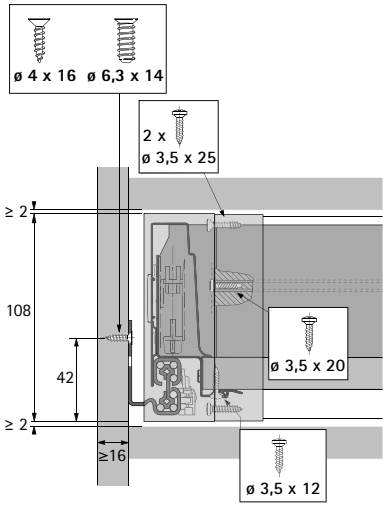

KD（mm）	16
EB（mm）	12.5
寸法 A（mm）	23

加工寸法

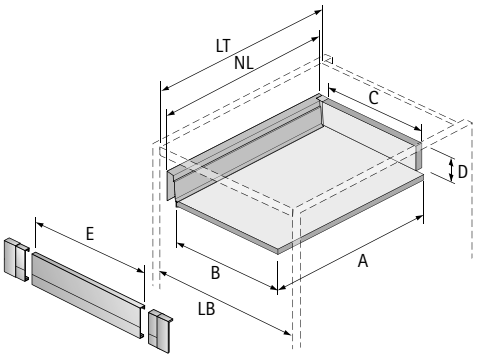

寸法	スチール背板	木製背板	アルミ背板
A	NL - 3	NL + 10	NL - 3
B	LB - 2 x EB - 51.5	LB - 2 x EB - 51.5	LB - 2 x EB - 51.5
C	-	LB - 2 x EB - 63	LB - 2 x EB - 63
D	-	65.5	-
E	LB - 2 x EB - 57.5	LB - 2 x EB - 57.5	LB - 2 x EB - 57.5

取り付け寸法

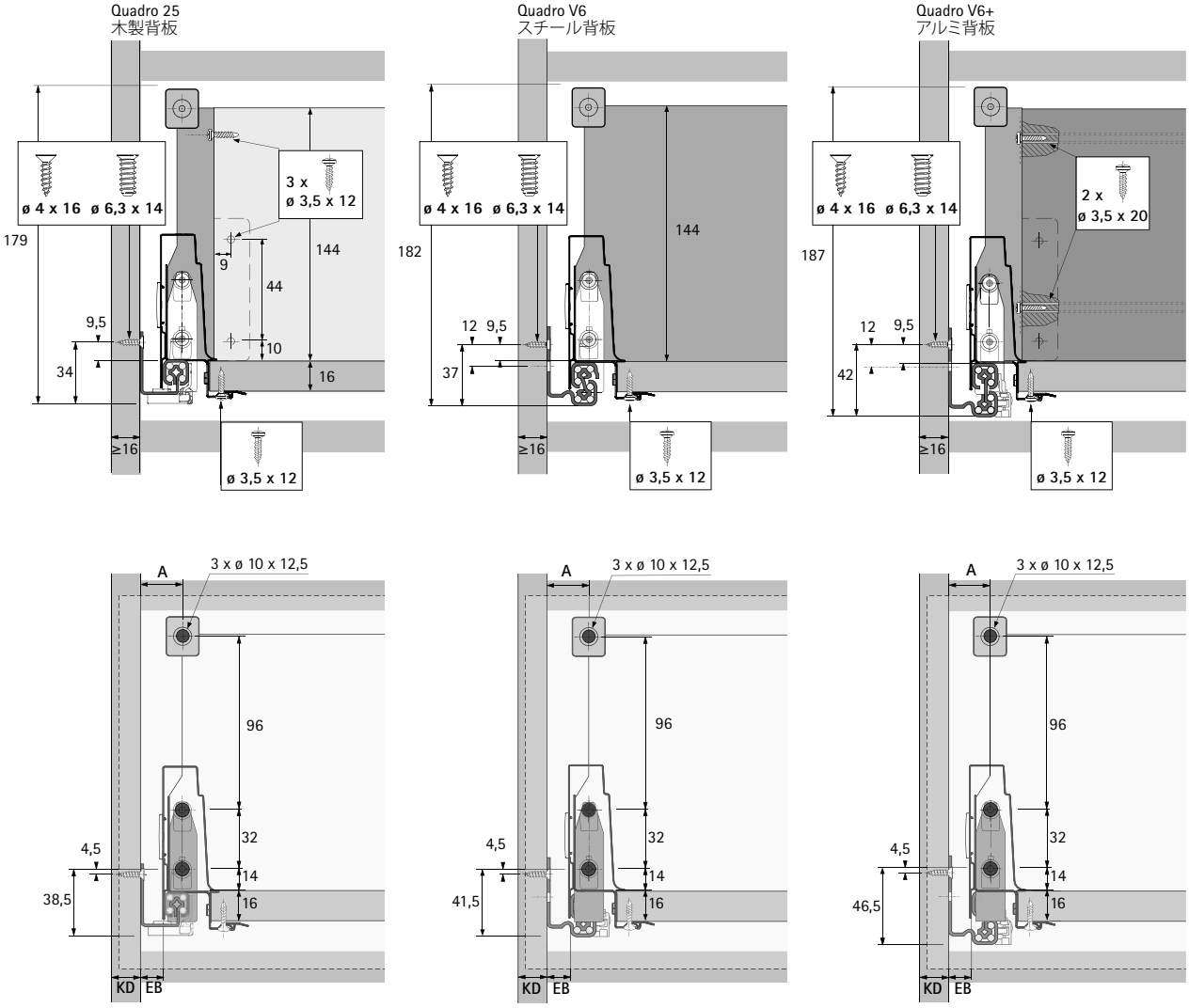

KD（mm）	16
EB（mm）	12.5
寸法A（mm）	23

加工寸法

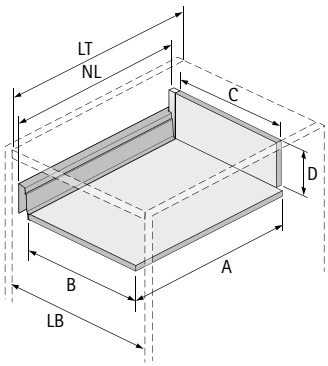

寸法	スチール背板	木製背板	アルミ背板
A	NL - 3	NL + 10	NL - 3
B	LB - 2 x EB - 51.5	LB - 2 x EB - 51.5	LB - 2 x EB - 51.5
C	-	LB - 2 x EB - 63	LB - 2 x EB - 63
D	-	144	-

取り付け寸法

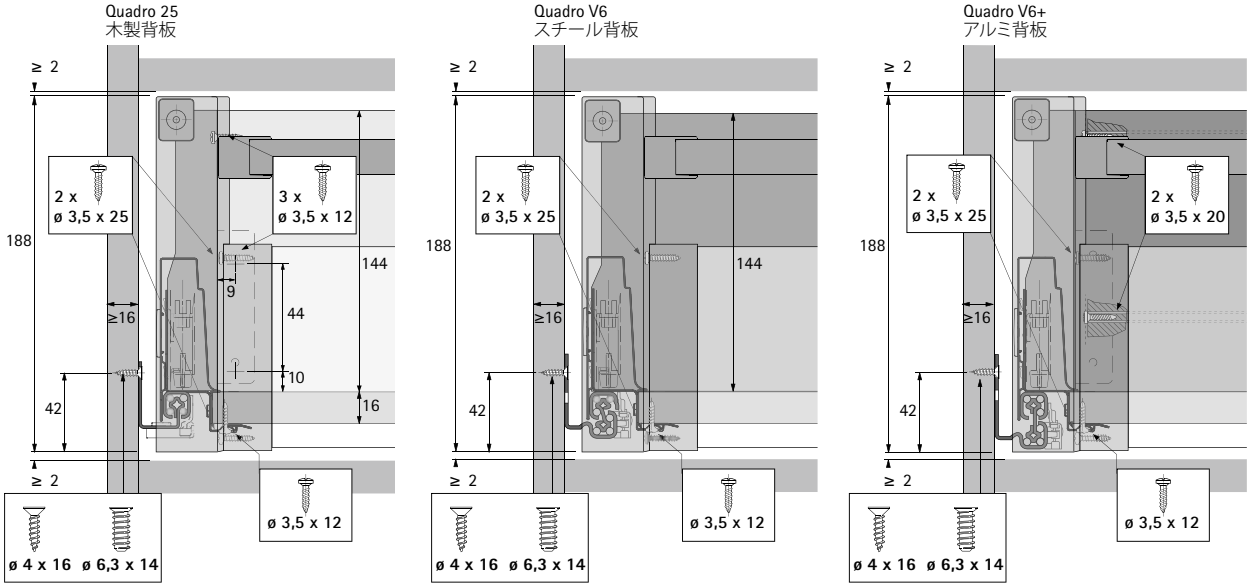

KD（mm）	16
EB（mm）	12.5
寸法A（mm）	23

加工寸法

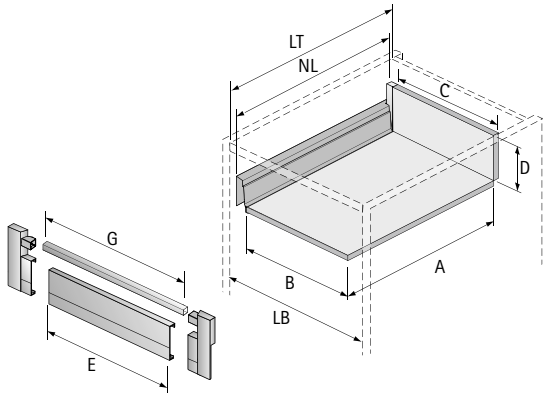

寸法	スチール背板	木製背板	アルミ背板
A	NL - 3	NL + 10	NL - 3
B	LB - 2 x EB - 51.5	LB - 2 x EB - 51.5	LB - 2 x EB - 51.5
C	-	LB - 2 x EB - 63	LB - 2 x EB - 63
D	-	144	-
E	LB - 2 x EB - 57.5	LB - 2 x EB - 57.5	LB - 2 x EB - 57.5
G	LB - 2 x EB - 90.5	LB - 2 x EB - 90.5	LB - 2 x EB - 90.5

取り付け寸法

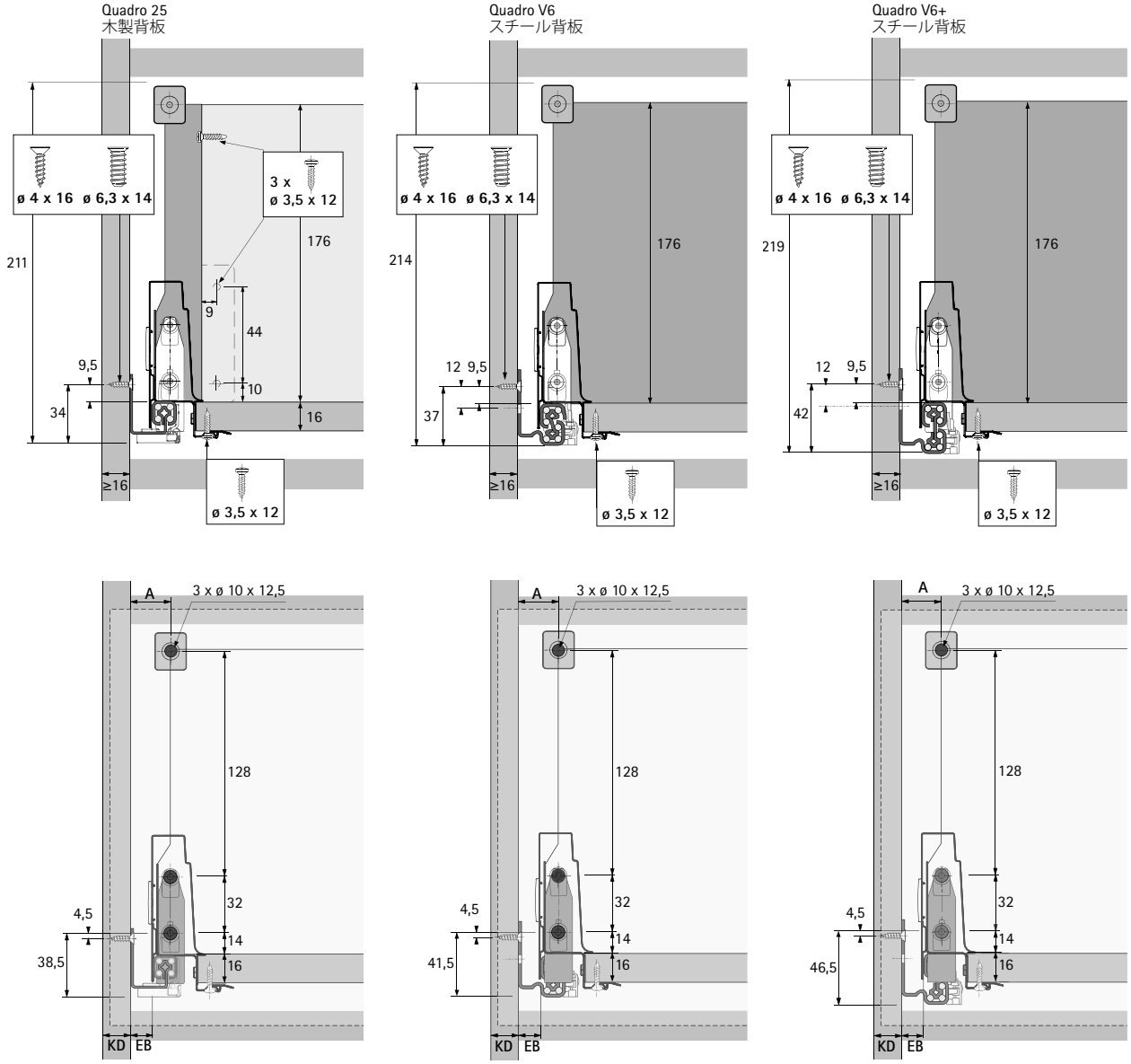

KD（mm）	16
EB（mm）	12.5
寸法A（mm）	23

2本目のバーは、上のバーの64mmまたは54.5mm下に取り付けることができます。

加工寸法

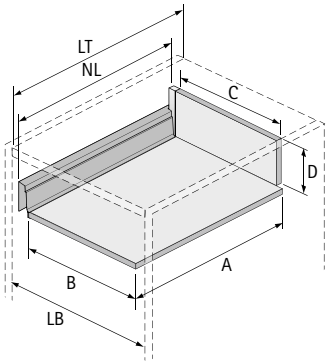

寸法	スチール背板	木製背板
A	NL - 3	NL + 10
B	LB - 2 x EB - 51.5	LB - 2 x EB - 51.5
C	-	LB - 2 x EB - 63

取り付け寸法

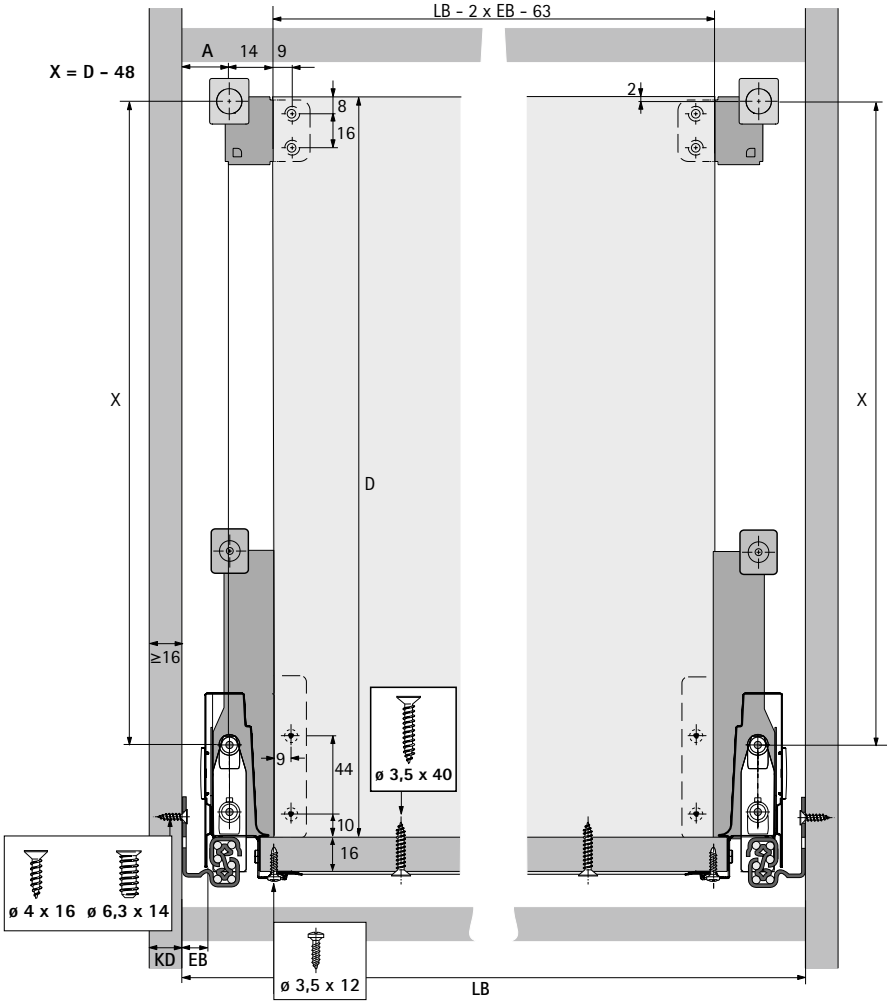

KD（mm）	16
EB（mm）	12.5
寸法 A（mm）	23

加工寸法

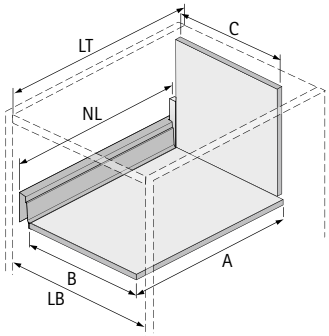

寸法	木製背板
A	NL + 10
B	LB - 2 x EB - 51.5
C	LB - 2 x EB - 63

取り付け寸法

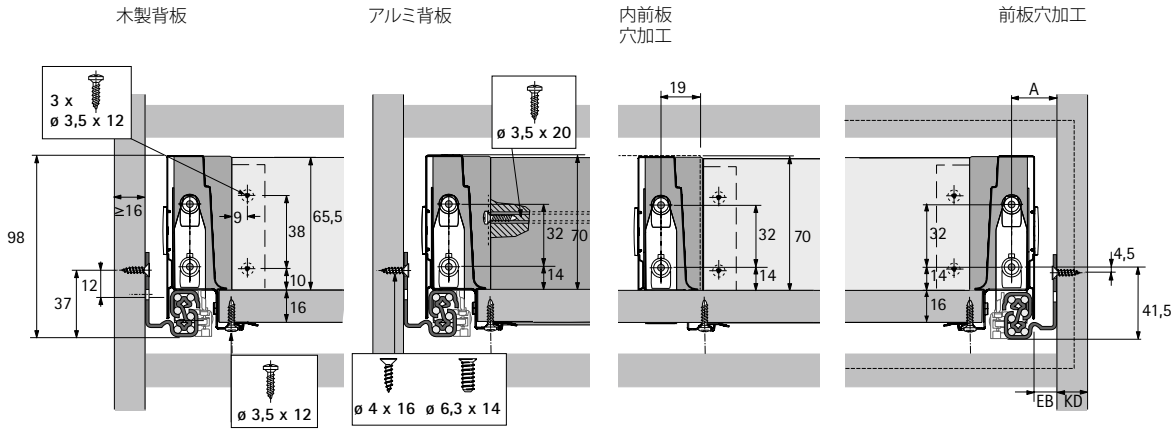

KD（mm）	16
EB（mm）	12.5
寸法A（mm）	23

加工寸法

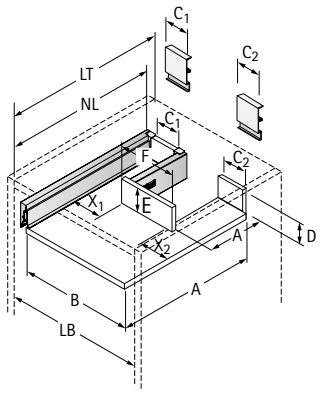

寸法	木製背板	アルミ背板
A	NL + 10	NL - 3
B	LB - 2 x EB - 51.5	LB - 2 x EB - 51.5
C1	X1 - 11.5	X1 - 11.5
C2	X2 - 11.5	X2 - 11.5
D	65.5	-
E	≥ 70	≥ 70
F	B - X1 - X2 + 7	B - X1 - X2 + 7

取り付け寸法

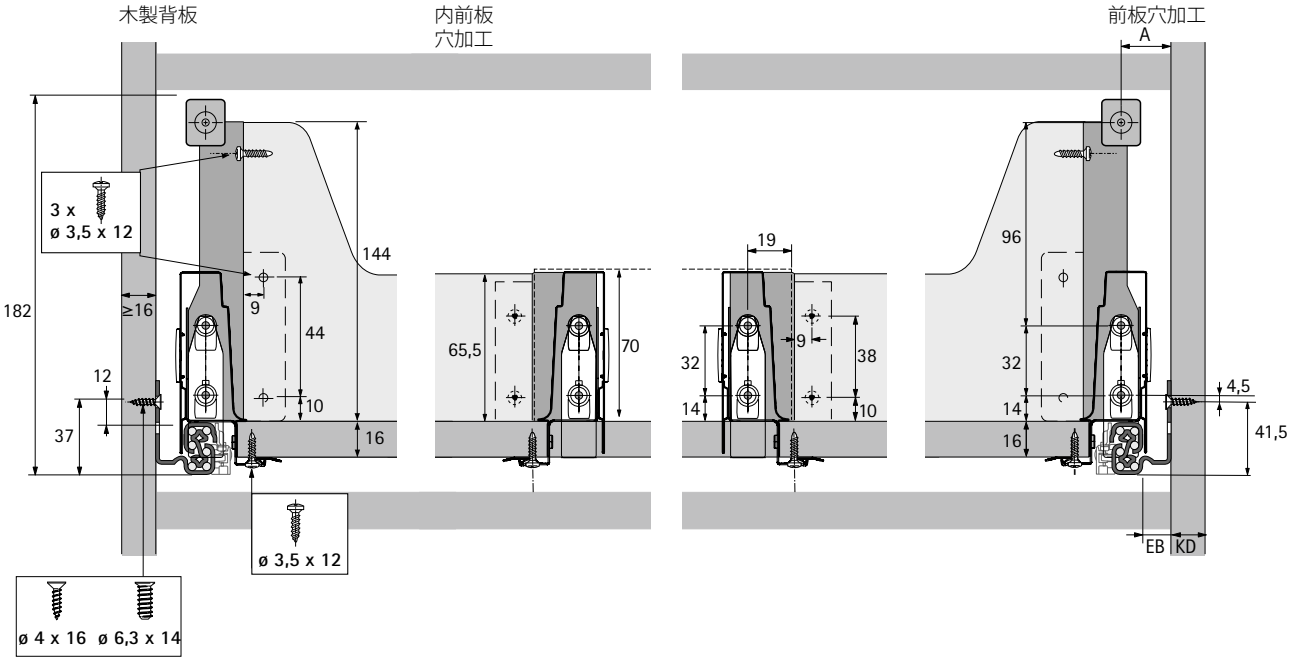

KD（mm）	16
EB（mm）	12.5
寸法 A（mm）	23

加工寸法

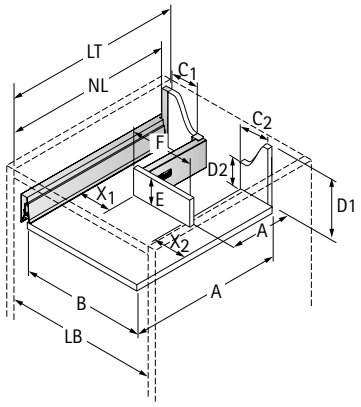

寸法	木製背板
A	NL + 10
B	LB - 2 x EB - 51.5
C1	X1 - 11.5
C2	X2 - 11.5
D1	144
D2	65.5
E	≥ 70
F	B - X1 - X2 + 7

標準引き出しの組み立て、高さ70mm

スチール背板

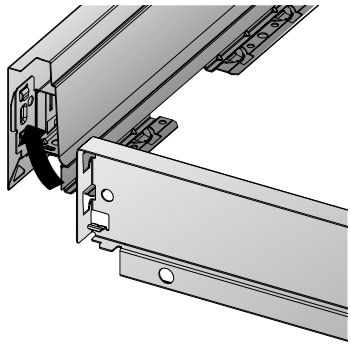

木製背板

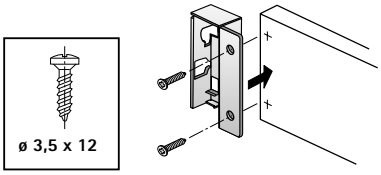

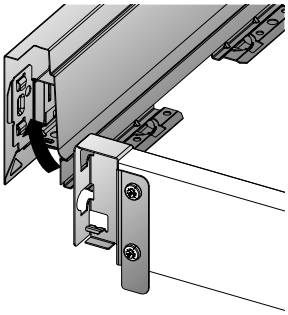

アルミ背板

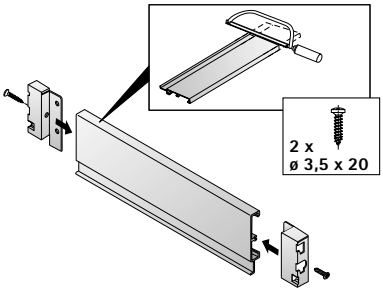

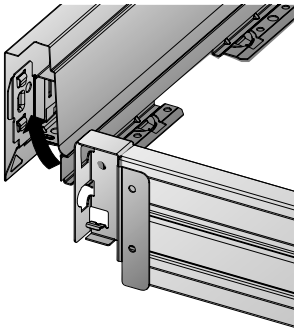

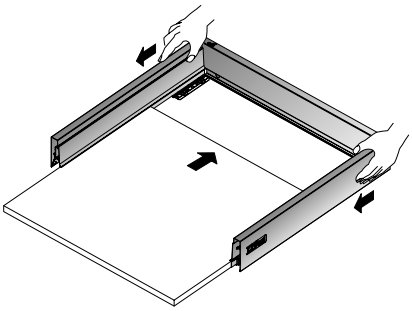

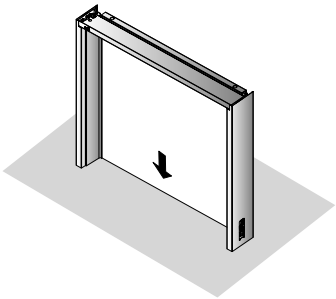

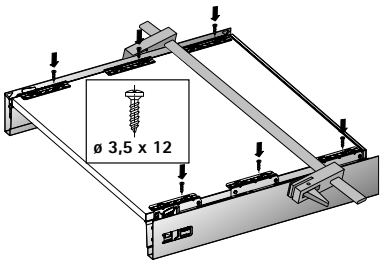

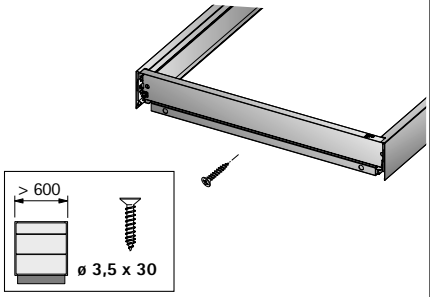

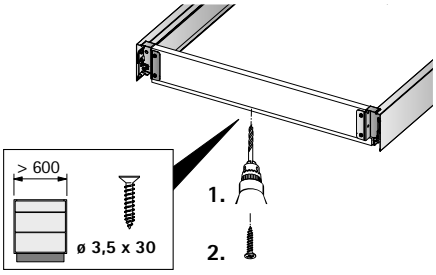

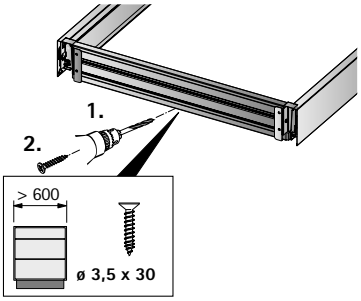

深引き出しの組み立て、高さ144mm／176mm

スチール背板

木製背板

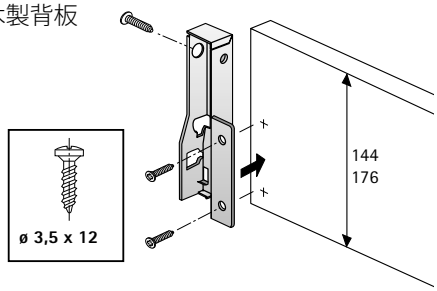

アルミ背板

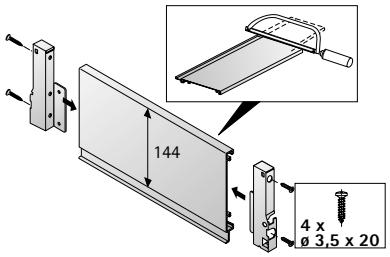

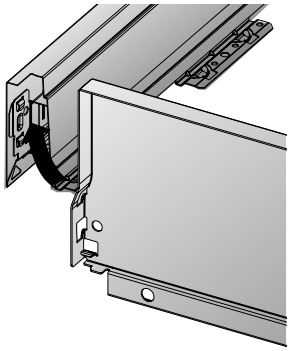

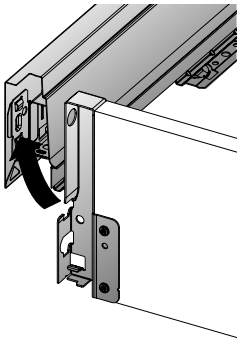

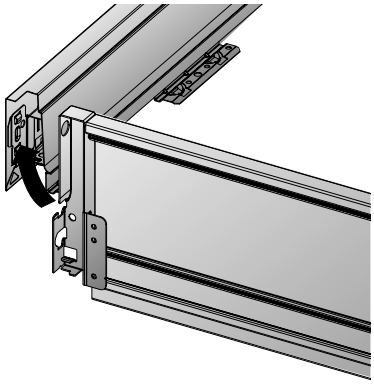

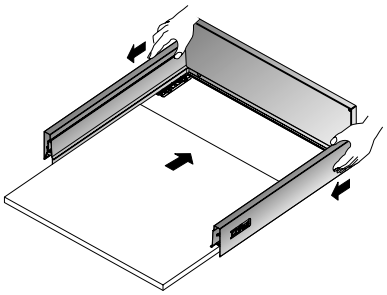

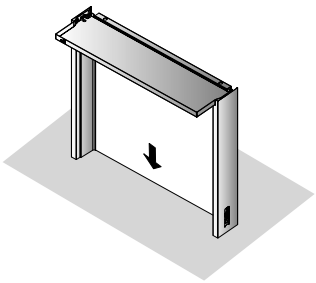

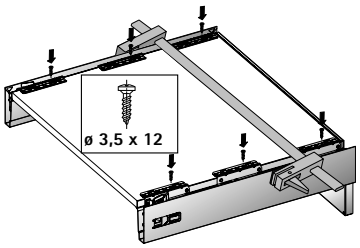

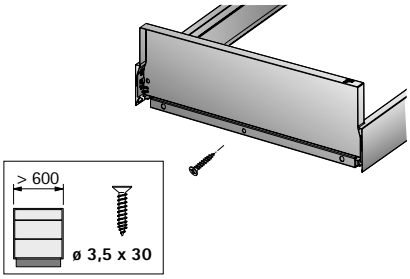

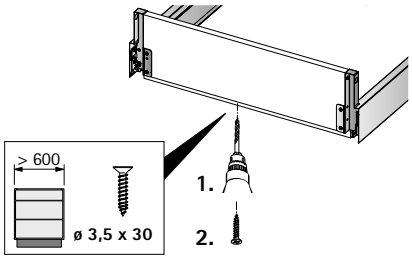

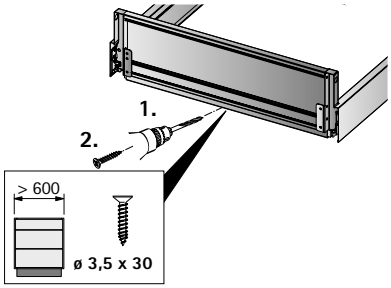

前板コネクターの取り付け、高さ70mm

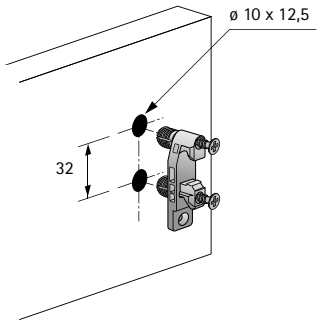

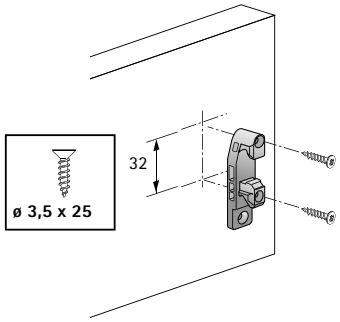

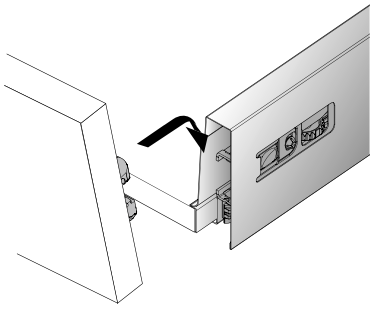

縦向きバー用コネクターの取り付け、高さ144mm／176mm

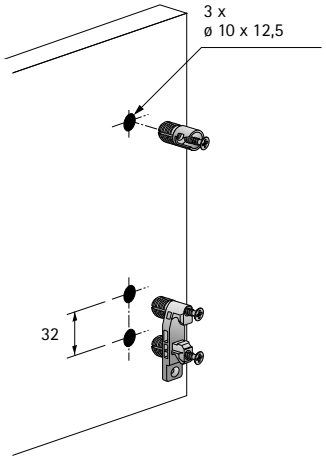

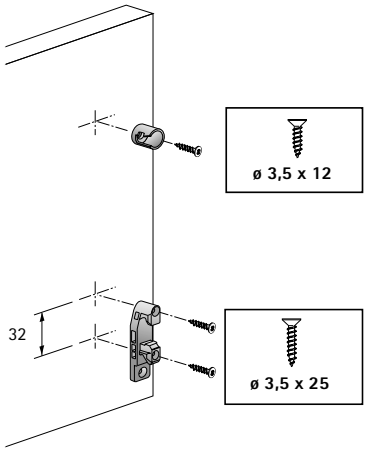

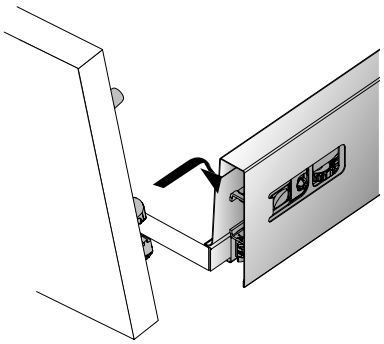

ダブル縦向きバー用コネクターの取り付け、高さ176mm

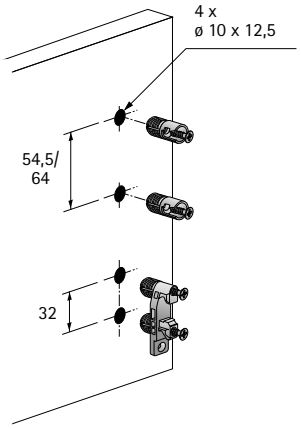

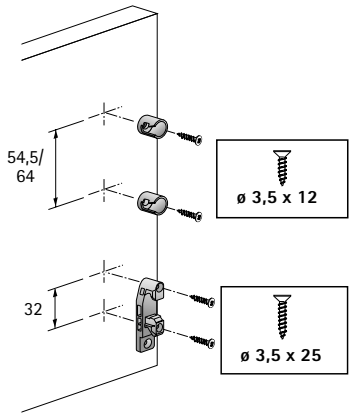

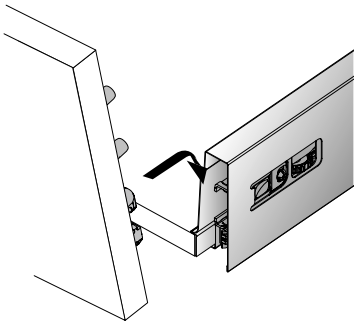

内引き出し100の前板加工および取り付け、高さ70mm

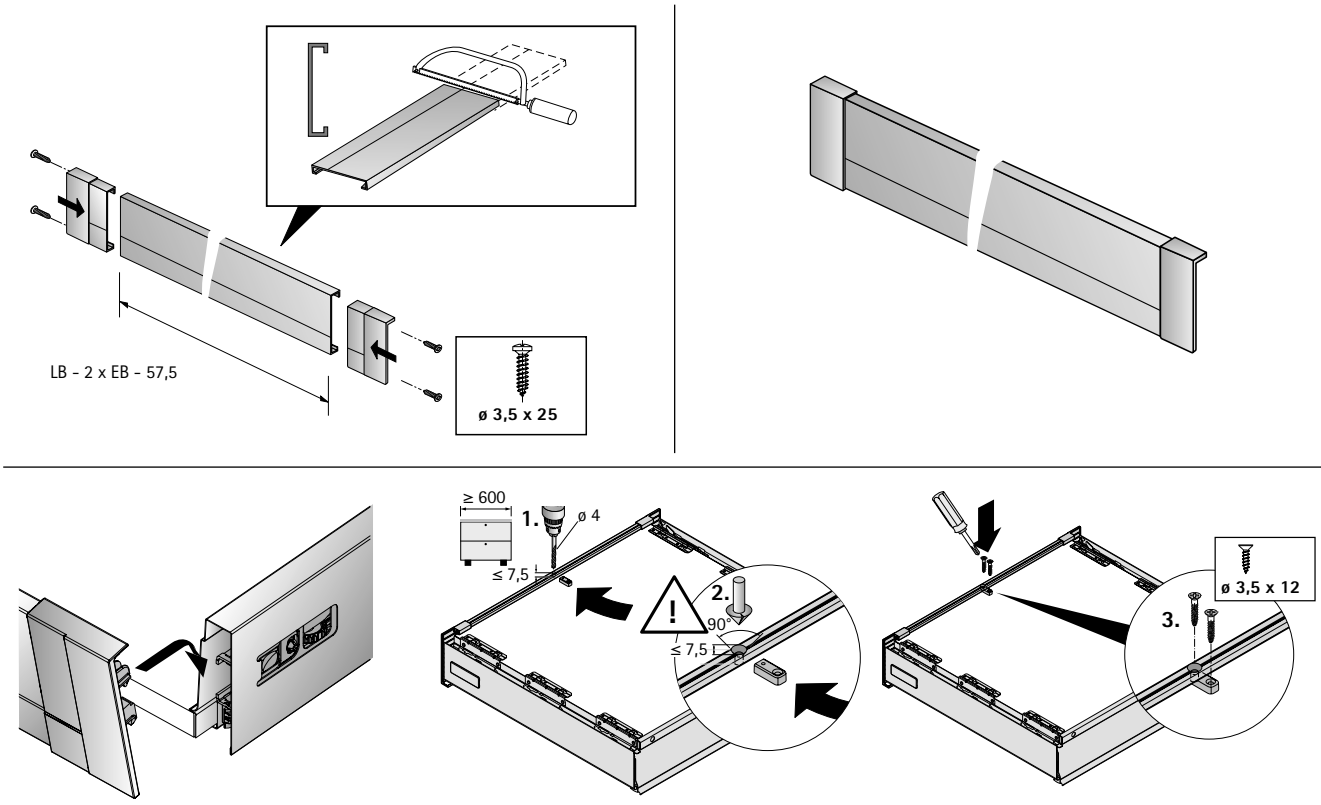

縦向きバー付内深引き出し100の前板加工および取り付け、高さ144mm

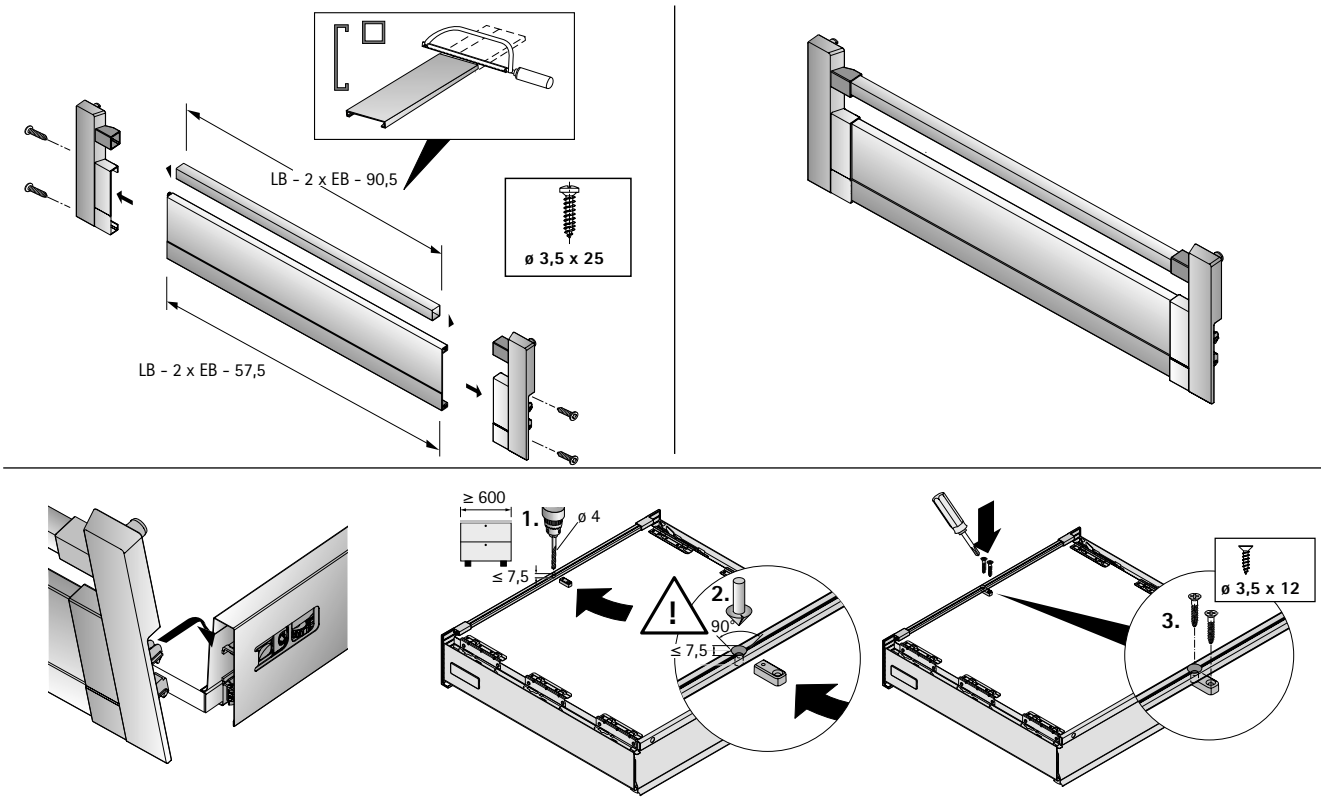

縦向きバーの取り付け

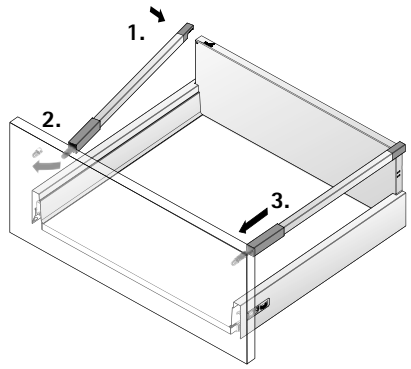

ダブル縦向きバーの取り付け、高さ176mm

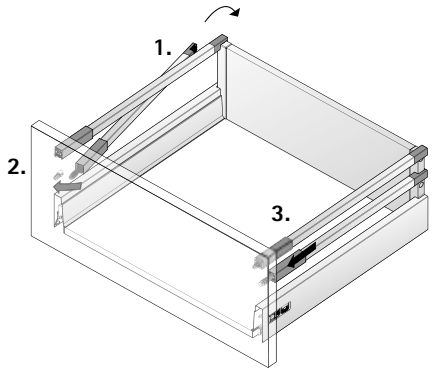

トップサイドの取り付け

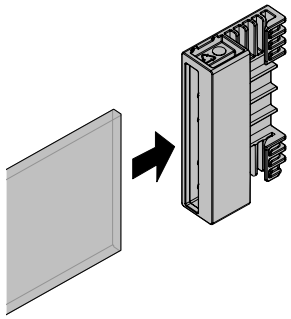

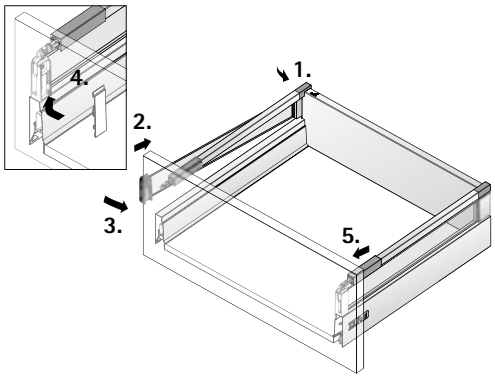

その他の素材のデザインサイドの加工および取り付け

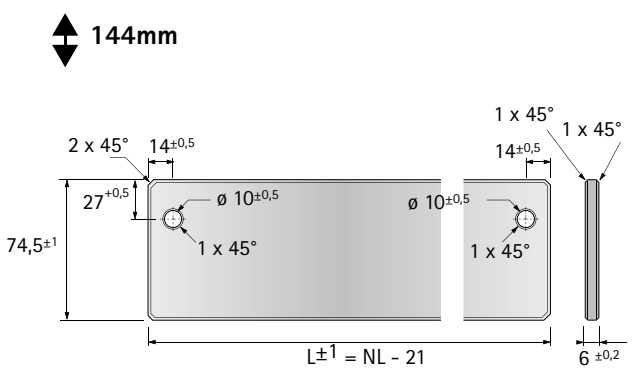

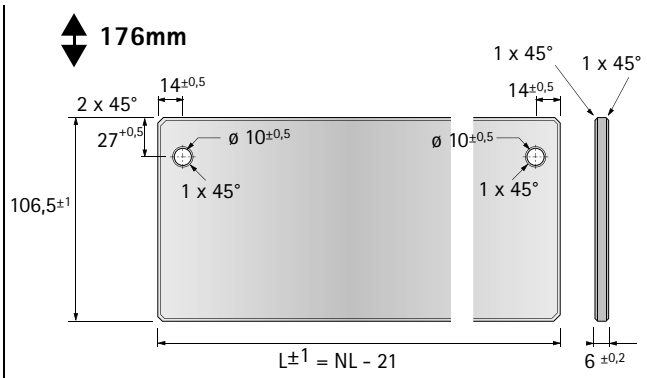

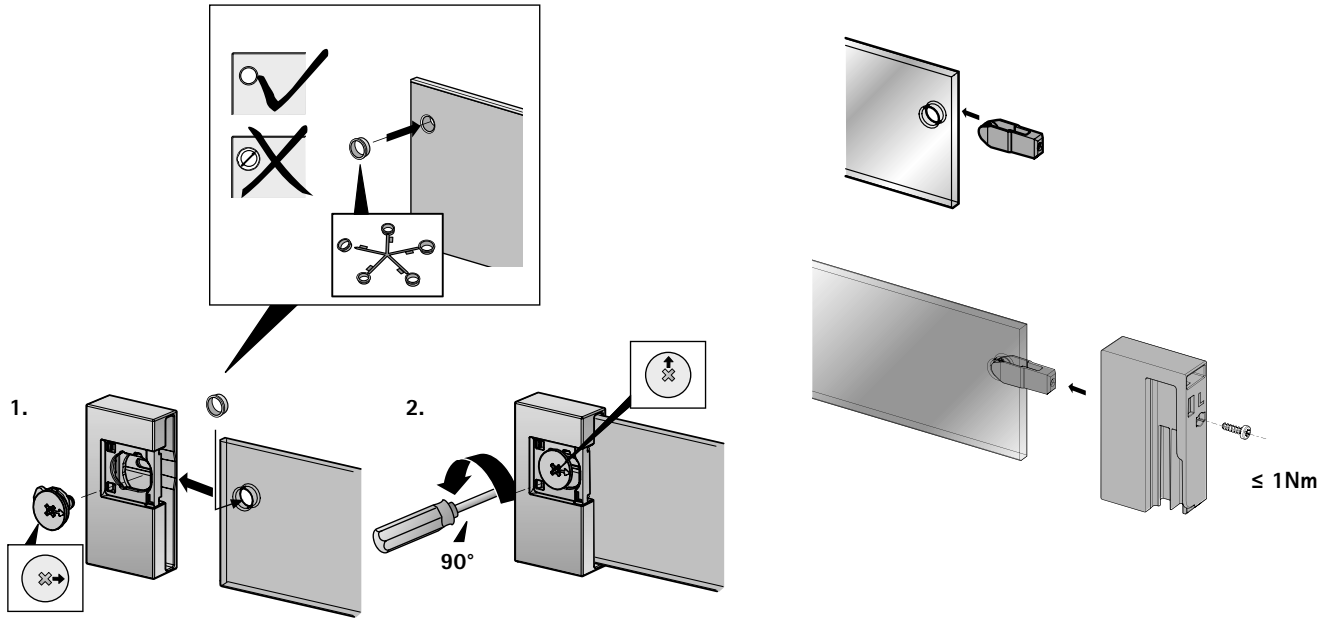

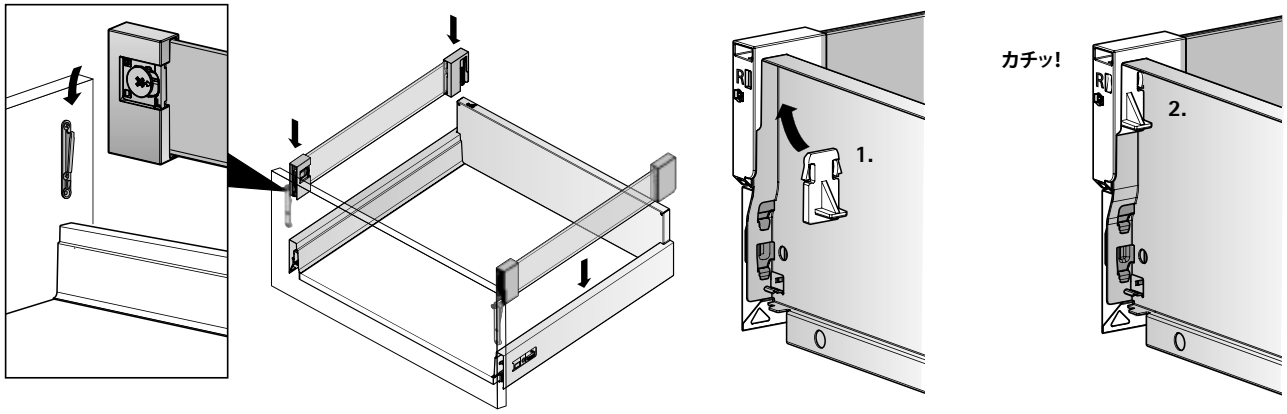

クアドロ引き出しレールの取り付け

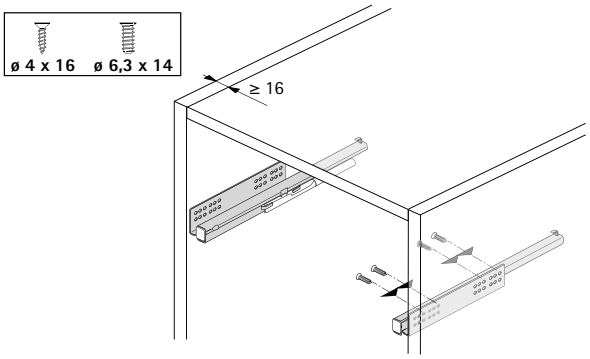

引き出しの取り付け（サイレントシステム）

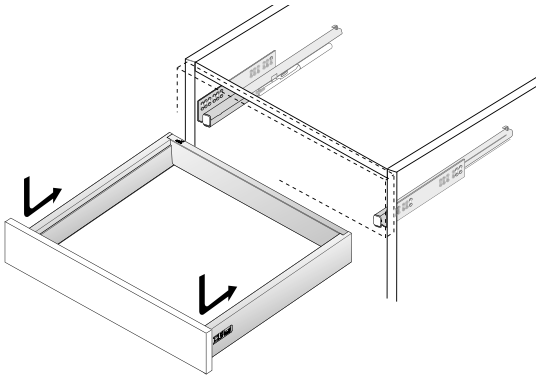

標準引き出しの前板の調整

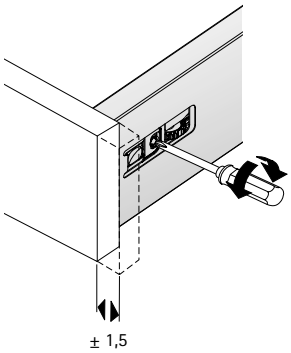

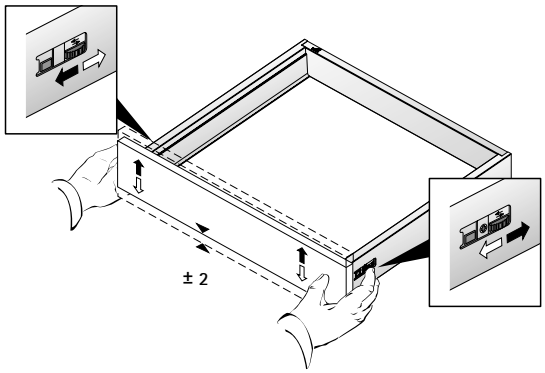

縦向きバー付深引き出しの前板の調整

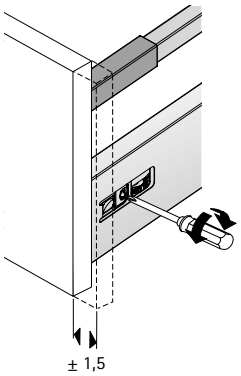

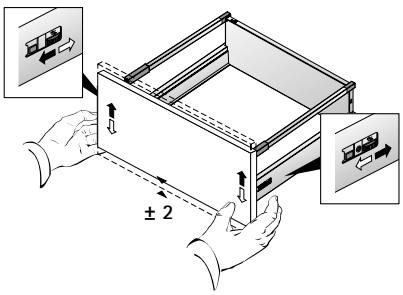

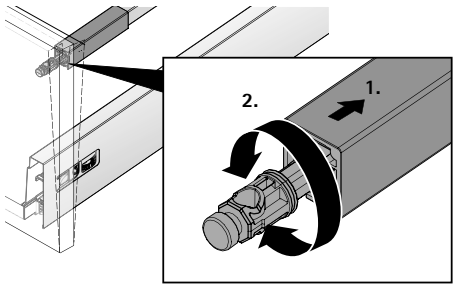

カバーキャップの取り付け

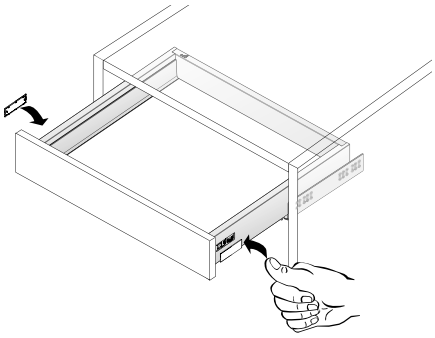

内引き出し用キャッチの取り付け

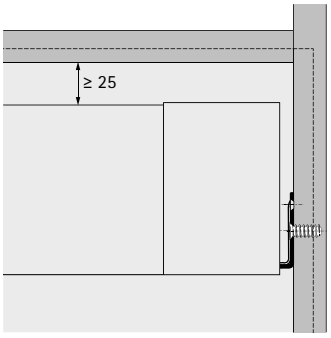

1
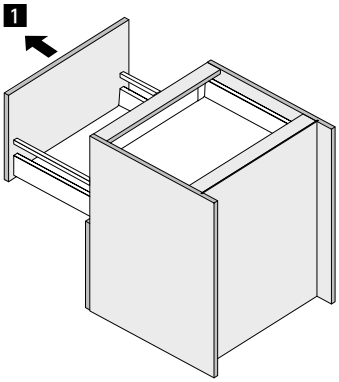

2
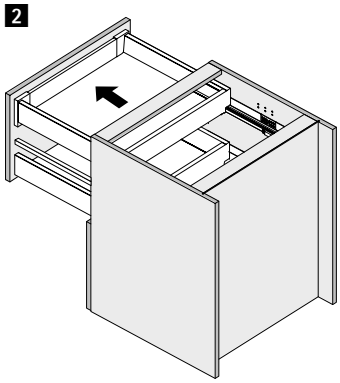

3
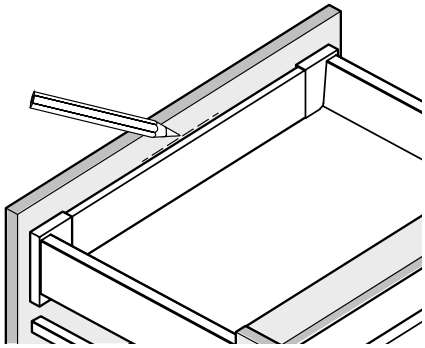

4
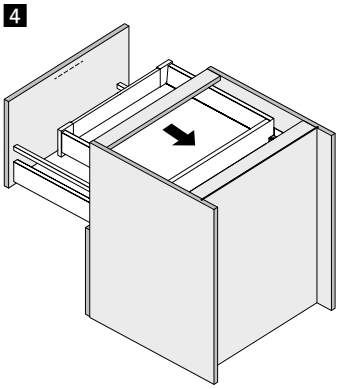

5
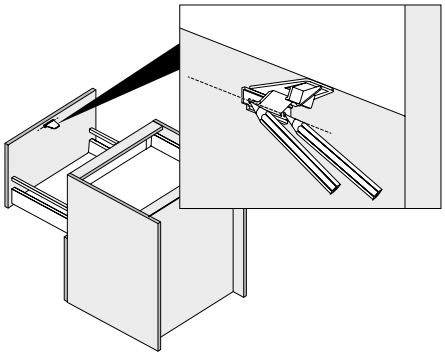

6
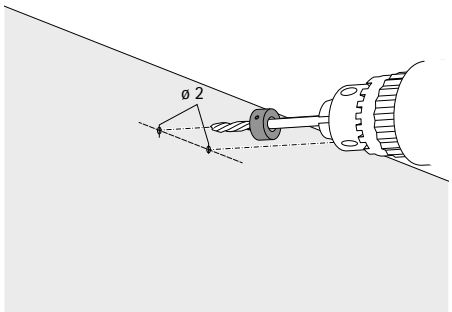

7
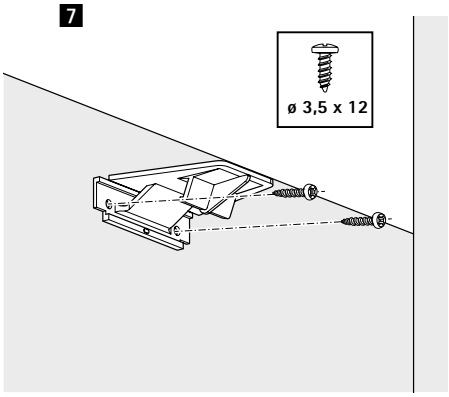

8
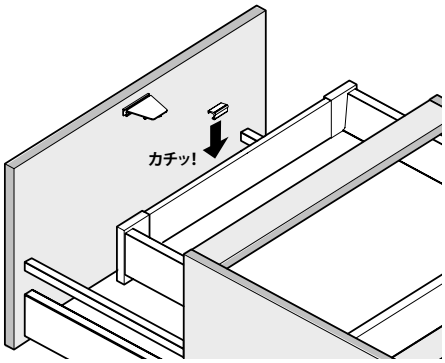

9
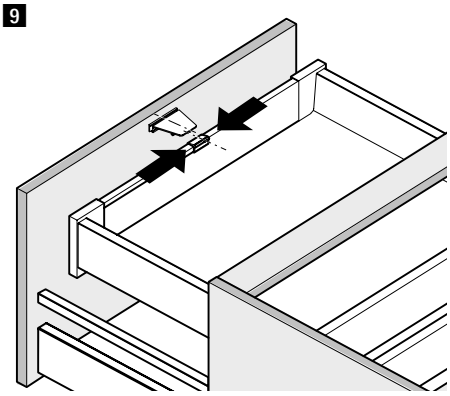

デザイナートップの取り付け

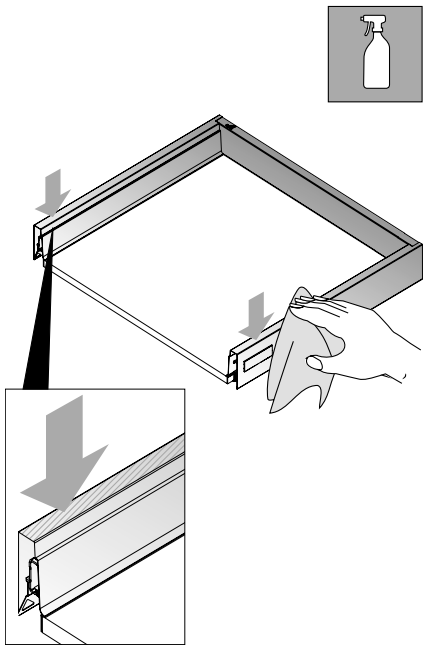

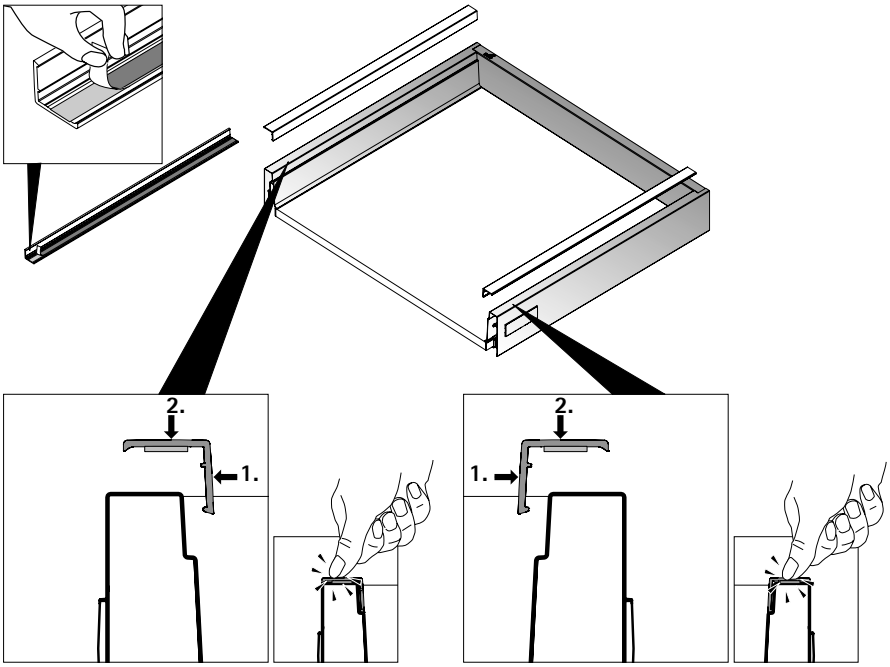

引き出しの取り外し

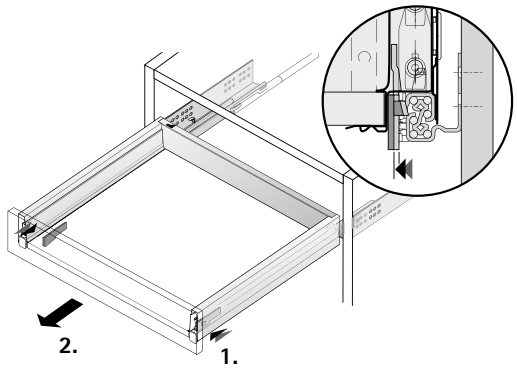

縦向きバーの取り外し

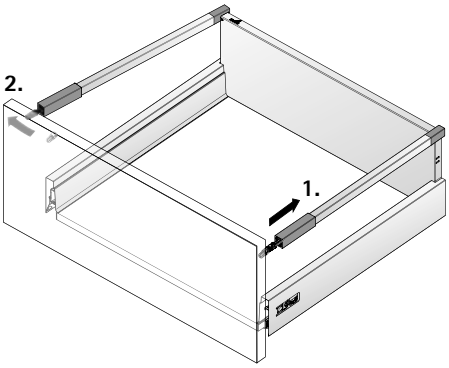

前板の取り外し

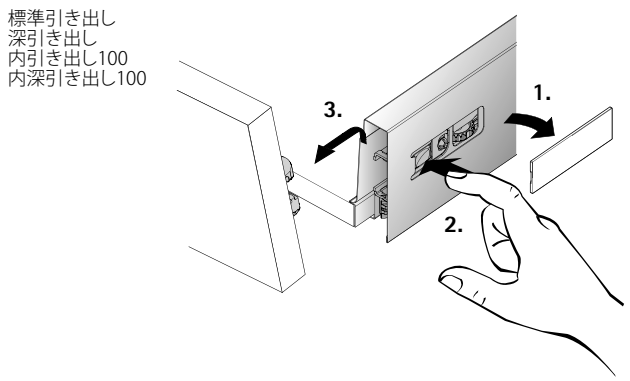

スタビライザーの取り付け

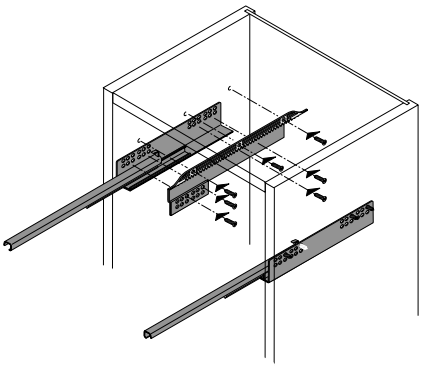

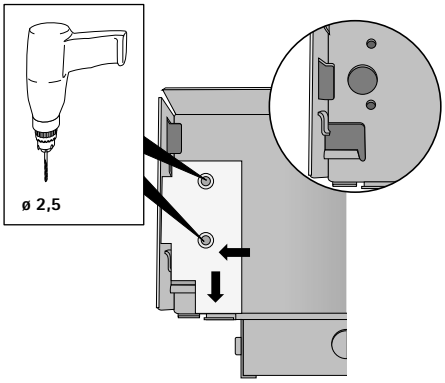

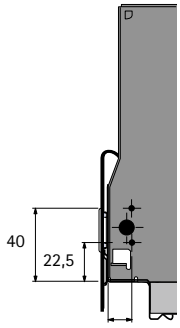

EB 12,5 = 12,6

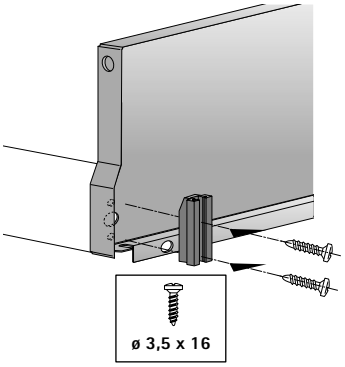

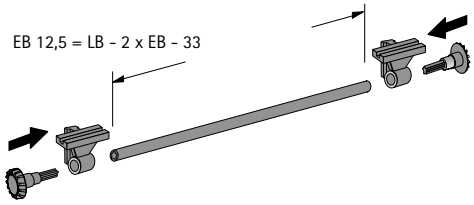

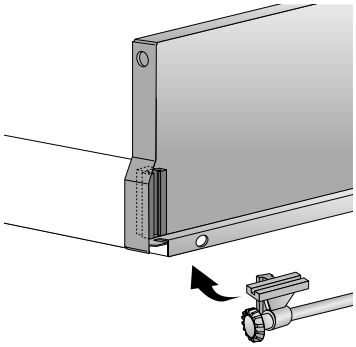

高い品質を提供するために

引き出しシステムの品質については、継続的なモニタリングを行っています。ヘティヒの金具は、お客様の市場における国内および国際的な品質基準を満たしています。以下の図は、ヘティヒの金具が認定を受けている試験の例を紹介しています。

使用用途
ヘティヒの引き出しシステムは、リビング、キッチン、バスルーム、オフィス家具など、家庭とオフィス両方での使用に適しています。

耐荷重と引き出しガード
カタログに記載の荷重（DIN EN 15338）は、引き出し自体の重量にパネルや内容物の重量（kg）を加えたものです。耐荷重は、製品に記載されています。耐荷重は、基準の長さ500mmに対する値です。

その他呼び寸法の場合は、耐荷重が変化します。すべてのヘティヒ引き出しシステムは引き出しの飛び出しや予期せぬ引き出しの落下を防止するガードが付いており、EN 15338の試験下における衝撃試験の要件を満たしています。ヘティヒの引き出しシステムは、適切に取り付けられた場合、EN 14749で規定されている家具への使用に適しています。前板の最大の高さは、材質や引き出しの寸法、レールにより決まります。前板の高さが130mmの引き出しおよび前板の高さが300mmの深引き出しに対しては、試験を行います。さらに詳しい情報が必要な場合はお問い合わせください。

腐食試験
ヘティヒのレールシステムは、EN 6270における72時間湿潤試験などEN 15338に記載の腐食に関する要件を満たしています。

耐久試験

最大荷重で引き出しを指定の回数と速度で開閉後、適切な開閉動作を保っていることを確認します。

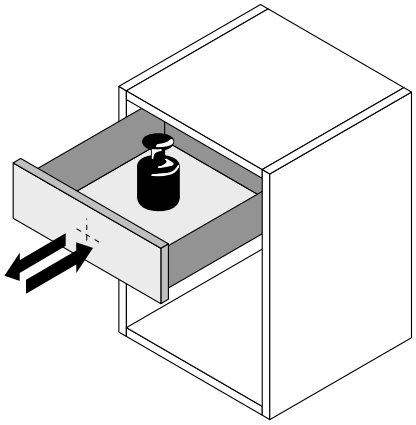

急速開閉試験

最大荷重で引き出しを指定の回数と速度で、勢いをつけて全開にします。

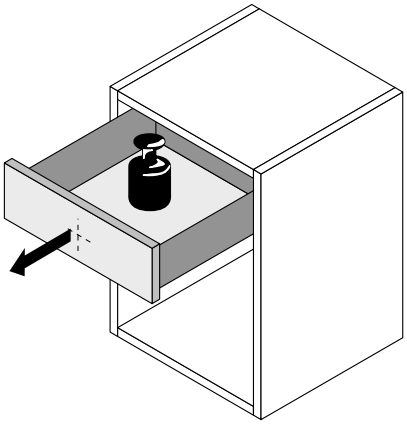

水平負荷試験

最大荷重で引き出しを全開にした状態で、指定の横力を加えます。

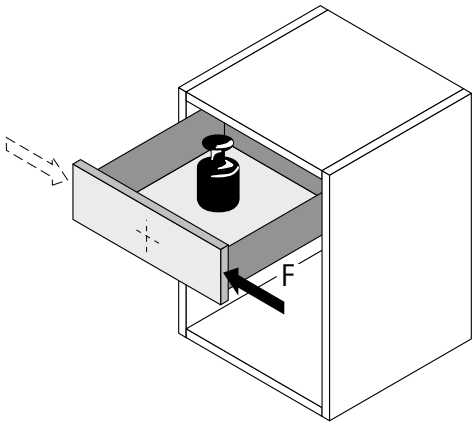

垂直負荷試験

引き出しを全開にした状態で、さらに垂直に荷重します。

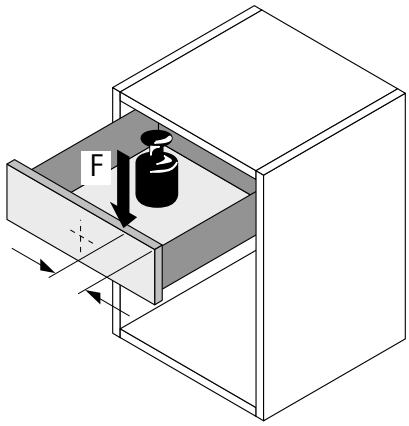

魅力的なデザインと 抜群の使い勝手を兼ね備えた
AvanTech YOU（アバンテック ユー）、ArciTech（アーキテック）、InnoTech Atira（イノテック アティラ）の引出しシステムは、ご家庭のあらゆる場所やあらゆる場面を、あっという間にすっきりと整然とした印象に変える内部アクセサリーソリューションです。控えめなエレガンスと工夫を凝らしたディテールで、すべてのものを簡単かつ安全に収納し、美しい見た目を保つことができます。

ニーズにマッチする設計と完璧な統一感:
あらゆる品質の期待に応える知的なソリューション。プラスチック、スチールまたは木製のインサートは、手の届きやすい場所に必要なものをすべて整理して収納できるスペースを提供します。

個々のニーズに合わせた多彩な用途：
個人のニーズに合わせて、収納スペースを論理的に構成し、整理整頓することができます。

実用的で分かりやすく整理整頓:
実用的なディテールと賢い機能により、すぐにものが見つかるようになり、使いやすさが向上します。

モジュール式ですっきりと整理:
少ないパーツで完璧に整理された収納を実現。

OrgaTray 740（オルガトレー740）
AvanTech YOU（アバンテック ユー）

270

OrgaTray 630（オルガトレー630）
AvanTech YOU（アバンテック ユー）/
ArciTech（アーキテック）/
InnoTech Atira（イノテックアティラ）

271

OrgaTray 270（オルガトレー270）
AvanTech YOU（アバンテック ユー）/
ArciTech（アーキテック）/
InnoTech Atira（イノテックアティラ）

272 - 276

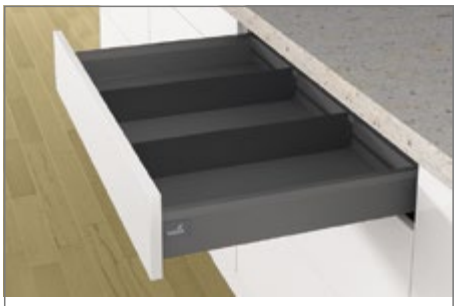

OrgaStripe（オルガストライプ）
全ての引き出しシステム用

277

OrgaStore 830（オルガストア830）
AvanTech YOU（アバンテック ユー）/
ArciTech（アーキテック）/
InnoTech Atira（イノテックアティラ）

278

OrgaStore 270（オルガストア270）
AvanTech YOU（アバンテック ユー）/
ArciTech（アーキテック）/
InnoTech Atira（イノテックアティラ）

279

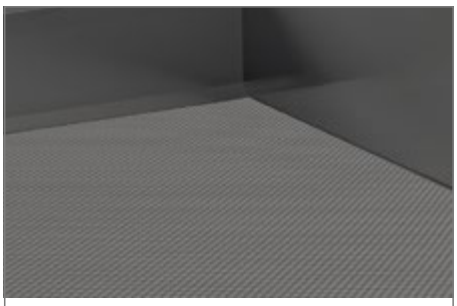

アクセサリー
滑り止めマット / エッジプロファイル

280

OrgaTray 510（オルガトレー510）
シンクキャビネット用

281

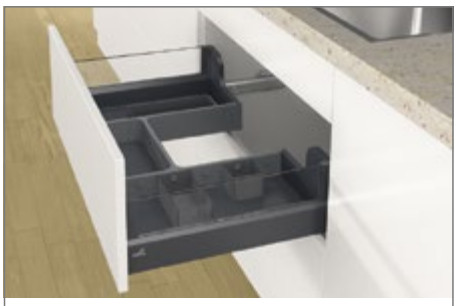

Banio（バニオ）
シンクキャビネット用

282

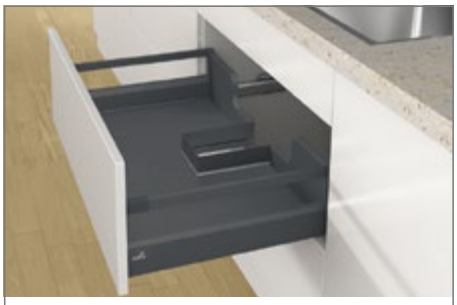

配管メタルカバー
シンクキャビネット用

283

標準引き出し／内引き出し用カトラリートレー

- **AvanTech YOU（アバンテック ユー）引き出しシステム用**
- **OrgaTray 740（オルガトレー740）**

- プラスチック製カトラリートレー
- 引き出し側板高さ101mm以上のAvanTech YOU（アバンテック ユー）引き出しシステムに対応
- 標準的なキャビネットの幅に対応
- キャビネット本体の側板厚16mmに最適化
- 高さ：45mm

- キャビネット本体側板の厚さが16mm以上：カット加工が必要
- キャビネット本体側板の厚さが16mm未満：エッジプロファイルとの併用を推奨

オルガトレー 740

キャビネット外寸（mm）	品番 / 色 / レールの呼び寸（mm）								
	シルバー			ホワイト			カーボンブラック		
	450	500	550	450	500	550	450	500	550
300	9 302 706	9 302 715	9 302 724	9 302 733	9 302 742	9 302 751	9 302 760	9 302 769	9 302 778
400	9 302 707	9 302 716	9 302 725	9 302 734	9 302 743	9 302 752	9 302 761	9 302 770	9 302 779
450	9 302 708	9 302 717	9 302 726	9 302 735	9 302 744	9 302 753	9 302 762	9 302 771	9 302 780
500	9 302 709	9 302 718	9 302 727	9 302 736	9 302 745	9 302 754	9 302 763	9 302 772	9 302 781
600	9 302 710	9 302 719	9 302 728	9 302 737	9 302 746	9 302 755	9 302 764	9 302 773	9 302 782
800	9 302 711	9 302 720	9 302 729	9 302 738	9 302 747	9 302 756	9 302 765	9 302 774	9 302 783
900	9 302 712	9 302 721	9 302 730	9 302 739	9 302 748	9 302 757	9 302 766	9 302 775	9 302 784
1000	9 302 713	9 302 722	9 302 731	9 302 740	9 302 749	9 302 758	9 302 767	9 302 776	9 302 785
1200	9 302 714	9 302 723	9 302 732	9 302 741	9 302 750	9 302 759	9 302 768	9 302 777	9 302 786

仕切り

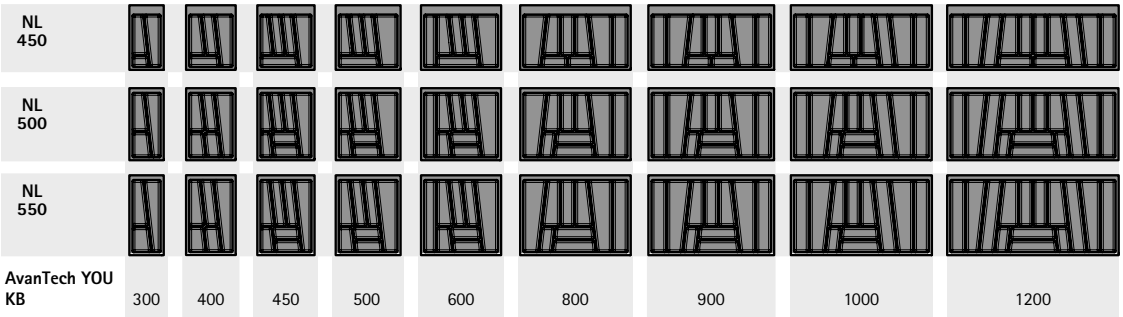

NL = レールの呼び寸　KB = キャビネット外寸

備考

- エッジプロファイル　280

www.hettich.com/short/c11df2

標準引き出し／内引き出し用カトラリートレー

- **AvanTech YOU（アバンテック ユー）/ ArciTech（アーキテック）/ InnoTech Atira（イノテックアティラ）引き出しシステム用**
- **OrgaTray 630（オルガトレー630）**

- カトラリーおよび調理器具用トレー
- 幅：270mm、高さ：43mm
- キャビネット外寸400mm以上に対応
- OrgaTray 270（オルガトレー270）と組み合わせ可能
- 滑り止めマットを敷くことをお勧めします
- スチール、粉体塗装

オルガトレー 630

レールの呼び寸（mm）	品番 / 色			入数
	シルバー	ホワイト	カーボンブラック	
450	**9 278 315**	**9 278 331**	**9 278 318**	1個
470	**9 288 441**	**9 288 443**	**9 288 442**	1個
500	**9 278 316**	**9 278 332**	**9 278 319**	1個
550	**9 278 317**	**9 278 333**	**9 278 320**	1個

仕切り

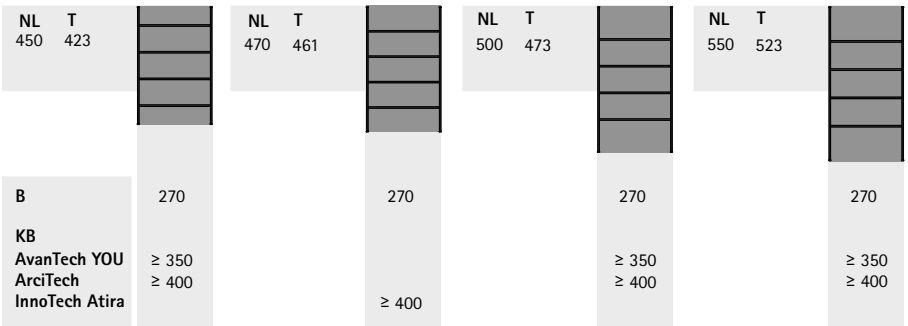

NL = レールの呼び寸　T = トレーの奥行き　B = トレーの幅　KB = キャビネット外寸

備考

- OrgaTray 270（オルガトレー270）　272 - 276
- 滑り止めマット　280

hettich.com/short/144ee6

- 木製のモジュール式アクセサリー
- ヘティヒのすべての引き出しシステムに対応可能
- お好みのアイテムを組み合わせ可能
- 滑り止めマットを敷くことをお勧めします
- 木製：ブナ材、ラッカー仕上げ、カーボンブラック

OrgaTray 270（オルガトレー 270）、カトラリートレー

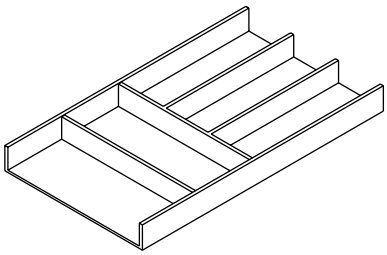

- 寸法：幅270 x 高さ43mm

適用	レールの呼び寸（mm）	**品番**	入数
AvanTech YOU, ArciTech, InnoTech Atira	450	**9 278 291**	1個
AvanTech YOU, ArciTech	500	**9 278 292**	1個
InnoTech Atira	470	**9 278 303**	1個

OrgaTray 270（オルガトレー 270）、多機能インサート

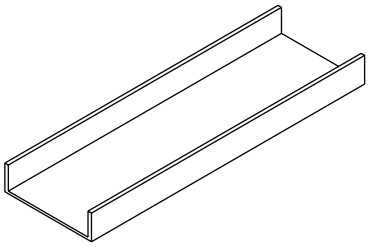

- 寸法：幅150 x 高さ43mm

適用	レールの呼び寸（mm）	**品番**	入数
AvanTech YOU, ArciTech, InnoTech Atira	450	**9 278 293**	1個
AvanTech YOU, ArciTech	500	**9 278 294**	1個
InnoTech Atira	470	**9 278 304**	1個

備考

- OrgaTray 630（オルガトレー 630） 271
- OrgaStore 270（オルガストア 270） 279
- 滑り止めマット 280

hettich.com/short/4b3ac1

OrgaTray 270（オルガトレー 270）、トレー

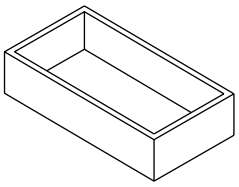

- レール呼び寸450、500、470mm用、引き出し内にトレーを4個前後に並べて配置可能。この場合の最低キャビネット外寸は400mm（アバンテック ユー）、450mm（アーキテックおよびイノテックアティラ）です
- レールの呼び寸450mmには、105.5mmのトレー
- レールの呼び寸500mmには、118mmのトレー
- レールの呼び寸470mmには、115.5mmのトレー

長さ（mm）	幅（mm）	**品番**	入数
105.5	300	**9 278 302**	1個
118	300	**9 278 301**	1個
115.5	300	**9 278 308**	1個
80	135.5	**9 316 553**	1個
160	135.5	**9 316 554**	1個

OrgaTray 270（オルガトレー 270）、トレイ用仕切り

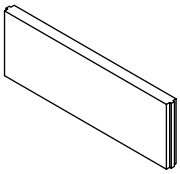

- OrgaTray 270（オルガトレー 270）用
- 仕切り幅：トレー側面長さ - 12mm
- 105.5mmのトレーには、93.5mmの仕切り
- 118mmのトレーには、106mmの仕切り
- 115.5mmのトレーには、103.5mmの仕切り
- 135.5mmのトレーには、123.5mmの仕切り

セットに含まれているもの:
- 仕切り 2個

トレーの幅（mm）	**品番**	入数
93.5	**9 316 560**	1セット
106	**9 316 558**	1セット
103.5	**9 316 559**	1セット
123.5	**9 316 557**	1セット

OrgaTray 270（オルガトレー 270）、X字型仕切り

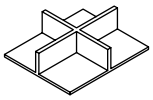

- OrgaTray 270（オルガトレー 270）用、幅135.5 x 長さ160mm（注文番号 9 316 554）
- 寸法：幅122.5 x 高さ38 x 長さ147mm

品番	入数
9 316 555	1個

備考

- OrgaTray 630（オルガトレー 630） 271
- OrgaStore 270（オルガストア 270） 279
- 滑り止めマット 280

hettich.com/short/4b3ac1

OrgaTray 270（オルガトレー 270）、ナイフホルダーセット

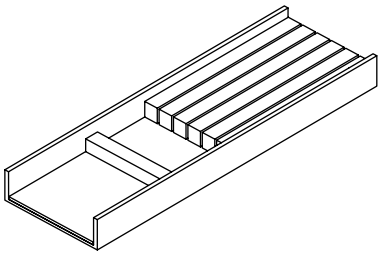

▶ 寸法：幅150 x 高さ43mm

セットに含まれているもの:
▶ ナイフホルダー
▶ 多機能インサート

適用	レールの呼び寸（mm）	品番	入数
AvanTech YOU, ArciTech, InnoTech Atira	450	**9 283 423**	1セット
AvanTech YOU, ArciTech	500	**9 283 426**	1セット
InnoTech Atira	470	**9 308 347**	1セット

OrgaTray 270（オルガトレー 270）、フォイル/フィルムロールホルダーセット

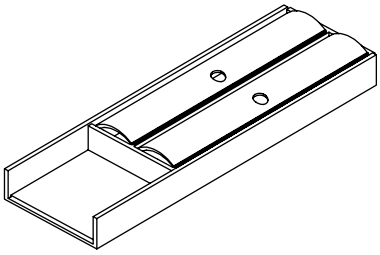

▶ 寸法：幅150 x 高さ43mm

セットに含まれているもの:
▶ ロールホルダー
▶ 多機能インサート

適用	レールの呼び寸（mm）	品番	入数
AvanTech YOU, ArciTech, InnoTech Atira	450	**9 283 424**	1セット
AvanTech YOU, ArciTech	500	**9 283 413**	1セット
InnoTech Atira	470	**9 308 346**	1セット

OrgaTray 270（オルガトレー270）、スパイスラックセット

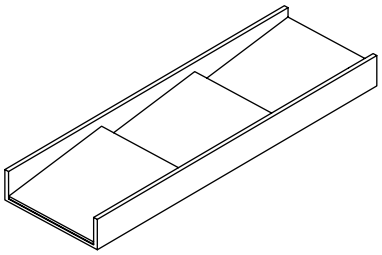

▶ 寸法：幅150 x 高さ43mm

セットに含まれているもの:
▶ スパイスラック
▶ 多機能インサート

適用	レールの呼び寸（mm）	品番	入数
AvanTech YOU, ArciTech, InnoTech Atira	450	**9 283 425**	1セット
AvanTech YOU, ArciTech	500	**9 283 414**	1セット
InnoTech Atira	470	**9 308 348**	1セット

備考

▶ OrgaTray 630（オルガトレー 630） 271
▶ OrgaStore 270（オルガストア 270） 279
▶ 滑り止めマット 280

hettich.com/short/4b3ac1

OrgaTray 270（オルガトレー 270）、奥行き調整フィラー

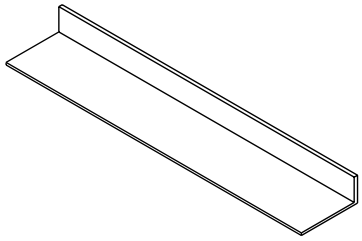

- L 100mmフィラー：レール呼び寸450mmのオルガトレー 270と組み合わせて、レール呼び寸550mmの引き出しに対応
- L 100mmフィラー：レール呼び寸500mmのオルガトレー 270と組み合わせて、レール呼び寸600mmの引き出しに対応
- L 89mmフィラー：レール呼び寸450mmのオルガトレー 270と組み合わせて、レール呼び寸520mmの引き出しに対応

長さ（mm）	幅（mm）	**品番**	入数
100	526	**9 278 313**	1個
100	1126	**9 279 203**	1個
89	526	**9 278 314**	1個

OrgaTray 270（オルガトレー 270）、連結部品

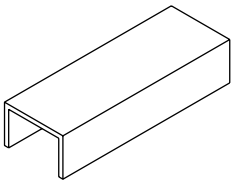

- カトラリーオーガナイザー、多機能インサートおよびトレーの連結用
- アルミ、アルマイト加工
- 寸法：幅14 x 高さ9 x 長さ40mm

セットに含まれているもの:
- 連結部品 4個

品番	入数
9 278 312	1セット

備考

- OrgaTray 630（オルガトレー 630） 271
- OrgaStore 270（オルガストア 270） 279
- 滑り止めマット 280

hettich.com/short/4b3ac1

AvanTechYOU（アバンテック ユー）/ ArciTech（アーキテック）とOrgaTray 270（オルガトレー 270）の組み合わせ図

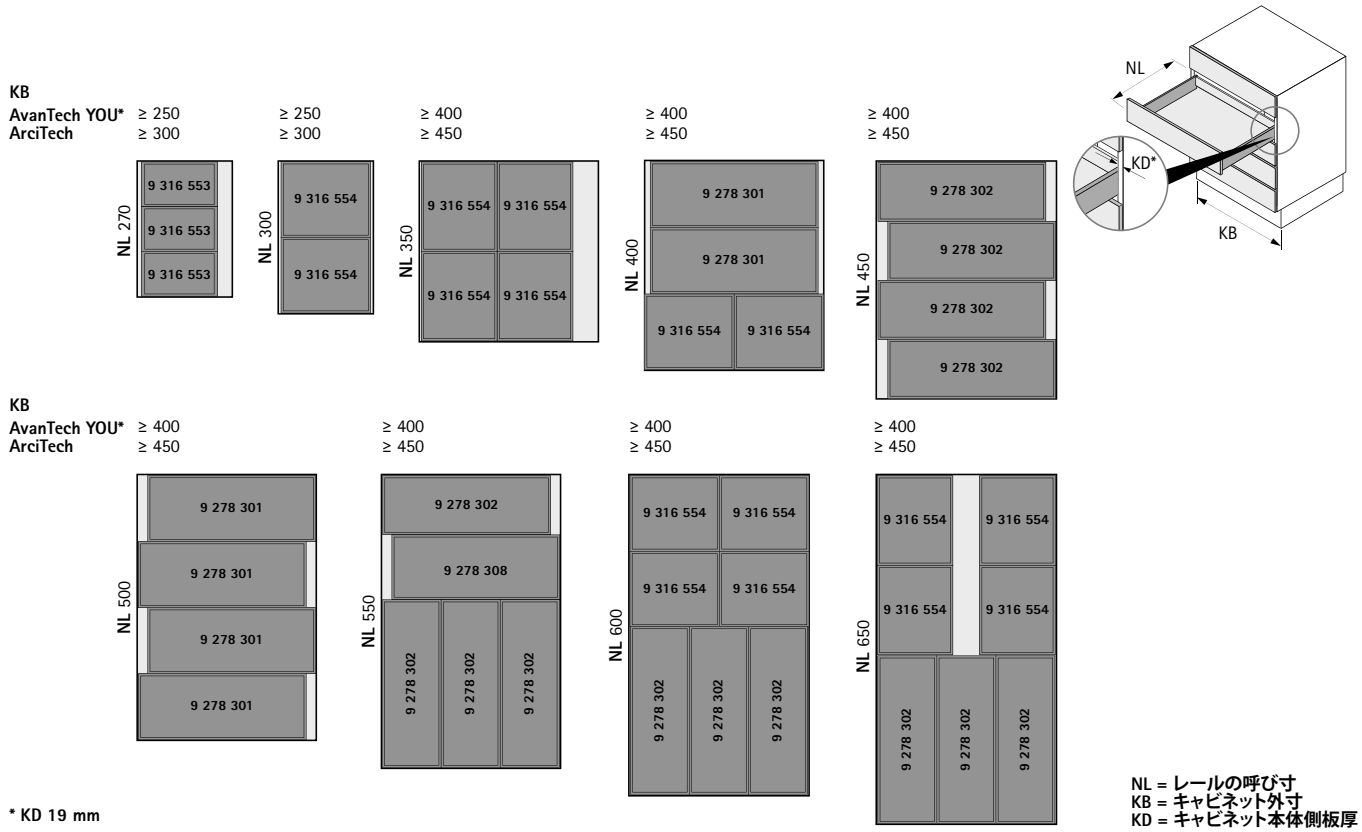

InnoTech Atira（イノテックアティラ）とOrgaTray 270（オルガトレー 270）の組み合わせ図

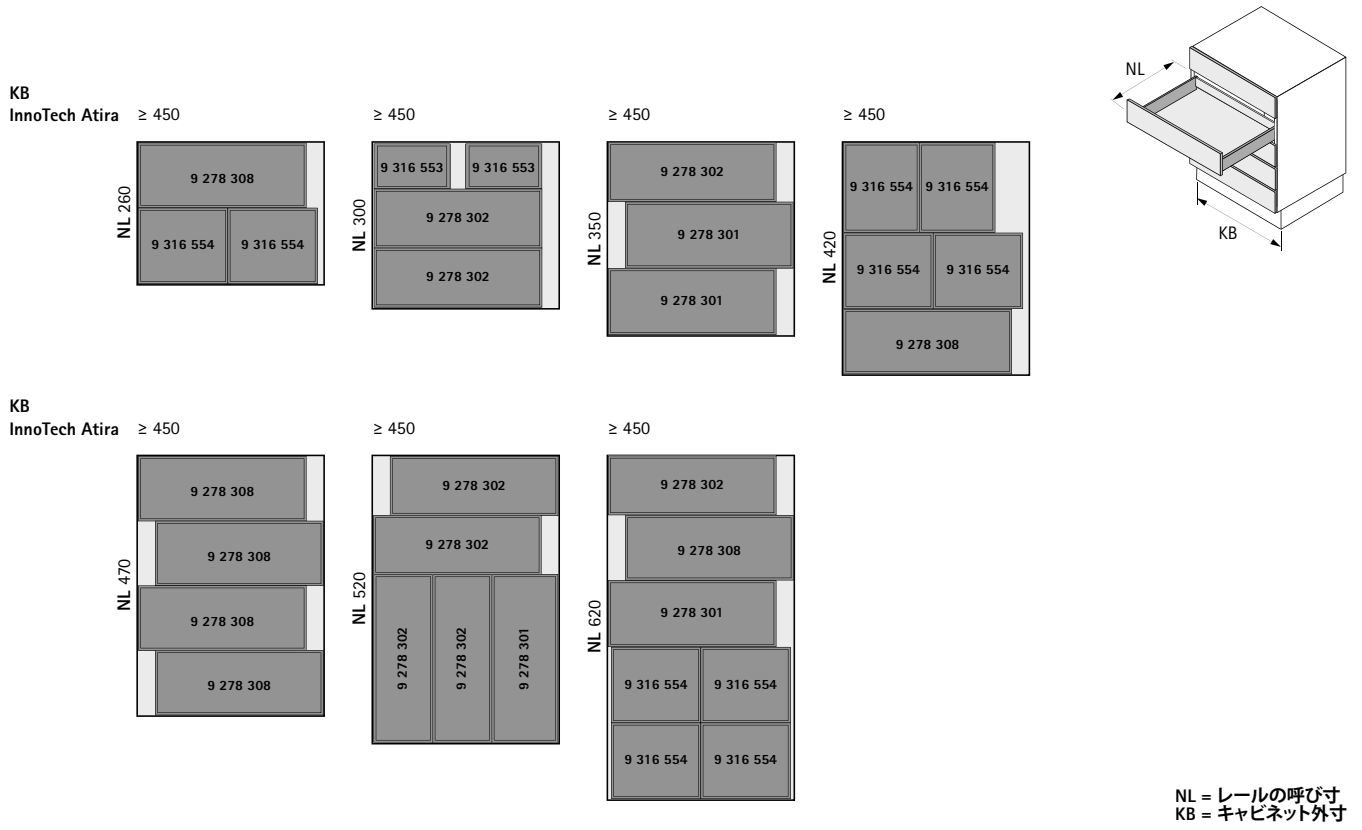

- フレキシブルな収納システム
- あらゆる引き出および深引き出しに使用できる粘着タイプ
- 厚さ4mmのパーティションとバーはカスタマイズ可能

OrgaStripe（オルガストライプ）

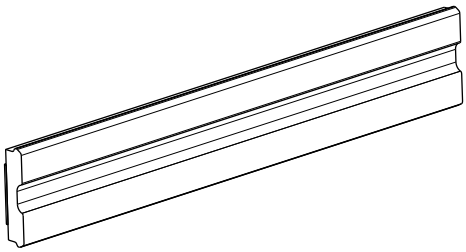

- 木製、スチール製、アルミ製の前板／背板に貼り付けることが出来ます
- 長さ：1100mm
- プラスチック

色	品番	入数
ブラック	**9 203 254**	30個
カーボンブラック	**9 217 559**	30個
グレー	**9 203 466**	30個
ホワイト	**9 203 465**	30個

OrgaClip（オルガクリップ）

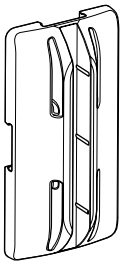

- OrgaStripe（オルガストライプ）用
- 厚さ4mmのパーティション用
- パーティションの素材は自由に選択できます
- フレキシブルに調整可能
- プラスチック

色	品番	入数
ブラック	**9 203 467**	60個
カーボンブラック	**9 217 556**	60個
グレー	**9 203 469**	60個
ホワイト	**9 203 468**	60個

hettich.com/short/57e359

- 深引き出しおよび内引き出し用ディバーダー付き
- レール呼び寸が300mmのアバンテック ユー引き出しシステムに対応
- キャビネット側板の厚さが16～19mmの標準キャビネット外寸に適応するセット
- 滑り止めマットを敷くことをお勧めします

セットに含まれているもの:
- プラスチックアダプター付アルミプロファイル
- プラスチック製ディバイダー

OrgaStore 830（オルガストア 830）、セット

キャビネット外寸（mm）	品番 / 色			入数
	シルバー	ホワイト	カーボンブラック	
600	**9 230 197**	**9 230 249**	**9 230 256**	1セット
800	**9 230 198**	**9 230 250**	**9 230 257**	1セット
900	**9 230 199**	**9 230 251**	**9 230 258**	1セット
1000	**9 230 200**	**9 230 252**	**9 230 259**	1セット

仕切り

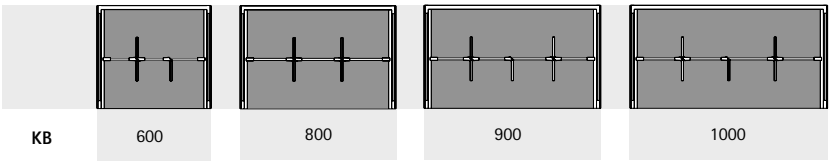

KB = キャビネット外寸

備考

- 滑り止めマット 280

hettich.com/short/dec5ed

- ヘティヒのすべての引き出しシステムに対応可能
- 引き出しの中で自由にアイテムを組み合わせることができます
- 滑り止めマットを敷くことをお勧めします
- 木製：ブナ材、ラッカー仕上げ、カーボンブラック

OrgaStore 270（オルガストア 270）ボックス

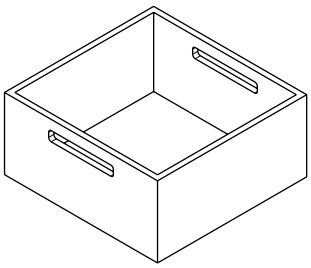

- 寸法：幅231 x 高さ110 x 長さ237mm

品番	入数
9 278 309	1個

OrgaStore 270（オルガストア 270）、仕切りボックス

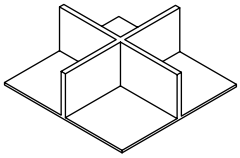

- OrgaStore 270（オルガストア 270）ボックス用（品番 9 278 309）
- 寸法：幅214 x 高さ75 x 長さ220mm

品番	入数
9 316 556	1個

OrgaStore 270（オルガストア 270）、プレートホルダー

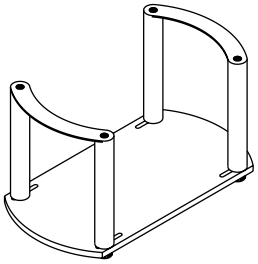

- 直径220mm～280mmサイズのお皿用に調整可能
- 寸法：幅180 x 高さ191 x 長さ340mm

品番	入数
9 278 310	1個

備考

- OrgaTray 270（オルガトレー270） 272 - 276
- OrgaTray 630（オルガトレー 630） 271
- 滑り止めマット 280

hettich.com/short/6dd7fe

滑り止めマット

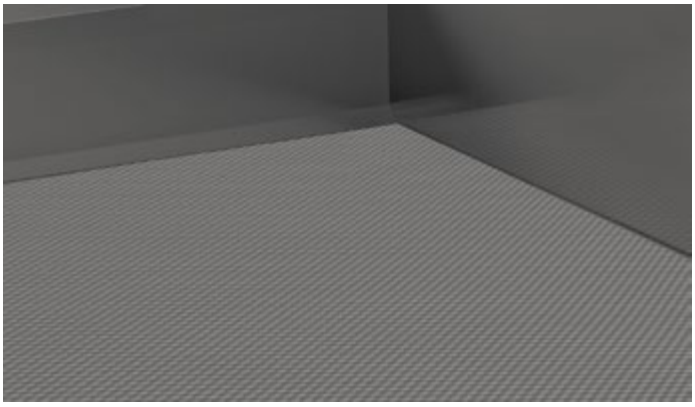

- 標準引き出しまたは深引き出し用
- 必要な長さにカットしてご利用ください
- 5mのロール
- プラスチック

レールの呼び寸（mm）	品番 / 色				入数
	シルバー	ホワイト	カーボンブラック	ブラック	
450	————	9 209 569	9 209 578	9 213 635	1個
470	9 209 533	9 209 572	9 209 579	————	1個
500	————	9 209 573	9 209 580	9 213 636	1個
520	9 209 536	9 209 574	9 209 581	————	1個
650	9 209 568	9 209 575	9 209 582	9 213 637	1個

カトラリーインサート用エッジプロファイル

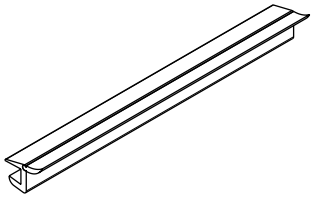

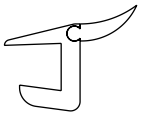

- エッジプロファイルシーリングリップ付、サイド用
- カトラリーの幅は通常よりも左・右2mmずつ短くする必要があります
- 必要な長さにカットしてご利用ください
- プラスチック、クローム

レールの呼び寸（mm）	品番	入数
470	9 079 222	2個
500	9 135 408	2個
520	9 079 226	2個

- キャビネット外寸550mm以上／呼び寸350mm以上に最適
- 高さ35mm + 底面カバー
- プラスチック

OrgaTray 510（オルガトレー510）

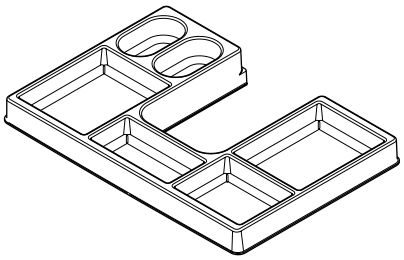

色	品番	入数
シルバー	**9 207 045**	1個
ホワイト	**9 207 046**	1個
カーボンブラック	**9 207 047**	1個

hettich.com/short/df4f8a

- 配管用トレーシステム
- アバンテック ユー側板高さ139mm、アーキテック側板高さ94mm、イノテックアティラ側板高さ70mm以上に対応
- レール呼び寸max.500mmまでのアバンテック ユー、アーキテック、またはレール呼び寸max.470mmまでのイノテックアティラに対応
- 推奨：幅600mm以上のキャビネット
- 高さ65mm + 底面カバー
- プラスチック

Banio（バニオ）、フレームセット

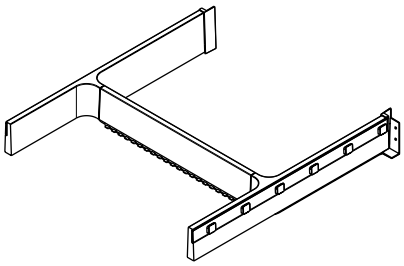

- Banio（バニオ）、フレームセット
- フレームセットとトレーセットは別売りです
- プラスチック

色	品番	入数
グレー	**9 153 387**	1セット
ホワイト	**9 153 385**	1セット
ダークグレー	**9 207 259**	1セット

Banio（バニオ）、トレーセット

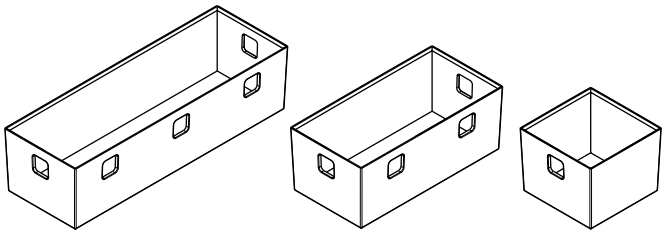

- Banio（バニオ）システム用3部セット
- プラスチック

セットに含まれているもの:
- トレー 1枚、84 x 84 x 65mm
- トレー 1枚、84 x 168 x 65mm
- トレー 1枚、84 x 252 x 65mm

色	品番	入数
半透明ホワイト	**9 153 388**	1セット
半透明グラファイトグレー	**9 207 260**	1セット

hettich.com/short/df4f8a

- レールの呼び寸300mm以上に使用可能
- 幅400mm以上のキャビネットへの使用をお勧めします
- 高さ53mm + 底面カバー
- 粉体塗装スチール

配管メタルカバー、正方形

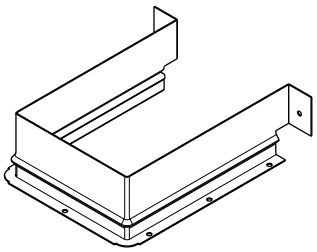

色	品番	入数
シルバー	**9 278 342**	1個
ホワイト	**9 278 344**	1個
カーボンブラック	**9 278 343**	1個

- レールの呼び寸300mm以上に使用可能
- 幅400mm以上のキャビネットへの使用をお勧めします
- 高さ67mm + 底面カバー
- 粉体塗装スチール

配管メタルカバー、円形

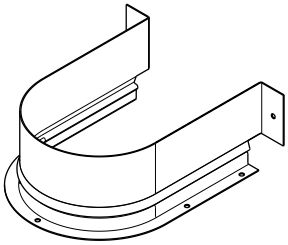

色	品番	入数
シルバー	**9 204 282**	1個
ホワイト	**9 204 283**	1個
カーボンブラック	**9 204 284**	1個

hettich.com/short/df4f8a

Actro 5D（アクトロ 5D）引き出しレール
商品ラインナップ 286

Quadro（クアドロ）引き出しレール
商品ラインナップ 298

ボールベアリングレール KA
商品ラインナップ 328

アクセサリー 337 - 339

▸ Actro 5D（アクトロ 5D）引き出しレール

New

圧巻の動作性能を実現する精度

Actro 5D（アクトロ5D）の引き出しレールは、個性的なデザインの家具や、目地代が目立たず表面積の広い前板の家具に理想的な引き出しレールです。前板を5方向に調整できるため、前板の目地代に関する厳しい要求に見事に応えることができます。優れたレール性能と驚異的な安定性を発揮するこの引き出しレールは、引き出しを動かした時はもちろん、動作時の音からも圧巻の品質を実感いただけます。

スムーズな動きで魅了：
Actro 5D（アクトロ 5D）は驚くほどスムーズに引き出しの動きに合わせて動作します。

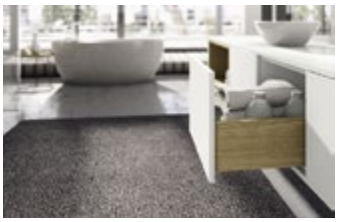

目立たない目地代で魅了：
5方向に調整できるため、目地代を極限まで目立たなく仕上げることができます。

安定性で魅了：
耐荷重は最大70kgです。

hettich.com/short/ba9fb5

詳細はこちら:
ヘティヒ公式ウェブサイトでより詳しい情報をご覧ください。

Actro 5D（アクトロ 5D）3段引きレール
商品ラインナップ / 仕様一覧 289

Actro 5D（アクトロ 5D）3段引きレール、底板取り付け
商品ラインナップ / 仕様一覧 289

Actro 5D（アクトロ 5D）用プッシュ・オープンサイレント
商品ラインナップ / 仕様一覧 289

品質基準 340

ヘティヒテクニカルアシスタント
- 取り付け
- 設定
- サービス

hettich.com/short/cb3246

	Actro 5D（アクトロ 5D） サイレントシステム	Actro 5D（アクトロ 5D） ボトムマウント	プッシュ・オープン サイレント
ページ	290 - 291	292 - 293	294 - 295
説明	3段引きレール サイレントシステム機構 （ソフトクローズ）	3段引きレール サイレントシステム機構 （ソフトクローズ）	オープニングシステム （オプション）
機能	サイレントシステム	サイレントシステム	-
取り付け	▶ キャビネット側板 ▶ 引き箱スライドオン取り付け	▶ キャビネット底板 ▶ 引き箱スライドオン取り付け	▶ クリップオンタイプ
調整	▶ 高さ ▶ 横方向 ▶ アオリ（扉傾き） ▶ アオリ（左右）	▶ 高さ ▶ 横方向 ▶ アオリ（扉傾き） ▶ アオリ（左右）	
耐荷重	▶ L (40 kg) ▶ XL (70 kg)	▶ L (40 kg)	▶ < 10 kg ▶ 8 - 20 kg ▶ 10 - 40 kg ▶ 20 - 70 kg
引き出し奥行き	▶ L: 250 - 600 mm ▶ XL: 450 - 750 mm	▶ L: 350 - 500 mm	▶ すべての呼び寸 250 - 750 mm
最小キャビネット奥行き	NL + 3 mm	NL + 3 mm	
ブラケット幅	EB21	EB21	
アクセサリー	▶ キャッチ ▶ 前後調整部材 ▶ プッシュ・オープン サイレント ▶ スライド棚用サポート ▶ ロケーティングキャッチ	▶ キャッチ ▶ 前後調整部材 ▶ プッシュ・オープン サイレント ▶ スライド棚用サポート ▶ ロケーティングキャッチ	▶ シンクロバー ▶ マルチシンクロバー ▶ 変形用アダプター ▶ デフレクター

木製引き出し用レール

- **Actro 5D（アクトロ 5D）3段引きレール、サイレントシステム**
- **耐荷重 XS（10 kg）/ L（40 kg）/ XL（70 kg）**

- **スライドオン取り付け**
- 別売りのキャッチが必要です
- **サイレントシステム機構（ソフトクローズ）内蔵**
- 道具不要で調整可能：
  高さ調整　最大3 mm、
  横方向調整　最大±1.5 mm、
  アオリ（扉傾き）調整　最大4 mm、
  アオリ（左右）調整　最大±1.5 mm
- オプション：前後調整　最大 +/- 2 mm
- 品質 EN 15338 レベル3
- 亜鉛系メッキ

- オプション：プッシュ・オープン サイレント システム
- オプション：スライド棚用サポート
- オプション：ロケーティングキャッチ

呼び寸（mm）	**品番 左右セット**	入数
耐荷重L（40 kg）		
250	**9 318 268**	1セット
270	**9 318 269**	1セット
300	**9 318 270**	1セット
320	**9 318 281**	1セット
350	**9 318 282**	1セット
380	**9 318 283**	1セット
400	**9 318 284**	1セット
420	**9 318 285**	1セット
450	**9 318 286**	1セット
480	**9 318 287**	1セット
500	**9 318 288**	1セット
520	**9 318 289**	1セット
550	**9 318 290**	1セット
600	**9 318 291**	1セット
耐荷重XL（70 kg）		
450	**9 318 310**	1セット
500	**9 318 311**	1セット
520	**9 318 312**	1セット
550	**9 318 313**	1セット
580	**9 318 314**	1セット
600	**9 318 315**	1セット
650	**9 318 316**	1セット
700	**9 318 317**	1セット
750	**9 318 318**	1セット

備考

- プッシュ・オープン サイレント　294 - 295
- アクセサリー　337 - 339
- 品質基準　340

hettich.com/short/a9ab20

木製引き出し用レール

- **Actro 5D（アクトロ 5D）3段引きレール、サイレントシステム**
- **耐荷重 XS（10 kg）/ L（40 kg）/ XL（70 kg）**

キャッチ（アクトロ 5D用）

- 横方向調整最大 ±1.5 mm
- 高さ調整最大 + 3 mm
- プラスチック、カーボンブラック

前後調整部材

- 最大 ±2 mm調整可能
- オプションでインセット前板にも使用可能
- スチール、プラスチック、グレー

セットに含まれているもの:
- 前後調整機構 2個
- アクティベーター 2個

取り付け側	品番	入数
左右セット	**9 320 333**	1/5セット

品番	入数
9 257 706	1セット

正面断面図

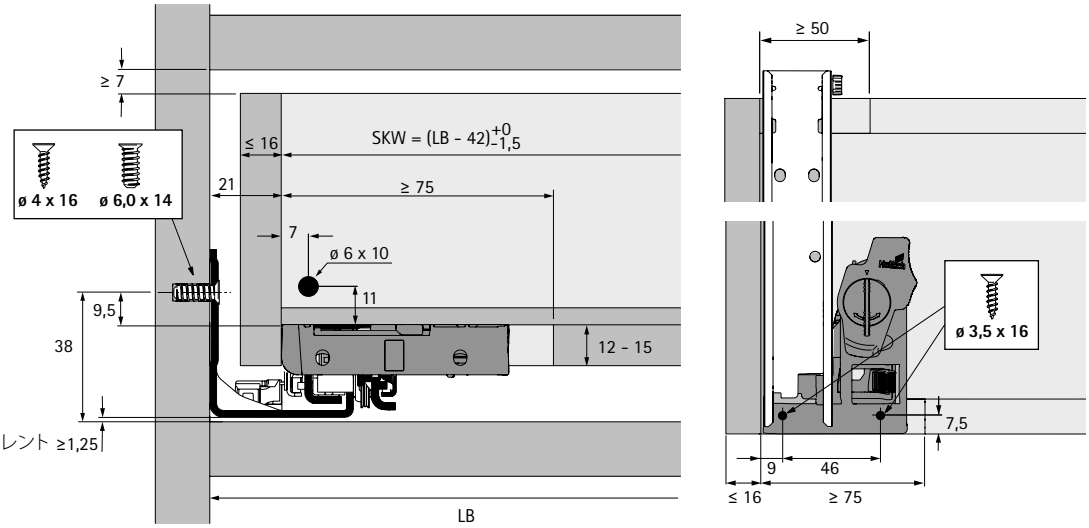

LB キャビネットの内寸
SKW 引き出し幅

側面断面図

NL mm	b1 mm	b2 mm
250	160	
270	160	
300	160	
320	224	
350	224	
380	224	
400	224	
420	224	
450	256	288
480	256	
500	256	320
520	256	320
550	256	320
580	256	320
600	256	320
650	256	416
700	256	416
750	256	416

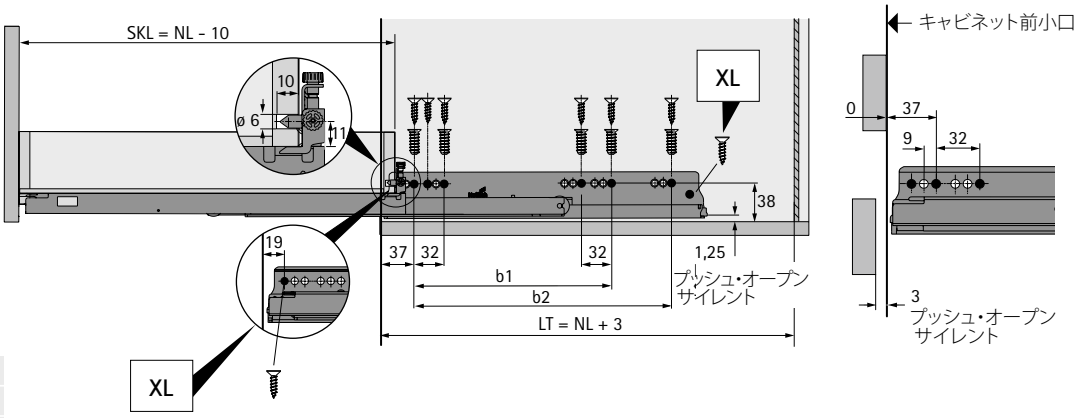

NL 呼び寸
LT キャビネットの必要奥行寸法
SKL 引き出し奥行き

木製引き出し用レール

- **Actro 5D（アクトロ 5D）3段引きレール、底板取り付け、サイレントシステム**
- **耐荷重 L (40 kg)**

- **スライドオン取り付け**
- 別売りのキャッチが必要です
- **サイレントシステム機構（ソフトクローズ）内蔵**
- 道具不要で調整可能：
  高さ調整　最大+ 3mm、
  横方向調整　最大±1.5mm、
  アオリ（扉傾き）調整　最大±2mm、
  アオリ（左右）調整最大±1.5mm
- オプション：前後調整　最大+ 4mm
- 品質 EN 15338 レベル3
- 亜鉛系メッキ

- オプション：プッシュ・オープン サイレント システム
- オプション：スライド棚用サポート
- オプション：ロケーティングキャッチ

呼び寸（mm）	**品番 左右セット**	入数
耐荷重L（40 kg）		
350	**9 318 327**	1セット
400	**9 318 328**	1セット
450	**9 318 329**	1セット
500	**9 318 330**	1セット

備考

- プッシュ・オープン サイレント　294 - 295
- アクセサリー　337 - 339
- 品質基準　340

hettich.com/short/a9ab20

木製引き出し用レール

- **Actro 5D（アクトロ 5D）3段引きレール、底板取り付け、サイレントシステム**
- **耐荷重 L (40 kg)**

キャッチ（アクトロ 5D用）

- 横方向調整最大 ±1.5 mm
- 高さ調整最大 + 3 mm
- プラスチック、カーボンブラック

前後調整部材

- 最大 ±2 mm調整可能
- オプションでインセット前板にも使用可能
- スチール、プラスチック、グレー

セットに含まれているもの:
- 前後調整機構 2個
- アクティベーター 2個

取り付け側	品番	入数
左右セット	**9 320 333**	1/5セット

品番	入数
9 257 706	1セット

正面断面図

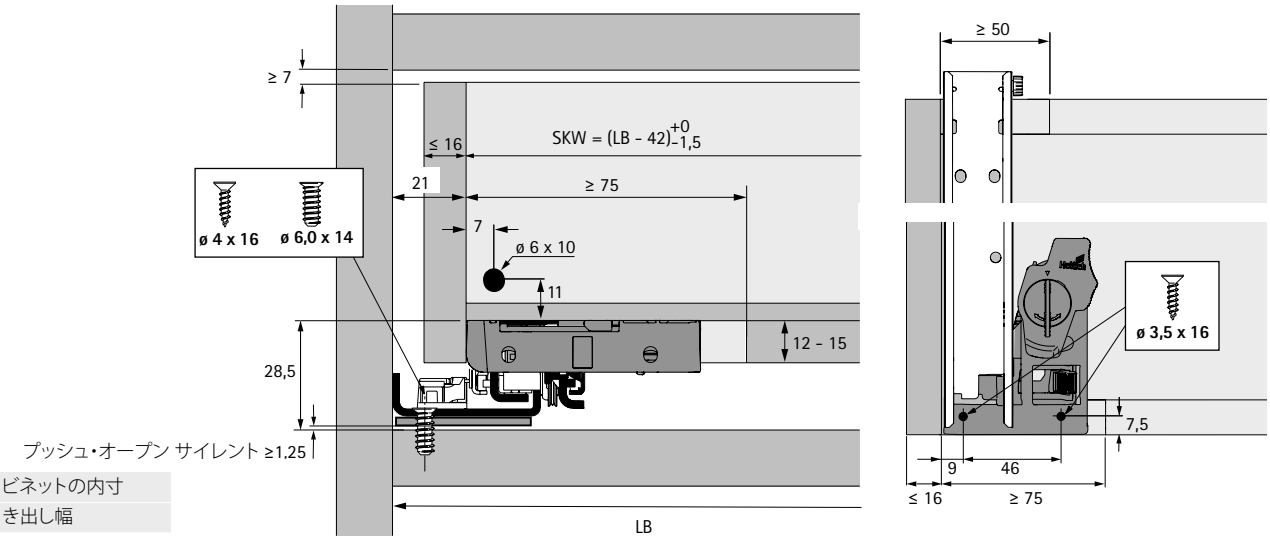

LB キャビネットの内寸
SKW 引き出し幅

側面断面図

NL mm	b1 mm
350	256
400	256
450	256
500	256

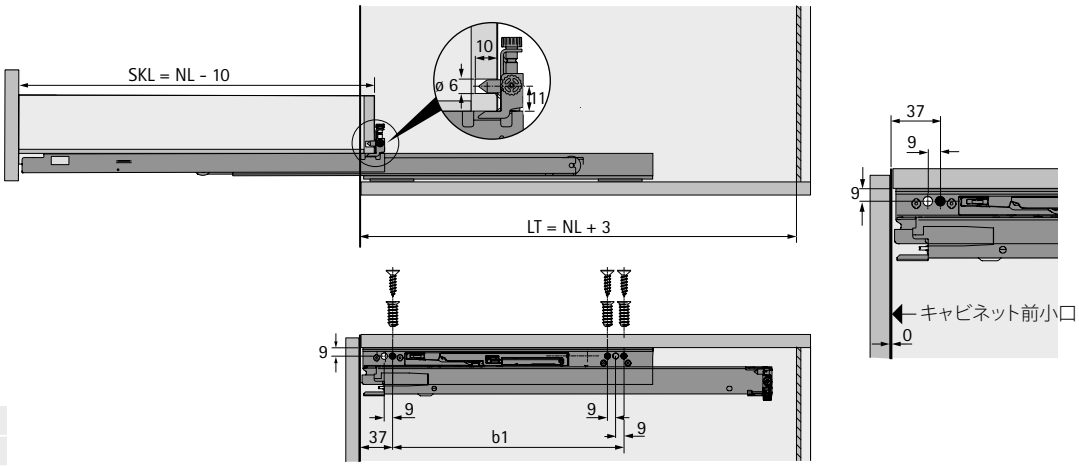

NL 呼び寸
LT キャビネットの必要奥行寸法
SKL 引き出し奥行き

Actro 5D（アクトロ 5D）用プッシュ・オープン サイレントシステム

▸ 性能と機能を最大限に発揮させるため、オプションのシンクロバーの取り付けを推奨しています。

セットに含まれているもの:
▸ プッシュ・オープン サイレント（左右）各1ユニット
▸ アクティベーター（左右）各1個
▸ シンクロバー用アダプター 各2個

総重量（kg）	Actro（アクトロ）の耐荷重	呼び寸（mm）	**品番**	入数
8 - 20	L（40 kg）	250 - 600	**9 257 891**	1セット
10 - 40	L（40 kg）	350 - 600	**9 257 892**	1セット
20 - 70	XL（70 kg）	450 - 750	**9 257 893**	1セット

推奨標準引き出し（前板の高さ最大約150mm、軽荷重用）*

呼び寸（mm）	呼び幅（mm）												
	275	300	350	400	450	500	550	600	700	800	900	1000	1200
250 - 300													
320 - 350													
380 - 550													
580 - 750													

推奨標準引き出し（前板の高さ最大約300mm、中荷重用）*

呼び寸（mm）	呼び幅（mm）												
	275	300	350	400	450	500	550	600	700	800	900	1000	1200
250 - 300													
320 - 350													
380													
400 - 550													
580 - 750													

推奨標準引き出し（前板の高さ最大約300mm、重荷重用）*

呼び寸（mm）	呼び幅（mm）												
	275	300	350	400	450	500	550	600	700	800	900	1000	1200
250 - 300													
320 - 350													
380													
400 - 550													
580 - 750													

プッシュ・オープン サイレント品番： **9 257 891** **9 257 892** **9 257 893**

* 推奨使用用途（前板19mmのパーチクルボード、一般的な家庭で使用時の荷重）。

プッシュ・オープンサイレント用シンクロバー（オプション）

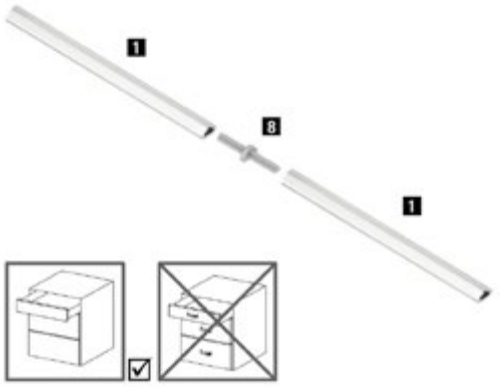

シンクロバー：
- ご希望の長さにカットしてご利用ください：2000mm
- アルミ、アルマイト処理

コネクター：
- 2本のシンクロバーの連結用
- グレー、プラスチック

商品	品番	入数
1 シンクロバー（L=2000mm）	**9 236 718**	100個
8 コネクター	**9 221 295**	1/20個

プッシュ・オープンサイレント用マルチシンクロバー（オプション）

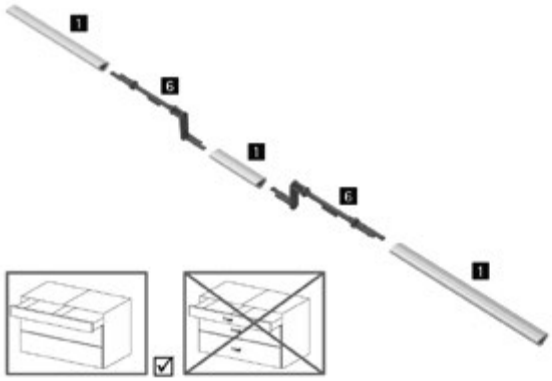

- １枚の前板で連結された２杯の引き出し用
- アルミ、アルマイト処理、グレー、プラスチック

商品	品番	入数
1 シンクロバー（L=2000mm）	**9 236 718**	100個
6 プッシュ・オープン サイレント マルチシンクロバー用アダプター	**9 278 452**	1/20個

プッシュ・オープン サイレント マルチシンクロバー／変形用アダプター（オプション）

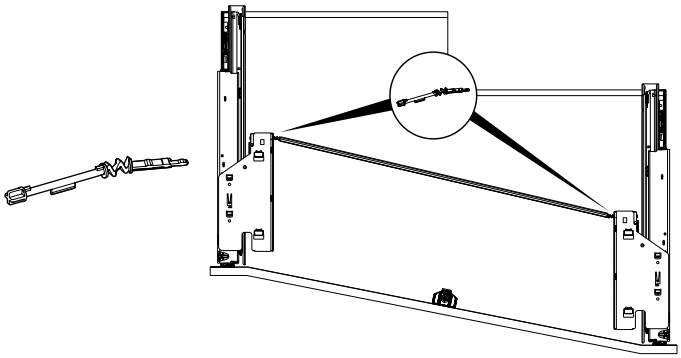

- 前板が斜めに傾斜もしくは滑らかな曲線の引き出し用
- 奥行きオフセット：最大150mm
- シンクロバーの最大角度：25°
- プッシュ・オープンサイレントセットに同梱されるシンクロバー用アダプターの代わりに付属のアダプターをご使用ください。

品番	入数
9 262 213	1/20個

プッシュ・オープン サイレントシンクロ用デフレクター（オプション）

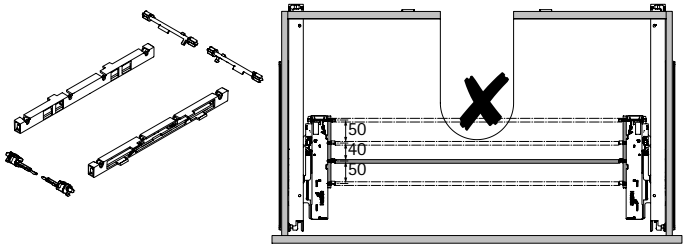

- シンクキャビネット用引き出しに使用
- 異なる３段階のシンクロ調整が可能

セットに含まれているもの:
- 補強バー付ハウジング 2個
- プッシュ・オープンユニット用アダプター 2個
- シンクロバー用アダプター 2個

品番	入数
9 278 453	1セット

スライド棚用サポート

- スライド棚 / フラッシュ引き箱の底板付引き出し用
- 呼び寸（NL）から20mm短くなります
- プラスチック、カーボンブラック

備考：
- Actro 5D（アクトロ 5D）、Actro YOU（アクトロ ユー）、Quadro V6 YOU（クアドロ V6 YOU）に対応

品番	入数
9 257 733	1/100セット

ロケーティングキャッチ、セット

- スライド棚に簡単に取り付け可能
- スライド棚を完全に引き出すとレールが軽くロックされます
- スライド棚に少し力を加えて閉じると、ロックは解除されます
- 標準装備のプラグの代わりに使用します
- スライド棚1枚ごとにピン受け1セット（左右）、ピン2個が必要です

セットに含まれているもの:
- ピン受け 1セット（左右）
- ピン 2個

備考：
- Actro YOU（アクトロ ユー）、Actro 5D（アクトロ 5D）、Quadro V6 YOU（クアドロ V6 YOU）、Quadro V6 EB 20（クアドロ V6 EB 20）に対応

色	品番	入数
ホワイト	**9 257 725**	1セット
カーボンブラック	**9 257 727**	1セット

New

Quadro（クアドロ）レール - 完璧のその先
従来のクアドロレールをあらゆる面で最適化し、パフォーマンスを向上させました。当社の新しい多次元調整システムにより、扉や引き出しを完璧に揃え、目地代を最小限に抑えた家具を組み立てることが可能です。このプラットフォームコンセプトでは、必要な機能だけを選択することができます。とても簡単で、費用対効果も高く、様々な価格帯に対応する柔軟性も備えています。新しいQuadro（クアドロ）プラットフォームは、どのレールを選んでも、Quadro（クアドロ）は常にクラスで最高の選択肢です。あらゆる面で卓越した信頼性を備えています。オリジナルがさらに進化したドイツ製です。

信頼性のある品質 - 手頃な価格で高品質を実現したエントリーモデルのQuadro 25 2D（クアドロ 25 2D）2段引きレール。

Quadro（クアドロ）レールで引き出しの大きさに合わせた最適なレール選び - Quadro V6 5D（クアドロ V6 5D）3段引きレールなら、大きな引き出しでも完璧に目地代を合わせることができます。

隠された精密作動部品が、日々の使い勝手をさらに向上させます。

hettich.com/short/008376

詳細はこちら:
ヘティヒ公式ウェブサイトでより詳しい情報をご覧ください。

Quadro（クアドロ）引き出しレール
商品ラインナップ/仕様一覧 300 – 303

Quadro（クアドロ）3段引きレール - NEW
▸ Quadro V6 5D（クアドロ V6 5D） 304 – 305
▸ Quadro V6 YOU（クアドロ V6 ユー） 306 – 307

Quadro（クアドロ）2段引きレール - NEW
▸ Quadro 25 2D（クアドロ 25 2D） 308 – 309

Quadro（クアドロ）3段引き／2段引きレール
▸ Quadro V6（クアドロ V6） 310 – 313
▸ Quadro 25（クアドロ 25） 314 – 319

Quadro（クアドロ）特殊用途向け
▸ Quadro 40 BM（クアドロ 40 BM）2段引きレール 底板取り付け 320 – 321

プッシュ・オープン サイレント
▸ Quadro V6 5D（クアドロ V6 5D）用 322 – 323
▸ Quadro V6 YOU（クアドロ V6 YOU）用 322 – 323

アクセサリー
▸ シンクロバー / マルチシンクロバー 324 – 325
▸ ロケーティングキャッチ 326
▸ その他のアクセサリー 337 – 339

hettich.com/short/e33065

ヘティヒテクニカルアシスタント
▸ 取り付け / セッティング
▸ サービス

品質基準 340

	Quadro V6 5D（クアドロ V6 5D） サイレントシステム SD	Quadro V6 5D（クアドロ V6 5D） プッシュ・オープン SP	Quadro V6 YOU（クアドロ V6 YOU） サイレントシステム SD
ページ	304 - 305	304 - 305	306 - 307
説明	3段引きレール サイレントシステム機構 （ソフトクローズ）	3段引きレール プッシュ・オープン機構	3段引きレール サイレントシステム機構 （ソフトクローズ）
機能	サイレントシステム	プッシュ・オープン	サイレントシステム
取り付け	▶ キャビネット側板 ▶ 引き箱スライドオン取り付け	▶ キャビネット側板 ▶ 引き箱スライドオン取り付け	▶ キャビネット側板 ▶ 引き箱スライドオン取り付け
調整	▶ 高さ ▶ 横方向 ▶ 前後 ▶ アオリ（扉傾き） ▶ アオリ（左右）	▶ 高さ ▶ 横方向 ▶ 前後 ▶ アオリ（扉傾き） ▶ アオリ（左右）	▶ 高さ
耐荷重	▶ XS (10 kg) ▶ M (30 kg)	▶ M (30 kg)	▶ XS (10 kg) ▶ M (30 kg)
呼び寸（NL）	250～600mm	250～600mm	250～600mm
引き出し奥行き（SKL）	240～590 mm （SKL = NL - 10 mm）	240～590 mm （SKL = NL - 10 mm）	240～590 mm （SKL = NL - 10 mm）
最小キャビネット奥行き	呼び寸 + 3mm	呼び寸 + 3mm	呼び寸 + 3mm
ブラケット幅	EB21	EB21	EB21
アクセサリー	▶ 2Dキャッチ ▶ プッシュ・オープン サイレント ▶ シンクロバー / マルチシンクロバー ▶ スライド棚用サポート / ロケーティングキャッチ	▶ 2Dキャッチ ▶ シンクロバー / マルチシンクロバー ▶ スライド棚用サポート / ロケーティングキャッチ	▶ YOU（ユー）キャッチ ▶ プッシュ・オープン サイレント ▶ シンクロバー / マルチシンクロバー ▶ スライド棚用サポート / ロケーティングキャッチ

Quadro V6 YOU（クアドロ V6 ユー） プッシュ・オープン SP	Quadro 25 2D（クアドロ 25 2D） プッシュ・オープン SD	Quadro 25 2D（クアドロ 25 2D） サイレントシステム SP	Quadro V6（クアドロ V6） サイレントシステム SFD
306 - 307	308 - 309	308 - 309	310 - 311
3段引きレール プッシュ・オープン機構	2段引きレール サイレントシステム機構 （ソフトクローズ）	2段引きレール プッシュ・オープン機構	3段引きレール サイレントシステム機構 （ソフトクローズ）
プッシュ・オープン	サイレントシステム	プッシュ・オープン	サイレントシステム
▶ キャビネット側板 ▶ 引き箱スライドオン取り付け	▶ キャビネット側板 ▶ 引き箱スライドオン取り付け	▶ キャビネット側板 ▶ 引き箱スライドオン取り付け	▶ キャビネット側板 ▶ 引き箱スライドオン取り付け
▶ 高さ	▶ 高さ ▶ 横方向	▶ 高さ ▶ 横方向	▶ 高さ
▶ M (30 kg)	▶ S (25 kg)	▶ S (25 kg)	▶ 30 kg
250～600mm	270～550mm	270～550mm	350,400,450mm
240～590 mm （SKL = NL - 10 mm）	260～540 mm （SKL = NL - 10 mm）	260～540 mm （SKL = NL - 10 mm）	350,400,450mm
呼び寸 + 3mm	呼び寸 + 3mm	呼び寸 + 3mm	呼び寸 + 13mm
EB21	EB21	EB21	EB20
▶ YOU（ユー）キャッチ ▶ シンクロバー / マルチシンクロバー ▶ スライド棚用サポート / ロケーティングキャッチ	▶ 2Dキャッチ ▶ スライド棚用サポート	▶ 2Dキャッチ ▶ シンクロバー / マルチシンクロバー ▶ スライド棚用サポート	▶ キャッチ

	Quadro V6（クアドロ V6） プッシュ・オープン SFP	Quadro 25（クアドロ 25） サイレントシステム SFD	Quadro 25（クアドロ 25） プッシュ・オープン SFP
ページ	312 - 313	314 - 315	316 - 317
説明	3段引きレール プッシュ・オープン機構	2段引きレール サイレントシステム機構 （ソフトクローズ）	2段引きレール プッシュ・オープン機構
機能	プッシュ・オープン	サイレントシステム	プッシュ・オープン
取り付け	▶ キャビネット側板 ▶ 引き箱スライドオン取り付け	▶ キャビネット側板 ▶ 引き箱スライドオン取り付け	▶ キャビネット側板 ▶ 引き箱スライドオン取り付け
調整	▶ 高さ	▶ 高さ	▶ 高さ
耐荷重	▶ 30 kg	▶ 25 kg	▶ 25 kg
呼び寸（NL）	350,400,450mm	350,400,450mm	350,400,450mm
引き出し奥行き（SKL）	350,400,450mm	350,400,450mm	350,400,450mm
最小キャビネット奥行き	呼び寸 + 13mm	呼び寸 + 13mm	呼び寸 + 13mm
ブラケット幅	EB20	EB20	EB20
アクセサリー	▶ キャッチ	▶ キャッチ	▶ キャッチ

Quadro 25（クアドロ 25）サイレントシステム HD	Quadro 40 BM（クアドロ 40 BM）	プッシュ・オープン サイレント	シンクロバー / マルチシンクロバー
318 - 319	320 - 321	322 - 323	324 - 325
2段引きレール サイレントシステム機構 （ソフトクローズ）	2段引きレール、 底板取り付け	オプション： ▶ Quadro V6 5D（クアドロ V6 5D）サイレントシステム機構 ▶ Quadro V6 YOU（クアドロ V6 YOU）サイレントシステム機構	オプション： ▶ プッシュ・オープン ▶ プッシュ・オープン サイレント
サイレントシステム	-	プッシュ・オープン サイレント	-
▶ キャビネット側板 ▶ 引き箱プラグオン取り付け	▶ キャビネット底板 ▶ 引き箱プラグオン取り付け	▶ クリップオンタイプ	▶ クリップオンタイプ
▶ 高さ	▶ 高さ		
▶ 25 kg	▶ L (40 kg)	レールの長さと 引き出しの荷重に応じる	
350,400,450mm	270~680mm		
350,400,450mm	270～680mm		
呼び寸 + 13mm	呼び寸 + 13mm		
EB20			
▶ リフトオフガード ▶ プラグ	▶ プラグ	▶ シンクロバー / マルチシンクロバー ▶ 変形用アダプター ▶ デフレクター	

木製引き出し用レール

- **Quadro V6 5D（クアドロ V6 5D）3段引きレール、サイレントシステム SD／プッシュ・オープン SP**
- **耐荷重 XS (10 kg) / M (30 kg)**

- **スライドオン取り付け**
- 別売りの2Dキャッチが必要です
- 道具不要で調整可能：
  高さ調整　最大+ 3mm、
  横方向調整　最大±1.5mm、
  前後調整　最大+ 2/- 1mm、
  アオリ（扉傾き）調整　最大+ 4mm、
  アオリ（左右）調整　最大±1.5mm
- プラットフォームコンセプト：同一の設計寸法でスライドオン取り付け2段引きレールから3段引きレールへの交換が可能です。
- 引き出し側板厚16 mm以下
- 品質 EN 15338 レベル3
- 亜鉛系メッキ
- EB21

- オプション：プッシュ・オープン サイレントシステム（サイレントシステムと併用でアップグレード可能）
- オプション：シンクロバー / マルチシンクロバー（プッシュ・オープン / プッシュ・オープン サイレントと併用でアップグレード可能）
- オプション：スライド棚用サポート/ロケーティングキャッチ

左右セット単位

呼び寸（mm）	品番 / 機能		入数
	サイレントシステム機構 SD	プッシュ・オープン機構 SP	
耐荷重XS（10 kg）			
250	**9 332 697**	————	1セット
270	**9 332 698**	————	1セット
300	**9 332 699**	————	1セット
320	**9 332 700**	————	1セット
350	**9 332 701**	————	1セット
耐荷重 M (30 kg)			
250	**9 332 702**	**9 332 717**	1セット
270	**9 332 703**	————	1セット
300	**9 332 704**	**9 332 718**	1セット
320	**9 332 705**	**9 332 719**	1セット
350	**9 332 706**	**9 332 720**	1セット
380	**9 332 707**	**9 332 721**	1セット
400	**9 332 708**	**9 332 722**	1セット
420	**9 332 709**	**9 332 723**	1セット
450	**9 332 710**	**9 332 724**	1セット
480	**9 332 711**	**9 332 725**	1セット
500	**9 332 712**	**9 332 726**	1セット
520	**9 332 713**	**9 332 727**	1セット
550	**9 332 714**	**9 332 728**	1セット
580	**9 332 715**	**9 332 729**	1セット
600	**9 332 716**	**9 332 730**	1セット

備考

- プッシュ・オープン サイレント　322 - 323
- プッシュ・オープンシンクロバー / マルチシンクロバー　324 - 325
- アクセサリー　337 - 339
- 品質基準　340

hettich.com/short/lic2aq0

2Dキャッチ（クアドロ V6 5D・クアドロ 25 2D用）

- 木製引き箱、Quadro V6 5D（クアドロ V6 5D）とQuadro 25 2D（クアドロ 25 2D）用
- 高さ調整最大3mm、横方向調整最大±1.5mm
- オプション：スライド棚用サポート（326ページをご参照ください）
- プラスチック、カーボンブラック

商品	品番	入数
2Dキャッチ、左右セット	**9 329 164**	1/5セット

正面断面図

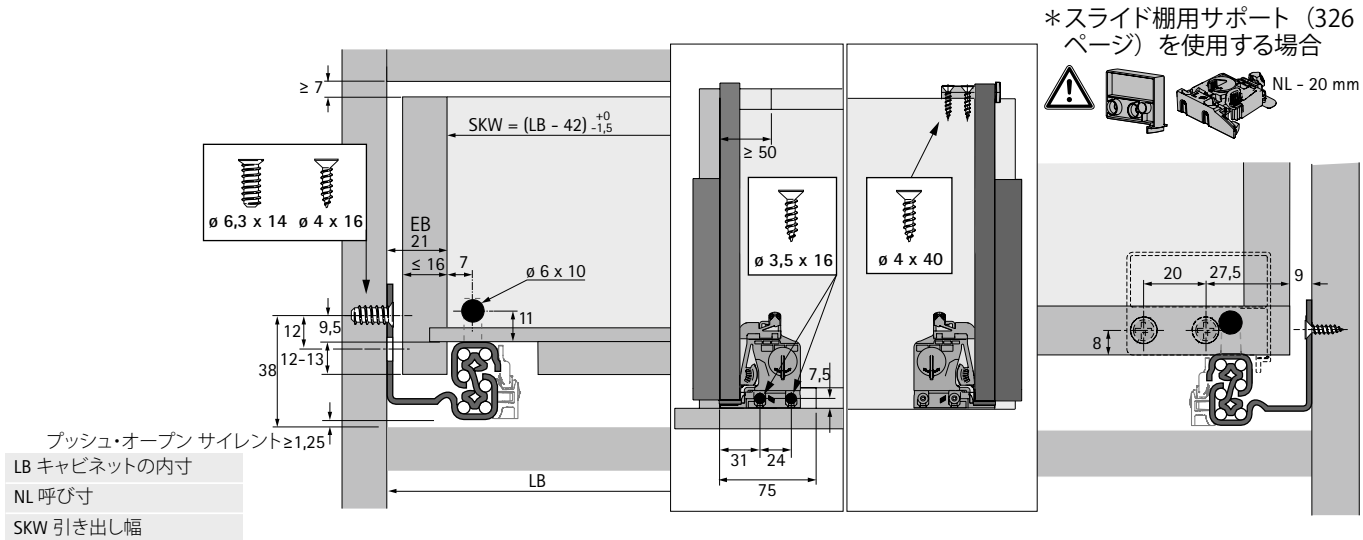

LB キャビネットの内寸
NL 呼び寸
SKW 引き出し幅

側面断面図

NL mm	b1 mm
250	160
270	160
300	160
320	224
350	224
380	224
400	224
420	224
450	256
480	256
500	256
520	256
550	256
600	256

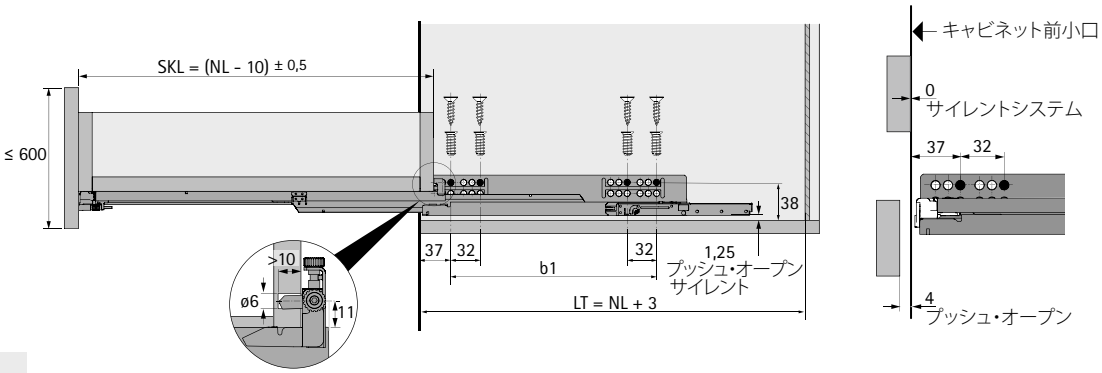

NL 呼び寸
LT キャビネットの必要奥行寸法
SKL 引き出し奥行き

Quadro V6 YOU（クアドロ V6 YOU）3段引きレール、サイレントシステム SD／プッシュ・オープン SP

耐荷重 XS (10 kg) / M (30 kg)

- **スライドオン取り付け**
- 別売りのYOUキャッチが必要です
- 道具不要で調整可能：
  高さ調整　最大+ 3mm
- プラットフォームコンセプト：同一の設計寸法でスライドオン取り付け2段引きレールから3段引きレールへの交換が可能です。
- 引き出し側板厚16 mm以下
- 品質 EN 15338 レベル3
- 亜鉛系メッキ
- EB21

- オプション：プッシュ・オープン サイレントシステム（サイレントシステムと併用でアップグレード可能）
- オプション：シンクロバー / マルチシンクロバー（プッシュ・オープン / プッシュ・オープン サイレントと併用でアップグレード可能）
- オプション：スライド棚用サポート/ロケーティングキャッチ

左右セット単位

呼び寸（mm）	品番 / 機能		入数
	サイレントシステム機構 SD	プッシュ・オープン機構 SP	
耐荷重XS（10 kg）			
250	**9 256 952**	———	1セット
270	**9 319 192**	———	1セット
300	**9 319 193**	———	1セット
320	**9 256 955**	———	1セット
350	**9 319 194**	———	1セット
耐荷重 M (30 kg)			
250	**9 256 882**	**9 256 927**	1セット
270	**9 319 195**	**9 319 203**	1セット
300	**9 319 196**	**9 319 204**	1セット
320	**9 256 885**	**9 256 930**	1セット
350	**9 319 197**	**9 319 205**	1セット
380	**9 256 887**	**9 256 932**	1セット
400	**9 319 198**	**9 319 206**	1セット
420	**9 256 889**	**9 256 934**	1セット
450	**9 319 199**	**9 319 207**	1セット
480	**9 256 891**	**9 256 936**	1セット
500	**9 319 200**	**9 319 208**	1セット
520	**9 256 893**	**9 256 938**	1セット
550	**9 319 201**	**9 319 209**	1セット
600	**9 319 202**	**9 319 210**	1セット

備考

- プッシュ・オープン サイレント　322 - 323
- シンクロバー / マルチシンクロバー　324 - 325
- アクセサリー　337 - 339
- 品質基準　340

hettich.com/short/cf3fe9

- **Quadro V6 YOU（クアドロ V6 YOU）3段引きレール、サイレントシステム SD／プッシュ・オープン SP**
- **耐荷重 XS (10 kg) / M (30 kg)**

YOU キャッチ（クアドロ V6 ユー用）

- 木製引き箱、Quadro V6 YOU（クアドロ V6 ユー）用
- オプション：スライド棚用サポート（326ページをご参照ください）
- 高さ調整最大 + 3 mm
- プラスチック、カーボンブラック

商品	品番	入数
YOUキャッチ、左右セット	**9 257 262**	1/5セット

正面断面図

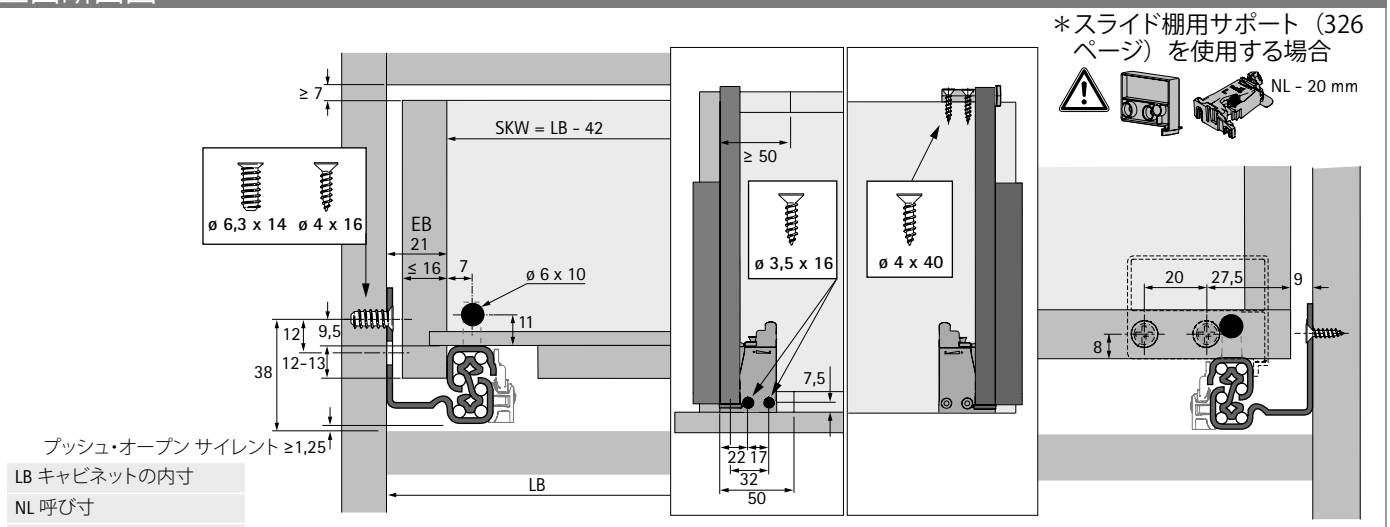

LB	キャビネットの内寸
NL	呼び寸
SKW	引き出し幅

側面断面図

NL mm	b1 mm
250	160
270	160
300	160
320	224
350	224
380	224
400	224
420	224
450	256
480	256
500	256
520	256
550	256
600	256

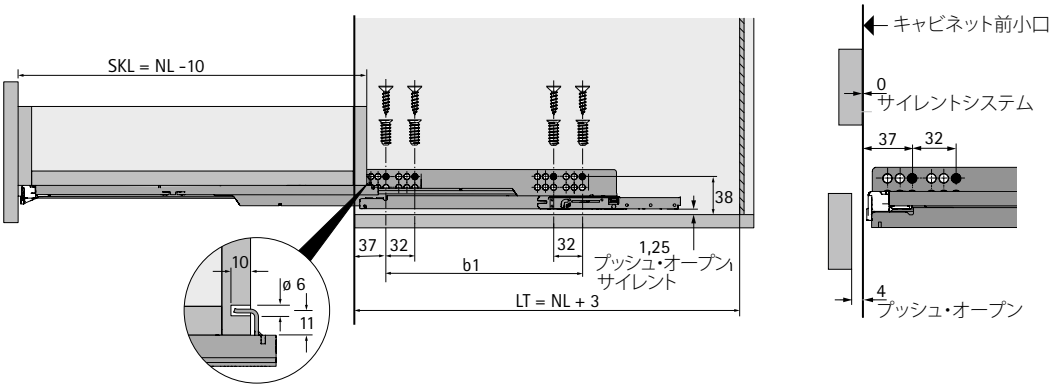

NL	呼び寸
LT	キャビネットの必要奥行寸法
SKL	引き出し奥行き

Quadro 25 2D（クアドロ 25 2D）2段引きレール、サイレントシステム SD／プッシュ・オープン SP

耐荷重 S (25 kg)

- **スライドオン取り付け削除**
- 別売りの2Dキャッチが必要です
- 道具不要で調整可能：
  高さ調整　最大+ 3mm、
  横方向調整　最大±1.5mm
- プラットフォームコンセプト：同一の設計寸法でスライドオン取り付け2段引きレールから3段引きレールへの交換が可能です。
- 引き出し側板厚16 mm以下
- 品質 EN 15338 レベル3
- 亜鉛系メッキ
- EB21

- オプション：シンクロバー / マルチシンクロバー（プッシュ・オープンと使用する場合はアップグレード可能）
- オプション：スライド棚用サポート

左右セット単位

呼び寸（mm）	品番 / 機能		入数
	サイレントシステム機構 SD	プッシュ・オープン機構 SP	
270	**9 333 188**	**9 333 214**	1セット
300	**9 333 189**	**9 333 215**	1セット
320	**9 333 190**	**9 333 216**	1セット
350	**9 333 191**	**9 333 217**	1セット
380	**9 333 192**	**9 333 218**	1セット
400	**9 333 193**	**9 333 219**	1セット
420	**9 333 194**	**9 333 220**	1セット
450	**9 333 195**	**9 333 222**	1セット
480	**9 333 196**	**9 333 223**	1セット
500	**9 333 197**	**9 333 225**	1セット
520	**9 333 198**	**9 333 226**	1セット
550	**9 333 199**	**9 333 227**	1セット

備考

- プッシュ・オープンシンクロバー / マルチシンクロバー　324 - 325
- アクセサリー　337 - 339
- 品質基準　340

hettich.com/short/sf4xcip

2Dキャッチ（クアドロ V6 5D・クアドロ 25 2D用）

- 木製引き箱、Quadro V6 5D（クアドロ V6 5D）とQuadro 25 2D（クアドロ 25 2D）用
- 高さ調整最大3mm、横方向調整最大±1.5mm
- オプション：スライド棚用サポート（326ページをご参照ください）
- プラスチック、カーボンブラック

商品	品番	入数
2Dキャッチ、左右セット	**9 329 164**	1/5セット

正面断面図

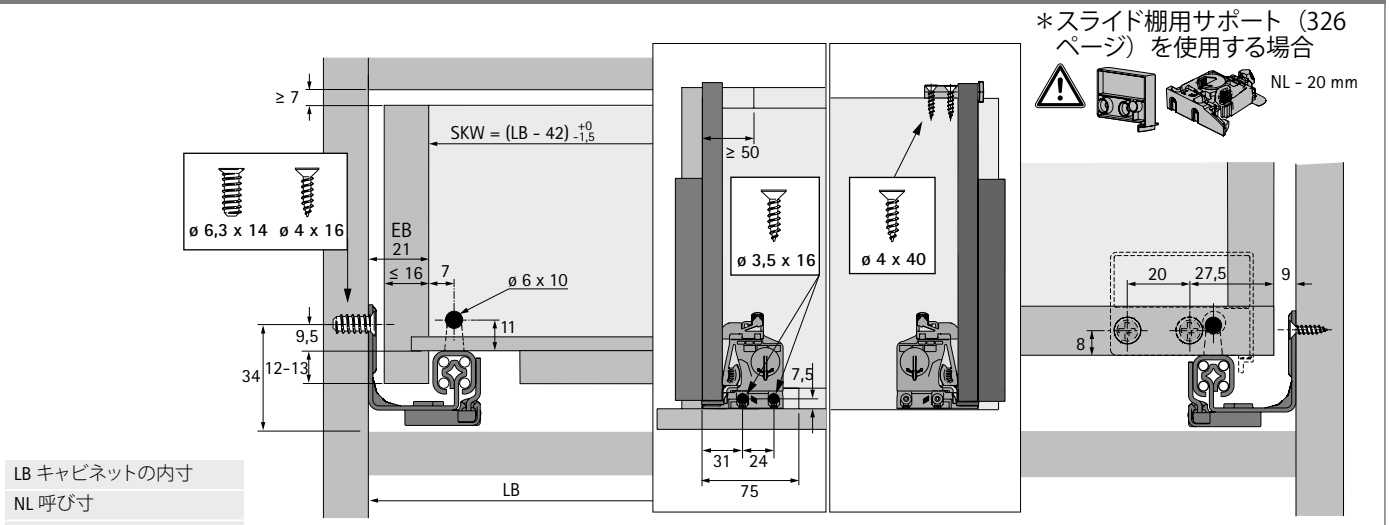

LB キャビネットの内寸	
NL 呼び寸	
SKW 引き出し幅	

側面断面図

NL mm	b1 mm	EL mm
270	160	60
300	160	60
320	192	70
350	192	70
380	224	70
400	224	74
420	224	74
450	256	95
480	256	95
500	256	105
520	256	105
550	256	105

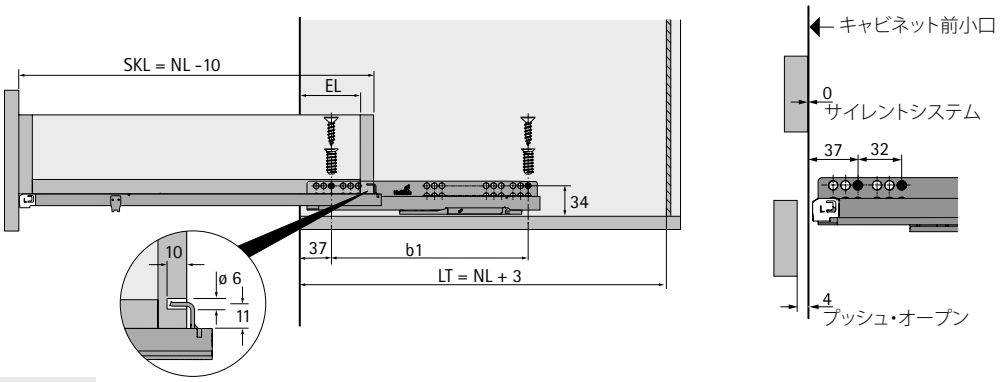

NL 呼び寸	SKL 引き出し奥行き
LT キャビネットの必要奥行寸法	EL デッドスペース

木製引き出し用レール

- **Quadro V6（クアドロ V6）サイレントシステム SFD**
- **耐荷重30kg**

- **スライドオン取り付け**（道具不要で高さ調整が可能です。）
- **サイレントシステム機構（ソフトクローズ）**
- 同一の設計寸法で2段引きレールから3段引きレールへの交換が可能です。
- 品質 EN 15338 レベル3
- 亜鉛系メッキ
- EB20
- 別売のキャッチを合わせてご注文ください。

左右別箱単位

呼び寸／引き出し奥行き NL（mm）	キャビネット必要最小奥行き寸法 KT（mm）	穴ピッチ b1（mm）	穴ピッチ b2（mm）	**品番** 左	**品番** 右	入数
280	293	160		**9 118 026**	**9 118 027**	20本
300	313	192		**9 118 030**	**9 118 031**	20本
350	363	192		**9 113 013**	**9 113 014**	20本
380	393	224		**9 118 052**	**9 118 053**	20本
400	413	224		**9 099 108**	**9 099 110**	20本
450	463	256		**9 099 124**	**9 099 125**	20本
500	513	288	224	**9 118 058**	**9 118 059**	20本
520	533	288	224	**9 117 998**	**9 117 999**	20本

キャッチ（上げ底引き箱用）

- 道具不要で引き箱の取り付け、取り外しができます。
- 引き出し前板の調整 ＋2mmができます。
- プラスチック、ブラック

商品	**品番**	入数
キャッチ左	**9 146 999**	100個
キャッチ右	**9 147 000**	100個

木製引き出し用レール

- **Quadro V6（クアドロ V6）サイレントシステム SFD**
- **耐荷重30kg**

キャッチ（フラッシュ引き箱用）

- 道具不要で引き箱やスライド棚の取り付け、取り外しができます。
- 板厚15～19mm
- プラスチック、ブラック／ホワイト
- プラグを使用する場合、引き箱やスライド棚の奥行寸法は呼び寸法-12mm になります。

セットに含まれているもの：
- キャッチ（左）1個
- キャッチ（右）1個
- プラグ 2個

品番	入数
0 075 808	5セット

取り付け寸法（上げ底引き箱）

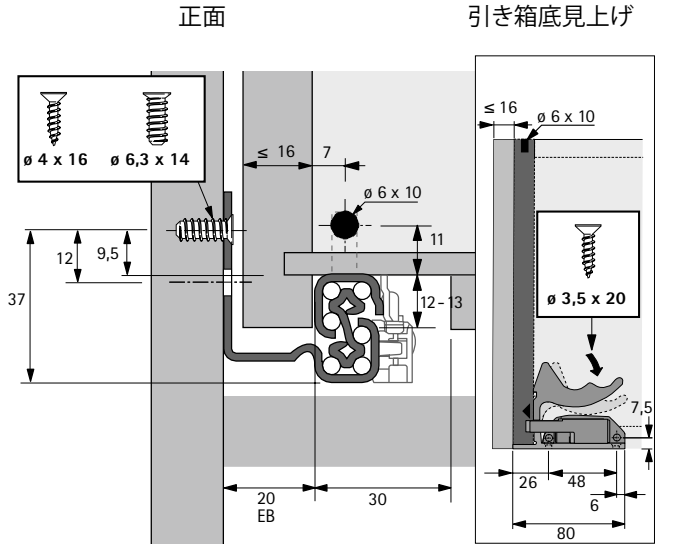

取り付け寸法（フラッシュ引き箱）

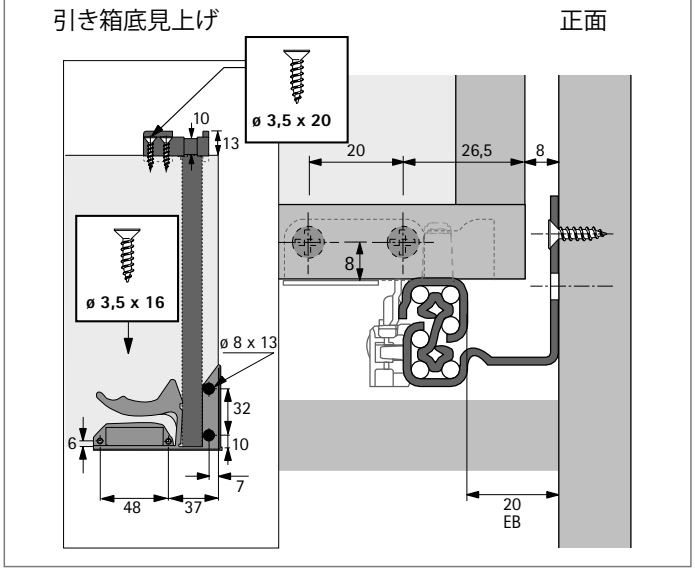

取り付け寸法

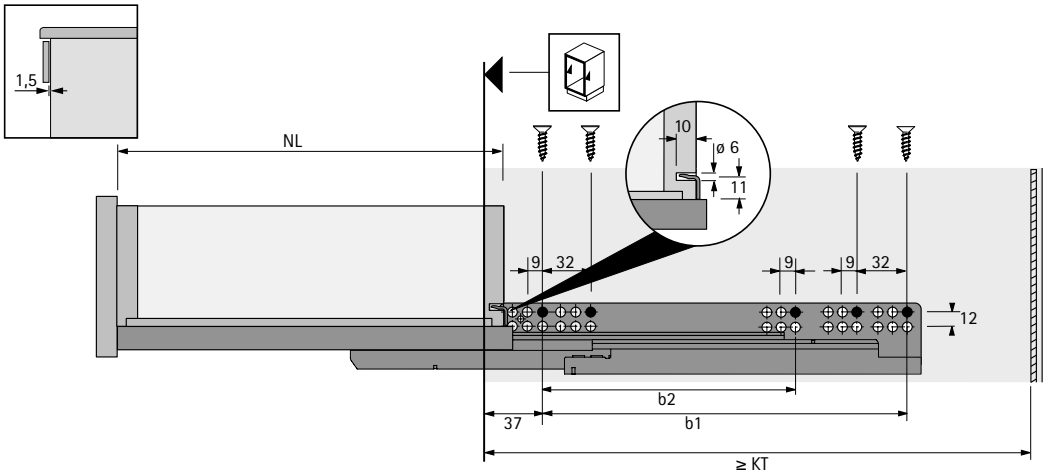

- テクニカルインフォメーションについては、327ページをご参照ください。
- アクセサリーについては、337 - 339ページをご参照ください。

木製引き出し用レール

- **Quadro V6（クアドロ V6）プッシュ・オープン SFP**
- **耐荷重30kg**

- **スライドオン取り付け**（道具不要で高さ調整が可能です。）
- **プッシュ・オープン機構**
- シンクロバー（オプション）
- 同一の設計寸法で2段引きレールから3段引きレールへの交換が可能です。
- 品質 EN 15338 レベル3
- 亜鉛系メッキ
- EB20
- 別売のキャッチを合わせてご注文ください。

左右別箱単位

呼び寸／引き出し奥行き NL（mm）	キャビネット必要最小奥行き寸法 KT（mm）	穴ピッチ b1（mm）	穴ピッチ b2（mm）	品番		入数
				左	右	
300	313	192		**9 125 265**	**9 125 267**	20本
350	363	192		**9 125 296**	**9 125 297**	20本
400	413	224		**9 125 338**	**9 125 339**	20本
450	463	256		**9 125 352**	**9 125 353**	20本

キャッチ（上げ底引き箱用）

- 道具不要で引き箱の取り付け、取り外しができます。
- 引き出し前板の調整 ＋2mmができます。
- プラスチック、ブラック

商品	品番	入数
キャッチ左	**9 146 999**	100個
キャッチ右	**9 147 000**	100個

木製引き出し用レール

- **Quadro V6（クアドロ V6）プッシュ・オープン SFP**
- **耐荷重30kg**

キャッチ（フラッシュ引き箱用）

- 道具不要で引き箱やスライド棚の取り付け、取り外しができます。
- 板厚15～19mm
- プラスチック、ブラック／ホワイト
- プラグを使用する場合、引き箱やスライド棚の奥行寸法は呼び寸法-12mm になります。

セットに含まれているもの：
- キャッチ（左）1個
- キャッチ（右）1個
- プラグ 2個

品番	入数
0 075 808	5セット

取り付け寸法（上げ底引き箱）

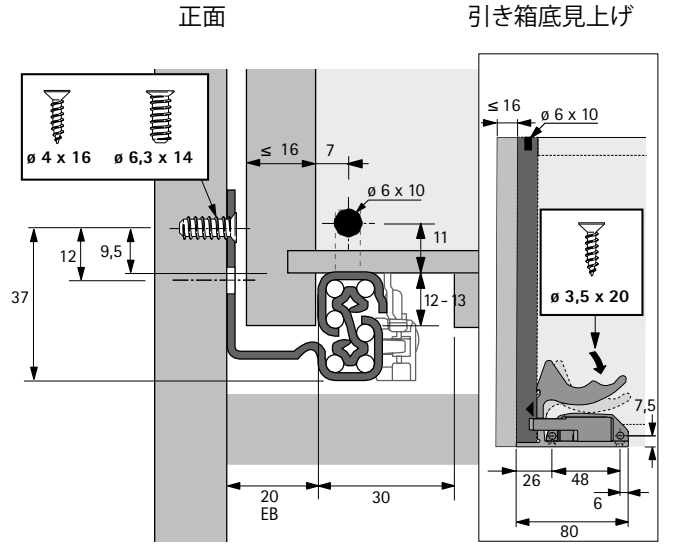

取り付け寸法（フラッシュ引き箱）

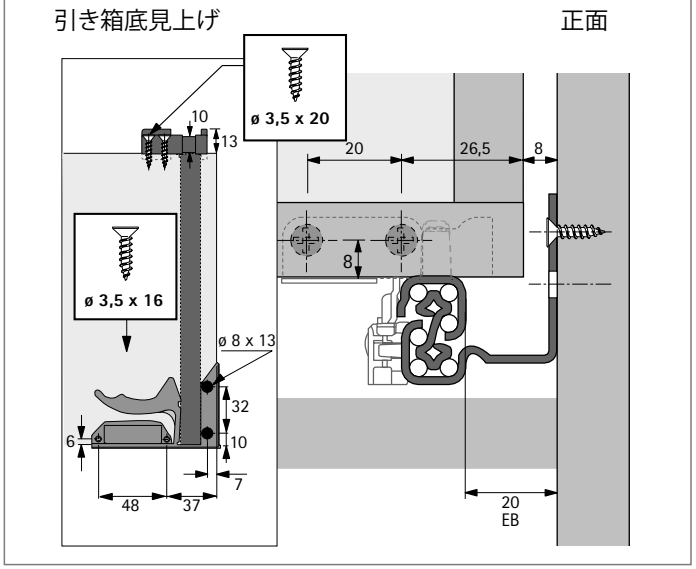

取り付け寸法

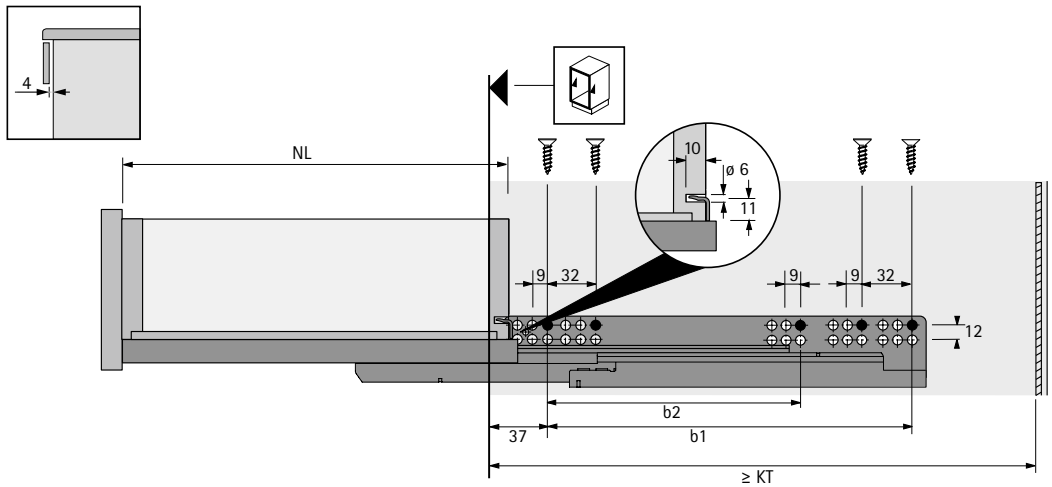

- テクニカルインフォメーションについては、327ページをご参照ください。
- アクセサリーについては、337 - 339ページをご参照ください。

木製引き出し用レール

- **Quadro 25（クアドロ 25）サイレントシステム SFD**
- **耐荷重25kg**

- **スライドオン取り付け**（道具不要で高さ調整が可能です。）
- **サイレントシステム機構（ソフトクローズ）**
- 同一の設計寸法で2段引きレールから3段引きレールへの交換が可能です。
- 品質 EN 15338 レベル3
- 亜鉛系メッキ
- EB20
- 別売のキャッチを合わせてご注文ください。

左右別箱単位

呼び寸／引き出し奥行き NL（mm）	キャビネット必要最小奥行き寸法 KT（mm）	穴ピッチ b1（mm）	穴ピッチ b2（mm）	**品番** 左	**品番** 右	入数
350	363	62	192	**9 126 064**	**9 126 065**	30本
400	413	74	224	**9 126 068**	**9 126 069**	30本
450	463	86	256	**9 126 072**	**9 126 073**	30本
500	513	98	288	**9 126 078**	**9 126 080**	30本

キャッチ（上げ底引き箱用）

- 道具不要で引き箱の取り付け、取り外しができます。
- 引き出し前板の調整 ＋2mmができます。
- プラスチック、ブラック

商品	**品番**	入数
キャッチ左	**9 146 999**	100個
キャッチ右	**9 147 000**	100個

木製引き出し用レール

- **Quadro 25（クアドロ 25）サイレントシステム SFD**
- **耐荷重25kg**

キャッチ（フラッシュ引き箱用）

- 道具不要で引き箱やスライド棚の取り付け、取り外しができます。
- 板厚15～19mm
- プラスチック、ブラック／ホワイト
- プラグを使用する場合、引き箱やスライド棚の奥行寸法は呼び寸法-12mm になります。

セットに含まれているもの：
- キャッチ（左）1個
- キャッチ（右）1個
- プラグ 2個

品番	入数
0 075 808	5セット

取り付け寸法（上げ底引き箱）

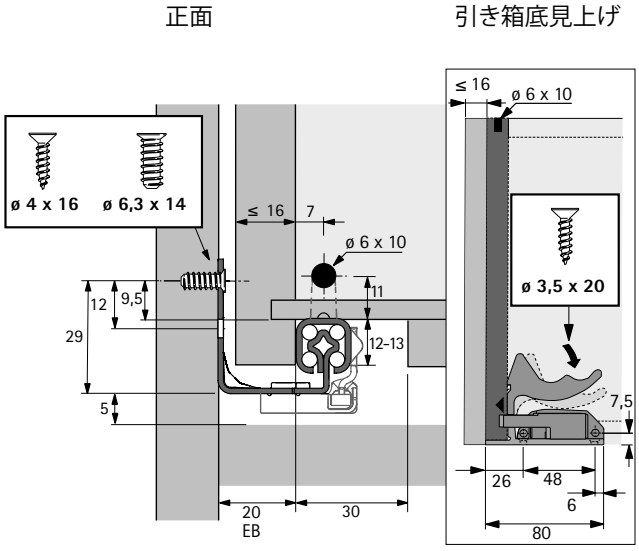

取り付け寸法（フラッシュ引き箱）

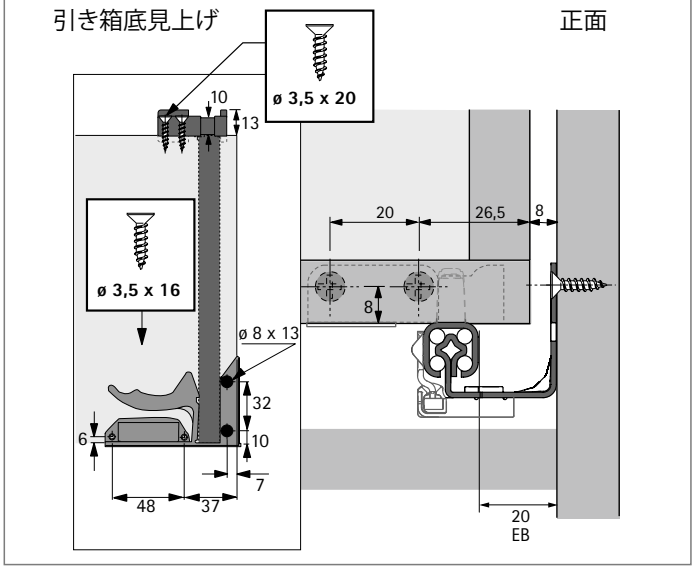

取り付け寸法

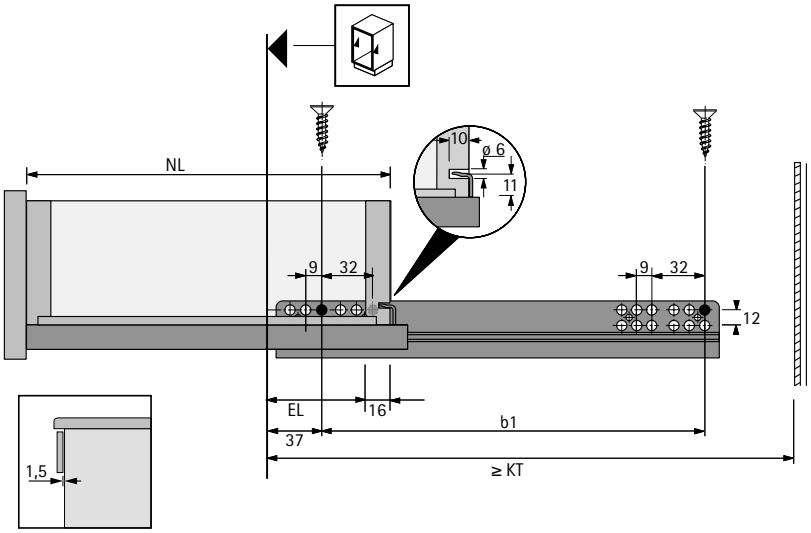

- テクニカルインフォメーションについては、327ページをご参照ください。
- アクセサリーについては、337 - 339ページをご参照ください。

木製引き出し用レール

- **Quadro 25（クアドロ 25）プッシュ・オープン SFP**
- **耐荷重25kg**

- **スライドオン取り付け**（道具不要で高さ調整が可能です。）
- **プッシュ・オープン機構**
- 同一の設計寸法で2段引きレールから3段引きレールへの交換が可能です。
- 品質 EN 15338 レベル3
- 亜鉛系メッキ
- EB20
- 別売のキャッチを合わせてご注文ください。

左右セット単位

呼び寸／引き出し奥行き NL（mm）	キャビネット必要最小奥行き寸法 KT（mm）	穴ピッチ b1（mm）	穴ピッチ b2（mm）	**品番** 左	**品番** 右	入数
350	363	62	192	**9 271 058**	**9 271 059**	24本
400	413	74	224	**9 271 074**	**9 271 075**	24本
450	463	86	256	**9 271 076**	**9 271 077**	24本
500	513	98	288	**9 271 079**	**9 271 080**	24本

キャッチ（上げ底引き箱用）

- 道具不要で引き箱の取り付け、取り外しができます。
- 引き出し前板の調整 ＋2mmができます。
- プラスチック、ブラック

商品	**品番**	入数
キャッチ左	**9 146 999**	100個
キャッチ右	**9 147 000**	100個

木製引き出し用レール

- **Quadro 25（クアドロ 25）プッシュ・オープン SFP**
- **耐荷重25kg**

キャッチ（フラッシュ引き箱用）

- 道具不要で引き箱やスライド棚の取り付け、取り外しができます。
- 板厚15～19mm
- プラスチック、ブラック／ホワイト
- プラグを使用する場合、引き箱やスライド棚の奥行寸法は呼び寸法-12mm になります。

セットに含まれているもの：
- キャッチ（左）1個
- キャッチ（右）1個
- プラグ 2個

品番	入数
0 075 808	5セット

取り付け寸法（上げ底引き箱）

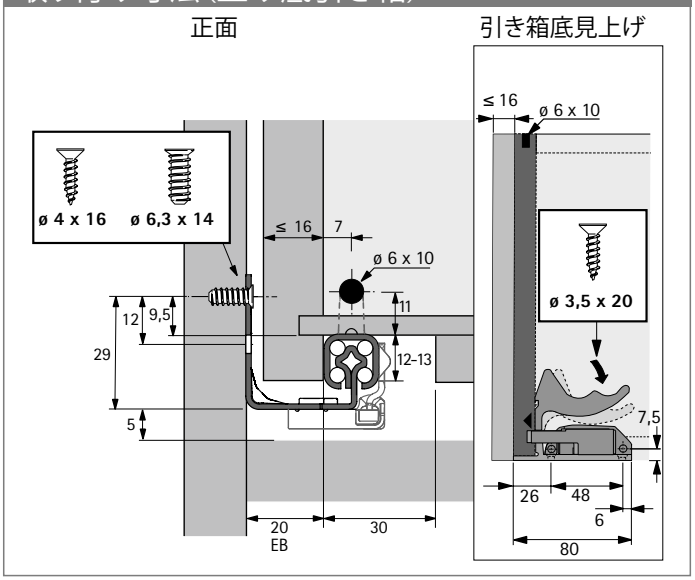

取り付け寸法（フラッシュ引き箱）

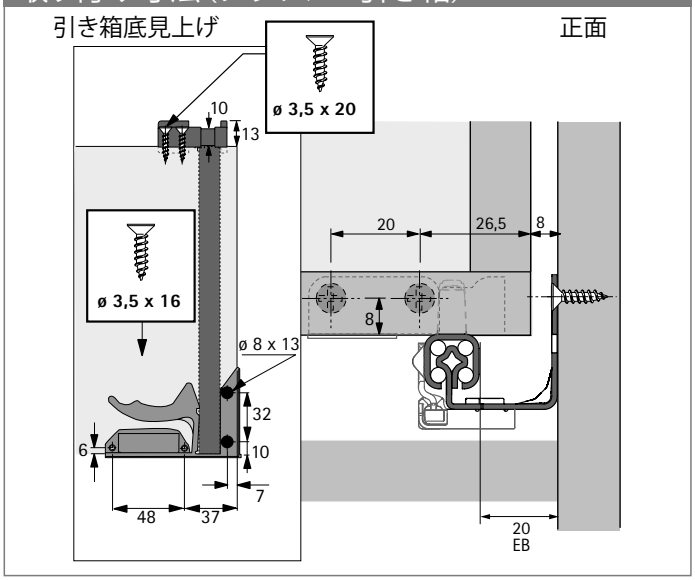

取り付け寸法

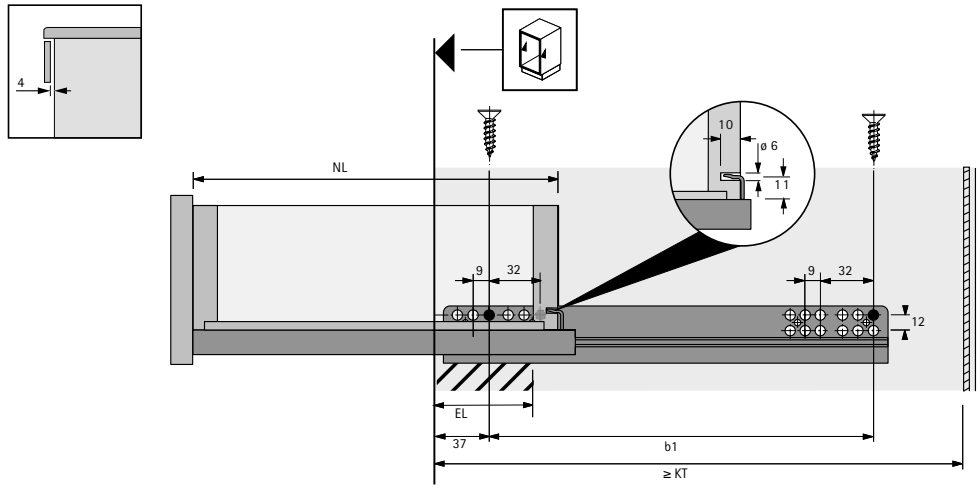

- テクニカルインフォメーションについては、327ページをご参照ください。
- アクセサリーについては、337 - 339ページをご参照ください。

木製引き出し用レール

- **Quadro 25（クアドロ 25）サイレントシステム HD**
- **耐荷重25kg**

- **プラグオン取り付け**（道具不要で高さ調整が可能です。）
- **サイレントシステム機構（ソフトクローズ）**
- 品質 EN 15338 レベル3
- 亜鉛系メッキ
- EB20
- オプションでリフトオフガードが付けられます。

左右別箱単位

呼び寸／引き出し奥行き NL（mm）	キャビネット必要最小奥行き寸法 KT（mm）	デッドスペース EL（mm）	穴ピッチ b1（mm）	穴ピッチ C（mm）	穴ピッチ D（mm）	品番		入数
						左	右	
350	363	62	192	221,5	128,5	**9 126 038**	**9 126 039**	30本
400	413	74	224	249,5	150,5	**9 126 042**	**9 126 043**	30本
450	463	86	256	283,5	166,5	**9 126 044**	**9 126 045**	30本
500	513	98	288	309,5	190,5	**9 126 046**	**9 126 047**	30本

- テクニカルインフォメーションについては、327ページをご参照ください。
- アクセサリーについては、337 - 339ページをご参照ください。

木製引き出し用レール

- **Quadro 25（クアドロ 25）サイレントシステム HD**
- **耐荷重25kg**

取り付け寸法（上げ底引き箱）

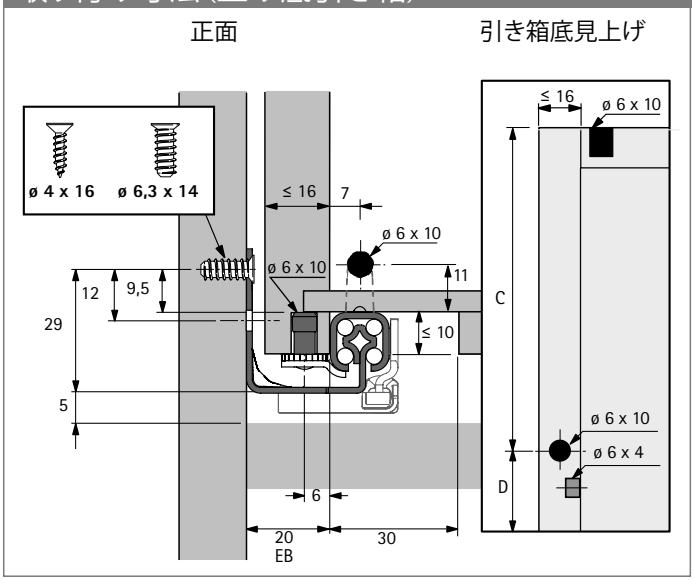

取り付け寸法（フラッシュ引き箱）

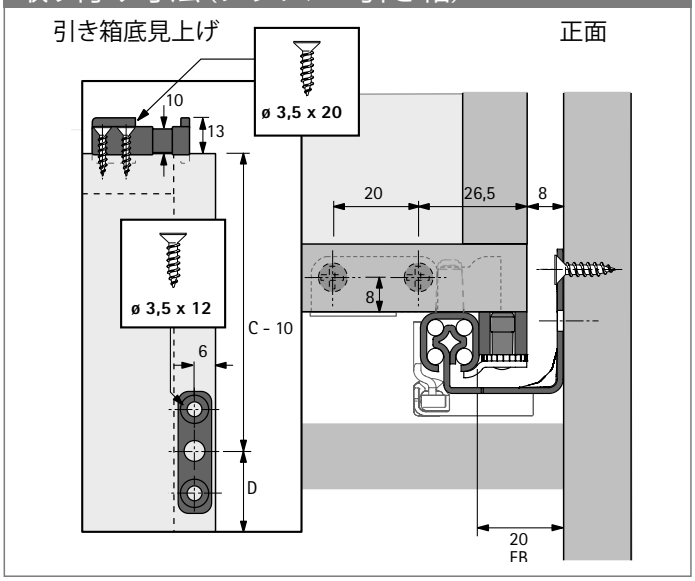

取り付け寸法

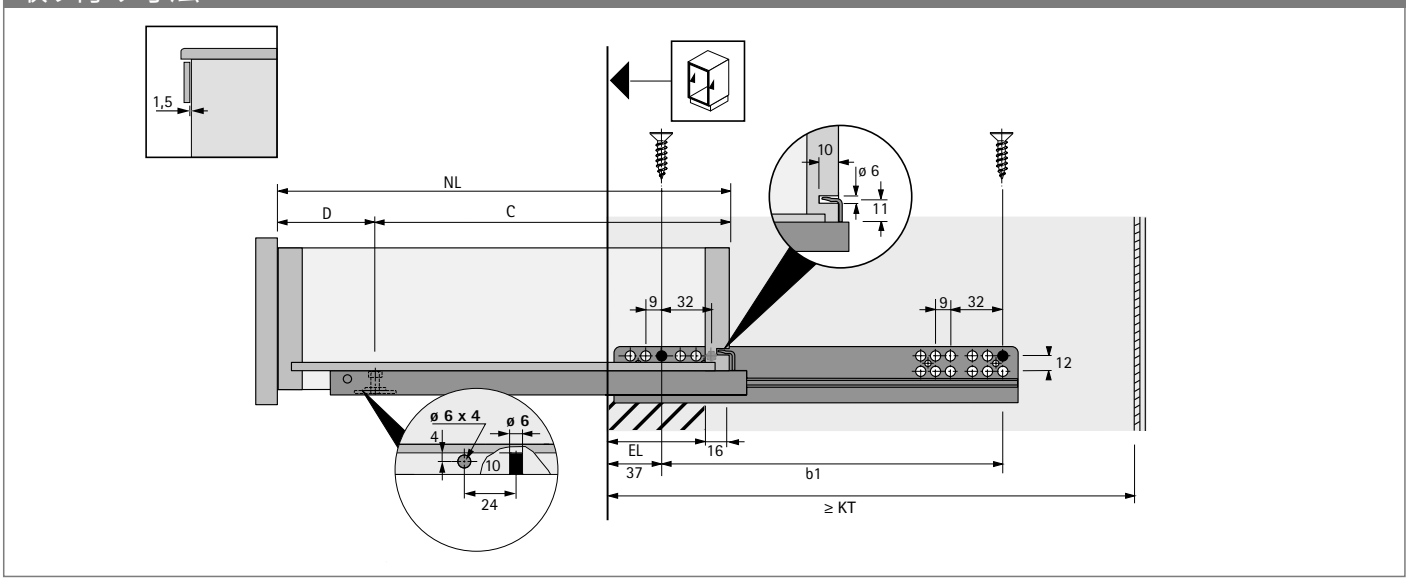

リフトオフガード

- リフトオフガードをクアドロのプラグに取り付けることで引き箱が上に上がりづらくなります。
- プラスチック、グレー

品番		入数
左	右	
9 155 280	**9 155 281**	200個

プラグ

- フラッシュ引き箱の底板／スライド棚付き引き出し用
- プラスチック
- 背板プラグを使用する場合、引き箱の奥行寸法は呼び寸法-10mmになります。

商品	色	品番	入数
底プラグ	ベージュ	**0 047 216**	200個
背板プラグ	ホワイト	**0 073 213**	200個

木製引き出し用レール

- **Quadro 40 BM（クアドロ 40 BM）2段引きレール（底板取り付け）**
- **耐荷重 40 kg**

- **引き箱プラグオン取り付け**（道具不要で高さ調節可能）
- 別売りのプラグが必要です
- 品質 EN 15338 レベル3
- 亜鉛系メッキ

左右セット単位

引き出し奥行き SKL（mm）	品番	入数
270 - 395	**0 066 079**	1セット
330 - 490	**0 066 075**	1セット
455 - 680	**0 066 065**	1セット

備考

- アクセサリー 337 - 339
- 品質基準 340

hettich.com/short/c5fb3e

- **Quadro 40 BM（クアドロ 40 BM）2段引きレール（底板取り付け）**
- **耐荷重 40 kg**

プラグ

- フラッシュ引き箱の底板／スライド棚付き引き出し用
- 背板プラグを使用する場合、引き箱の奥行寸法（SKL）は呼び寸-10mmになります
- プラスチック

取り付け位置	色	品番	入数
底プラグ	ベージュ	**0 047 216**	1/200個
背面プラグ	ホワイト	**0 073 213**	1/200個

正面断面図

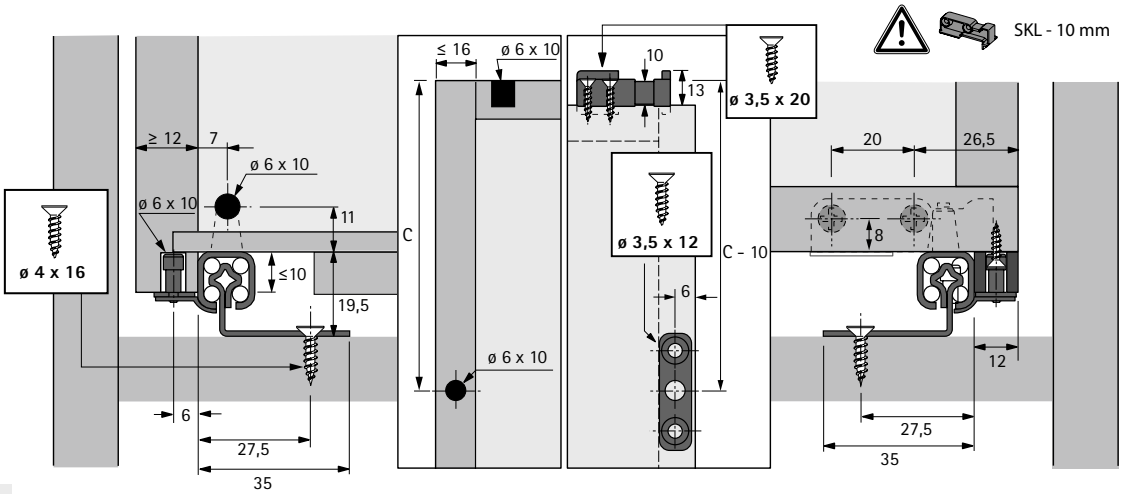

SKL 引き出し奥行き

側面断面図

SKL	KT	EL	b1	C
270 - 395	283 - 408	75	192	249,5
330 - 490	343 - 503	99	256	309,5
455 - 680	468 - 693	147	384	430

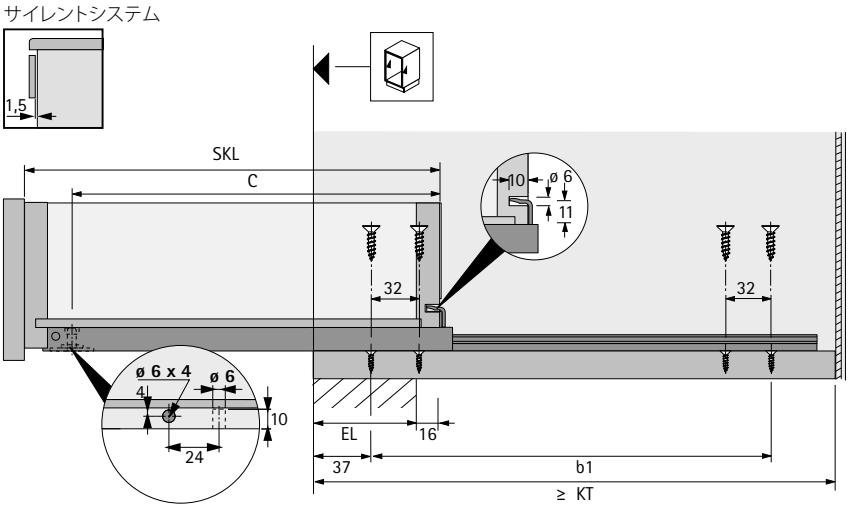

KT サイレントシステム
EL デッドスペース
SKL 引き出し奥行き

プッシュ・オープンサイレント システム

▸ 性能と機能を最大限に発揮させるため、オプションのシンクロバーの取り付けを推奨しています

セットに含まれているもの:
▸ プッシュ・オープン サイレント（左右）1ユニット
▸ アクティベーター（左右）各1個
▸ シンクロバー用アダプター 各2個

総重量（kg）	Quadro（クアドロ）の耐荷重	呼び寸（mm）	**品番**	入数
< 10	XS（10 kg）	250 - 350	**9 257 894**	1セット
8 - 20	M (30 kg)	250 - 600	**9 257 895**	1セット
10 - 30	M (30 kg)	350 - 600	**9 257 896**	1セット

推奨標準引き出し（前板の高さ最大約150mm、低荷重用）

呼び寸（mm）	呼び幅（mm）												
	275	300	350	400	450	500	550	600	700	800	900	1000	1200
250 - 300													
320 - 350													
380 - 550													
580 - 600													

推奨深引き出し（前板の高さ最大約300mm、中荷重用）

呼び寸（mm）	呼び幅（mm）												
	275	300	350	400	450	500	550	600	700	800	900	1000	1200
250 - 300													
320 - 350													
380 - 550													
580 - 600													

推奨標準引き出し（前板の高さ最大約300mm、重荷重用）*

呼び寸（mm）	呼び幅（mm）												
	275	300	350	400	450	500	550	600	700	800	900	1000	1200
250 - 300													
320 - 350													
380 - 550													
580 - 600													

プッシュ・オープン サイレント品番: **9 257 894** **9 257 895** **9 257 896**

* 推奨使用用途（前板19mmのパーチクルボード、一般的な家庭で使用時の荷重）。

備考

▸ 品質基準 340

hettich.com/short/6c940e

プッシュ・オープンサイレント用シンクロバー（オプション）

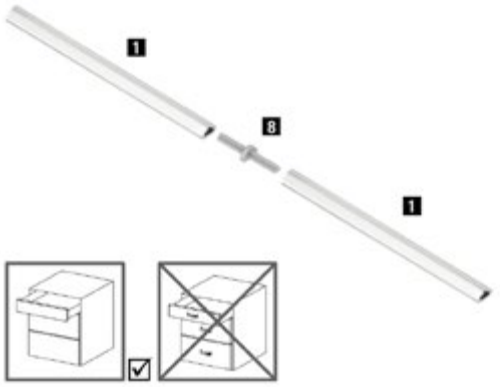

シンクロバー：
- ご希望の寸法にカット、長さ：2000mm
- アルミ、アルマイト処理

コネクター：
- 2本のシンクロバーの連結用
- プラスチック、グレー

商品	品番	入数
1 シンクロバー（L=2000mm）	**9 236 718**	100個
8 コネクター	**9 221 295**	1/20個

プッシュ・オープンサイレント用マルチシンクロバー（オプション）

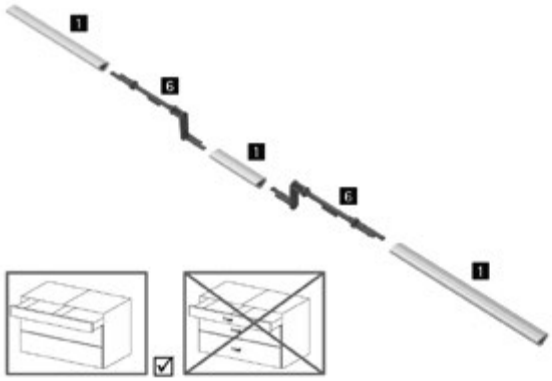

- １枚の前板で連結された２杯の引き出し用
- アルミ、アルマイト処理、プラスチック、グレー

商品	品番	入数
1 シンクロバー（L=2000mm）	**9 236 718**	100個
6 プッシュ・オープン サイレント マルチシンクロバー用アダプター	**9 278 452**	1/20個

プッシュ・オープン サイレント マルチシンクロバー用/変形用アダプター（オプション）

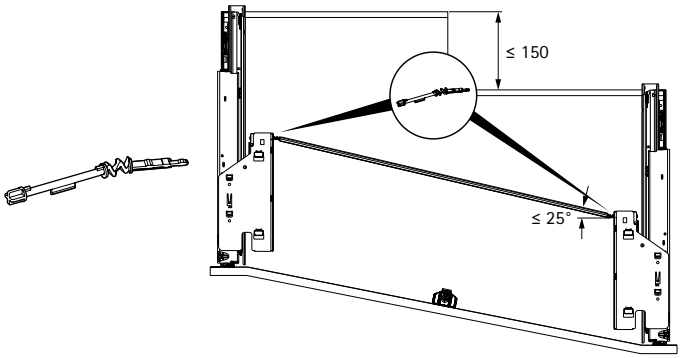

- 前板が斜めに傾斜もしくは滑らかな曲線の引き出し用
- 奥行きの差：最大150mm
- シンクロバーの最大角度：25°
- プッシュ・オープンサイレントセットに同梱されるシンクロバー用アダプターの代わりに付属のアダプターをご使用ください。

品番	入数
9 262 213	1/20個

プッシュ・オープン サイレントシンクロ用デフレクター（オプション）

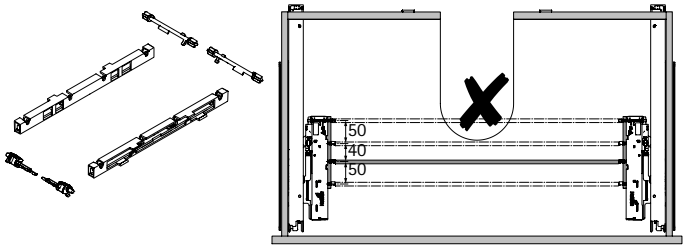

- シンクキャビネット用引き出しに使用
- 異なる３段階のシンクロ調整が可能

セットに含まれているもの:
- 補強バー付ハウジング 2個
- プッシュ・オープンユニット用アダプター 2個
- シンクロバー用アダプター 2個

品番	入数
9 278 453	1セット

プッシュ・オープン用シンクロバー（オプション）

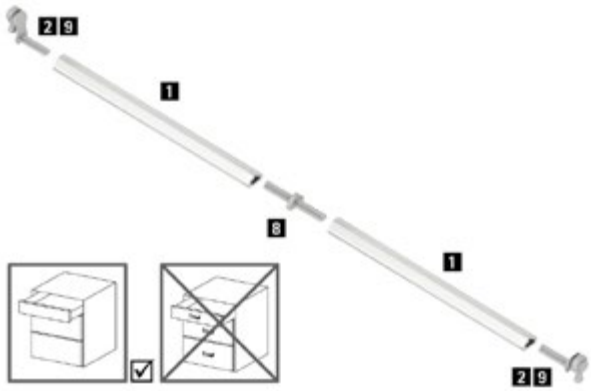

シンクロバー：
- ご希望の寸法にカット、長さ：2000mm
- アルミ、アルマイト処理

コネクター：
- 2本のシンクロバーの連結用
- プラスチック、グレー

アダプター：
- Quadro V6 5D / YOU（クアドロ V6 5D / ユー）用（タイプA）
- Quadro 25 2D（クアドロ 25 2D）用（タイプC）
- プラスチック（グレー）

商品	品番	入数
1 シンクロバー（L=2000mm）	**9 236 718**	100個
2 アダプター（タイプA）	**9 219 966**	1/200個
8 コネクター	**9 221 295**	1/20個
9 アダプター（タイプC）	**9 254 549**	1/200個

プッシュ・オープン用マルチシンクロバー（オプション）

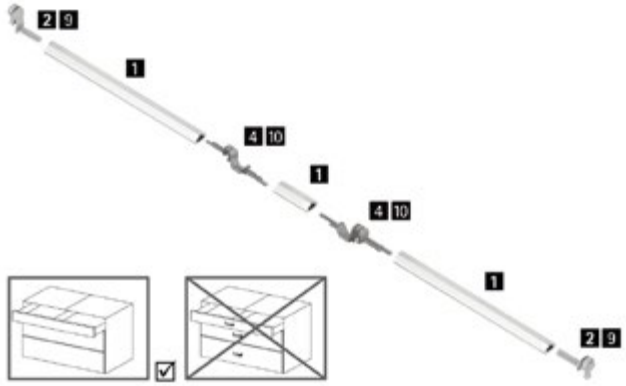

- １枚の前板で連結された２杯の引き出し用
- Quadro V6 5D（クアドロ V6 5D）用アダプター（タイプA）
- Quadro 25 2D（クアドロ 25 2D）用アダプター（タイプC）
- アルミ、アルマイト処理、プラスチック、グレー

商品	品番	入数
1 シンクロバー（L=2000mm）	**9 236 718**	100個
2 アダプター（タイプA）	**9 219 966**	1/200個
4 連結コネクター（タイプA）	**9 236 526**	1/20個
9 アダプター（タイプC）	**9 254 549**	1/200個
10 連結コネクター（タイプC）	**9 327 413**	1/20個

推奨キャビネット仕様及び各パーツ図

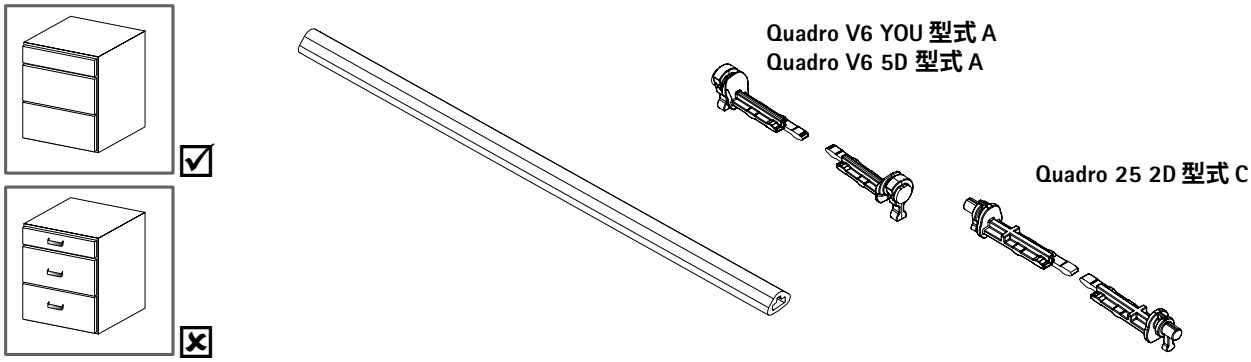

備考

- 品質基準 340

hettich.com/short/c379e1

シンクロバー / マルチシンクロバーのカット寸法

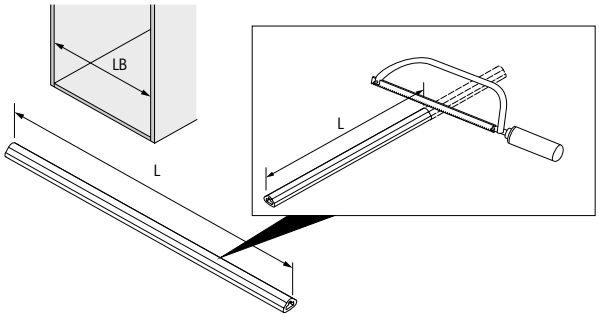

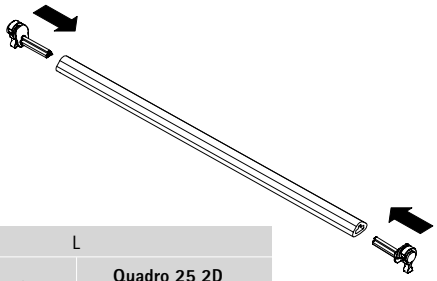

L	
Quadro V6 YOU	Quadro 25 2D Quadro V6 5D
LB - 91	LB - 95

側面断面図、マルチシンクロバー

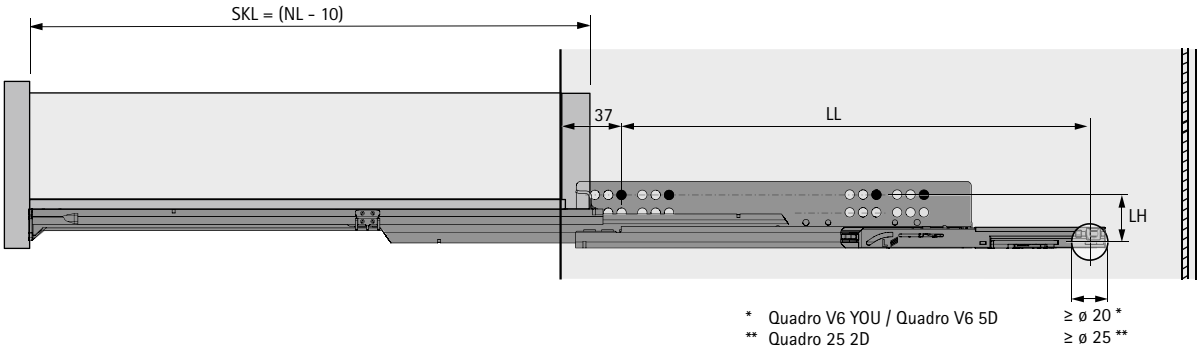

マルチシンクロバーのカット寸法

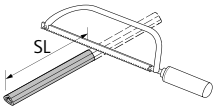

Quadro V6 YOU:
SL = KD + 36

Quadro V6 5D:
SL = KD + 40

Quadro 25 2D:
SL = KD + 77

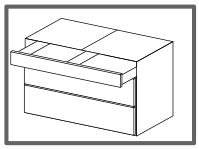

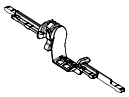

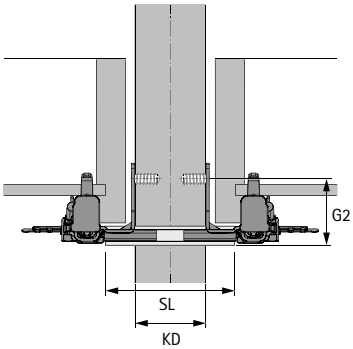

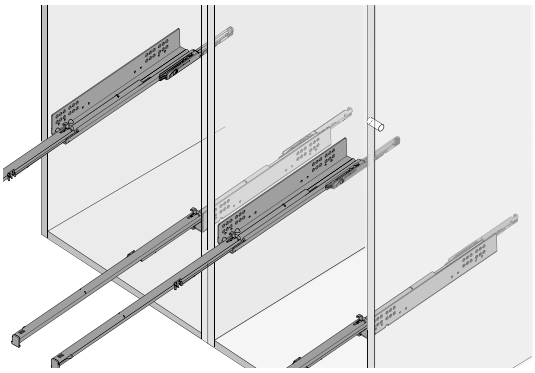

マルチシンクロバーのカット寸法

	Quadro V6 YOU / Quadro V6 5D														
NL mm	250	270	300	320	350	380	400	420	450	480	500	520	550	580	600
LL mm	204	204	204	247	247	322	340	346	369	369	394	394	430	437	437

	Quadro 25 2D											
NL mm	270	300	320	350	380	400	420	450	480	500	520	550
LL mm	176	176	180	180	180	180	180	180	218	218	218	218

	G2 mm
Quadro V6 YOU	40
Quadro V6 5D	40
Quadro 25 2D	47

	LH mm
Quadro V6 YOU	33
Quadro V6 5D	33
Quadro 25 2D	40

スライド棚用サポート

- スライド棚 / フラッシュ引き箱の底板付引き出し用
- 呼び寸（NL）は20mm短くなります
- プラスチック、カーボンブラック

品番	入数
9 257 733	1/100セット

ロケーティングキャッチ、セット

- スライド棚に簡単に取り付け可能
- スライド棚を完全に引き出すとレールが軽くロックされます
- スライド棚に少し力を加えて閉じると、ロックは解除されます
- 標準装備のプラグの代わりに使用します
- スライド棚1枚ごとにピン受け1セット（左右）、ピン2個が必要です

セットに含まれているもの:
- ピン受け 1セット 左右
- ピン 2個

色	品番	入数
ホワイト	**9 257 725**	1セット
カーボンブラック	**9 257 727**	1セット

備考

- 品質基準 340

クアドロ 25 2段引きレール、プラグオン取り付け

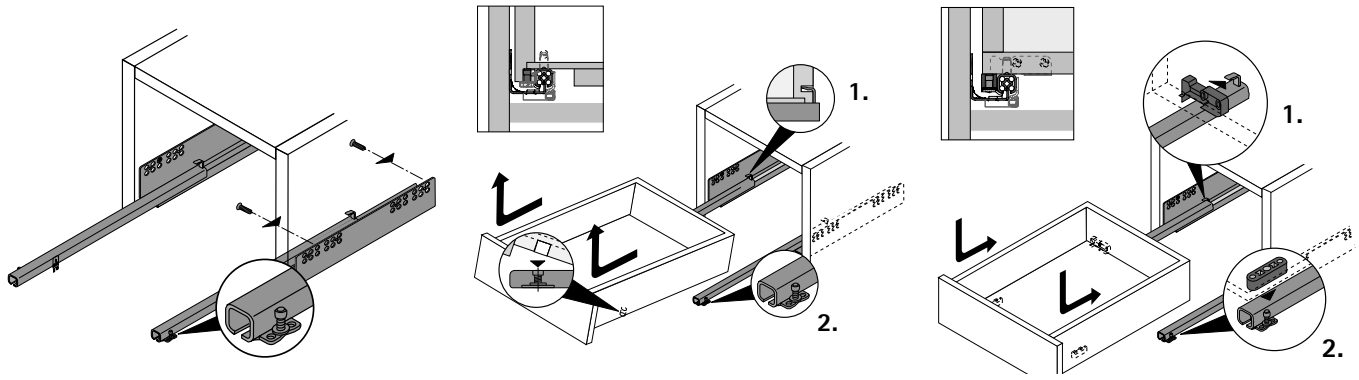

クアドロ 25 2段引きレール、スライドオン取り付け

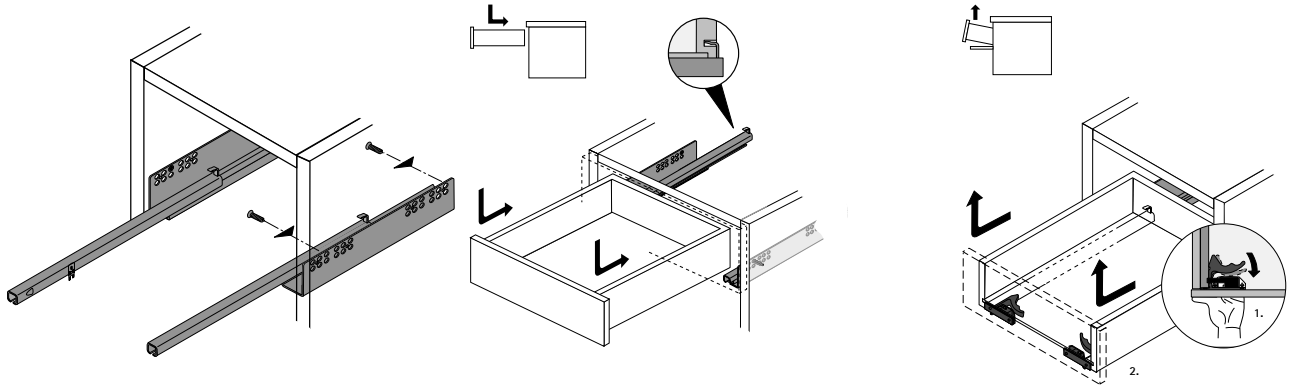

クアドロ V6／クアドロ V6+ 3段引きレール、スライドオン取り付け

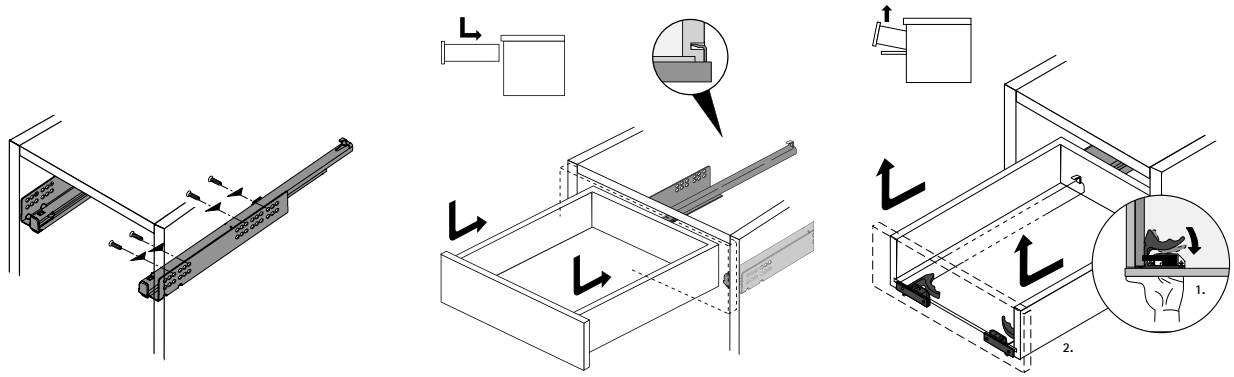

クアドロ 40 2段引きレール ボトムマウント、プラグオン取り付け

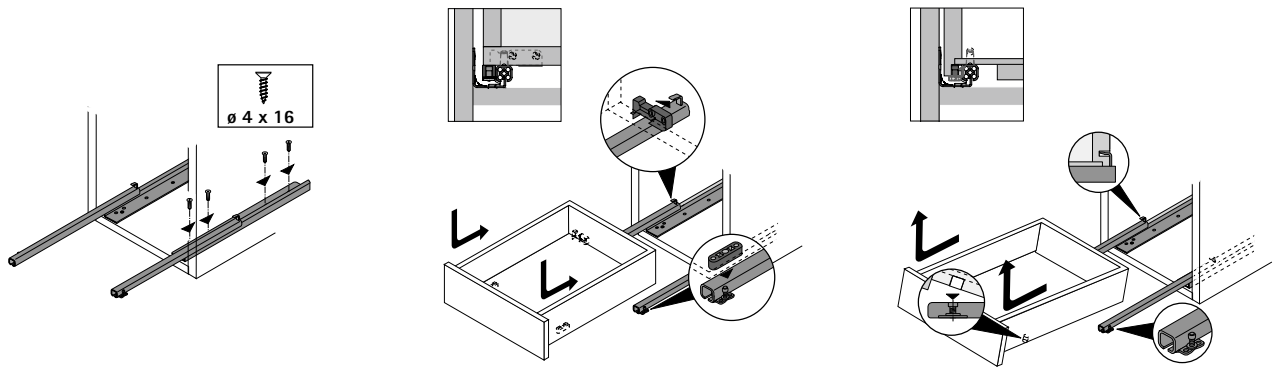

インテリジェントな技術 - 丈夫な品質：
ヘティヒのボールベアリングレール KA は横ブレを低減し、スムーズな走行性を保証します。硬質ボールベアリングには、動作音を吸収するプラスチックゲージが付いています。メンテナンス不要で、どのような用途でも安心して永くお使いいただけます。KA レールは、オフィス家具、リビングルーム、ベッドルーム等の家具に最適です。

KA 5632：
3段引きレール

KA 5632　サイレントシステム機構：
3段引きレール
ソフトクローズ

側板取り付け用ボールベアリングレール
商品ラインナップ／仕様一覧 331

テクニカルインフォメーション 334
品質基準 340

	KA 5632	KA 5632　サイレントシステム	
ページ	332	333	
機能	3段引きレール	3段引きレール サイレントシステム機構 （ソフトクローズ）	
耐荷重	45kg	35kg	
引き出し奥行き	250～700mm	300～550mm	
取り付け	キャビネット側板と引き箱の側板に取り付け	キャビネット側板と引き箱の側板に取り付け	

木製引き出し用レール

- **KA 5632 3 段引きレール**
- **耐荷重 45kg**

- 引き出しストッパーとロッキングシステム付3段引きレール
- リリースレバーを使用すると、引き出しをレールから外すことができるため、取り付けや取り外しが簡単になります。
- スムーズな走行性
- 品質 EN 15338 レベル1
- 亜鉛系メッキ、クロメート

左右セット単位

呼び寸／引き出し奥行き NL（mm）	キャビネット必要最小奥行き寸法 KT（mm）	穴ピッチ b1 (mm)	穴ピッチ b2 (mm)	穴ピッチ b3 (mm)	穴ピッチ b4 (mm)	穴ピッチ b5 (mm)	穴ピッチ C（mm）	**品番**	入数
250	254						192	**1 071 891**	10 セット
300	304	96					242	**1 071 893**	10 セット
350	354	96					292	**1 071 894**	10 セット
400	404	96	96				342	**1 071 895**	10 セット
450	454	96	128				392	**1 071 896**	10 セット
500	504	96	128	64			442	**1 071 897**	10 セット
550	554	96	128	64	32	32	492	**1 071 898**	10 セット
600	604	96	128	96	32	32	542	**1 071 899**	10 セット
650	654	96	128	160	32	32	592	**1 071 900**	10 セット
700	704	96	128	192	32	32	642	**9 019 660**	10 セット

取り付け寸法

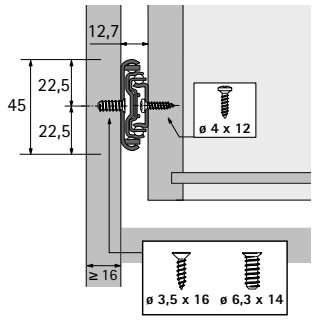

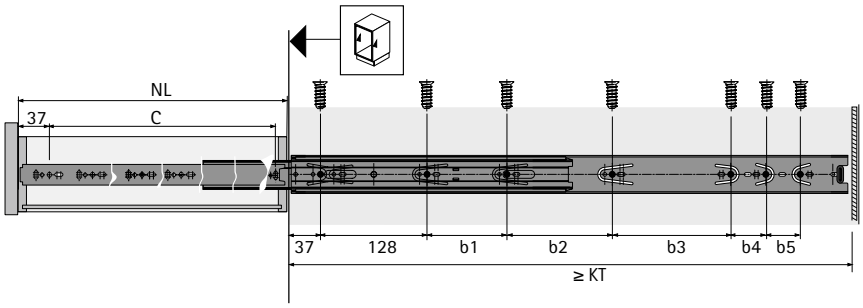

備考

- テクニカルインフォメーションについては、334ページをご参照ください。
- アクセサリーについては、337 - 339ページをご参照ください。

木製引き出し用レール

- **KA 5632 3 段引きレール、サイレントシステム**
- **耐荷重 35kg**

- **サイレントシステム機構** – 内蔵のソフトクローズにより、引き出しをやさしくうけとめ、自動的に閉めることができます。
- リリースレバーを使用すると、引き出しをレールから外すことができるため、取り付けや取り外しが簡単になります。
- スムーズな走行性
- 品質 EN 15338 レベル2
- 亜鉛系メッキ、クロメート

左右セット単位

呼び寸／引き出し奥行き NL (mm)	キャビネット必要最小奥行き寸法 KT (mm)	穴ピッチ b1 (mm)	穴ピッチ b2 (mm)	穴ピッチ b3 (mm)	穴ピッチ C1 (mm)	穴ピッチ C2 (mm)	穴ピッチ C3 (mm)	穴ピッチ d (mm)	**品番**	入数
300	304	96			96	192		259,3	**9 221 505**	10 セット
350	354	96	64		128	229.5		309,3	**9 221 506**	10 セット
400	404	128	64		128	288		359,3	**9 221 508**	10 セット
450	454	128	96		128	192	320	409,3	**9 221 510**	10 セット
500	504	128	96	64	128	224	352	459,3	**9 221 511**	10 セット
550	554	128	96	128	128	256	416	509,3	**9 221 512**	10 セット

取り付け寸法

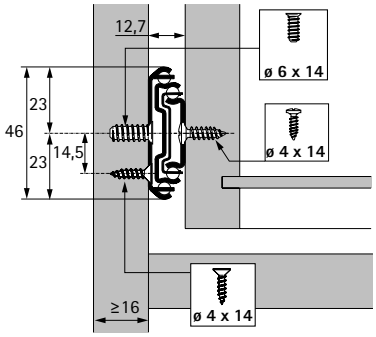

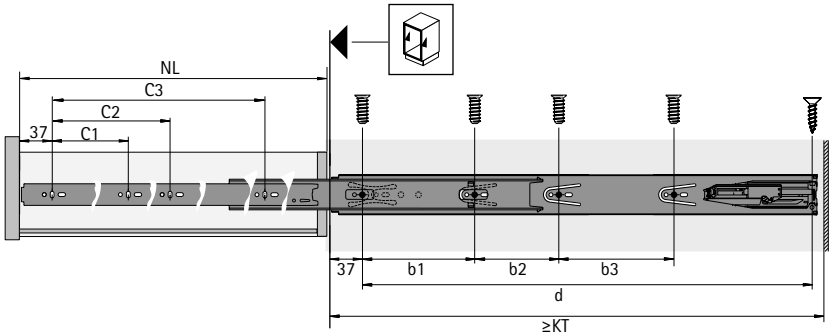

備考

- テクニカルインフォメーションについては、334ページをご参照ください。
- アクセサリーについては、337 - 339ページをご参照ください。

KA 5632、5632 サイレントシステム

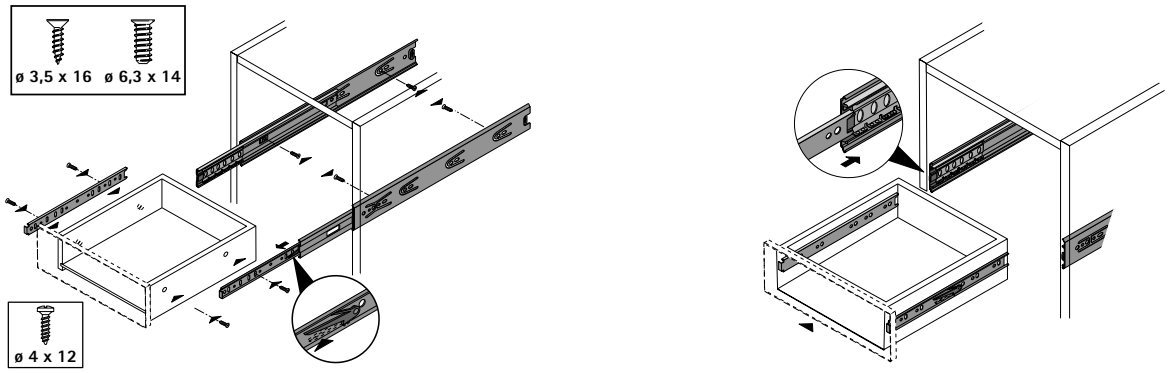

▶ OrgaStripe（オルガストライプ）

- 柔軟性に優れたアクセサリー
- あらゆる引き出しに使用できる粘着タイプのレール
- 厚さ4mm のパーティションと仕切りは、収納するアイテムに合わせて柔軟にお使いいただけます。

OrgaStripe（オルガストライプ）レール

- 木製、スチール製、アルミ製の前板／背板に貼り付けることが出来ます。
- 長さ：1100mm
- プラスチック

ページ参照：
- 取り付け手順については、336 ページをご参照ください。

色	品番	入数
ブラック	**9 203 254**	30 本
ホワイト	**9 203 465**	30 本
グレー	**9 203 466**	30 本

OrgaClip（オルガクリップ）

- オルガストライプレール用
- 厚さ4mmのパーティション用
- すべての材質のパーティションに対応
- レールに沿って動かすことで無限に調整が可能です。
- プラスチック

ページ参照：
- 取り付け手順については、336 ページをご参照ください。

色	品番	入数
ブラック	**9 203 467**	60 個
ホワイト	**9 203 468**	60 個
グレー	**9 203 469**	60 個

オルガストライプへの取り付け手順

取り付け

接着ミスを防ぐためのアドバイス

- 接着面に水滴、潤滑油、ホコリなどがついている場合は拭き取りきれいな状態にしてください。
- 接着面は、接着を行う前に完全に乾かしてください。
- 接着剤は接着面にしっかりとつけてください。
- 塗装された加工木材、スチール、アルミに貼り付けることをお勧めします。

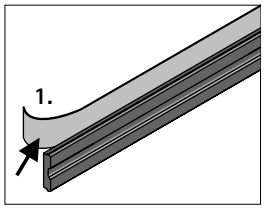

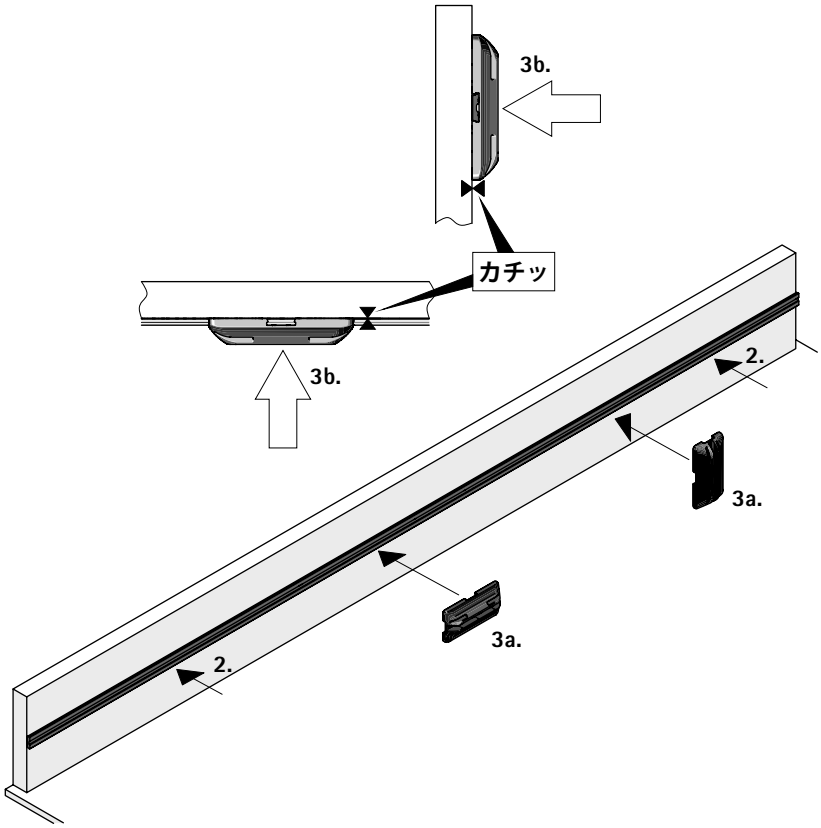

取り付け例

推奨

A	
< 200	1 x ／側面
> 200	2 x ／側面

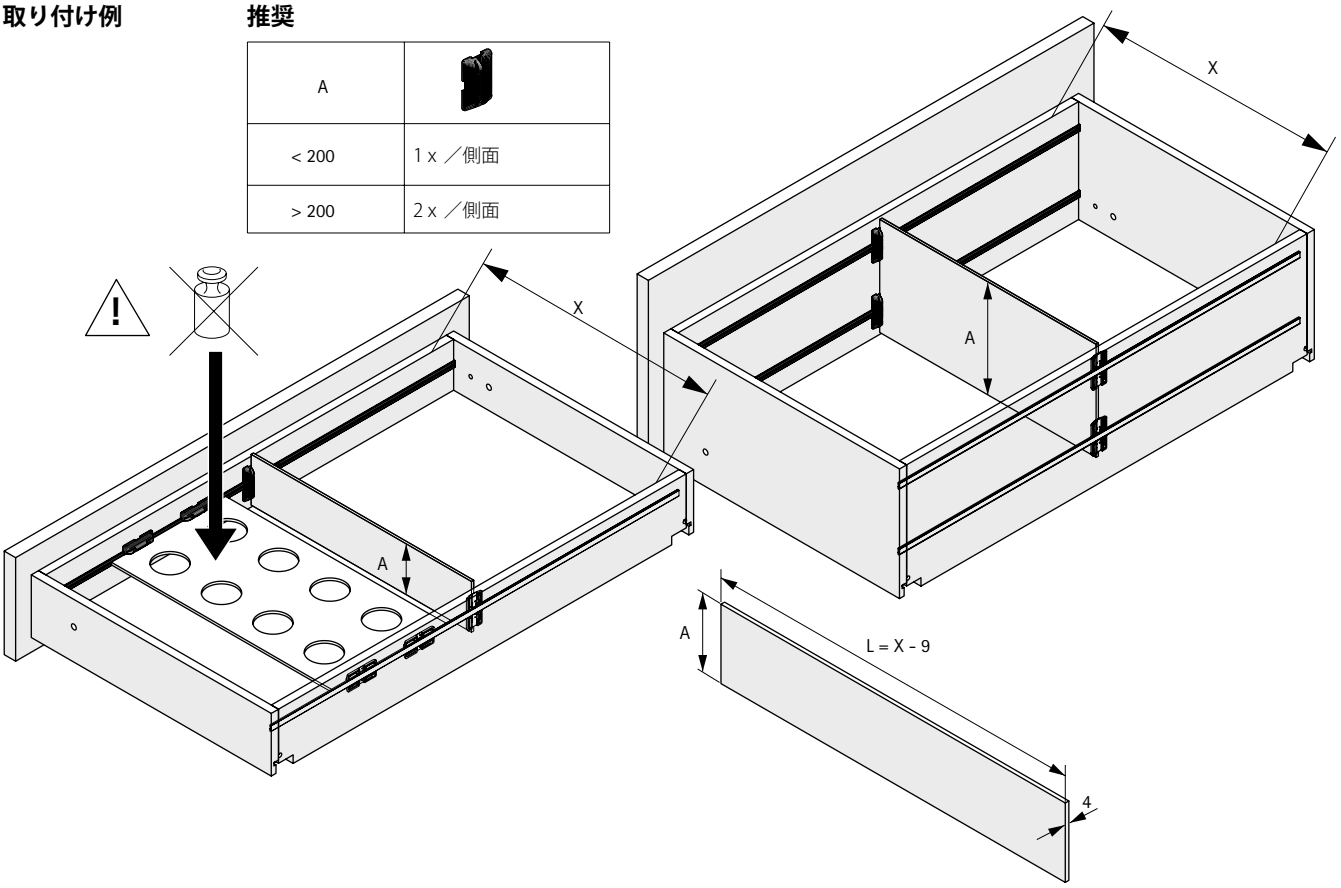

ユーロネジ

- 皿頭
- PZドライバー用

寸法（mm）	仕上	品番	入数
ø6 × 14	ニッケルメッキ	**9 137 114**	200 個
ø6.3 × 10.5	亜鉛系メッキ	**0 051 264**	200 個
ø6.3 × 14	亜鉛系メッキ	**0 051 265**	200 個

パーチクルボードネジ

- 皿頭
- PZドライバー用

寸法（mm）	仕上	品番	入数
ø3.5 × 16	ニッケルメッキ	**0 071 925**	200 個
ø4 × 16	ニッケルメッキ	**0 010 085**	200 個

パーチクルボードネジ

- ナベネジ
- PZドライバー用
- 亜鉛系メッキ

寸法（mm）	品番	入数
ø4 × 12	**0 058 243**	200 個

エンドスクリュー

- KA 1730、KA 270、KA 290 ボールベアリングレールの固定用
- M4×9mm
- スチール、ニッケルメッキ

品番	入数
0 079 527	200 個

戸当たり、打ち込み式

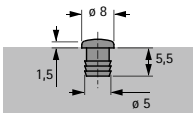

- 下穴ø5mm ×5.5mm
- クリアプラスチック

品番	入数
9 079 298	1000 個

戸当たり、打ち込み式

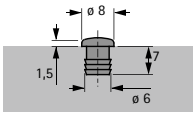

- 下穴ø6×7mm
- プラスチック

色	品番	入数
ブラウン	**0 021 154**	1000 個
ホワイト	**0 025 048**	1000 個
ベージュ	**0 047 353**	1000 個

戸当たり（なみだ目）

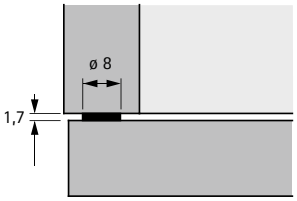

- 粘着タイプ
- クリアプラスチック

品番	入数
0 072 120	50 個
0 046 695	1000 個

スペーサー

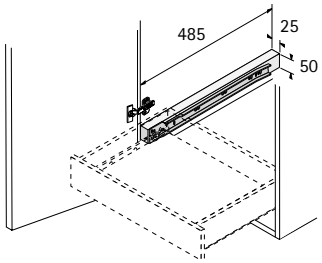

- アクトロ 5Dおよびクアドロ引き出しレールとFRローラーレールに適しています。
- 扉を開いた時、扉の突出部を内深引き出しが避ける為に使います。
- 重ねて使用できます。
- キャビネットの誤差を吸収する為にも使用できます。
- プラスチック、ホワイト
- 耐荷重最大20kg

幅×奥行×高さ	品番	入数
25 × 486 × 50	**0 013 952**	1 本
12.5 × 486 × 50	**9 115 956**	1 本

前板調整金具

- 四方組み引き出しの前板の2D調整用
- 引き出し前板へ圧入します。
- プラスチック、ホワイト

品番	入数
0 071 833	200 個

取り付け

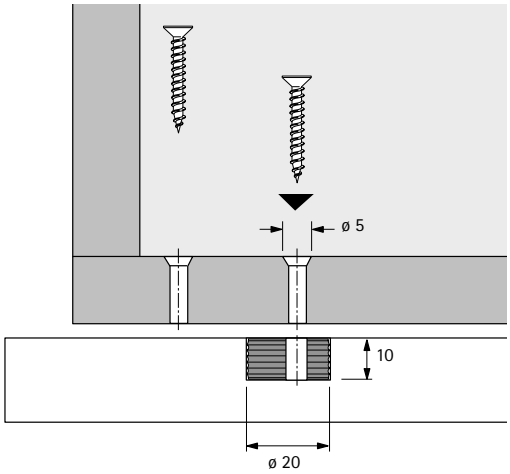

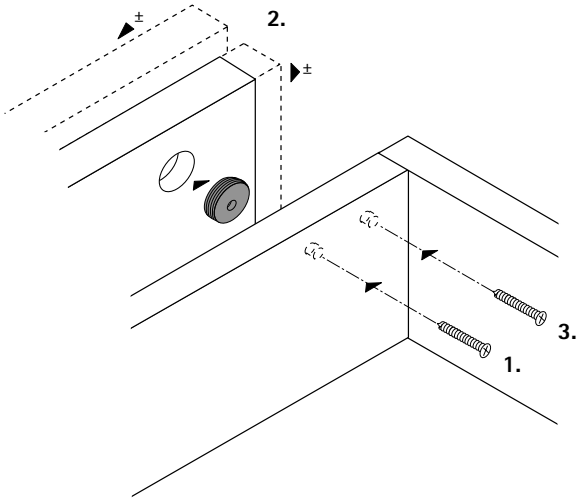

前板用金具を取り付ける際は、Φ4mmの皿木ネジを使用してください。

ネジの長さ＝引き出しの側板厚+10mmのハウジング奥行き

調整後、前板はパーチクルボードネジを使用して固定する必要があります。

背板コネクター RV 8

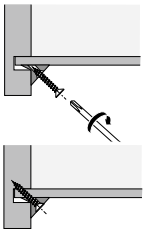

- 引き出しの底板と背板を固定
- プラスチック、ホワイト
- ø3.5mm ×20mm ネジ、亜鉛系メッキ

品番	入数
0 079 438	200 個

高い品質を提供するために

引き出しレールの品質については、継続的なモニタリングを行っています。ヘティヒの金具は、お客様の市場における国内および国際的な品質基準を満たしています。以下の図は、ヘティヒの金具が認定を受けている試験の例を紹介しています。

使用用途
ヘティヒの引き出しレールは、リビング、キッチン、バスルーム、オフィス家具など、家庭とオフィス両方での使用に適しています。

耐荷重と引き出しガード
カタログに記載の荷重（DIN EN 15338）は、引き出し自体の重量に内容物の重量（kg）を加えたものです。耐荷重は、製品に記載されています。耐荷重は、基準の長さ500mmに対する値です。その他の呼び寸法の場合は、耐荷重が変化します。すべてのヘティヒ引き出しレールは引き出しの飛び出しや予期せぬ引き出しの落下を防止するガードが付いており、EN 15338の試験下における衝撃試験の要件を満たしています。家具製作に使用する場合、ヘティヒのレールは、リビング、キッチン、バスルームでの使用（EN 14749）およびオフィス家具としての使用（EN 14073／EN 14074）に適しています。前板の最大の高さは、材質や引き出しの寸法、レールにより決まります。前板の高さが130mmの引き出しおよび前板の高さ300mmの深引き出しに対し、試験を行います。

腐食試験
ヘティヒの引き出しレールは、EN 6270における72時間湿潤試験などEN 15338に記載の腐食に関する要件を満たしています。

耐久試験

最大荷重で引き出しを指定の回数と速度で開閉後、適切な開閉動作を保っていることを確認します。

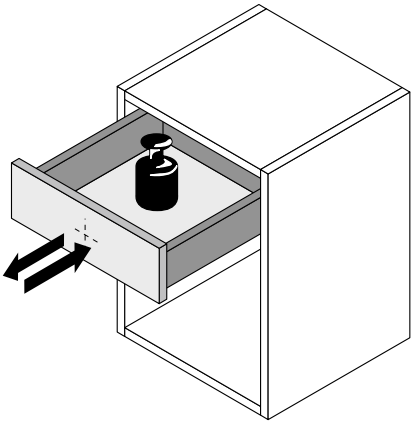

急速開閉試験

最大荷重で引き出しを指定の回数と速度で、勢いをつけて全開にします。

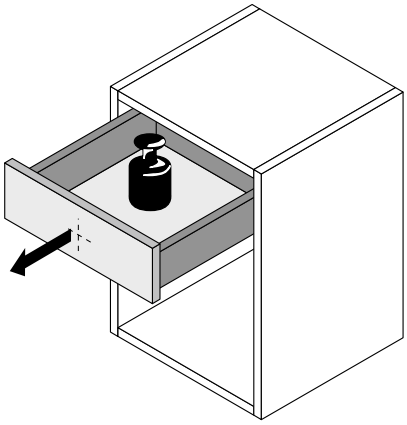

水平負荷試験

最大荷重で引き出しを全開にした状態で、指定の横力を加えます。

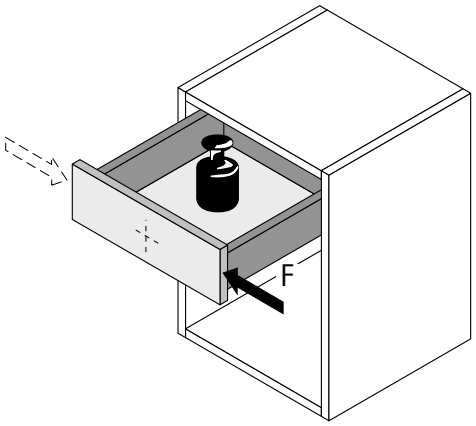

垂直負荷試験

引き出しを全開にした状態で、さらに垂直に荷重します。

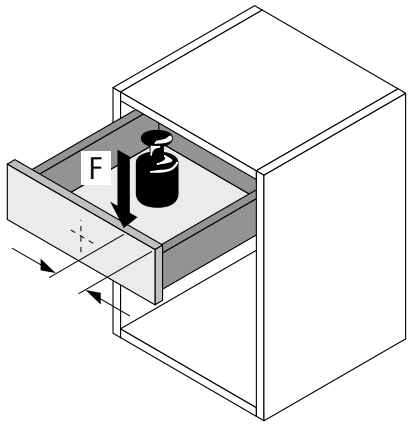

上吊り式引き戸システム
商品ラインナップ／仕様一覧 345

下荷重引き戸システム
商品ラインナップ／仕様一覧 383

折れ戸システム
商品ラインナップ／仕様一覧 408 - 409

アクセサリー
▸ 各種レール 464 - 470
▸ その他のアクセサリー 471 - 474

テクニカルインフォメーション
▸ 扉重量の計算 476 - 477
▸ 設計のヒント 478 - 480
▸ 品質基準 481

	TopLine XL （トップライン エックスエル）	TopLine L （トップライン エル）	SysLine S （シスライン エス）
		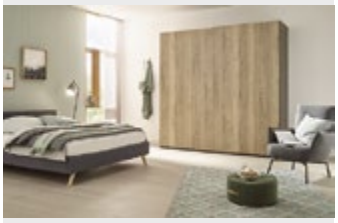	
ページ	346 - 347	354 - 355	362 - 363
説明	上吊り式 扉：2枚～4枚 大型扉用引き戸システム	上吊り式 扉：2枚または3枚 大型扉用引き戸システム	上吊り式 扉：1枚または2枚 引き戸システム
レールのトラック数	2	2	1または2
扉の動き	水平方向	水平方向	水平方向
カブセ	アウトセット	アウトセット	インセット
扉の重量	最大100kg	最大50kg	最大15kg
扉の材質	木製	木製	木製／木製またはアルミ製
扉の幅（mm）	600～2000mm	550～1500mm	400～1000mm
扉の高さ（mm）	最大3000mm	最大2600mm	最大1500mm
サイレントシステム機構	ソフトクローズ、 ソフトオープン	ソフトクローズ、 ソフトオープン	ソフトクローズ、 ソフトオープン

最先端の技術で上質のデザイン
床から天井まで届くほどの大型引き戸家具は、室内で圧倒的な存在感を放ちます。ヘティヒの新製品TopLine XL（トップライン エックスエル）は、際立ったデザインを重視した大型家具を設計する際の重要な要素となります。このシステムは、実用的な利便性と施工が簡単という点で、新たな基準を打ち立てます。

際立つ使いやすさ：
開けやすく、閉まるときもゆっくり音を立てません。

完璧な仕上げ：
3色の装飾テープを貼り付けると、レールに仕上げの質感が加わります。

エレガントなクリップ式取り付け：
床から天井まで届くほどの大型キャビネットでも、ネジはすべて隠れているため見えません。

実用的な使いやすさ：
中央の扉を左右に開くのも簡単です。

革新的なフロアスタンドガード：
扉を開く際、下ガイドランナーが自動的にゆっくりと立ち上がるので、扉が床につき傷つけてしまう心配をする必要はありません。

カブセ調整も完璧：
扉を閉じた状態で工具を使わずに調整でき、その場で見ながら調整具合を確認できます。

シンプルな高さ調節：
扉を閉じた状態で正面、または側面から調整が可能です。

プロダクトインフォメーション 348

各寸法 349

各種部品 350 - 352

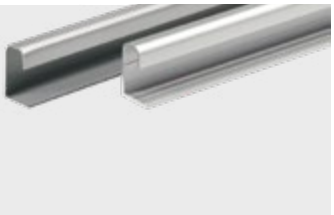

アクセサリー 464 - 474

ヘティヒ技術アシスタント
▸ 各寸法と取り付け

hettich.com/short/4514cb

基本取り付けイメージ

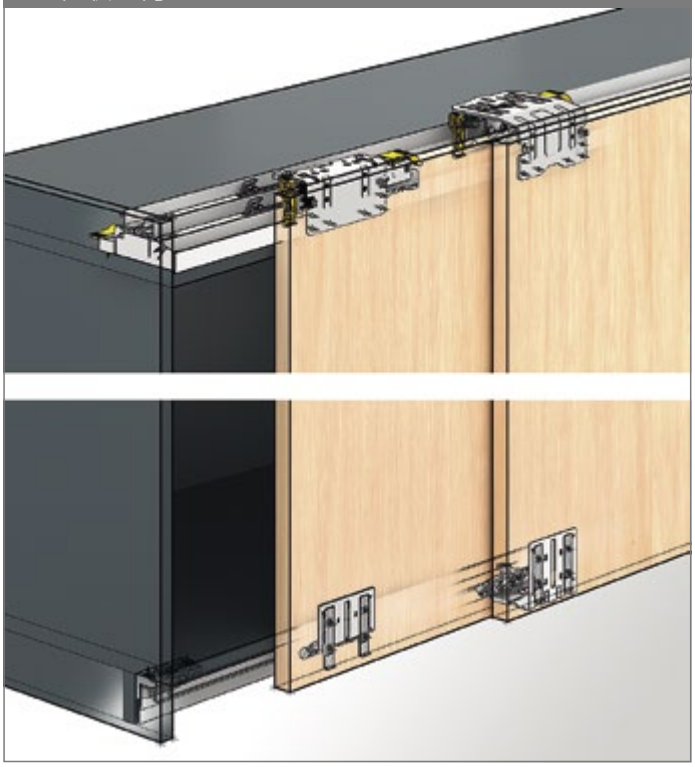

インフォメーション

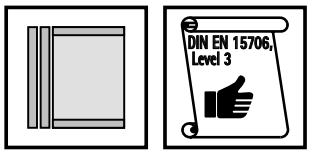

アウトセット　品質基準

扉の適用サイズ

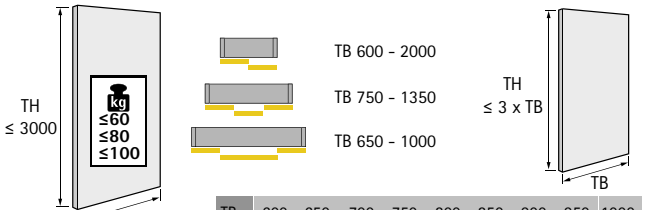

TB	600	650	700	750	800	850	900	950	1000
TH ≤	1800	1950	2100	2250	2400	2550	2700	2850	3000

hettich.com/short/8681f2

扉の数とポジション

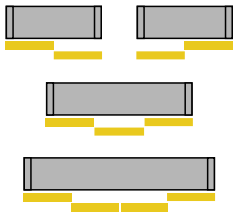

高さ／カブセの調整

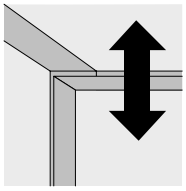

± 3

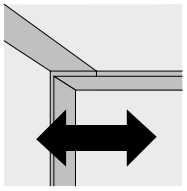

± 10

扉の厚さ

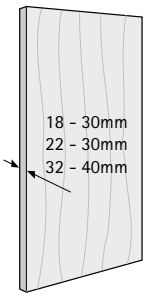

サイレントシステム機構

	2枚扉	3枚扉	4枚扉
ソフトクローズ	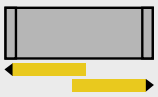		
ソフトオープン			

取り付け寸法図（縦断面）

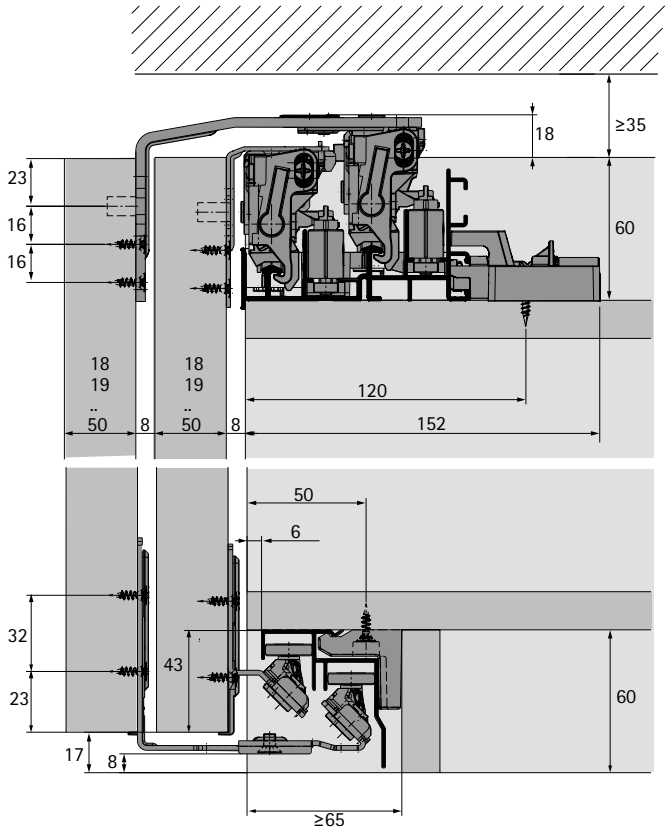

取り付け寸法図（平面）

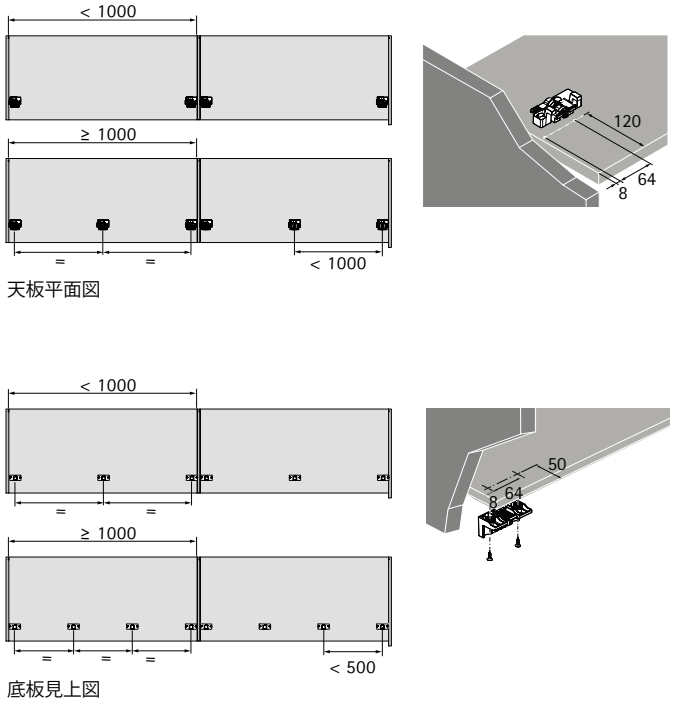

扉穴加工図

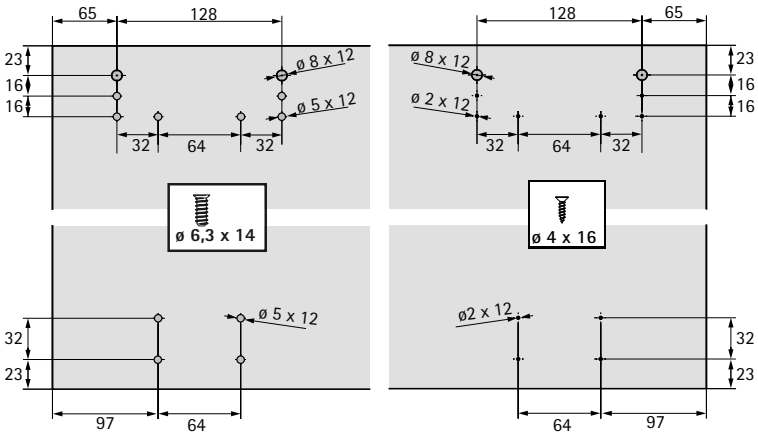

取り付け寸法図（天板平面）

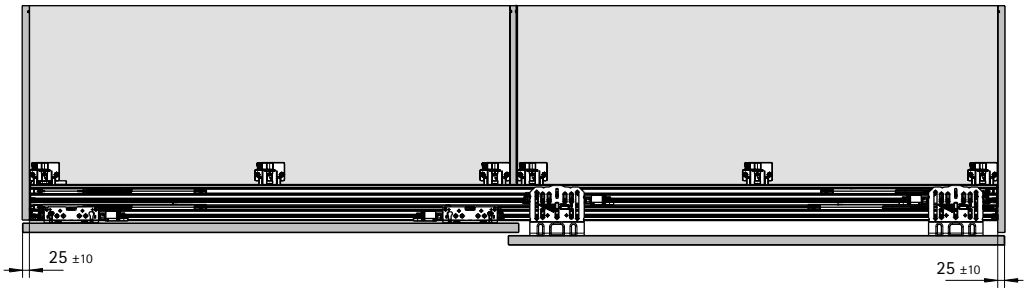

システム構成

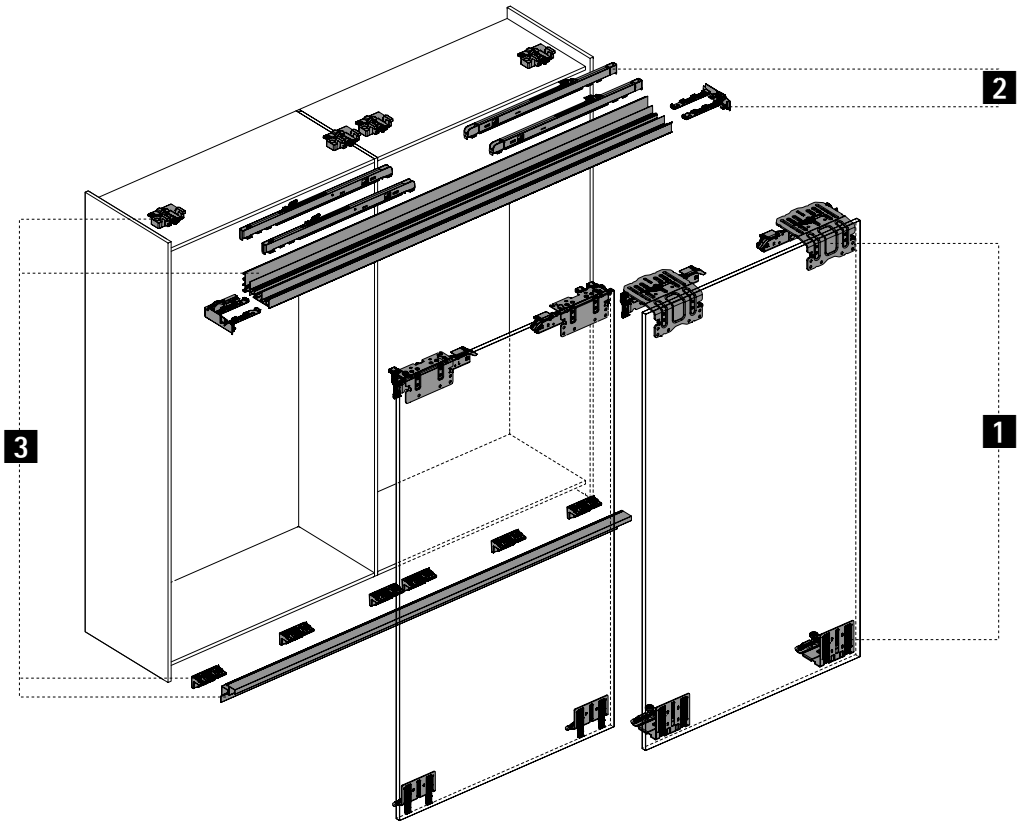

1 上ランナーと下ガイドランナー

2 サイレントシステム部品セット

3 上レールと下ガイドレール

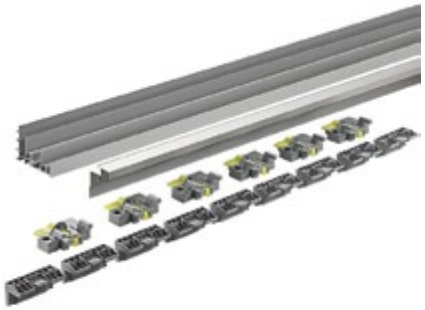

4 アクセサリー

1 上ランナーと下ガイドランナー

▶ セットには、2枚／3枚／4枚扉用の上ランナーと下ガイドランナーがすべて含まれます。

部品	最大扉厚（mm）	最大扉重量（kg）	品番／扉数 2枚扉	3枚扉	4枚扉	入数
	18～30	60	**9 275 796**	**9 275 786**	**9 278 780**	1セット
	22～30	80	**9 275 794**	**9 275 785**	**9 278 791**	1セット
	32～40	100	**9 275 787**	**9 275 783**	**9 278 793**	1セット

2 サイレントシステム部品セット

▶ セットには、ソフトクローズ／オープン部品のほか、エンドキャップが含まれます。
▶ 3枚扉用セットには、左右に扉を開く際の中央扉用サイレントシステムが含まれます。
▶ 4枚扉用セットには、中央扉を同時に開くためのシンクロ部品が含まれます。

部品	扉重量（kg）	品番／扉数 2枚扉	3枚扉	4枚扉	入数
	15～35	**9 276 735**	**9 276 645**	**9 278 798**	1セット
	30～80	**9 276 732**	**9 276 643**	**9 278 799**	1セット
	60～100	**9 276 737**	**9 276 646**		1セット

3 上レールと下ガイドレール

レールセット

▶ セットには、上レール1本と下ガイドレール1本（クリップオンタイプ）、レール取り付け用のクリップが含まれます。
▶ 上レール／下ガイドレール：アルミ、アルマイト処理

部品	長さ（mm）	品番	入数
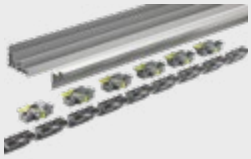	2300	**9 278 672**	1セット
	4000	**9 278 657**	1セット

4 アクセサリー

カバーレール

部品	説明	品番	入数
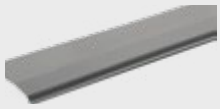	▶ 前扉用ランナーカバー用 ▶ 長さ：2000mm ▶ 必要な長さにカットして使用 ▶ プラスチック、グレー、カスタマイズ塗装可能	**9 278 801**	1セット

カラーテープセット

▶ レールの表面に簡単に貼り付けられる粘着タイプの装飾テープ

部品	色	長さ（mm）	品番	入数
	ブラック	2500	**9 209 402**	1セット
		4000	**9 209 403**	1セット
	ホワイト	2500	**9 209 404**	1セット
		4000	**9 209 405**	1セット

調整金具

部品	説明	品番	入数
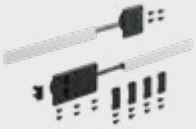	▶ 家具の前面の歪みを補強したり、扉の歪み防止予防策としても使用できます。 ▶ 引き戸1枚当たり1セット以上の調整金具を使用してください。	**9 252 651**	1セット

新しいレベルの快適さ

TopLine L（トップライン エル）を使用すると、驚くほど簡単な開閉動作と圧巻の性能を発揮するサイレントシステムで、引き戸の新たな可能性を引き出せます。重い扉も、まるで浮いているかのように軽やかと動かせます。TopLine L（トップライン エル）を採用した引き戸式キャビネットやワードローブは、実用性に富んだ快適さで魅惑の新しい体験を提供します。取り付けが簡単でランナーが搭載されており、扉の取り付けはクリップオン式で工具を使う必要はありません。

やさしく静かな動作：
サイレントシステムは、最高級の利便性と贅沢感を提供します。

優美でなめらかな動き：
ほとんど音がしない、スムーズな走行性を実現します。

魅力あふれる快適さ：
扉の開閉は特になめらかで、ゆっくりと動きます。

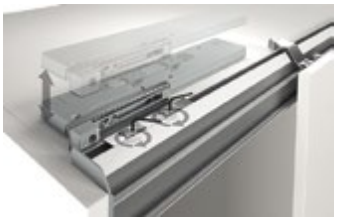

ワンタッチ取り付け：
ソフトクローズ機構をレールに取り付けるのも簡単です。

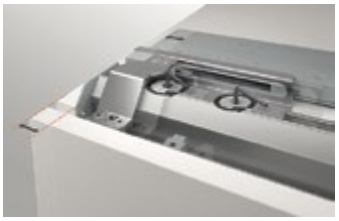

いつでも簡単に調節：
扉の目地の調節はとても簡単です。

簡単作業で費用対効果抜群：
ランナーが搭載されているので、簡単に扉を固定できます。

作業時間の短縮：
ガイドレールを所定の位置にはめるだけなので、工具を使う必要はありません。

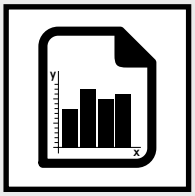

プロダクトインフォメーション 356

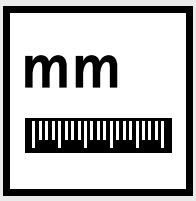

各寸法 357

各種部品 358 - 361

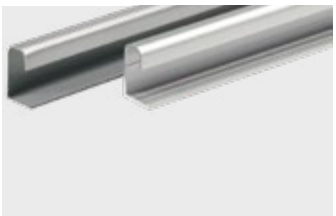

アクセサリー 464 - 474

hettich.com/short/f3573e

ヘティヒ技術アシスタント
▸ 各寸法と取り付け

基本取り付けイメージ

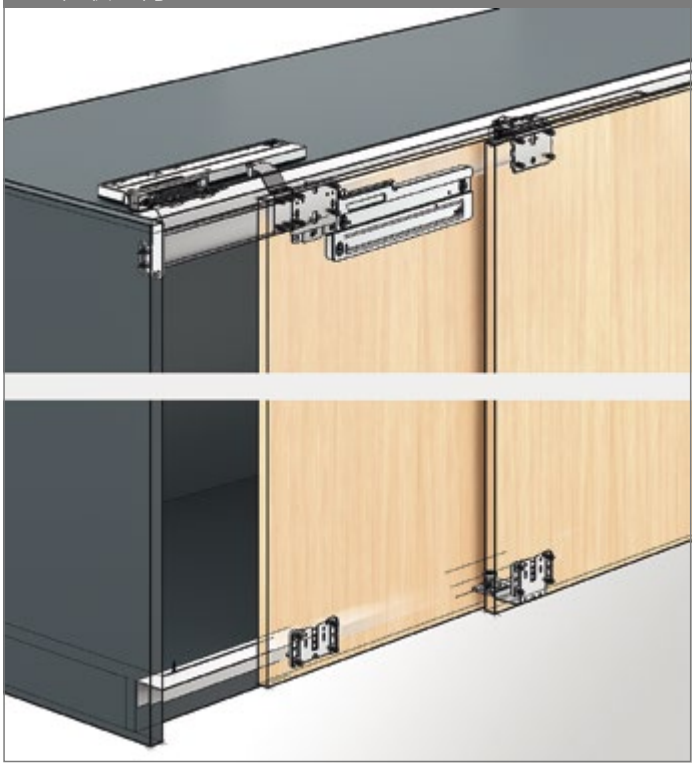

インフォメーション

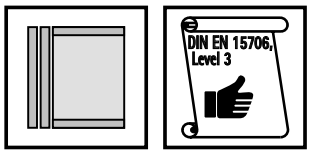

アウトセット　品質基準

扉の適用サイズ

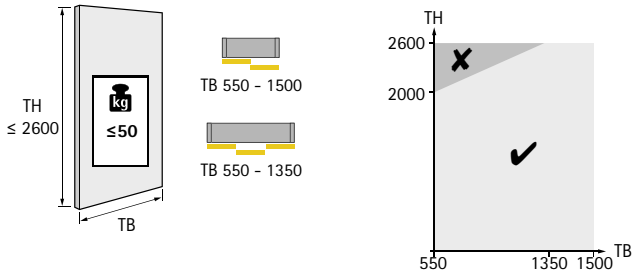

hettich.com/short/8681f2

扉の数とポジション

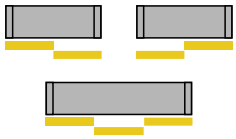

高さ／カブセの調整

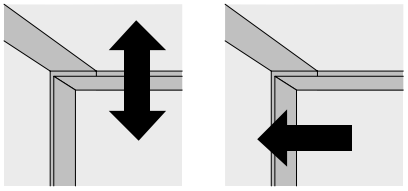

扉の厚さ

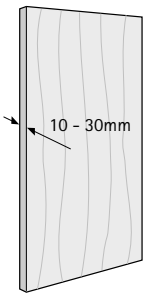

サイレントシステム機構

	2枚扉	3枚扉	
ソフトクローズ	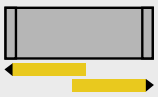		
ソフトオープン			
ソフトコライディング			

取り付け図（縦断面）

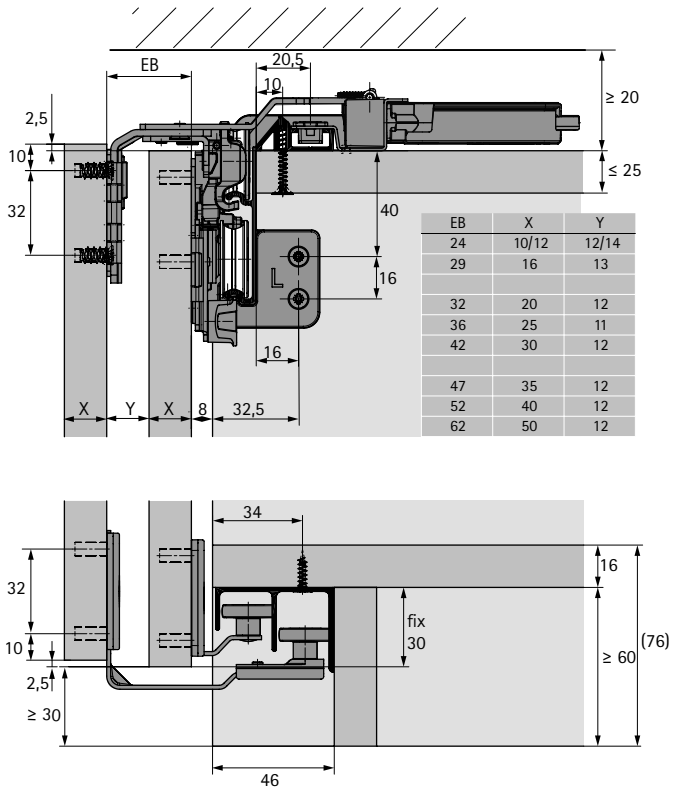

EB	X	Y
24	10/12	12/14
29	16	13
32	20	12
36	25	11
42	30	12
47	35	12
52	40	12
62	50	12

取り付け図（平面）

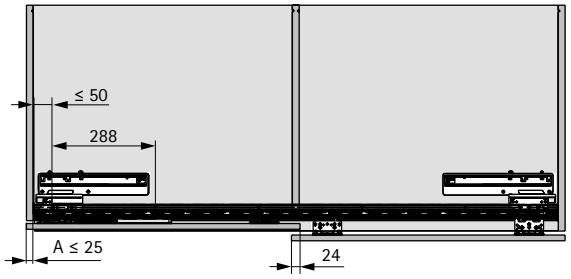

扉全閉時

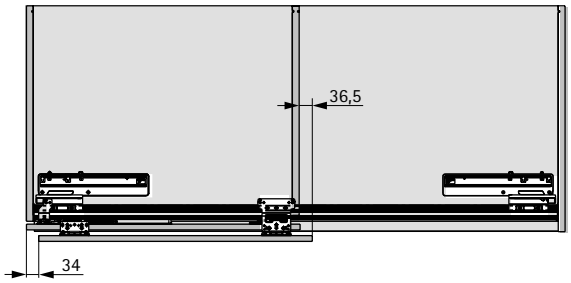

扉全開時

取り付け図 - 扉のオフセット34mm

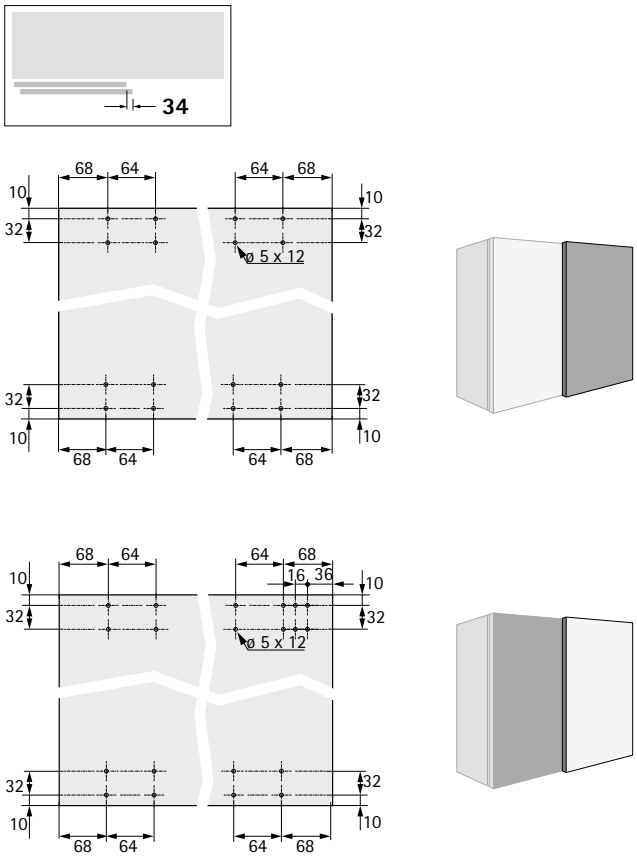

取り付け図 - 扉のオフセット0mm

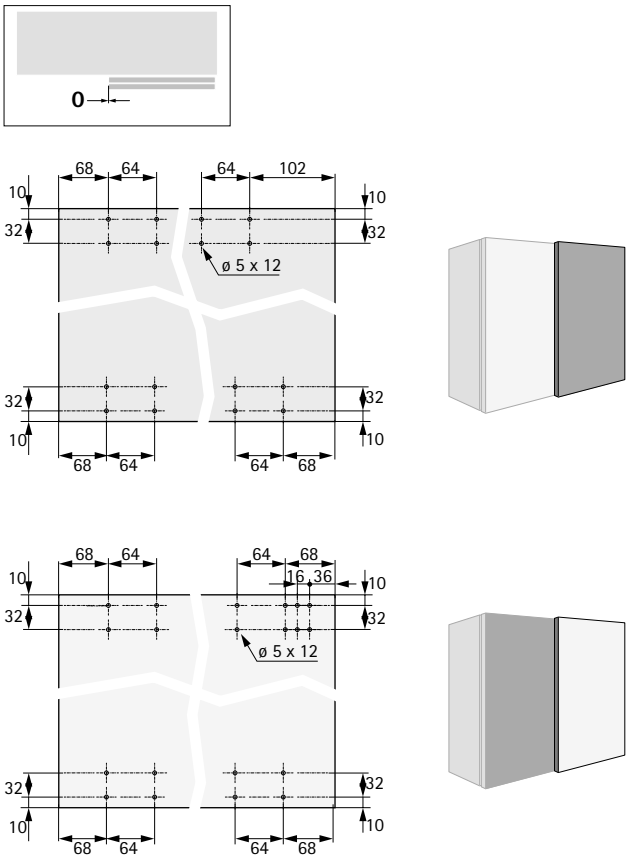

システム構成

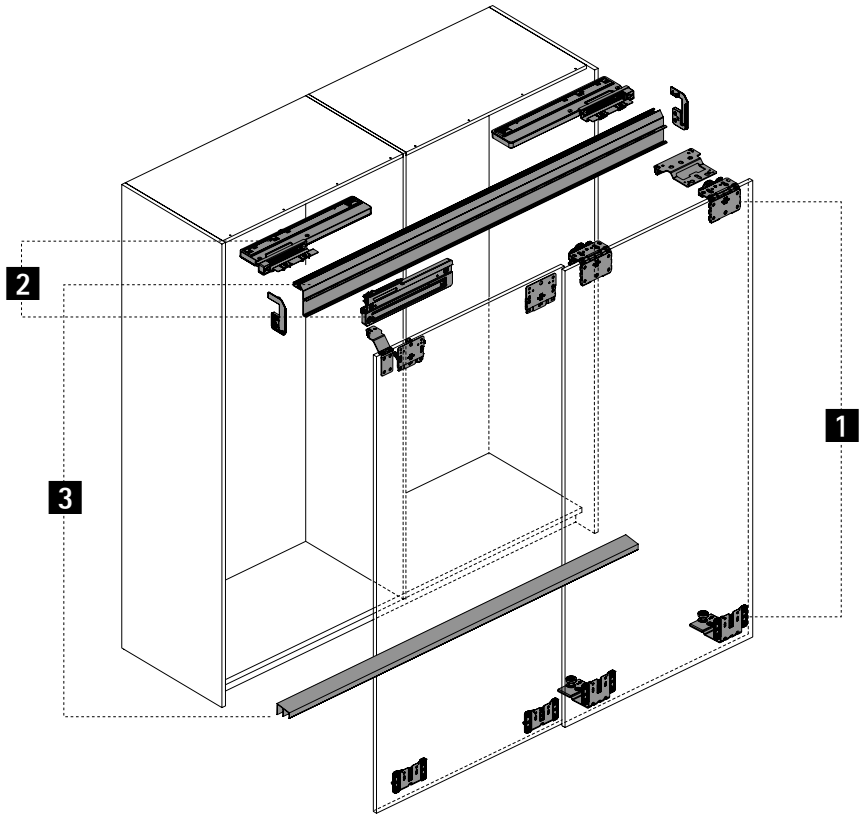

1 上ランナーと下ガイドランナー

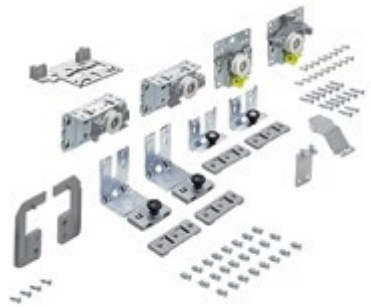

2 サイレントシステム部品セット

3 上レールと下ガイドレール

4 アクセサリー

1 上ランナーと下ガイドランナー

▸ セットには、2枚扉／3枚扉用の上ランナーと下ガイドランナーが含まれます。

部品*	最大扉厚（mm）	最大扉重量（kg）	品番／扉数 2枚扉、左	2枚扉、右	3枚扉	入数
	10～16	50	**9 242 708**	**9 242 709**	**9 242 710**	1セット
	18～30	50	**9 242 711**	**9 242 712**	**9 242 713**	1セット

2 サイレントシステム部品セット

サイレントシステム（ソフトクローズ部品セット）

▸ セットには、2枚扉／3枚扉引き戸用ソフトクローズ部品がすべて含まれます。
▸ 3枚扉用セットには、左右に扉を開く際の中央扉用サイレントシステムが含まれます。

部品	最大扉重量（kg）	品番／扉数 2枚扉	3枚扉	入数
	50	**9 242 238**	**9 242 240**	1セット
	20	**9 277 096**	**9 277 098**	1セット

サイレントシステム（ソフトオープン部品セット）

▸ セットには、2枚扉／3枚扉引き戸用ソフトオープン部品がすべて含まれます。

部品	最大扉重量（kg）	品番／扉数 2枚扉	3枚扉	入数
	50	**9 242 227**	**9 242 228**	1セット
	20	**9 277 151**	**9 277 152**	1セット

サイレントシステム（ソフトコライディング部品セット）

部品	説明	品番	入数
	3枚扉の場合に扉同士が衝突する際の衝撃を和らげるためのシステムです。	**9 254 630**	1セット

3 上レールと下ガイドレール

レールセット

▸ セットには、上レール1本と下ガイドレール1本が含まれます。
▸ 上レール／下ガイドレール：アルミ、アルマイト処理

部品	長さ（mm）	品番	入数
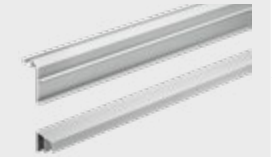	2300	**9 277 164**	1セット
	4000	**9 277 167**	1セット

4 アクセサリー

レールカバー

部品	説明	品番	入数
	▶ 前扉用ランナーカバー ▶ 長さ：1500mm ▶ 必要な長さにカットして使用 ▶ グレー、プラスチック、カスタマイズ塗装可能	**9 277 440**	1セット

薄扉用部品セット

部品	説明	品番	入数
	▶ 厚さ10～12mmの薄扉用特殊スリーブ、固定ネジ、座金各20個のセットです。	**9 277 153**	1セット

扉連結ストラップセット

▶ 分割された扉材を連結する場合に使います。
▶ セット内容：連結ストラップ、固定ネジ

部品	種類	品番	入数
	シングルタイプ	**9 277 155**	1セット
	ダブルタイプ	**9 277 156**	1セット

固定ネジセット

部品	取り付け時の注記	説明	棚厚（mm）	品番	入数
	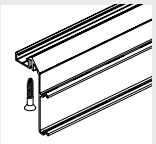	▶ 上レールと下ガイドレール用固定ネジ ▶ セットには、20本のネジが含まれます。	16～19	**9 130 078**	1セット
			20～22	**9 180 317**	1セット
			22～25	**9 180 318**	1セット

カラーテープセット

▶ レールの表面に簡単に貼り付けられる粘着タイプの装飾テープ

部品	色	長さ（mm）	品番	入数
	ブラック	2500	**9 209 269**	1セット
		4000	**9 209 271**	1セット
	ホワイト	2500	**9 209 272**	1セット
		4000	**9 209 273**	1セット

調整金具

部品	説明	品番	入数
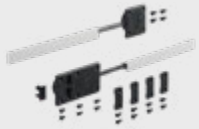	▶ 家具の前面の歪みを補強したり、扉の歪み防止予防策としても使用できます。 ▶ 引き戸1枚当たり1セット以上の調整金具を使用してください。	**9 252 651**	1セット

薄扉用調整金具

部品	説明	品番	入数
	▶ 扉／前面の厚さ10～12mm用 ▶ 家具の前面の歪みを補強したり、扉の歪み防止予防策としても使用できます。 ▶ 引き戸1枚当たり1セット以上の調整金具を使用してください。	**9 280 180**	1セット

スペーサーローラー

部品	説明	扉中央距離EB（mm）	品番	入数
	▶ 歪みやすい背の高い扉の引き戸システムのパフォーマンスを強化するためのもの ▶ 側板に取り付ける場合はEB 29 ▶ 最背面の扉に取り付ける場合はEB 36 ▶ 亜鉛系メッキ	29	**9 265 093**	300個
		36	**9 265 092**	300個

テクニカルインフォメーション

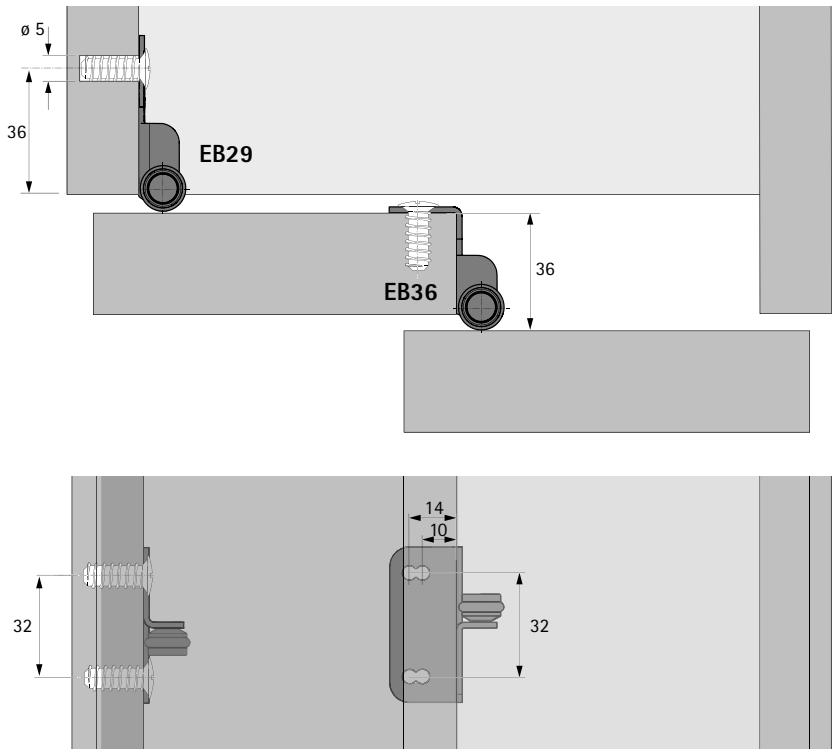

引き戸収納に無限の利便性

厳しい要求に対して機能性と品質、SysLine S（シスライン エス）が最適な引き戸システムです。最大重量15kgの扉をゆっくりと横に動かし、収納スペースの活用を最適化します。サイレントシステム（オプション）を採用すれば、さらに使いやすさが増します。究極のデザインを求め、余計な出っ張りひとつありません。

静音性をさらに追加：
オプションで開閉両方向のサイレントシステムを使用できます。

優れたデザイン性と利便性：
下ガイドレールが隠れているので外観を損ないません。

ほぼ見えない可動部：
レールは天板に埋め込まれているので正面からは見えません。

作業時間の短縮：
扉ははめ込んでクリップで留めるだけで簡単に取り付けられ、工具を使わずに高さを調整できます。

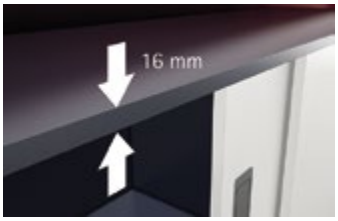

資材コストを抑えます：
天板厚が16mmあれば上レールが埋め込み出来ます。

収納スペースを最適に活用：
SysLine S（シスライン エス）は、引き残しがないので、収納スペースを有効利用出来ます。

蹴込みのデザインは自由自在：
蹴込み部分の納まりパターンは多彩です。

オフィスワークに最適：
引き戸収納はワークスペースで利便性を発揮します。

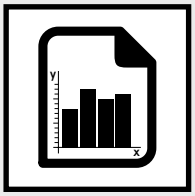

プロダクトインフォメーション 364 - 365

各種部品 366 - 373

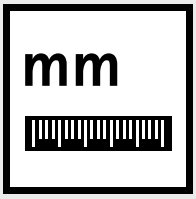

各寸法 374 - 378

取り付け 379 - 380

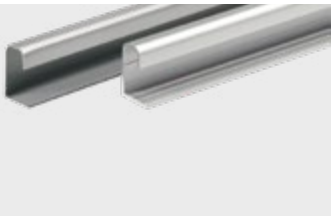

アクセサリー 464 - 474

テクニカルインフォメーション
- 扉重量の計算 476 - 477
- 設計のヒント 478 - 480
- 品質基準 481

概要

- インセットタイプ
- 1または2-トラック、上吊り式引き戸システム
- 天板：板厚16mm以上
- 木製およびアルミフレーム扉用
- 扉重量：15kgまで
- 扉の高さ：1500mmまで
- 扉幅：400～1000mm
- 扉厚 16～19mm
- 開閉方向のサイレントシステム（オプション）
- 上下調整 +/-1.5mm（工具不要）
- 工具不要で扉の吊り込みが可能
- STB 11、STB 35下ガイドシステムと組み合わせ可能
- DIN EN 15706、レベル3のテストに合格

扉の適用サイズ

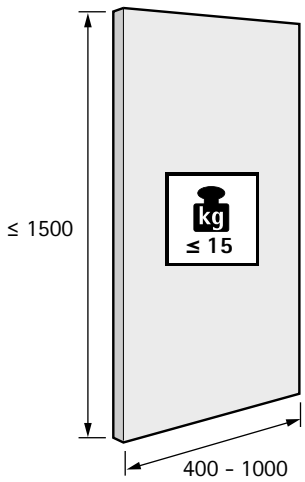

詳細は、476 - 477をご参照ください。

扉の厚さ

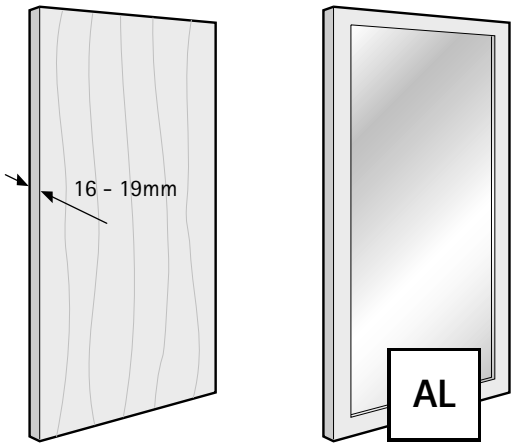

扉の数とポジション

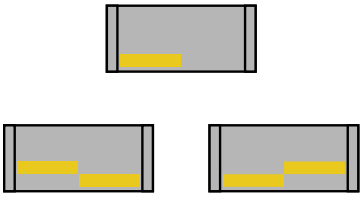

サイレントシステム機構

	1枚扉	2枚扉		
ソフトクローズ				
ソフトオープン				

基本納まり図

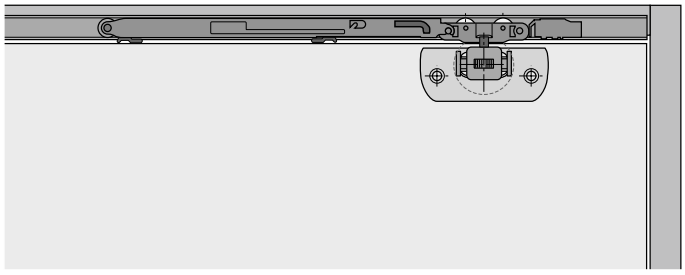

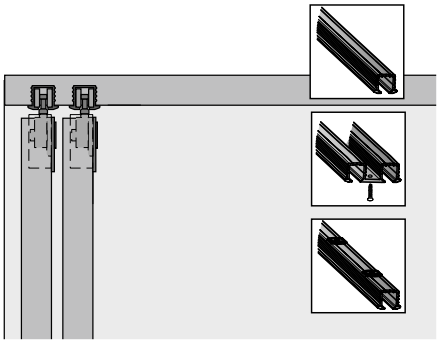

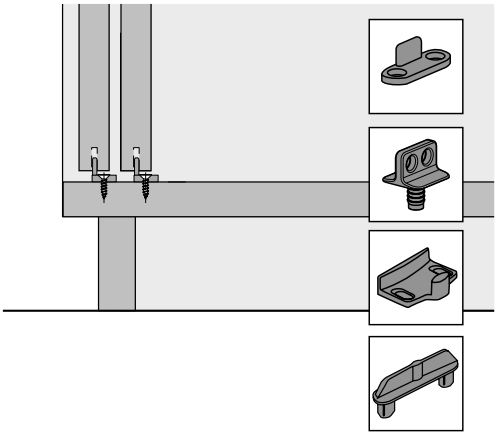

サイレントシステム（ソフトクローズ＆ソフトオープン）付部品セット

- セットには、2枚扉キャビネット用部品が含まれます。
- 引き戸を静かにやさしく開閉します。
- 工具不要の上下調整機能付

セットに含まれているもの：
- サイレントシステム付上ランナー 4個（扉重量最大15kg用）
- サイレントシステム用アクティベーター 4個
- 木製扉用アダプター 4個
- 木製扉用下部下ガイドランナー 2個
- アルミフレーム扉用下部下ガイドランナー 2個
- 戸当たりスペーサー 2個

備考：
- レールは別売りです。
- 扉の最小幅590mm

品番	入数
9 208 511	1セット

サイレントシステム（ソフトクローズ）付部品セット

- セットには、2枚扉キャビネット用部品が含まれます。
- 引き戸を静かにやさしく閉じます。
- 工具不要の上下調整機能付

セットに含まれているもの：
- 上ランナー 2個
- サイレントシステム付上ランナー 2個（扉重量最大15kg用）
- サイレントシステム用アクティベーター 2個
- エンドストッパー 2個
- 木製扉用アダプター 4個
- 木製扉用下部下ガイドランナー 2個
- アルミフレーム扉用下部下ガイドランナー 2個
- 戸当たりスペーサー 2個

備考：
- レールは別売りです。
- 扉の最小幅410mm

品番	入数
9 134 311	1セット

サイレントシステムなし部品セット

- セットには、2枚扉キャビネット用部品が含まれます。
- 工具不要の上下調整機能付

セットに含まれているもの：
- 上ランナー 4個
- エンドストッパー 4個
- 木製扉用アダプター 4個
- 木製扉用下部下ガイドランナー 2個
- アルミフレーム扉用下部下ガイドランナー 2個
- 戸当たりスペーサー 2個

備考：
- レールは別売りです。
- 扉の最小幅400mm
- サイレントシステム（ソフトクローズ）は付いていません。

品番	入数
9 136 103	1セット

ダブルレール（ネジ止めタイプ）

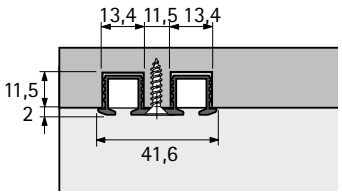

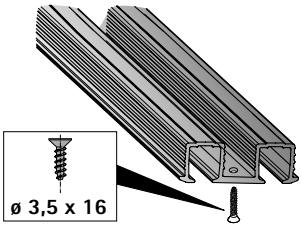

- 天板：板厚16mm以上
- 最大扉厚　19mm
- アルミ、素地

備考：
- レールの端から1つ目のビス穴までの距離は必ず50mm未満としてください。レールをカットしてご利用の場合も、レール端から50mm未満の所にビス穴を追加してください。
- 要望に応じて長さをカット出来ます。

長さ（mm）	品番	入数
2000	**9 143 682**	100本
2000	**9 136 105**	1本

シングルレール（接着タイプ）

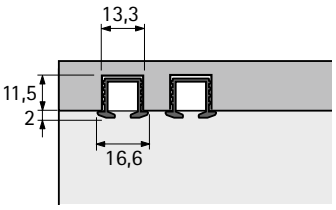

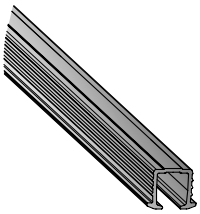

- 天板：板厚16mm以上
- アルミ、素地

備考：
- 要望に応じて長さをカット出来ます。

長さ（mm）	品番	入数
2000	**9 134 513**	100本
2000	**9 145 851**	1本

シングルレール（ツイストロックタイプ）

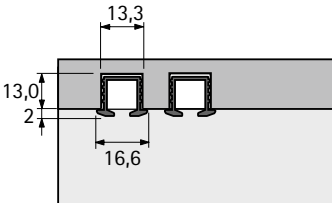

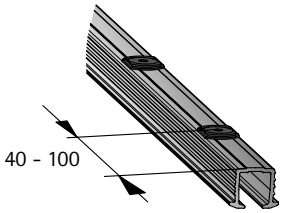

- 天板：板厚19mm以上
- 硬材やMDF（中質繊維板）には使用できません。
- アルミ、素地

備考：
- レールの端から最後のツイストロックまでの距離は必ず40mm以上100mm未満としてください。レールをカットしてご利用の場合も同様です。
- 要望に応じて長さをカット出来ます。

長さ（mm）	品番	入数
2000	**9 143 679**	100本
2000	**9 136 106**	1本

上ランナー

- 工具不要の上下調整機能付
- プラスチック、グレー

品番	入数
9 136 343	400個

サイレントシステム（ソフトクローズまたはソフトオープン）付上ランナー

- 工具不要の上下調整機能付
- プラスチック、グレー

種類	扉の重量	品番	入数
右扉用ソフトクローズ または 左扉用ソフトオープン	最大15kg	**9 136 344**	200本
	最大7kg	**9 238 147**	200本
左扉用ソフトクローズ または 右扉用ソフトオープン	最大15kg	**9 136 345**	200本
	最大7kg	**9 238 239**	200本

エンドストッパー

- プラスチック、グレー

品番	入数
9 136 346	1000個

サイレントシステム用アクティベーター

- 六角穴付止めネジ

品番	入数
9 136 347	200個

木製扉用アダプター（クランクタイプ）

▸ スチール、ニッケルメッキ

取り付け方法	2枚扉用必要数	品番	入数
ネジ止め	4	**9 045 954**	400個
打ち込み	4	**9 153 524**	500個

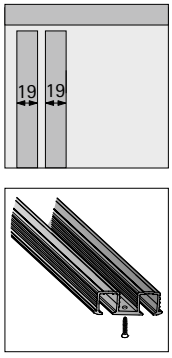

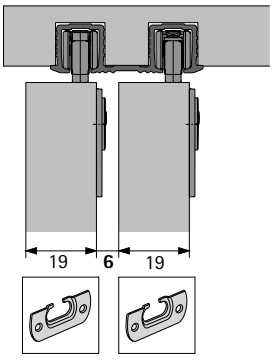

木製扉用アダプター（フラットタイプ）

▸ スチール、ニッケルメッキ

備考：
▸ クランクタイプとの組み合わせにより、扉間のクリアランスを調整出来ます。

取り付け方法	2枚扉用必要数	品番	入数
ネジ止め	4	**9 036 905**	400個
打ち込み	4	**9 153 523**	500個

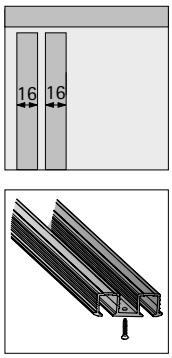

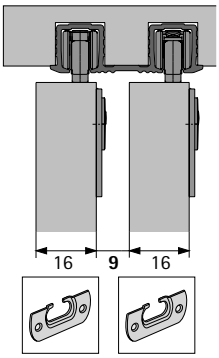

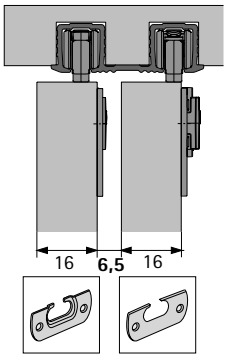

下ガイド（木製扉用／ネジ止めタイプ）

- ネジ止めタイプ
- 木製扉用
- プラスチック、グレー

2枚扉用必要数	品番	入数
2	**9 037 212**	500個

下ガイド（木製扉用／打ち込みタイプ）

- 打ち込みタイプ
- 木製扉用
- プラスチック、グレー

2枚扉用必要数	品番	入数
2	**9 060 567**	500個

下ガイド（アルミフレーム扉用／ネジ止めタイプ）

- ネジ止めタイプ
- 前面に溝を彫る必要がないため、アルミフレーム扉に特に適しています。
- 扉厚　19mm
- プラスチック、グレー

2枚扉用必要数	品番	入数
2	**9 036 903**	400個

ネジ止め式戸当たりスペーサー

- 扉の高さが1,000mm未満の2枚扉には1個の戸当たりスペーサーが必要です。
- 扉の高さが1,000mmを超える2枚扉には2個の戸当たりスペーサーが必要です。
- プラスチック、グレー

品番	入数
9 115 216	100個
9 102 993	500個

STB 11下ガイドシステム

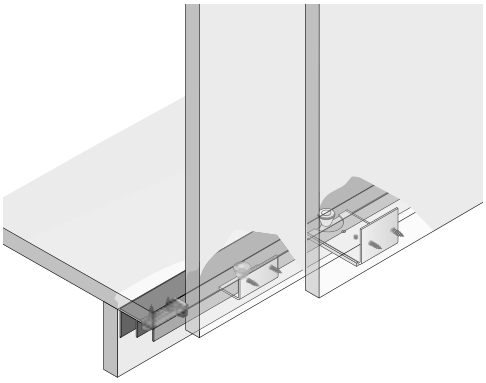

- 底板に下から取り付けます。
- 樹脂製のローラーがガイド内を移動するので走行音が静かです。
- 幅木の奥行寸法46mm用
- 幅木の最小高さ70mm
- 扉の厚さ（16〜19mm）に対応して調整できます。

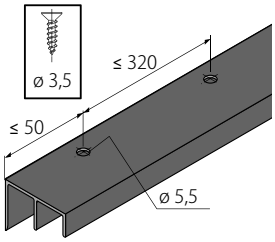

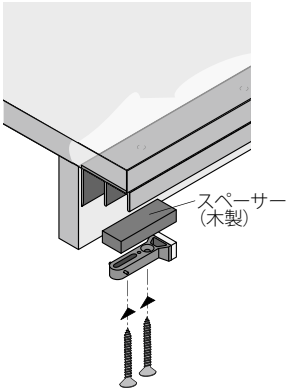

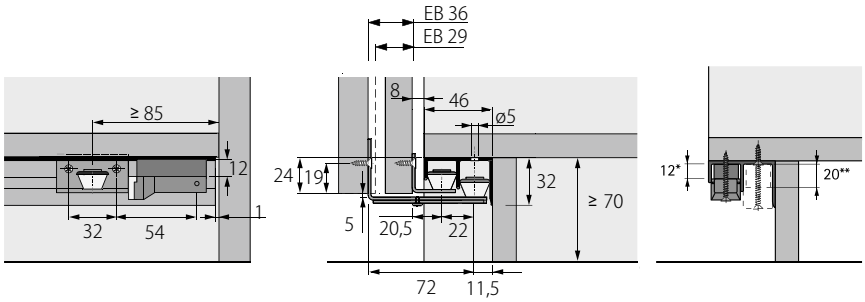

* スペーサー（木製）
（寸法12×50×15mm）
後扉用戸当たり
**スペーサー（木製）
（寸法20×50×15mm）
前扉用戸当たり

STB 11下ガイドランナーセット

- 底板下のガイドシステム
- ローラーはプラスチック製なので動きが静かです。

セットに含まれているもの：
- 前扉用下ガイドランナー 2個
- 後扉用下ガイドランナー 2個（品番0 045 081は4個）
- ガイドレール用エンドストッパー 2個

備考：
- レールは別売りです。

扉数	**品番**	入数
2	**0 045 080**	1セット
3	**0 045 081**	1セット

STB 11下ガイドレール

▸ アルミ

備考：
▸ 要望に応じて長さをカット出来ます。
▸ ビス穴加工に関してはお問い合わせください。

長さ（mm）	仕上	種類	**品番**	入数
2100	アルマイト処理	下穴加工	**9 127 432**	1本

前扉用下ガイドランナー

▸ 亜鉛系メッキ
▸ ローラーはプラスチック製
▸ ローラーリング付
▸ 調整可能

1枚扉用必要数	2枚扉用必要数	3枚扉用必要数	**品番**	入数
2	2	2	**1 006 706**	50個

後扉用下ガイドランナー

▸ 亜鉛系メッキ
▸ ローラーはプラスチック製
▸ ローラーリング付

1枚扉用必要数	2枚扉用必要数	3枚扉用必要数	**品番**	入数
2	2	4	**1 005 380**	200個

STB11エンドストッパー

▸ プラスチック、グレー

種類	2枚扉用必要数	3枚扉用必要数	**品番**	入数
エンドストッパー	2	2	**1 005 193**	500個

STB 35下ガイドシステム

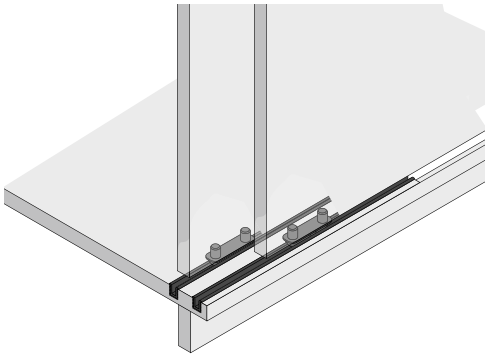

- インセット扉用
- 下ガイドレールを底板の溝に押し込んで取り付け、扉底部にガイドを取り付けます。（A）
- レールを扉底部に設けた溝に取り付け、底板にガイドを取り付けます。（B）

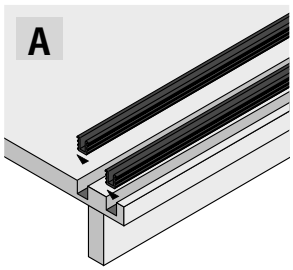

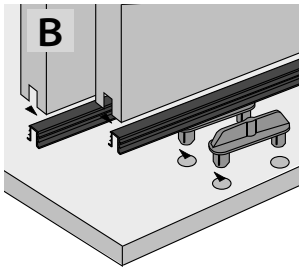

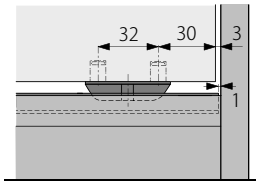

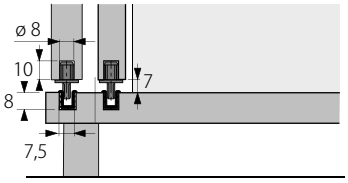

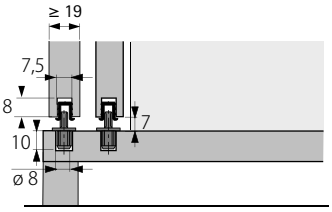

STB 35下ガイド

- インセット扉用
- プラスチック

セットに含まれているもの：
- 下ガイド（ブラウン）2個

備考：
レールは別売りです。

色	品番	入数
ブラウン	**0 025 119**	100セット
ブラウン	**1 005 650**	1000個
ホワイト	**1 005 464**	1000個

STB 35下ガイドレール

- プラスチック

長さ（mm）	色	品番	入数
3500	ホワイト	**0 046 789**	25本
3500	ブラウン	**0 046 790**	25本
3500	パイン	**0 046 791**	25本

16mm木製扉の取り付け寸法図

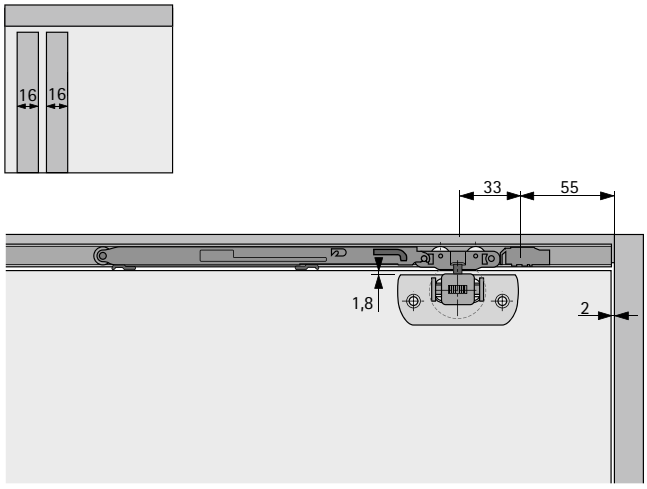

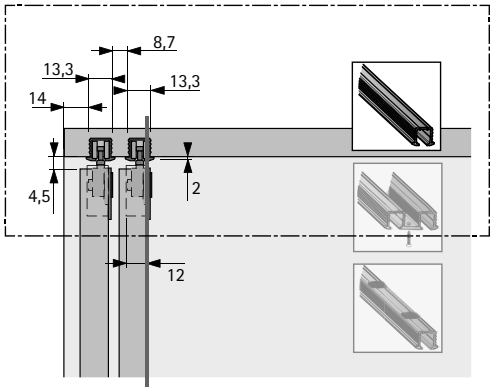

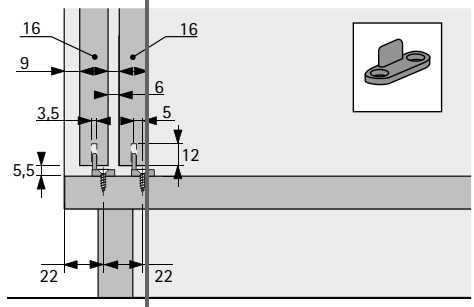

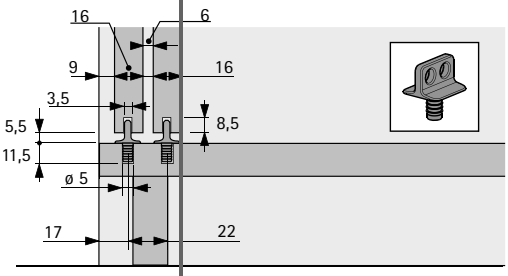

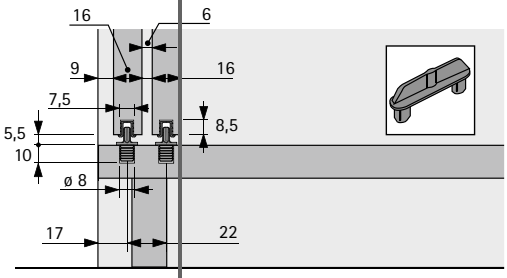

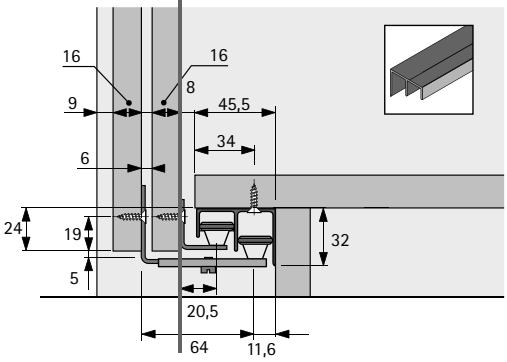

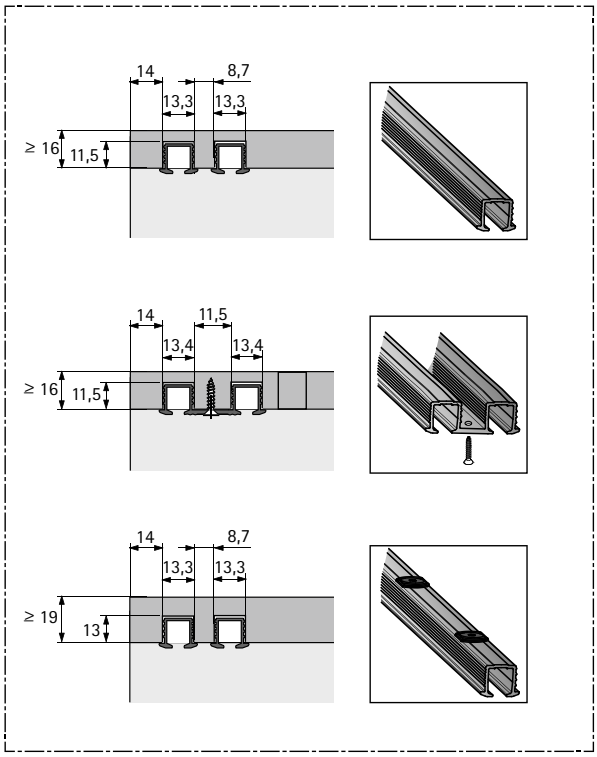

19mm木製扉の取り付け寸法図

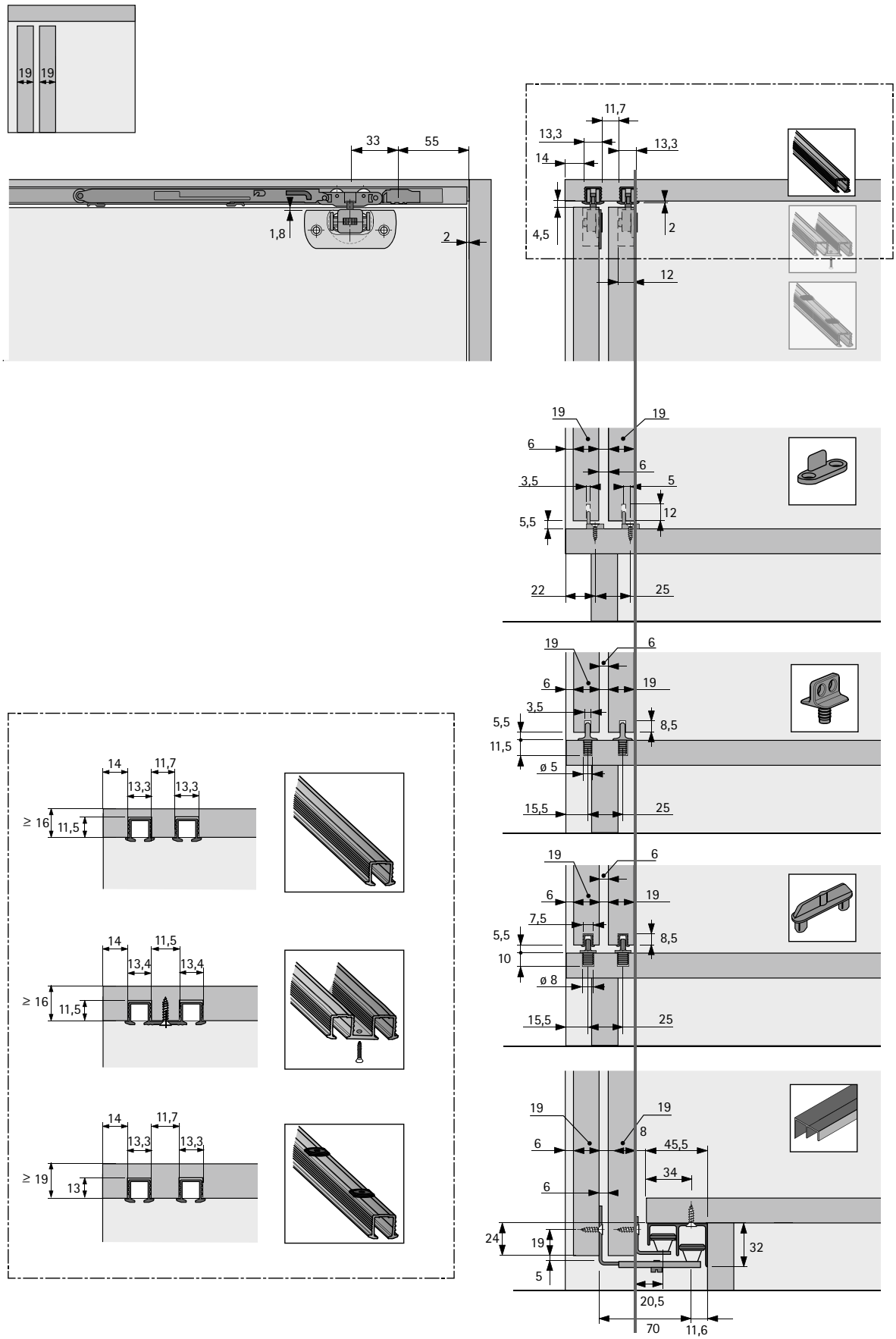

19mmアルミフレーム扉の取り付け寸法図

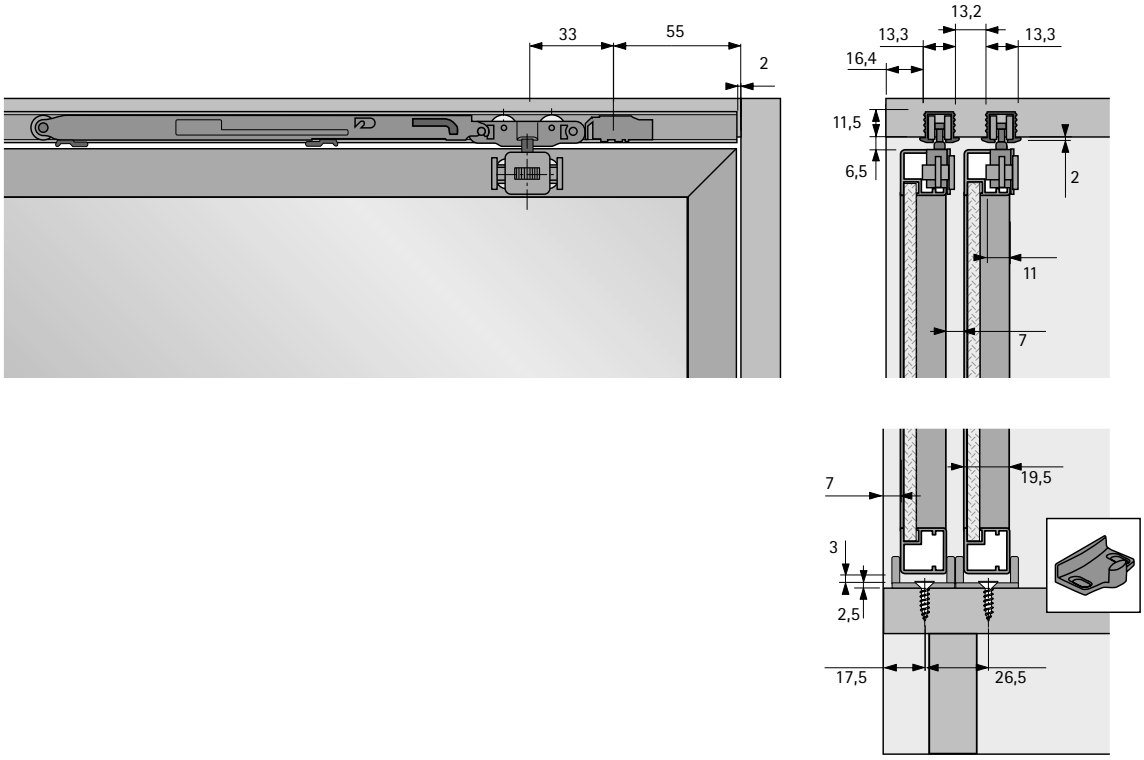

アルミフレーム取り付け図

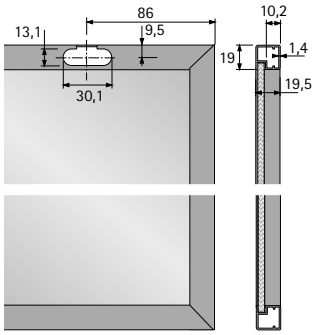

木製扉取り付け図

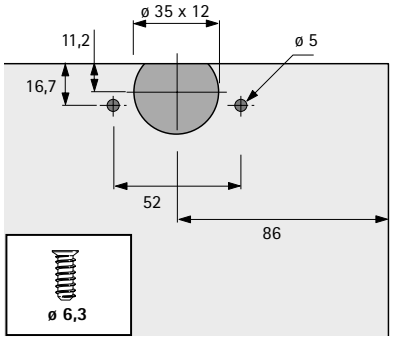

木製扉をネジ止めする場合のアダプター

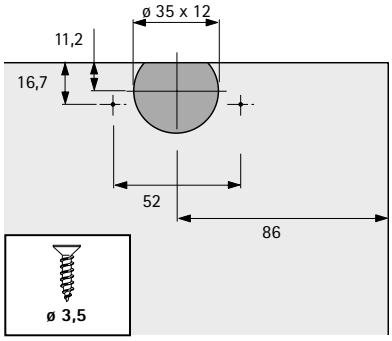

木製扉をネジ止めする場合のアダプター

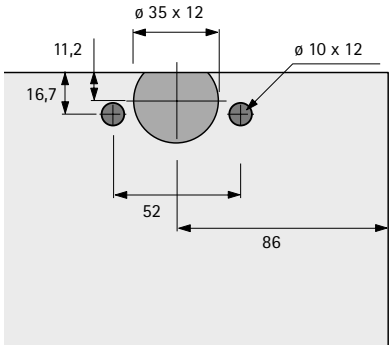

木製扉を打ち込む場合のアダプター

扉の最小幅

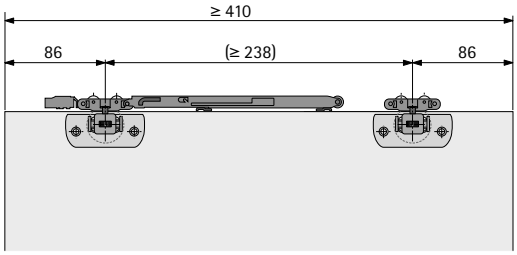

ソフトクローズ付の場合

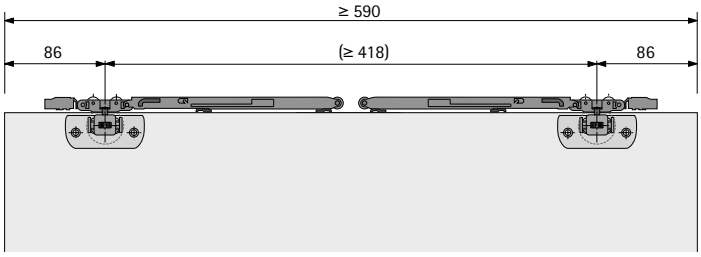

ソフトクローズ＆ソフトオープン付の場合

フラッシュオープン用エンドストッパーおよびアクティベーターの位置決め

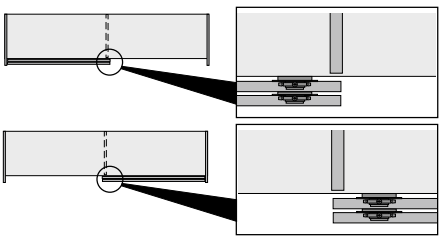

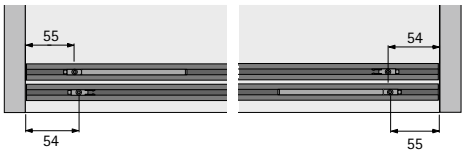

オフセットオープン用エンドストッパーおよびアクティベーターの位置決め

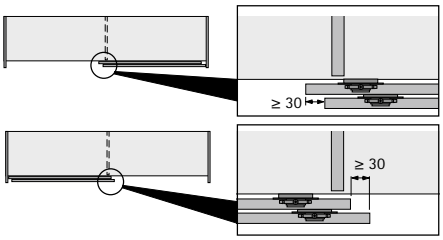

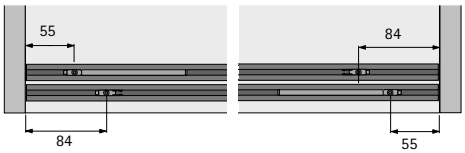

戸当たりスペーサーの穴加工

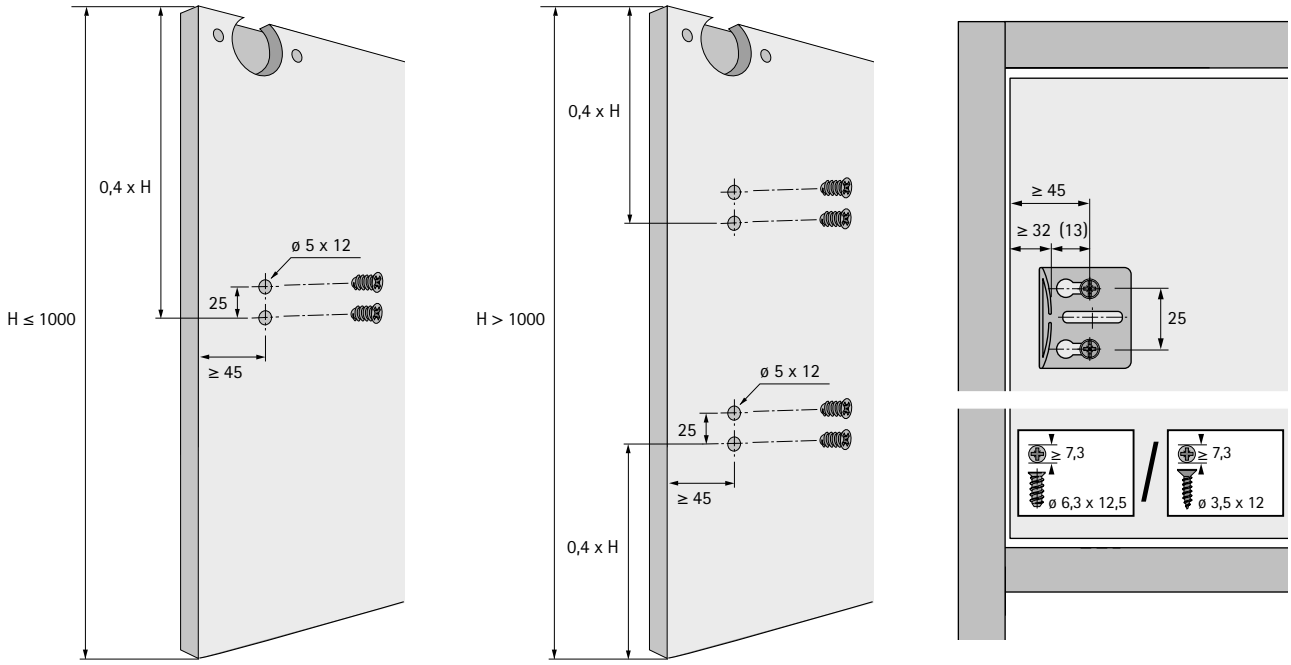

上ランナー、エンドストッパー、アクティベーターのレールへの取り付け

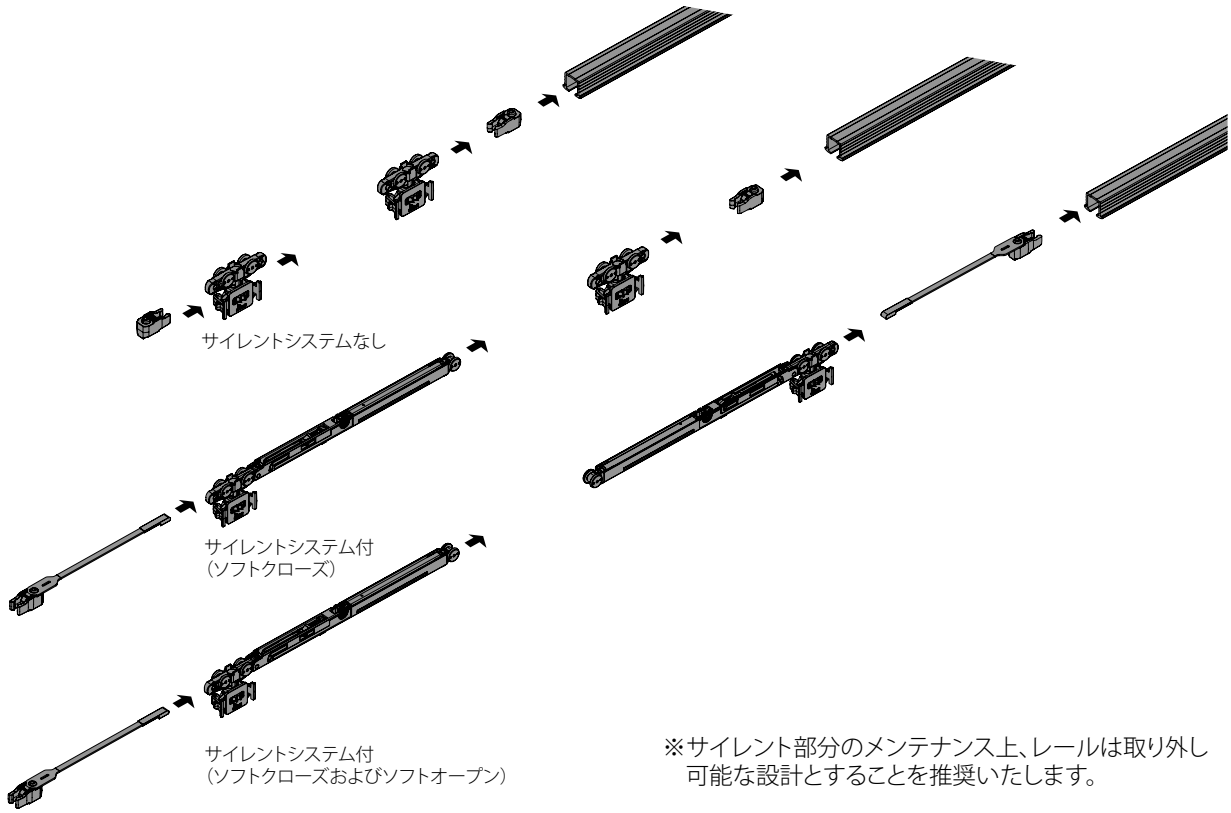

※サイレント部分のメンテナンス上、レールは取り外し可能な設計とすることを推奨いたします。

上レールの取り付け

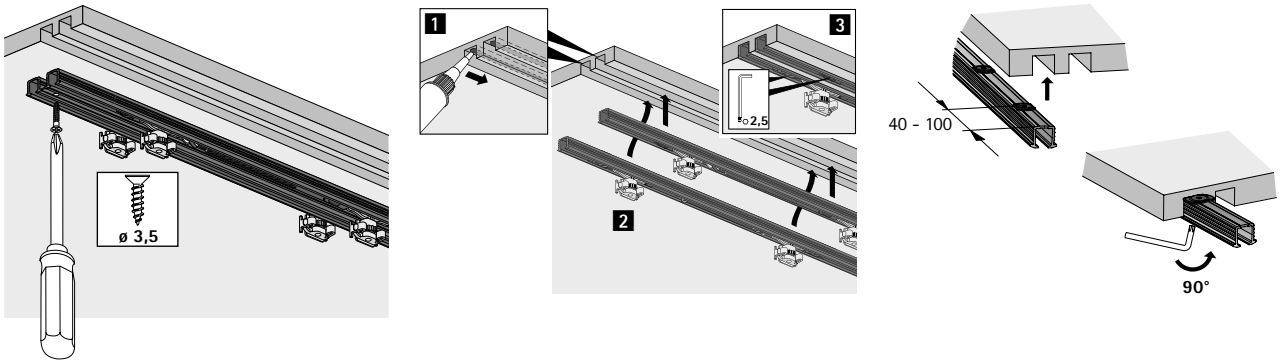

木製扉用アダプターの取り付け

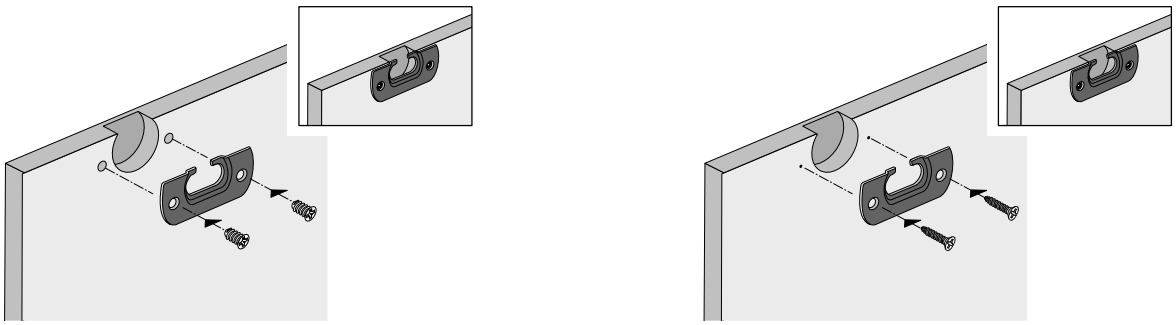

木製扉への下ガイド位置合わせ

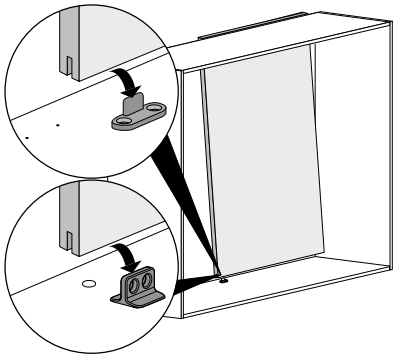

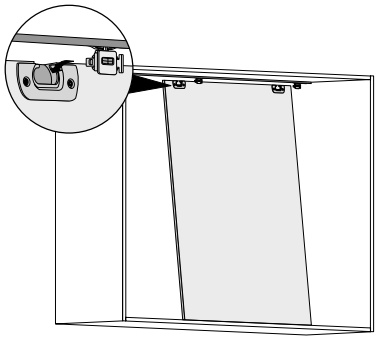

アルミフレーム扉への下ガイド位置合わせ

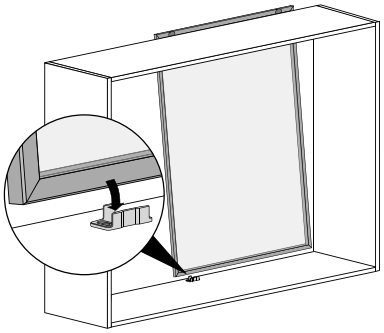

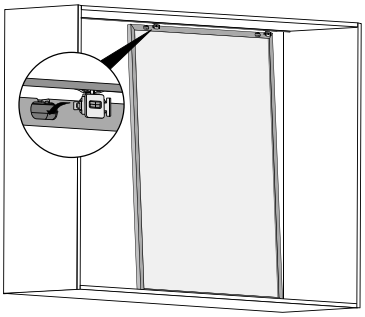

上下調整（ダイヤル）

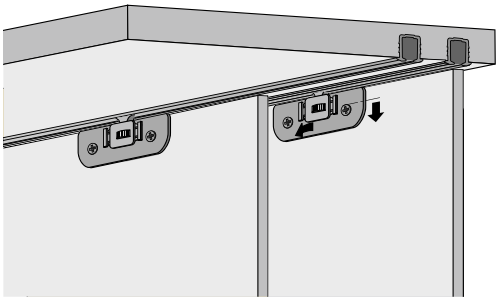

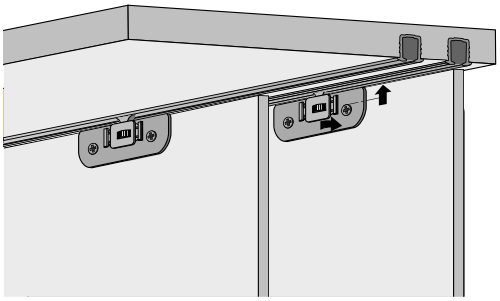

戸当たりスペーサーおよびハンドルの取り付け

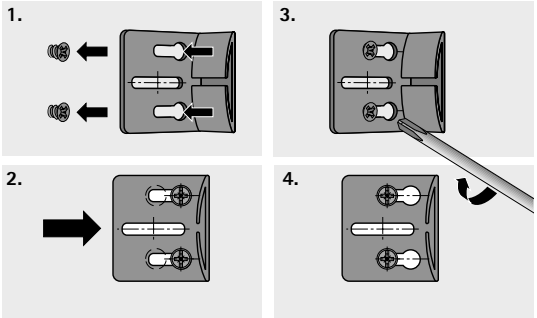

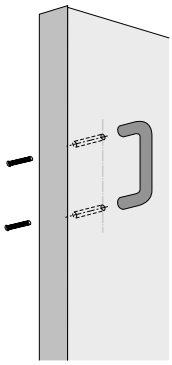

	SlideLine M （スライドラインエム） アウトセットタイプ 	SlideLine M （スライドラインエム） インセットタイプ
ページ	384 - 385	400 - 401
説明	下荷重タイプ 1本レール	下荷重タイプ 2本レール
レールの数	1	2
扉の動き	水平方向	水平方向
カブセ	アウトセット	インセット
扉の重量	▶ 最大30kg	▶ 最大30kg
扉の材料	木製／アルミ製／ガラス製	木製／アルミ製／ガラス製
扉の幅（mm）	300～1800	300～1800
扉の高さ（mm）	最大2000	最大2000
サイレントシステム機構	ソフトクローズ、 ソフトオープン、 ソフトコライディング	ソフトクローズ、 ソフトオープン、 ソフトコライディング

家具のデザインをアップグレード
SlideLine M（スライドライン エム）は、家具の実用性とデザイン性を高めます。リビングルームの壁面収納やキッチンの壁面棚、洗面スペースの家具はもちろん、オフィスキャビネットまで、多種多様なあらゆる一般家具にマッチします。最大重量30kgの木製、ガラス、またはアルミフレームの扉を手早く簡単に取り付けることができます。また、さまざまな棚厚に合わせたレールをご用意しています。一つのレールに隣り合わせに2枚の扉を配置することも可能です。上ランナーに内蔵されたサイレントシステムが、扉をゆっくり開閉させ、隣同士の扉の衝撃を吸収します。

高級感をプラス：
サイレントシステムにより、扉は静かにゆっくりと開閉します。複数の引き戸が同じレールで隣り合って動く場合、隣同士の扉の衝撃を吸収します。

多種多様なデザインオプション：
扉の材料は木材、アルミフレーム、ガラスから選択できます。

精密な位置合わせ：
高さ調整機構を内蔵しているので、引き戸の高さを正確に調整できます（+/-2mm）。

取り付けが簡単：
キャビネットには簡単にネジ止めできます。

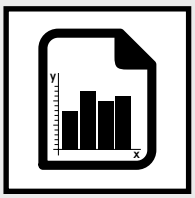

プロダクトインフォメーション 386 - 387

各種部品 388 - 391

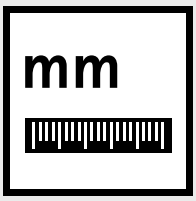

各寸法 392 - 395

取り付け 396 - 399

テクニカルインフォメーション
- 扉重量の計算 476 - 477
- 設計のヒント 478 - 480
- 品質基準 481

概要

- 1-トラック、下荷重引き戸システム
- アウトセットタイプ
- 木製、ガラス製、またはアルミ製扉用
- 扉重量：30kgまで
- 扉の高さ：2000mmまで
- 扉幅：300～1800mm
- 棚厚：15、16、18、19、22、25mm
- 上下調整：±2mm
- 開閉および衝突方向のサイレントシステム
- 工具不要で扉の吊り込みが可能
- EN 15706、レベル1または3のテストに合格

扉の適用サイズ

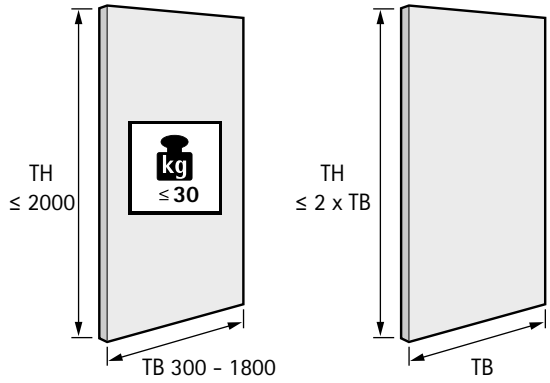

TB	300	400	500	600	700	800	900	1000 ...	1800
TH ≤	600	800	1000	1200	1400	1600	1800	2000 ...	2000

詳細は、476 - 477をご参照ください。

扉の厚さ

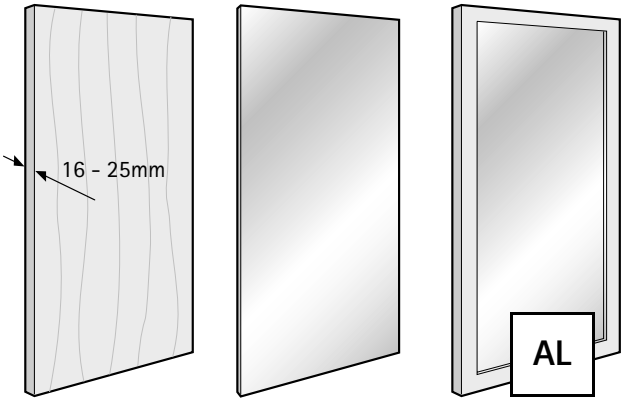

扉の数とポジション

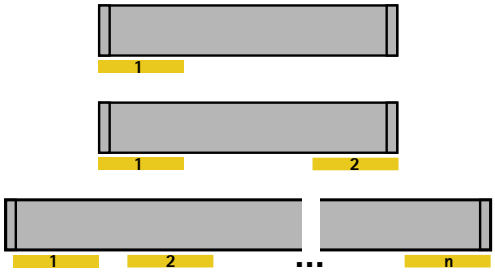

サイレントシステム機構

	1枚扉	複数枚の扉
ソフトクローズ	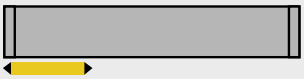	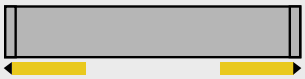
ソフトオープン		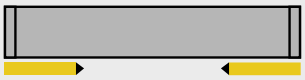
ソフトコライディング		

基本納まり図／スライドライン エム（サイレントシステム付）

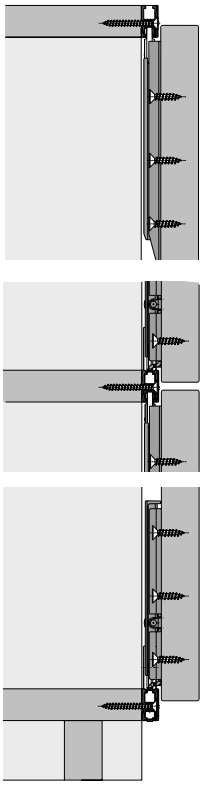

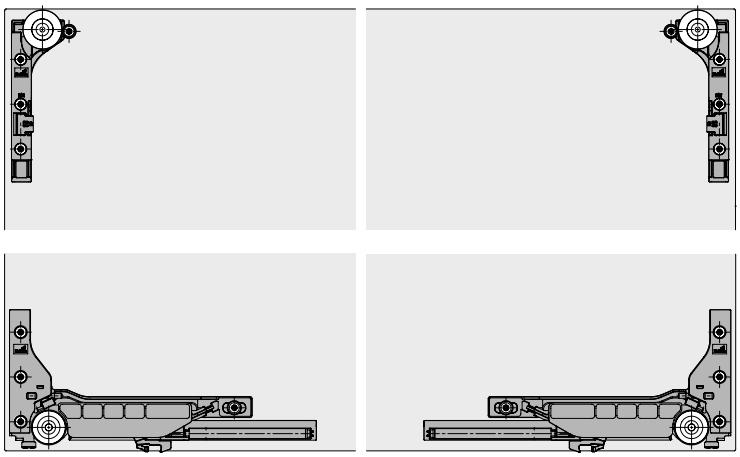

基本納まり図／スライドライン エム（サイレントシステムなし）

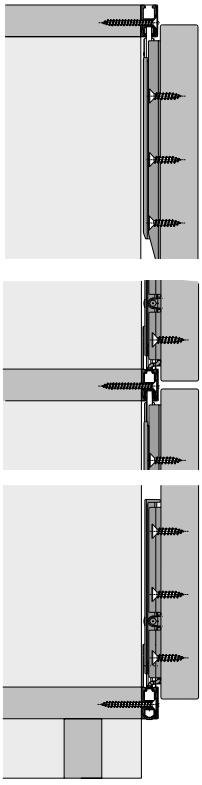

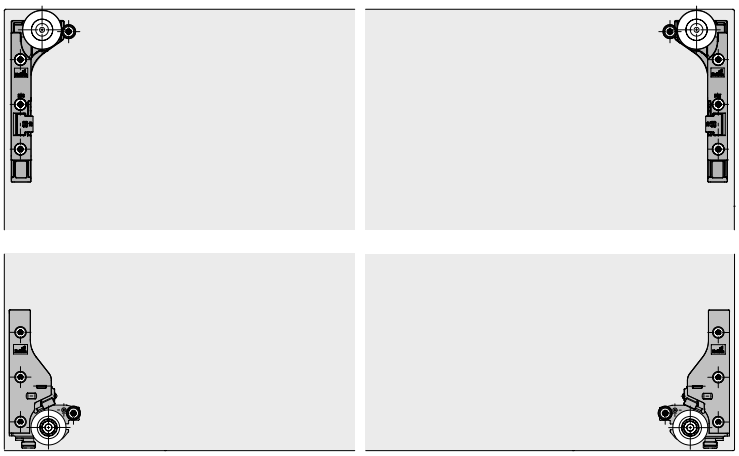

サイレントシステム付（ソフトクローズ／ソフトオープン／ソフトコライディング）部品セット

▸ セットには、サイレントシステム付の引き戸1枚に必要な部品がすべて含まれます。

セットに含まれているもの：
▸ サイレントシステム付下ランナー 2個
▸ 上ガイドランナー 2個
▸ アクティベーター 2個
▸ エンドストッパー（上部）2個
▸ ガイドブッシュ 2個
▸ 衝突方向のサイレントシステム 1個
▸ 1.5mm六角レンチ 1本
▸ 木製扉用取り付けネジ

備考：
▸ レールは別売りです。

1枚の扉重量（最大）	扉の種類	扉の最小幅（mm）	**品番**	入数
10	木製扉または55mmアルミフレーム扉	450	**9 201 921**	1セット
30	木製扉または55mmアルミフレーム扉	450	**9 156 338**	1セット

サイレントシステムなし部品セット

▸ セットには、サイレントシステムなしの引き戸1枚に必要な部品がすべて含まれます。

セットに含まれているもの：
▸ サイレントシステムなし下ランナー 2個
▸ 上ガイドランナー 2個
▸ エンドストッパー（下部）2個
▸ エンドストッパー（上部）2個
▸ ガイドブッシュ 4個
▸ 1.5mm六角レンチ 1本
▸ 木製扉用取り付けネジ

備考：
▸ レールは別売りです。

扉の種類	扉の最小幅（mm）	**品番**	入数
木製または55mmアルミフレーム扉	300	**9 156 339**	1セット

レールセット：2本レール

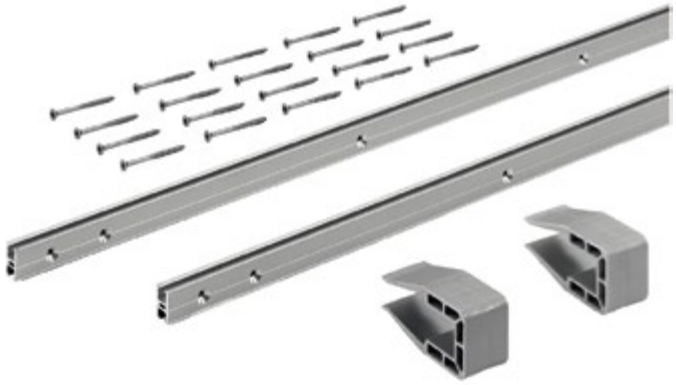

- レールは必要寸法に応じてカットできます。
- 長さが足りている場合は、レールを2本にカットして、上下のレールとして使用できます。
- カラーセットには、2倍の数のエンドキャップが含まれます。

セットに含まれているもの：
- アルミレール（アルマイト処理、下穴付）2本
- 取り付けクリップ 2個
- 取り付けネジ

備考：
- カラーカバーでレールを隠すためのカラーセットは別売りです。

レールの高さ（mm）	棚厚（mm）	長さ（mm）	**品番**	入数
16	15、16	2500	**9 209 165**	1セット
16	15、16	4000	**9 209 166**	1セット
18	18、19	2500	**9 209 167**	1セット
18	18、19	4000	**9 209 218**	1セット
22	22	2500	**9 209 219**	1セット
22	22	4000	**9 209 220**	1セット
25	25	2500	**9 209 221**	1セット
25	25	4000	**9 209 222**	1セット

レールセット：1本レール

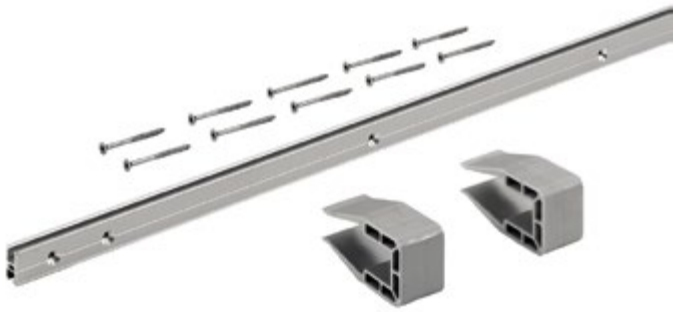

- レールは必要寸法に応じてカットできます。
- 長さが足りている場合は、レールを2本にカットして、上下のレールとして使用できます。
- カラーセットには、2倍の数のエンドキャップが含まれます。

セットに含まれているもの：
- アルミレール（アルマイト処理、下穴付）1本
- 取り付けクリップ 2個
- 取り付けネジ

備考：
- カラーカバーでレールを隠すためのカラーセットは別売りです。

レールの高さ（mm）	棚厚（mm）	長さ（mm）	**品番**	入数
16	15、16	2500	**9 209 223**	1セット
16	15、16	4000	**9 209 224**	1セット
18	18、19	2500	**9 209 225**	1セット
18	18、19	4000	**9 209 226**	1セット
22	22	2500	**9 209 228**	1セット
22	22	4000	**9 209 229**	1セット
25	25	2500	**9 209 230**	1セット
25	25	4000	**9 209 231**	1セット

レール用化粧カバーテープ

- セットには、1本のレールを化粧カバーテープで隠すために必要なすべての部品が含まれます。

セットに含まれているもの：
- 貼り付け式ABS装飾部品 1個
- エンドキャップ 2個
- エンドキャップ（予備） 2個

備考：
- 各レールセット：2本レールの場合は、2つのカラーセットを別途ご注文ください。
- 各レールセット：1本レールの場合は、1つのカラーセットを別途ご注文ください。

レール幅（mm）	色	長さ（mm）	**品番**	入数
16	シルバー	2500	**9 209 232**	1セット
16	シルバー	4000	**9 209 268**	1セット
16	ブラック	2500	**9 209 269**	1セット
16	ブラック	4000	**9 209 271**	1セット
16	ホワイト	2500	**9 209 272**	1セット
16	ホワイト	4000	**9 209 273**	1セット
16	シャンパン	2500	**9 209 274**	1セット
18	シルバー	2500	**9 209 277**	1セット
18	シルバー	4000	**9 209 278**	1セット
18	ブラック	2500	**9 209 279**	1セット
18	ブラック	4000	**9 209 280**	1セット
18	ホワイト	2500	**9 209 281**	1セット
18	ホワイト	4000	**9 209 283**	1セット
18	シャンパン	2500	**9 209 284**	1セット
22	シルバー	2500	**9 209 286**	1セット
22	シルバー	4000	**9 209 287**	1セット
22	ホワイト	2500	**9 209 310**	1セット
22	ホワイト	4000	**9 209 311**	1セット
25	シルバー	2500	**9 209 399**	1セット
25	シルバー	4000	**9 209 400**	1セット
25	ブラック	2500	**9 209 402**	1セット
25	ブラック	4000	**9 209 403**	1セット
25	ホワイト	2500	**9 209 404**	1セット
25	ホワイト	4000	**9 209 405**	1セット
25	シャンパン	4000	**9 209 407**	1セット

スペーサー

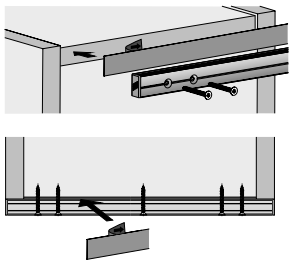

- 面合わせが必要な場合に使用します。
- レールのたわみを防ぎます。
- 側板およびセンターパネルに簡単に取り付けられます。
- 棚とレールに隙間を空けず、しっかりと接続できます。
- 15mロールで提供
- 簡単にカットできます。
- 厚さ:1mm
- 色:グレー

レール幅（mm）	棚厚（mm）	**品番**	入数
16	16〜19	**9 200 421**	1ロール
22	22〜25	**9 200 422**	1ロール

スペーサー

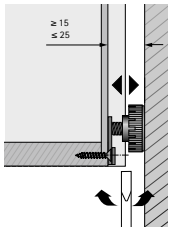

- 背板の下部での奥行き補正用
- 奥行き補正15〜25mm
- 粘着タイプなので取り付けが簡単。ネジ止めも可能。
- プラスチック、ブラック

品番	入数
0 020 784	100個

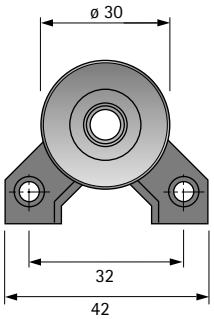

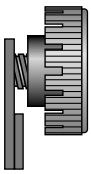

基本事項

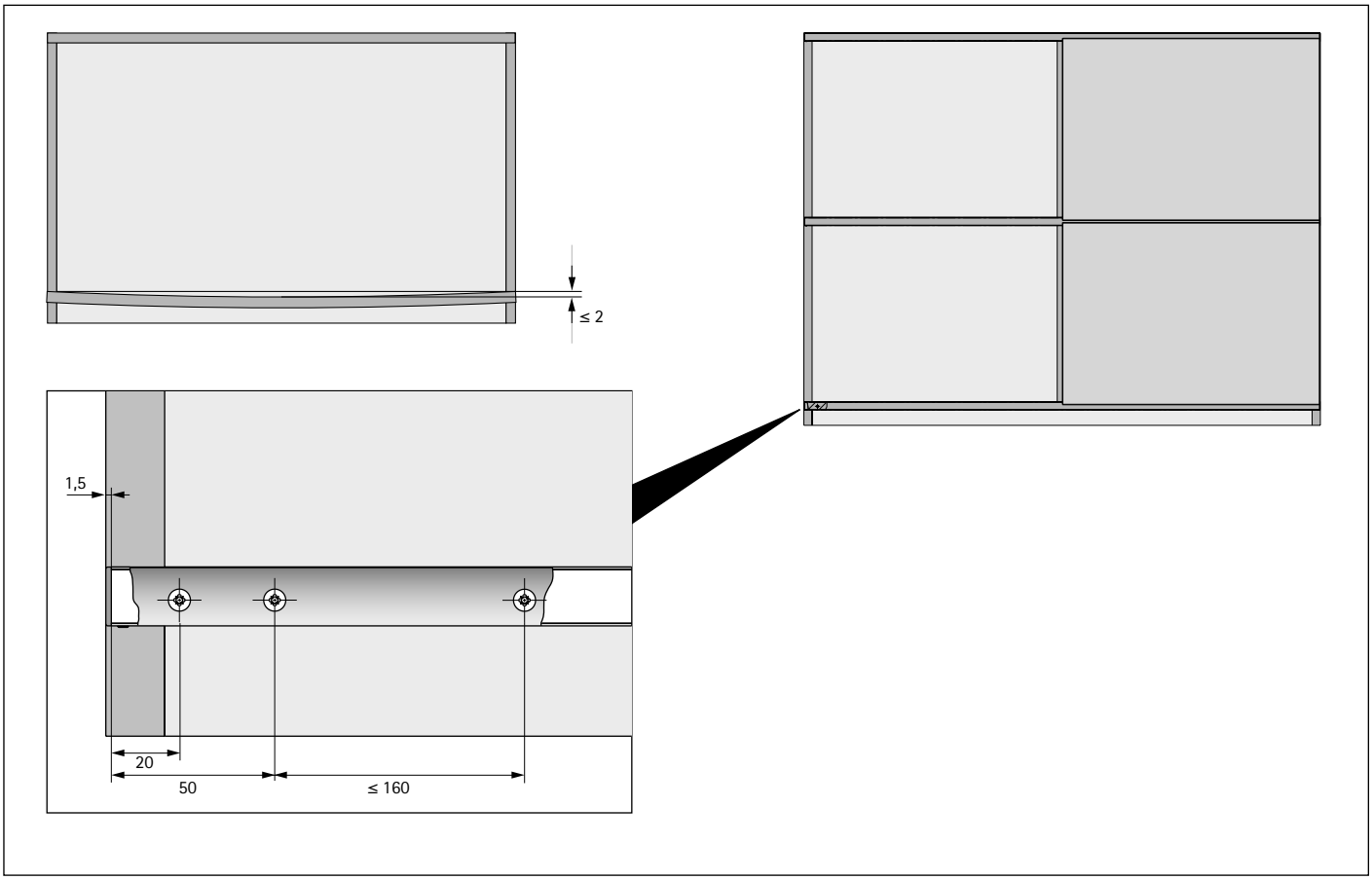

使用条件
SlideLine M の金具は、家具の内部および湿気のない屋内環境で保護されて使用することを前提としています。サイレントシステム機構付バージョンの金具は、DIN EN 15706 レベル 3 に準拠する要件に適合します。サイレントシステム機構なしバージョンの金具は、DIN EN 15706 レベル 1 に準拠する要件に適合します。

技術仕様

扉の重量：	最大30kg	
扉サイズ：	最小	最大
幅：	300mm	1800mm
高さ：	300mm	2000mm
幅Wに対する最大高さH：	H ≤ 2 B	
棚厚：	15mm、16mm、18mm、19mm、22mm、25mm	
高さ調整：	±2,0mm	

家具を設計するとき、引き戸の高さが引き戸の幅の 2 倍を超えないようにする必要があります。SlideLine M（スライドライン エム）は、この相対高さを上限として、前述の品質および DIN EN 15706 に準拠した安全性要件を満たします。
指定された最大相対高さを超える場合、家具の設計において、関連する家具規格で定義される機能・安全性試験を実施しなければなりません。DIN EN 15706 レベル 1 に準拠し、サイレントシステム機構なしバージョンの金具は、同規格に指定された 2kg のクローズ試験に合格する場合、その使用が認可されます。
荷重限度をさらに高くする場合（関連する家具規格で定義される要件に基づく場合など）、家具設計の観点からメーカーによって保証されなければなりません。

安全性のリスク
SlideLine M（スライドライン エム）引き戸金具が適しているのは、（レールが接続される棚に特に重い荷重がある場合も）上下レールが常に平行を保ち、上下レール間の指定距離からの許容差が ±1mm を超えないように、家具の設計とその寸法精度を確保することができる場合のみです。
下レールが取り付けられたパネルのたわみなどにより、この要件に適合しない場合、安全性のリスク（レールから扉が外れる）が生じ、人が怪我をするおそれがあります。
レールにはエンドストップをしっかりと取り付けてください。これを怠ると、安全性のリスク（扉が横に外れる）が生じ、人が怪我をするおそれがあります。

サイレントシステム付木製扉／55mmアルミフレーム扉の取り付け寸法図

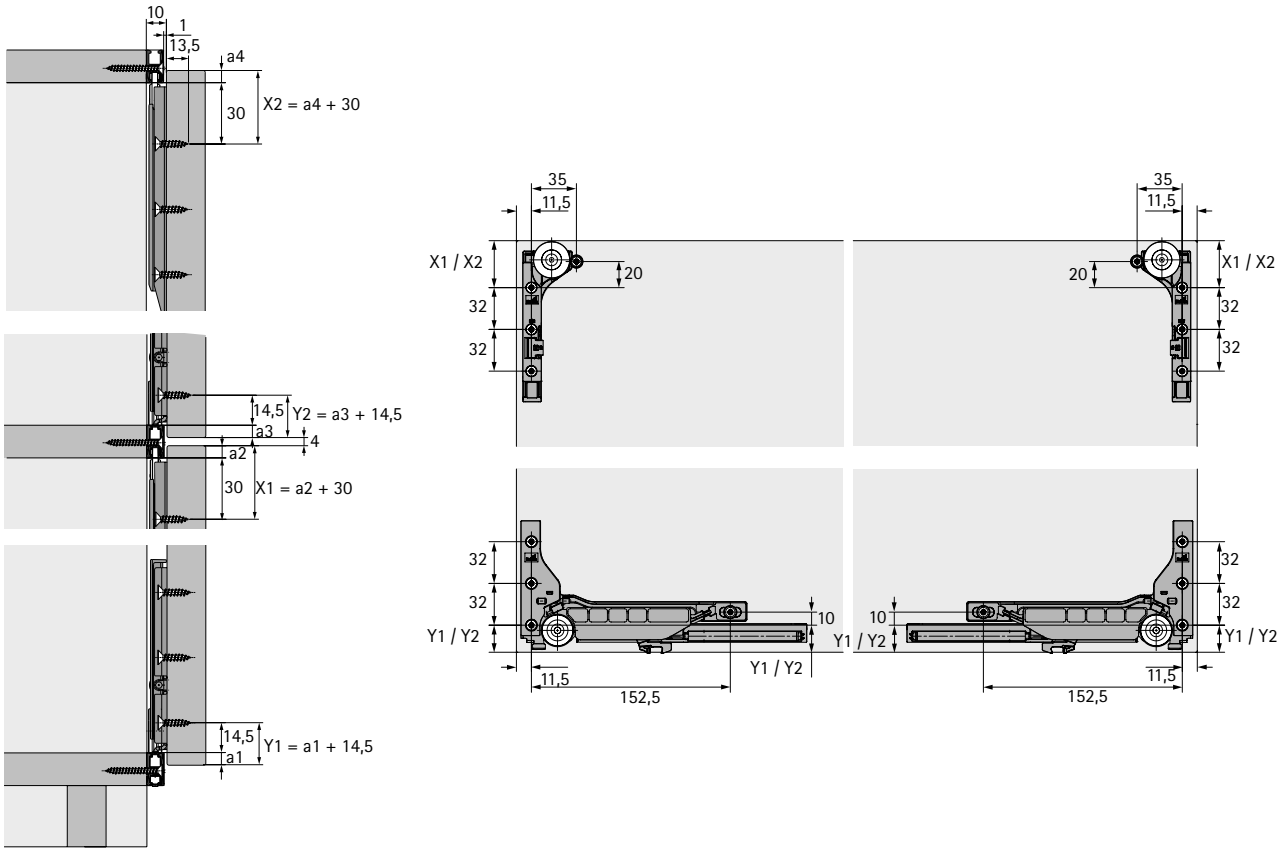

サイレントシステムなし木製扉／55mmアルミフレーム扉の取り付け寸法図

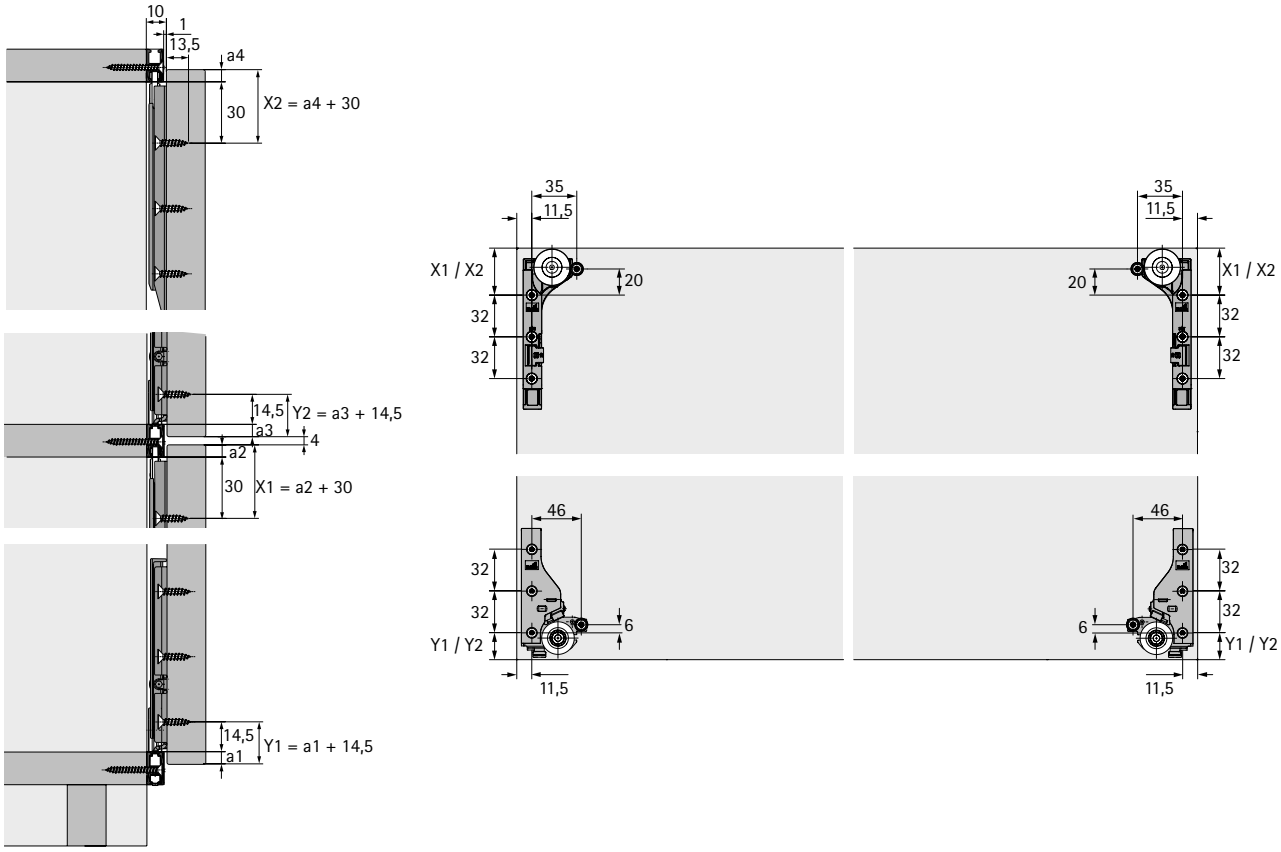

サイレントシステム付ガラス扉をネジで取り付ける場合の取り付け寸法図

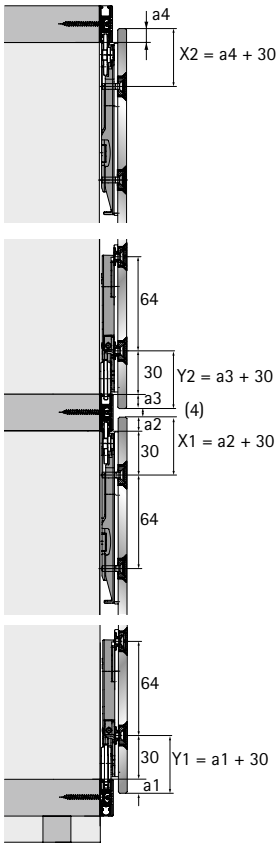

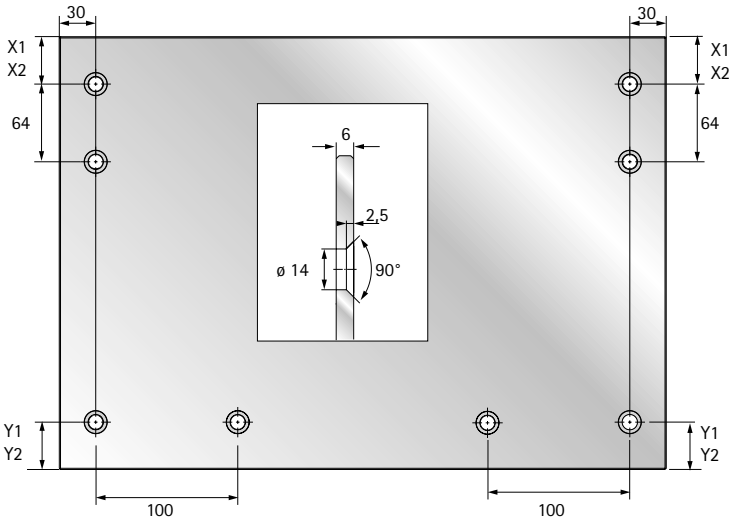

サイレントシステムなしガラス扉をネジで取り付ける場合の取り付け寸法図

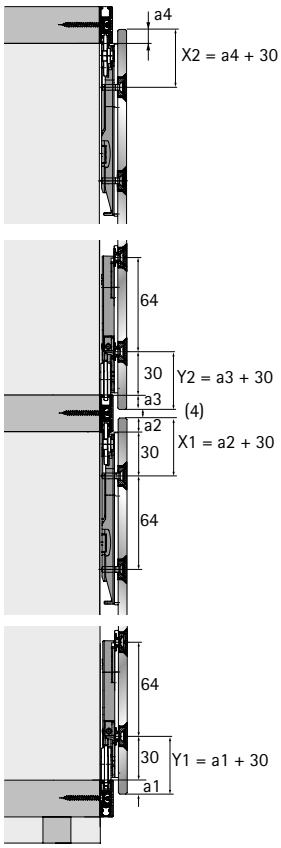

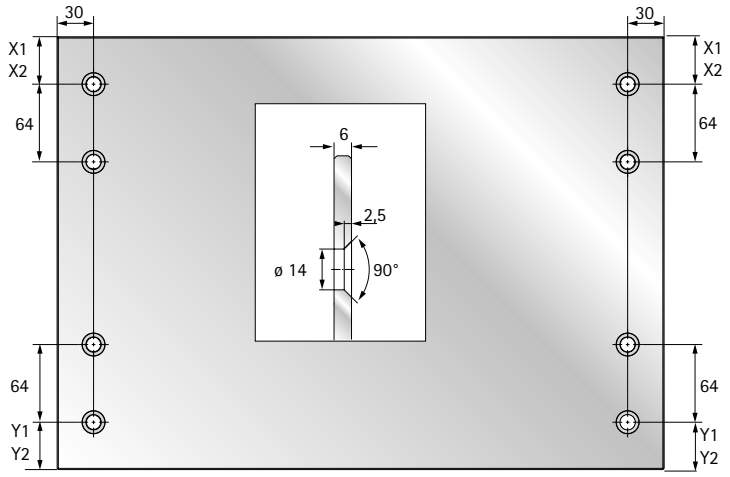

サイレントシステム付19mmアルミフレーム扉の取り付け寸法図

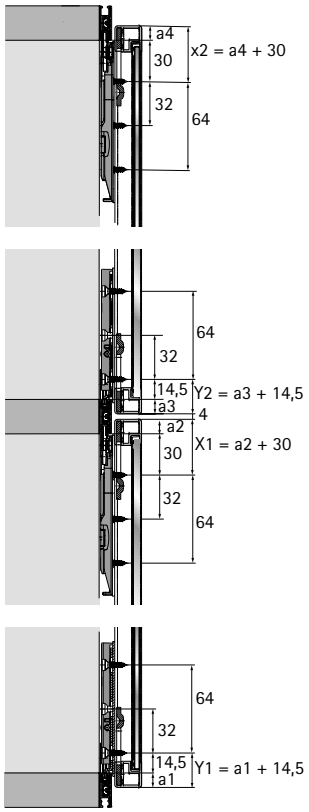

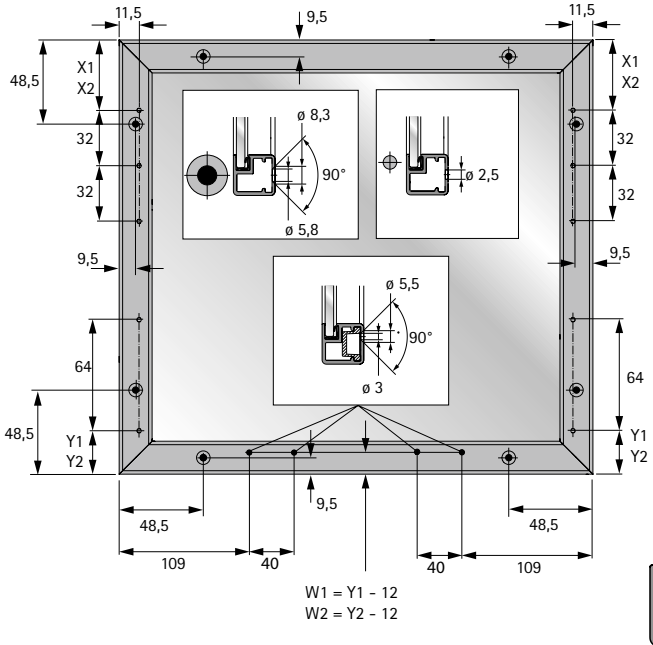

アルミフレーム：

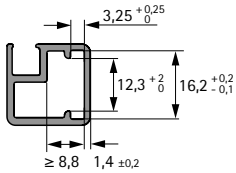

サイレントシステムなし19mmアルミフレーム扉の取り付け寸法図

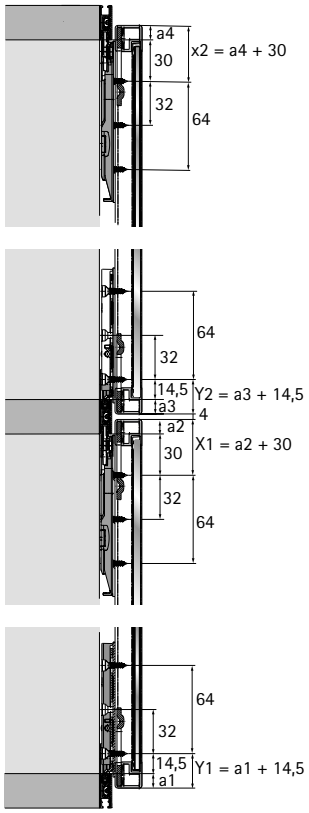

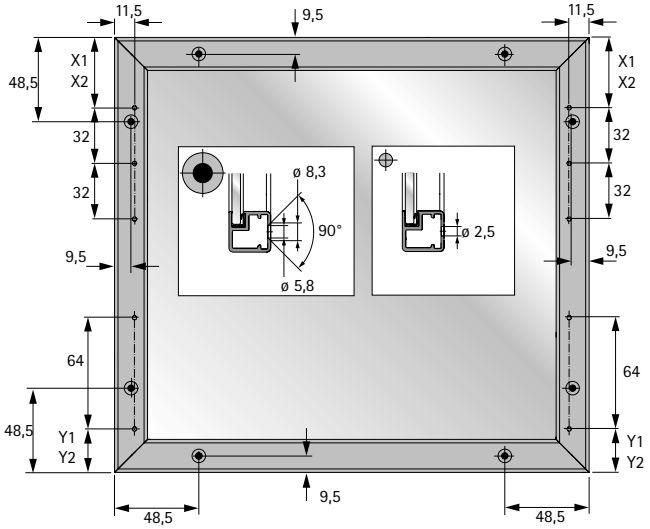

アルミフレーム：

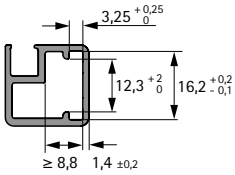

2枚以上の扉のソフトコライディング

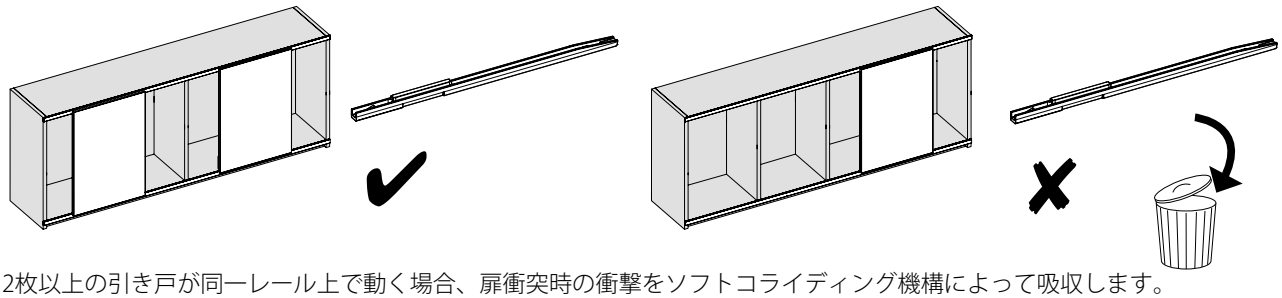

2枚以上の引き戸が同一レール上で動く場合、扉衝突時の衝撃をソフトコライディング機構によって吸収します。

ソフトコライディング向け取り付け

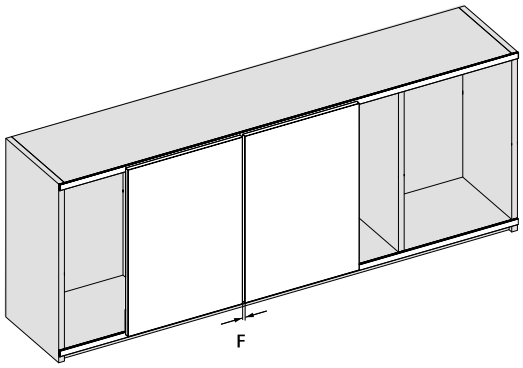

2枚の木製扉間のセンター目地代Fは、上ランナーおよび下ガイドランナーの下穴B1およびB2の位置によって影響を受けます。
標準的な穴加工により、センター目地代F = 10mmができます。

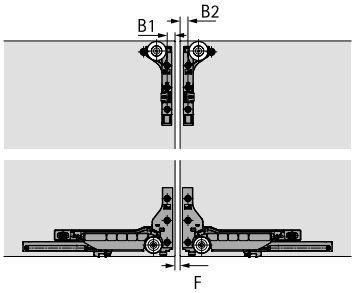

センター目地代F（mm）	下穴位置B1（mm）	下穴位置B2（mm）
10	11,5	11,5
8	12,5	12,5
6	13,5	13,5
4	14,5	14,5
2	15,5	15,5

扉の幅、扉の高さ、閉じる速度に応じて、センター目地代が10mm未満の場合にはドアトップが衝突することがあります。
このため、アルミフレーム扉とガラス扉では、センター目地代F = 10mmを推奨します。

ソフトコライディング部品の取り付け

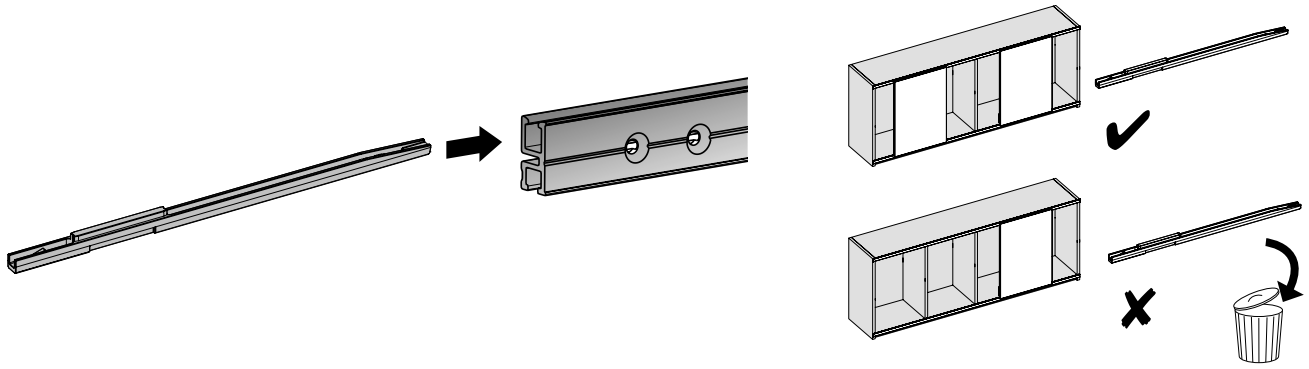

アクティベーターとエンドストッパーの取り付け

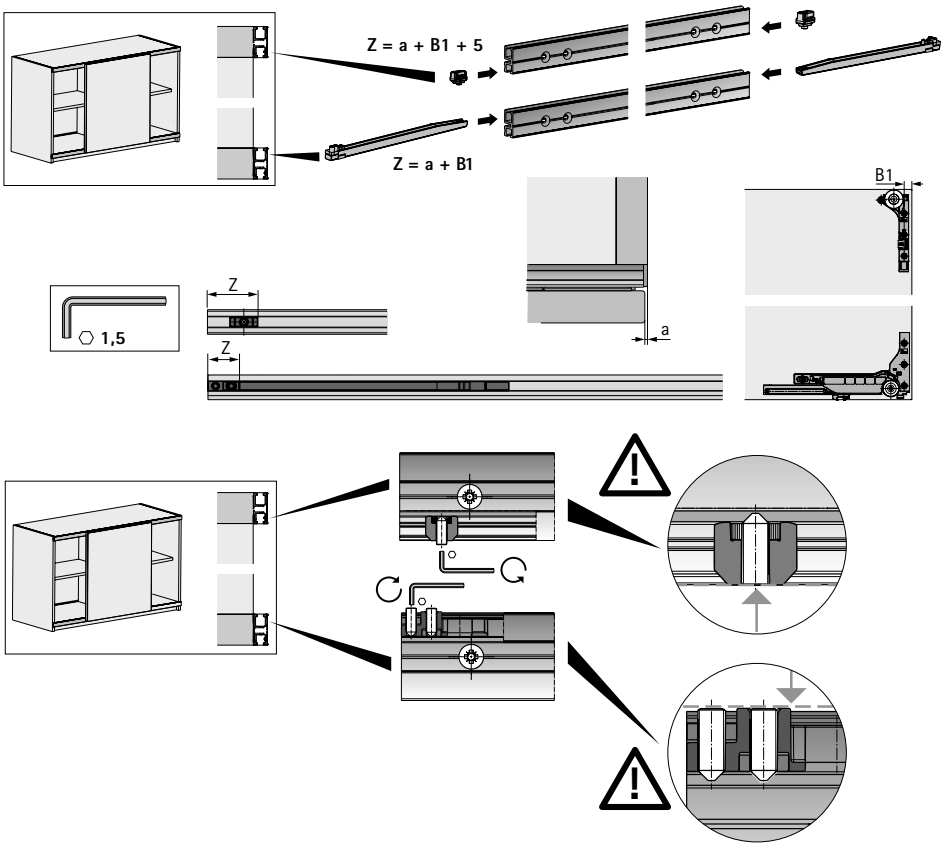

エンドキャップの取り付け

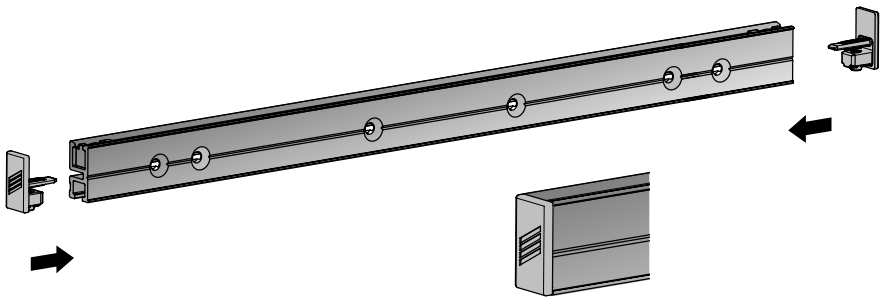

扉の取り付け

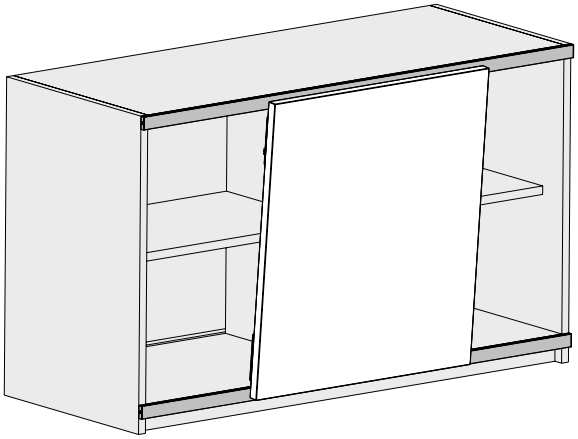

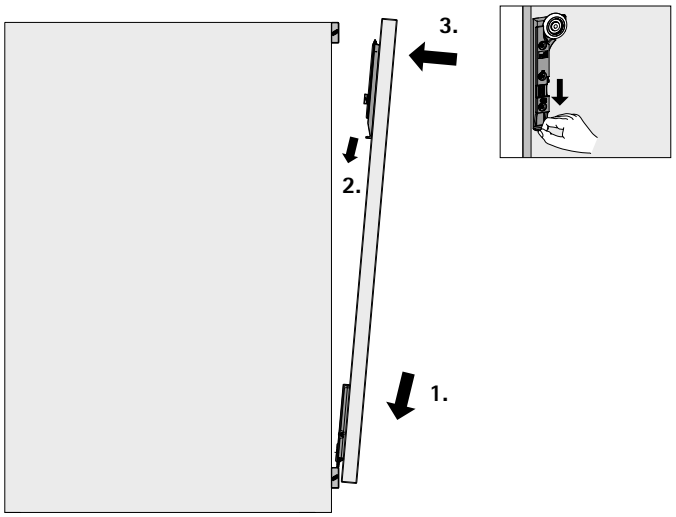

複数の扉（ソフトコライディング付）の取り付け

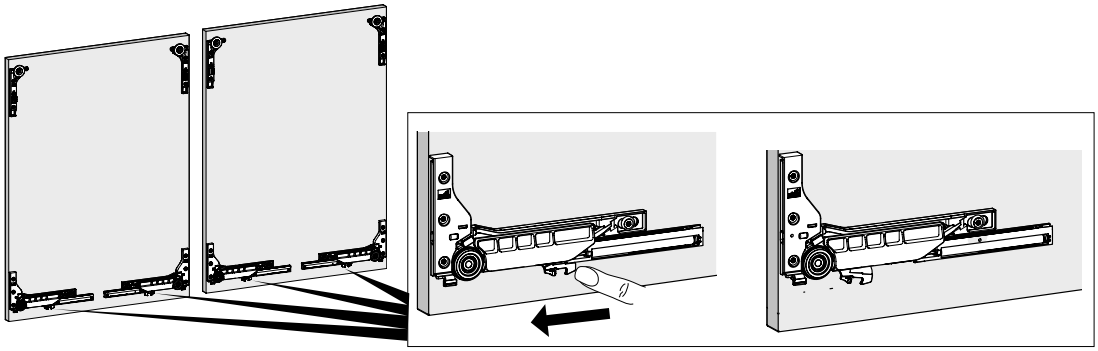

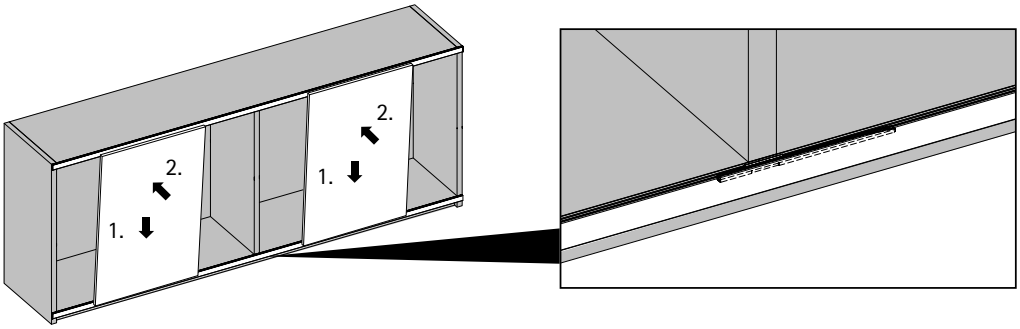

扉の位置決め

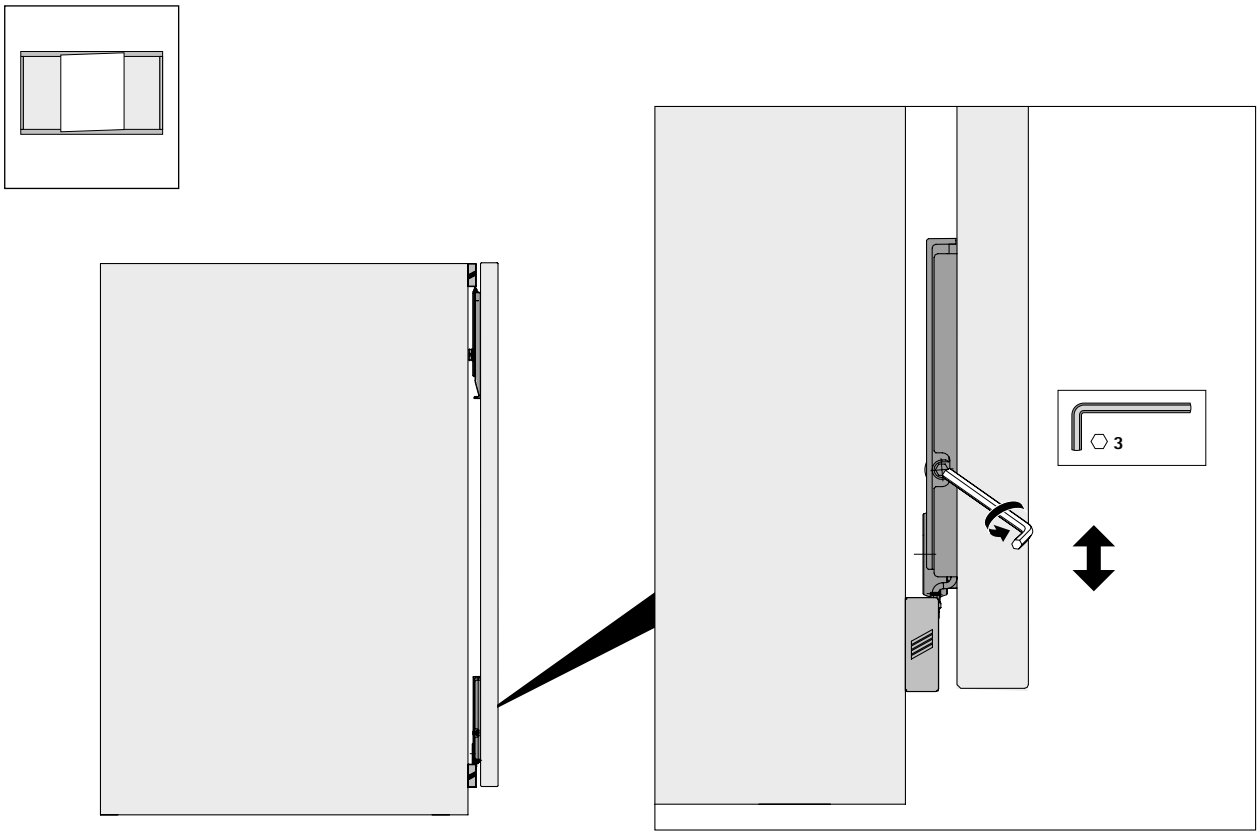

扉の固定

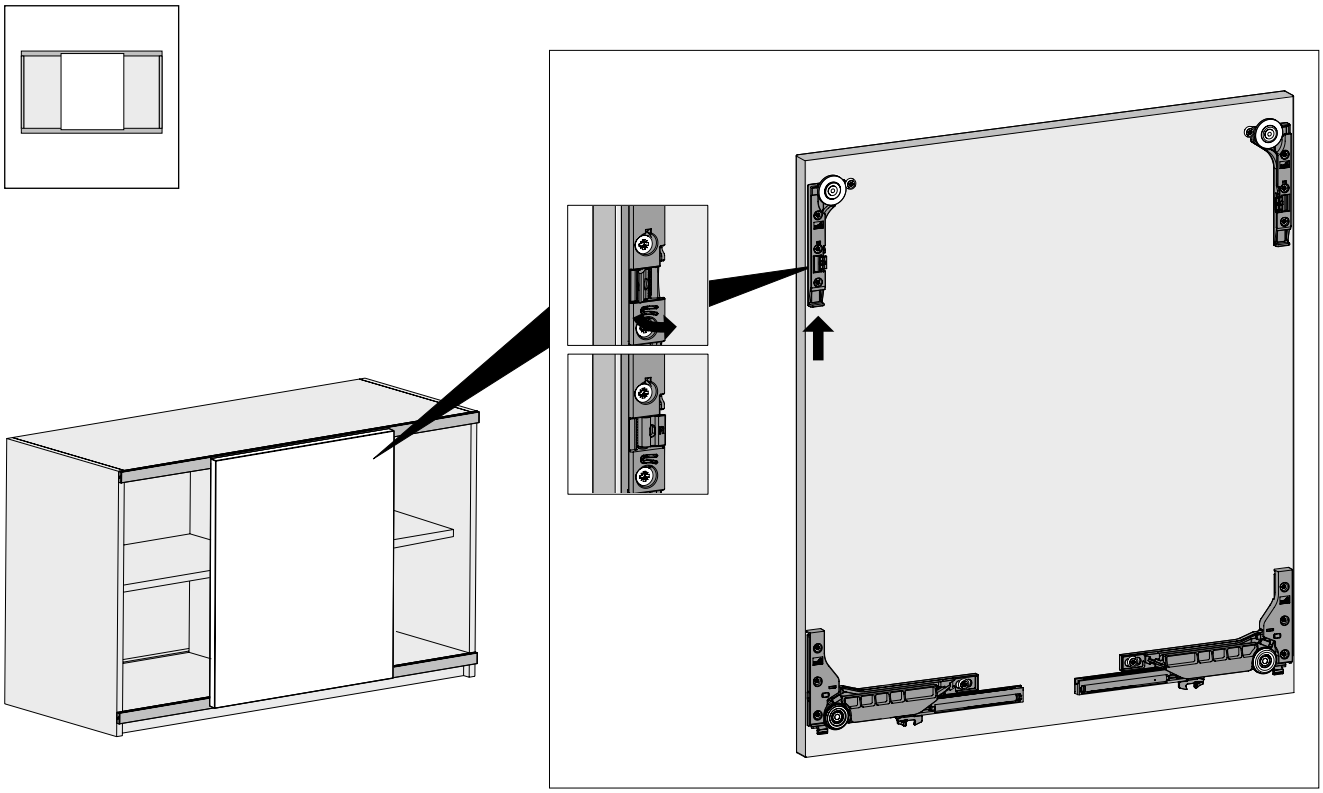

用途の可能性を無限に広げる単一のシステム
SlideLine M（スライドライン エム）は、2枚扉または3枚扉のキャビネットのデザインと組み立てをシンプルにします。キッチンのウォールユニット、細工を凝らしたアルコーブ、お子様の寝室家具、サイドボードの中まで、想像力は無限大。SlideLine M（スライドライン エム）の多様性には、目を見張るものがあります。最大重量30kgの木製扉、アルミフレーム扉、ガラス扉は、開閉・衝突いずれの動きでも、静かにゆっくりと閉まります。ネジ止め、嵌め込み、溝への取り付けに対応しているため、あらゆる種類のキャビネットやワークトップ材に取り付けることができます。

デザインオプション：
ウォールユニットでも細工を凝らしたアルコーブでも、SlideLine M（スライドライン エム）は最新のキッチンに欠かせない要素です。

小さな足が挟まるおそれなし：
SlideLine M（スライドライン エム）の扉はインセットタイプなので、お子様の小さな足にも安全です。

実験・試験済み：
標準のSlideLine M（スライドライン エム）金具セットを使用。

取り付けオプション：
レールやガイドレールはネジ止め、接着、打ち込みのいずれかで取り付けることができます。

プロダクトインフォメーション 402 - 403

各種部品 404

取り付け 405 - 406

テクニカルインフォメーション
▸ 扉重量の計算 476 - 477
▸ 設計のヒント 478 - 480
▸ 品質基準 481

概要

- 2-トラック、下荷重引き戸システム
- インセットタイプ
- 木製、ガラス製、またはアルミ製扉用
- 2枚扉／3枚扉用
- 上レールと下ガイドレールはネジ止めまたは打ち込み
- 扉重量：30kgまで
- 扉の高さ：2000mmまで
- 扉幅：300～1800mm
- 上下調整：±2mm
- 開閉および衝突方向のサイレントシステム
- 工具不要で扉の吊り込みが可能
- EN 15706、レベル3のテストに合格

扉の適用サイズ

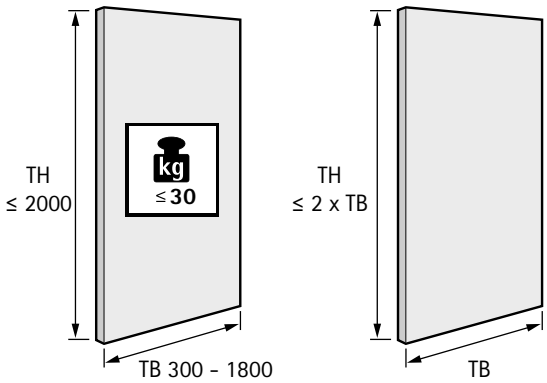

TB	300	400	500	600	700	800	900	1000	...	1800
TH ≤	600	800	1000	1200	1400	1600	1800	2000	...	2000

詳細は、476 - 477をご参照ください。

扉の厚さ

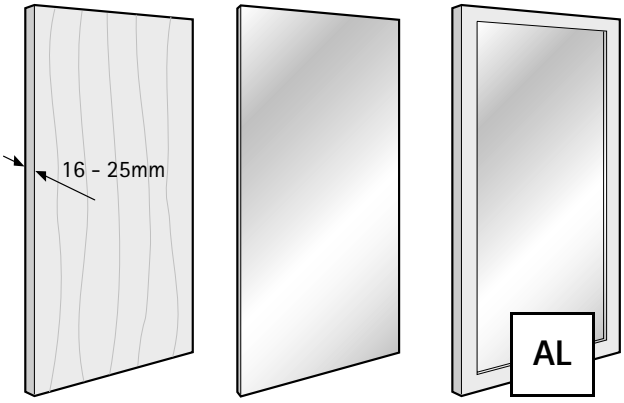

扉の数とポジション

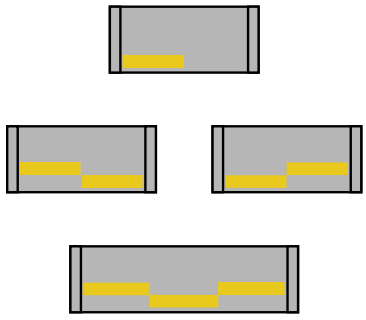

サイレントシステム機構

	1枚扉	2枚扉	3枚扉	
ソフトクローズ				
ソフトオープン			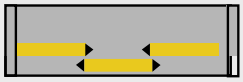	
ソフトコライディング			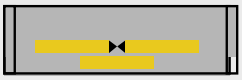	

基本納まり図／2-トラックレール（ネジ止め／接着）

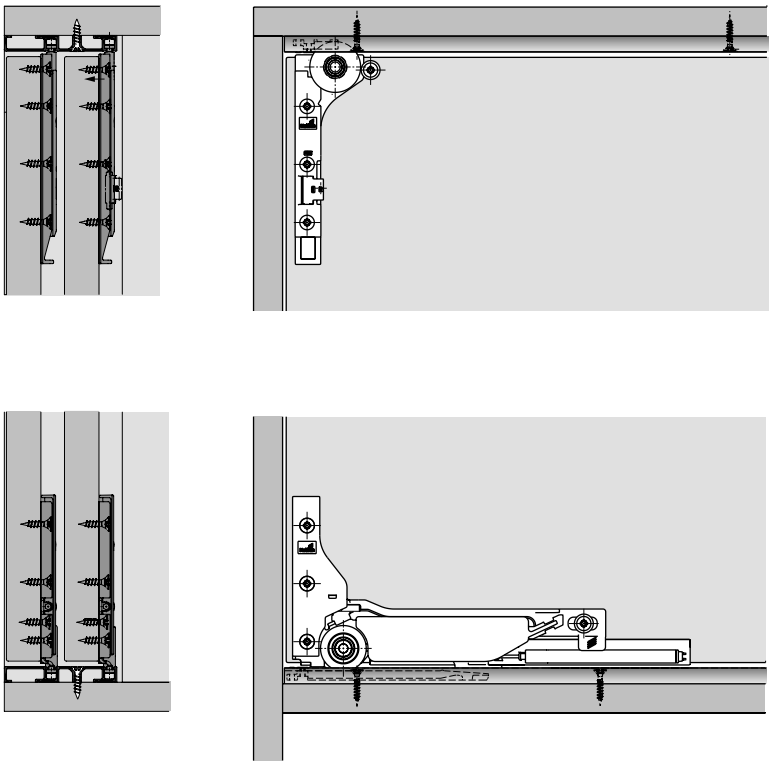

基本納まり図／1-トラックレール（打ち込み）

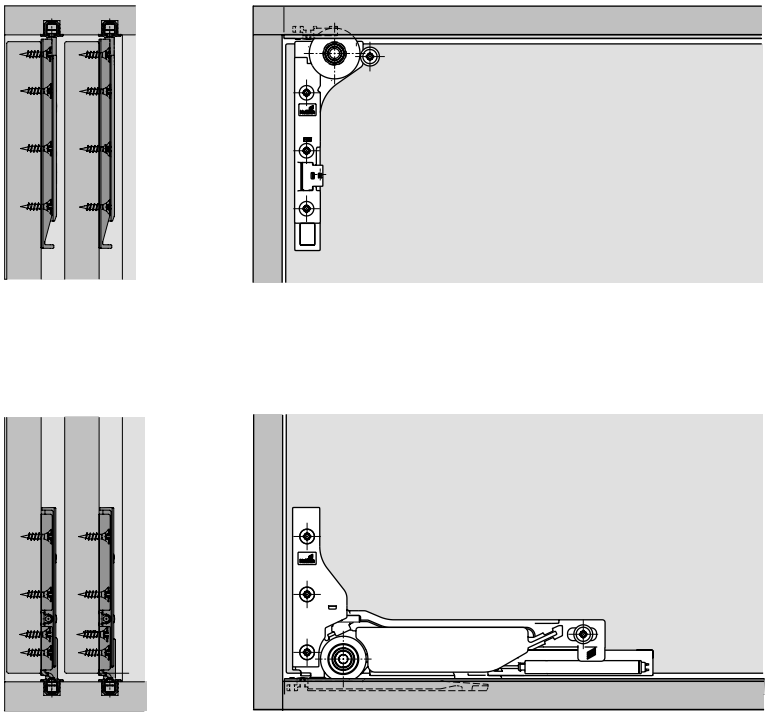

レールセット：2-トラックレール（ネジ止め／接着）

▶ スクリュースロットで取り付けまたは適切な粘着テープを使用して取り付け

セットに含まれているもの：
▶ アルミレール（アルマイト処理）2本

▶ 取り付けアダプター 2個

備考：
▶ 金具セットは別売りです（388ページをご参照ください）。
▶ スクリュースロットで取り付けに使用するネジは別売りです。
▶ 接着する場合の粘着テープは別売りです。

長さ（mm）	**品番**	入数
2500	**9 227 245**	1セット

レールセット：1-トラックレール（打ち込み）

▶ レール（打ち込み）

セットに含まれているもの：
▶ アルミレール（アルマイト処理）4本

備考：
▶ 金具セットは別売りです（388ページをご参照ください）。

長さ（mm）	**品番**	入数
2500	**9 227 246**	1セット

2-トラックレールの取り付け寸法図（ネジ止め／接着）

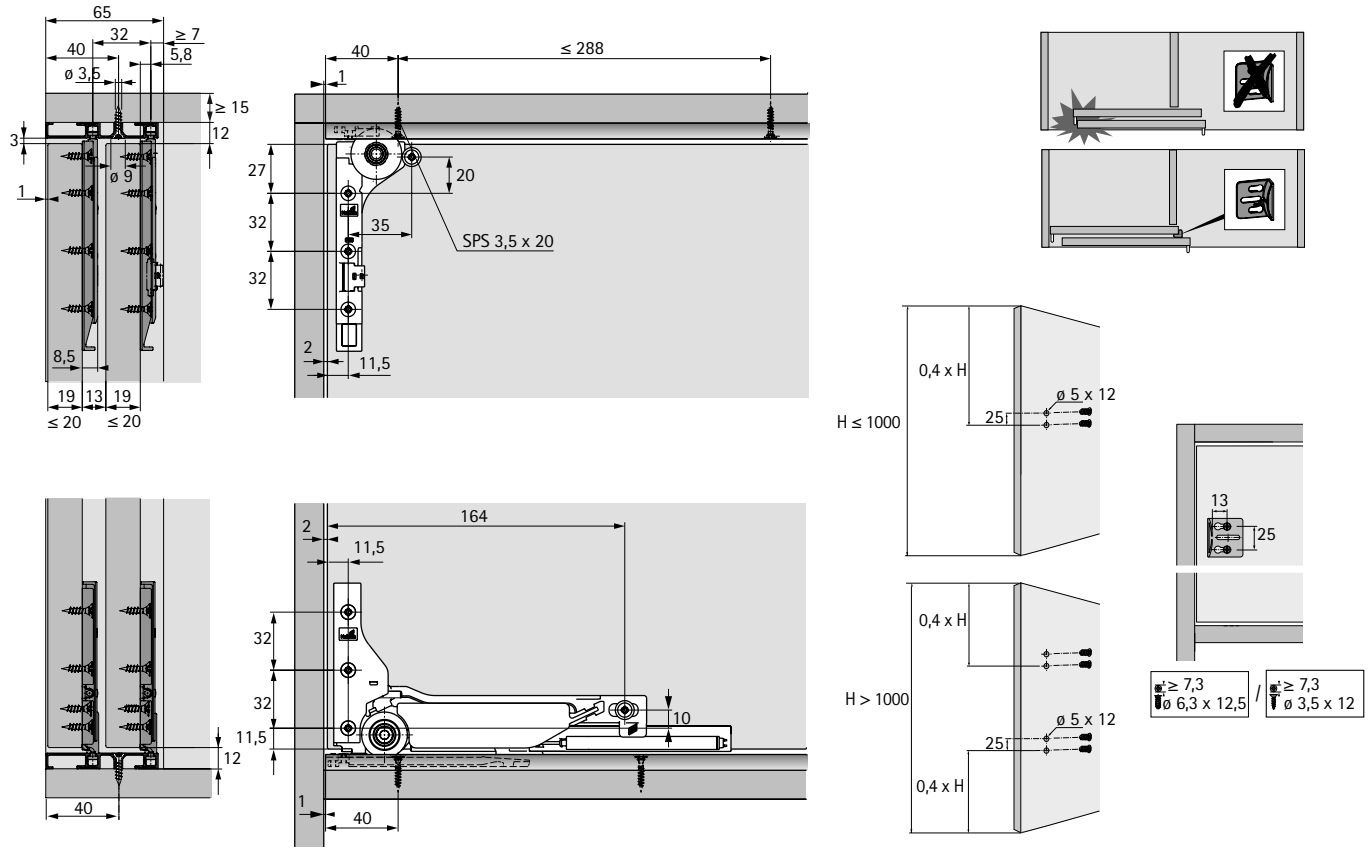

1-トラックレールの取り付け寸法図（打ち込み）

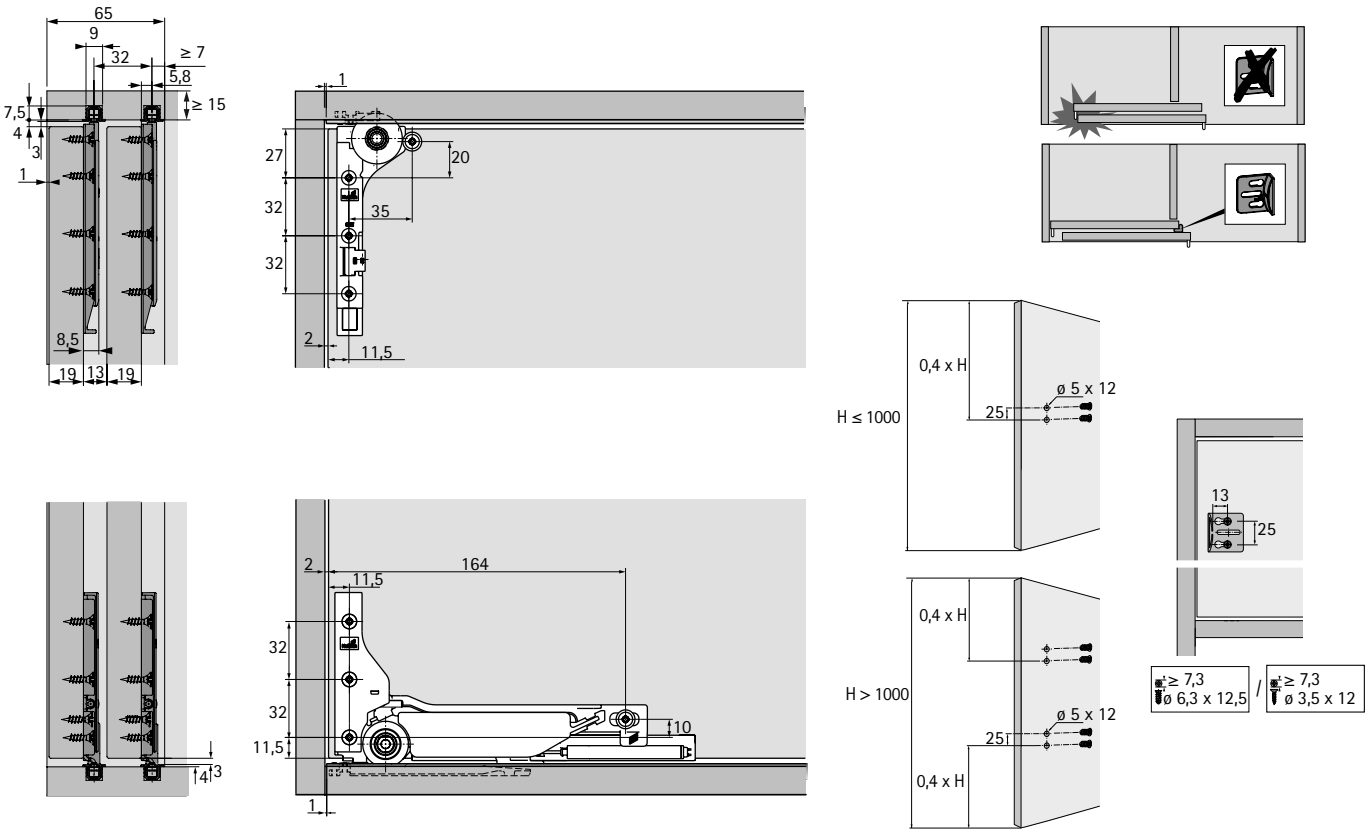

レールへのアクティベーターとエンドストッパーの取り付け

サイレントシステム：☒

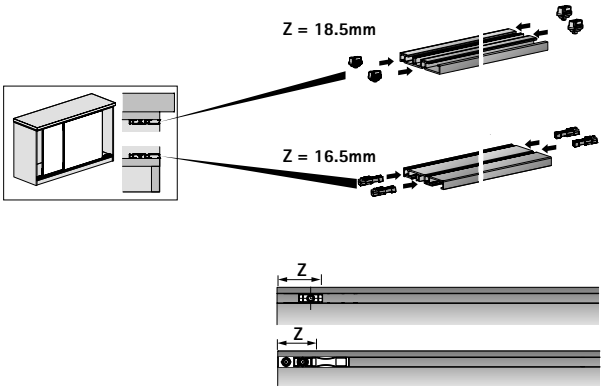

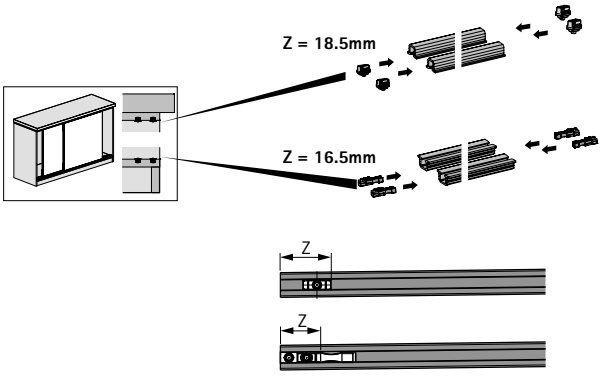

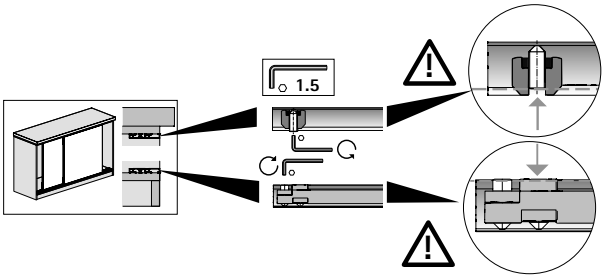

サイレントシステム：☑

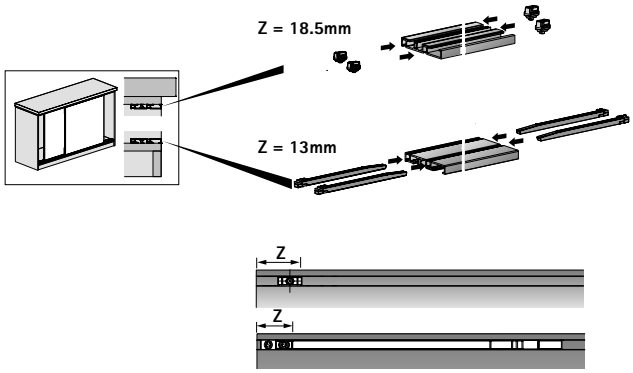

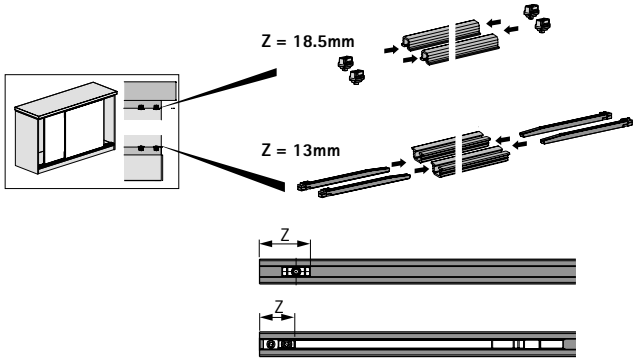

	WingLine L（ウィングライン エル）	WingLine S（ウィングライン エス）	WingLine 230（ウィングライン 230）
	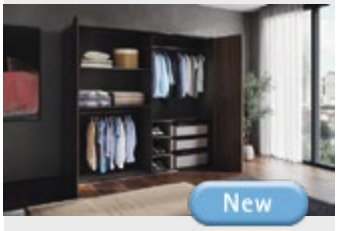		
ページ	410 - 411	428 - 429	442 - 443
説明	上吊り式折れ戸システム 中～大型扉用	上吊り式折れ戸システム 小型扉用	上吊り式折れ戸システム 大型扉用
扉の数	2	2	2
扉1枚の重量	最大25 kg	5 kg未満	20～25kg
吊元ヒンジ	あり	あり	あり
扉の材質	木製	木製	木製
扉1枚の幅（mm）	最大600mm	最大450mm	最大600mm
扉1枚の高さ（mm）	最大2600mm	最大1000mm	最大3000mm
コンフォートユニット	▶ プル・オープン サイレント ▶ プッシュ・オープン ▶ プル・オープン	▶ プル・オープン サイレント ▶ プッシュ・オープン ▶ プル・オープン	▶ プル・オープン サイレント

WingLine 77
452 - 453
上吊り式折れ戸システム フリータイプ（可動式）
2または4
2枚扉用最大25kg 4枚扉用最大20kg
なし
木製
2枚扉用最大500mm 4枚扉用最大400mm
最大2400mm
なし

New

新しい折れ戸体験

WingLine L（ウィングライン エル）は、まったく新しい快適な折れ戸です。革新的なプッシュ・オープン / プル・オープン / プル・オープン サイレント機構により、ワンタッチでキャビネット内部にアクセスできます。さらに、最適化されたレール性能、やさしい開閉動作、工具不要の設置、凸部が最低限に抑えられた扉の設計は大きなメリットとなります。ベッドルーム、キッチン、オフィスとオールラウンドに活躍する実力派。

中身をすべて見渡せる快適さ：
キャビネットの開口面積は最大で6m²まで可能で、すっきりとした外観で完璧な美しさと利便性を誇ります。

ワンタッチで簡単に開く扉：
プッシュ・オープン機構の実用性は群を抜いています。

スペースの活用を最適化：
扉のたたみ代は最小限に抑えられるため、内部空間をムダなく活用出来ます。

シンプルで快適：
底板に邪魔な形状はありません。

ハンドルのない非の打ち所のないデザイン：
プッシュ・オープン機構により、ワンプッシュで扉が開きます。

どこにでも使用できる優れた適合性：
WingLine L（ウィングライン エル）は、あらゆる収納の扉に適合します。

簡単作業で費用対効果抜群：
取り付けアクセサリーは、1人で効率的に作業することを前提に製造されています。

hettich.com/short/41ad0f

詳細はこちら：
ヘティヒ公式ウェブサイトでより詳しい情報をご覧ください。

プロダクトインフォメーション 412

選択ガイドおよび 取り付け寸法 413 – 419

システム構成部品 420

アクセサリー 464 – 474

テクニカルインフォメーション
▸ 品質基準 482

ヘティヒテクニカルアシスタント
▸ 各寸法と取り付け
▸ 設定
▸ サービス

hettich.com/short/d7b7fb

基本取り付けイメージ

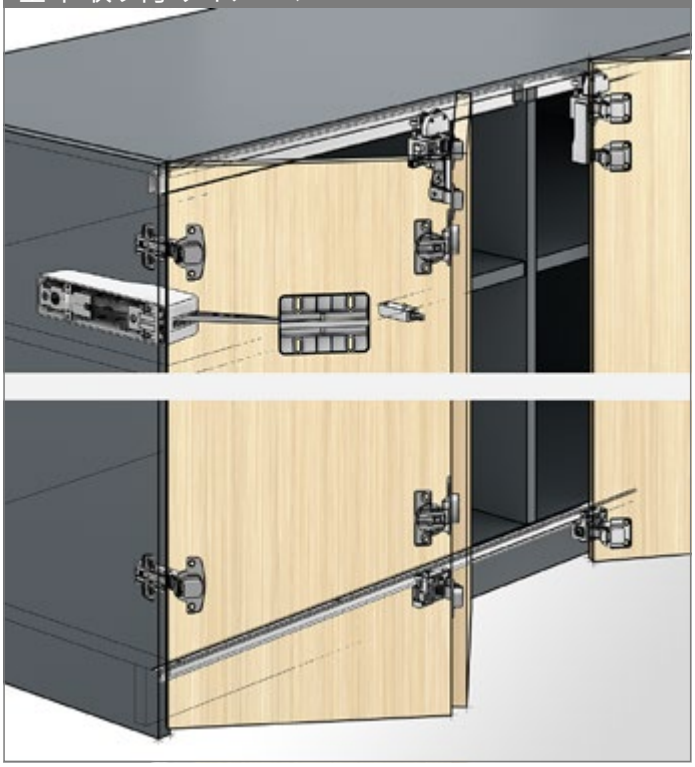

インフォメーション

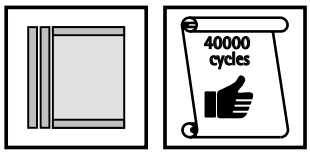

扉の適用サイズ

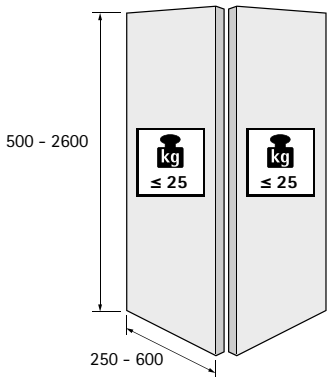

hettich.com/short/8681f2

扉の数

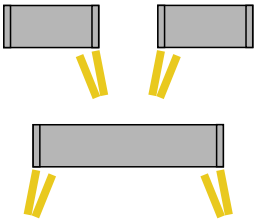

カブセの調整

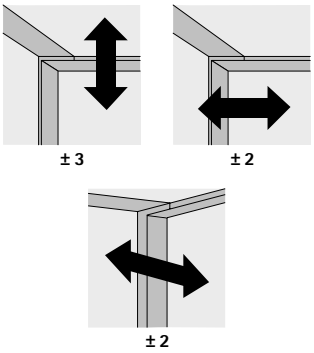

扉の厚さ

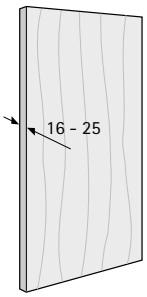

オープニングバリエーション

扉は完全に開きます
… 指で軽く押すだけ

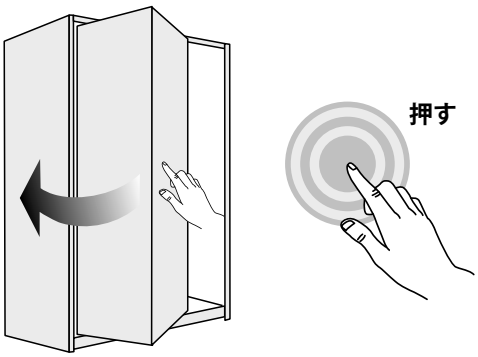

ハンドルなし

… 少し引くだけ

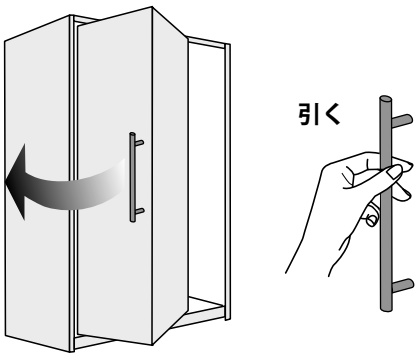

ハンドル / 手掛けあり

システム概要

1 レールおよびガイドランナー
2 上レールと下ガイドレール
3 折れ戸用センターヒンジ
4 コンフォートユニット
5 ドアストッパー（クローズ用）

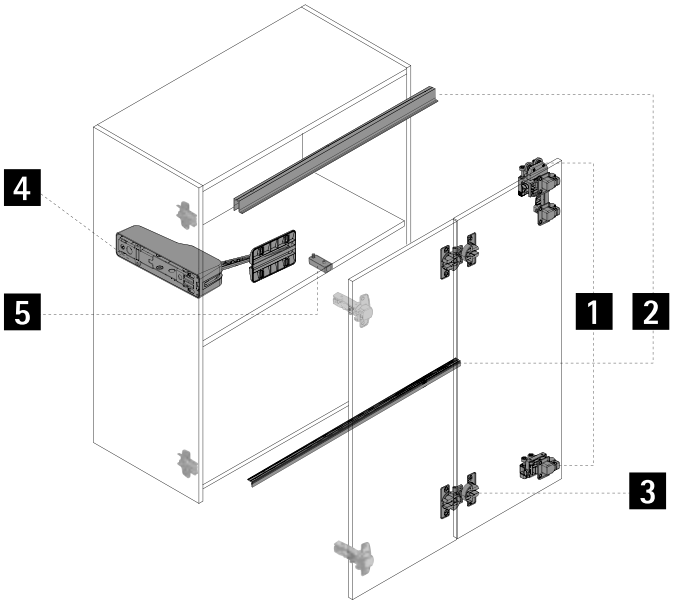

1 2 レールおよびランナーの選択ガイド

外観	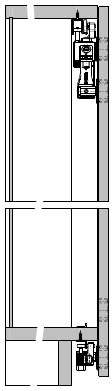	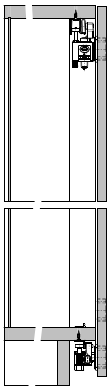	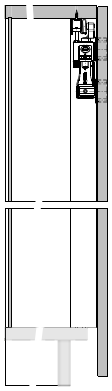
デザインオプション	高荷重	標準	低荷重
扉1枚の重量	≤ 25 kg	≤ 12 kg	≤ 12 kg
扉の高さ	≤ 2600 mm	≤ 2400 mm	≤ 1700 mm
扉の幅	250 - 600 mm	250 - 600 mm	250 - 600 mm
上ランナー	ダブルヒンジ付	シングルヒンジ付	ダブルヒンジ付
上レール	要	要	要
下ガイドランナー	要	要	不要
下ガイドレール	要	要	不要
ガイドランナー / ガイドレールの位置	底板の下 底板の上	底板の下 底板の上	不要
キャビネット本体の前小口か底板のセットバック	最大16 mm	最大 16 mm	最小 5 mm

3 センターヒンジ選択のガイド

外観	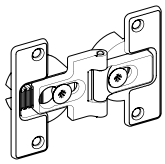	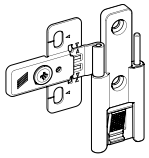	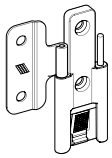
仕様	ヒンジカップ取り付け、調整機能付	ワンタッチ式、調整機能付	ワンタッチ式、標準
材質	亜鉛ダイカスト	プラスチック / スチール	プラスチック / スチール
取り付けタイプ	ねじ止め 打ち込み	ねじ止め	ねじ止め
目地代調整	± 2 mm	± 1 mm	–
高さ調整	–	± 2 mm	–
ピボット調整	0mm（不可） 3mm（可） 6mm（推奨）	–	–
ピボット位置	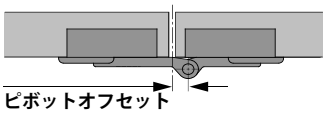	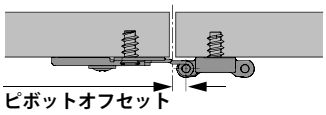	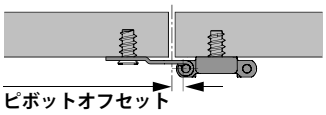

扉のサイズとセンターヒンジの数

扉の幅、高さ、重量、および扉の材質は、
必要なヒンジの数を決定する際の大きな要素となります。
実際の使用時における条件は、その時々で大きく異なります。
そのため、図に記載のヒンジ数は、目安としてください。
必要なヒンジの数に確信が持てない場合は試作して確認するか、
ヒンジの数を多めにすることをお勧めします。
また、扉を安定させるためにヒンジ間の距離Xは常に可能な限り
大きくとってください。Xは必ず280mm以上にしてください。

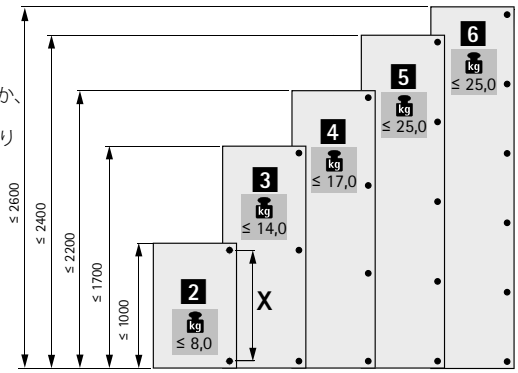

ハンドル位置 / ピボットオフセット

ハンドル位置	ヒンジ吊元の扉側に取り付けを推奨します （フリーの扉側に取り付けも可能）
扉中央ギャップまでの距離	推奨される最小間隔
ピボットオフセット	0mm = 上吊り式折れ戸では不可 3mm = 上吊り式折れ戸で可 6mm = 上吊り式折れ戸に推奨

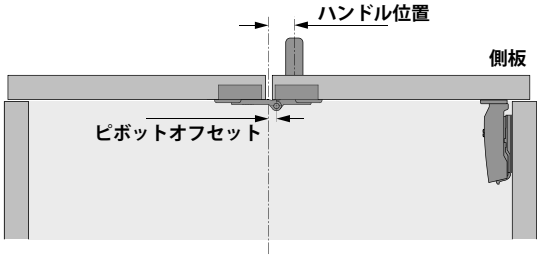

ヒンジ / 扉の張り出し / 扉のたたみ代

全カブセまたは半カブセ扉用Sensys 110°
（ゼンシス 110°）
使用時の推奨構成における扉の張り出し

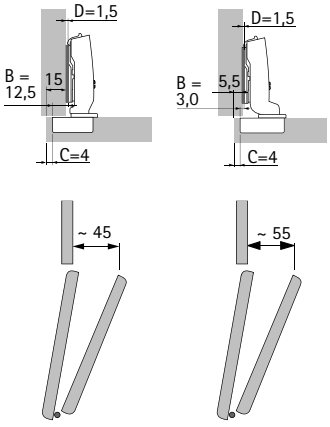

扉のたたみ代Aの詳細：
QRコードをご利用ください

hettich.com/short/k6p32sa

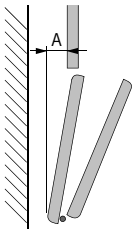

1 2 3 取り付け寸法

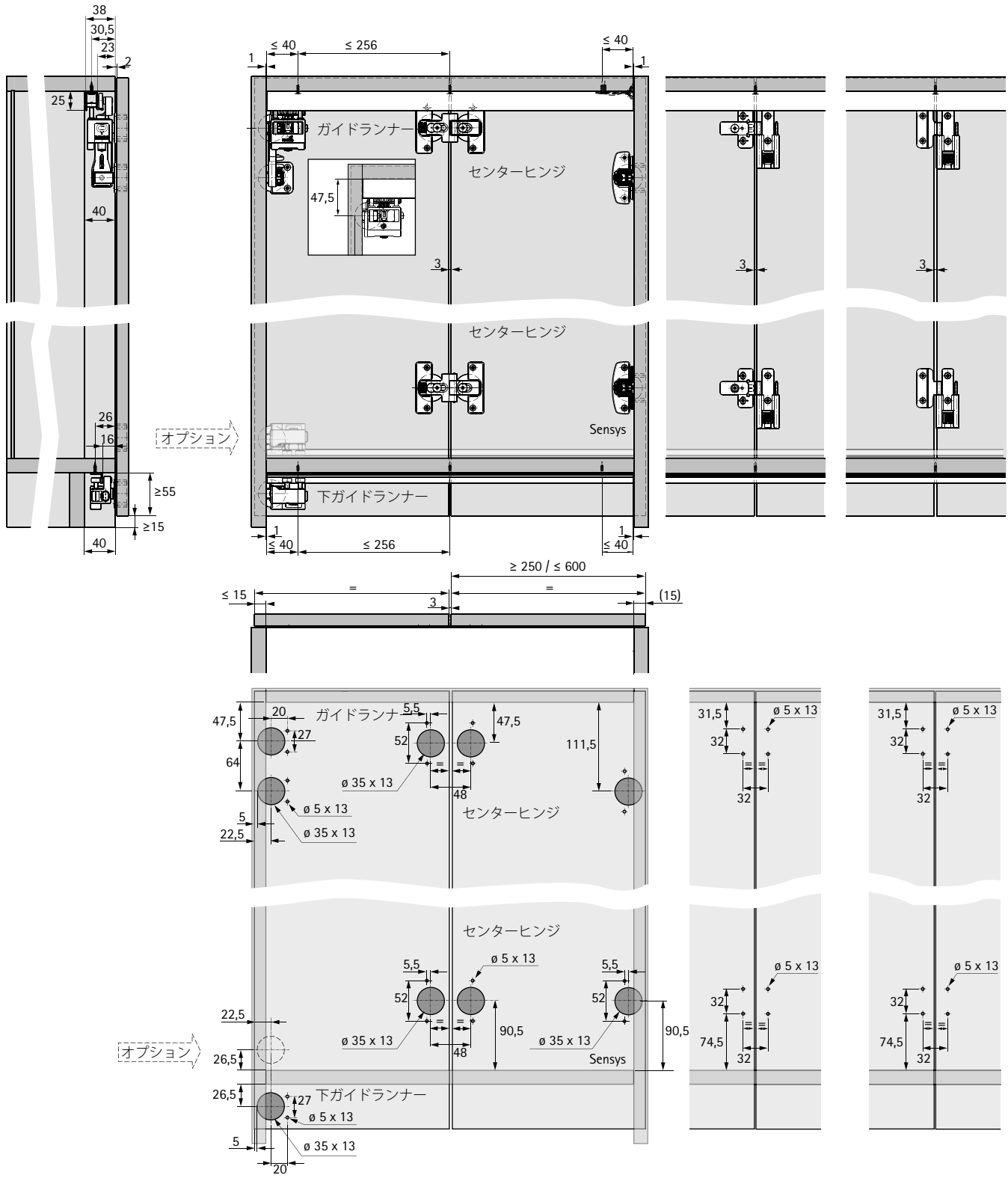

*** 40mm以上離れた穴には、
レールサポートの使用を推奨します。**

4 自動開閉用コンフォートユニットの選択ガイド

扉の構成	ハンドルなし 押す	ハンドル / 手掛けあり 引く		
コンフォートオプション	プッシュ・オープン	プル・オープン	プル・オープン・サイレント	コンフォートユニットなし
基本納まり図 自動 手動		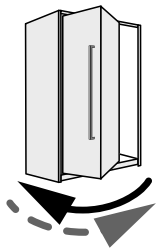	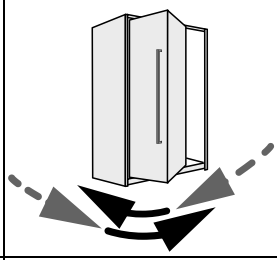	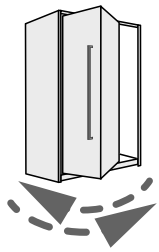
基本納まり図	軽く前面を押すだけで自動で扉が開き、手動で閉じます。	ハンドルを軽く引くだけで自動で扉が開き、手動で閉じます。	ハンドルを軽く引くだけで自動で扉が開き、ソフトクローズで閉まります。	扉は手動で開閉します。
使用するヒンジ（全カブセ／半カブセ）	Sensys 110°, 8675 タイプ	Sensys 110°, 8675 タイプ	Sensys 110°, 8675 タイプ	Sensys 110°, 8645i タイプ
ヒンジのキャッチ	不要	不要	不要	要
ドアストッパー（オープン用）	不要	不要	不要	要
ドアストッパー（クローズ用）	要	要	不要	不要
さらに詳しい情報	www.hettich.com/short/ayxce5w	www.hettich.com/short/xbqvp8y	www.hettich.com/short/t9k10cz	www.hettich.com/short/p3jxl9u

扉荷重の選別ガイド

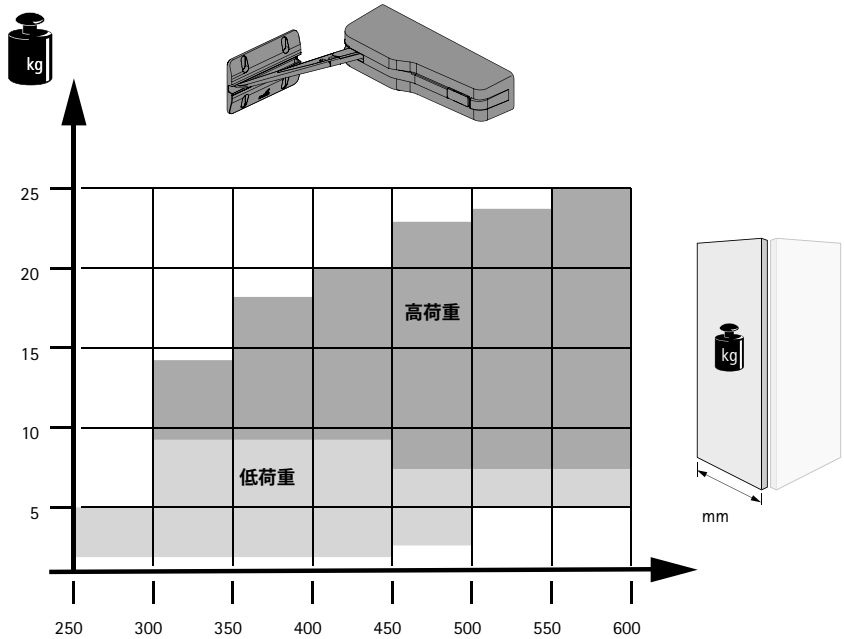

プッシュ・オープン、プル・オープン、プル・オープン・サイレントの機能が、あらゆるウィングサイズと重量に完璧に対応できるよう、様々な耐荷重クラスのモジュールが提供されています。

「テクニカル・アシスタント」は、適切なコンフォート・オープン・オプションを素早く簡単に見つけるお手伝いをします。以下のリンクから、またはQRコードをスキャンして、お客様の用途に適したセットをお選びください。

実際の使用時における条件は、その時々で大きく異なります。そのため、試作として扉を取り付けて確認されることもお勧めします。

例
高荷重用オプション
ワードローブ、廊下収納、キッチンなど、大型の折れ戸に適しています
低荷重用オプション
ウォールユニット、ベースユニット、トップマウントユニット、サイドボードなど、小型の折れ戸に適しています
https://www.hettich.com/short/674f44

4 コンフォートユニットの取り付け

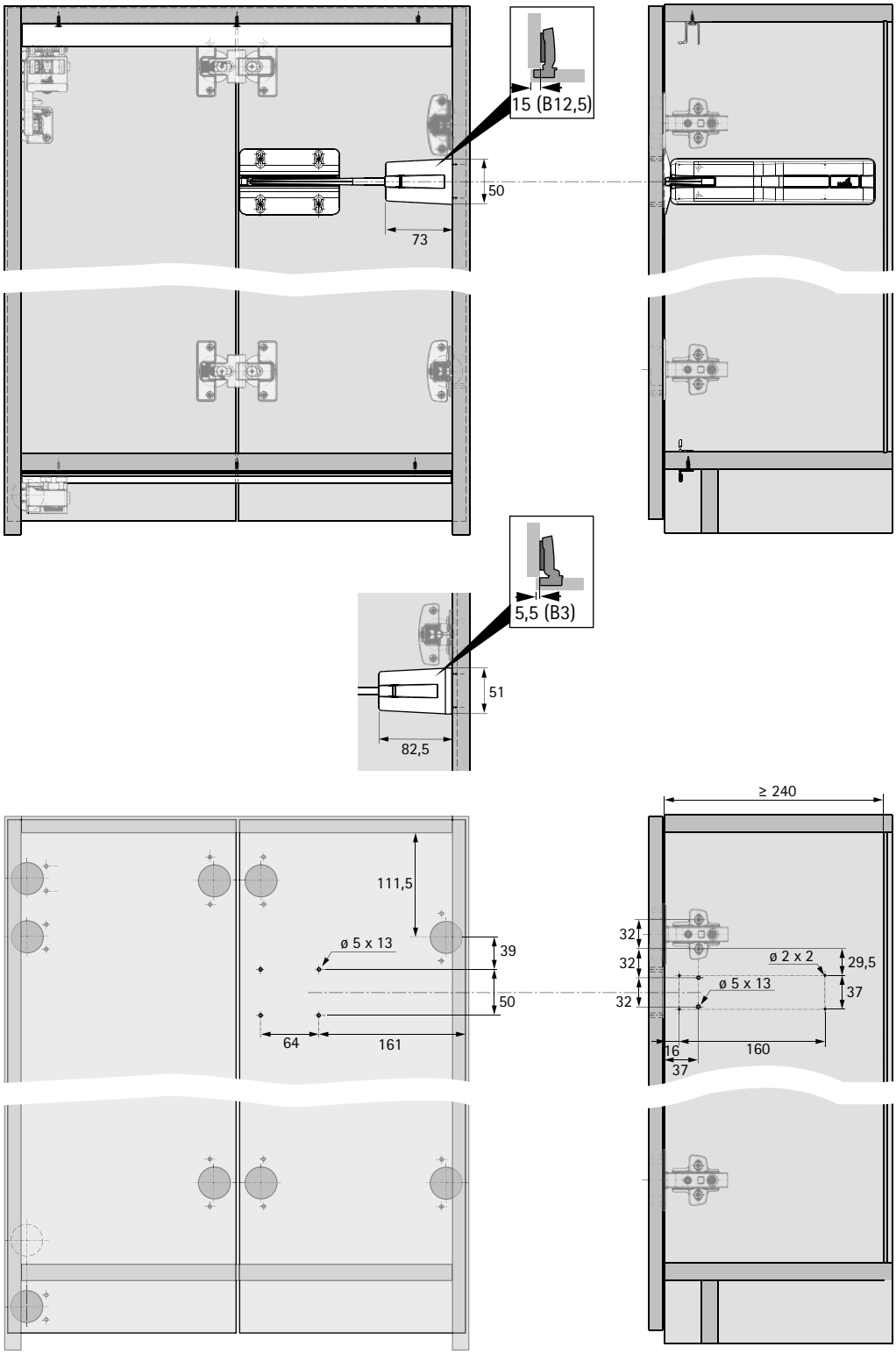

5 ドアストッパー（クローズ用）の選択ガイド

扉の構成	ハンドルなし 押す			ハンドル / 手掛けあり 引く			
コンフォートオプション	プッシュ・オープン			プル・オープン		プル・オープン・サイレント	コンフォートユニットなし
基本納まり図	ピンが閉めた扉を保持して、軽く扉を押すと開きます	マグネットが閉めた扉を保持して、軽く扉を押すと開きます		マグネットが閉めた扉を保持して、軽く扉を引くと開きます		ドアストッパーは不要です	
テクニカル	プッシュラッチ付クローズ機能	プッシュラッチ付標準マグネットクローズ機能	プッシュラッチ付デザインマグネットクローズ機能	標準マグネットクローズ機能	デザインマグネットクローズ機能		
取り付け位置	固定棚板下	固定棚板	固定棚板	固定棚板	固定棚板		
固定棚板のセットバック	3 mm	13 mm	8 mm	13 mm	8 mm		
外観	A 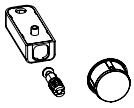	B 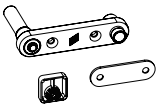	C 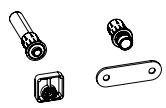	D 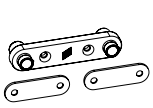	E 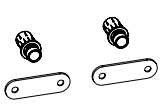		

プッシュ・オープン コンフォートユニットのドアストッパー（クローズ用）の位置

ドアストッパー（クローズ用）

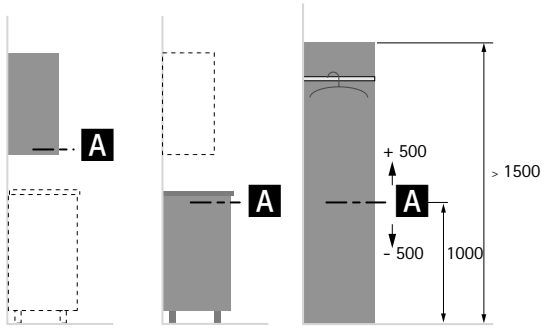

マグネットドアストッパー（クローズ用）（標準およびデザインタイプ）

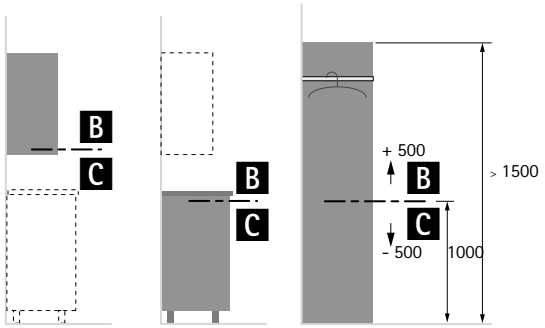

プル・オープン コンフォートユニットのドアストッパー（クローズ用）の位置

マグネットドアストッパー（クローズ用）（標準およびデデザインタイプ）

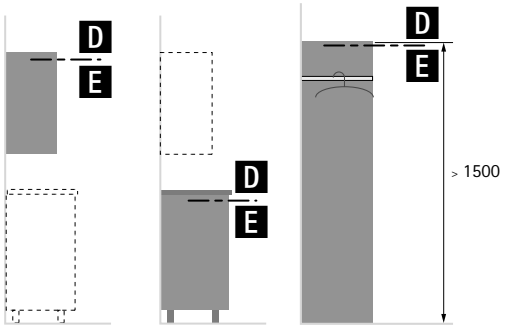

5 プッシュ・オープン ドアストッパー（クローズ用）の取り付け寸法

A

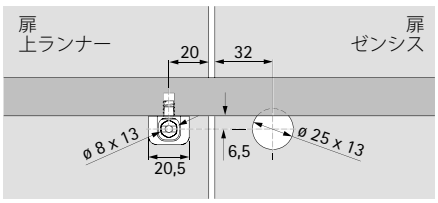

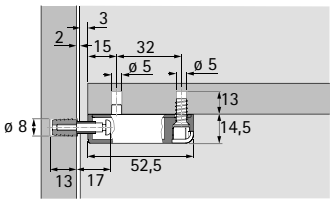

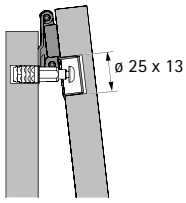

B

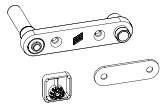

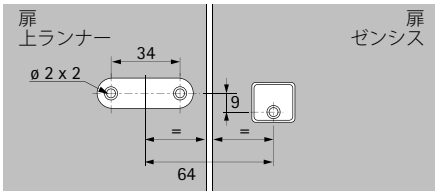

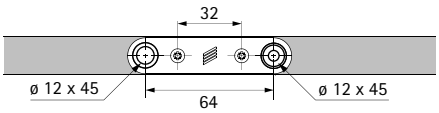

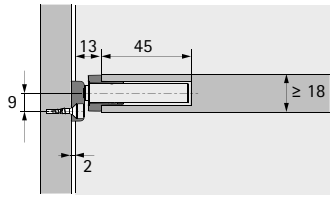

C

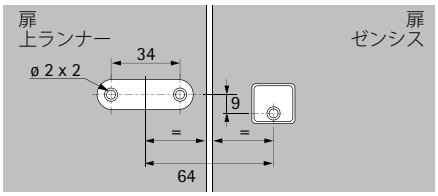

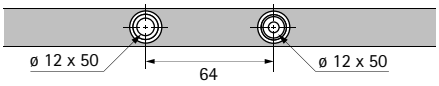

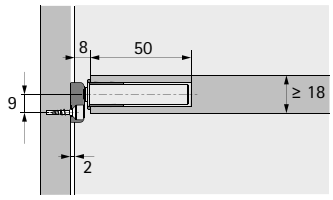

5 プル・オープン ドアストッパー（クローズ用）の取り付け寸法

D

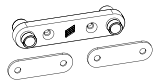

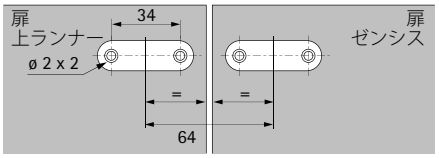

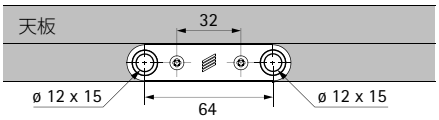

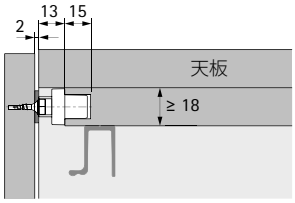

E

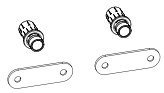

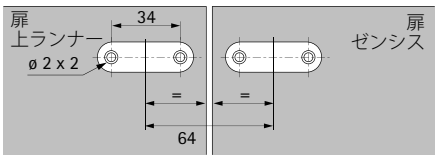

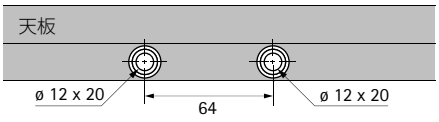

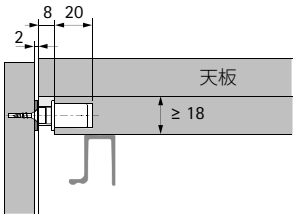

システム概要

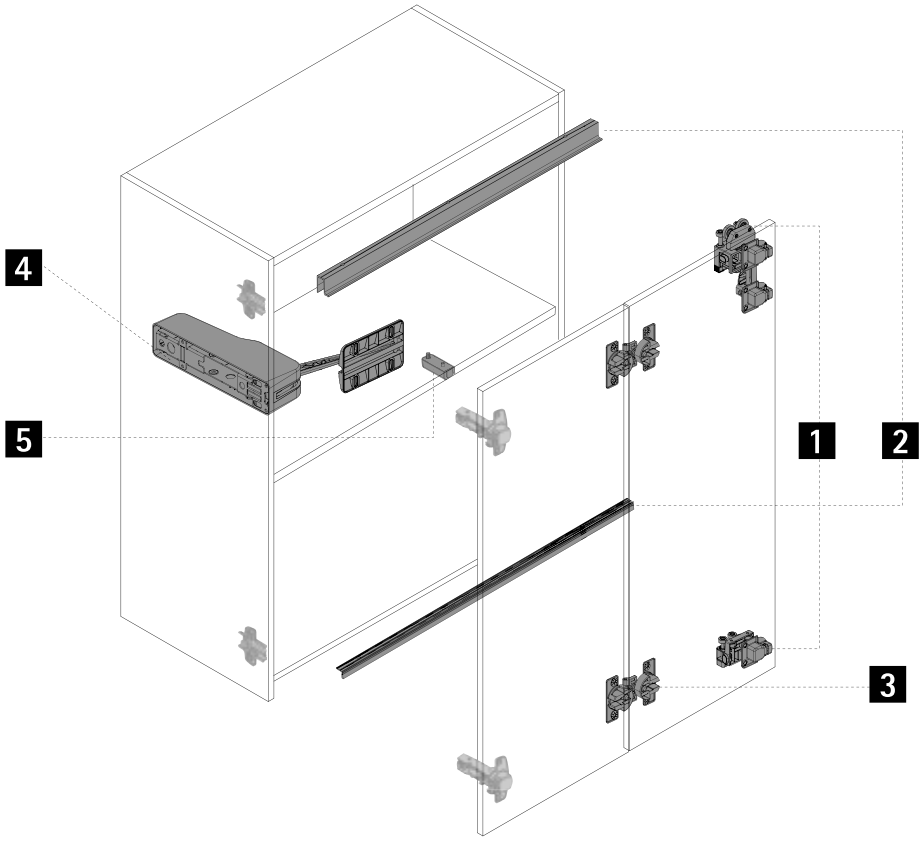

1 レールおよびガイド構成部品

2 上レールと下ガイドレール

3 折れ戸用センターヒンジ

4 コンフォートユニット

5 ドアストッパー（クローズ用）

1 レールおよびガイド構成部品

セット内容

「高荷重用」金具セット、下ガイドランナー付

- セットには、1折れ2枚扉（1セット）に必要なパーツが含まれております：ダブルヒンジ付の上ランナー、下ガイドランナー、カバーキャップ、取り付けネジ
- センターヒンジは別売りです

外観	説明	最大扉重量	色	品番 / 取り付け側 左	品番 / 取り付け側 右	入数
	▸ キャッチ付 ▸ コンフォートユニットなし	25 kg	グレー	**9 339 352**	**9 339 344**	1セット
			ホワイト	**9 339 354**	**9 339 346**	1セット
			カーボンブラック	**9 339 356**	**9 339 347**	1セット
	▸ キャッチなし ▸ コンフォートユニットあり	25 kg	グレー	**9 339 357**	**9 339 348**	1セット
			ホワイト	**9 339 363**	**9 339 349**	1セット
			カーボンブラック	**9 339 364**	**9 339 350**	1セット

「中荷重用」金具セット、下ガイドランナー付

- セットには、1折れ2枚扉（1セット）に必要なパーツが含まれております：シングルヒンジ付の上ランナー、下ガイドランナー、カバーキャップ、取り付けネジ
- センターヒンジは別売りです

外観	説明	最大扉重量	色	品番 / 取り付け側 左	品番 / 取り付け側 右	入数
	▸ キャッチ付 ▸ コンフォートユニットなし	12 kg	グレー	**9 339 382**	**9 339 366**	1セット
			ホワイト	**9 339 383**	**9 339 367**	1セット
			カーボンブラック	**9 339 384**	**9 339 368**	1セット
	▸ キャッチなし ▸ コンフォートユニットあり	12 kg	グレー	**9 339 386**	**9 339 369**	1セット
			ホワイト	**9 339 387**	**9 339 370**	1セット
			カーボンブラック	**9 339 388**	**9 339 381**	1セット

「低荷重用」金具セット、下ガイドランナーなし

- セットには、1折れ2枚扉（1セット）に必要なパーツが含まれております：ダブルヒンジ付の上ランナー、カバーキャップ、取り付けネジ
- センターヒンジは別売りです

外観	説明	最大扉重量	色	品番 / 取り付け側 左	品番 / 取り付け側 右	入数
	▸ キャッチ付 ▸ コンフォートユニットなし	12 kg	グレー	**9 339 477**	**9 339 389**	1セット
			ホワイト	**9 339 478**	**9 339 390**	1セット
			カーボンブラック	**9 339 479**	**9 339 391**	1セット
	▸ キャッチなし ▸ コンフォートユニットあり	12 kg	グレー	**9 339 481**	**9 339 392**	1セット
			ホワイト	**9 339 482**	**9 339 393**	1セット
			カーボンブラック	**9 339 483**	**9 339 394**	1セット

備考

▸ 引き戸および折れ戸システム用アクセサリー 464 - 474

hettich.com/short/1b88ca

1 レールおよびガイド構成部品用アクセサリー

ドアストッパー

外観	説明	色	品番 / 取り付け側 左	品番 / 取り付け側 右	入数
	▸ 扉を開いた状態で固定します ▸ 扉がバタンと閉まらないように予防します ▸ 扉ごとに1個のドアストッパーを使用する必要があります ▸ コンフォートユニットと併用することはできません	グレー	**9 237 710**	**9 237 711**	1/500個
		ホワイト	**9 276 579**	**9 276 611**	1/500個
		カーボンブラック	**9 339 596**	**9 339 648**	1/500個

扉保護クリップ

外観	説明	品番	入数
	▸ 閉めたときにたわんだ扉がセンターパネルと衝突しないように予防します ▸ 側板の取り付け穴37または28mmに取り付けます ▸ プラスチック、グレー	**9 236 460**	1/500個

備考

▸ 引き戸および折れ戸システム用アクセサリー 464 - 474

hettich.com/short/1b88ca

2 上レールと下ガイドレール

セット内容

「中・高荷重用」レールセット、下ガイドランナー付用

- セットには、上下それぞれのレールに必要なパーツが含まれております：加工穴に取り付けられたネジ、取り付けネジ、レール取り付けクリップ
- レール端面から40mm以上離れた穴には、レールサポートの使用を推奨します
- アルミニウム

外観	長さ（mm）	仕上げ / 色	品番	入数
	1200	シルバー、アルミアルマイト処理	**9 339 500**	1セット
		ホワイト、粉体塗装	**9 279 168**	1セット
		カーボンブラック、粉体塗装	**9 339 502**	1セット
	2400	シルバー、アルミアルマイト処理	**9 339 503**	1セット
		ホワイト、粉体塗装	**9 279 169**	1セット
		カーボンブラック、粉体塗装	**9 339 505**	1セット

「低荷重用」レールセット、下ガイドランナーなし用

- セットには、上レールに必要なパーツが含まれております：加工穴に取り付けられたネジ、取り付けネジ、レール取り付けクリップ
- レール端面から40mm以上離れた穴には、レールサポートの使用を推奨します
- アルミニウム

外観	長さ（mm）	仕上げ / 色	品番	入数
	1200	シルバー、アルミアルマイト処理	**9 339 507**	1セット
		ホワイト、粉体塗装	**9 279 166**	1セット
		カーボンブラック、粉体塗装	**9 339 509**	1セット
	2400	シルバー、アルミアルマイト処理	**9 339 510**	1セット
		ホワイト、粉体塗装	**9 279 170**	1セット
		カーボンブラック、粉体塗装	**9 339 512**	1セット

レール用アクセサリー

レールサポート

外観	説明	品番	入数
	▸ 設計上の理由で、最後のネジ止め位置がレールで使用できない場合にレールの端をサポートできます ▸ プラスチック、グレー	**9 236 461**	1/500個

備考

▸ 引き戸および折れ戸システム用アクセサリー 464 - 474

hettich.com/short/1b88ca

3 折れ戸用センターヒンジ

セット内容

ヒンジカップ取り付けセンターヒンジセット、調整機能付
▸ セットには、1折れ2枚扉（1セット）に必要なパーツが含まれております：目地代調整機能付センターヒンジとピボット、取り付けネジ

外観	説明	タイプ	品番	入数
	ヒンジカップ取り付け 2個	ネジ止め	**9 278 694**	1セット
		打ち込み	**9 278 788**	1セット
	ヒンジカップ取り付け 3個	ネジ止め	**9 278 742**	1セット
		打ち込み	**9 278 787**	1セット

ワンタッチ式センターヒンジセット、調整機能付
▸ セットには、1 折れ2枚扉（1セット）に必要なパーツが含まれております高さ、目地代調整機能付センターヒンジ、取り付けネジ、穴あけテンプレート

外観	説明	色	品番	入数
	センターヒンジ、調整機能付 2個	グレー	**9 339 492**	1セット
		ホワイト	**9 339 493**	1セット
		カーボンブラック	**9 339 494**	1セット
	センターヒンジ、調整機能付 3個	グレー	**9 339 496**	1セット
		ホワイト	**9 339 498**	1セット
		カーボンブラック	**9 339 499**	1セット

ワンタッチ式センターヒンジセット、標準
▸ セットには、1折れ2枚扉（1セット）に必要なパーツが含まれております：センターヒンジ、取り付けネジ、穴あけテンプレート

外観	説明	色	品番	入数
	センターヒンジ、標準 2個	グレー	**9 339 480**	1セット
		ホワイト	**9 339 484**	1セット
		カーボンブラック	**9 339 485**	1セット
	センターヒンジ、標準 3個	グレー	**9 339 486**	1セット
		ホワイト	**9 339 487**	1セット
		カーボンブラック	**9 339 491**	1セット

備考

▸ 引き戸および折れ戸システム用アクセサリー 464 - 474

hettich.com/short/1b88ca

4 コンフォートユニット

プル・オープン サイレントセット

- 優れた開閉性能と新しい調整機能により使いやすさがさらに向上しました
- セットには、開閉機構ユニット、カバー、ドアレール、取り付けネジ、穴あけテンプレートが含まれております
- ドアストッパー（クローズ用）は不要です

外観	耐荷重定格	色	品番	入数
	高荷重 ▶ ワードローブ、廊下収納、キッチンなど、大型の折れ戸に適しています ▶ 選択ガイドをご参照ください	グレー	**9 339 585**	1セット
		ホワイト	**9 339 586**	1セット
		カーボンブラック	**9 339 587**	1セット
	低荷重 ▶ ウォールユニット、ベースユニット、トップマウントユニット、サイドボードなど、小型の折れ戸に適しています ▶ 選択ガイドをご参照ください	グレー	**9 339 523**	1セット
		ホワイト	**9 339 583**	1セット
		カーボンブラック	**9 339 584**	1セット

プッシュ・オープン / プル・オープンセット

- 優れた開閉性能と新しい調整機能により使いやすさがさらに向上しました
- セットには、開閉機構ユニット、カバー、ドアレール、取り付けネジ、穴あけテンプレートが含まれております
- ドアストッパー（クローズ用）は別売りです（次ページを参照）

外観	耐荷重定格	色	品番	入数
	高荷重 ▶ ワードローブ、廊下収納、キッチンなど、大型の折れ戸に適しています ▶ 選択ガイドをご参照ください	グレー	**9 339 520**	1セット
		ホワイト	**9 339 521**	1セット
		カーボンブラック	**9 339 522**	1セット
	低荷重 ▶ ウォールユニット、ベースユニット、トップマウントユニット、サイドボードなど、小型の折れ戸に適しています ▶ 選択ガイドをご参照ください	グレー	**9 339 516**	1セット
		ホワイト	**9 339 517**	1セット
		カーボンブラック	**9 339 518**	1セット

備考

▶ 引き戸および折れ戸システム用アクセサリー 464 - 474

hettich.com/short/1b88ca

5 ドアストッパー（クローズ用）

プッシュ・オープンセット用ドアストッパー（クローズ用）

▶ プッシュ・オープンセット用アクセサリー
▶ セットには、ドアストッパー（クローズ用）と取り付けネジが含まれております

外観	タイプ	色	品番	入数
	ドアストッパー（クローズ用） ▶ 固定棚板の下にネジで取り付け ▶ 固定棚板のセットバック：3mm	グレー	**9 282 527**	10セット
			9 264 191	50セット
		ホワイト	**9 282 600**	10セット
			9 264 170	50セット
		ブラック	**9 282 601**	10セット
			9 264 192	50セット
	標準マグネットドアストッパー（クローズ用） ▶ 固定棚板の前小口に埋め込み／ネジで取り付け ▶ 固定棚板のセットバック：13mm	グレー	**9 282 900**	10セット
			9 266 220	50セット
	デザインマグネットドアストッパー（クローズ用） ▶ 固定棚板の前小口に埋め込み ▶ 固定棚板のセットバック：8mm	ホワイト	**9 282 901**	10セット
			9 266 242	50セット
		ブラック	**9 282 902**	10セット
			9 266 241	50セット

プル・オープンセット用ドアストッパー（クローズ用）

▶ プル・オープンセット用アクセサリー
▶ セットには、ドアストッパー（クローズ用）と取り付けネジが含まれております

外観	タイプ	色	品番	入数
	標準マグネットドアストッパー（クローズ用） ▶ 固定棚板の前小口に埋め込み／ネジで取り付け ▶ 固定棚板のセットバック：13mm	グレー	**9 266 219**	50セット
	デザインマグネットドアストッパー（クローズ用） ▶ 固定棚板の前小口に埋め込み ▶ 固定棚板のセットバック：8mm	ホワイト	**9 266 244**	50セット
		ブラック	**9 266 243**	50セット

備考

▶ 引き戸および折れ戸システム用アクセサリー 464 - 474

hettich.com/short/1b88ca

驚異的なコスト効率

一目で中身を把握できる魅力的なパノラマ効果により、他に例のないコストパフォーマンスを実現しました。手を動かすだけで、収納スペースを隅々まで開放できます。すべて見渡せるようになるため、アクセスと利便性が最適化されます。折れ戸システムWingLine S（ウィングライン エス）は、下ガイドランナーを必要としないため、小さな家具の扉に最適なソリューションです。コスト効率と設置のしやすさにおいて、非常に大きなメリットがあります。WingLine S（ウィングライン エス）は、まさにコストパフォーマンスの革命です。

簡単に差別化：
モジュール式の原理により、ヒンジ付扉を簡単にアップグレードできます。

やさしい開閉動作：
コンフォートユニット「プッシュ・オープン」、「プル・オープン」、「プル・オープン サイレント」により、さらに贅沢な使い心地と収納品への素早いアクセスを実現します。

ハンドルを省いた完璧なデザイン：
高品質キャビネットやクローゼットデザインに相応しいエレガントなソリューションです。

hettich.com/short/08b89f

詳細はこちら：
ヘティヒ公式ウェブサイトでより詳しい情報をご覧ください。

プロダクトインフォメーション 430

選択ガイドおよび 取り付け寸法 431 – 437

システム構成部品 438 – 441

アクセサリー 464 – 474

テクニカルインフォメーション
▸ 品質基準 482

ヘティヒテクニカルアシスタント
▸ 各寸法と取り付け
▸ 設定
▸ サービス

hettich.com/short/b46cf2

基本取り付けイメージ

インフォメーション

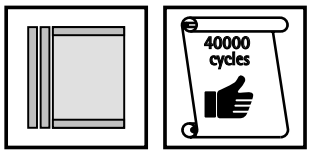

扉の適用サイズ

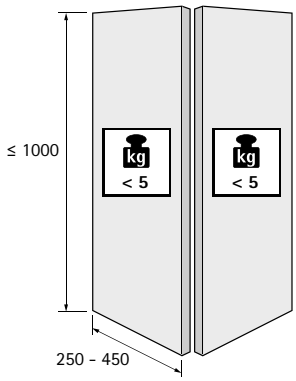

hettich.com/short/8681f2

扉の数

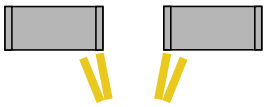

扉の厚さ

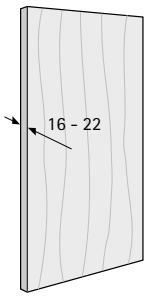

オープニングバリエーション

扉は完全に開きます
… 指で軽く押すだけ

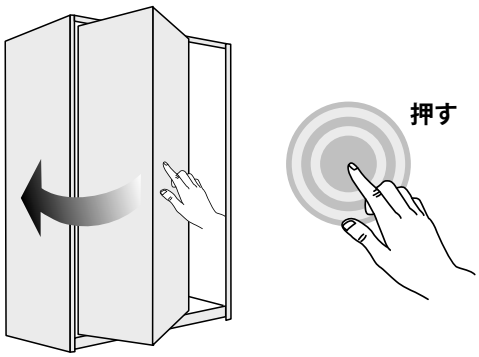

ハンドルなし

… 少し引くだけ

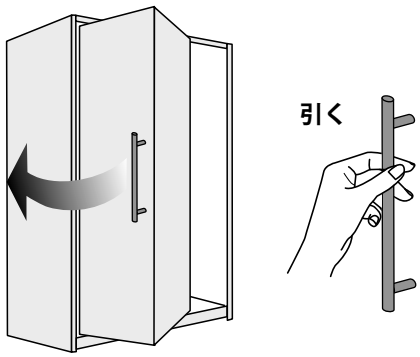

ハンドル / 手掛けあり

システム概要

1 ガイドランナー
2 ガイドレール
3 折れ戸用センターヒンジ
4 コンフォートユニット
5 ドアストッパー（クローズ用）

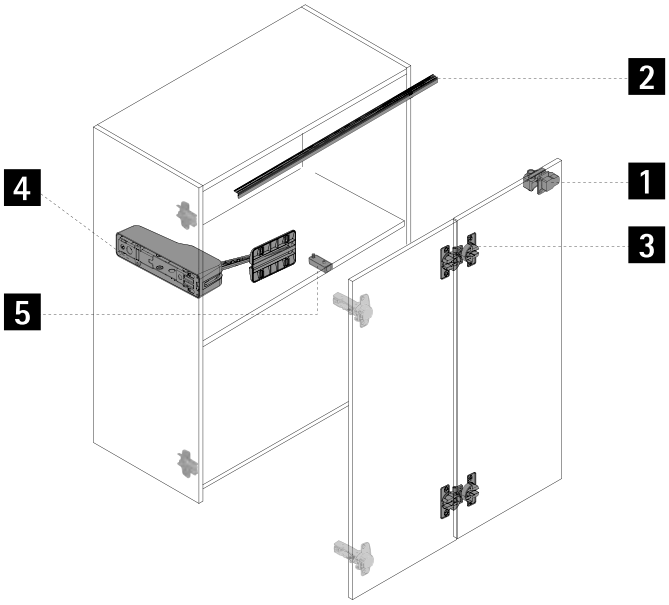

1 2 レールおよびランナーの選択ガイド

デザインオプション	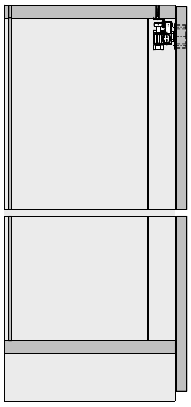
扉1枚の重量	< 5 kg
扉の高さ	≤ 1000 mm
扉の幅	250 - 450 mm
上ガイドランナー	要
上ガイドレール	要

3 センターヒンジ使用

外観	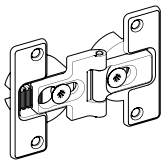
仕様	ヒンジカップ取り付け、調整機能付
材質	亜鉛ダイカスト
取り付けタイプ	ねじ止め 打ち込み
目地代調整	± 2 mm
高さ調整	不要
ピボット調整	0mm（不可）） 3mm（可） 6mm（推奨）
ピボット位置	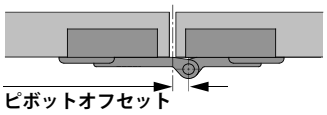

扉のサイズとセンターヒンジの数

扉の幅、高さ、重量、および扉の材質は、
必要なヒンジの数を決定する際の大きな要素となります。
実際の使用時における条件は、その時々で大きく異なります。
そのため、図に記載のヒンジ数は、目安としてください。
必要なヒンジの数に確信が持てない場合は試作して確認するか、
ヒンジの数を多めにすることをお勧めします。
また、扉を安定させるためにヒンジ間の距離Xは常に可能な限り
大きくとってください。Xは必ず280mm以上にしてください。

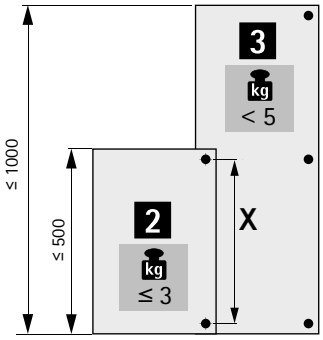

ハンドル位置 / ピボットオフセット

ハンドル位置	ヒンジ吊元の扉側に取り付けを推奨します （フリーの扉側に取り付けも可能）
扉中央ギャップまでの距離	推奨される最小間隔
ピボットオフセット	0mm = 上吊り式折れ戸では不可 3mm = 上吊り式折れ戸で可 6mm = 上吊り式折れ戸に推奨

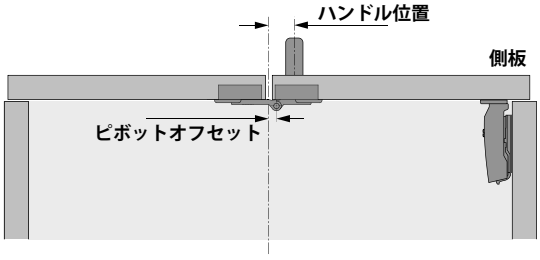

ヒンジ / 扉の張り出し / 扉のたたみ代

全カブセまたは半カブセ扉用Sensys 110°
（ゼンシス 110°）
使用時の推奨構成における扉の張り出し

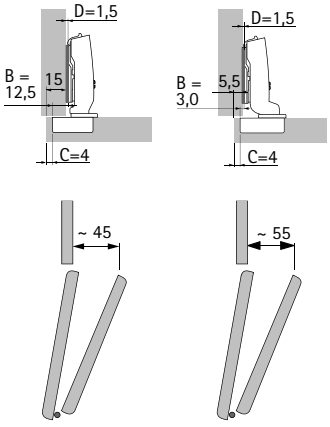

扉のたたみ代Aの詳細：
QRコードをご利用ください

hettich.com/short/k6p32sa

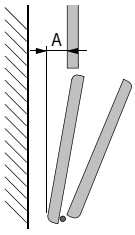

1 2 3 取り付け寸法

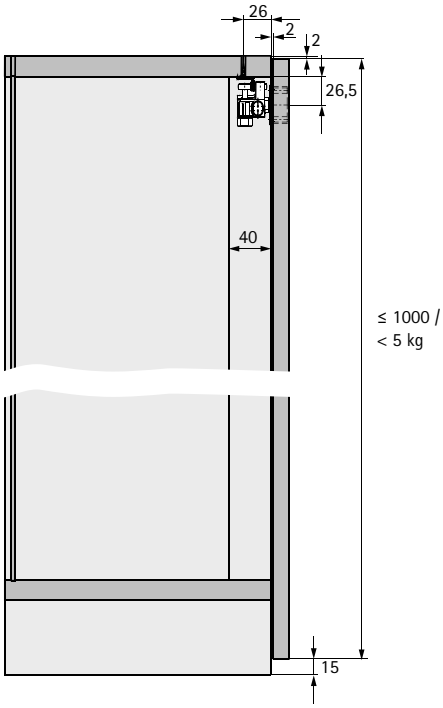
26
2
2
26,5
40
≤ 1000 /
< 5 kg
15

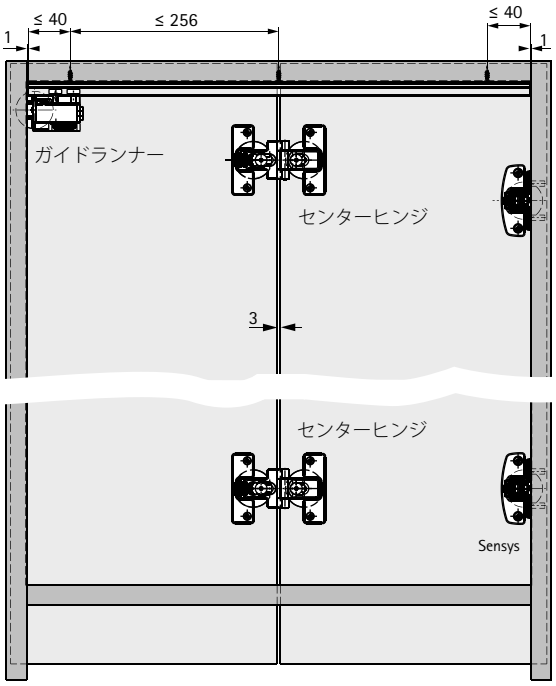
≤ 40
≤ 256
≤ 40
1
1
ガイドランナー
センターヒンジ
3
センターヒンジ
Sensys

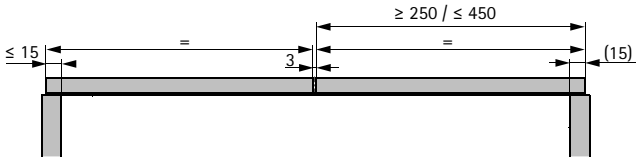
≥ 250 / ≤ 450
≤ 15
=
=
3
(15)

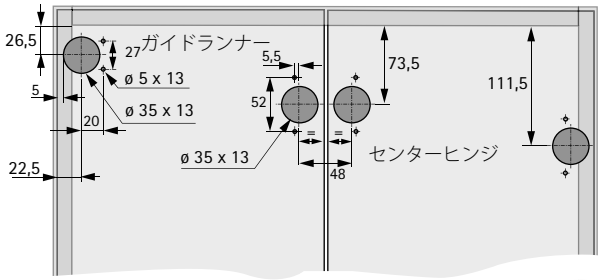
26,5
27
ガイドランナー
ø 5 x 13
5
ø 35 x 13
20
22,5
5,5
52
73,5
111,5
ø 35 x 13
48
センターヒンジ

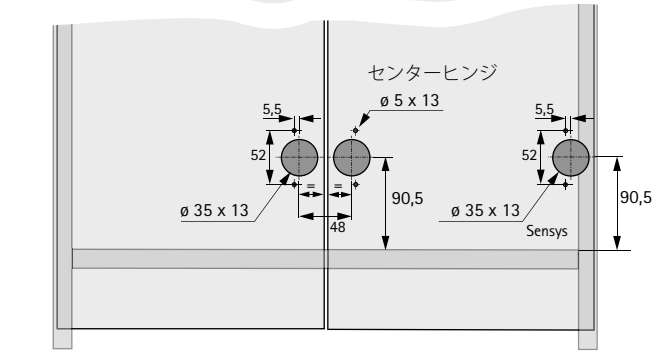
センターヒンジ
ø 5 x 13
5,5
52
ø 35 x 13
48
90,5
5,5
52
ø 35 x 13
Sensys
90,5

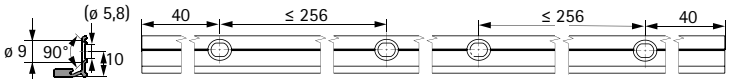
(ø 5,8)
ø 9
90°
10
40
≤ 256
≤ 256
40

4 自動開閉用コンフォートユニットの選択ガイド

扉の構成	ハンドルなし 押す	ハンドル / 手掛けあり 引く 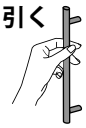		
コンフォートオプション	プッシュ・オープン	プル・オープン	プル・オープン・サイレント	コンフォートユニットなし
基本納まり図 自動 手動		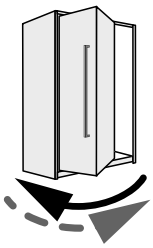	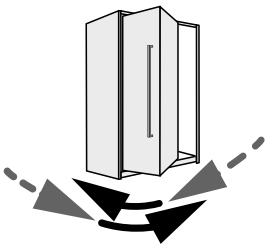	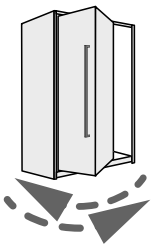
使用するヒンジ（全カブセ／半カブセ）	Sensys 110°, 8675 タイプ	Sensys 110°, 8675 タイプ	Sensys 110°, 8675 タイプ	Sensys 110°, 8645i タイプ
基本納まり図	軽く前面を押すだけで自動で扉が開き、手動で閉じます。	ハンドルを軽く引くだけで自動で扉が開き、手動で閉じます。	ハンドルを軽く引くだけで自動で扉が開き、ソフトクローズで閉まります。	扉は手動で開閉します。
ヒンジのキャッチ	不要	不要	不要	要
ドアストッパー	要	要	不要	不要
さらに詳しい情報	www.hettich.com/short/ayxce5w	www.hettich.com/short/xbqvp8y	www.hettich.com/short/t9k10cz	www.hettich.com/short/p3jxl9u

扉荷重の選別ガイド

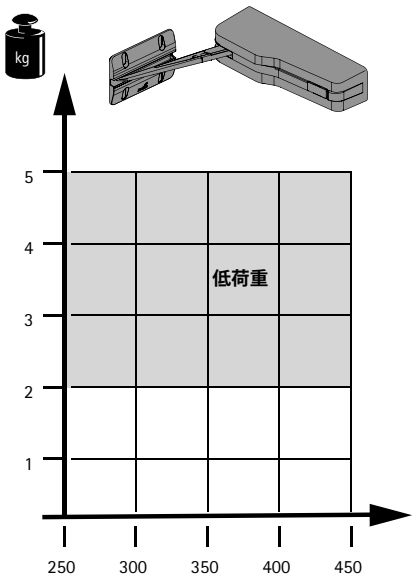

WingLine S（ウィングライン S）システムには「低荷重用」のコンフォートユニットをお選びください。
実際の使用時における条件は、その時々で大きく異なります。そのため、試作として扉を取り付けて確認されることもお勧めします。

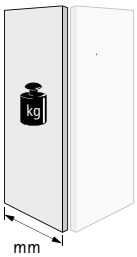

4 コンフォートユニットの取り付け

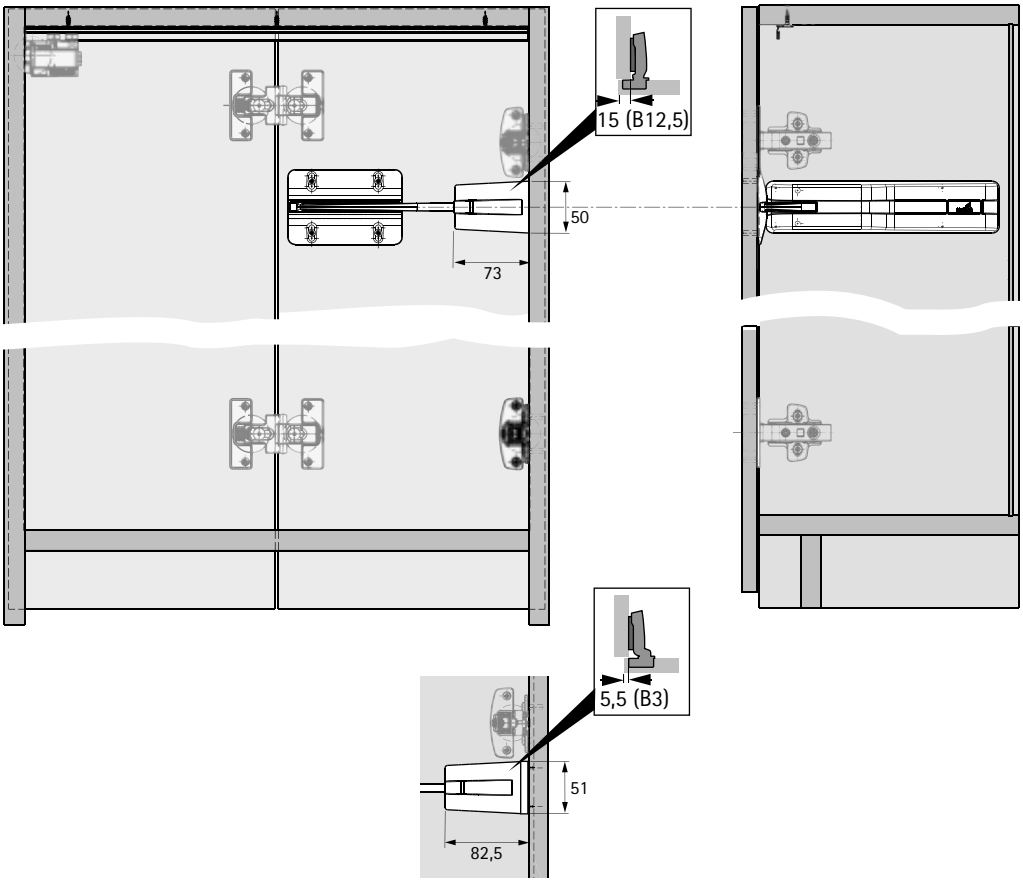

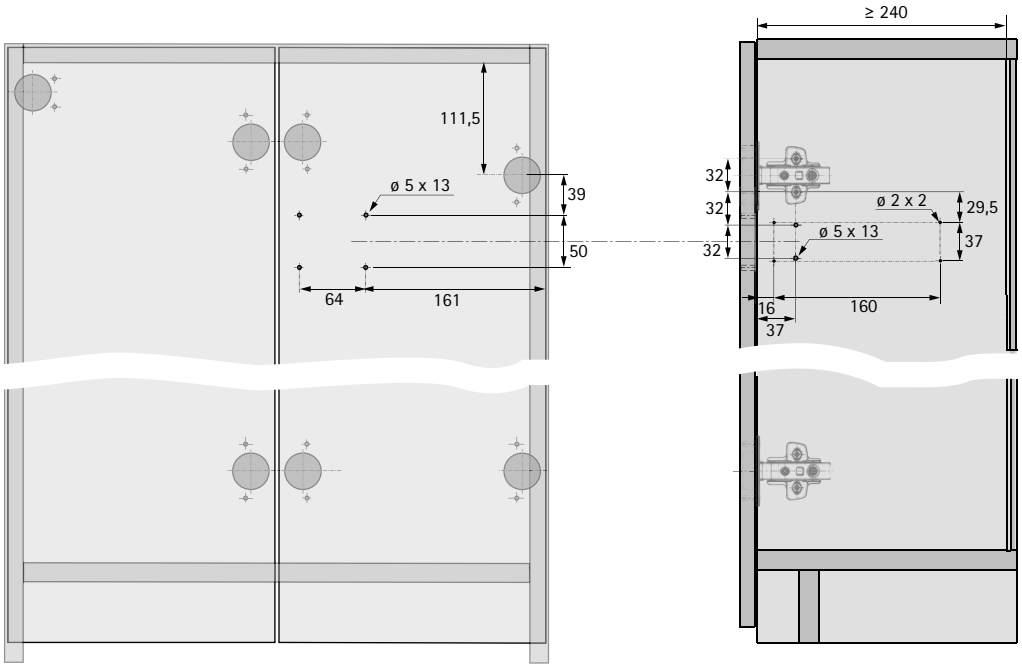

5 ドアストッパー（クローズ用）の選択ガイド

扉の構成	ハンドルなし 押す			ハンドル / 手掛けあり 引く			
コンフォートオプション	プッシュ・オープン			プル・オープン		プル・オープン・サイレント	コンフォートユニットなし
基本納まり図	ピンが閉めた扉を保持して、軽く扉を押すと開きます	マグネットが閉めた扉を保持して、軽く扉を押すと開きます		マグネットが閉めた扉を保持して、軽く扉を引くと開きます		不要	
テクニカル	プッシュラッチ付クローズ機能	プッシュラッチ付標準マグネットクローズ機能	プッシュラッチ付デザインマグネットクローズ機能	標準マグネットクローズ機能	デザインマグネットクローズ機能		
取り付け位置	固定棚板下	固定棚板	固定棚板	固定棚板	固定棚板		
固定棚板のセットバック	3 mm	13 mm	8 mm	13 mm	8 mm		
外観	A 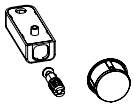	B 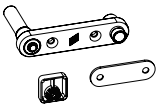	C 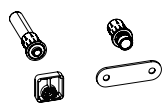	D 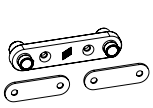	E 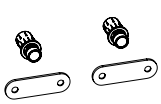		

プッシュ・オープン コンフォートユニットのドアストッパー（クローズ用）の位置

ドアストッパー（クローズ用）

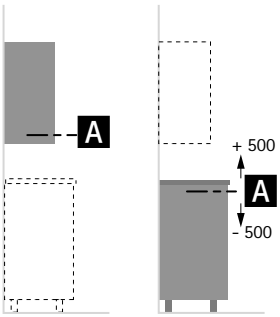

マグネットドアストッパー（クローズ用）（標準およびデザインタイプ）

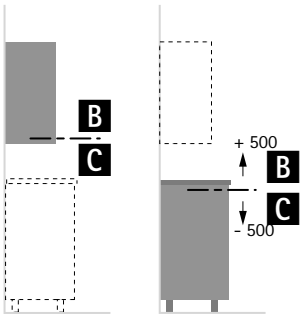

プル・オープン コンフォートユニットのドアストッパー（クローズ用）の位置

マグネットドアストッパー（クローズ用）（標準およびデデザインタイプ）

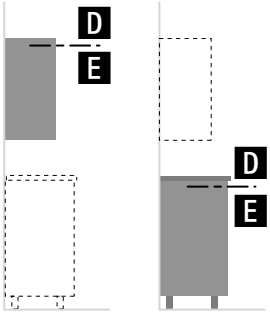

5 プッシュ・オープン ドアストッパー（クローズ用）の取り付け寸法

A

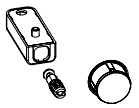

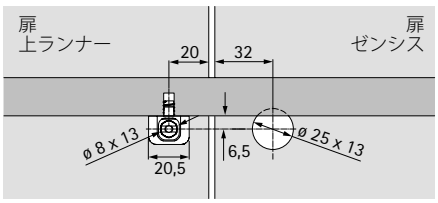

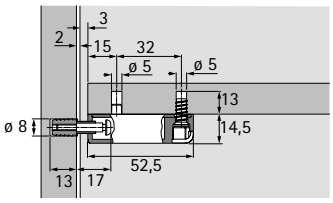

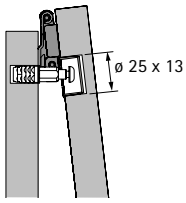

B

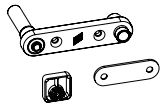

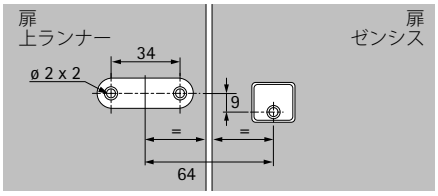

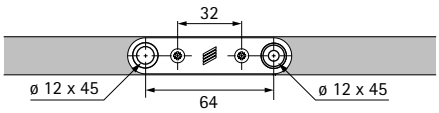

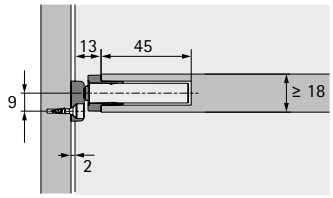

C

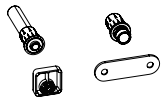

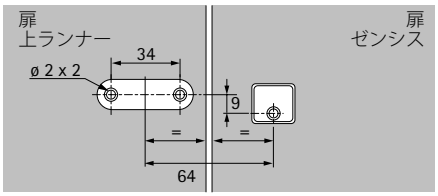

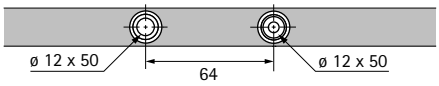

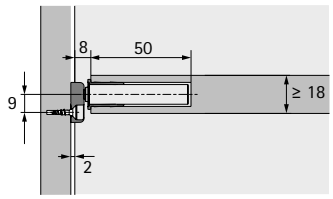

5 プル・オープン ドアストッパー（クローズ用）の取り付け寸法

D

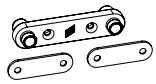

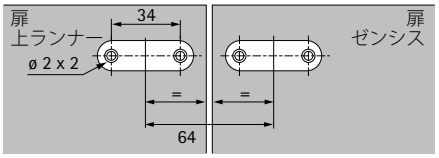

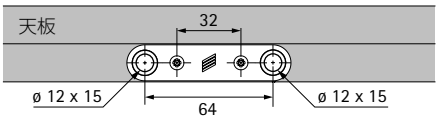

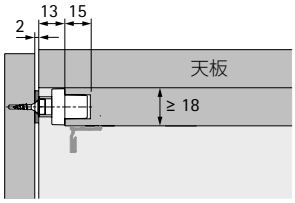

E

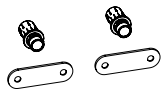

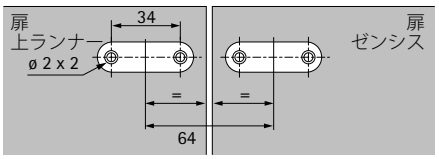

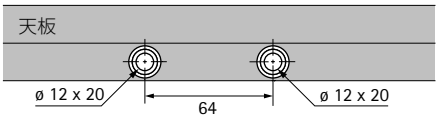

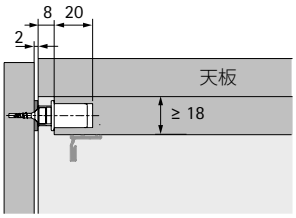

システム概要

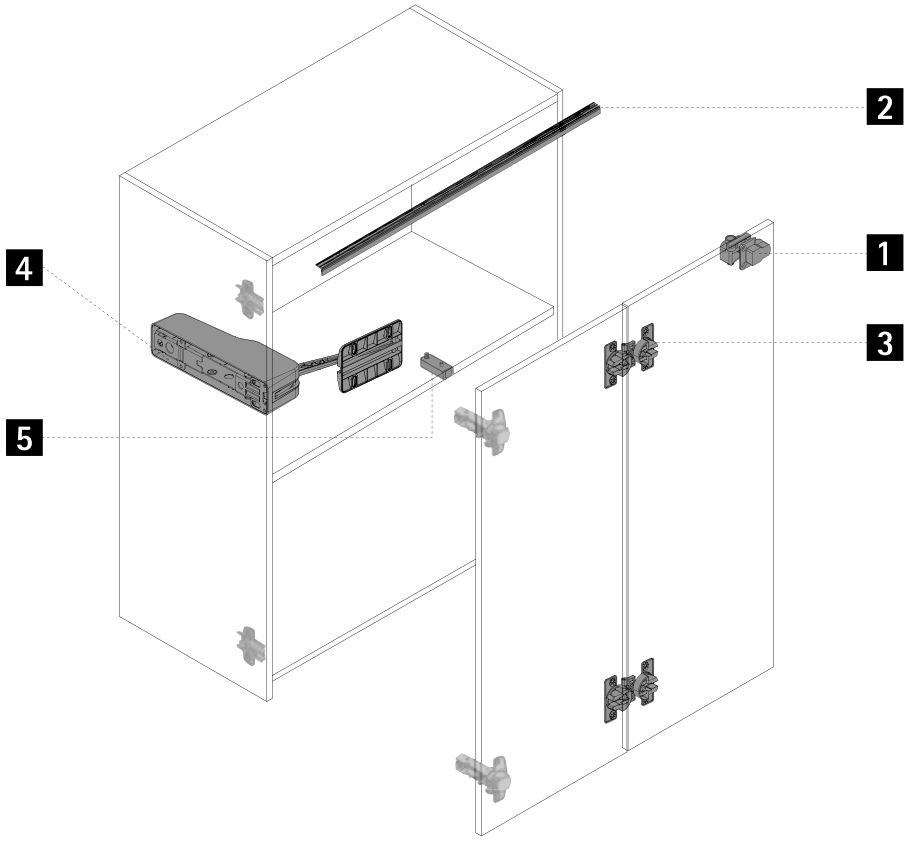

1 ガイドランナー

2 ガイドレール

3 折れ戸用センターヒンジ

4 コンフォートユニット

5 ドアストッパー（クローズ用）

1 ガイドランナー

ガイドランナー

▸ 改良されたローラーと追加の高さ調整機能により、レール動作と利便性がさらに向上しました
▸ 戸当たりは別売りです

外観	説明	色	品番 / 構成部品 / 取り付け側		入数
			左	右	
	▸ キャッチ付 ▸ コンフォートユニットなし	グレー	9 338 977	9 338 659	1/10個
		ホワイト	9 338 979	9 338 688	1/10個
		カーボンブラック	9 339 051	9 338 690	1/10個
			左	右	
	▸ キャッチなし ▸ コンフォートユニットあり	グレー	9 339 054	9 338 702	1/10個
		ホワイト	9 339 057	9 338 704	1/10個
		カーボンブラック	9 339 059	9 338 706	1/10個

1 ガイド構成部品用アクセサリー

戸当たり

外観	備考	色	品番	入数
	▸ ランナーそれぞれに戸あたりを1個ずつ装着する必要があります ▸ 扉のカブセに合わせ、必要な長さにカットしてご利用ください	グレー	9 283 265	1/10個
		ホワイト	9 283 267	1/10個
		カーボンブラック	9 339 594	1/10個

扉保護クリップ

外観	説明	品番	入数
	▸ 閉めたときにたわんだ扉がセンターパネルと衝突しないように予防します ▸ 側板の取り付け穴37または28mmに取り付けます ▸ プラスチック、グレー	9 236 460	1/500個

備考

▸ 引き戸および折れ戸システム用アクセサリー 464 - 474

hettich.com/short/c58da7

2 ガイドレール

セット内容

レールセット
▸ セットには、レールに必要なパーツが含まれております：加工穴に取り付けられたネジ、取り付けネジ、レール取り付けクリップ
▸ アルミニウム

外観	長さ（mm）	仕上げ / 色	品番	入数
	1200	シルバー、アルミアルマイト処理	**9 279 130**	1セット
		ホワイト、粉体塗装	**9 279 167**	1セット
		カーボンブラック、粉体塗装	**9 339 513**	1セット
	2400	シルバー、アルミアルマイト処理	**9 279 162**	1セット
		ホワイト、粉体塗装	**9 279 181**	1セット
		カーボンブラック、粉体塗装	**9 339 514**	1セット

3 折れ戸用センターヒンジ

セット内容

ヒンジカップ取り付けセンターヒンジセット、調整機能付
▸ セットには、1折れ2枚扉（1セット）に必要なパーツが含まれております：目地代調整機能付センターヒンジとピボット、取り付けネジ

外観	説明	タイプ	品番	入数
	ヒンジカップ取り付け 2個	ネジ止め	**9 278 694**	1セット
		打ち込み	**9 278 788**	1セット
	ヒンジカップ取り付け 3個	ネジ止め	**9 278 742**	1セット
		打ち込み	**9 278 787**	1セット

備考

▸ 引き戸および折れ戸システム用アクセサリー 464 - 474

hettich.com/short/c58da7

4 コンフォートユニット

プル・オープン サイレントセット

- 優れた開閉性能と新しい調整機能により使いやすさがさらに向上しました
- セットには、開閉機構ユニット、カバー、ドアレール、取り付けネジ、穴あけテンプレートが含まれております
- ドアストッパー（クローズ用）は不要です

外観	耐荷重定格	色	品番	入数
	低荷重 ▸ ウォールユニット、ベースユニット、トップマウントユニット、サイドボードなど、小型の折れ戸に適しています ▸ 選択ガイドをご参照ください	グレー	**9 339 523**	1セット
		ホワイト	**9 339 583**	1セット
		カーボンブラック	**9 339 584**	1セット

プッシュ・オープン / プル・オープンセット

- 優れた開閉性能と新しい調整機能により使いやすさがさらに向上しました
- セットには、開閉機構ユニット、カバー、ドアレール、取り付けネジ、穴あけテンプレートが含まれております
- ドアストッパー（クローズ用）は別売りです（次ページを参照）

外観	耐荷重定格	色	品番	入数
	低荷重 ▸ ウォールユニット、ベースユニット、トップマウントユニット、サイドボードなど、小型の折れ戸に適しています ▸ 選択ガイドをご参照ください	グレー	**9 339 516**	1セット
		ホワイト	**9 339 517**	1セット
		カーボンブラック	**9 339 518**	1セット

5 ドアストッパー（クローズ用）

プッシュ・オープンセット用ドアストッパー（クローズ用）

- プッシュ・オープンセット用アクセサリー
- セットには、ドアストッパー（クローズ用）と取り付けネジが含まれております

外観	タイプ	色	品番	入数
	ドアストッパー（クローズ用） ▸ 固定棚板の下にネジで取り付け ▸ 固定棚板のセットバック：3mm	グレー	**9 282 527**	10セット
		ホワイト	**9 282 600**	10セット
		ブラック	**9 282 601**	10セット
	標準マグネットドアストッパー（クローズ用） ▸ 固定棚板の前小口に埋め込み／ネジで取り付け ▸ 固定棚板のセットバック：13mm	グレー	**9 282 900**	10セット
	デザインマグネットドアストッパー（クローズ用） ▸ 固定棚板の前小口に埋め込み ▸ 固定棚板のセットバック：8mm	ホワイト	**9 282 901**	10セット
		ブラック	**9 282 902**	10セット

プル・オープンセット用ドアストッパー（クローズ用）

- プル・オープンセット用アクセサリー
- セットには、ドアストッパー（クローズ用）と取り付けネジが含まれております

外観	タイプ	色	品番	入数
	標準マグネットドアストッパー（クローズ用） ▸ 固定棚板の前小口に埋め込み／ネジで取り付け ▸ 固定棚板のセットバック：13mm	グレー	**9 266 219**	50セット
	デザインマグネットドアストッパー（クローズ用） ▸ 固定棚板の前小口に埋め込み ▸ 固定棚板のセットバック：8mm	ホワイト	**9 266 244**	50セット
		ブラック	**9 266 243**	50セット

最大級の折れ戸システム

WingLine 230（ウィングライン 230）は、折れ戸システムの中でも最大級の大きさを誇ります。
開口面積 6m² を超える収納スペースの扉を1回の動作で開けることができます。オフィスやユーティリティールームなどに設置されている大型キャビネットに最適です。簡単に開閉できるため、一瞬で部屋を分割できる仕切りやウォークインクローゼットの扉としても重宝されます。
WingLine 230（ウィングライン 230）は扉1枚あたり20〜25kgの重量をサポートするために欠かせないすべての要素を兼ね備えています。さらに、簡単に組み立てられるだけでなくSensys（ゼンシス）ヒンジを側面に取り付け、耐久性を強化することもできます。
WingLine 230（ウィングライン 230）には、センターパネルもガイドシステムも不要です。

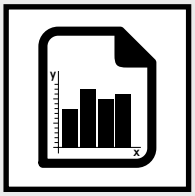

プロダクトインフォメーション 444 - 445

各種部品 446 - 447

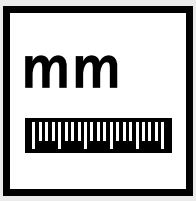

各寸法 448 - 449

取り付け 450

概要

- 1折れ2枚扉
- アウトセットタイプ
- 木製扉用
- サイレントシステム付ゼンシスヒンジとの併用に最適
- 扉1枚の重量：20〜25kg
- 扉の高さ：3000mmまで
- 扉1枚の幅：600mmまで
- 40000サイクル試験に合格

扉の適用サイズ

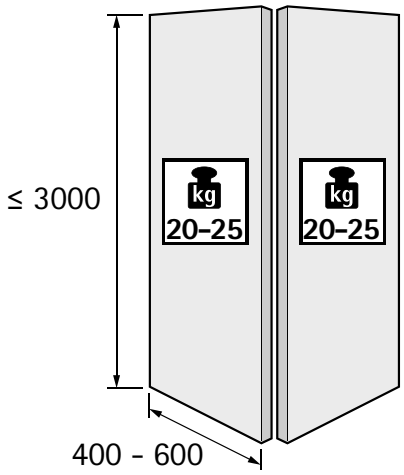

詳細は、476 - 477をご参照ください。

扉の厚さ

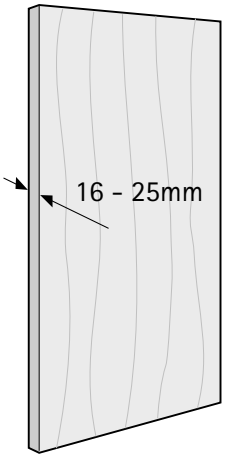

扉の数とポジション

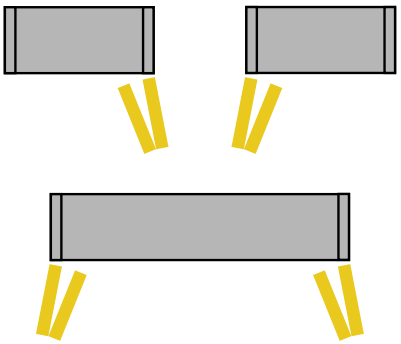

基本納まり図／1折れ2枚扉

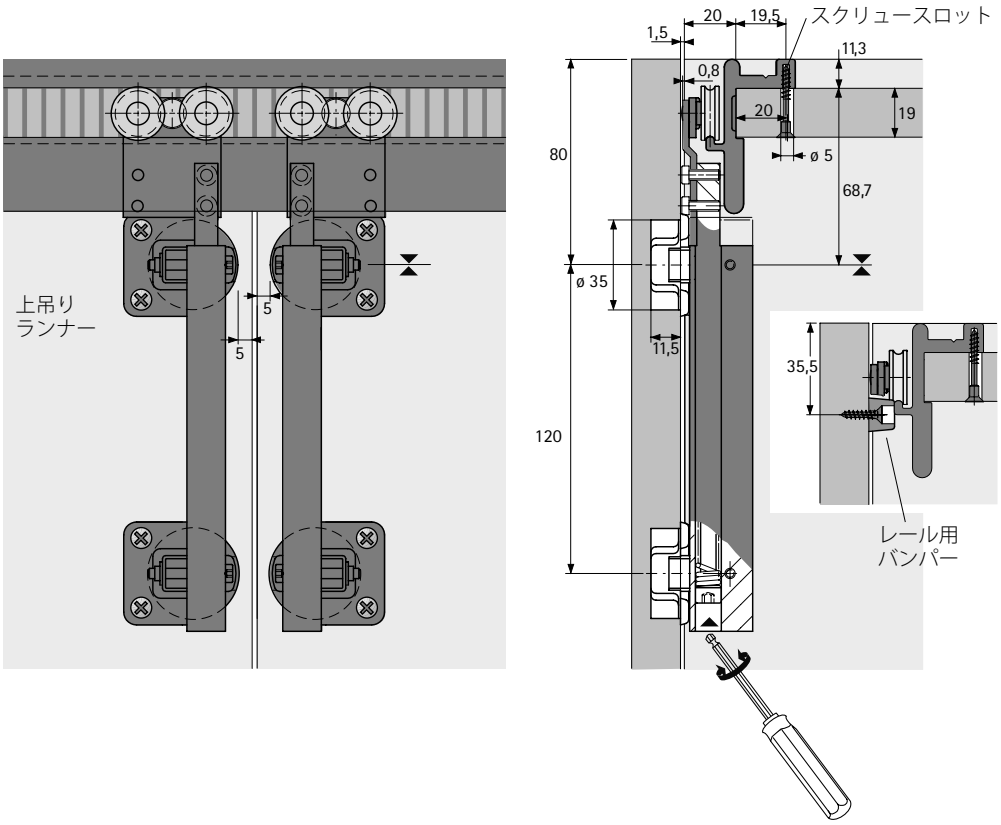

ウィングライン 230　部品セット

▸ セットには、1折れ2枚扉（左セット・右セット・左右セット）に必要なパーツが含まれます。

セットに含まれているもの：
▸ 上吊りランナー　1個（左右セットは2個）
▸ 打ち込み用センターヒンジ　5個（左右セットは10個）
▸ 戸当たり　1個（左右セットは2個）
▸ レールのバンパー　1個（左右セットは2個）
▸ 固定材

備考：
▸ レールは別売りです。

扉の吊元位置	**品番**	入数
左セット	**0 010 083**	1セット
右セット	**0 010 084**	1セット
左右セット	**0 079 015**	1セット

上ランナー

▸ ヒンジ2個／スプリング付
▸ スチール、ニッケルメッキ

扉の吊元位置	**品番**	入数
左	**1 072 987**	20個
右	**1 072 988**	20個

レールのバンパー

- レール取り付け用
- プラスチック

色	品番	入数
ブラック	**1 063 159**	10000個

上レール

- 最天板厚19mm
- ネジ止め
- 長さ：2400mm
- アルミ、アルマイト処理したブラック／粉体塗装をしたホワイト

長さ（mm）	色	品番	入数
2400	ホワイト	**0 079 013**	4本
2400	ブラック	**0 079 014**	4本

WingLine 230（ウィングライン 230）の取り付け寸法

1折れ2枚扉

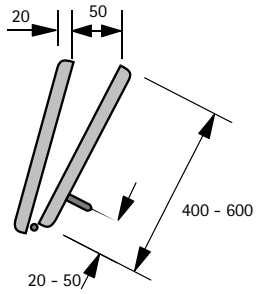

1折れ2枚扉
扉の幅800～1200mm
扉1枚の重量20～25kg
扉1枚の高さ2000～3000mm

扉の幅／扉1枚の幅の計算
2折れ4枚扉
4 枚扉の幅　＝キャビネット内寸 +
（2× カブセ代 [1]）
1 枚扉の幅　＝（キャビネット内寸 -
3× 目地代 + 2× カブセ代 [1]）÷4
カブセ代 [1]：最大 15mm、C 寸法 5mm
1 折れ 2 枚扉
2 枚扉の幅　＝キャビネット内寸 +
（カブセ代 [1] + カブセ代 [2]）
1 枚扉の幅　＝（キャビネット内寸 –
1× 目地代 +
カブセ代 [1] + カブセ代 [2]）÷2
カブセ代 [1]：最大 15mm、C 寸法 5mm
カブセ代 [2]：最大 4mm

2折れ4枚扉

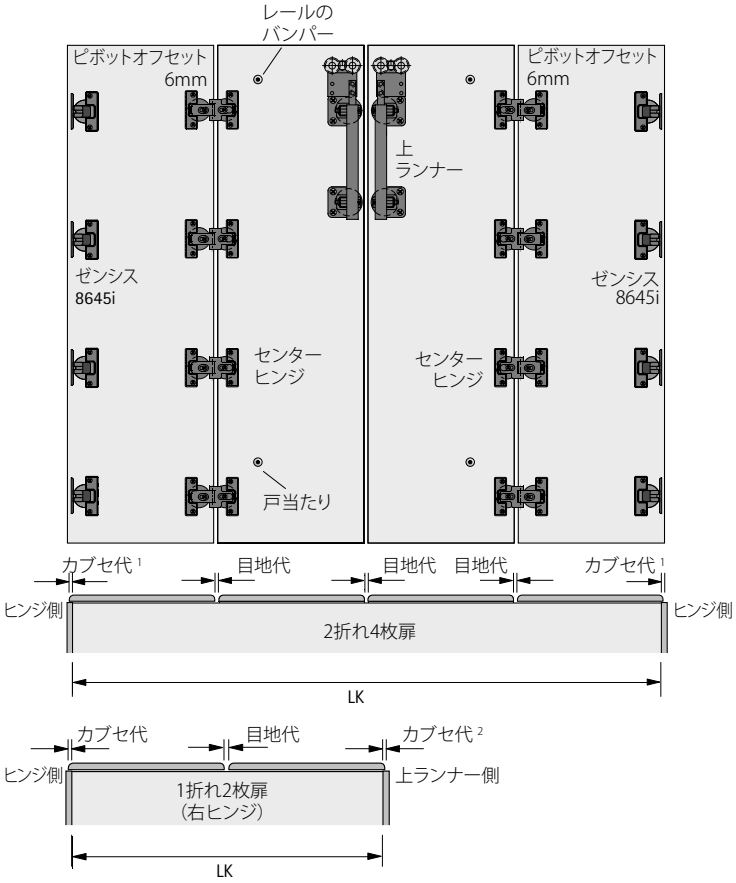

穴加工

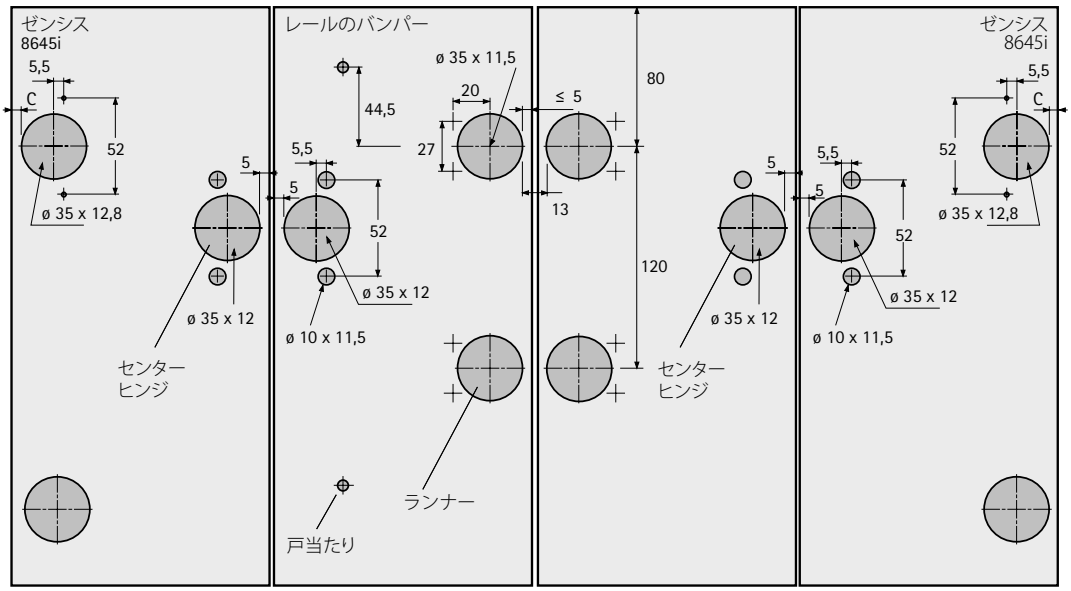

WingLine 230（ウィングライン 230）の取り付け寸法図

扉の断面と目地代（指を挟まないようにするため）

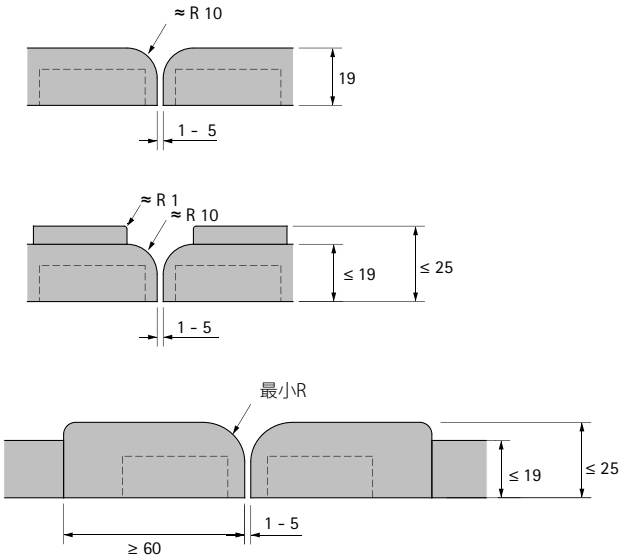

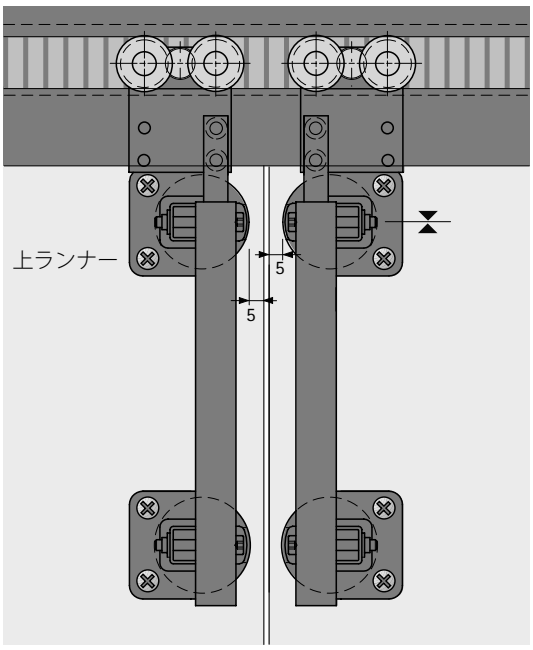

センターヒンジ
右側取り付け

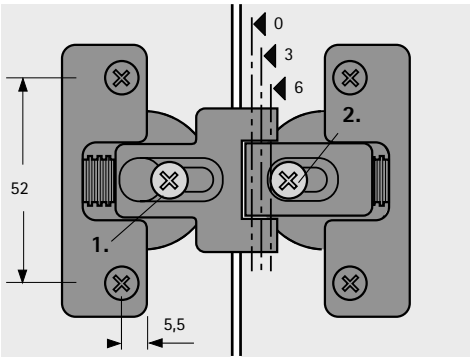

1. 目地代の調整：
   最小目地代から
   +4mmまで無限。
2. ピボットオフセットを
   0／3／6に調整すると、
   扉のたたみ代をそれぞれ
   3／6／12mmに設定できます。

1. 目地代の調整
2. ピボットオフセット

ピボットオフセット（mm）	扉のたたみ代（mm）
0	3
3	6
6	12

上レールと金具の取り付け

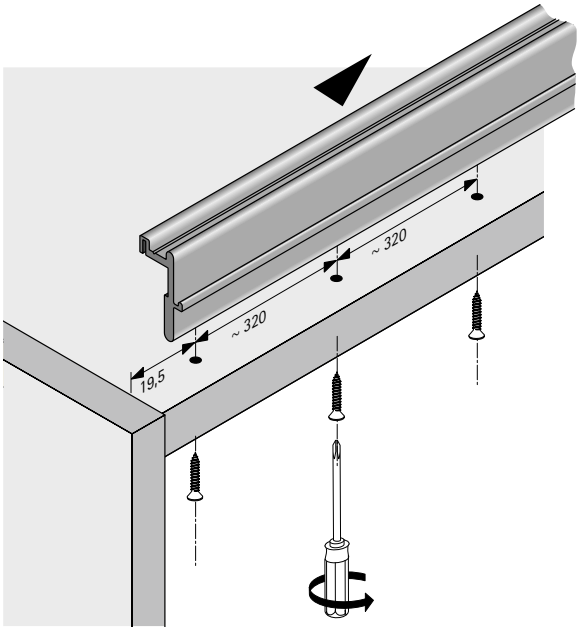

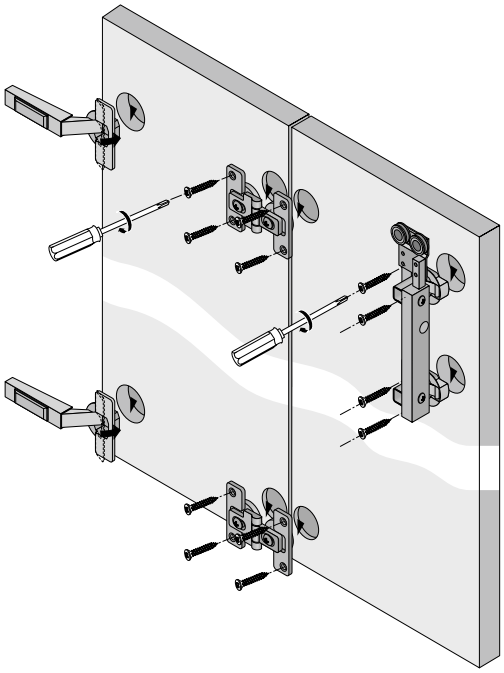

扉の取り付け

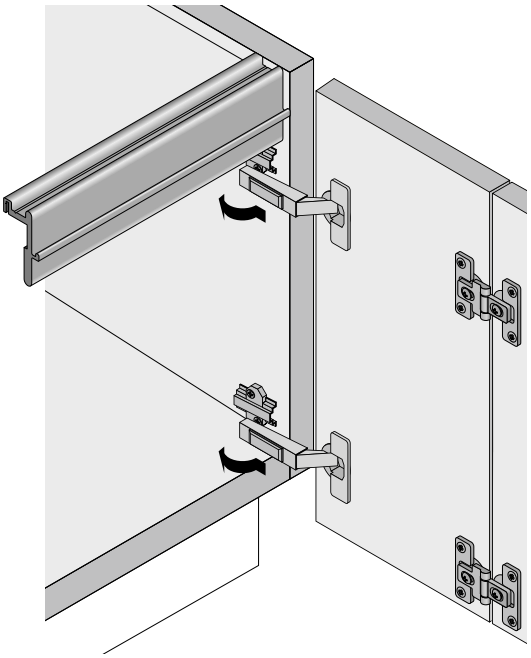

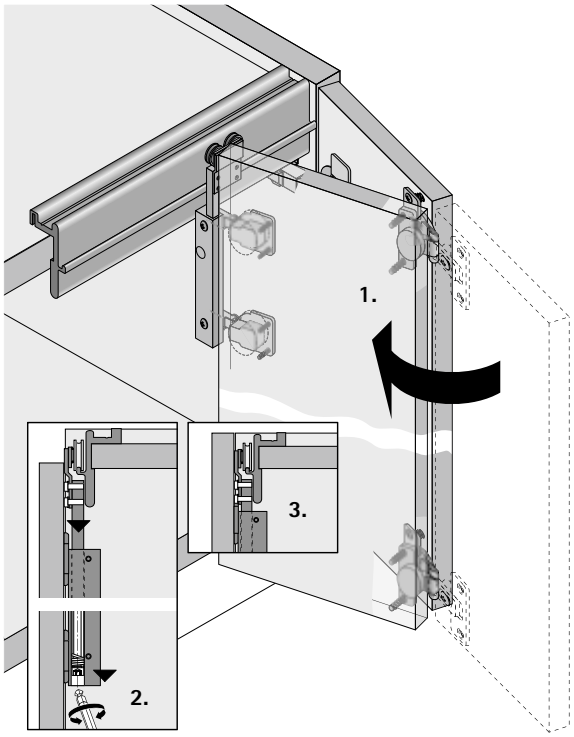

独創性に富んだ柔軟性
Wing 77（ウィング 77）を使用すれば、フロントパネルが2枚扉（1枚25kgまで）または4枚扉（1枚20kgまで）のキャビネットを設計できます。注目すべきは、扉全体が自由に動く点です！扉同士を連結させることもできます。寝室やオフィスごとにカスタマイズされた折れ戸をお客様に披露すれば、きっと驚くことでしょう。Wing 77（ウィング 77）なら、お客様に満足いただけるデザインの柔軟性を発揮してくれます。

洗練されたデザイン：
4枚扉までの柔軟性を備えたデザイン。キャビネット側面に取り付け金具はありません。

試験で実証済み：
天板とガイドシステムにレールが固定されるので、安定性が抜群です。

プロダクトインフォメーション 454 - 455

各種部品 456 - 457

各寸法 458 - 459

取り付け 460 - 462

概要

- 1折れ2枚扉／2折れ4枚扉
- アウトセットタイプ
- 木製扉用
- 4枚扉（2枚扉）で扉1枚の重量20kg（25kg）まで
- 扉の高さ：2400mmまで
- 4枚扉（2枚扉）で扉1枚の幅400mm（500mm）まで
- 高さ調整：±3mm
- 40000サイクル試験に合格

扉の適用サイズ

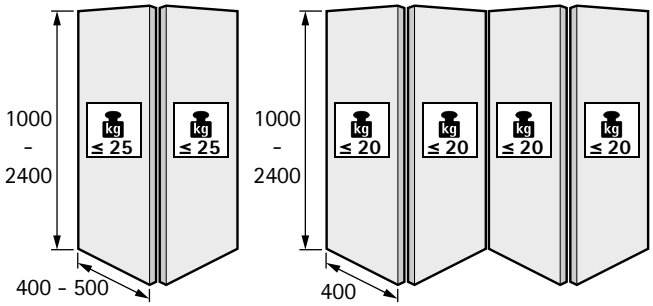

詳細は、476 - 477をご参照ください。

扉の厚さ

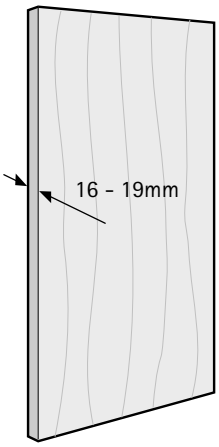

扉の数とポジション

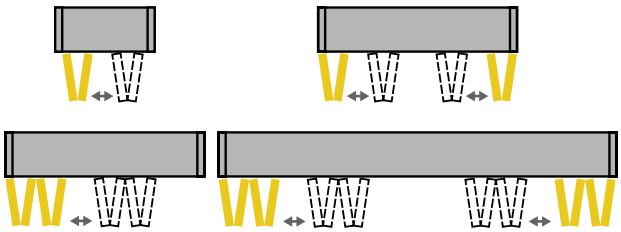

基本納まり図／1折れ2枚扉

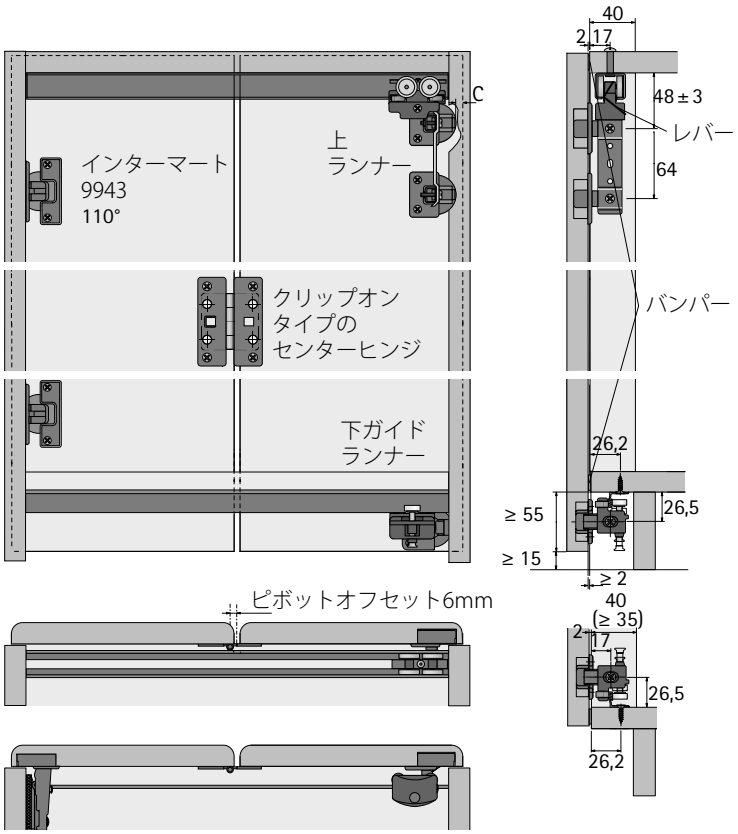

基本納まり図／2折れ4枚扉

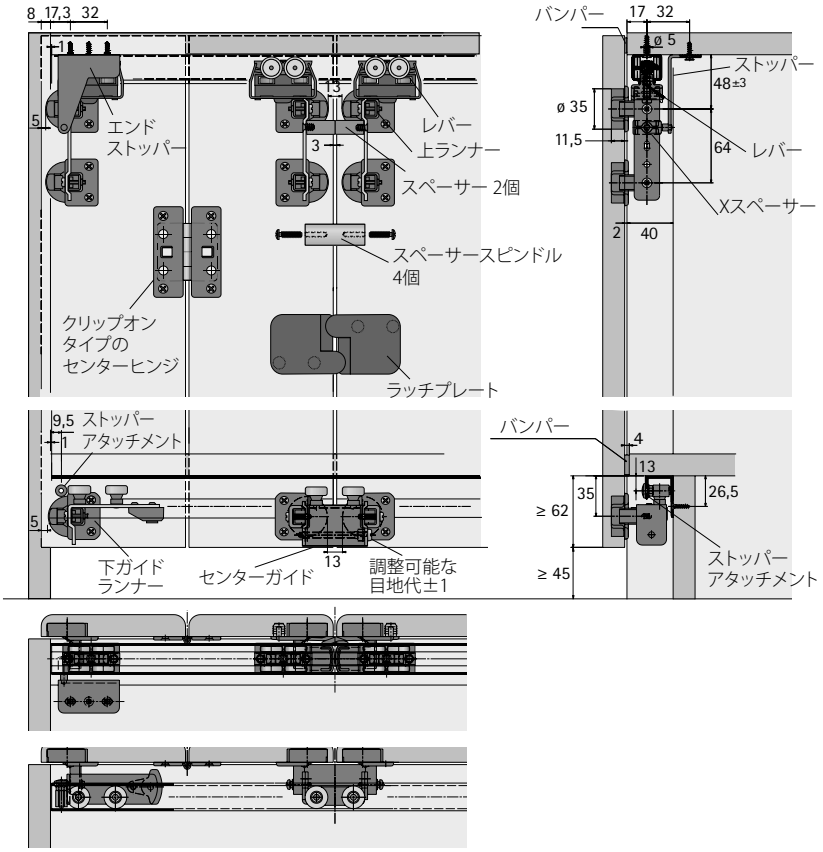

ウィング 77部品セット（1折れ2枚扉）

- セットには、1折れ2枚扉（1セット）に必要なパーツが含まれます。
- キャビネット内部の幅は800mm以内であること。天板は、折り戸の重量をかけてもたわみが1.5mmを超えないように設計する必要があります。

セットに含まれているもの：
- ワンタッチ式連携ランナー 2個
- 高さ調整（+/-5mm）付上ランナー用ブラケット 2個
- 下ガイドランナー 2個
- ワンタッチセンターヒンジ 4個
- スペーサー 4個
- エンドストッパー 4個
- 吸音フェルト 4個
  各扉の上部および下部に取り付ける（キャビネットに扉が当たるときの音を弱める）
- 固定材

備考：
- レールは別売りです。

品番	入数
0 070 986	1セット

ウィング 77部品セット（2折れ4枚扉）

- セットには2折れ4枚扉（1セット）に必要なパーツが含まれます。
- キャビネット内部の幅は800mm以内であること。天板は、折り戸の重量をかけてもたわみが1.5mmを超えないように設計する必要があります。

セットに含まれているもの：
- ワンタッチ式連携ランナー 4個
- 高さ調整（+/-5mm）上ランナー用サポート 4個
- 連携ランナー用スペーサースピンドル 1個
- 下ガイドランナーおよびセンター下ガイドランナー 3個
- ラッチプレート 2個
- ワンタッチセンターヒンジ 8個
- スペーサー 4個
- エンドストッパー 4個
- 吸音フェルト 8個
  各扉の上部および下部に取り付ける（キャビネットに扉が当たるときの音を弱める）
- 固定材

備考：
- レールは別売りです。

品番	入数
0 070 987	1セット

下ガイドレール

- ネジ止めのためのネジ止め位置の下穴加工済み
- 長さ：3200mm
- アルミ、アルマイト処理

品番	入数
0 070 985	4本

上レール

- ネジ止めのためのネジ止め位置の下穴加工済み
- 長さ：3200mm
- アルミ、アルマイト処理

品番	入数
9 193 574	4本

1折れ2枚扉（1セット）向けWing 77（ウィング 77）の取り付け寸法

1折れ2枚扉

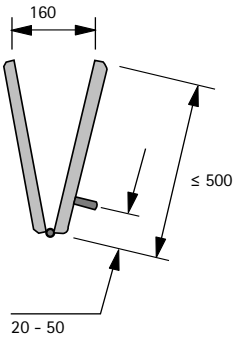

1折れ2枚扉
扉の最大幅1000mm
扉1枚の最大重量25kg
扉1枚の最大高さ2400mm

扉の断面と目地代
（指を挟まないようにするため）

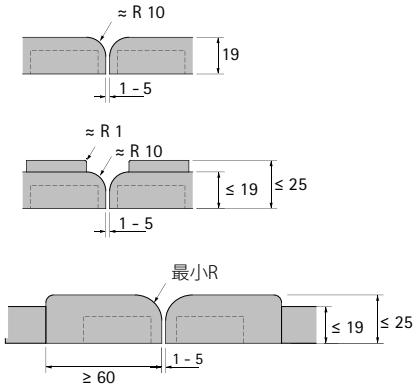

1折れ2枚扉

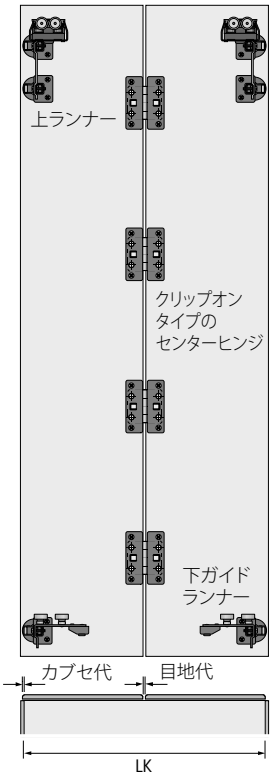

扉の幅／扉1枚の幅の計算
2 枚扉の幅　　＝キャビネット内寸 + （2× カブセ代※）
1 枚扉の幅　　＝（キャビネット内寸 - 1× 目地代 +
　　2×カブセ代※）÷2
※カブセ代：最大15mm、C寸法6mm

穴加工

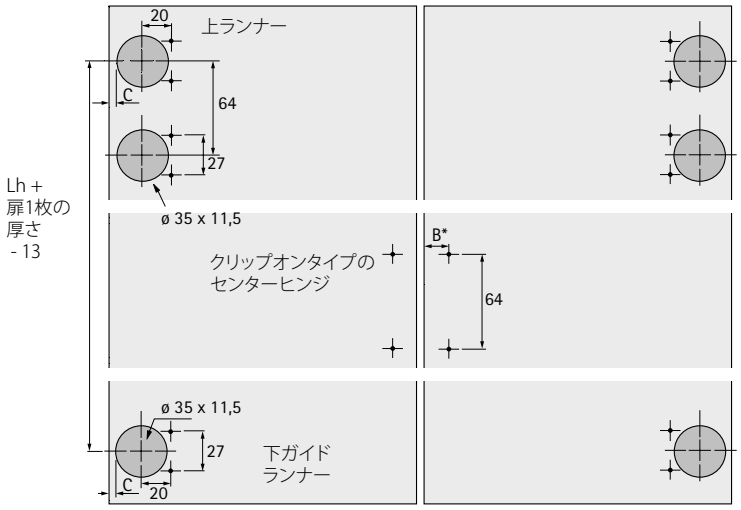

ドリル穴ピッチ※（mm）	16,5	17	17,5	18	18,5
目地代（mm）	5	4	3	2	1

2折れ4枚扉（1セット）向けWing 77（ウィング 77）の取り付け寸法

2折れ4枚扉

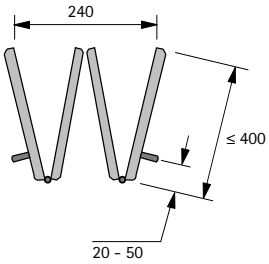

扉の断面と目地代
（指を挟まないようにするため）

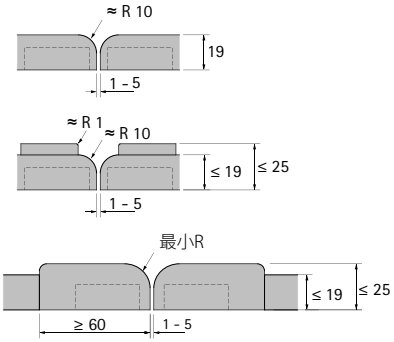

2折れ4枚扉

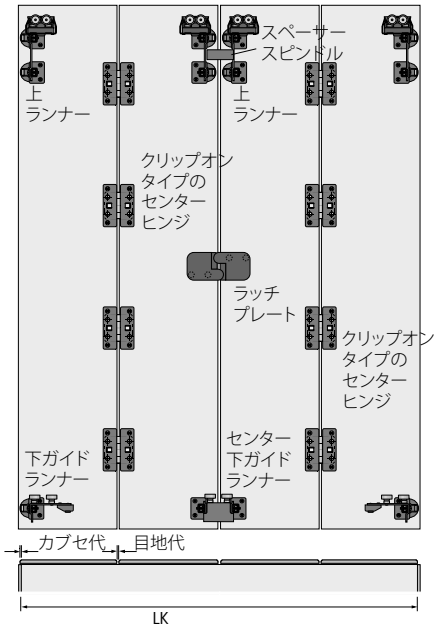

2折れ4枚扉
扉の最大幅1600mm
扉1枚の最大重量20kg
扉1枚の最大高さ2400mm

扉の幅／扉1枚の幅の計算
4枚扉の幅 ＝キャビネット内寸＋(2× カブセ代※)
1枚扉の幅 ＝(キャビネット内寸 - 3× 目地代＋2× カブセ代※)÷2
※カブセ代：最大15mm、C寸法6mm

穴加工

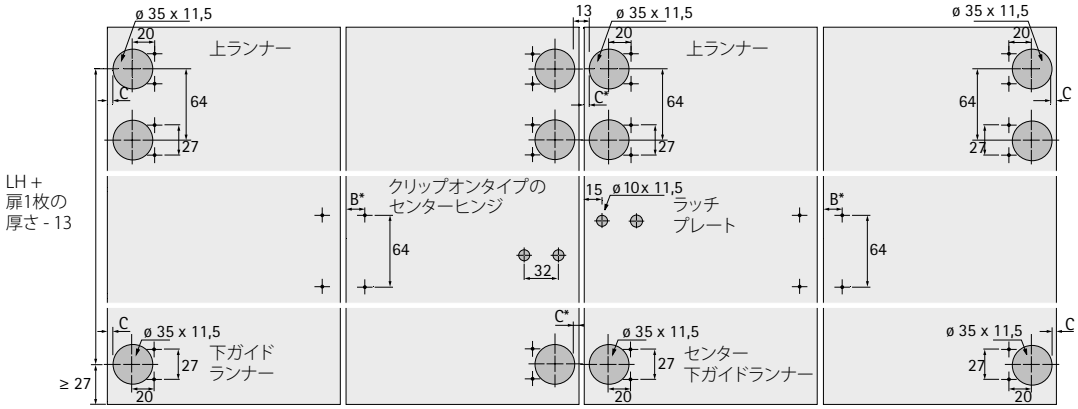

※Bドリル穴ピッチ（mm）	16,5	17	17,5	18	18,5
※Cドリル穴ピッチ（mm）	4	4,5	5	5,5	6
目地代（mm）	5	4	3	2	1

上レールの加工および取り付け

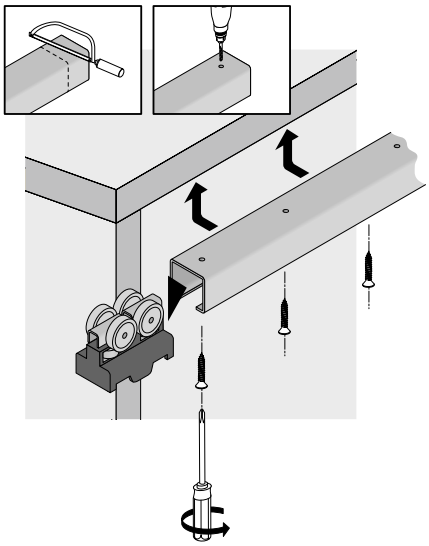

レールとエンドストッパーの取り付け

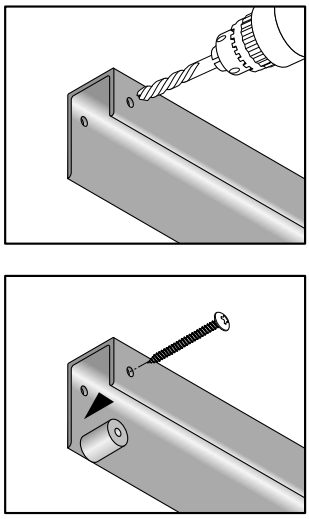

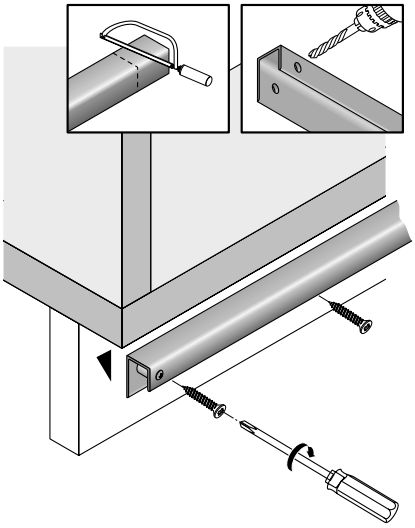

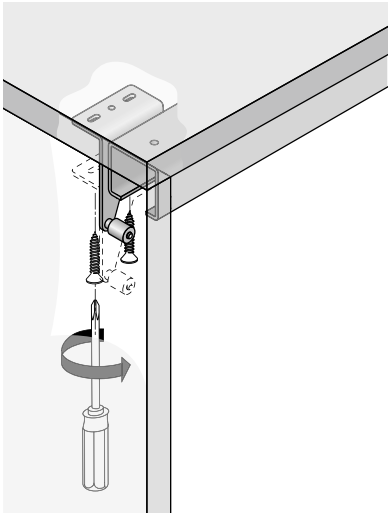

スペーサーとスペーサースピンドルの取り付け

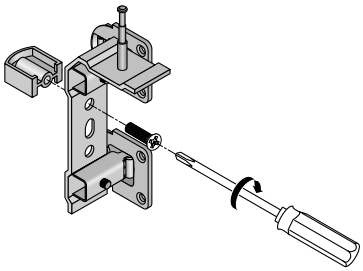

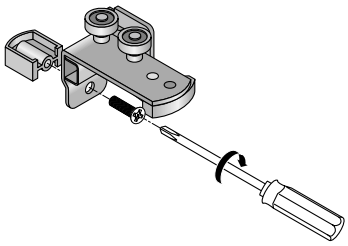

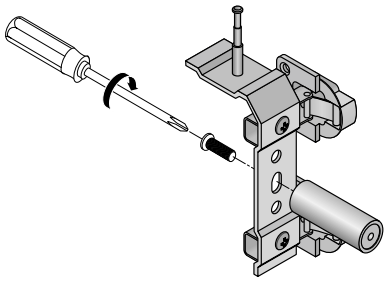

金具の取り付け（左用）

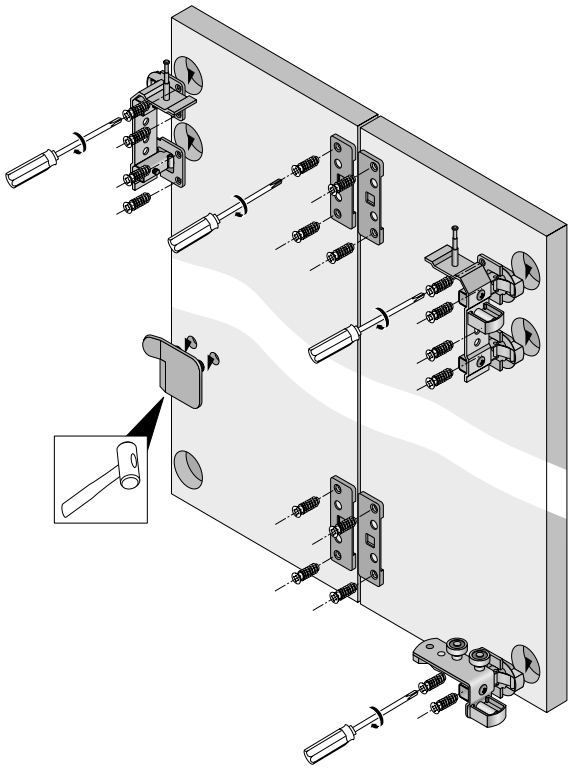

金具の取り付け（右用）

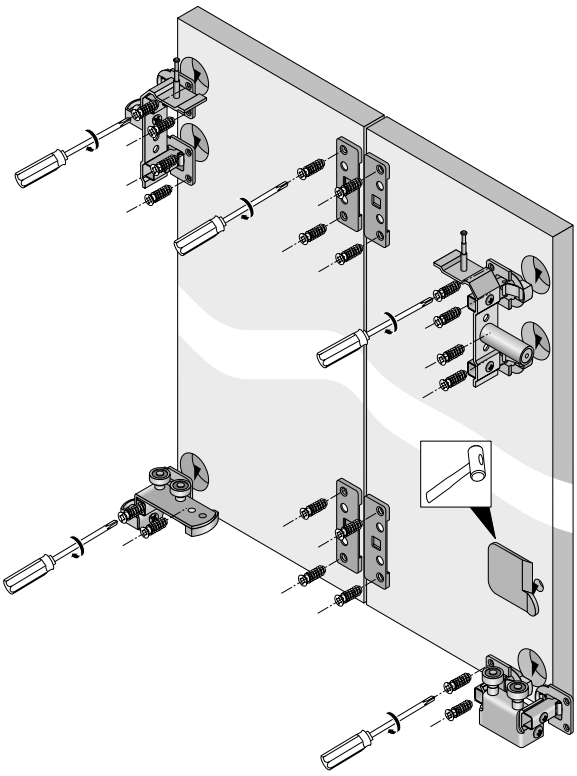

扉の取り付け

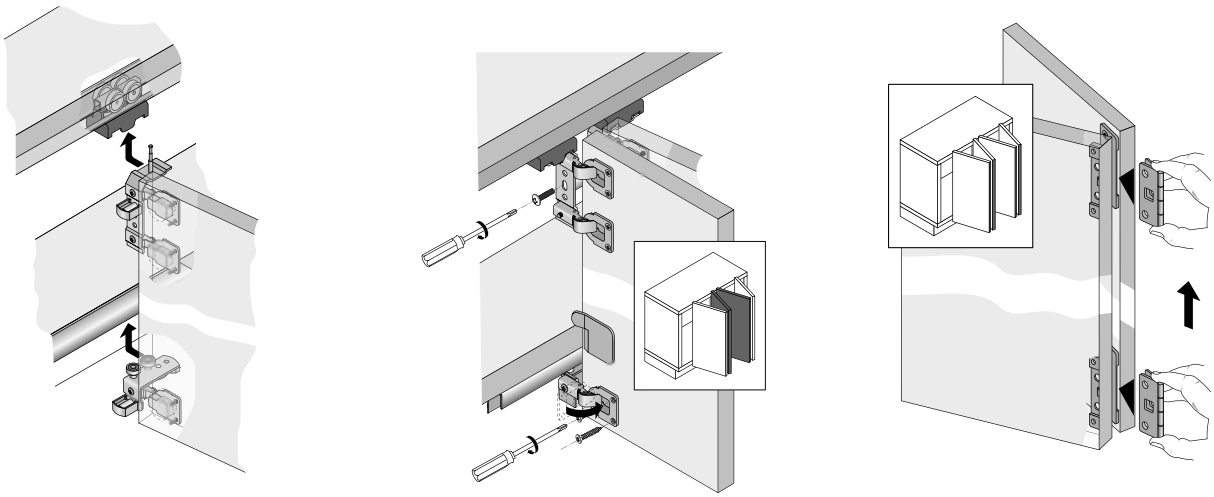

扉の組み合わせ

上ランナーおよび下ガイドランナーのスペーサーX（目地は調整不可）を使用すると、レールおよびガイドレールを中断せずに扉を組み合わせることができます。

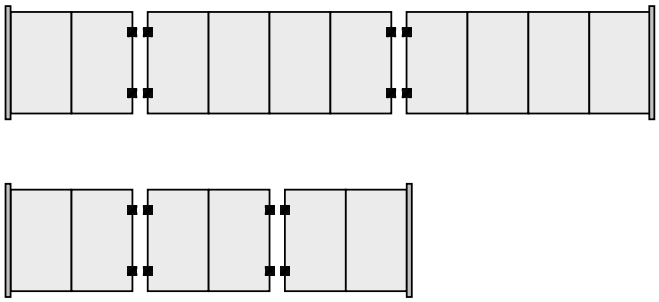

取り付け情報

注記：取り付け／取り外しは0位置（隙間3mm）でのみ可能です。

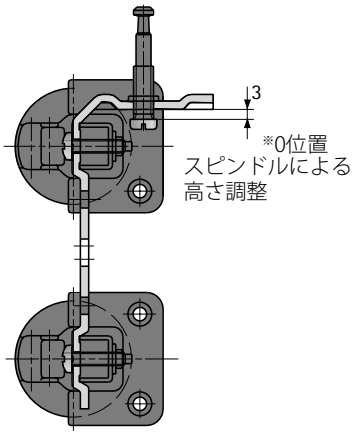

ハンドルレール

- 下穴加工済み
- 扉厚 15～16mm
- 要望に応じて長さをカスタマイズ可能

素材	仕上	長さ（mm）	2枚扉用必要数	3枚扉用必要数	**品番**	入数
スチール	シルバー、粉体塗装	2500	3	4	**9 206 249**	1本
アルミ	シルバー、アルマイト処理	2050	3	4	**9 117 416**	1本
アルミ	シルバー、アルマイト処理	2500	3	4	**9 130 038**	1本

取り付け／寸法図

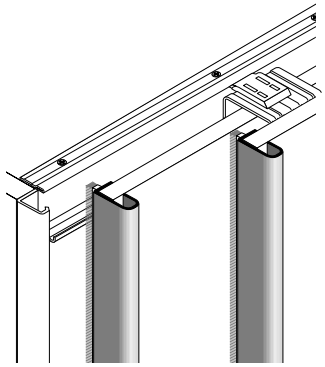

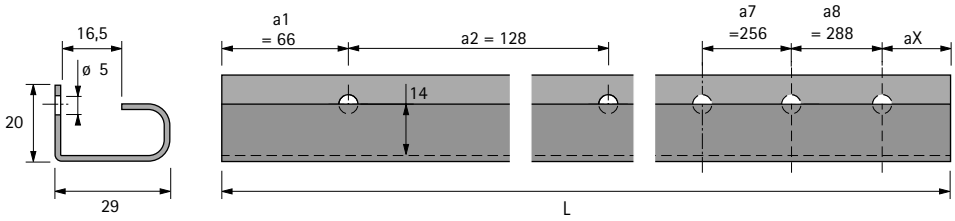

ハンドルレール

- 下穴加工済み
- 扉厚 18〜19mm
- 要望に応じて長さをカスタマイズ可能

素材	仕上	長さ(mm)	2枚扉用必要数	3枚扉用必要数	**品番**	入数
スチール	シルバー、粉体塗装	2500	3	4	**9 209 756**	1本
アルミ	シルバー、アルマイト処理	2050	3	4	**9 136 107**	1本
アルミ	シルバー、アルマイト処理	2500	3	4	**9 136 121**	1本

取り付け／寸法図

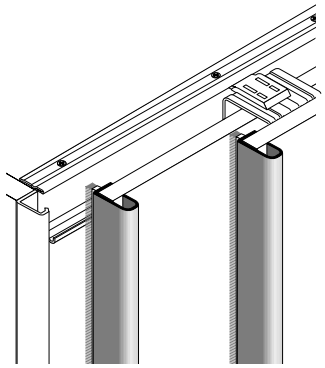

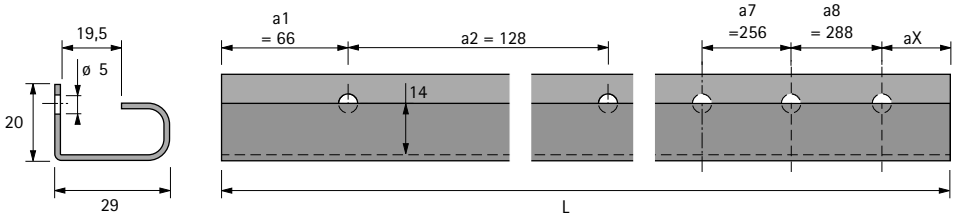

ハンドルエンドレール、L形

- 下穴加工済み
- 扉厚 15～16mm
- 要望に応じて長さをカスタマイズ可能

素材	仕上	長さ（mm）	2枚扉用必要数	**品番**	入数
スチール	シルバー、亜鉛メッキ塗装	2500	1	**9 206 307**	1本
アルミ	シルバー、アルマイト処理	2050	1	**9 117 418**	1本
アルミ	シルバー、アルマイト処理	2500	1	**9 136 123**	1本

取り付け／寸法図

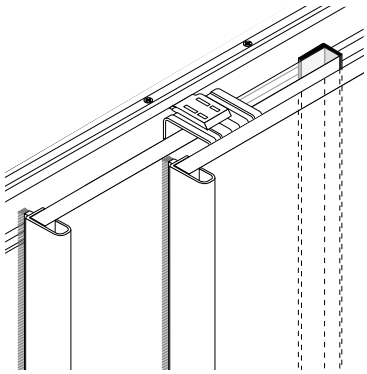

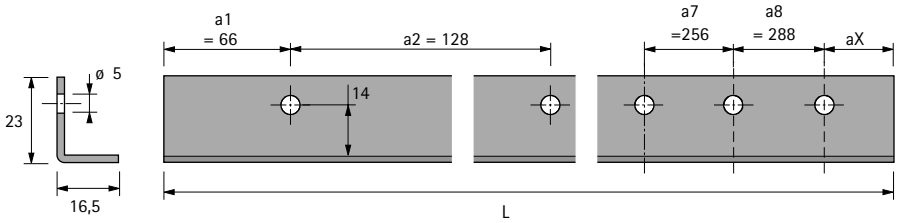

ハンドルエンドレール、U形

- 下穴加工済み
- 扉厚 15～16mm
- 要望に応じて長さをカスタマイズ可能

素材	仕上	長さ（mm）	3枚扉用必要数	**品番**	入数
スチール	シルバー、粉体塗装	2500	2	**9 206 252**	1本
アルミ	シルバー、アルマイト処理	2050	2	**9 117 420**	1本
アルミ	シルバー、アルマイト処理	2500	2	**9 130 062**	1本

取り付け／寸法図

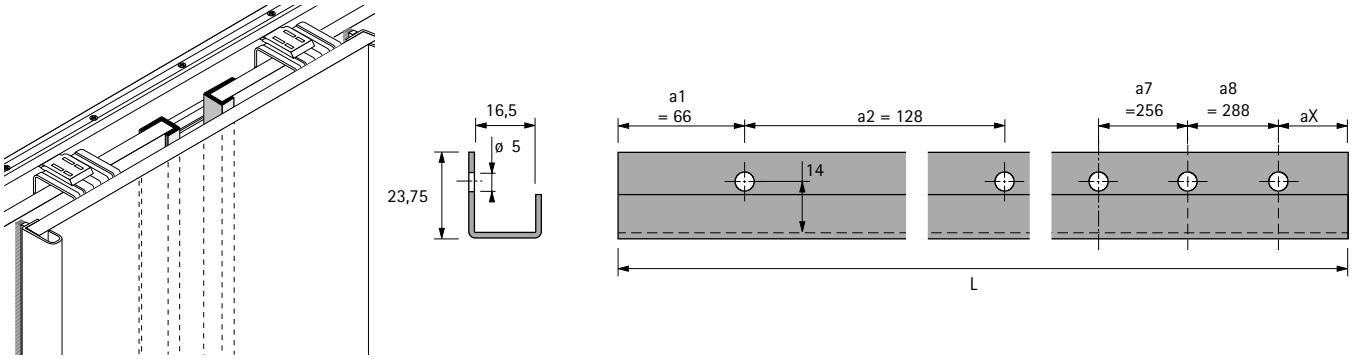

ハンドルエンドレール、U形

- 下穴加工済み
- 扉厚 18～19mm
- 要望に応じて長さをカスタマイズ可能

素材	仕上	長さ（mm）	3枚扉用必要数	**品番**	入数
スチール	シルバー、粉体塗装	2500	2	**9 206 284**	1本
アルミ	シルバー、アルマイト処理	2050	2	**9 136 108**	1本
アルミ	シルバー、アルマイト処理	2500	2	**9 136 122**	1本

取り付け／寸法図

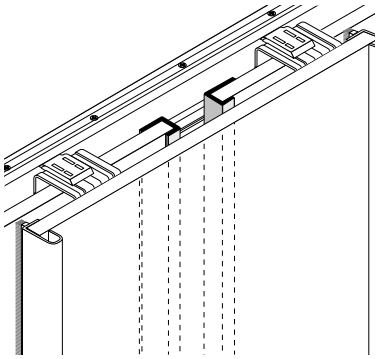

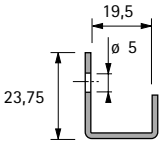

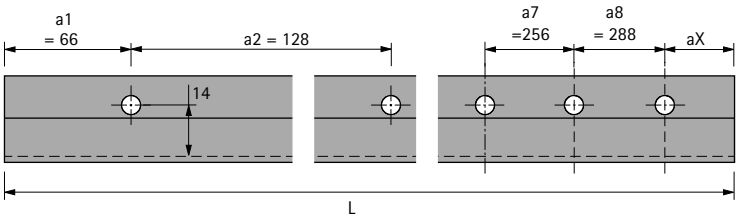

キャビネットエンドレール、後扉用

- 下穴加工済み
- 要望に応じて長さをカスタマイズ可能

素材	仕上	長さ(mm)	2枚扉用必要数	3枚扉用必要数	**品番**	入数
スチール	シルバー、粉体塗装	2500	1	2	**9 206 283**	1本
アルミ	シルバー、アルマイト処理	2100	1	2	**9 117 462**	1本
アルミ	シルバー、アルマイト処理	2500	1	2	**9 146 622**	1本

取り付け／寸法図

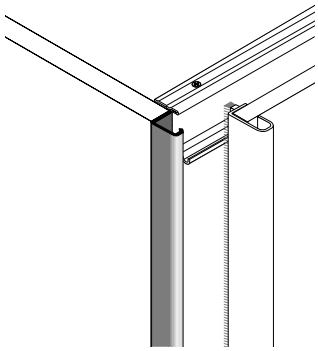

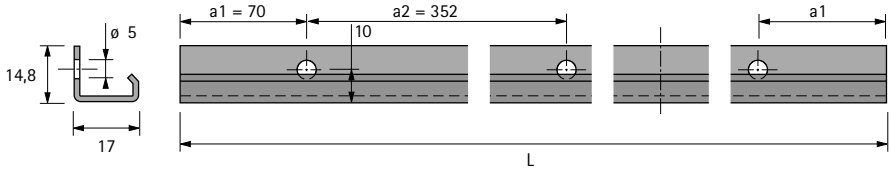

キャビネットエンドレール、前扉用

▸ 下穴加工済み

備考：
▸ 要望に応じて長さをカスタマイズ可能

素材	仕上	長さ（mm）	2枚扉用必要数	**品番**	入数
スチール	シルバー、粉体塗装	2500	1	**9 206 282**	1本
アルミ	シルバー、アルマイト処理	2100	1	**9 117 463**	1本
アルミ	シルバー、アルマイト処理	2500	1	**9 146 624**	1本

取り付け／寸法図

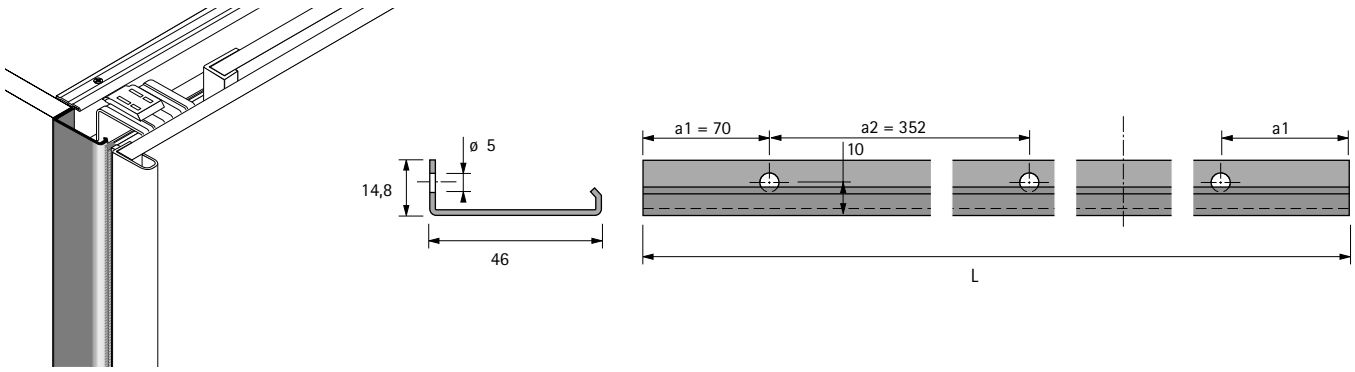

隙間隠し用ブラシ

- 隙間隠し用
- サイズ:2500mm
- 粘着タイプ
- グレー

長さ(mm)	2枚扉用必要数	3枚扉用必要数	**品番**	入数
6	3	4	**9 193 423**	1本
8	3	4	**9 200 386**	1本
10	3	4	**9 200 387**	1本

取り付け／寸法図

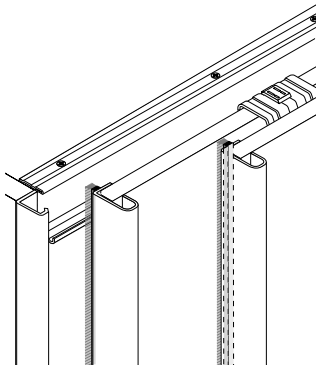

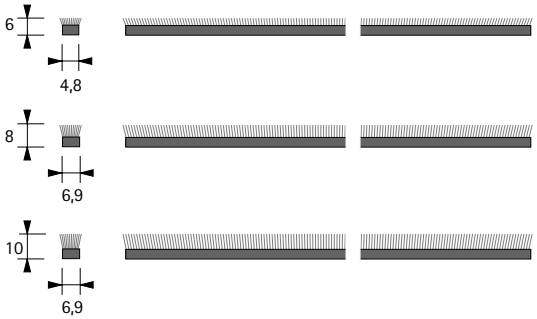

接続プレート

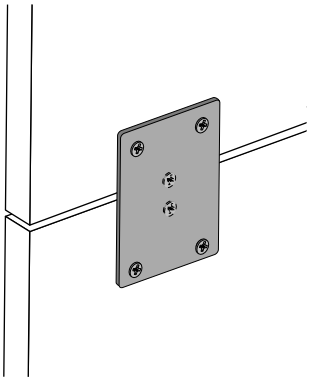

- 扉と扉を繋げる金具
- 亜鉛系メッキ

品番	入数
9 117 506	1個
9 110 132	300個

隙間隠し用ブラシ

- 隙間隠し用
- サイズ:2500mm
- 高さ:27mm
- プラスチック、ブラウン

品番	入数
0 026 453	40本

テクニカルインフォメーション

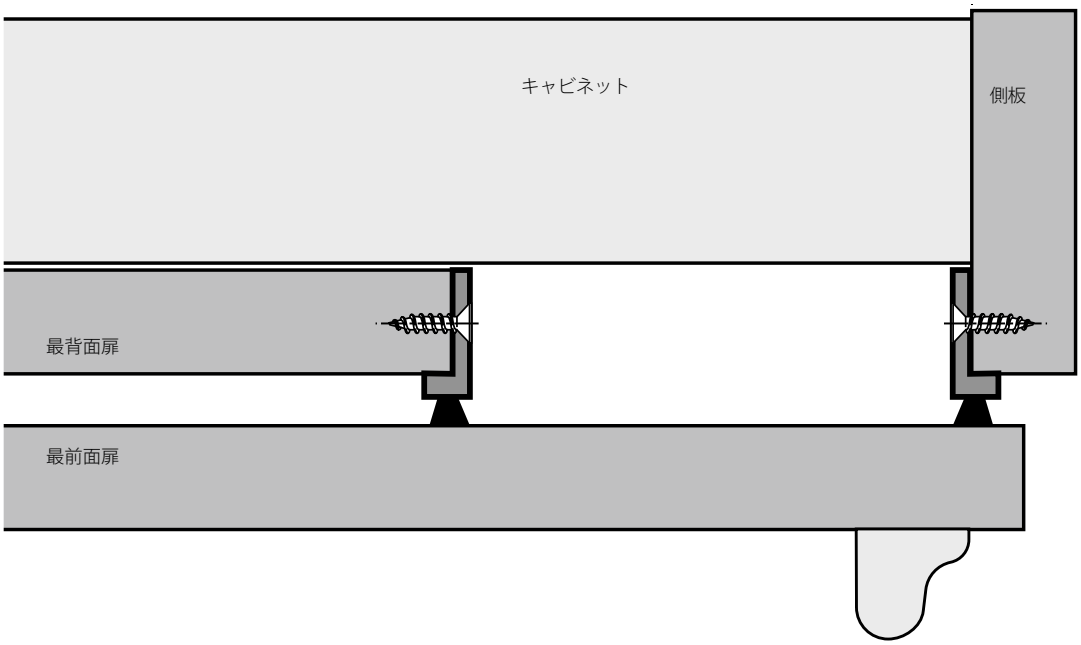

スペーサーローラー

- 大型扉　引き戸用
- 亜鉛系メッキ

品番	入数
0 027 740	10個
1 006 891	400個

テクニカルインフォメーション

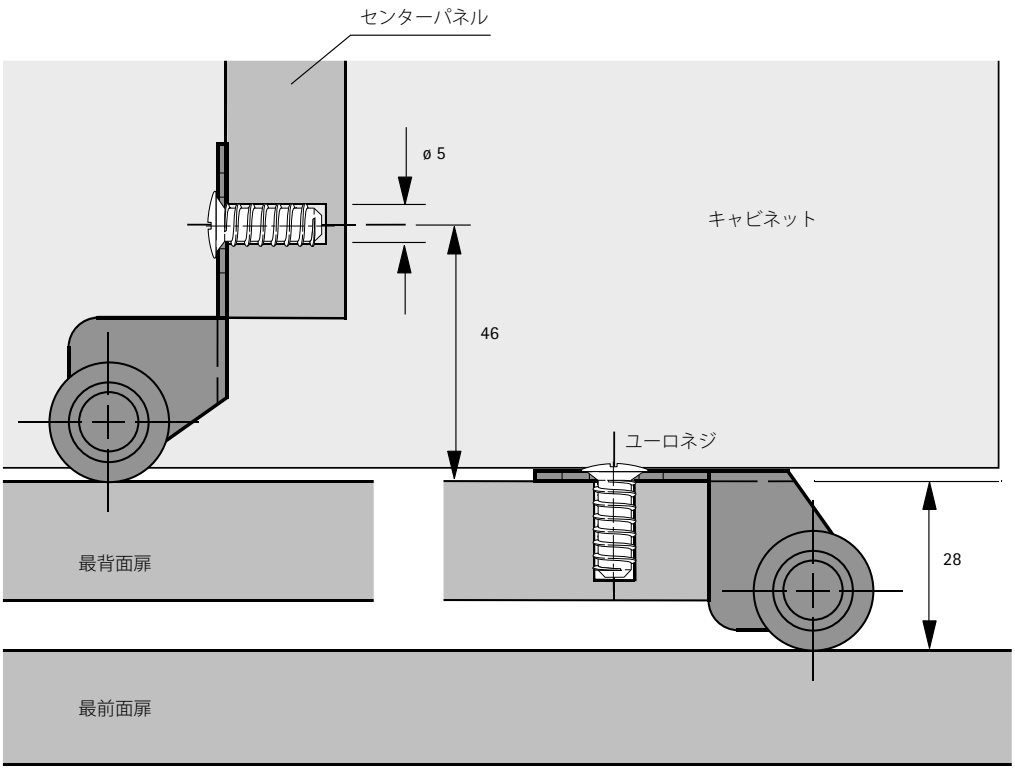

引き戸／折れ戸専用ハンドルアダプター

▸ 扉厚20mmまで、ハンドル取り付け表面の径がø12mm以上のあらゆる用途に対応するアダプター

仕上	品番	入数
クロムメッキ加工、艶なし	**9 181 648**	100個
ニッケルメッキ加工、艶なし	**9 181 652**	100個

テクニカルインフォメーション

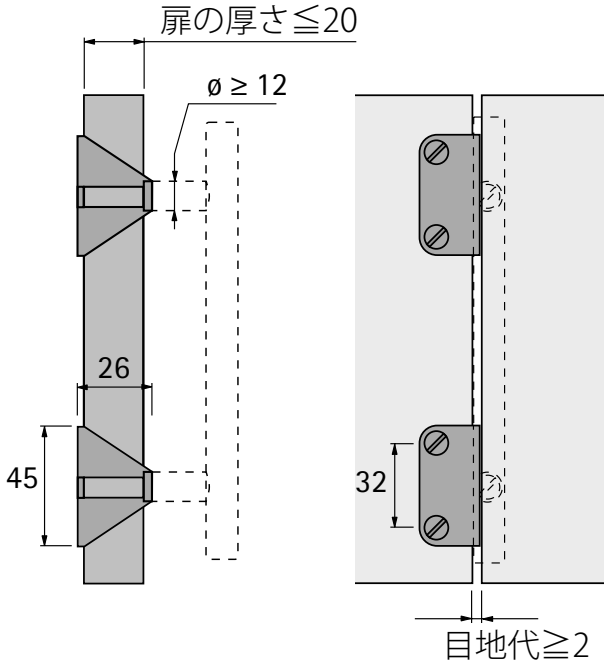

パーチクルボード19mmの重量一覧

扉の重量（kg）（密度 = 700kg/m³）

扉の高さ（mm）	扉の幅（mm） 300	400	500	600	700	800	900	1000	1100	1200	1300	1400	1600	1800	2000
300	1,2	1,6	2,0	2,4	2,8	3,2	3,6	4,0	4,4	4,8	5,2	5,6	6,4	7,2	8,0
400	1,6	2,1	2,7	3,2	3,7	4,3	4,8	5,3	5,9	6,4	6,9	7,5	8,5	9,6	10,6
500	2,0	2,7	3,3	4,0	4,7	5,3	6,0	6,7	7,3	8,0	8,7	9,3	10,6	12,0	13,3
600	2,4	3,2	4,0	4,8	5,6	6,4	7,2	8,0	8,8	9,6	10,4	11,2	12,8	14,4	16,0
700	2,8	3,7	4,7	5,6	6,6	7,5	8,4	9,3	10,2	11,2	12,1	13,0	14,9	16,8	18,6
800	3,2	4,3	5,3	6,4	7,5	8,5	9,6	10,6	11,7	12,8	13,8	14,9	17,0	19,2	21,3
900	3,6	4,8	6,0	7,2	8,4	9,6	10,8	12,0	13,2	14,4	15,6	16,8	19,2	21,6	23,9
1000	4,0	5,3	6,7	8,0	9,3	10,7	12,0	13,3	14,6	16,0	17,3	18,6	21,3	23,9	26,6
1100	4,4	5,9	7,3	8,8	10,2	11,7	13,2	14,6	16,1	17,6	19,0	20,5	23,4	26,3	29,3
1200	4,8	6,4	8,0	9,6	11,2	12,8	14,4	16,0	17,6	19,2	20,8	22,3	25,5	28,7	31,9
1300	5,2	6,9	8,7	10,4	12,1	13,8	15,6	17,3	19,0	20,8	22,5	24,2	27,7	31,1	34,6
1400	5,6	7,5	9,3	11,2	13,0	14,9	16,8	18,6	20,5	22,3	24,2	26,1	29,8	33,5	37,2
1600	6,4	8,5	10,7	12,8	15,0	17,0	19,2	21,3	23,4	25,6	27,7	29,8	34,1	38,3	42,6
1800	7,2	9,6	12,0	14,4	16,8	19,2	21,6	24,0	26,3	28,7	31,1	33,5	38,3	43,1	47,9
2000	8,0	10,6	13,3	16,0	18,6	21,3	23,9	26,6	29,3	31,9	34,6	37,2	42,6	47,9	53,2
2200	8,8	11,7	14,6	17,6	20,5	23,4	26,3	29,3	32,2	35,1	38,0	41,0	46,8	52,7	58,5
2400	9,6	12,8	16,0	19,2	22,3	25,5	28,7	31,9	35,1	38,3	41,5	44,7	51,1	57,5	63,9
2600	10,4	13,8	17,3	20,8	24,2	27,7	31,1	34,6	38,0	41,5	45,0	48,4	55,3	62,2	69,2

MDF 19mmの重量一覧

扉の重量（kg）（密度 = 900kg/m³）

扉の高さ（mm）	扉の幅（mm） 300	400	500	600	700	800	900	1000	1100	1200	1300	1400	1600	1800	2000
300	1,5	2,1	2,6	3,1	3,6	4,1	4,6	5,1	5,6	6,2	6,7	7,2	8,2	9,2	10,3
400	2,1	2,7	3,4	4,1	4,8	5,5	6,2	6,8	7,5	8,2	8,9	9,6	10,9	12,3	13,7
500	2,6	3,4	4,3	5,1	6,0	6,8	7,7	8,6	9,4	10,3	11,1	12,0	13,7	15,4	17,1
600	3,1	4,1	5,1	6,2	7,2	8,2	9,2	10,3	11,3	12,3	13,3	14,4	16,4	18,5	20,5
700	3,6	4,8	6,0	7,2	8,4	9,6	10,8	12,0	13,2	14,4	15,6	16,8	19,2	21,6	23,9
800	4,1	5,5	6,8	8,2	9,6	10,9	12,3	13,7	15,1	16,4	17,8	19,2	21,9	24,6	27,4
900	4,6	6,2	7,7	9,2	10,8	12,3	13,9	15,4	16,9	18,5	20,0	21,6	24,6	27,7	30,8
1000	5,1	6,8	8,6	10,3	12,0	13,7	15,4	17,1	18,8	20,5	22,2	23,9	27,4	30,8	34,2
1100	5,6	7,5	9,4	11,3	13,2	15,1	16,9	18,8	20,7	22,6	24,5	26,3	30,1	32,9	37,6
1200	6,2	8,2	10,3	12,3	14,4	16,4	18,5	20,5	22,6	24,6	26,7	28,7	32,8	36,9	41,0
1300	6,7	8,9	11,1	13,3	15,6	17,8	20,0	22,2	24,5	26,7	28,9	31,1	35,6	40,0	44,5
1400	7,2	9,6	12,0	14,4	16,8	19,2	21,6	23,9	26,3	28,7	31,1	33,5	38,3	43,1	47,9
1600	8,2	10,9	13,7	16,4	19,2	21,9	24,6	27,4	30,1	32,8	35,6	38,3	43,8	49,3	54,7
1800	9,2	12,3	15,4	18,5	21,6	24,6	27,7	30,8	33,9	36,9	40,0	43,1	49,3	55,4	61,6
2000	10,3	13,7	17,1	20,5	23,9	27,4	30,8	34,2	37,6	41,0	44,5	47,9	54,7	61,6	68,4
2200	11,3	15,5	18,8	22,6	26,3	30,1	33,9	37,6	41,4	45,1	48,9	52,7	60,2	67,7	75,2
2400	12,3	16,4	20,5	24,6	28,7	32,8	36,9	41,0	45,1	49,3	53,4	57,5	65,7	73,9	82,1
2600	13,3	17,8	22,2	26,7	31,1	35,6	40,0	44,5	48,9	53,4	57,8	62,2	71,1	80,0	88,9

異なる厚みの材料の調整

板厚 19mmを係数1.0 とします。
右の表は、各板厚の重量計算に
役立ちます。

材料の厚さ（mm）	係数
15	0,79
16	0,84
18	0,95
19	1,00
20	1,05
22	1,16
23	1,21
26	1,37
29	1,53

変換式
扉の重量 = 厚さ19mmの扉の重量×
左の表に示す係数
例
パーチクルボード製扉
H×W×D = 2000×1800×16
前ページの表より、扉の重量
（厚さ 19mm）= 47.9kg

左の表に記載のように係数0.84を使用
して16mm 扉厚に変換します。
扉の重量 = 47.9kg×0.84 = 40.2kg

扉重量の計算

各材料の密度（kg/m³）

素材	密度（kg/m³）
アクリルガラス	1200
アルミ	2700
バルサ材	120
コンクリート	2400
鉛	11300
鉄	7800
石膏ボード	900
ガラス	2600
ハードボード	1000
堅木、ウェット（ブナ）	900
堅木、ドライ（ブナ）	800
コルク	300

他の素材を使用した場合の扉の重量は、表に示す密度を乗算して求めることができます。

例

密度1200kg/m³のアクリルガラス製扉への変換式：
（扉の高さ：2000mm、扉の幅：1800mm、材料の厚さ：6mm）

扉の重量[kg]		高さ[m]		幅[m]		材料厚み[m]		密度[kg/m³]
25.9kg	=	2	x	1.8	x	0.006	x	1200

常に最高のシステムをご提供

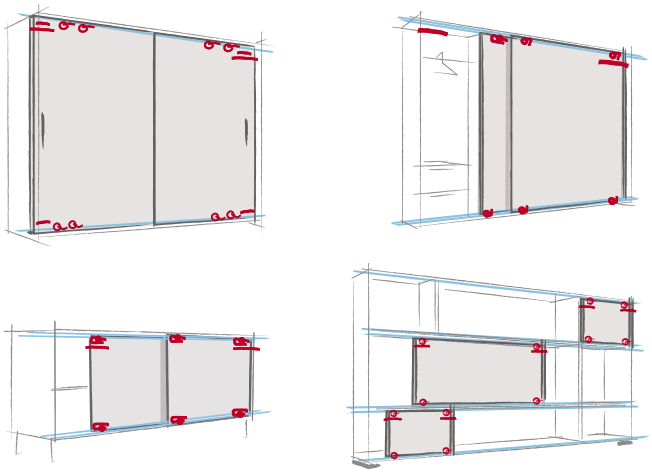

ヘティヒの引き戸システムは、オプションが多彩なので、あらゆるお客様のニーズにお応えします。デザインごとに独自のメリットがあり、家具をクリエイティブに演出します。ヘティヒの引き戸システムは、あらゆるキャビネットや棚ユニットに活用できます。各システムについて簡単にご紹介しますので、用途にぴったりの引き戸システムをお選びになる際の基準として参考にしてください。

オプション1：シングルトラック／マルチトラック引き戸

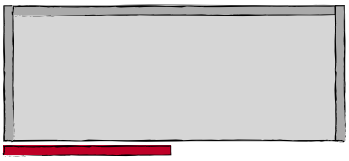

シングルトラック引き戸は、一枚扉でキャビネットの片方をオープンにするデザインにしたい場合などに採用され、リビングルームのテレビボードや書棚などでよく利用されます。

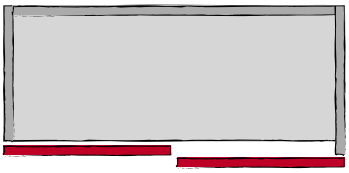

マルチトラック引き戸は、引き違い扉でキャビネット全面を隠す場合に採用され、二枚の扉がレール上をすれ違うように取り付けられ、一般的な引き戸収納に利用されています。

オプション2：カブセ／インセット引き戸

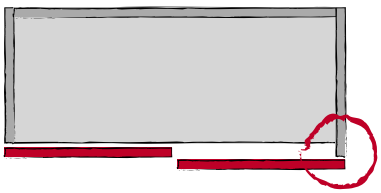

カブセ引き戸では、正面から見るとキャビネットの側板、天板、底板が隠れています。これにより、正面パネルが家具のメインデザイン要素になります。注意：2枚扉の家具の場合、2枚のキャビネット側板の奥行きが異なるようにする必要があります。

一方、**インセット引き戸**は、キャビネットの側板、天板、底板の間を動きます。キャビネット要素が正面から丸見えなので、家具のデザインにも影響を与えます。キャビネット側板の奥行きは同じです。

オプション3：下荷重／上吊り式引き戸システム

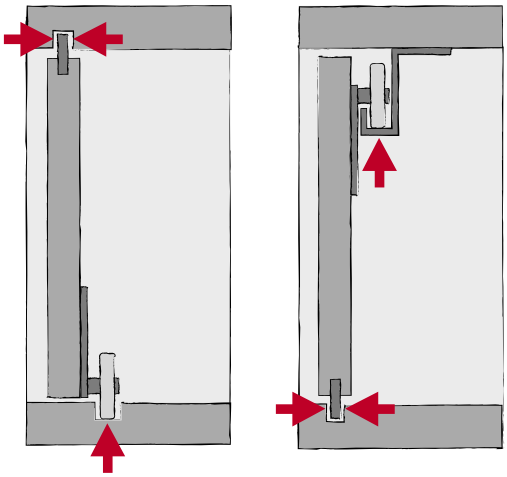

下荷重引き戸は、下端がローラーの上に乗り、扉の上端にあるガイドによって安定します。キャビネットの構造が複雑ではなく、扉の重量が軽く、取り付けも簡単であるため、引き戸式キャビネットを設計する際には真っ先に検討されます。

上吊り式引き戸は、天板から吊り下げられます。底板のガイドにより、扉がぐらつきません。金具は天板と底板にそれぞれそっと配置されるので、調和のとれた家具のデザインが実現できます。上吊り式引き戸は、大型ワードローブなどの重量のある扉に最適です。

オプション4：天板への引き戸の取り付け

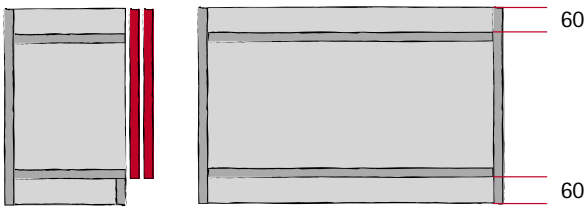

金具を**隠した状態で天板に取り付ける**には、ちょっとしたコツがいります。それは天板を60mm下げることです。ただし、高さがあり、天板が見えない家具に限られます。

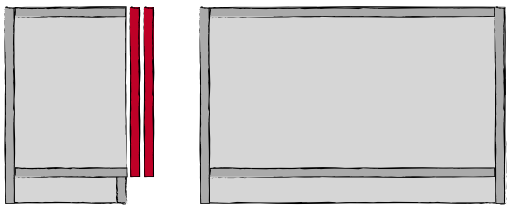

キャビネットの高さが低い場合、天板が常に見えてしまいます。この場合、キャビネットと天板は直角に取り付けられ、金具は**底板の前面または上面または底面**に取り付けられます。扉は上面の同じ高さで閉まるため、すっきりとしたデザインになります。ちなみに、左図のキャビネットの設計がヒンジ扉キャビネットと同じなのは偶然です。後でヒンジ扉から引き戸システムへ設計を変更する場合にも、あまり手間がかからないというメリットがあります。

オプション5：引き戸の形状と素材

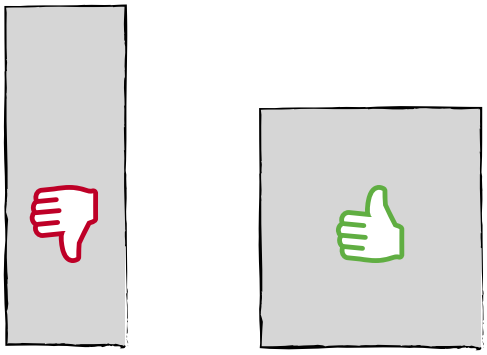

適切なシステムを選ぶ際の重要な要素は、引き戸の形状と素材です。幅が広い扉の方が、細長い引き戸に比べ安定感が増します。引き戸の幅が、高さの半分以上あるものを選ぶと良いでしょう。

重要な寸法の定義

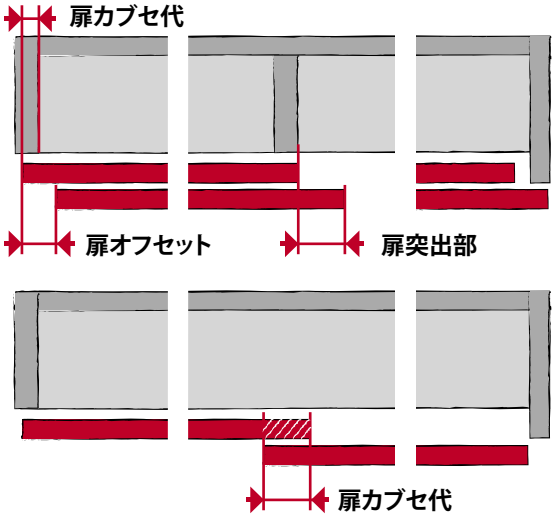

扉カブセ代は、扉がキャビネットの側板と重なる部分の厚みです。

扉突出部は、二枚引き違い扉で片方が完全にオープンになった状態での引き残り部分を指します。

扉オフセットは、背面扉の取っ手などが前面扉に隠れてしまわないようにするための引き残し部分を指します。

扉召し合わせ部は、前面扉と背面扉の重なり部分を指します。最前面扉と最背面扉の間の隙間からキャビネットの中身が見えないように、扉カブセ代はその隙間の約2倍の大きさにしてください。アルミフレーム扉の場合、一般的にフレーム幅が扉カブセ代と見なされます。これにより、最前面扉と最背面扉の直立フレームセクションの位置が決まり、正確にキャビネット中央の前で互いに交差します。

扉突出部にさまざまな影響を与えるカブセ代

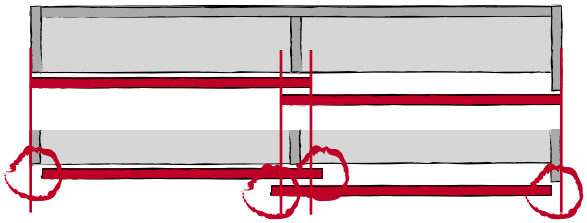

カブセ代を狭くすると、幅が同じ扉の扉突出部が大きくなります。

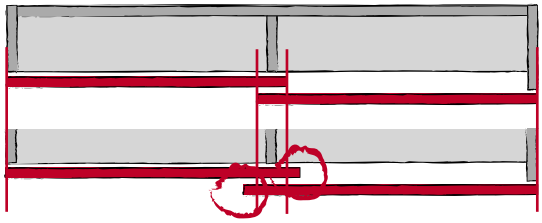

大型の扉の場合、扉カブセ代を広くすると扉突出部が大きくなります。

扉突出部にさまざまな影響を与える方センターパネル

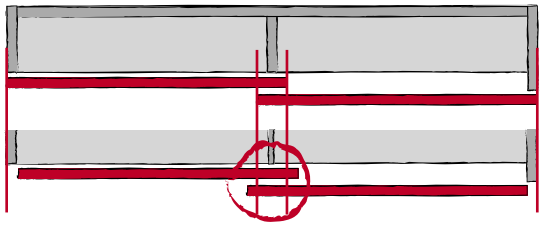

センターパネルが薄いと、幅が同じ扉の扉突出部が大きくなります。

フラット扉デザイン

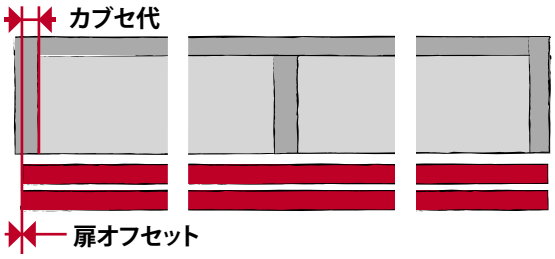

背面扉と前面扉のカブセ代は同じでなければなりません。この設計では、特殊形状の使用が必要になることにご注意ください。

高い品質を提供するために

引き戸システムの品質については、継続的なモニタリングを行っています。ヘティヒの金具は、お客様の市場における国内および国際的な品質基準を満たしています。以下の図は、ヘティヒの金具を対象に行われている試験の例が示されています。

耐荷重
ヘティヒの引き戸システムのカタログには、扉の許容総重量と許容扉寸法の組み合わせが記載されています。ヘティヒのすべての引き戸システムは、EN 15706[1]の過負荷試験に合格しています。引き戸システムは、カタログに記載のように正しく使用された場合、EN 14749の家具に適合します。

腐食試験
ヘティヒの引き戸システムは、EN 15706の腐食試験の要件やEN 6270の72時間湿潤試験を満たします。

[1] TopLine 1200／1210／1230はANSI／BHMA試験の要件を満たしています。

耐久試験

指定の速度、および回数開閉し問題ないか確認します。

レベル1：10,000回
レベル2：20,000回
レベル3：40,000回

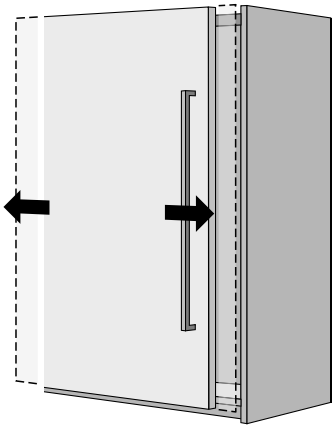

リフトガード試験

扉を指定の力で斜めに引き上げて引っ張り、扉が外れたりキャビネットから落下したりしないことを確認します。

レベル1：150N
レベル2：200N
レベル3：250N

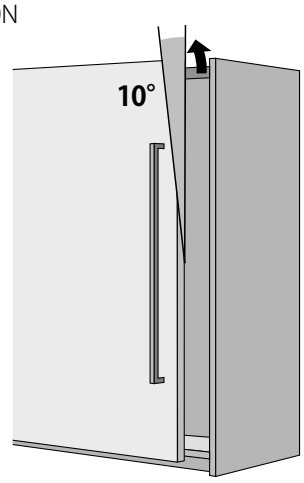

スラムテスト

下の図の様に錘を取り付け急速に扉を閉める試験です。

レベル1：2kg
レベル2：3kg
レベル3：4kg

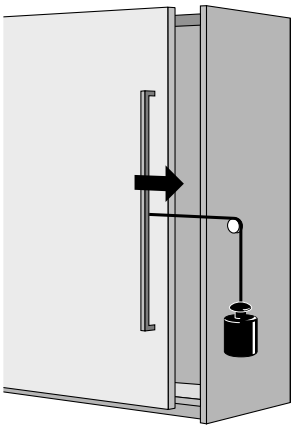

水平安全試験

扉の中央部に、指定の力で圧力を加えます。扉が外れたりキャビネットから落下したりしないことを確認します。

レベル1：150N
レベル2：200N
レベル3：250N

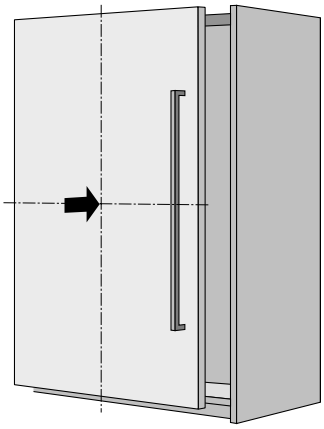

高い品質を提供するために

折れ戸システムの品質については、継続的なモニタリングを行っています。ヘティヒの金具は、お客様の市場における国内および国際的な品質基準を満たしています。以下の図は、ヘティヒの金具を対象に行われている試験の例が示されています。

耐久試験

指定の速度、および回数開閉し問題ないか確認します。

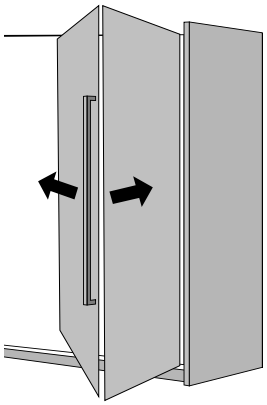

扉の停止／引張荷重試験

指定の引張荷重を受けた状態で、一定の開閉回数に耐えるか確認します。

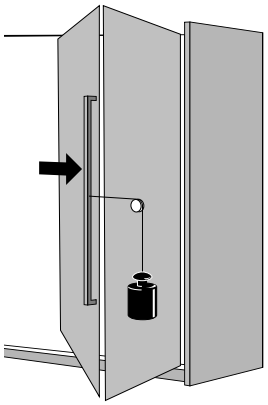

キャビネット用ジョイント金具
商品ラインナップ 484 - 485

その他のジョイント金具
商品ラインナップ 506 - 507

アジャスター類
商品ラインナップ 522 - 523

棚ダボ／棚柱
商品ラインナップ 528 - 529

キャビネットハンガー／ハンガーレール
商品ラインナップ 536 - 537

ヘティヒは家具を確実に固定します。
ヘティヒのジョイント金具は信頼性に自信があります。難しいジョイントも簡単に作業ができ、緩み防止構造なので強固に連結します。通常のキャビネットやハニカムボード材を使った色々なデザインの家具の連結、固定に最適です。現場でも簡単に取り付け作業ができます。

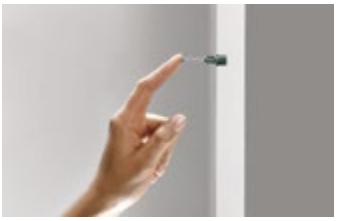

小さな部品、大きな性能：
ヘティヒの接続技術には、専門技術がたくさん詰まっています。

球状型偏心カム：
しっかりとシャフトを保持し、ネジ回しに角度をつけることで作業が便利になりました。

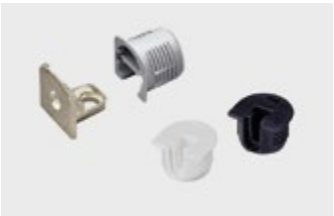

確実に結合：
棚と側板間の強力な連結、高耐荷重。

商品ラインナップ

偏心カム式ジョイント金具
Rastex 15（ラステックス 15）／ Rastex 25（ラステックス 25）
シャフトおよびネジ止めと組み合わせて使用できます。
商品ラインナップ 486 - 495

球状型偏心カム式ジョイント金具
VB 35／ VB 35 M
スチール製のシャフトと組み合わせて使用できます。 496 - 501

VB 135／アルファストップ／ベータ
工具を使わずに棚をキャビネットに取り付けることができます。 502

ブロックジョイント金具
TZ4／ TZ 4 STD ／ TZ 28
キャビネット、木製棚の取り付けにも適しています。 503 - 504

Rostrino（ロストリノ）ジョイント金具
505

▶ 偏心カム式ジョイント金具 Rastex 用シャフト　ラピッド S（押し込みタイプ）／ツイスター（ネジ止めタイプ）

ラピッド S（押し込みタイプ）

ツイスター（ネジ止めタイプ）

ラピッド S は Rastex 15との組み合わせで使う新世代のワンタッチ式のシャフト。
スリムで軽く、強い強度が特徴です。取り付けは道具不要で加工穴に押し込むだけです。

ツイスターは Rastex 15及び Rastex 25との組み合わせで使うシャフトです。
自由に回転するスリーブを押さえることで作業中に指の怪我を防止することができます。

ラピッド S は　道具不要で素早く取り付けられます。キャビネット側の穴に手で押し入れます。色の違いで、8mm（青）下穴と10mm（緑）下穴を容易に区別することができます。

Rastex 15は、ツイスターおよびラピッド S シャフトとの組み合わせで使用することができます。

ツイスターは縦溝付きで、握りやすいデザインの色付きプラスチックスリーブはシャフト長さを表しています。Rastex 15はグリーン（シャフト長さ20mm）、Rastex 25はブルー（シャフト長さ24.5mm）、Rastex 15はブラック（シャフト長さ30mm）です。

Rastex 25は、ツイスターシャフトとの組み合わせで使用できます。

Rastex 15（ラステックス 15）

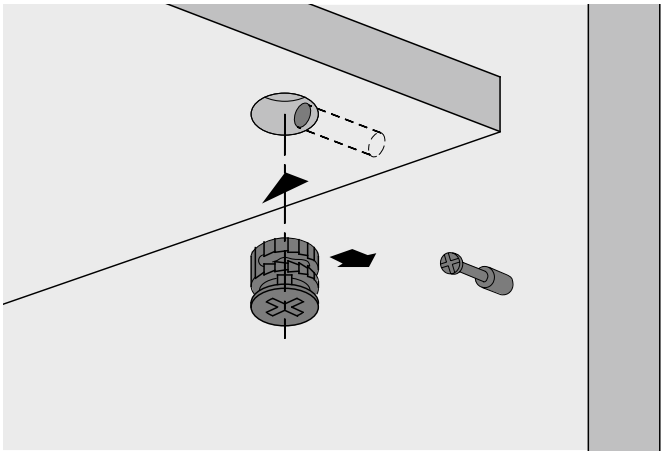

- トルクサポート機能付、シャフトからの距離が4mmから引っかかります。
- ダイカストの表面と内側に刻み目があり逆回転を防止します。また中心がズレないので目地がズレにくいシステムになっています。
- PZドライバー（PZ3）のご使用をお勧めします。
- リム付は、デザイン上カバーキャップは必要ありません。
- 亜鉛ダイカスト

Rastex 15 リム付

仕上	梱包	品番／板厚（mm）					入数	
		15	16	19	22	29		
ニッケルメッキ	箱	**0 079 451**	**0 071 948**	**0 071 950**	**0 071 952**	**0 079 478**	200個	※
ニッケルメッキ	箱		**0 073 459**	**0 073 460**		**0 079 479**	2000個	
ニッケルメッキ	ポリ袋		**9 077 945**			**1 050 479**	1000個	
ニッケルメッキ	ポリ袋	**9 003 954**		**9 066 772**	**1 030 810**		2000個	

※はバラ売り対応（別途バラ手数料がかかります）品番です。

Rastex 15 リムなし

仕上	梱包	品番／板厚（mm）						入数	
		12	15	18	22	25	29		
素地	箱	**0 020 053**		**0 013 961**	**0 079 476**		**0 079 488**	200個	※
素地	箱		**0 079 462**	**0 013 962**				2000個	
素地	ポリ袋					**9 084 518**	**1 050 540**	1000個	
素地	ポリ袋		**9 059 487**	**0 013 962**				2000個	
ニッケルメッキ	箱	**0 020 049**	**0 079 457**	**0 013 957**	**0 025 066**		**0 079 484**	200個	※
ニッケルメッキ	箱	**0 020 050**	**0 079 458**	**0 013 958**	**0 073 458**			2000個	
ニッケルメッキ	ポリ袋						**1 050 541**	1000個	
ニッケルメッキ	ポリ袋	**9 116 018**	**9 064 684**	**9 056 601**	**1 048 254**			2000個	

※はバラ売り対応（別途バラ手数料がかかります）品番です。

リムなし Rastex 15用カバーキャップ（Rastex 15／12を除く）

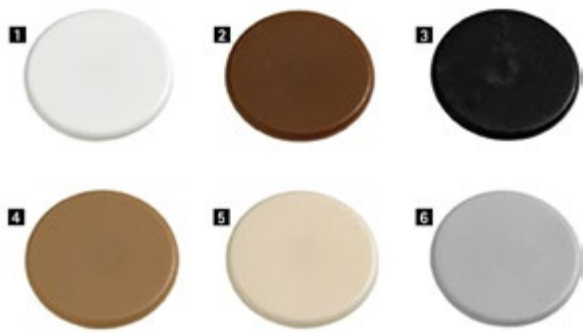

▶ プラスチック

色	品番	入数	
1 ホワイト	**0 071 054**	200個	※
1 ホワイト	**1 008 524**	5000個	
2 ブラウン	**0 071 055**	200個	※
2 ブラウン	**1 008 525**	5000個	
3 ブラック	**0 079 490**	200個	※
3 ブラック	**1 009 563**	5000個	
4 ライトブラウン	**0 079 491**	200個	※
5 ベージュ	**9 134 720**	200個	※
5 ベージュ	**1 028 226**	5000個	
6 グレー	**9 134 731**	200個	※
6 グレー	**1 019 518**	5000個	

※はバラ売り対応（別途バラ手数料がかかります）品番です。

Rastex 15　板厚12mm用

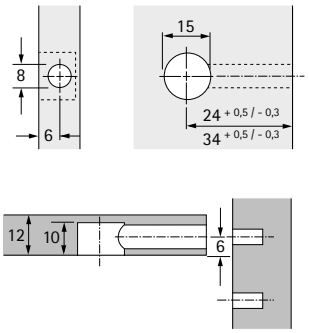

Rastex 15　板厚15mm用

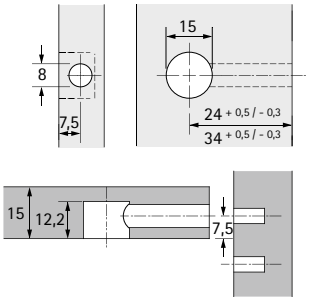

Rastex 15　板厚16mm用

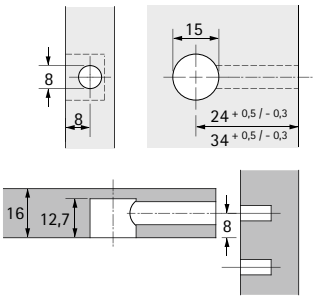

Rastex 15　板厚18mm用

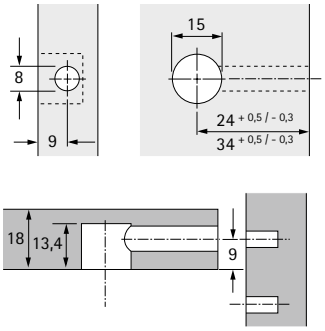

Rastex 15　板厚19mm用

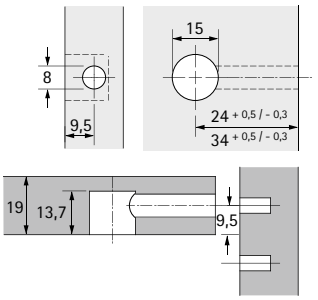

Rastex 15　板厚22mm用

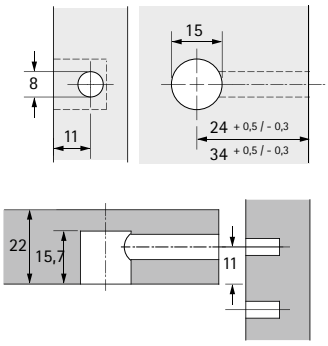

Rastex 15　板厚25mm用

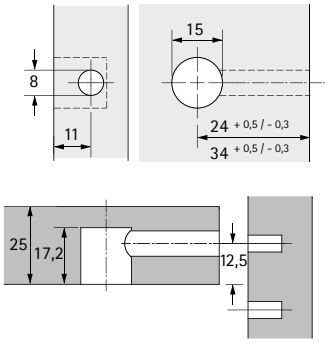

Rastex 15　板厚29mm用

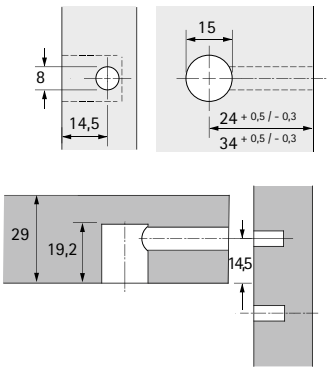

ラピッド S　DU 324／DU 325

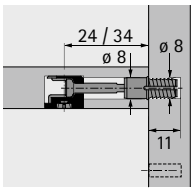

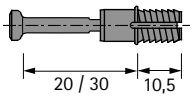

- 押し込みタイプ
- 下穴ø8mm用エキスパンドソケット
- シャフトの長さ 20mm／30mm
- 亜鉛系メッキスチール／プラスチック（ブルー）

商品	シャフト長さ（mm）	品番	入数	
ラピッド S　DU 324	20	**0 044 750**	200個	※
ラピッド S　DU 324	20	**9 046 180**	2000個	
ラピッド S　DU 325	30	**0 047 458**	200個	※
ラピッド S　DU 325	30	**9 046 182**	2000個	

※はバラ売り対応（別途バラ手数料がかかります）品番です。

ラピッド S　DU 332／DU 333

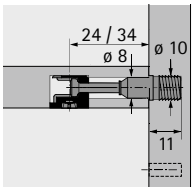

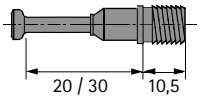

- 押し込みタイプ
- 下穴ø10mm用エキスパンドソケット
- シャフトの長さ 20mm／30mm
- 亜鉛系メッキスチール／プラスチック（グリーン）

商品	シャフト長さ（mm）	品番	入数	
ラピッド S　DU 332	20	**0 044 758**	200個	※
ラピッド S　DU 332	20	**9 046 184**	2000個	
ラピッド S　DU 333	30	**0 044 759**	200個	※
ラピッド S　DU 333	30	**9 046 186**	2000個	

※はバラ売り対応（別途バラ手数料がかかります）品番です。

ツイスター　DU319 T／DU 320 T

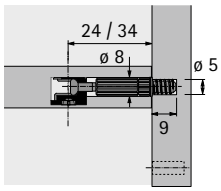

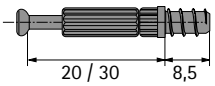

- ネジ止めタイプ
- 下穴ø5mm用ダイレクトネジ
- シャフトの長さ 20mm／30mm
- スチール／プラスチック（20mm:グリーン／30mm:ブラック）
- システム32の穴ピッチに適しています。

商品	シャフト長さ（mm）	品番	入数	
ツイスター　DU 319 T（素地）	20	**9 047 974**	2000個	
ツイスター　DU 319 T（亜鉛系メッキ）	20	**0 048 037**	200個	※
ツイスター　DU 319 T（亜鉛系メッキ）	20	**9 047 975**	2000個	
ツイスター　DU 320 T（素地）	30	**9 047 976**	2000個	
ツイスター　DU 320 T（亜鉛系メッキ）	30	**0 048 038**	200個	※
ツイスター　DU 320 T（亜鉛系メッキ）	30	**9 047 978**	2000個	

※はバラ売り対応（別途バラ手数料がかかります）品番です。

ツイスター　DU 243 T／DU 232 T

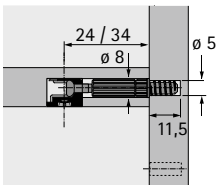

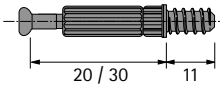

- ネジ止めタイプ
- 下穴ø5mm用ダイレクトネジ
- シャフトの長さ 20mm／30mm
- スチール／プラスチック（20mm:グリーン／30mm:ブラック）
- システム32の穴ピッチに適しています。

商品	シャフト長さ（mm）	品番	入数	
ツイスター　DU 243 T（素地）	20	**9 047 862**	2000個	
ツイスター　DU 243 T（亜鉛系メッキ）	20	**0 020 056**	200個	※
ツイスター　DU 243 T（亜鉛系メッキ）	20	**9 047 863**	2000個	
ツイスター　DU 232 T（素地）	30	**9 047 644**	2000個	
ツイスター　DU 232 T（亜鉛系メッキ）	30	**0 020 058**	200個	※
ツイスター　DU 232 T（亜鉛系メッキ）	30	**9 047 861**	2000個	

※はバラ売り対応（別途バラ手数料がかかります）品番です。

ツイスター　DU 644 T

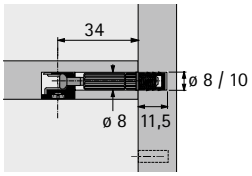

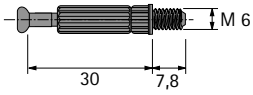

- ネジ止めタイプ
- M6×7.8mmネジ
- シャフトの長さ 30mm
- スチール／プラスチック（ブラック）
- 別売りのM6ソケットが必要です。

備考：
スリーブは別途ご注文ください。

商品	品番	入数	
ツイスター　DU 644 T（素地）	**9 047 864**	2000個	
ツイスター　DU 644 T（亜鉛系メッキ）	**0 020 157**	200個	※
ツイスター　DU 644 T（亜鉛系メッキ）	**9 047 865**	2000個	

※はバラ売り対応（別途バラ手数料がかかります）品番です。

DU 425／DU 428

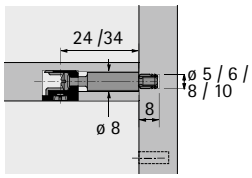

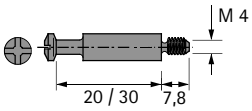

- ネジ止めタイプ
- M4×7.8mmネジ
- シャフトの長さ 20mm／30mm
- スチール
- システム32の穴ピッチに適しています。
- 別売りのM4ソケットが必要です。

備考：
- M4スリーブは別途ご注文ください。

商品	シャフト長さ（mm）	品番	入数	
DU 428（素地）	20	**0 079 523**	200個	※
DU 425（素地）	30	**0 079 521**	200個	※

※はバラ売り対応（別途バラ手数料がかかります）品番です。

双頭シャフト DU 883／DU 868

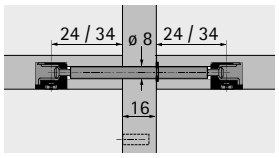

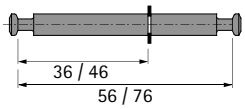

- 16mmのセンターパネル用
- オーリング付
- 下穴ø8mm
- シャフトの長さ 36／56mmまたは46／76mm
- スチール

商品	シャフト長さ（mm）	**品番**	入数	
DU 883（素地）	56	**1 079 190**	250個	
DU 883（亜鉛系メッキ）	56	**0 079 552**	100個	※
DU 868（素地）	76	**1 056 170**	250個	
DU 868（亜鉛系メッキ）	76	**0 079 602**	100個	※

※はバラ売り対応（別途バラ手数料がかかります）品番です。

双頭シャフト DU 880／DU 853

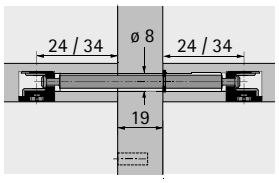

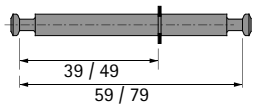

- 19mmのセンターパネル用
- オーリング付
- 下穴ø8mm
- シャフトの長さ 39／59mmまたは49／79mm
- スチール

商品	シャフト長さ（mm）	**品番**	入数	
DU 880（亜鉛系メッキ）	59	**0 079 554**	100個	※
DU 853（亜鉛系メッキ）	79	**0 079 568**	100個	※

※はバラ売り対応（別途バラ手数料がかかります）品番です。

アングルシャフト　DU 860

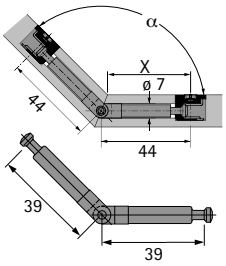

- 90度～180度の角度調整
- 下穴ø7mm
- シャフトの長さ 39～39mm
- 亜鉛系メッキ

品番	入数	
0 079 580	100個	※
1 079 600	500個	

※はバラ売り対応（別途バラ手数料がかかります）品番です。

アングルシャフト　DU 634

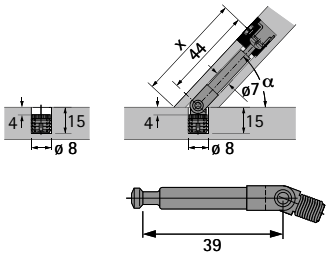

- M6×7mmネジ
- 下穴ø8mm
- シャフトの長さ 39mm
- 亜鉛系メッキ
- 別売りのM6ソケットが必要です。

品番	入数	
9 129 712	100個	※

※はバラ売り対応（別途バラ手数料がかかります）品番です。

DU 860の加工寸法 X（mm）

角度	板厚 15 mm	板厚 16 mm	板厚 19 mm	板厚 22 mm	板厚 29 mm
100°	37,7	37,3	36,0	34,8	31,8
105°	38,2	37,9	36,7	35,6	32,9
110°	38,7	38,4	37,3	36,3	33,9
115°	39,2	38,9	37,9	37,0	35,8
120°	39,7	39,4	38,5	37,7	35,6
125°	40,1	39,8	39,1	38,3	36,5
130°	40,5	40,3	39,6	38,9	37,7
135°	40,9	40,7	40,1	39,4	38,0
140°	41,3	41,1	40,5	40,0	38,7
145°	41,6	41,5	41,0	40,5	39,4
150°	42,0	41,9	41,5	41,1	40,1
155°	42,3	42,2	41,9	41,6	40,8
160°	42,7	42,6	42,3	42,1	41,4

DU 634の加工寸法 X（mm）

角度	板厚 15 mm	板厚 16 mm	板厚 19 mm	板厚 22 mm	板厚 29 mm
30°	57,0	57,9	60,5	63,1	69,1
35°	54,7	55,4	57,6	59,7	64,7
40°	52,9	53,5	55,3	57,1	61,3
45°	51,5	52,0	53,5	55,0	58,5
50°	50,3	50,7	52,0	53,2	56,2
55°	49,3	49,6	50,7	51,7	54,2
60°	48,3	48,6	49,5	50,4	52,4
65°	47,5	47,7	48,4	49,1	50,8
70°	46,7	46,9	47,5	48,0	49,3
75°	46,0	46,1	46,5	46,9	47,9
80°	45,3	45,4	45,7	45,9	46,6
85°	44,7	44,7	44,8	45,0	45,3
90°	44,0	44,0	44,0	44,0	44,0

Rastex 25

- 内側偏心カーブと外側の刻み目でカムが緩まないようになっています。
- シャフトは常に中心に向かって固定されます。
- 刻み目の効果で緩める力は締める力の3倍必要です。
- リム付は、デザイン上カバーキャップは必要ありません。
- 亜鉛ダイカスト

商品	仕上	**品番**	入数	
1 リム付	ニッケルメッキ	**1 066 213**	1000個	
2 リムなし	素地	**0 013 116**	200個	※

※はバラ売り対応（別途バラ手数料がかかります）品番です。

緩み防止構造

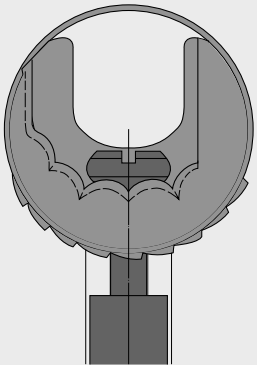

A＝シャフトの長さ+9mm

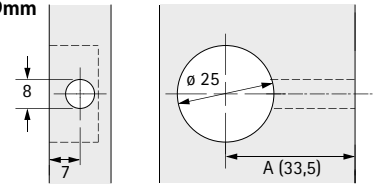

シャフトのセンター位置

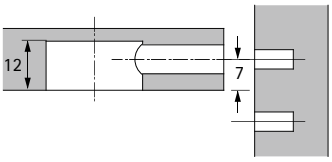

カバーキャップ

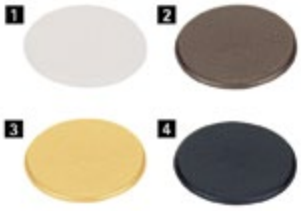

- プラスチック

色	**品番**	入数	
1 ホワイト	**0 013 117**	200個	※
2 ブラウン	**0 013 118**	200個	※
3 ベージュ	**0 025 056**	200個	※
4 ブラック	**0 070 711**	200個	※

※はバラ売り対応（別途バラ手数料がかかります）品番です。

ツイスター DU 262 T

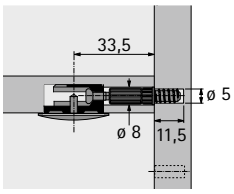

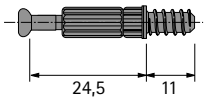

- ネジ止めタイプ
- 下穴ø5mm用ダイレクトネジ
- シャフトの長さ 24.5mm
- スチール／プラスチック（ブルー）
- システム32の穴ピッチに適しています。

商品	品番	入数	
ツイスター　DU 262 T（素地）	**9 047 854**	2000個	
ツイスター　DU 262 T（亜鉛系メッキ）	**0 020 060**	200個	※

※はバラ売り対応（別途バラ手数料がかかります）品番です。

DU 643

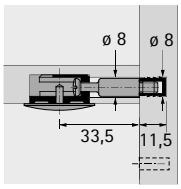

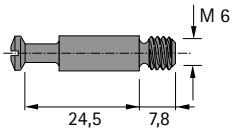

- ネジ止めタイプ
- M6×7.8mmネジ
- シャフトの長さ 24.5mm
- スチール
- 別売りのM6ソケットが必要です。

商品	品番	入数	
DU 643（素地）	**0 013 121**	200個	※
DU 643（素地）	**1 031 004**	1000個	

※はバラ売り対応（別途バラ手数料がかかります）品番です。

VB 35 M
リブ付

上から落とし込んで締め付けます。

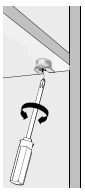

~ 5°

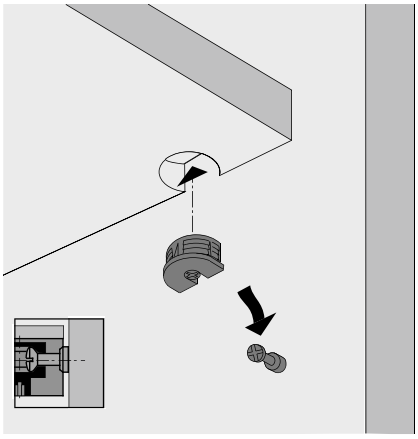

- 球型偏心カムが逆回転しずらいデザインになっているので小型ながらもしっかりと固定します。
- 加工穴:ø20mm
- 亜鉛ダイカスト／プラスチック
- システム32の穴ピッチに適しています。

VB 35 M／16　板厚16mm用

加工寸法

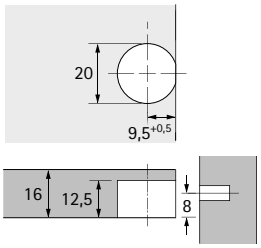

加工寸法

仕上／色	品番	入数	
ニッケルメッキ	**0 065 501**	200個	※
ニッケルメッキ	**9 117 653**	500個	
ホワイト	**0 065 503**	200個	※
ホワイト	**9 064 890**	1000個	
ブラウン	**9 066 718**	1000個	
ブラック	**0 079 644**	200個	※
ブラック	**9 066 720**	1000個	

※はバラ売り対応（別途バラ手数料がかかります）品番です。

VB 35 M／19　板厚19mm用

加工寸法

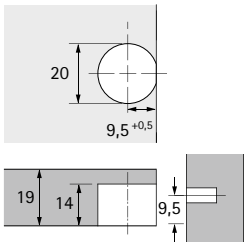

加工寸法

仕上／色	品番	入数	
ニッケルメッキ	**0 065 505**	200個	※
ニッケルメッキ	**9 124 619**	500個	
ホワイト	**0 065 507**	200個	※
ホワイト	**9 116 944**	1000個	
ブラウン	**9 116 945**	1000個	
ブラック	**0 079 643**	200個	※
ブラック	**9 116 942**	1000個	

※はバラ売り対応（別途バラ手数料がかかります）品番です。

VB 35

リブなし

上からと横から、両方向から取り付けられます。

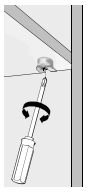

∡~ 5°

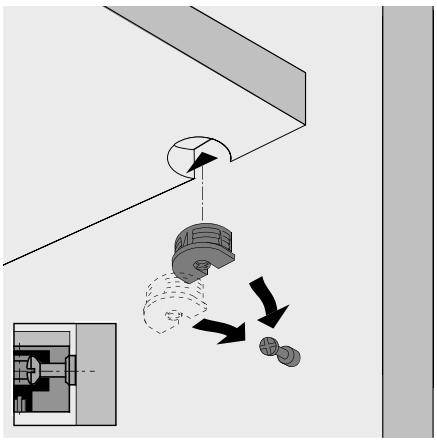

- 球型偏心カムが逆回転しずらいデザインになっているので小型ながらもしっかりと固定します。
- 加工穴：ø20mm
- 亜鉛ダイカスト／プラスチック
- システム32の穴ピッチに適しています。

VB 35／16　板厚16mm用

加工寸法

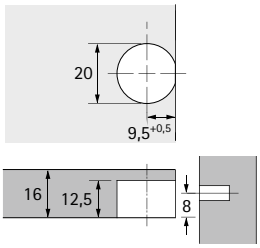

加工寸法

仕上／色	品番	入数	
ニッケルメッキ	**0 065 509**	200個	※
ニッケルメッキ	**9 117 656**	500個	
ホワイト	**0 065 511**	200個	※
ホワイト	**9 064 883**	1000個	
ブラウン	**9 066 738**	1000個	
ブラック	**0 079 642**	200個	※
ブラック	**9 066 732**	1000個	

※はバラ売り対応（別途バラ手数料がかかります）品番です。

VB 35／19　板厚19mm用

加工寸法

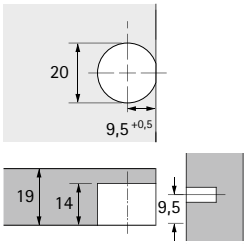

加工寸法

仕上／色	品番	入数	
ニッケルメッキ	**0 065 513**	200個	※
ニッケルメッキ	**9 117 725**	500個	
ホワイト	**0 065 515**	200個	※
ホワイト	**9 116 929**	1000個	
ブラウン	**9 116 930**	1000個	
ブラック	**0 079 641**	200個	※
ブラック	**9 116 928**	1000個	

※はバラ売り対応（別途バラ手数料がかかります）品番です。

▶ VB 36 M
▶ リブ付

上から落とし込んで締め付けます。

~ 5°

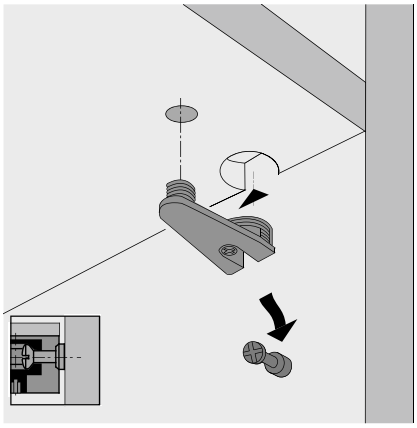

- 球型偏心カムが逆回転しずらいデザインになっているので小型ながらもしっかりと固定します。
- 加工穴：ø10およびø20mm、穴ピッチ：32mm
- 亜鉛ダイカスト／プラスチック
- システム32の穴ピッチに適しています。

VB 36 M／16　板厚16mm用

加工寸法

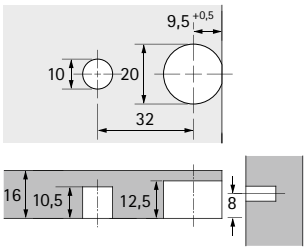

加工寸法

仕上／色	品番	入数	
ニッケルメッキ	**0 065 517**	200個	※
ニッケルメッキ	**9 117 700**	250個	
ホワイト	**0 065 519**	200個	※
ホワイト	**9 116 498**	500個	※
ブラウン	**9 116 508**	500個	
ブラック	**0 079 647**	200個	※
ブラック	**9 096 997**	500個	※

※はバラ売り対応（別途バラ手数料がかかります）品番です。

VB 36 M／19　板厚19mm用

加工寸法

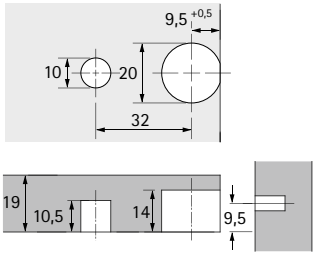

加工寸法

仕上／色	品番	入数	
ニッケルメッキ	**0 065 521**	200個	※
ホワイト	**0 065 523**	200個	
ホワイト	**9 129 805**	500個	※
ブラウン	**9 129 881**	500個	
ブラック	**0 079 648**	200個	
ブラック	**9 129 825**	500個	※

※はバラ売り対応（別途バラ手数料がかかります）品番です。

VB 36

リブなし

上からと横から、両方向から取り付けられます。

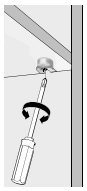

~ 5°

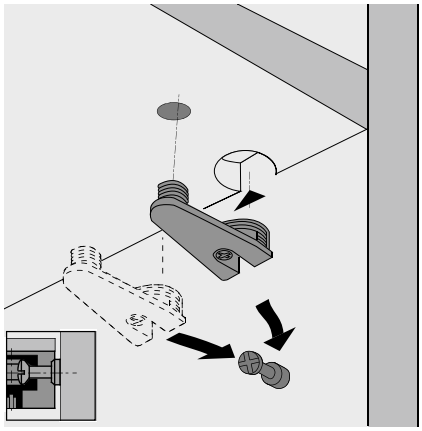

- 球型偏心カムが逆回転しずらいデザインになっているので小型ながらもしっかりと固定します。
- 加工穴：ø10および ø20mm、穴ピッチ：32mm
- 亜鉛ダイカスト／プラスチック
- システム32の穴ピッチに適しています。

VB 36／16　板厚16mm用

加工寸法

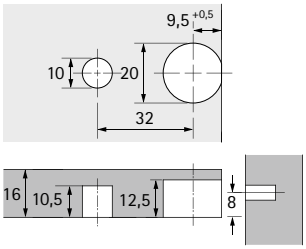

加工寸法

仕上／色	品番	入数	
ニッケルメッキ	**0 065 525**	200個	※
ニッケルメッキ	**9 117 713**	250個	
ホワイト	**0 065 527**	200個	※
ホワイト	**9 116 464**	500個	
ブラウン	**9 116 491**	500個	
ブラック	**0 079 645**	200個	※
ブラック	**9 096 994**	500個	

※はバラ売り対応（別途バラ手数料がかかります）品番です。

VB 36／19　板厚19mm用

加工寸法

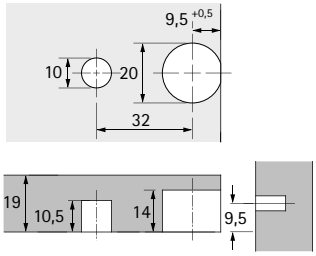

加工寸法

仕上／色	品番	入数	
ニッケルメッキ	**0 065 529**	200個	※
ニッケルメッキ	**9 117 723**	250個	
ホワイト	**0 065 531**	200個	※
ホワイト	**9 129 786**	500個	
ブラウン	**9 129 828**	500個	
ブラック	**0 079 646**	200個	※
ブラック	**9 129 823**	500個	

※はバラ売り対応（別途バラ手数料がかかります）品番です。

シャフト DU 328

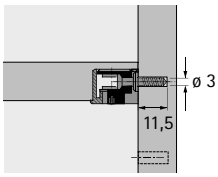

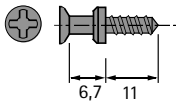

- ネジ止めタイプ
- 下穴ø3mm用ダイレクトネジ
- シャフトの長さ 6.7mm
- 亜鉛系メッキ
- システム32の穴ピッチに適しています。

品番	入数	
0 065 540	200個	※
9 039 822	5000個	

※はバラ売り対応（別途バラ手数料がかかります）品番です。

シャフト DU 321

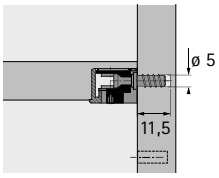

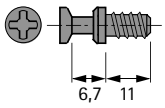

- ネジ止めタイプ
- 下穴ø5mm用ダイレクトネジ
- シャフトの長さ 6.7mm
- 8mmの表面材のハニカムボード インサートにも使用できます。
- 4mmの表面材のハニカムボード用"接着ダボ"にも使用できます。
- 亜鉛系メッキ
- システム32の穴ピッチに適しています。

品番	入数	
0 074 688	200個	※
9 021 847	5000個	

※はバラ売り対応（別途バラ手数料がかかります）品番です。

シャフト DU 322

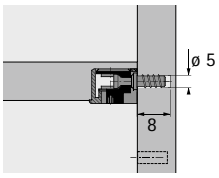

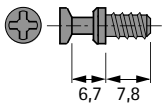

- ネジ止めタイプ
- 下穴ø5mm用ダイレクトネジ
- シャフトの長さ 6.7mm
- 8mmの表面材のハニカムボード インサートにも使用できます。
- 4mmの表面材のハニカムボード用"接着ダボ"にも使用できます。
- 亜鉛系メッキ
- システム32の穴ピッチに適しています。

品番	入数	
0 064 872	200個	※
9 022 370	5000個	

※はバラ売り対応（別途バラ手数料がかかります）品番です。

シャフト DU 648

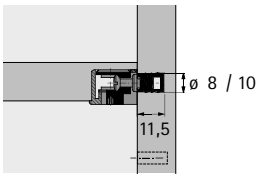

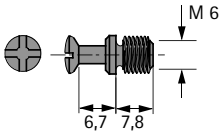

- ネジ止めタイプ
- M6×7.8mmネジ
- シャフトの長さ 6.7mm
- スチール
- 別売りのM6ソケットが必要です。

仕上	品番	入数	
素地	**0 065 534**	200個	※
素地	**1 035 241**	2000個	
亜鉛系メッキ	**0 079 650**	200個	※
亜鉛系メッキ	**1 044 143**	1000個	

※はバラ売り対応（別途バラ手数料がかかります）品番です。

シャフト DU 426

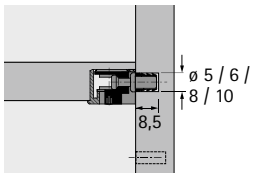

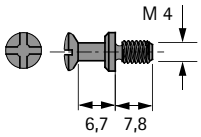

- ネジ止めタイプ
- M4×7.8mmネジ
- シャフトの長さ 6.7mm
- スチール（素地）
- システム32の穴ピッチに適しています。
- 別売りのM4ソケットが必要です。

品番	入数	
0 065 370	200個	※
1 035 240	2000個	

※はバラ売り対応（別途バラ手数料がかかります）品番です。

双頭シャフト DU 712／DU 867

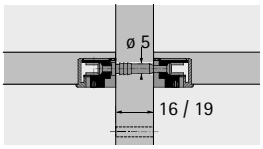

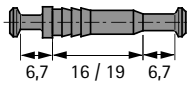

- 16mmおよび19mmセンターパネル用
- 下穴ø5mm
- シャフトの長さ 6.7mm
- スチール（素地）
- システム32の穴ピッチに適しています。

商品	板厚（mm）	品番	入数	
DU 712	16	**1 019 462**	1000個	
DU 867	19	**0 065 536**	100個	※
DU 867	19	**1 019 463**	1000個	

※はバラ売り対応（別途バラ手数料がかかります）品番です。

上から落とし込んで締め付けます。

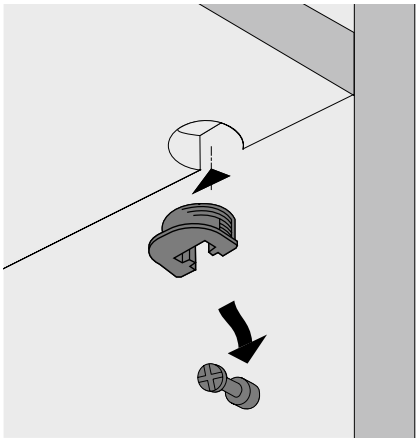

- 加工穴：ø20mm
- 棚は、上部から落とし込みます。
- VB135はシャフトに乗せて落とし込むだけで 側板が棚板に引きつけられます。
- 板厚 16mm以上
- プラスチック
- システム32の穴ピッチに適しています。

VB 135

加工寸法

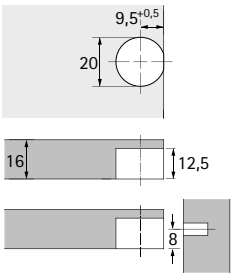

加工寸法

色	品番	入数	
ホワイト	**0 073 616**	200個	※
ホワイト	**1 016 559**	1000個	
ブラウン	**1 016 560**	1000個	
ブラック	**0 079 649**	200個	※
ブラック	**1 028 915**	1000個	

※はバラ売り対応（別途バラ手数料がかかります）品番です。

アルファストップ／ベータ

加工寸法

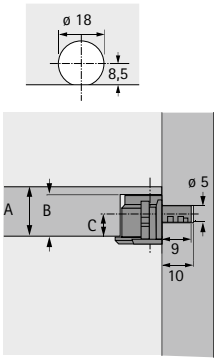

- 1 アルファストップは、2 ベータと組み合わせるためのクイックロック機構を備えています。
- アルファストップは、ドライバーを使用してキャビネットの側面にロックできます。
- 亜鉛ダイカスト、ニッケルメッキ

商品	寸法A（mm）	寸法B（mm）	寸法C（mm）	品番	入数	
1 アルファストップ			8	**9 131 206**	500個	※
2 ベータ	16	14	8	**9 132 007**	1000個	※
1 アルファストップ			10	**9 132 004**	500個	※
2 ベータ	20	16	10	**9 132 008**	1000個	※
1 アルファストップ			12,5	**9 132 005**	500個	※
2 ベータ	25	18,5	12,5	**9 132 009**	1000個	※
1 アルファストップ			14,5	**9 132 006**	500個	※
2 ベータ	30	20,5	14,5	**9 132 010**	1000個	※

※はバラ売り対応（別途バラ手数料がかかります）品番です。

TZ 4

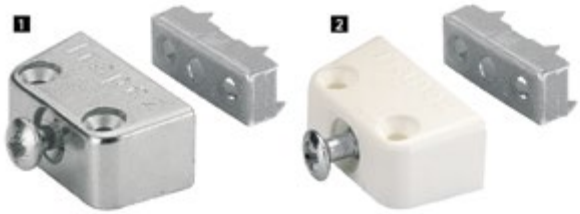

- プリセットネジ付
- オールメタル TZ 4：取り付けが非常に簡単な角度付ネジ
- スパイク付ベースユニット
- ハウジング：亜鉛ダイカスト、またはプラスチック
- ベースユニット：スチール

仕上／色	品番	入数	
ニッケルメッキ	**0 020 843**	100個	※
ホワイト	**0 013 104**	100個	※

※はバラ売り対応（別途バラ手数料がかかります）品番です。

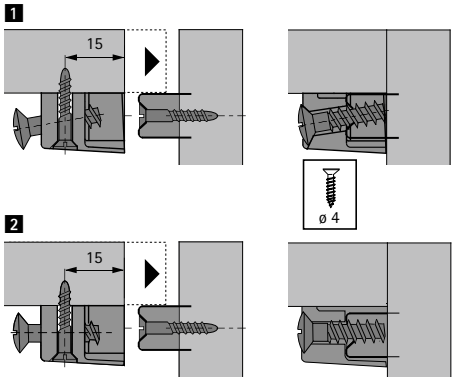

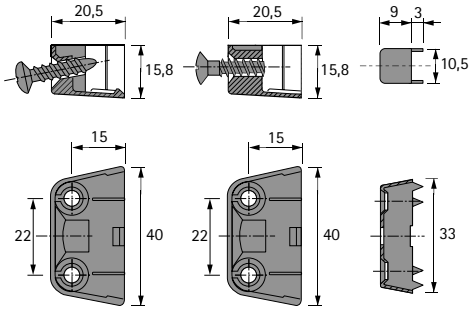

TZ 4 STD

- プリセットネジ付
- ハウジングとベースユニットの組み込みは簡単です。
- 左右都合4mmの調整ができます。
- ハウジング：亜鉛ダイカスト、ニッケルメッキ
- ベースユニット：スチール

仕上／色	品番	入数	
ニッケルメッキ	**0 020 891**	100個	※
ニッケルメッキ	**1 068 792**	1000個	

※はバラ売り対応（別途バラ手数料がかかります）品番です。

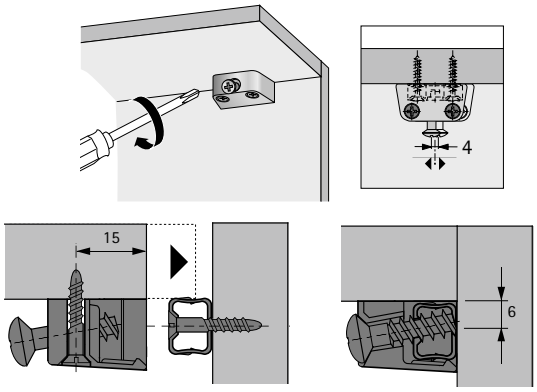

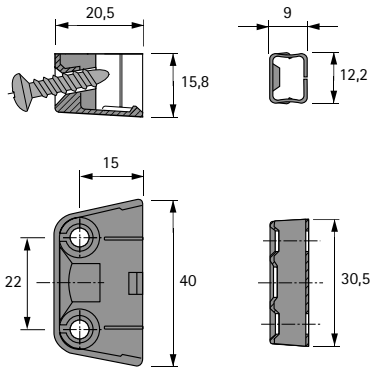

TZ 28

- 打ち込み
- ソケットの長さ 10mm
- 4mmø 皿頭で取り付け、角度をつけてネジ回しを回します。
- プラスチック、ホワイト

品番	入数	
0 072 053	100個	※
1 005 078	2000個	

※はバラ売り対応（別途バラ手数料がかかります）品番です。

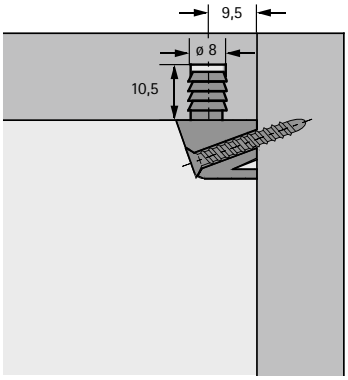

▶ Rostrino（ロストリノ）

- キャッチスプリング付き分離式ジョイント金具
- キャビネットへの取り付け／取り外しが簡単
- 埋め込み取り付け用
- キャビネットコネクターに使用できます。
- 側板に穴を開け、10mm A/F 六角ソケットスパナをでソケットをネジ止めします。
  シャフトとソケットの取り付けには、4mm A/F六角ソケットスパナを使用します。
- シャフトとソケットのジョイント金具
- 亜鉛ダイカスト

Rostrinoシャフト

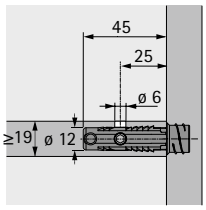

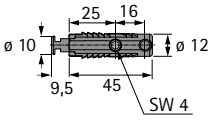

品番	入数	
9 131 207	250個	※

※はバラ売り対応（別途バラ手数料がかかります）品番です。

Rostrinoソケット

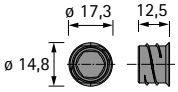

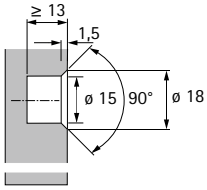

品番	入数	
9 132 011	250個	※

※はバラ売り対応（別途バラ手数料がかかります）品番です。

見えないけれど重要なジョイント金具：
ヘティヒのジョイント金具はすべての組み立てユニットをしっかりと連結させ、家具の安定性を長期間保ちます。豊富なラインナップ：家具のキャビネットやカウンター、幅木および引き出し前板、ハニカム素材など、その他たくさんの部品向けーヘティヒはそれぞれの部品に対応した取り付け容易なジョイント金具を提供しています。

確実に連結固定するキッチンカウンター用コネクター。

多目的なコーナーユニット用金具。取り付けはとても簡単です。

ヘティヒの背板止めを使用すれば、背板のキャビネットへの取り付け、取り外しが簡単に出来ます。

商品ラインナップ

カウンターコネクター 508
AVB 5

EverFix（エバーフィックス）／マルチクリップ／特殊コネクター 509 - 512
VB 90／VB 16／VB 160

背板止め 513 - 514
RV 1／RV 3／RV 7D／RV 8

L型ブラケット金具／ジョイントネジ／ユニバーサルコーナーコネクター／
Direkta 2（ディレクタ 2）／ジョイントネジ VHS 32 515 - 516

エンドスクリュー／スリーブ／ソケット／ネジ／カバーキャップ 516 - 521

AVB 5

- ワークトップ用コネクター
- 固定プレート2個付
- クリップで仮止め出来るので作業は非常に簡単です。
- ハウジング：ø35mm
- 深さ：20mm以上
- 亜鉛系メッキ

寸法X（mm）	寸法（mm）	**品番**	入数	
30 - 37	65	**0 025 084**	50個	※
48 - 55	100	**0 079 386**	50個	※
73 - 80	150	**0 016 048**	50個	※

※はバラ売り対応（別途バラ手数料がかかります）品番です。

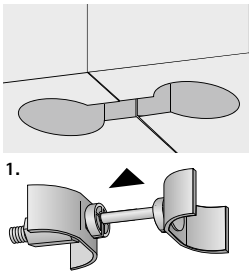

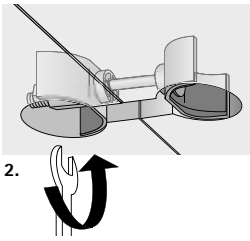

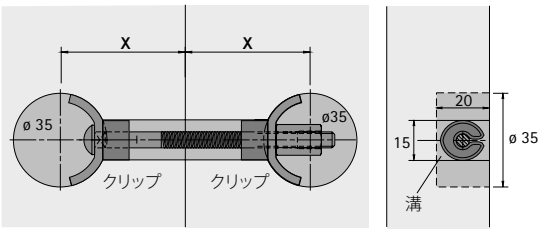

EverFix ネジ切りスタッド付

ネジ切りスタッド　ソケット

- エバーフィックスはソケットの中のスプリング式スチールディスクがスタッドをしっかり固定します。
- ハウジングとスタッドは圧入方式で取り外しはできません。
- 引っぱり強度　500N

品目種類	品番	入数	
セット （ソケット200個＋ネジ切りスタッド200個）	**0 079 118**	200個	※
ソケット	**1 067 695**	2000個	
ネジ切りスタッド	**1 007 510**	5000個	

※はバラ売り対応（別途バラ手数料がかかります）品番です。

キャビネット

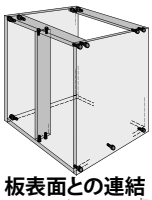

引き出し

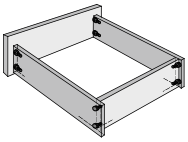

板表面との連結

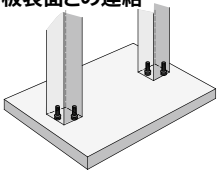

タレ止め

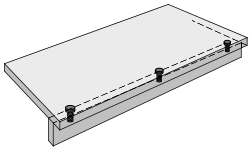

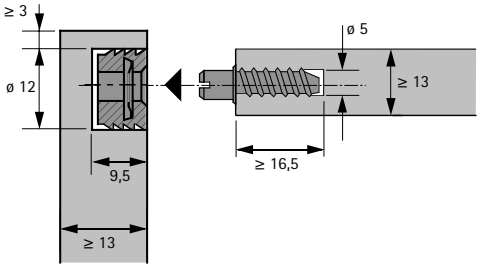

EverFix デュプロ付

ソケット　デュプロ　ソケット

- ソケットの中のスプリング式スチールディスクがスタッドをしっかり固定します。
- ソケットとデュプロは圧入方式で取り外しはできません。
- 引っぱり強度　500N

品目種類	品番	入数	
セット （ソケット400個＋デュプロ200個）	**0 079 119**	200個	※
ソケット	**1 067 695**	2000個	
Duplo（デュプロ）	**1 004 701**	5000個	

※はバラ売り対応（別途バラ手数料がかかります）品番です。

柱接続

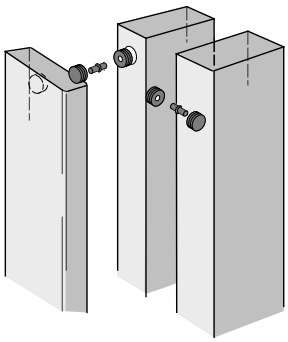

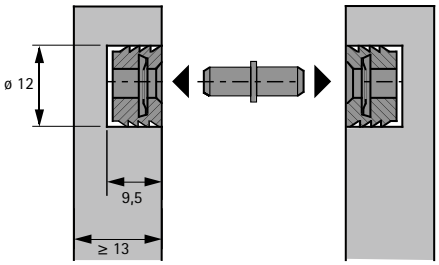

マルチクリップ

- マルチクリップは、幕板、仕切りパネル、天井の羽目板等さまざまな用途に対応します。
- どの用途においても、マルチクリップは平行または直角にネジ止めができます。
- クリップコネクターを正面から押し込む場合、金具の一つは、90度でネジ止めします。
- 内装の取り付け、建設工事、大量生産などいずれの場合も、マルチクリップがあればコストを抑えることができます。
- すべての用途に使用できる取り付け部品です。
- バネ付の柔軟クランプと鋸歯状の表面でしっかりと固定できます。
- ネジの取り付け位置が変更できるので、色々な取り付け方法ができます。
- 位置合わせのため調整が可能です。
- 耐熱性の熱可塑性プラスチック製です。

品番	入数	
0 046 080	200個	※
1 009 684	200個	

※はバラ売り対応（別途バラ手数料がかかります）品番です。

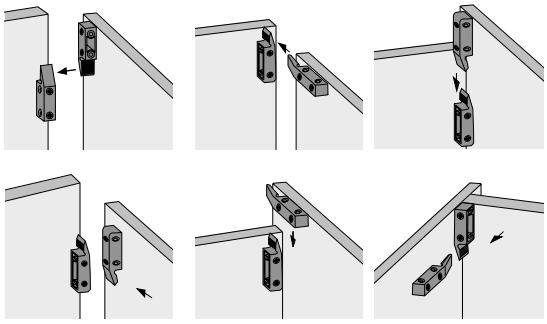

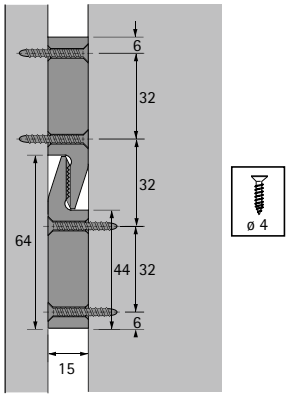

VB 90

- この金具は角度の大きいキャビネットや前板に使用できます。
- ジョイント部は30度から270度の範囲で自由に角度調節できます。
- 亜鉛ダイカスト、ニッケルメッキ
- 下穴がø5mmの場合にはネジで直接取り付け可能。下穴がø10mmの場合にはM6六角ボルトとソケット No.100を使用してください。
- VB 90の取り付けはとても簡単：最初に金具を一方の板に取り付け、次にもう一方の板の予め取り付けておいたネジに押し込むだけです。扉の開きが90度に満たない場合は、六角ボルトを使用して、最後は両口スパナで調整してから固定してください。

品番	入数	
0 030 891	100個	※
1 007 019	200個	

※はバラ売り対応（別途バラ手数料がかかります）品番です。

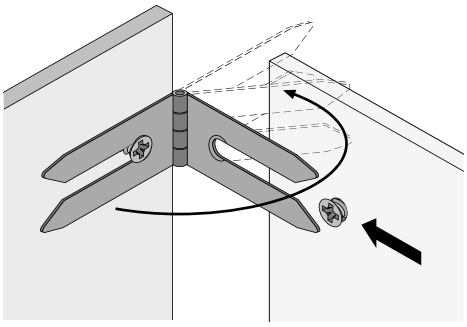

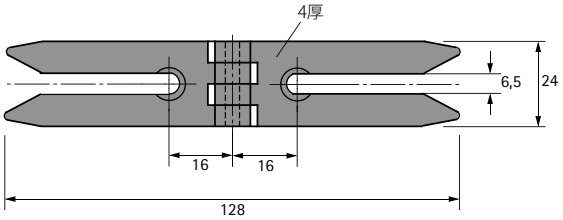

VB 16

- 36mm～46mmとワイドな締め付け幅
- 締め付け力が強いため、両金具をしっかりと結合します。
- 亜鉛ダイカスト、亜鉛系メッキ

品番	入数	
0 021 768	100個	※
1 006 154	100個	

※はバラ売り対応（別途バラ手数料がかかります）品番です。

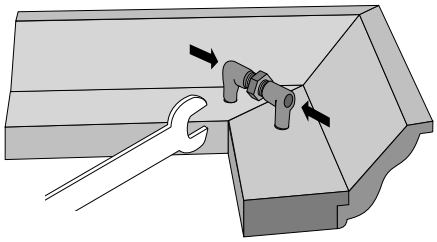

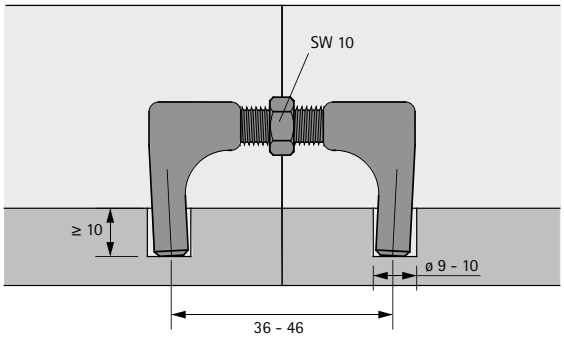

VB 160

- 薄い扉フレーム／コーニス用
- 切り込み深さ 10mm
- 茶色プラスチックハウジング
  アングル：亜鉛系メッキ

品番	入数	
0 047 608	100個	※

※はバラ売り対応（別途バラ手数料がかかります）品番です。

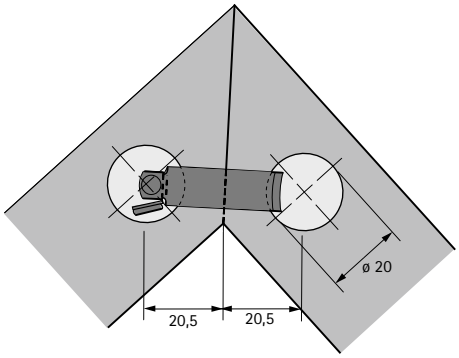

背板止め RV 1

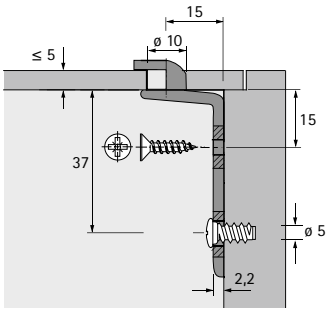

- 取り付け穴 ø5mm
- 背板をキャビネットにしっかりと固定できます。
- 亜鉛ダイカスト、ニッケルメッキ
- 背板ネジ
- システム32の穴ピッチに適しています。

備考：
- ユーロネジについては、別途ご注文ください。

商品	品番	入数	
ユーロネジなし	**0 019 558**	100個	※
ユーロネジなし	**1 075 395**	250個	※

※はバラ売り対応（別途バラ手数料がかかります）品番です。

背板止め RV 3

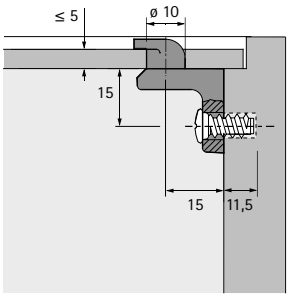

- 長穴が穴加工の加工誤差を吸収できます。
- ø6.3mmのユーロネジ使用

備考：
- ユーロネジについては、別途ご注文ください。

材質	仕上／色	品番	入数	
亜鉛ダイカスト	ニッケルメッキ	**0 079 661**	100個	※
亜鉛ダイカスト	ニッケルメッキ	**1 006 505**	500個	

※はバラ売り対応（別途バラ手数料がかかります）品番です。

背板止め RV 8

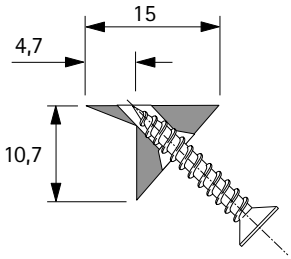

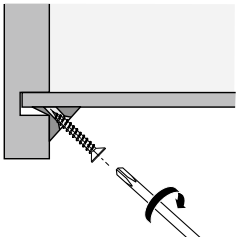

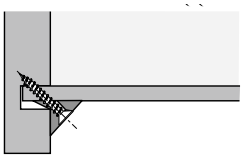

- 引き出しの底板と背板の固定用
- プラスチック、ホワイト
- ø3.5mm ×20mmネジ（亜鉛系メッキ）

品番	入数	
0 079 438	200個	※
1 075 850	5000個	

※はバラ売り対応（別途バラ手数料がかかります）品番です。

背板止め RV 7 D

- キャビネットの内側から金具が取り付けられます。
- 壁面に背板がある場合、作業が簡単になります。
- 他の金具の組み合わせで、色々な用途や止め方ができます：皿頭、M6×12丸皿小ネジ（DIN 7985）、ネジ切りキャップまたはソケット、ダイレクトネジ、またはマルチクリップなどが使用できます。
- ネジ止めは長穴です。±1mmの上下調整ができます。
- 亜鉛ダイカスト、ニッケルメッキ
- システム32の穴ピッチに適しています。

品番	入数	
0 056 614	100 個	※
1 019 812	200 個	

※はバラ売り対応（別途バラ手数料がかかります）品番です。

RV 7Dの使用例

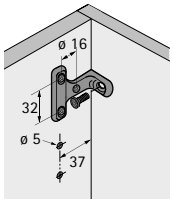

背板：板厚16mm以下
ナベ M4 x 12mm

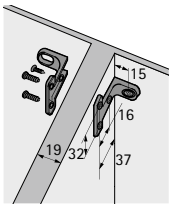

ナベ M4×12mm

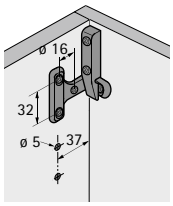

マルチクリップ使用

アクセサリー

商品	寸法（mm）	品番	入数	
ユーロネジ	ø6.3×13	**0 040 007**	200個	
ナベ頭ネジ	ø4×12	**0 058 243**	200個	
ソケット No.100	M6	**0 079 540**	200個	※
マルチクリップ		**0 046 080**	200個	※

※はバラ売り対応（別途バラ手数料がかかります）品番です。

ユーロアングル

- キャビネット、棚板、背板、引き出し前板用多目的ジョイント金具として使用します。
- 亜鉛系メッキスチール
- カバーキャップ（プラスチック）
- ユーロネジ ø6.3mm
- システム32の穴ピッチに適しています。

備考：
- ユーロネジについては、別途ご注文ください。

商品	仕上／色	**品番**	入数	
ユーロアングル	亜鉛系メッキ	**0 024 832**	200個	※
カバーキャップ	ホワイト	**0 050 314**	200個	※
カバーキャップ	ブラック	**0 072 026**	200個	※
カバーキャップ	グレー	**0 070 292**	200個	※

※はバラ売り対応（別途バラ手数料がかかります）品番です。

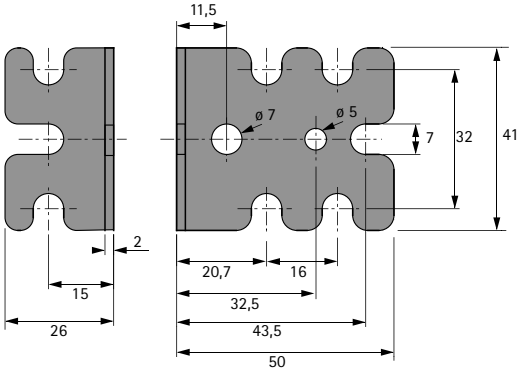

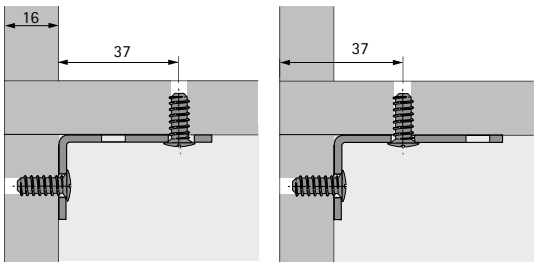

ユニバーサルコーナーコネクター

- 小型のキャビネット用のユニバーサルコーナーコネクター
- ø3.5mm 皿頭ネジを使用
- カバーキャップは、ネジを隠すようにクリップ留めします。
- 1箱：コネクター100個とカバーキャップ100個が含まれています。
- プラスチック

色	**品番**	入数	
ホワイト	**0 044 742**	100個	※
ブラック	**0 044 743**	100個	※

※はバラ売り対応（別途バラ手数料がかかります）品番です。

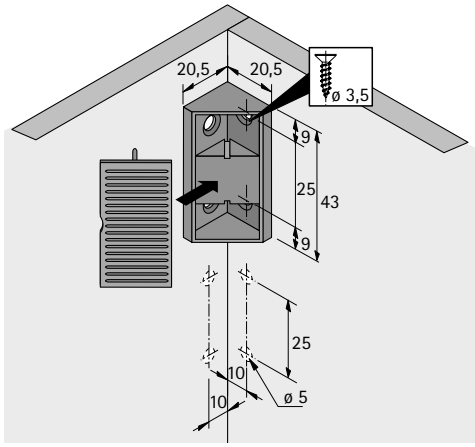

Direkta 2

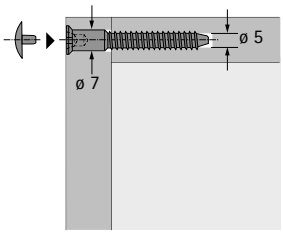

- ダイレクトネジ、ネジ頭はPZ
- 亜鉛系メッキ

商品	寸法（mm）	品番	入数	
Direkta	6.3×40mm	**0 019 555**	500個	※
Direkta	6.3×50mm	**0 019 556**	500個	※
カバーキャップ、白		**0 016 339**	500個	※

※はバラ売り対応（別途バラ手数料がかかります）品番です。

ジョイントネジ VHS 32

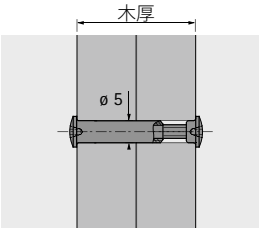

- キャビネットコネクター
- 下穴ø5mm
- スリーブの長さは27または35mm
- ネジ付スリーブが取り付け作業を簡単にします。
- ネジ M4×15mm／接続スリーブ：ニッケルメッキスチール

商品	板厚（mm）	品番	入数	
VHS 32／27	28 - 36	**0 079 659**	100個	※
VHS 32／35	36 - 44	**0 079 660**	100個	※

※はバラ売り対応（別途バラ手数料がかかります）品番です。

エンドスクリュー

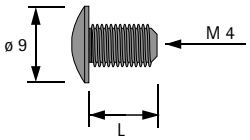

- M4ネジ
- M4のネジ切りスリーブとの使用に適しています。
- PZドライバー用
- 亜鉛系メッキ

寸法（mm）	品番	入数
8	**0 079 525**	200 個

ネジ切りスリーブ

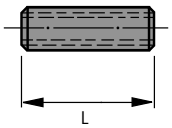

- M4ネジ用
- 下穴ø5mm
- エンドスクリューネジとの使用に適しています。詳細は上をご参照ください。
- 亜鉛系メッキ

寸法（mm）	品番	入数	
15	**0 063 016**	200個	※
18	**0 064 908**	200個	※
18	**1 004 939**	1000個	
22	**0 063 017**	200個	※
22	**1 004 940**	1000個	

※はバラ売り対応（別途バラ手数料がかかります）品番です。

ソケット No.49

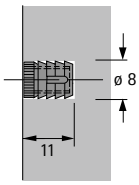

- M6ネジ用
- 下穴ø8mm
- Rastex 15／25およびVB 35／36との使用に適しています。
- プラスチック、ホワイト

品番	入数	
0 040 005	200個	※
1 004 925	10000個	

※はバラ売り対応（別途バラ手数料がかかります）品番です。

ソケット No.30

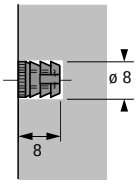

- M4ネジ用
- 下穴ø8mm
- Rastex 15／25、VB 35／36およびVB 135との使用に適しています。
- プラスチック、ホワイト

品番	入数	
0 079 529	200個	※

※はバラ売り対応（別途バラ手数料がかかります）品番です。

ソケット No.33

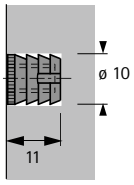

- 下穴ø10mm
- Rastex 15／25およびVB 35／36との使用に適しています。
- プラスチック、ホワイト

品番	入数	
0 079 539	200個	※
1 004 928	5000個	

※はバラ売り対応（別途バラ手数料がかかります）品番です。

ソケット No.100

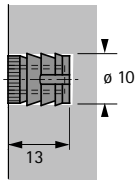

- M6ネジ用
- 下穴ø10mm
- Rastex 15／25およびVB 35／36との使用に適しています。
- プラスチック、ホワイト

品番	入数	
0 079 540	200個	※

※はバラ売り対応（別途バラ手数料がかかります）品番です。

625 用ソケット M5 × 11mm

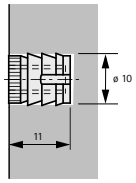

- M5ネジ用
- 下穴ø10mm
- プラスチック、ホワイト

品番	入数	
0 078 920	200個	※

※はバラ売り対応（別途バラ手数料がかかります）品番です。

ソケット No.43

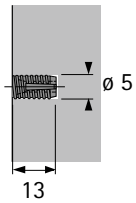

- 下穴ø5mm
- プラスチック、透明

品番	入数
1 004 932	10000個

エキスパンドソケット

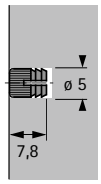

- M4ネジ用
- 下穴ø5mm
- Rastex 15／25およびVB 35／36との使用に適しています。
- スチール、亜鉛系メッキ

寸法（mm）	品番	入数	
7,8	**0 048 578**	200個	※

※はバラ売り対応（別途バラ手数料がかかります）品番です。

皿頭

- 皿頭
- PZドライバー用
- 亜鉛系メッキ

寸法（mm）	品番	入数
ø4.5×13.5	**0 073 751**	200個
ø6.3×10.5	**0 051 264**	200個
ø6.3×11	**0 047 451**	200個
ø6.3×12.5	**0 073 752**	200個
ø6.3×14	**0 051 265**	200個
ø6.3×15	**0 073 889**	200個
ø6.3×18	**0 052 799**	200個

皿頭

- 皿頭
- PZドライバー用
- 亜鉛系メッキ

寸法（mm）	品番	入数
ø6.3×10.5	**0 073 890**	200個
ø6.3×14	**0 047 452**	200個

ハンドル取り付けネジ

- M4ネジ
- クロスヘッドおよびダブルスロット
- 亜鉛系メッキ

寸法（mm）	品番	入数
12	**0 071 544**	50個
14	**0 071 545**	50個
16	**0 071 546**	50個
18	**0 071 547**	50個
20	**0 071 548**	50個
22	**0 071 549**	50個
24	**0 071 555**	50個
26	**0 071 556**	50個
28	**0 071 557**	50個
30	**0 071 558**	50個
32	**0 071 559**	50個
34	**0 071 560**	50個
36	**0 071 561**	50個
38	**0 071 562**	50個
40	**0 071 563**	50個
42	**0 071 855**	50個
45	**0 071 856**	50個

パーチクルボードネジ、ナベ頭

- ナベ頭
- PZドライバー用
- 亜鉛系メッキ

寸法（mm）	品番	入数
ø3.5×12	**0 045 167**	200個
ø3.5×20	**0 045 168**	200個
ø4×12	**0 058 243**	200個

パーチクルボードネジ、皿頭

- 皿頭
- PZドライバー用
- スチール

寸法（mm）	仕上	品番	入数
ø3.5×12	ニッケルメッキ	**9 079 791**	200個
ø3.5×16	ニッケルメッキ	**0 071 925**	200個
ø3.5×9.5	ニッケルメッキ	**0 041 296**	200個
ø4×16	ニッケルメッキ	**0 010 085**	200個

特殊ネジ ø5mm

- ø5mm
- 引き出し前板取り付け用
- PZドライバー用
- 亜鉛系メッキ

寸法（mm）	品番	入数
14	**0 076 222**	200個
16	**0 052 996**	200個

特殊ネジ ø6.3mm

- ø6.3mm
- 引き出し前板取り付け用
- ø5mmの穴用
- PZドライバー用
- 亜鉛系メッキ

寸法（mm）	品番	入数
14	**0 046 700**	200個
16	**9 321 320**	200個

ナベ小ネジ 3×20mm

- ø3×20mm
- 背板取り付け用
- PZドライバー用
- 亜鉛系メッキ

品番	入数
0 016 190	500個

丸皿小ネジ

- M6×12mm
- PZドライバー用
- スチール、ニッケルメッキ

品番	入数
0 058 242	200個

下穴ø5mm

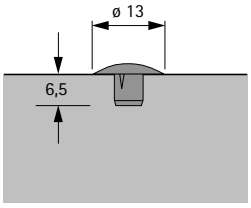

- 下穴ø5mm
- プラスチック

色	品番	入数	
ホワイト	**0 048 586**	1000個	※
ブラック	**9 132 020**	1000個	※
ベージュ	**9 132 021**	1000個	※
グレー	**9 132 022**	1000個	※

※はバラ売り対応（別途バラ手数料がかかります）品番です。

下穴ø8mm

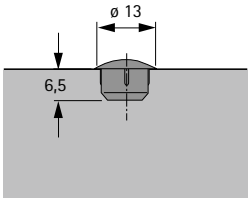

- 下穴ø8mm
- プラスチック

色	品番	入数	
ホワイト	**0 048 588**	1000個	※
ベージュ	**0 062 204**	1000個	※
ブラック	**9 132 023**	1000個	※
グレー	**9 132 024**	1000個	※

※はバラ売り対応（別途バラ手数料がかかります）品番です。

下穴ø10mm

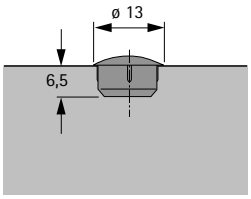

- 下穴ø10mm
- プラスチック

色	品番	入数	
ホワイト	**0 048 590**	1000個	※
グレー	**9 132 025**	1000個	※
ブラック	**9 132 026**	1000個	※
ベージュ	**9 132 027**	1000個	※

※はバラ売り対応（別途バラ手数料がかかります）品番です。

家具と床をしっかりと固定
家具の土台をしっかりと固定するための高品質・頑丈なアジャスターを提供いたします。耐荷重に優れ、キッチンだけでなく色々な用途にもご使用いただけます。
ヘティヒのアジャスターは、お客様の家具をしっかりと、そして永久に固定することをお約束します。

一つひとつの耐荷重が最大450kg：
システムキッチン用アジャスター。上下調整が容易で幅木もノックダウンにできます。

頑丈なスチール：
ボルトアジャスターは亜鉛系メッキスチール、フットキャップはクリアプラスチックです。

ユーロレッグ
固定ブロックおよびアクセサリー付 524 - 525

ボルトアジャスター 526 - 527

ユーロレッグ

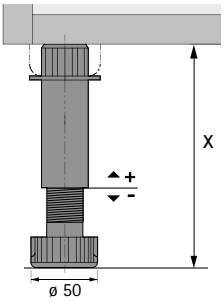

- ユーロレッグは、レッグ、固定ブロックおよびアクセサリーの構成になっています。
- 耐荷重450kg／1本、最大1350kg／3本以上
- 高さ調整が簡単に出来ます。
- プラスチック、ブラック

呼び寸X（mm）	調整幅（mm）	品番	入数	
75	70 - 98	**9 053 666**	100個	※
100	95 - 123	**9 028 440**	100個	※
130	115 - 143	**9 028 475**	100個	※
150	145 - 173	**9 300 596**	100個	※
180	165 - 193	**9 028 505**	100個	※
200	185 - 220	**9 028 515**	100個	※

※はバラ売り対応（別途バラ手数料がかかります）品番です。

アダプター

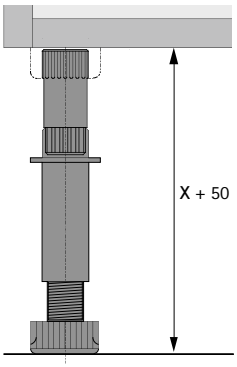

- 高さを50mm高くする際に使用
- プラスチック、ブラック

品番	入数	
9 134 463	250個	※

※はバラ売り対応（別途バラ手数料がかかります）品番です。

固定ブロック、ネジ止めタイプ

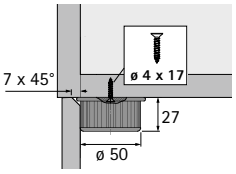

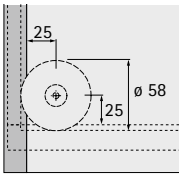

- 底板サポート付
- プラスチック、ブラック

品番	入数	
0 071 847	40個	※

※はバラ売り対応（別途バラ手数料がかかります）品番です。

固定ブロック、ネジ止めタイプ

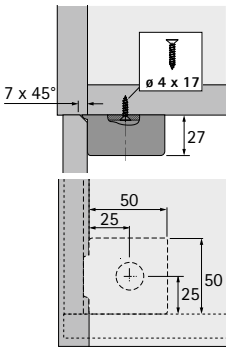

- 別売りのパネルホルダー（品番0 071 849）と一緒に使用してください。
- 底板サポート付
- プラスチック、ブラック

品番	入数	
9 219 401	500個	※

※はバラ売り対応（別途バラ手数料がかかります）品番です。

固定ブロック、ダボ打ち込みタイプ

- 下穴ø15mm用ダボ2本で固定します。
- プラスチック、ブラック

品番	入数	
9 053 664	500個	※

※はバラ売り対応（別途バラ手数料がかかります）品番です。

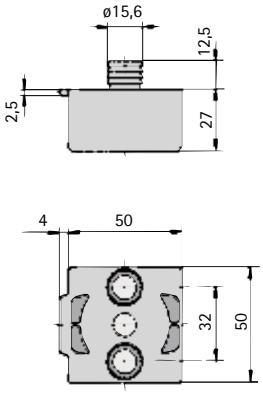

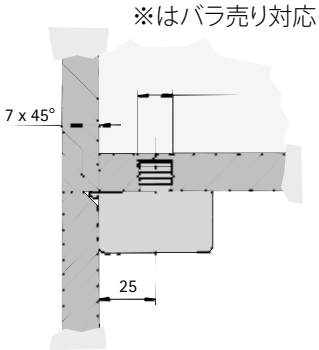

クリップ

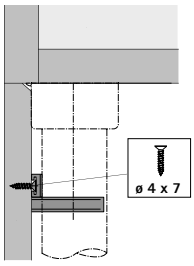

- 正面および側面からも取り付けられます。
- ユーロレッグにクリップします。
- プラスチック、ブラック

商品	品番	入数	
クリップセット（ネジ止め用）	**0 071 845**	40 セット	※
クリップ	**9 021 864**	2000 個	※
ノックインプレート	**9 022 045**	2000 個	※
ネジ止め用プレート	**9 020 484**	5000 個	※

※はバラ売り対応（別途バラ手数料がかかります）品番です。

パネルホルダー

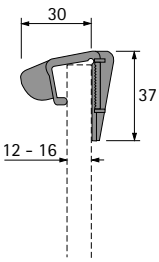

- 幅木板厚12～16mmです。
- 幅木の高さはアジャスターの長さより4mm低くなります。
- 固定ブロック品番9 219 401（上参照）との使用に適しています。
- プラスチック、ホワイト

品番	入数	
0 071 849	40個	※

※はバラ売り対応（別途バラ手数料がかかります）品番です。

M8ネジ切り付きボルトアジャスター

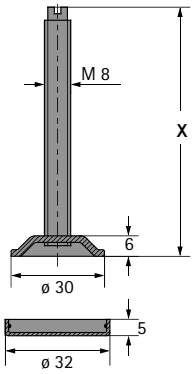

▶ フットキャップ付
▶ 亜鉛系メッキ／透明プラスチック

寸法X（mm）	品番	入数	
50	**0 047 637**	50個	※
60	**0 047 638**	50個	※
70	**0 047 639**	50個	※
80	**9 318 260**	50個	※
100	**0 047 642**	50個	※

※はバラ売り対応（別途バラ手数料がかかります）品番です。

M8ネジ切り付きナット

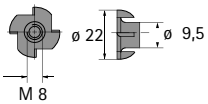

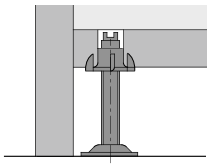

▶ スチール（素地）

品番	入数	
0 047 643	50個	※

※はバラ売り対応（別途バラ手数料がかかります）品番です。

M8ネジ切り付き受け板

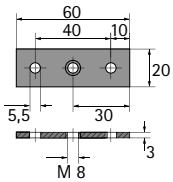

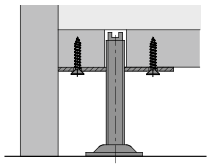

▶ 亜鉛系メッキ

品番	入数	
0 047 645	50個	※

※はバラ売り対応（別途バラ手数料がかかります）品番です。

M8ネジ切り付きU型金具

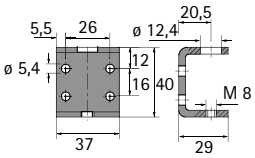

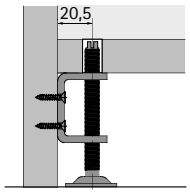

▶ 亜鉛系メッキ

品番	入数	
0 047 644	50個	※
0 071 870	250個	※

※はバラ売り対応（別途バラ手数料がかかります）品番です。

M10ネジ切り付きボルトアジャスター

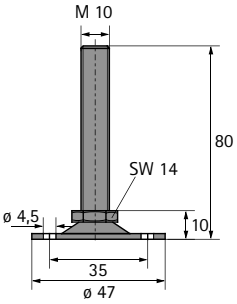

- 棚、幕板、仕切りパネルの調整用
- 調整ナットとスチールフット付
- 亜鉛系メッキ

品番	入数	
0 025 166	50個	※

※はバラ売り対応（別途バラ手数料がかかります）品番です。

M10ネジ切り付きボルトアジャスター

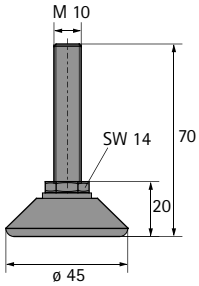

- 棚、幕板、仕切りパネルの調整用
- 調整ナットと耐衝撃用プラスチックフット付
- 亜鉛系メッキ、ブラックプラスチック

品番	入数	
0 047 646	50個	※

※はバラ売り対応（別途バラ手数料がかかります）品番です。

M10ネジ切り付きチューブキャップ

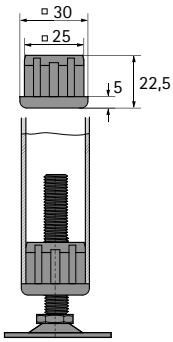

- 30×30×2.5mmスクエアチューブ
- 亜鉛ダイカスト

品番	入数	
0 025 170	50個	※

※はバラ売り対応（別途バラ手数料がかかります）品番です。

ヘティヒの棚サポートシステムには、棚を支える以上の機能があり、棚板が持ち上がったり、前に動いたり、落ちたり滑ったりしないようにします。小さな部品ですが大きな役目があります。ご使用の食器棚に適した棚ダボや棚柱をお探しください。家具のデザインに対応し、しっかりと棚板を固定します。

棚ダボ／Sekura2
亜鉛ダイカスト、ニッケルメッキ

棚柱／Vari（バリ）
アルミ、スロットインタイプ

商品ラインナップ

棚ダボ
Safety（セーフティー）／Sekura（セクラ）／ユニバーサル D／Duplo（デュプロ）／押し込み棚ダボ／ガラス棚ダボ／ひら棚ダボ／棚押え（溝タイプ）／棚押え **530 - 534**

棚柱
キャビネット側面埋め込みタイプ
Vari（バリ）アルミ／Vari（バリ）スチール **535**

Safety

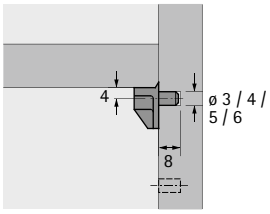

- プラスチックサポート、スチールピン付
- システム32の穴ピッチに適しています。
- 耐荷重：50kg／m^2（L50）

下穴ø（mm）	色	品番	入数	
3	半透明	**0 022 534**	500個	※
3	半透明	**1 006 142**	4000個	
5	半透明	**0 016 180**	500個	※
5	半透明	**1 005 655**	4000個	
5	ホワイト	**0 025 090**	500個	※
5	ホワイト	**9 127 419**	500個	
6	半透明	**0 022 532**	500個	※

※はバラ売り対応（別途バラ手数料がかかります）品番です。

Sekura 1.1

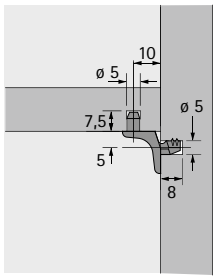

- 下穴ø5mm
- 棚板に穴加工が必要です。
- システム32の穴ピッチに適しています。
- 耐荷重：75kg／m^2（L75）
- 亜鉛ダイカスト、ニッケルメッキ

品番	入数	
0 019 557	500個	※
9 010 110	1000個	

※はバラ売り対応（別途バラ手数料がかかります）品番です。

Sekura 2

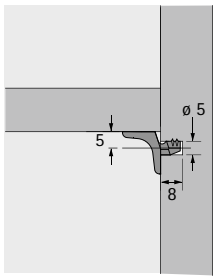

- 下穴ø5mm
- システム32の穴ピッチに適しています。
- 耐荷重：75kg／m^2（L75）
- 亜鉛ダイカスト、ニッケルメッキ

品番	入数	
0 025 100	500個	※

※はバラ売り対応（別途バラ手数料がかかります）品番です。

Sekura 2.1

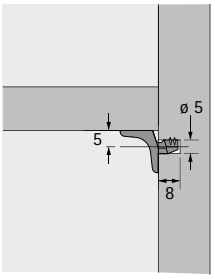

- 下穴ø5mm
- システム32の穴ピッチに適しています。
- 耐荷重：75kg／m^2（L75）
- 亜鉛ダイカスト、ニッケルメッキ

品番	入数	
9 134 679	500個	※
9 010 111	1000個	

※はバラ売り対応（別途バラ手数料がかかります）品番です。

Sekura 6

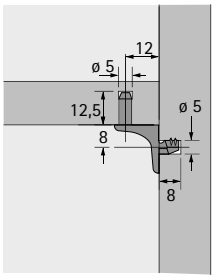

- 下穴ø5mm
- 棚板に穴加工が必要です。
- システム32の穴ピッチに適しています。
- 耐荷重：75kg／m^2（L75）
- 亜鉛ダイカスト、ニッケルメッキ

品番	入数	
0 079 707	500個	※
9 005 558	500個	

※はバラ売り対応（別途バラ手数料がかかります）品番です。

Sekura 7

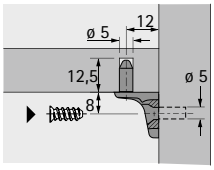

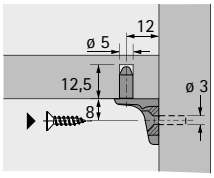

- 下穴ø5mm／ø6.3mmユーロネジ用
- 下穴ø3mm／ø4mm皿木ネジ用
- 棚板に穴加工が必要です。
- 耐荷重：75kg／m^2（L75）
- システム32の穴ピッチに適しています。
- 亜鉛ダイカスト、ニッケルメッキ

下穴ø（mm）	品番	入数	
3	**0 079 711**	500個	※
3	**1 006 977**	1000個	
5	**0 053 012**	500個	※
5	**1 011 027**	1000個	

※はバラ売り対応（別途バラ手数料がかかります）品番です。

ユニバーサル D

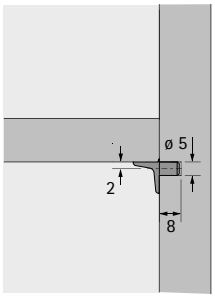

- 下穴ø5mm
- システム32の穴ピッチに適しています。
- 耐荷重：75kg／m^2（L75）
- 亜鉛ダイカスト、ニッケルメッキ

品番	入数	
0 022 737	500個	※
1 006 203	2000個	

※はバラ売り対応（別途バラ手数料がかかります）品番です。

Duplo

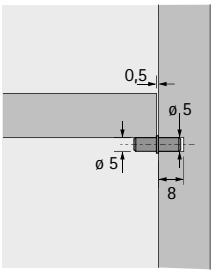

- 下穴ø5mm
- システム32の穴ピッチに適しています。
- 耐荷重：50kg／m^2（L50）
- スチール

仕上	品番	入数	
ニッケルメッキ	**0 046 642**	500個	※
ニッケルメッキ	**1 006 299**	5000個	
亜鉛系メッキ	**0 013 138**	500個	※
亜鉛系メッキ	**1 004 701**	5000個	

※はバラ売り対応（別途バラ手数料がかかります）品番です。

押し込み棚ダボ

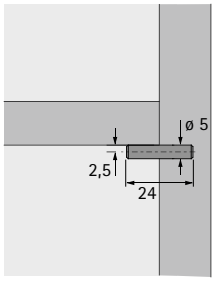

- 下穴ø5mm
- システム32の穴ピッチに適しています。
- 耐荷重：50kg／m^2（L50）
- 亜鉛系メッキ

品番	入数	
0 025 124	500個	※
1 005 432	3000個	

※はバラ売り対応（別途バラ手数料がかかります）品番です。

段付き棚ダボ

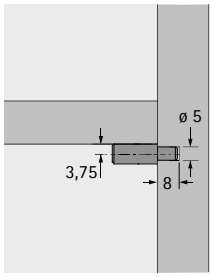

- 下穴ø5mm
- システム32の穴ピッチに適しています。
- 耐荷重：50kg／m^2（L50）
- 亜鉛系メッキ

品番	入数	
0 016 181	500個	※
1 005 433	1000	

※はバラ売り対応（別途バラ手数料がかかります）品番です。

アルファガラスダボ

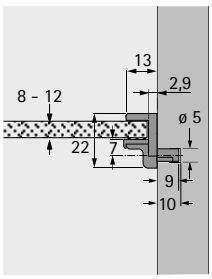

- ガラス棚用クイックロック棚ダボ
- 8～12mm厚のガラス用
- 下穴ø5mm
- システム32の穴ピッチに適しています。
- 耐荷重：25kg／m^2（L25）
- 亜鉛ダイカスト、ニッケルメッキ

品番	入数	
9 131 209	500個	※

※はバラ売り対応（別途バラ手数料がかかります）品番です。

ガラス棚ダボ

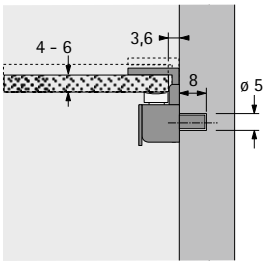

- ガラス厚 4～6mm
- 傾き防止付
- 下穴ø5mm
- システム32の穴ピッチに適しています。
- 耐荷重：25kg／m^2（L25）
- 亜鉛ダイカスト、ニッケルメッキ／透明プラスチック

品番	入数	
9 080 214	500個	※

※はバラ売り対応（別途バラ手数料がかかります）品番です。

Sekura 8

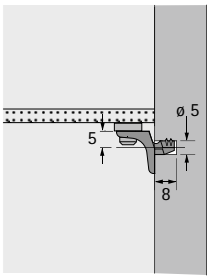

- ガラス棚ダボ
- 下穴ø5mm
- システム32の穴ピッチに適しています。
- 耐荷重：75kg／m^2（L75）
- 亜鉛ダイカスト、ニッケルメッキ/透明プラスチック

品番	入数	
0 047 609	500個	※
1 010 564	2000個	

※はバラ売り対応（別途バラ手数料がかかります）品番です。

ガラス棚ダボ

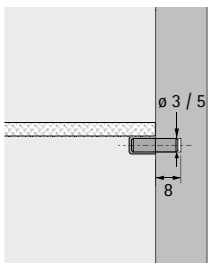

- ソフトプラスチックキャップ付
- 耐荷重：50kg／m^2（L50）
- 亜鉛系メッキスチール／クリアプラスチック

下穴ø（mm）	品番	入数	
3	**0 079 710**	500個	※
5	**0 079 709**	500個	※
5	**1 056 163**	3000個	

※はバラ売り対応（別途バラ手数料がかかります）品番です。

プラスチックのガラス棚ダボ

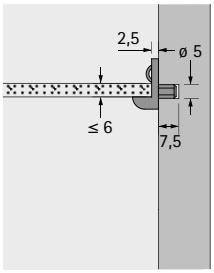

- 傾き防止付
- 下穴ø5mm
- システム32の穴ピッチに適しています。
- 耐荷重：25kg／m^2（L25）
- プラスチック、半透明

品番	入数	
0 073 615	500個	※
1 001 105	5000個	

※はバラ売り対応（別途バラ手数料がかかります）品番です。

ひら棚ダボ

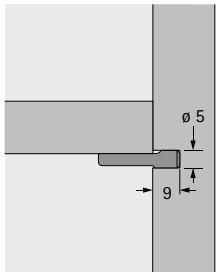

- 下穴ø5mm
- システム32の穴ピッチに適しています。
- 耐荷重：25kg／m^2（L25）
- 亜鉛系メッキ

品番	入数	
0 020 782	500個	※

※はバラ売り対応（別途バラ手数料がかかります）品番です。

棚押え、溝タイプ

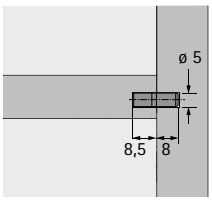

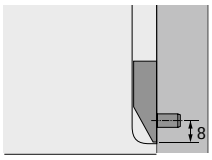

- 溝加工が必要です。
- 下穴ø5mm
- システム32の穴ピッチに適しています。
- 耐荷重：25kg／m^2（L25）
- 亜鉛ダイカスト、素地

品番	入数	
0 074 805	500個	※

※はバラ売り対応（別途バラ手数料がかかります）品番です。

棚押え

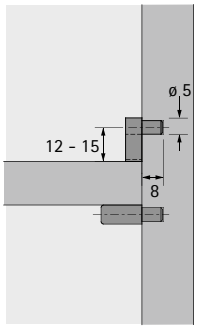

- 下穴ø5mm
- システム32の穴ピッチに適しています。
- プラスチック、半透明

品番	入数	
0 063 549	500個	※
1 005 082	5000個	

※はバラ売り対応（別途バラ手数料がかかります）品番です。

棚柱 Vari（バリ）アルミ、11×6mm

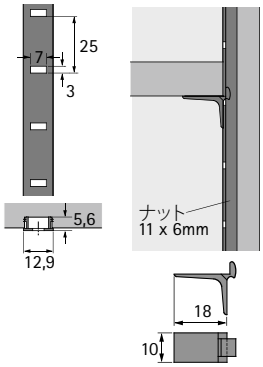

- 標準長さ：3500mm
- 耐荷重：50kg／m^2（L50）
- アルミ

商品	仕上	**品番**	入数	
棚ダボ	素地	**0 029 249**	250個	※
棚柱	素地	**0 029 246**	30本	

※はバラ売り対応（別途バラ手数料がかかります）品番です。

棚柱 Vari（バリ）スチール、10×5mm

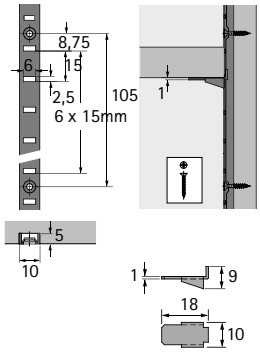

- 標準長さ：3500mm
- 耐荷重：50kg／m^2（L50）
- スチール

商品	仕上	**品番**	入数	
棚ダボ	亜鉛系メッキ	**0 013 127**	250個	※
棚柱	ニッケルメッキ	**0 047 612**	50本	

※はバラ売り対応（別途バラ手数料がかかります）品番です。

棚柱 Vari（バリ）スチール、16×6mm

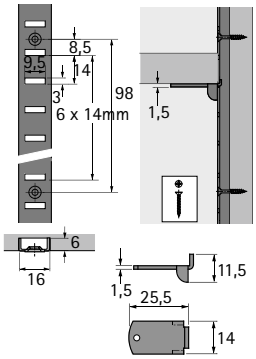

- 標準長さ：3500mm
- 耐荷重：50kg／m^2（L50）
- スチール

商品	仕上	**品番**	入数	
棚ダボ	亜鉛系メッキ	**0 013 129**	250個	※
棚柱	ニッケルメッキ	**0 047 614**	50本	

※はバラ売り対応（別途バラ手数料がかかります）品番です。

キャビネットを安全に壁に取り付けるため、ヘティヒではキャビネットハンガーをご用意しております。材質も仕上げも高品質。また、オプションも充実しています。
ネジ止めや打ち込みのほか、取り付け場所もキャビネット内部や背板裏などをお選びいただけます。すべてのモデルは簡単に取り付け、調整できます。

SAH 130：打ち込み型。キャビネットの位置調整が簡単に出来ます。洗練された魅力的なデザイン：細部までこだわった設計となっています。

SAH 215／216：背板の裏に取り付けます。3Dで精密調整が可能。レールに取り付ければ、キャビネットが持ち上がる心配がありません。

SAH 305キャビネットハンガーは、背板埋め込み式なので外からは見えません。

キャビネットハンガー
商品ラインナップ／仕様一覧 539

キャビネットハンガー（背板裏取り付け用）
SAH 216 540 - 541

キャビネットハンガー（キャビネット内部取り付け用）
SAH 130 542 - 543

キャビネットハンガー（背板取り付け用）
SAH 305 544

スペーサー 545

ハンガーレール／固定材 546 - 549

テクニカルインフォメーション
▸ キャビネットハンガーの耐荷重に関する注意事項 549 - 550

▶ 商品ラインナップ／仕様一覧

	SAH 216	SAH 130	SAH 305
ページ	540 - 541	542 - 543	544
取り付け	▶ ネジ止め ▶ 背板裏	▶ 打ち込み ▶ キャビネット内	▶ 打ち込み ▶ 背板埋め込み
耐荷重	55kg／個 EN 15939準拠	35kg／個 EN 15939準拠	15kg／個 EN 15939準拠
キャビネットハンガー	▶ ハンガーフック ▶ ハンガーレール、タイプB ▶ ハンガーレール、タイプM	▶ ハンガーフック ▶ ハンガーレール、タイプB ▶ ハンガーレール、タイプL	▶ ハンガーフック
調整範囲 高さ 奥行 ハンガーフックの左右 ハンガーレールの左右	 ±8mm 最大25mm ±3mm ±7.5mm	 ±7mm 最大15mm ±3mm ±7mm	 - - ±8mm -
背板裏必要スペース	最小16mm （背板の裏面から）	最小16mm （背板の表面から）	-

キャビネットハンガー SAH 216

- 背板裏取り付け用
- ハンガーレールまたはハンガーフック用
- 耐荷重 55kg ／個（EN 15939/2012準拠）
- 側板に3点のダボで取り付け、更にねじで固定します。
- 背板裏には少なくとも16 mm以上 の隙間が必要です。
- 調整ねじとギアによるすばやくて便利な高さ調整：±8mm
- 前後調整：最大25 mm
- 左右調整：±3mm（ハンガーフック使用の場合）
- 調整ネジは誤って抜けない構造になっています。
- リフトオフ時の高さ：7.5mm
- ハンガーフック使用の場合：ハンガー両端の角によってキャビネットが滑り落ちないようになっています。
- Bタイプのハンガーレールの使用に適しています。
- スチール／亜鉛メッキ　100%リサイクル可能
- キャビネット側面に必ずネジ止めしてください。
- 専用ネジを使用するとオプションの「リフトオフガード」機能を付加できます。

備考：
- SAH 216カバーキャップは別途ご注文ください。

品番／品目種類			入数	
セット	左	右		
0 079 717			25セット	※
	1 069 641	**1 069 642**	100個	

※はバラ売り対応（別途バラ手数料がかかります）品番です。

トップパネル用SAH 216

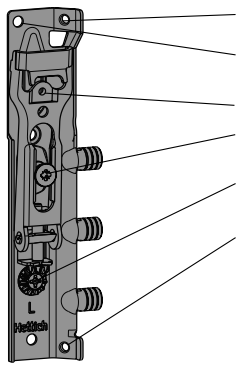

SAH 215／SAH 216用カバーキャップ

- プラスチック

色	品番／下穴ø（mm） 15	入数	
グレー	**0 079 723**	50個	※
シルバー	**1 069 733**	5000個	
ブラウン	**1 069 732**	5000個	
ホワイト	**0 079 719**	50個	※
ホワイト	**1 069 731**	5000個	

※はバラ売り対応（別途バラ手数料がかかります）品番です。

SAH 216の取り付け

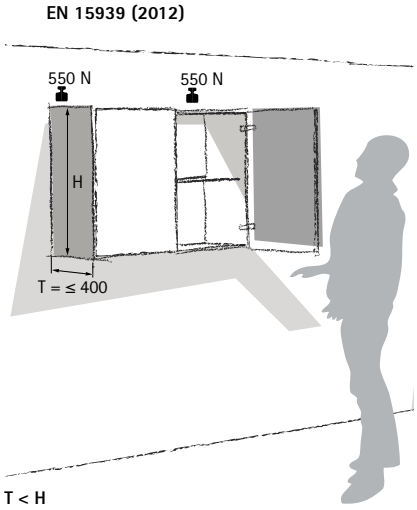

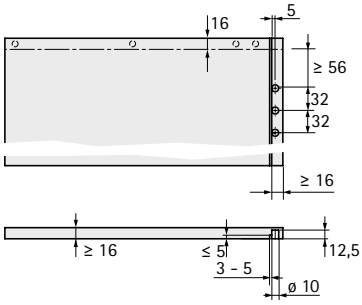

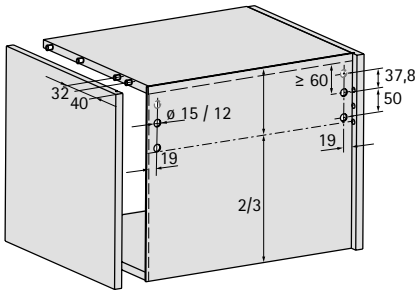

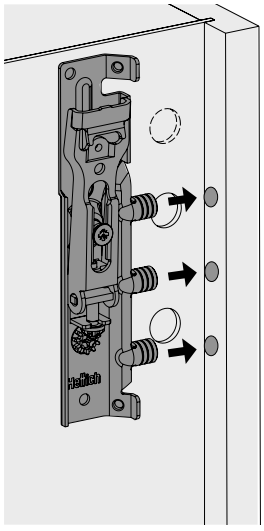

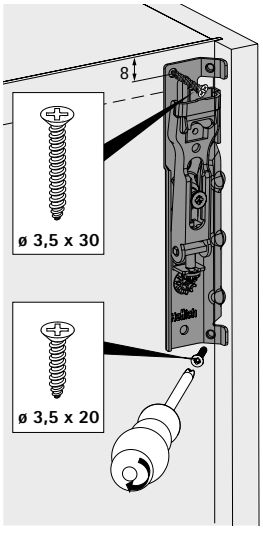

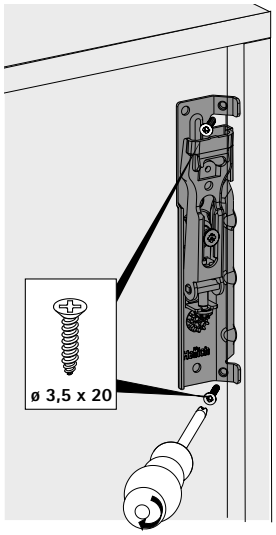

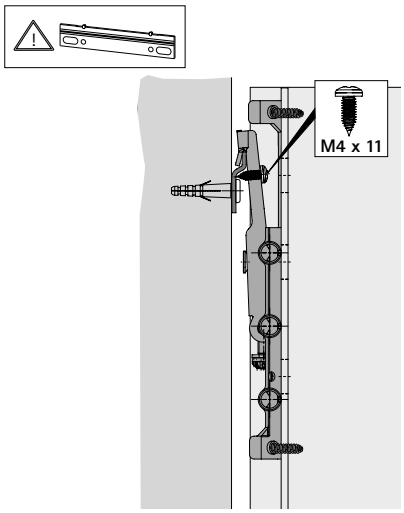

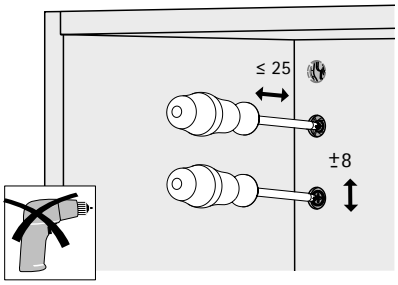

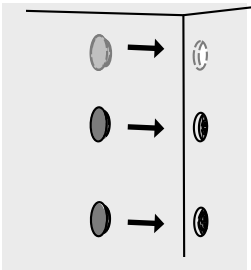

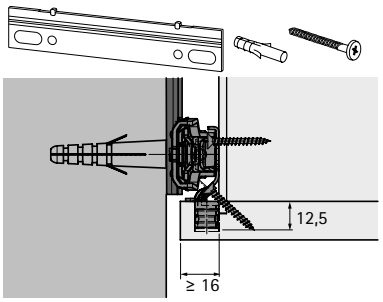

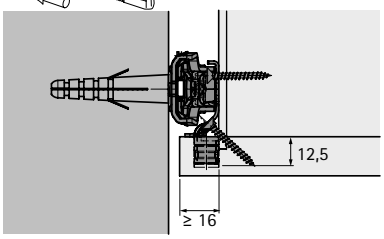

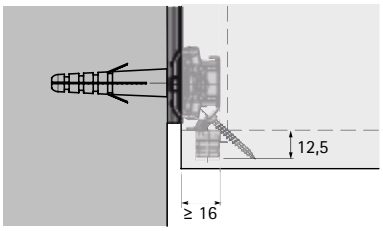

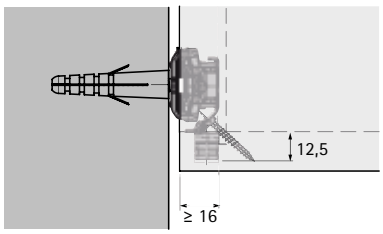

キャビネットハンガー SAH 130

- 打ち込みタイプ
- ハンガーレールまたはハンガーフック用
- フックで吊り下げる時に横から滑り落ちないように防止するためのガード付
- 耐荷重 35kg／個（EN 15939/2012準拠）
- 高さ調整：±7mm
- 前後調整：最大15mm
- 左右調整：±3mm（ハンガーフック使用の場合）
  ：±7mm（ハンガーレール使用の場合）
- 背板裏には少なくとも16mm以上 の隙間が必要です。
- リフトオフ時の高さ：7.5mm
- ハンガーフック使用の場合：ハンガー両端の角によってキャビネットが滑り落ちないようになっています。
- BまたはLタイプのハンガーレールの使用に適しています。
- スチール／亜鉛メッキ、プラスチック／ホワイト

距離	品番／品目種類			入数	
	セット	左	右		
SAH 130 T19*	**0 079 724**			25セット	※
SAH 130 T19*		**1 066 278**	**1 066 279**	100個	

* フックの初期設定

※はバラ売り対応（別途バラ手数料がかかります）品番です。

SAH 130用カバーキャップ

- SAH 130用カバーキャップ
- キャビネットハンガーへの打ち込み用
- プラスチック

色	品番／品目種類			入数	
	セット	左	右		
シルバーグレー	**0 079 726**			25セット	※
シルバーグレー		**1 067 732**	**1 067 733**	1000個	
シルバー		**9 045 475**	**9 045 476**	1000個	
ホワイト	**0 079 725**			25セット	※
ホワイト		**1 066 339**	**1 066 338**	1000個	

※はバラ売り対応（別途バラ手数料がかかります）品番です。

SAH 130の取り付け

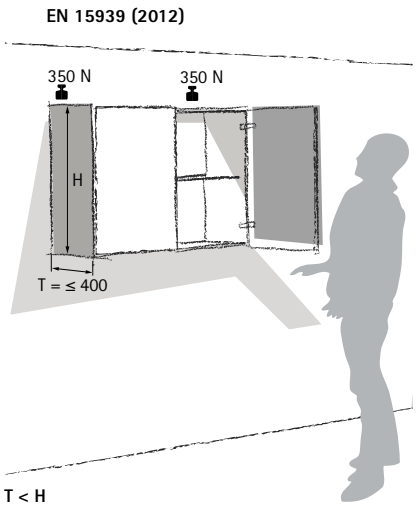

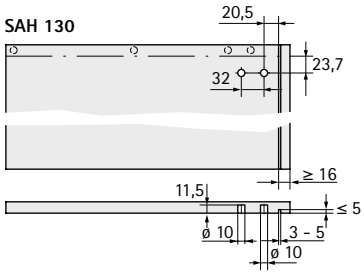

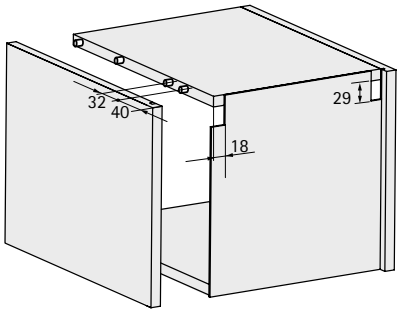

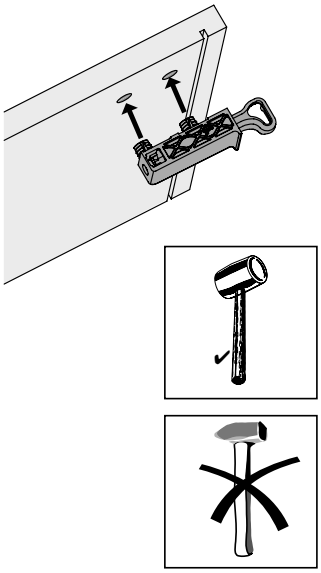

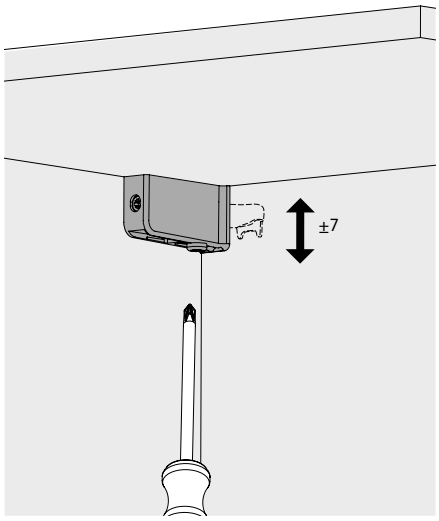

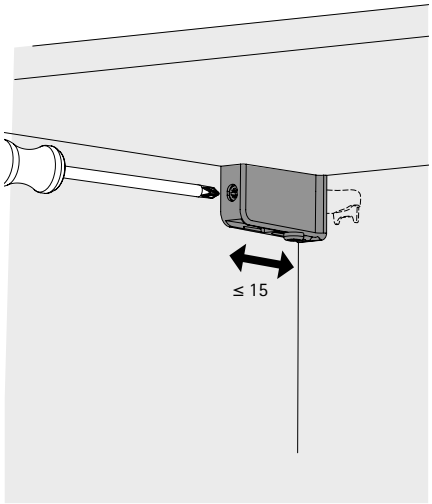

SAH 130

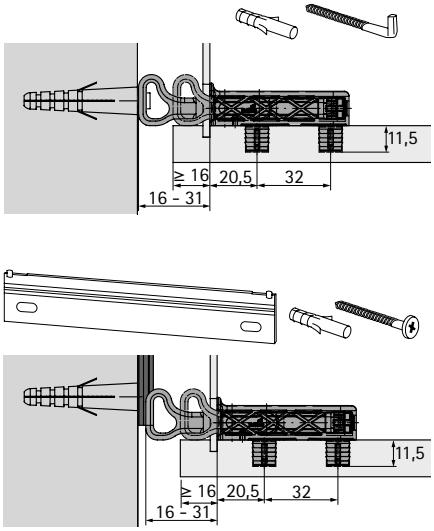

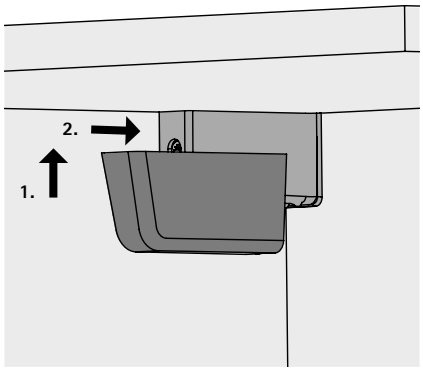

キャビネットハンガー SAH 305

- 30mm ø×11.5mm下穴への打ち込みタイプ
- 背板の厚さ16mm以上
- 耐荷重 15kg／個（EN 15939/2012準拠）
- 左右調整±8mm
- 亜鉛ダイカスト、亜鉛系メッキ

品番	入数	
1 005 729	500個	
0 040 669	100個	※

※はバラ売り対応（別途バラ手数料がかかります）品番です。

ハンガーフック

- ø6×50mm
- 亜鉛系メッキ

品番	入数
1 004 973	500個

SAH 305の取り付け

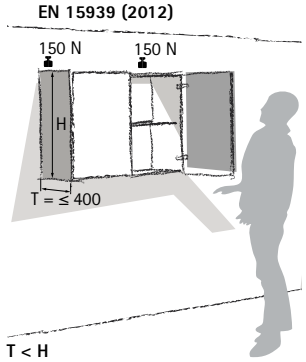

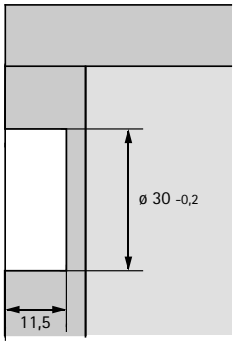

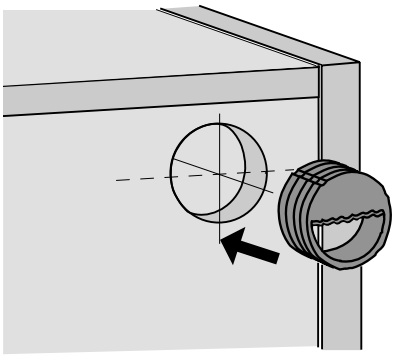

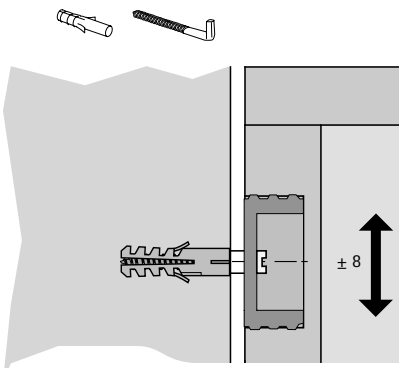

スペーサー

- 背板の下部での奥行き補正用
- 奥行き補正15～25mm
- 粘着タイプなので取り付けが簡単。ネジ止めも可能。
- プラスチック、ブラック

品番	入数	
0 020 784	100個	※

※はバラ売り対応（別途バラ手数料がかかります）品番です。

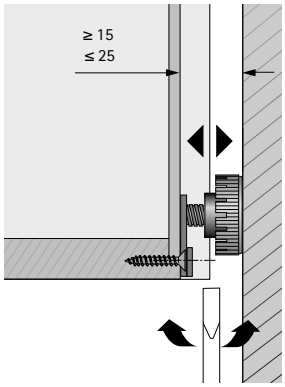

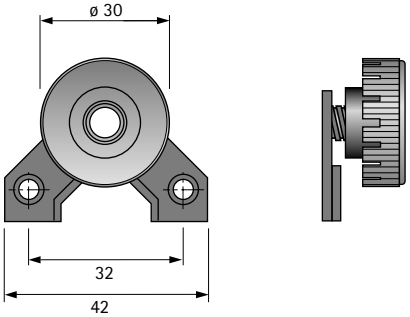

ハンガーレール、タイプL、スナップオフ

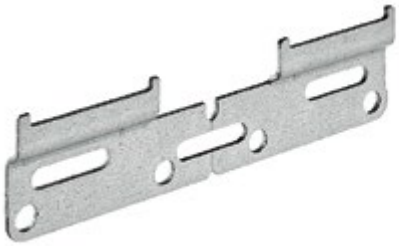

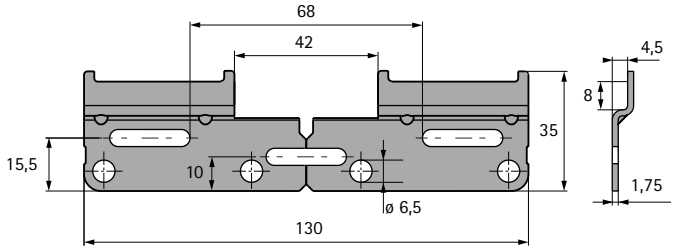

- キャビネットハンガー SAH 130／131用
- 耐荷重 130kg／キャビネット
- アタッチメント：
  - 専用ネジø5.5×50mmを、各キャビネットハンガーのレベルで使用します。
  - 特殊取り付けネジを使用します。
- スナップオフ
- 長穴付
- 亜鉛系メッキ

備考：
ハンガーレールには滑り落ち防止機構が付いているので、位置を調整する際にレールが落下する心配はありません。

寸法（mm）	**品番**	入数	
130	**9 208 678**	200個	※

※はバラ売り対応（別途バラ手数料がかかります）品番です。

ハンガーレール、タイプM、スナップオフ

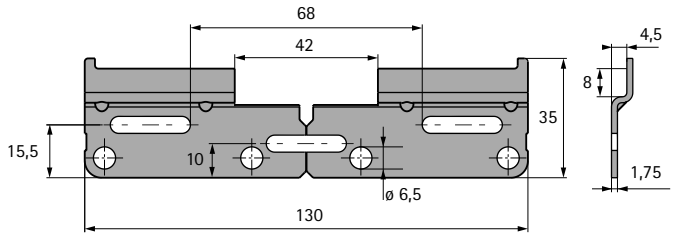

- キャビネットハンガー SAH 216用
- 耐荷重 130kg／キャビネット
- アタッチメント：
  - 専用ネジø5.5×50mmを、各キャビネットハンガーのレベルで使用します。
  - 特殊取り付けネジを使用します。
- スナップオフ
- 長穴付
- 亜鉛系メッキ

備考：
ハンガーレールには滑り落ち防止機構が付いているので、位置を調整する際にレールが落下する心配はありません。

寸法（mm）	**品番**	入数
130	**9 101 339**	200個

ユニバーサルハンガーレール、タイプ B

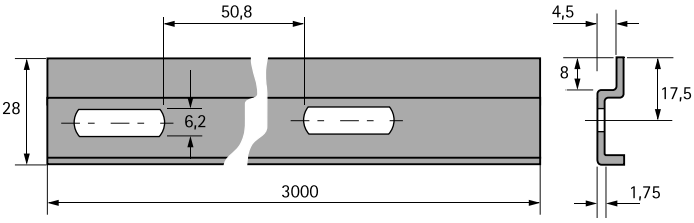

- キャビネットハンガー SAH 130、SAH 216用
- 耐荷重 150kg／キャビネット
- アタッチメント：
  - 専用ネジø5.5×50mm 2個を、各キャビネットハンガー付近で使用します。
  - 幅が900mmを超える各キャビネットの裏側の中心に、追加の専用ネジø5.5×50を取り付ける必要があります。
- 長穴付
- 亜鉛系メッキ

備考：
ハンガーレールには滑り落ち防止機構が付いていないので、位置を調整する際にレールが落下するおそれがあります。

寸法（mm）	**品番**	入数
3000	**1 007 403**	100個

ハンガーフック

- ø6×50mm
- 亜鉛系メッキ

品番	入数
1 004 973	500個

専用ネジ

- ø5.5×50mm
- レール取り付け用皿型
- 亜鉛系メッキ

品番	入数
1 006 978	1000個

アンカープラグ、8×40mm

- プラスチック、透明

品番	入数
1 006 312	5000個

ハンガーフック／アンカープラグ

ハンガーフック ø6×50mm
- 40mm以上の深さでアンカープラグにねじ込む必要があります。
- 亜鉛系メッキ

アンカープラグ、ø8×40mm
- レンガ、灰砂レンガ、コンクリート、加工レンガで使用するための固定材
- プラスチック、ホワイト

セットに含まれているもの：
ハンガーフック100個とアンカープラグ100個

品番	入数	
0 046 103	100セット	※

※はバラ売り対応（別途バラ手数料がかかります）品番です。

専用ネジ／アンカープラグ

専用ネジø5.5×50mm
- ハンガーレール取り付け用
- PZ2ドライバー用
- 亜鉛系メッキ

アンカープラグ、ø8×40mm
- レンガ、灰砂レンガ、コンクリート、加工レンガで使用するための固定材
- プラスチック、ホワイト

セットに含まれているもの：
専用ネジ100個とアンカープラグ100個

品番	入数	
0 065 480	100セット	※

※はバラ売り対応（別途バラ手数料がかかります）品番です。

キャビネットハンガーの耐荷重およびアクセサリーに関する注意事項

キャビネットハンガーおよびアクセサリーの使用時には、以下の注意事項を事前に必ず確認してください。
- 家具のデザイン、家具の材質および仕上がりについて当社は関与いたしません。
- 壁材の品質および状態についても同様に当社は関与いたしません。
- 当社が提供するハンガーフックには、必ずアンカープラグを使用してください。なお、ハンガーフックはレンガ、灰砂レンガ、コンクリート、加工レンガに打ち込むよう設計されていません。壁には8mm の下穴を開け、プラスチックのアンカープラグを打ち込んでください。フックは壁から10mm以上飛び出るようにねじ込んでください。
- その他の材質の壁に取り付ける場合は、その材質に合う市販の金具を使用してください。
- ダボとネジは互いに一致していなければなりません。アンカープラグネジの代わりに一般的なパーチクルボードネジを使用しないでください。
- ハンガーレールの取り付け：
  - 専用ネジø5.5×50mm 2個を、各キャビネットハンガーのレベルで使用します。
  - 幅が900mmのキャビネットには、各キャビネットの背面の中心に追加の専用ネジø5.5×50mmを取り付ける必要があります（タイプA、タイプB、タイプH）。
- 個別のキャビネットハンガーなしに、エンドシェルフなどの追加要素を取り付けないでください。
- **取り付けらるキャビネットがEN14794の品質要件を満たしていることを前提としており、キャビネットの品質に起因する不具合に関しては弊社の保証対象外とさせていただきます。**

高い品質を提供するために

キャビネットハンガーの品質については、継続的なモニタリングを行っています。耐荷重が表示されているので、用途に見合ったキャビネットハンガーを簡単にお選びいただけます。記載された耐荷重は、EN 15939の要件に準拠して確認済みです。以下に記すEN 15939準拠の試験は、すべて定義された試験フレームにおいて行われています。以下の図は、ヘティヒの金具が認定を受けている試験の例を紹介しています。

品質基準
- 実用を考慮した耐荷重
- キャビネットハンガーの簡単な取り付け
- 現場でよくある条件に沿って適合させるための調整範囲
- 確実な調整ネジ
- ハンガーフックとハンガーレールの適切な組み合わせ

衝撃試験

キャビネットに許容耐荷重の140%の負荷をかけます。重量1.7kgのスチールプレートをトップパネルに10回載せます。

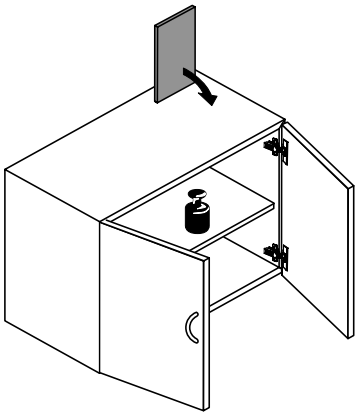

扉ごとの開閉試験

30kgの重りを追加して、据え付けたキャビネットのヒンジ付きドアを10回開閉します。

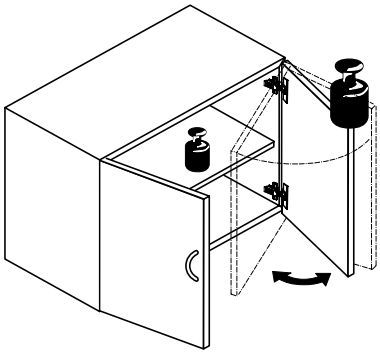

過負荷試験

7日間にわたり、キャビネットに許容耐荷重の200%の負荷をかけます。

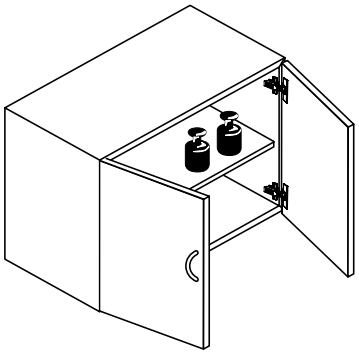

品番インデックス

品番	ページ
0 010 083	446
0 010 084	446
0 010 085	143
0 010 085	247
0 010 085	337
0 010 085	520
0 013 104	503
0 013 116	494
0 013 117	494
0 013 118	494
0 013 121	495
0 013 127	535
0 013 129	535
0 013 138	532
0 013 225	217
0 013 225	221
0 013 952	246
0 013 952	338
0 013 957	487
0 013 958	487
0 013 961	487
0 013 962	487
0 016 048	508
0 016 180	530
0 016 181	532
0 016 190	520
0 016 339	516
0 019 555	516
0 019 556	516
0 019 557	530
0 019 558	513
0 020 049	487
0 020 050	487
0 020 053	487
0 020 056	491
0 020 058	491
0 020 060	495
0 020 157	491
0 020 782	534
0 020 784	391
0 020 784	545
0 020 843	503
0 020 891	503
0 021 154	181
0 021 154	247
0 021 154	338
0 021 768	512
0 022 532	530
0 022 534	530
0 022 737	532
0 024 832	515
0 025 048	181
0 025 048	247
0 025 048	338
0 025 056	494
0 025 066	487
0 025 084	508
0 025 090	530
0 025 100	530
0 025 119	373

品番	ページ
0 025 124	532
0 025 166	527
0 025 170	527
0 026 453	472
0 027 740	473
0 029 246	535
0 029 249	535
0 030 891	511
0 040 005	517
0 040 007	514
0 040 067	245
0 040 242	90
0 040 669	544
0 041 296	520
0 044 742	515
0 044 743	515
0 044 750	490
0 044 758	490
0 044 759	490
0 045 080	371
0 045 081	371
0 045 167	143
0 045 167	181
0 045 167	247
0 045 167	520
0 045 168	143
0 045 168	181
0 045 168	247
0 045 168	520
0 046 080	510
0 046 080	514
0 046 103	549
0 046 642	532
0 046 695	181
0 046 695	247
0 046 695	338
0 046 700	520
0 046 789	373
0 046 790	373
0 046 791	373
0 047 216	319
0 047 216	321
0 047 353	181
0 047 353	247
0 047 353	338
0 047 451	519
0 047 452	519
0 047 458	490
0 047 608	512
0 047 609	533
0 047 612	535
0 047 614	535
0 047 637	526
0 047 638	526
0 047 639	526
0 047 642	526
0 047 643	526
0 047 644	526
0 047 645	526
0 047 646	527

品番	ページ
0 048 037	490
0 048 038	490
0 048 578	518
0 048 586	521
0 048 588	521
0 048 590	521
0 050 314	515
0 051 264	337
0 051 264	519
0 051 265	143
0 051 265	246
0 051 265	337
0 051 265	519
0 052 799	519
0 052 996	520
0 053 012	531
0 056 614	514
0 058 242	520
0 058 243	337
0 058 243	514
0 058 243	520
0 062 204	521
0 063 016	516
0 063 017	516
0 063 549	534
0 064 872	500
0 064 908	516
0 065 370	501
0 065 480	549
0 065 501	496
0 065 503	496
0 065 505	496
0 065 507	496
0 065 509	497
0 065 511	497
0 065 513	497
0 065 515	497
0 065 517	498
0 065 519	498
0 065 521	498
0 065 523	498
0 065 525	499
0 065 527	499
0 065 529	499
0 065 531	499
0 065 534	500
0 065 536	501
0 065 540	500
0 066 065	320
0 066 075	320
0 066 079	320
0 070 292	515
0 070 711	494
0 070 985	457
0 070 986	456
0 070 987	456
0 071 054	488
0 071 055	488
0 071 544	519
0 071 545	519

品番	ページ
0 071 546	519
0 071 547	519
0 071 548	519
0 071 549	519
0 071 555	519
0 071 556	519
0 071 557	519
0 071 558	519
0 071 559	519
0 071 560	519
0 071 561	519
0 071 562	519
0 071 563	519
0 071 833	339
0 071 845	525
0 071 847	524
0 071 849	525
0 071 855	519
0 071 856	519
0 071 870	526
0 071 925	143
0 071 925	337
0 071 925	520
0 071 948	487
0 071 950	487
0 071 952	487
0 072 026	515
0 072 053	504
0 072 120	181
0 072 120	247
0 072 120	338
0 073 213	319
0 073 213	321
0 073 458	487
0 073 459	487
0 073 460	487
0 073 615	534
0 073 616	502
0 073 751	519
0 073 752	519
0 073 889	519
0 073 890	519
0 074 688	500
0 074 805	534
0 075 808	311
0 075 808	313
0 075 808	315
0 075 808	317
0 076 222	520
0 077 913	213
0 077 913	215
0 077 913	229
0 078 920	518
0 079 013	447
0 079 014	447
0 079 015	446
0 079 118	509
0 079 119	509
0 079 386	508
0 079 438	339

品番インデックス

品番	ページ
0 079 438	339
0 079 438	513
0 079 451	487
0 079 457	487
0 079 458	487
0 079 462	487
0 079 476	487
0 079 478	487
0 079 479	487
0 079 484	487
0 079 488	487
0 079 490	488
0 079 491	488
0 079 521	491
0 079 523	491
0 079 525	516
0 079 527	337
0 079 529	517
0 079 539	517
0 079 540	514
0 079 540	517
0 079 552	492
0 079 554	492
0 079 568	492
0 079 580	493
0 079 602	492
0 079 641	497
0 079 642	497
0 079 643	496
0 079 644	496
0 079 645	499
0 079 646	499
0 079 647	498
0 079 648	498
0 079 649	502
0 079 650	500
0 079 659	516
0 079 660	516
0 079 661	513
0 079 707	531
0 079 709	533
0 079 710	533
0 079 711	531
0 079 717	540
0 079 719	540
0 079 723	540
0 079 724	542
0 079 725	542
0 079 726	542
1 001 105	534
1 004 701	509
1 004 701	532
1 004 925	517
1 004 928	517
1 004 932	518
1 004 939	516
1 004 940	516
1 004 973	544
1 004 973	548
1 005 078	504

品番	ページ
1 005 082	534
1 005 193	372
1 005 380	372
1 005 432	532
1 005 433	532
1 005 464	373
1 005 650	373
1 005 655	530
1 005 729	544
1 006 142	530
1 006 154	512
1 006 203	532
1 006 299	532
1 006 312	548
1 006 505	513
1 006 706	372
1 006 891	473
1 006 977	531
1 006 978	548
1 007 019	511
1 007 403	547
1 007 510	509
1 008 524	488
1 008 525	488
1 009 563	488
1 009 684	510
1 010 564	533
1 011 027	531
1 016 559	502
1 016 560	502
1 019 462	501
1 019 463	501
1 019 518	488
1 019 812	514
1 028 226	488
1 028 915	502
1 030 810	487
1 031 004	495
1 035 240	501
1 035 241	500
1 044 143	500
1 048 254	487
1 050 479	487
1 050 540	487
1 050 541	487
1 056 163	533
1 056 170	492
1 061 450	213
1 061 450	217
1 061 450	225
1 061 450	229
1 061 450	231
1 061 965	217
1 061 965	225
1 061 965	231
1 062 501	213
1 062 501	215
1 062 501	229
1 062 501	231
1 062 502	213

品番	ページ
1 062 502	215
1 062 502	229
1 062 502	231
1 063 159	447
1 065 191	213
1 065 191	217
1 065 191	225
1 065 191	229
1 065 191	231
1 066 213	494
1 066 278	542
1 066 279	542
1 066 338	542
1 066 339	542
1 067 695	509
1 067 732	542
1 067 733	542
1 068 792	503
1 069 641	540
1 069 642	540
1 069 731	540
1 069 732	540
1 069 733	540
1 071 891	332
1 071 893	332
1 071 894	332
1 071 895	332
1 071 896	332
1 071 897	332
1 071 898	332
1 071 899	332
1 071 900	332
1 072 987	446
1 072 988	446
1 075 395	513
1 075 850	513
1 079 190	492
1 079 600	493
9 002 503	217
9 002 503	225
9 002 503	231
9 003 954	487
9 005 558	531
9 007 355	217
9 007 355	221
9 007 355	231
9 007 356	217
9 007 356	221
9 007 356	231
9 010 110	530
9 010 111	531
9 019 660	332
9 020 484	525
9 021 847	500
9 021 864	525
9 022 045	525
9 022 370	500
9 027 831	225
9 027 832	225
9 028 440	524

品番	ページ
9 028 475	524
9 028 505	524
9 028 515	524
9 036 903	370
9 036 905	369
9 037 212	370
9 039 822	500
9 045 475	542
9 045 476	542
9 045 954	369
9 046 180	490
9 046 182	490
9 046 184	490
9 046 186	490
9 046 480	90
9 046 483	90
9 047 644	491
9 047 854	495
9 047 861	491
9 047 862	491
9 047 863	491
9 047 864	491
9 047 865	491
9 047 974	490
9 047 975	490
9 047 976	490
9 047 978	490
9 053 664	525
9 053 666	524
9 056 601	487
9 059 487	487
9 060 567	370
9 064 684	487
9 064 883	497
9 064 890	496
9 066 718	496
9 066 720	496
9 066 732	497
9 066 738	497
9 066 772	487
9 071 205	20
9 071 206	20
9 071 207	20
9 071 208	20
9 071 209	20
9 071 210	20
9 071 259	20
9 071 262	20
9 071 468	77
9 071 575	64
9 071 576	64
9 071 577	64
9 071 578	64
9 071 579	64
9 071 585	65
9 071 586	65
9 071 587	65
9 071 588	65
9 071 595	65
9 071 596	65

品番インデックス

品番	ページ
9 071 597	65
9 071 598	65
9 071 605	64
9 071 606	64
9 071 607	64
9 071 608	64
9 071 609	64
9 071 615	64
9 071 616	64
9 071 617	64
9 071 618	64
9 071 625	65
9 071 626	65
9 071 627	65
9 071 628	65
9 071 629	65
9 071 645	69
9 071 646	69
9 071 647	69
9 071 648	69
9 071 650	70
9 071 651	70
9 071 652	70
9 071 653	70
9 071 655	68
9 071 656	68
9 071 657	68
9 071 658	68
9 071 660	68
9 071 661	68
9 071 662	68
9 071 663	68
9 071 665	69
9 071 666	69
9 071 667	69
9 071 668	69
9 071 670	69
9 071 671	69
9 071 672	69
9 071 673	69
9 071 680	68
9 071 681	68
9 071 682	68
9 071 683	68
9 072 354	77
9 072 524	52
9 072 525	52
9 072 526	52
9 072 527	52
9 072 528	52
9 072 529	52
9 072 530	52
9 072 531	52
9 072 532	52
9 072 533	74
9 072 534	74
9 072 535	74
9 072 536	74
9 072 537	74
9 072 538	74

品番	ページ
9 072 539	74
9 072 540	77
9 072 541	78
9 072 542	78
9 072 548	89
9 072 549	89
9 073 567	20
9 073 568	20
9 073 595	77
9 073 596	77
9 073 605	20
9 073 606	20
9 073 607	20
9 073 608	20
9 073 609	20
9 073 610	20
9 073 638	20
9 073 639	20
9 073 640	20
9 073 641	20
9 073 642	20
9 073 643	20
9 073 662	20
9 073 663	20
9 073 664	20
9 073 665	20
9 073 666	20
9 073 667	20
9 073 686	20
9 073 687	20
9 073 688	20
9 073 695	20
9 073 696	20
9 073 697	20
9 073 704	20
9 073 705	20
9 073 706	20
9 075 005	64
9 075 006	64
9 075 007	64
9 075 008	64
9 075 009	64
9 075 055	65
9 075 056	65
9 075 057	65
9 075 058	65
9 075 059	65
9 075 060	69
9 075 061	69
9 075 062	69
9 075 063	69
9 075 065	70
9 075 066	70
9 075 067	70
9 075 068	70
9 075 070	68
9 075 071	68
9 075 072	68
9 075 073	68
9 075 080	69

品番	ページ
9 075 081	69
9 075 082	69
9 075 083	69
9 075 085	69
9 075 086	69
9 075 087	69
9 075 088	69
9 076 418	79
9 076 440	77
9 077 945	487
9 079 222	280
9 079 226	280
9 079 232	245
9 079 298	181
9 079 298	247
9 079 298	338
9 079 333	244
9 079 791	520
9 080 214	533
9 080 311	244
9 081 657	78
9 082 612	75
9 082 614	76
9 082 774	75
9 084 518	487
9 084 930	67
9 084 931	67
9 087 528	36
9 087 529	50
9 087 531	36
9 087 532	50
9 087 538	36
9 087 539	50
9 087 554	36
9 087 555	50
9 087 568	36
9 087 569	50
9 088 016	38
9 088 017	38
9 088 018	42
9 088 019	42
9 088 020	42
9 088 021	46
9 088 034	38
9 088 036	42
9 088 037	42
9 088 039	46
9 088 082	38
9 088 084	42
9 088 085	42
9 088 087	46
9 088 100	38
9 088 101	38
9 088 102	42
9 088 103	42
9 088 104	42
9 088 105	46
9 088 123	46
9 088 159	46
9 088 176	38

品番	ページ
9 088 177	38
9 088 178	42
9 088 179	42
9 088 180	42
9 088 181	46
9 088 199	46
9 088 229	46
9 088 242	66
9 088 243	66
9 088 244	66
9 088 245	66
9 088 246	67
9 088 248	67
9 088 249	75
9 088 250	75
9 088 251	76
9 089 664	76
9 089 666	75
9 089 667	75
9 090 107	60
9 090 109	60
9 090 110	60
9 090 260	24
9 090 261	24
9 090 270	24
9 090 280	24
9 090 756	78
9 090 864	78
9 090 882	71
9 090 884	71
9 090 967	25
9 091 215	56
9 091 216	56
9 091 217	56
9 091 218	56
9 091 219	56
9 091 220	56
9 091 221	56
9 091 222	56
9 091 223	56
9 091 224	57
9 091 225	57
9 091 226	57
9 091 230	57
9 091 231	57
9 091 232	57
9 091 400	24
9 091 401	24
9 091 406	24
9 091 410	24
9 091 411	24
9 091 416	24
9 091 420	24
9 091 421	24
9 091 426	24
9 091 490	24
9 091 491	24
9 091 500	24
9 091 501	24
9 091 510	24

品番インデックス

品番	ページ
9 091 511	24
9 091 580	24
9 091 581	24
9 091 590	24
9 091 591	24
9 091 600	24
9 091 601	24
9 091 738	21
9 091 739	21
9 091 740	21
9 091 741	21
9 091 742	21
9 091 743	21
9 091 744	53
9 091 745	39
9 091 746	43
9 091 747	43
9 091 748	47
9 091 749	39
9 091 750	43
9 091 751	43
9 091 752	47
9 091 753	25
9 091 754	25
9 091 755	25
9 091 756	25
9 091 757	25
9 091 758	25
9 091 759	25
9 091 760	25
9 091 761	29
9 091 762	29
9 091 763	29
9 091 764	29
9 091 765	29
9 091 766	29
9 091 767	33
9 091 768	33
9 091 769	33
9 091 770	33
9 091 771	21
9 091 772	21
9 091 773	21
9 091 774	21
9 091 775	21
9 091 776	21
9 091 777	39
9 091 778	43
9 091 779	43
9 091 780	47
9 091 781	39
9 091 782	43
9 091 783	43
9 091 784	47
9 091 785	25
9 091 786	25
9 091 787	25
9 091 788	25
9 091 789	33
9 091 790	33

品番	ページ
9 091 791	33
9 091 792	33
9 091 793	29
9 091 794	29
9 091 795	29
9 091 796	29
9 091 797	29
9 091 798	29
9 091 799	72
9 091 800	72
9 091 801	72
9 091 802	72
9 091 803	73
9 091 804	73
9 091 805	73
9 091 806	73
9 091 807	72
9 091 808	72
9 091 809	72
9 091 810	72
9 091 811	73
9 091 812	73
9 091 813	73
9 091 814	73
9 091 815	72
9 091 816	72
9 091 820	75
9 091 821	75
9 091 822	76
9 091 991	53
9 094 270	28
9 094 271	28
9 094 276	28
9 094 280	28
9 094 281	28
9 094 286	28
9 094 290	28
9 094 291	28
9 094 296	28
9 094 360	28
9 094 361	28
9 094 366	28
9 094 370	28
9 094 371	28
9 094 376	28
9 094 380	28
9 094 381	28
9 094 386	28
9 094 450	28
9 094 451	28
9 094 456	28
9 094 460	28
9 094 461	28
9 094 466	28
9 094 470	28
9 094 471	28
9 094 476	28
9 096 994	499
9 096 997	498
9 099 108	310

品番	ページ
9 099 110	310
9 099 124	310
9 099 125	310
9 099 540	32
9 099 541	32
9 099 546	32
9 099 550	32
9 099 551	32
9 099 556	32
9 099 600	32
9 099 601	32
9 099 606	32
9 099 610	32
9 099 611	32
9 099 660	32
9 099 661	32
9 099 666	32
9 099 670	32
9 099 870	76
9 099 871	76
9 100 037	76
9 100 039	77
9 100 116	76
9 101 300	235
9 101 301	235
9 101 339	546
9 102 993	370
9 103 006	77
9 104 107	215
9 106 980	66
9 106 981	66
9 106 982	66
9 106 983	74
9 106 984	74
9 106 985	74
9 106 986	74
9 106 987	74
9 106 988	74
9 106 989	74
9 106 990	74
9 106 991	74
9 110 132	471
9 113 013	310
9 113 014	310
9 115 216	370
9 115 820	236
9 115 821	236
9 115 956	246
9 115 956	338
9 116 018	487
9 116 394	61
9 116 398	61
9 116 464	499
9 116 491	499
9 116 498	498
9 116 508	498
9 116 789	236
9 116 790	236
9 116 928	497
9 116 929	497

品番	ページ
9 116 930	497
9 116 942	496
9 116 944	496
9 116 945	496
9 117 341	70
9 117 342	70
9 117 344	70
9 117 388	70
9 117 416	464
9 117 418	466
9 117 420	467
9 117 462	469
9 117 463	470
9 117 471	73
9 117 472	73
9 117 473	236
9 117 474	236
9 117 506	471
9 117 653	496
9 117 656	497
9 117 700	498
9 117 713	499
9 117 723	499
9 117 725	497
9 117 734	21
9 117 735	21
9 117 736	21
9 117 737	21
9 117 782	215
9 117 782	221
9 117 998	310
9 117 999	310
9 118 013	235
9 118 014	235
9 118 026	310
9 118 027	310
9 118 030	310
9 118 031	310
9 118 052	310
9 118 053	310
9 118 054	235
9 118 055	235
9 118 058	310
9 118 059	310
9 121 239	159
9 121 239	161
9 121 240	159
9 121 240	161
9 121 241	159
9 121 241	161
9 121 242	159
9 121 242	161
9 121 243	159
9 121 243	161
9 121 244	159
9 121 244	161
9 121 245	159
9 121 245	161
9 121 246	159
9 121 246	161

品番	ページ
9 121 247	159
9 121 247	161
9 121 248	159
9 121 248	161
9 121 249	159
9 121 249	161
9 121 250	159
9 121 250	161
9 121 251	159
9 121 251	161
9 121 252	159
9 121 252	161
9 121 253	159
9 121 253	161
9 121 254	159
9 121 254	161
9 121 281	167
9 121 281	169
9 121 282	167
9 121 282	169
9 121 283	167
9 121 283	169
9 121 284	167
9 121 284	169
9 121 285	167
9 121 285	169
9 121 286	167
9 121 286	169
9 121 287	167
9 121 287	169
9 121 288	167
9 121 288	169
9 121 289	167
9 121 289	169
9 121 290	167
9 121 290	169
9 121 291	167
9 121 291	169
9 121 292	167
9 121 292	169
9 121 293	167
9 121 293	169
9 121 294	167
9 121 294	169
9 121 295	167
9 121 295	169
9 121 296	167
9 121 296	169
9 121 829	159
9 121 830	159
9 121 831	167
9 121 832	167
9 121 845	162
9 121 846	162
9 121 847	170
9 121 848	170
9 121 853	162
9 121 854	162
9 121 855	170
9 121 856	170

品番	ページ
9 121 861	162
9 121 862	162
9 121 863	170
9 121 864	170
9 121 869	162
9 121 870	162
9 121 871	170
9 121 872	170
9 121 955	169
9 121 956	169
9 121 957	161
9 121 958	161
9 121 965	169
9 121 966	169
9 121 967	161
9 121 968	161
9 121 975	169
9 121 976	169
9 121 977	161
9 121 978	161
9 121 985	169
9 121 986	169
9 121 987	161
9 121 988	161
9 121 995	169
9 121 996	169
9 121 997	161
9 121 998	161
9 122 005	169
9 122 006	169
9 122 007	161
9 122 008	161
9 122 015	169
9 122 016	169
9 122 017	161
9 122 018	161
9 122 035	169
9 122 036	169
9 122 037	161
9 122 038	161
9 122 913	170
9 122 914	162
9 122 917	170
9 122 918	162
9 122 921	170
9 122 922	162
9 122 925	170
9 122 926	162
9 122 950	170
9 122 951	162
9 122 954	170
9 122 955	162
9 122 958	170
9 122 959	162
9 122 962	170
9 122 963	162
9 122 974	170
9 122 975	162
9 122 979	170
9 122 980	162

品番	ページ
9 122 986	162
9 122 986	170
9 122 987	162
9 122 987	170
9 122 988	162
9 122 988	170
9 122 989	162
9 122 989	170
9 122 994	162
9 122 994	170
9 122 995	162
9 122 995	170
9 122 996	162
9 122 996	170
9 122 997	162
9 122 997	170
9 122 998	162
9 122 998	170
9 123 000	167
9 123 000	169
9 123 001	159
9 123 001	161
9 123 002	167
9 123 002	169
9 123 003	159
9 123 003	161
9 123 005	167
9 123 005	169
9 123 006	159
9 123 006	161
9 123 007	167
9 123 007	169
9 123 008	159
9 123 008	161
9 123 010	159
9 123 010	161
9 123 010	167
9 123 010	169
9 123 011	159
9 123 011	161
9 123 011	167
9 123 011	169
9 123 084	159
9 123 090	163
9 124 619	496
9 125 265	312
9 125 267	312
9 125 296	312
9 125 297	312
9 125 338	312
9 125 339	312
9 125 352	312
9 125 353	312
9 126 038	318
9 126 039	318
9 126 042	318
9 126 043	318
9 126 044	318
9 126 045	318
9 126 046	318

品番	ページ
9 126 047	318
9 126 064	314
9 126 065	314
9 126 068	314
9 126 069	314
9 126 072	314
9 126 073	314
9 126 078	314
9 126 080	314
9 127 000	161
9 127 000	169
9 127 011	161
9 127 011	169
9 127 419	530
9 127 432	372
9 129 712	493
9 129 786	499
9 129 805	498
9 129 823	499
9 129 825	498
9 129 828	499
9 129 881	498
9 130 038	464
9 130 062	467
9 130 078	360
9 131 206	502
9 131 207	505
9 131 209	533
9 132 004	502
9 132 005	502
9 132 006	502
9 132 007	502
9 132 008	502
9 132 009	502
9 132 010	502
9 132 011	505
9 132 020	521
9 132 021	521
9 132 022	521
9 132 023	521
9 132 024	521
9 132 025	521
9 132 026	521
9 132 027	521
9 133 874	71
9 133 875	71
9 134 311	366
9 134 463	524
9 134 513	367
9 134 679	531
9 134 720	488
9 134 731	488
9 135 408	280
9 135 703	143
9 135 703	180
9 136 103	366
9 136 105	367
9 136 106	367
9 136 107	465
9 136 108	468

品番インデックス

品番	ページ
9 136 121	465
9 136 122	468
9 136 123	466
9 136 343	368
9 136 344	368
9 136 345	368
9 136 346	368
9 136 347	368
9 137 114	143
9 137 114	180
9 137 114	337
9 140 121	167
9 140 123	171
9 141 888	181
9 143 679	367
9 143 682	367
9 145 851	367
9 146 622	469
9 146 624	470
9 146 999	310
9 146 999	312
9 146 999	314
9 146 999	316
9 147 000	310
9 147 000	312
9 147 000	314
9 147 000	316
9 150 077	162
9 150 078	162
9 150 079	170
9 150 080	170
9 153 385	282
9 153 387	282
9 153 388	282
9 153 523	369
9 153 524	369
9 155 280	319
9 155 281	319
9 156 338	388
9 156 339	388
9 158 954	234
9 158 955	234
9 158 956	234
9 158 957	234
9 158 958	234
9 158 959	234
9 180 317	360
9 180 318	360
9 181 648	474
9 181 652	474
9 182 712	171
9 182 714	163
9 192 183	170
9 192 184	162
9 192 190	170
9 192 191	162
9 192 201	167
9 192 202	159
9 192 205	167
9 192 205	171

品番	ページ
9 192 206	159
9 192 206	163
9 192 208	159
9 192 208	163
9 192 208	167
9 192 208	171
9 193 423	471
9 193 574	457
9 194 390	213
9 194 390	215
9 194 390	217
9 194 390	225
9 194 390	229
9 194 390	231
9 194 391	213
9 194 391	215
9 194 391	217
9 194 391	225
9 194 391	229
9 194 391	231
9 194 392	213
9 194 392	215
9 194 392	217
9 194 392	225
9 194 392	229
9 194 392	231
9 194 393	213
9 194 393	215
9 194 393	217
9 194 393	225
9 194 393	229
9 194 393	231
9 194 394	213
9 194 394	215
9 194 394	217
9 194 394	221
9 194 394	225
9 194 394	229
9 194 394	231
9 194 395	213
9 194 395	215
9 194 395	217
9 194 395	221
9 194 395	225
9 194 395	229
9 194 395	231
9 194 396	213
9 194 396	215
9 194 396	217
9 194 396	221
9 194 396	225
9 194 396	229
9 194 396	231
9 194 397	213
9 194 397	215
9 194 397	217
9 194 397	221
9 194 397	225
9 194 397	229
9 194 397	231

品番	ページ
9 194 398	213
9 194 398	215
9 194 398	217
9 194 398	221
9 194 398	225
9 194 398	229
9 194 398	231
9 194 399	213
9 194 399	215
9 194 399	217
9 194 399	221
9 194 399	225
9 194 399	229
9 194 399	231
9 194 400	213
9 194 400	215
9 194 400	217
9 194 400	221
9 194 400	225
9 194 400	229
9 194 400	231
9 194 401	213
9 194 401	215
9 194 401	217
9 194 401	221
9 194 401	225
9 194 401	229
9 194 401	231
9 194 402	213
9 194 402	215
9 194 402	217
9 194 402	221
9 194 402	225
9 194 402	229
9 194 402	231
9 194 403	213
9 194 403	215
9 194 403	217
9 194 403	221
9 194 403	225
9 194 403	229
9 194 403	231
9 194 522	217
9 194 522	225
9 194 522	231
9 194 523	217
9 194 523	225
9 194 523	231
9 194 524	217
9 194 524	225
9 194 524	231
9 194 525	217
9 194 525	225
9 194 525	231
9 194 526	217
9 194 526	225
9 194 526	231
9 194 527	217
9 194 527	225
9 194 527	231

品番	ページ
9 194 528	217
9 194 528	225
9 194 528	231
9 194 529	217
9 194 529	225
9 194 529	231
9 194 530	217
9 194 530	225
9 194 530	231
9 194 531	217
9 194 531	225
9 194 531	231
9 194 532	217
9 194 532	225
9 194 532	231
9 194 533	217
9 194 533	225
9 194 533	231
9 194 534	217
9 194 534	225
9 194 534	231
9 194 535	217
9 194 535	225
9 194 535	231
9 194 614	221
9 194 643	213
9 194 643	215
9 194 643	217
9 194 643	221
9 194 643	225
9 194 643	229
9 194 643	231
9 194 646	213
9 194 646	215
9 194 646	217
9 194 646	221
9 194 646	225
9 194 646	229
9 194 646	231
9 194 649	213
9 194 649	215
9 194 649	217
9 194 649	221
9 194 649	225
9 194 649	229
9 194 649	231
9 194 652	213
9 194 652	215
9 194 652	217
9 194 652	221
9 194 652	225
9 194 652	229
9 194 652	231
9 194 657	218
9 194 657	222
9 194 660	225
9 194 663	218
9 194 665	218
9 194 666	218
9 194 667	218

品番	ページ
9 194 668	218
9 194 669	218
9 194 670	226
9 194 671	226
9 194 672	226
9 194 673	226
9 194 674	226
9 194 675	226
9 194 676	226
9 194 677	218
9 194 678	218
9 194 679	218
9 194 680	218
9 194 681	218
9 194 682	218
9 194 683	218
9 194 698	226
9 194 699	226
9 194 700	226
9 194 701	226
9 194 702	226
9 194 703	226
9 194 704	226
9 194 764	215
9 194 764	221
9 195 010	226
9 195 011	226
9 195 012	226
9 195 013	226
9 195 014	226
9 195 015	226
9 195 016	226
9 195 017	226
9 195 018	226
9 195 019	226
9 195 020	226
9 195 021	226
9 195 022	226
9 195 023	226
9 200 386	471
9 200 387	471
9 200 421	391
9 200 422	391
9 201 921	388
9 203 254	277
9 203 254	335
9 203 465	277
9 203 465	335
9 203 466	277
9 203 466	335
9 203 467	277
9 203 467	335
9 203 468	277
9 203 468	335
9 203 469	277
9 203 469	335
9 204 282	283
9 204 283	283
9 204 284	283
9 206 249	464

品番	ページ
9 206 252	467
9 206 282	470
9 206 283	469
9 206 284	468
9 206 307	466
9 207 045	281
9 207 046	281
9 207 047	281
9 207 259	282
9 207 260	282
9 208 511	366
9 208 678	546
9 209 165	389
9 209 166	389
9 209 167	389
9 209 218	389
9 209 219	389
9 209 220	389
9 209 221	389
9 209 222	389
9 209 223	389
9 209 224	389
9 209 225	389
9 209 226	389
9 209 228	389
9 209 229	389
9 209 230	389
9 209 231	389
9 209 232	390
9 209 268	390
9 209 269	360
9 209 269	390
9 209 271	360
9 209 271	390
9 209 272	360
9 209 272	390
9 209 273	360
9 209 273	390
9 209 274	390
9 209 277	390
9 209 278	390
9 209 279	390
9 209 280	390
9 209 281	390
9 209 283	390
9 209 284	390
9 209 286	390
9 209 287	390
9 209 310	390
9 209 311	390
9 209 399	390
9 209 400	390
9 209 402	352
9 209 402	390
9 209 403	352
9 209 403	390
9 209 404	352
9 209 404	390
9 209 405	352
9 209 405	390

品番	ページ
9 209 407	390
9 209 533	280
9 209 536	280
9 209 568	280
9 209 569	280
9 209 572	280
9 209 573	280
9 209 574	280
9 209 575	280
9 209 578	280
9 209 579	280
9 209 580	280
9 209 581	280
9 209 582	280
9 209 756	465
9 213 635	280
9 213 636	280
9 213 637	280
9 217 435	79
9 217 556	277
9 217 559	277
9 219 401	525
9 219 965	240
9 219 965	242
9 219 966	152
9 219 966	240
9 219 966	242
9 219 966	324
9 221 295	147
9 221 295	151
9 221 295	152
9 221 295	178
9 221 295	240
9 221 295	295
9 221 295	323
9 221 295	324
9 221 505	333
9 221 506	333
9 221 508	333
9 221 510	333
9 221 511	333
9 221 512	333
9 227 245	404
9 227 246	404
9 227 315	75
9 230 197	278
9 230 198	278
9 230 199	278
9 230 200	278
9 230 249	278
9 230 250	278
9 230 251	278
9 230 252	278
9 230 256	278
9 230 257	278
9 230 258	278
9 230 259	278
9 235 834	180
9 235 835	180
9 235 836	180

品番	ページ
9 235 837	246
9 235 838	246
9 236 460	422
9 236 460	439
9 236 461	423
9 236 526	242
9 236 526	324
9 236 527	242
9 236 718	147
9 236 718	151
9 236 718	152
9 236 718	178
9 236 718	240
9 236 718	242
9 236 718	295
9 236 718	323
9 236 718	324
9 237 120	74
9 237 710	422
9 237 711	422
9 238 147	368
9 238 239	368
9 238 321	79
9 239 087	85
9 239 088	85
9 239 099	85
9 240 555	176
9 240 556	176
9 240 557	176
9 240 558	176
9 240 559	176
9 240 560	176
9 240 561	176
9 240 562	176
9 240 563	176
9 240 564	176
9 240 565	176
9 240 566	176
9 240 567	176
9 240 568	176
9 240 571	176
9 240 572	176
9 240 573	176
9 240 574	176
9 240 575	176
9 240 576	176
9 240 577	176
9 240 578	176
9 240 581	176
9 240 582	176
9 240 583	176
9 240 584	176
9 240 587	176
9 240 588	176
9 240 589	176
9 240 590	176
9 240 694	180
9 240 695	180
9 240 696	180
9 240 697	180

品番インデックス

品番	ページ
9 240 698	180
9 240 704	246
9 240 705	246
9 240 706	246
9 240 707	246
9 240 708	246
9 240 920	174
9 240 922	174
9 240 923	174
9 240 924	174
9 240 925	174
9 240 927	174
9 240 929	174
9 240 930	174
9 240 931	174
9 240 932	174
9 240 933	174
9 240 935	174
9 240 936	174
9 240 937	174
9 240 938	174
9 241 038	178
9 241 049	178
9 241 050	178
9 241 051	178
9 242 227	359
9 242 228	359
9 242 238	359
9 242 240	359
9 242 708	359
9 242 709	359
9 242 710	359
9 242 711	359
9 242 712	359
9 242 713	359
9 252 651	352
9 252 651	361
9 254 549	324
9 254 630	359
9 255 008	113
9 255 009	113
9 255 010	113
9 255 011	113
9 255 012	113
9 255 013	113
9 255 014	113
9 255 015	113
9 255 016	113
9 255 017	113
9 255 018	113
9 255 019	113
9 255 020	113
9 255 021	113
9 255 022	113
9 255 023	113
9 255 024	113
9 255 025	113
9 255 044	117
9 255 045	117
9 255 046	117

品番	ページ
9 255 047	117
9 255 048	117
9 255 049	117
9 255 050	117
9 255 051	117
9 255 052	117
9 255 053	117
9 255 054	117
9 255 055	117
9 255 056	117
9 255 057	117
9 255 058	117
9 255 059	117
9 255 060	117
9 255 061	117
9 255 066	121
9 255 067	121
9 255 068	121
9 255 069	121
9 255 070	121
9 255 071	121
9 255 072	121
9 255 073	121
9 255 074	121
9 255 075	121
9 255 076	121
9 255 077	121
9 255 078	121
9 255 079	121
9 255 088	113
9 255 089	113
9 255 090	113
9 255 091	113
9 255 092	113
9 255 093	113
9 255 094	113
9 255 095	113
9 255 096	113
9 255 097	113
9 255 098	113
9 255 099	113
9 255 100	113
9 255 101	113
9 255 102	113
9 255 103	113
9 255 104	113
9 255 105	113
9 255 124	117
9 255 125	117
9 255 126	117
9 255 127	117
9 255 128	117
9 255 129	117
9 255 130	117
9 255 131	117
9 255 132	117
9 255 133	117
9 255 134	117
9 255 135	117
9 255 136	117

品番	ページ
9 255 137	117
9 255 138	117
9 255 139	117
9 255 140	117
9 255 141	117
9 255 146	121
9 255 147	121
9 255 148	121
9 255 149	121
9 255 150	121
9 255 151	121
9 255 152	121
9 255 153	121
9 255 154	121
9 255 155	121
9 255 156	121
9 255 157	121
9 255 158	121
9 255 159	121
9 255 168	113
9 255 169	113
9 255 170	113
9 255 171	113
9 255 172	113
9 255 173	113
9 255 174	113
9 255 175	113
9 255 176	113
9 255 177	113
9 255 178	113
9 255 179	113
9 255 180	113
9 255 181	113
9 255 182	113
9 255 183	113
9 255 184	113
9 255 185	113
9 255 204	117
9 255 205	117
9 255 206	117
9 255 207	117
9 255 208	117
9 255 209	117
9 255 210	117
9 255 211	117
9 255 212	117
9 255 213	117
9 255 214	117
9 255 215	117
9 255 216	117
9 255 217	117
9 255 218	117
9 255 219	117
9 255 220	117
9 255 221	117
9 255 226	121
9 255 227	121
9 255 228	121
9 255 229	121
9 255 230	121

品番	ページ
9 255 231	121
9 255 232	121
9 255 233	121
9 255 234	121
9 255 235	121
9 255 236	121
9 255 237	121
9 255 238	121
9 255 239	121
9 255 831	136
9 255 835	114
9 255 835	129
9 255 836	114
9 255 838	118
9 255 838	122
9 255 838	129
9 255 839	118
9 255 839	122
9 256 854	148
9 256 855	148
9 256 856	148
9 256 857	148
9 256 860	148
9 256 861	148
9 256 864	148
9 256 865	148
9 256 868	148
9 256 869	148
9 256 872	148
9 256 873	148
9 256 876	148
9 256 877	148
9 256 880	148
9 256 881	148
9 256 882	306
9 256 885	306
9 256 887	306
9 256 889	306
9 256 891	306
9 256 893	306
9 256 899	152
9 256 900	152
9 256 901	152
9 256 902	152
9 256 905	152
9 256 906	152
9 256 909	152
9 256 910	152
9 256 913	152
9 256 914	152
9 256 917	152
9 256 918	152
9 256 921	152
9 256 922	152
9 256 925	152
9 256 926	152
9 256 927	306
9 256 930	306
9 256 932	306
9 256 934	306

品番	ページ
9 256 936	306
9 256 938	306
9 256 944	148
9 256 945	148
9 256 946	148
9 256 947	148
9 256 950	148
9 256 951	148
9 256 952	306
9 256 955	306
9 257 131	125
9 257 132	125
9 257 133	125
9 257 134	125
9 257 135	125
9 257 136	125
9 257 137	125
9 257 138	125
9 257 139	125
9 257 140	125
9 257 141	125
9 257 142	125
9 257 143	125
9 257 144	125
9 257 145	125
9 257 146	125
9 257 147	125
9 257 148	125
9 257 149	125
9 257 150	125
9 257 151	125
9 257 152	125
9 257 153	125
9 257 154	125
9 257 155	125
9 257 156	125
9 257 157	125
9 257 158	125
9 257 159	125
9 257 160	125
9 257 161	125
9 257 162	125
9 257 163	125
9 257 164	125
9 257 165	125
9 257 166	125
9 257 167	125
9 257 168	125
9 257 169	125
9 257 170	125
9 257 171	125
9 257 172	125
9 257 257	126
9 257 257	129
9 257 258	126
9 257 260	149
9 257 260	153
9 257 261	149
9 257 261	153
9 257 262	149

品番	ページ
9 257 262	153
9 257 262	307
9 257 269	128
9 257 271	128
9 257 273	128
9 257 275	128
9 257 277	128
9 257 279	128
9 257 611	128
9 257 613	128
9 257 615	128
9 257 617	128
9 257 619	128
9 257 621	128
9 257 623	129
9 257 625	129
9 257 627	129
9 257 629	129
9 257 631	129
9 257 633	129
9 257 635	129
9 257 637	129
9 257 639	129
9 257 641	132
9 257 651	130
9 257 652	130
9 257 653	130
9 257 657	130
9 257 658	130
9 257 659	130
9 257 663	130
9 257 664	130
9 257 665	130
9 257 666	133
9 257 667	133
9 257 670	133
9 257 671	133
9 257 672	133
9 257 673	133
9 257 678	133
9 257 679	133
9 257 682	133
9 257 683	133
9 257 684	133
9 257 685	133
9 257 690	133
9 257 691	133
9 257 694	133
9 257 695	133
9 257 696	133
9 257 697	133
9 257 702	114
9 257 702	118
9 257 702	123
9 257 702	126
9 257 703	137
9 257 704	137
9 257 705	137
9 257 706	144
9 257 706	291

品番	ページ
9 257 706	293
9 257 725	296
9 257 725	326
9 257 727	296
9 257 727	326
9 257 733	296
9 257 733	326
9 257 734	132
9 257 735	132
9 257 736	132
9 257 887	122
9 257 888	122
9 257 890	146
9 257 890	294
9 257 891	146
9 257 891	294
9 257 892	146
9 257 892	294
9 257 893	146
9 257 893	294
9 257 894	150
9 257 894	322
9 257 895	150
9 257 895	322
9 257 896	150
9 257 896	322
9 262 213	147
9 262 213	151
9 262 213	295
9 262 213	323
9 264 170	426
9 264 191	426
9 264 192	426
9 265 092	361
9 265 093	361
9 266 219	426
9 266 219	441
9 266 220	426
9 266 241	426
9 266 242	426
9 266 243	426
9 266 243	441
9 266 244	426
9 266 244	441
9 268 149	141
9 268 677	126
9 269 724	143
9 270 185	137
9 270 186	137
9 270 187	137
9 271 058	316
9 271 059	316
9 271 074	316
9 271 075	316
9 271 076	316
9 271 077	316
9 271 079	316
9 271 080	316
9 275 783	351
9 275 785	351

品番	ページ
9 275 786	351
9 275 787	351
9 275 794	351
9 275 796	351
9 276 579	422
9 276 611	422
9 276 643	351
9 276 645	351
9 276 646	351
9 276 732	351
9 276 735	351
9 276 737	351
9 277 096	359
9 277 098	359
9 277 151	359
9 277 152	359
9 277 153	360
9 277 155	360
9 277 156	360
9 277 164	359
9 277 167	359
9 277 440	360
9 278 224	143
9 278 225	143
9 278 291	272
9 278 292	272
9 278 293	272
9 278 294	272
9 278 301	273
9 278 302	273
9 278 303	272
9 278 304	272
9 278 308	273
9 278 309	279
9 278 310	279
9 278 312	275
9 278 313	275
9 278 314	275
9 278 315	271
9 278 316	271
9 278 317	271
9 278 318	271
9 278 319	271
9 278 320	271
9 278 331	271
9 278 332	271
9 278 333	271
9 278 342	283
9 278 343	283
9 278 344	283
9 278 452	147
9 278 452	151
9 278 452	295
9 278 452	323
9 278 453	147
9 278 453	151
9 278 453	295
9 278 453	323
9 278 657	351
9 278 672	351

品番インデックス

品番	ページ
9 278 694	424
9 278 694	440
9 278 742	424
9 278 742	440
9 278 780	351
9 278 787	424
9 278 787	440
9 278 788	424
9 278 788	440
9 278 791	351
9 278 793	351
9 278 798	351
9 278 799	351
9 278 801	352
9 279 130	440
9 279 162	440
9 279 166	423
9 279 167	440
9 279 168	423
9 279 169	423
9 279 170	423
9 279 181	440
9 279 197	143
9 279 203	275
9 280 180	361
9 282 527	426
9 282 527	441
9 282 600	426
9 282 600	441
9 282 601	426
9 282 601	441
9 282 900	426
9 282 900	441
9 282 901	426
9 282 901	441
9 282 902	426
9 282 902	441
9 283 178	142
9 283 179	142
9 283 180	142
9 283 181	142
9 283 182	142
9 283 183	142
9 283 184	142
9 283 228	142
9 283 229	142
9 283 231	142
9 283 232	142
9 283 233	142
9 283 235	142
9 283 237	142
9 283 238	142
9 283 265	439
9 283 267	439
9 283 413	274
9 283 414	274
9 283 423	274
9 283 424	274
9 283 425	274
9 283 426	274

品番	ページ
9 288 441	271
9 288 442	271
9 288 443	271
9 289 590	93
9 289 592	93
9 289 595	93
9 289 598	97
9 289 609	97
9 289 610	98
9 289 611	98
9 289 695	98
9 293 516	221
9 300 596	524
9 302 706	270
9 302 707	270
9 302 708	270
9 302 709	270
9 302 710	270
9 302 711	270
9 302 712	270
9 302 713	270
9 302 714	270
9 302 715	270
9 302 716	270
9 302 717	270
9 302 718	270
9 302 719	270
9 302 720	270
9 302 721	270
9 302 722	270
9 302 723	270
9 302 724	270
9 302 725	270
9 302 726	270
9 302 727	270
9 302 728	270
9 302 729	270
9 302 730	270
9 302 731	270
9 302 732	270
9 302 733	270
9 302 734	270
9 302 735	270
9 302 736	270
9 302 737	270
9 302 738	270
9 302 739	270
9 302 740	270
9 302 741	270
9 302 742	270
9 302 743	270
9 302 744	270
9 302 745	270
9 302 746	270
9 302 747	270
9 302 748	270
9 302 749	270
9 302 750	270
9 302 751	270
9 302 752	270

品番	ページ
9 302 753	270
9 302 754	270
9 302 755	270
9 302 756	270
9 302 757	270
9 302 758	270
9 302 759	270
9 302 760	270
9 302 761	270
9 302 762	270
9 302 763	270
9 302 764	270
9 302 765	270
9 302 766	270
9 302 767	270
9 302 768	270
9 302 769	270
9 302 770	270
9 302 771	270
9 302 772	270
9 302 773	270
9 302 774	270
9 302 775	270
9 302 776	270
9 302 777	270
9 302 778	270
9 302 779	270
9 302 780	270
9 302 781	270
9 302 782	270
9 302 783	270
9 302 784	270
9 302 785	270
9 302 786	270
9 305 747	139
9 306 263	98
9 307 977	72
9 307 978	72
9 307 979	72
9 308 021	73
9 308 022	73
9 308 023	73
9 308 024	73
9 308 035	73
9 308 036	73
9 308 038	72
9 308 077	73
9 308 078	70
9 308 079	70
9 308 080	70
9 308 181	75
9 308 182	75
9 308 183	76
9 308 346	274
9 308 347	274
9 308 348	274
9 316 553	273
9 316 554	273
9 316 555	273
9 316 556	279

品番	ページ
9 316 557	273
9 316 558	273
9 316 559	273
9 316 560	273
9 318 145	144
9 318 146	144
9 318 147	144
9 318 148	144
9 318 149	144
9 318 150	144
9 318 167	144
9 318 170	144
9 318 171	144
9 318 172	144
9 318 173	144
9 318 174	144
9 318 175	144
9 318 176	144
9 318 177	144
9 318 178	144
9 318 179	144
9 318 180	144
9 318 181	144
9 318 182	144
9 318 183	144
9 318 184	144
9 318 198	144
9 318 199	144
9 318 201	144
9 318 203	144
9 318 208	144
9 318 209	144
9 318 211	144
9 318 212	144
9 318 213	144
9 318 214	144
9 318 230	290
9 318 231	290
9 318 232	290
9 318 233	290
9 318 234	290
9 318 260	526
9 318 268	290
9 318 269	290
9 318 270	290
9 318 281	290
9 318 282	290
9 318 283	290
9 318 284	290
9 318 285	290
9 318 286	290
9 318 287	290
9 318 288	290
9 318 289	290
9 318 290	290
9 318 291	290
9 318 310	290
9 318 311	290
9 318 312	290
9 318 313	290

品番	ページ
9 318 315	290
9 318 316	290
9 318 317	290
9 318 318	290
9 318 327	292
9 318 328	292
9 318 329	292
9 318 330	292
9 318 617	113
9 318 618	113
9 318 619	113
9 318 620	113
9 318 681	113
9 318 682	113
9 318 683	113
9 318 684	113
9 318 685	113
9 318 695	117
9 318 696	117
9 318 697	117
9 318 698	117
9 318 699	117
9 318 700	117
9 318 701	117
9 318 702	117
9 318 703	117
9 318 704	121
9 318 705	121
9 318 706	121
9 318 707	121
9 318 708	121
9 318 709	121
9 318 710	121
9 318 715	113
9 318 716	113
9 318 717	113
9 318 718	113
9 318 719	113
9 318 720	113
9 318 721	113
9 318 722	113
9 318 723	113
9 318 733	117
9 318 734	117
9 318 735	117
9 318 736	117
9 318 737	117
9 318 738	117
9 318 739	117
9 318 740	117
9 318 741	117
9 318 742	121
9 318 743	121
9 318 744	121
9 318 745	121
9 318 746	121
9 318 747	121
9 318 748	121
9 318 753	113
9 318 754	113

品番	ページ
9 318 755	113
9 318 756	113
9 318 757	113
9 318 758	113
9 318 759	113
9 318 760	113
9 318 771	113
9 318 791	117
9 318 792	117
9 318 793	117
9 318 794	117
9 318 795	117
9 318 796	117
9 318 797	117
9 318 798	117
9 318 799	117
9 318 800	121
9 318 801	121
9 318 802	121
9 318 803	121
9 318 805	121
9 318 806	121
9 318 807	121
9 318 808	125
9 318 809	125
9 318 811	125
9 318 812	125
9 318 814	125
9 318 815	125
9 318 816	125
9 318 817	125
9 318 818	125
9 318 819	125
9 318 820	125
9 318 821	125
9 318 822	125
9 318 823	125
9 318 824	125
9 318 825	125
9 318 826	125
9 318 827	125
9 318 828	125
9 318 829	125
9 318 830	125
9 318 933	234
9 318 934	234
9 318 935	234
9 318 936	234
9 318 937	234
9 318 938	234
9 318 952	235
9 318 953	235
9 318 954	235
9 318 955	235
9 318 956	235
9 318 957	235
9 318 972	237
9 318 973	237
9 318 974	237
9 318 975	237

品番	ページ
9 318 976	237
9 318 977	237
9 318 990	236
9 318 991	236
9 318 992	236
9 318 993	236
9 318 994	236
9 318 995	236
9 319 008	238
9 319 009	238
9 319 010	238
9 319 011	238
9 319 012	238
9 319 013	238
9 319 106	213
9 319 107	213
9 319 108	213
9 319 109	213
9 319 110	213
9 319 112	213
9 319 113	213
9 319 155	218
9 319 155	226
9 319 156	218
9 319 156	226
9 319 157	218
9 319 157	226
9 319 158	218
9 319 158	226
9 319 159	218
9 319 159	226
9 319 160	218
9 319 160	226
9 319 161	218
9 319 161	226
9 319 176	144
9 319 177	144
9 319 178	144
9 319 179	144
9 319 180	144
9 319 181	144
9 319 182	144
9 319 183	144
9 319 184	144
9 319 185	144
9 319 186	144
9 319 187	144
9 319 188	144
9 319 189	144
9 319 190	144
9 319 191	144
9 319 192	148
9 319 192	306
9 319 193	148
9 319 193	306
9 319 194	148
9 319 194	306
9 319 195	148
9 319 195	306
9 319 196	148

品番	ページ
9 319 196	306
9 319 197	148
9 319 197	306
9 319 198	148
9 319 198	306
9 319 199	148
9 319 199	306
9 319 200	148
9 319 200	306
9 319 201	148
9 319 201	306
9 319 202	148
9 319 202	306
9 319 203	152
9 319 203	306
9 319 204	152
9 319 204	306
9 319 205	152
9 319 205	306
9 319 206	152
9 319 206	306
9 319 207	152
9 319 207	306
9 319 208	152
9 319 208	306
9 319 209	152
9 319 209	306
9 319 210	152
9 319 210	306
9 320 320	145
9 320 331	145
9 320 332	145
9 320 333	291
9 320 333	293
9 321 320	520
9 321 561	142
9 321 561	159
9 321 561	161
9 321 561	167
9 321 561	169
9 325 749	95
9 325 750	95
9 325 781	95
9 326 873	138
9 326 874	138
9 326 875	138
9 326 876	138
9 326 877	138
9 326 878	138
9 326 879	138
9 326 880	138
9 326 921	138
9 326 922	138
9 326 923	138
9 326 924	138
9 326 925	138
9 326 926	138
9 326 927	138
9 326 928	138
9 326 929	138

品番インデックス

品番	ページ
9 326 930	138
9 327 202	128
9 327 204	128
9 327 205	128
9 327 207	128
9 327 208	128
9 327 210	128
9 327 211	128
9 327 213	128
9 327 214	128
9 327 216	128
9 327 217	128
9 327 219	128
9 327 220	130
9 327 221	130
9 327 222	130
9 327 223	129
9 327 225	129
9 327 226	129
9 327 228	129
9 327 229	129
9 327 231	129
9 327 413	324
9 329 164	305
9 329 164	309
9 332 697	304
9 332 698	304
9 332 699	304
9 332 700	304
9 332 701	304
9 332 702	304
9 332 703	304
9 332 704	304
9 332 705	304
9 332 706	304
9 332 707	304
9 332 708	304
9 332 709	304
9 332 710	304
9 332 711	304
9 332 712	304
9 332 713	304
9 332 714	304
9 332 715	304
9 332 716	304
9 332 717	304
9 332 718	304
9 332 719	304
9 332 720	304
9 332 721	304
9 332 722	304
9 332 723	304
9 332 724	304
9 332 725	304
9 332 726	304
9 332 727	304
9 332 728	304
9 332 729	304
9 332 730	304
9 333 188	308

品番	ページ
9 333 189	308
9 333 190	308
9 333 191	308
9 333 192	308
9 333 193	308
9 333 194	308
9 333 195	308
9 333 196	308
9 333 197	308
9 333 198	308
9 333 199	308
9 333 214	308
9 333 215	308
9 333 216	308
9 333 217	308
9 333 218	308
9 333 219	308
9 333 220	308
9 333 222	308
9 333 223	308
9 333 225	308
9 333 226	308
9 333 227	308
9 338 659	439
9 338 688	439
9 338 690	439
9 338 702	439
9 338 704	439
9 338 706	439
9 338 977	439
9 338 979	439
9 339 051	439
9 339 054	439
9 339 057	439
9 339 059	439
9 339 344	421
9 339 346	421
9 339 347	421
9 339 348	421
9 339 349	421
9 339 350	421
9 339 352	421
9 339 354	421
9 339 356	421
9 339 357	421
9 339 363	421
9 339 364	421
9 339 366	421
9 339 367	421
9 339 368	421
9 339 369	421
9 339 370	421
9 339 381	421
9 339 382	421
9 339 383	421
9 339 384	421
9 339 386	421
9 339 387	421
9 339 388	421
9 339 389	421

品番	ページ
9 339 390	421
9 339 391	421
9 339 392	421
9 339 393	421
9 339 394	421
9 339 477	421
9 339 478	421
9 339 479	421
9 339 480	424
9 339 481	421
9 339 482	421
9 339 483	421
9 339 484	424
9 339 485	424
9 339 486	424
9 339 487	424
9 339 491	424
9 339 492	424
9 339 493	424
9 339 494	424
9 339 496	424
9 339 498	424
9 339 499	424
9 339 500	423
9 339 502	423
9 339 503	423
9 339 505	423
9 339 507	423
9 339 509	423
9 339 510	423
9 339 512	423
9 339 513	440
9 339 514	440
9 339 516	425
9 339 516	441
9 339 517	425
9 339 517	441
9 339 518	425
9 339 518	441
9 339 520	425
9 339 521	425
9 339 522	425
9 339 523	425
9 339 523	441
9 339 583	425
9 339 583	441
9 339 584	425
9 339 584	441
9 339 585	425
9 339 586	425
9 339 587	425
9 339 594	439
9 339 596	422
9 339 648	422
9 345 018	140
9 347 484	114
9 347 484	118
9 347 484	136
9 347 485	114
9 347 485	118

品番	ページ
9 347 485	136
9 347 486	114
9 347 486	118
9 347 486	122
9 347 486	136
9 347 487	114
9 347 487	118
9 347 487	122
9 347 487	136
9 347 488	114
9 347 488	118
9 347 488	122
9 347 488	136
9 347 489	114
9 347 489	118
9 347 489	122
9 347 489	136
9 347 490	114
9 347 490	118
9 347 490	122
9 347 490	136
9 347 491	114
9 347 491	118
9 347 491	122
9 347 491	136
9 347 492	114
9 347 492	118
9 347 492	122
9 347 492	136
9 347 502	114
9 347 502	118
9 347 502	136
9 347 503	114
9 347 503	118
9 347 503	136
9 347 504	114
9 347 504	118
9 347 504	122
9 347 504	136
9 347 505	114
9 347 505	118
9 347 505	122
9 347 505	136
9 347 506	114
9 347 506	118
9 347 506	122
9 347 506	136
9 347 507	114
9 347 507	118
9 347 507	122
9 347 507	136
9 347 508	114
9 347 508	118
9 347 508	122
9 347 508	136
9 347 509	114
9 347 509	118
9 347 509	122
9 347 509	136
9 347 510	114

品番	ページ
9 347 510	118
9 347 510	122
9 347 510	136
9 347 511	114
9 347 511	118
9 347 511	136
9 347 512	114
9 347 512	118
9 347 512	136
9 347 513	114
9 347 513	118
9 347 513	122
9 347 513	136
9 347 514	114
9 347 514	118
9 347 514	122
9 347 514	136
9 347 515	114
9 347 515	118
9 347 515	122
9 347 515	136
9 347 516	114
9 347 516	118
9 347 516	122
9 347 516	136
9 347 517	114
9 347 517	118
9 347 517	122
9 347 517	136
9 347 518	114
9 347 518	118
9 347 518	122
9 347 518	136
9 347 519	114
9 347 519	118
9 347 519	122
9 347 519	136
9 347 520	114
9 347 520	118
9 347 520	136
9 347 521	114
9 347 521	118
9 347 521	136
9 347 522	114
9 347 522	118
9 347 522	122
9 347 522	136
9 347 523	114
9 347 523	118
9 347 523	122
9 347 523	136
9 347 524	114
9 347 524	118
9 347 524	122
9 347 524	136
9 347 525	114
9 347 525	118
9 347 525	122
9 347 525	136
9 347 526	114

品番	ページ
9 347 526	118
9 347 526	122
9 347 526	136
9 347 527	114
9 347 527	118
9 347 527	122
9 347 527	136
9 347 528	114
9 347 528	118
9 347 528	122
9 347 528	136
9 359 507	122
9 359 508	122

技術情報／法的通知について

一般的な技術的条件について
本カタログに記載された取り付け説明、ネジ留め位置、耐荷重情報は、EN320に基づき1000N超の引き抜き抵抗力を持つキャビネット材料に、ヘティヒが指定したネジを使用して適切な取り付けを行った場合を想定したものです。
記載内容以外の材料や取り付け方法が採用された場合、ヘティヒは一切の責任を負いません。記載内容以外の材料や取り付け方法を採用する場合は、家具メーカー様がシステムの耐荷重を確認する必要があります。
カタログ内の取り付け図は、採用可能なオプションの表示のみを目的としています。
家具メーカー様は、家具が確実に適用基準の安全要件を満たしていることを確認する責任があります。
お客様からご要望があれば、さらに詳しい情報をご提供いたします。

法的な通知について：
© Hettich Marketing- und Vertriebs GmbH & Co. KG
Gerhard-Lüking-Str. 10
32602 Vlotho · Germany

2025年5月

ヘティヒは著作権法に基づき本カタログに対する全ての権利を有します。本カタログのいかなる部分も、全体か一部かを問わず、ヘティヒの書面による許可なしに、いかなる形式によっても複製することはできません。
技術的な変更の可能性はありますが、誤字・脱字の修正は変更には含まれません。色の変更の可能性があります。

Order no. 9 295 613

ヒンジ 10 – 101

引き出しシステム 102 – 283

木製引き出し用レール 284 – 341

引き戸／折れ戸システム 342 – 482

キャビネット用ジョイント金具 483 – 551

品番インデックス 552 – 564

ヘティヒ社の紹介動画はこちら

Order no. 9 295 613

Technik für Möbel

Hettich